Form No. 3396-650 Rev A

TORO®

Count on it.

Gebruikershandleiding

Sand Pro® 2040Z tractie-eenheid

Modelnr.: 08706—Serienr.: 314000001 en hoger

Modelnr.: 08706TC—Serienr.: 314000001 en hoger

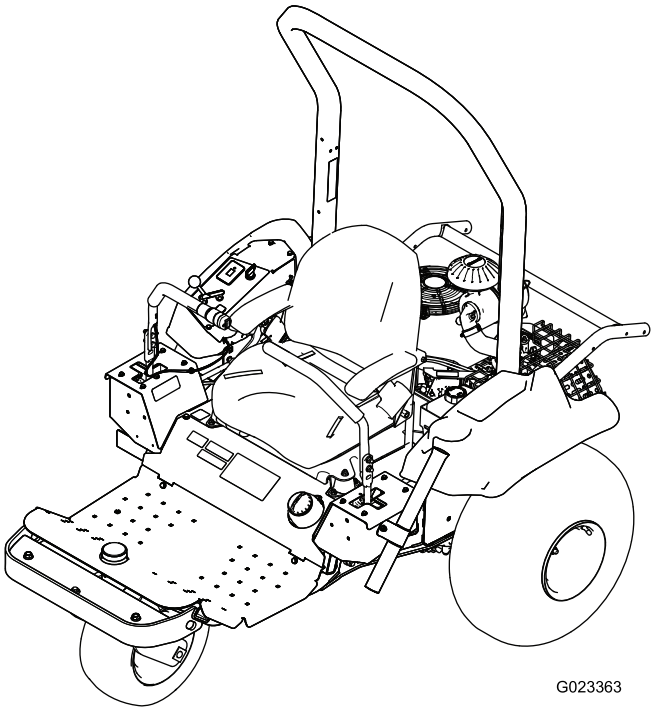

Registreer uw product op www.Toro.com.
Vertaling van de oorspronkelijke tekst (NL)

CE

3396-650 A

Dit product voldoet aan alle relevante Europese richtlijnen. Zie voor details de aparte productspecifieke conformiteitsverklaring.

⚠ WAARSCHUWING

CALIFORNIË
Proposition 65 Waarschuwing

Dit product bevat een chemische stof of chemische stoffen waarvan de Staat Californië weet dat ze kanker, geboorteafwijkingen en schade aan het voortplantingssysteem veroorzaken.
De uitlaatgassen van de motor van dit product bevatten chemische stoffen waarvan bekend is dat ze kanker, geboorteafwijkingen of andere schade aan de voortplantingsorganen kunnen veroorzaken.

Het elektronische ontstekingssysteem voldoet aan de Canadese norm ICES-002.

Omdat er in sommige regio's nationale of plaatselijke voorschriften gelden die vereisen dat er een vonkenvanger op de motor van deze machine wordt gebruikt, is er een optionele vonkenvanger verkrijgbaar. Neem contact op met een erkende Toro-servicedealer als u een vonkenvanger nodig hebt.

De vonkenvangers van Toro zijn goedgekeurd door de Amerikaanse USDA Forest Service.

Belangrijk: Als de machine zonder goed werkende vonkenvanger of goed onderhouden brandveilige motor wordt gebruikt in een bosgebied of op een met dicht struikgewas of gras begroeid terrein, handelt de bestuurder in strijd met de bepalingen van sectie 4442 van de Wet op de Openbare Hulpbronnen (Public Resources Code) van de Staat Californië. In andere landen of staten kunnen soortgelijke wetten van kracht zijn.

De bij deze motor geleverde Gebruikershandleiding bevat informatie over het Environmental Protection Agency (EPA) in de Verenigde Staten en de California Emission Control Regulation voor emissiesystemen, onderhoud en garantie. Bestel vervangonderdelen bij de fabrikant van de motor.

Inleiding

Deze machine is een bedrijfsvoertuig dat bedoeld is voor gebruik door professionele bestuurders en voor commerciële toepassingen. De machine is voornamelijk ontworpen voor het bijwerken van bunkers op goed onderhouden golfbanen en sportvelden.

Lees deze informatie zorgvuldig door, zodat u weet hoe u de machine op de juiste wijze moet gebruiken en onderhouden en om schade aan de machine en letsel te voorkomen. U bent verantwoordelijk voor het juiste en veilige gebruik van de machine.

U kunt op www.Toro.com rechtstreeks contact met Toro opnemen om informatie over producten en accessoires te verkrijgen, een verkoper te vinden of uw product te registreren.

Als u service, originele Toro-onderdelen of aanvullende informatie nodig hebt, kunt u contact opnemen met een erkende servicedealer of met de klantenservice van Toro. U dient hierbij altijd het modelnummer en het serienummer van het product te vermelden. De locatie van het plaatje met het modelnummer en het serienummer van het product is aangegeven op Figuur 1. U kunt de nummers noteren in de ruimte hieronder.

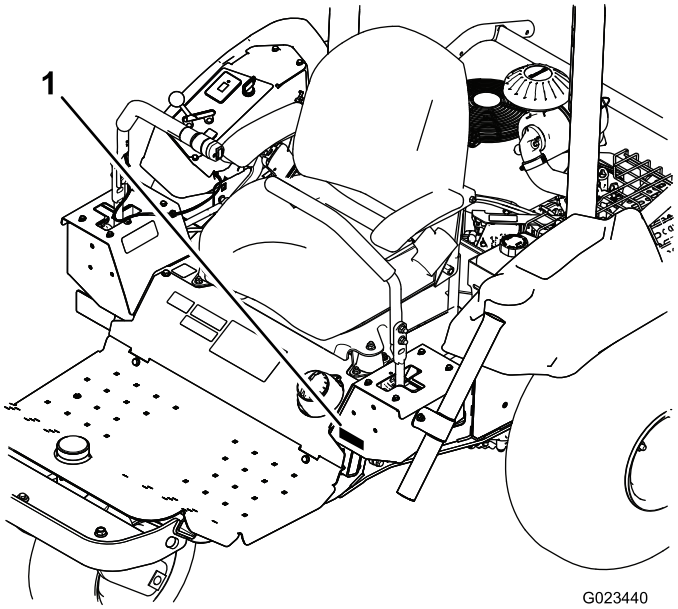

Figuur 1

1. Plaats van modelnummer en serienummer

Modelnr.: _____

Serienr.: _____

Deze handleiding noemt een aantal mogelijke gevaren en bevat een aantal veiligheidsberichten (Figuur 2) met de volgende veiligheidssymbolen, die duiden op een gevaarlijke

© 2015—The Toro® Company
8111 Lyndale Avenue South
Bloomington, MN 55420

U kunt contact met ons opnemen op www.Toro.com.
Gedrukt in de VS
Alle rechten voorbehouden

situatie die zwaar lichamelijk letsel of de dood tot gevolg kan hebben wanneer de veiligheidsvoorschriften niet in acht worden genomen.

Figuur 2

1. Veiligheidssymbool

Er worden in deze handleiding twee woorden gebruikt om uw aandacht op bijzondere informatie te vestigen. **Belangrijk** attendeert u op bijzondere technische informatie en **Opmerking** duidt algemene informatie aan die bijzondere aandacht verdient.

Inhoud

Veiligheid 4
Veilige bediening 4
Geluidsniveau 7
Geluidsdruk 7
Trillingsniveau 7
Veiligheids- en instructiestickers 8
Montage 14
1 De verzendingsplaat verwijderen 15
2 Een werktuig bevestigen 15
3 De voorgewichten monteren 15
4 De accu aansluiten 16
5 De CE-waarschuwingssticker aanbrengen 16
6 De CE-onderhoudssticker aanbrengen 17
7 De rolbeugel monteren 17
Algemeen overzicht van de machine 18
Bedieningsorganen 19
Specificaties 21
Toebehoren/accessoires 21
Gebruiksaanwijzing 22
Veiligheid staat voorop 22
De gewichten monteren en verwijderen 22
Het motoroliepeil controleren 23
Brandstoftank vullen 24
Het peil van de hydraulische vloeistof controleren 25
Bandenspanning controleren 26
De wielmoeren aandraaien 27
Parkeerrem gebruiken 27
De motor starten en stoppen 27
Het veiligheidssysteem gebruiken 28
Met de machine rijden 29
Een bunker harken 30
De machine inrijden 31
De machine duwen of slepen 31
De machine transporteren 32
Een draadloze urenteller monteren 33
Tips voor bediening en gebruik 34
Onderhoud 35
Aanbevolen onderhoudsschema 35
Controlelijst Dagelijks Onderhoud 36
Procedures voorafgaande aan onderhoud 37
De machine omhoog brengen 37
Smering 37
De machine smeren 37
Onderhoud motor 38
Motorolie verversen en filter vervangen 38
Onderhoud van het luchtfilter 40
Onderhoud van de bougies 41
De klepspeling controleren en afstellen 41
De klepzitting reinigen en leppen 41
Onderhoud brandstofsysteem 42
Het filter van de koolstofhouder vervangen 42
Brandstoffilter vervangen 42
Onderhoud elektrisch systeem 43
De machine starten met startkabel 43
Zekeringen vervangen 44

Onderhoud van de accu.....44
Onderhoud aandrijfsysteem 47
De sporing afstellen.....47
De aandrijfriem en spanpoelie vervangen.....47
Onderhoud bedieningsysteem 48
De stand van de bedieningshendels afstellen.....48
De verbinding van de bedieningshendels afstellen.....49
De dempers van de bedieningshendels afstellen.....50
De weerstand van de neutraalvergrendeling afstellen.....50
De bedieningsorganen van de motor afstellen.....51
Onderhoud hydraulisch systeem 53
Hydraulische vloeistof controleren.....53
Hydraulische vloeistof verversen en filters vervangen.....53
Hydraulische slangen en leidingen controleren.....55
Reiniging 56
De machine controleren en reinigen.....56
Stalling 56
De machine stallen 56
Problemen, oorzaak en remedie 58

Veiligheid

Deze machine werd ontworpen in overeenstemming met B71.4-2012 van het ANSI (American National Standards Institute). Als u werktuigen op de machine monteert, moet u – zoals vermeld – echter bijkomend gewicht aanbrengen op de machine om aan de normen te voldoen.

Onjuist gebruik of onderhoud van de machine kan letsel tot gevolg hebben. Om het risico op letsel te verminderen, dient u zich aan de volgende veiligheidsinstructies te houden en altijd op het veiligheidssymbool te letten ⚠, dat **Voorzichtig**, **Waarschuwing** of **Gevaar** – 'instructie voor persoonlijke veiligheid' kan betekenen. **Niet-naleving van de instructie kan leiden tot lichamelijk of dodelijk letsel.**

Veilige bediening

Instructie

- Lees of raadpleeg de *Gebruikershandleiding* en ander instructiemateriaal zorgvuldig. Zorg ervoor dat u vertrouwd raakt met de bedieningsorganen en de veiligheidssymbolen en weet hoe u de machine moet gebruiken. Als de bestuurder(s) of de monteur(s) de informatie niet kan lezen of niet begrijpt, moet de eigenaar verklarende informatie bij het materiaal verstrekken.
- Laat kinderen of personen die de instructies niet kennen, nooit de machine gebruiken of onderhoudswerkzaamheden daaraan verrichten. Plaatselijke voorschriften kunnen nadere eisen stellen aan de leeftijd van degene die met de machine werkt.
- Houd iedereen weg uit het gebied waarin u de machine gebruikt, met name kinderen en huisdieren.
- Onthoud dat de bestuurder verantwoordelijk is voor ongevallen of schade aan andere personen of hun eigendommen.
- Het is niet toegestaan passagiers te vervoeren.
- Elke bestuurder en monteur moet ervoor zorgen dat hij of zij professionele en praktische instructie krijgt. De eigenaar is verantwoordelijk voor de instructie van de gebruikers. Bij een dergelijke instructie moet de nadruk liggen op:
  - zorgvuldigheid en concentratie bij het werken met tractorvoertuigen;
  - als de machine op een helling begint te glijden, kan dat niet met de rem worden gecorrigeerd. De belangrijkste oorzaken voor het verliezen van de controle zijn:
    - ◊ onvoldoende grip van de wielen, in het bijzonder op nat gras,
    - ◊ te snel rijden,
    - ◊ onjuist gebruik van de rem,
    - ◊ het type machine is niet geschikt voor het specifieke werk,

◊ zich onvoldoende bewust zijn van de specifieke omstandigheden van het terrein, met name op hellingen,

◊ onjuiste bevestiging en montage van contragewichten.

- De eigenaar/gebruiker is verantwoordelijk voor persoonlijke ongelukken of letsels en materiële schade, en hij kan zulke ongelukken en beschadigingen voorkomen.

Vóór ingebruikname

- Draag tijdens het werk altijd stevige schoenen met een gripvaste zool, een lange broek, een helm, een veiligheidsbril en gehoorbescherming. Lang haar, losse kleding of sieraden kunnen worden gegrepen door bewegende onderdelen. Draag geen schoenen met open tenen en loop niet op blote voeten.
- Inspecteer het terrein om vast te stellen welke accessoires en werktuigen nodig zijn om goed en veilig te werken. Gebruik alleen door de fabrikant goedgekeurde accessoires en werktuigen.
- Controleer of de dodemansknop, de veiligheidsschakelaars en de veiligheidsschermen zijn bevestigd en naar behoren werken. Gebruik de machine uitsluitend als deze naar behoren werkt.

Gebruiksaanwijzing

- Laat de motor nooit in een afgesloten ruimte lopen, omdat zich daar giftige koolmonoxidedampen en andere uitlaatgassen kunnen verzamelen.
- Werk uitsluitend bij daglicht of goed kunstlicht.
- Voordat u de motor probeert te starten, schakelen naar neutraal en de parkeerrem in werking stellen.
- Hou uw handen en voeten uit de buurt van draaiende onderdelen.
- Let goed op als u de machine gebruikt. U kunt op de volgende manieren voorkomen dat de machine omkiept of dat u de controle over de machine verliest:
  - Let op kuilen of andere verborgen gevaren.
  - Ga voorzichtig te werk als u op een steile helling werkt. Verminder uw snelheid als u een scherpe bocht maakt of draait op een helling.
  - Vermijd plotseling stoppen en starten. Zet de machine niet van de achteruit-stand in de vooruit-stand voordat de machine volledig tot stilstand is gekomen.
  - Voordat u achteruitrijdt, moet u achterom kijken om er zeker van te zijn dat er zich niemand achter de machine bevindt.
  - Let op het verkeer als u in de buurt van een weg werkt of deze oversteekt. Verleen altijd voorrang.
- Ga zorgvuldig te werk als u lasten sleept of zware werktuigen gebruikt.
  - Gebruik uitsluitend goedgekeurde trekstangbevestigingspunten.
  - Beperk de belasting tot wat u veilig kunt beheersen.
  - Maak geen scherpe bochten. Ga zorgvuldig te werk als u achteruitrijdt.
- Gebruik de machine nooit als schermen, afdekplaten of beveiligingsmiddelen zijn beschadigd of ontbreken. Zorg ervoor dat alle interlockschakelaars zijn aangebracht, correct zijn afgesteld en naar behoren werken.
- Verander de instellingen van de motor niet en voorkom overbelasting van de motor. De motor met te hoog toerental laten draaien kan de kans op lichamelijk letsel vergroten.
- Voordat u de bestuurdersplaats verlaat:
  - machine laten stoppen op een horizontaal oppervlak;
  - de bedieningsorganen in de neutraalstand zetten;
  - de parkeerrem in werking stellen;
  - motor afzetten en sleuteltje uit het contact nemen.
- Breng het werktuig naar de bovenste stand wanneer u de machine transporteert.
- Stop de motor in de volgende gevallen:
  - voordat u brandstof tankt;
  - voordat u de machine gaat controleren, reinigen of andere werkzaamheden gaat uitvoeren;
  - als u een vreemd voorwerp heeft geraakt of de machine abnormaal begint te trillen. Controleer de machine op beschadigingen en voer alle benodigde reparaties uit alvorens deze weer te starten en te gebruiken.
- Zet de gashendel terug terwijl de motor uitloopt.
- Breng het werktuig naar de bovenste stand voordat u achteruitrijdt.
- Kijk achterom en omlaag voordat u achteruitrijdt om er zeker van te zijn dat de weg vrij is.
- Verminder uw snelheid en wees voorzichtig als u een bocht maakt of wegen en voetpaden oversteekt.
- Gebruik de machine niet als u onder de invloed van alcohol of drugs bent.
- Bliksem kan ernstig of dodelijk letsel veroorzaken. Als u bliksem ziet of donder hoort in het gebied, gebruik de machine dan niet; ga schuilen.
- Wees voorzichtig als u de machine inlaadt op een aanhanger of een vrachtwagen of uitlaadt.
- Wees voorzichtig bij het naderen van blinde hoeken, struiken, bomen, en andere objecten die het zicht kunnen belemmeren.

Gebruik en onderhoud van de rolbeugel

- De rolbeugel is een volledige en doeltreffende veiligheidsvoorziening. Houd een opvouwbare rolbeugel in de opgeheven en vergrendelde stand en doe de veiligheidsgordel om als u de machine gebruikt.

- Klap de rolbeugel uitsluitend tijdelijk omlaag als dit absoluut noodzakelijk is. Draag de veiligheidsgordel niet als de rolbeugel omlaag geklapt is.
- Let op: er is geen omkantelbeveiliging als de rolbeugel omlaag is geklapt.
- Zorg ervoor dat u de veiligheidsgordel in een noodgeval snel kunt losmaken.
- Controleer het maaigebied en klap de rolbeugel nooit omlaag op golvend terrein, steile hellingen of in de buurt van aflopende waterkanten.
- Let op dat er voldoende ruimte boven de machine is (denk aan takken, deuropeningen, elektrische kabels) voordat u onder een object rijdt, en zorg ervoor dat u deze niet raakt.
- Houd de rolbeugel in deugdelijke staat door deze regelmatig grondig te controleren op beschadiging, en zorg dat alle bevestigingsmateriaal stevig is vastgedraaid.
- Een beschadigde rolbeugel dient vervangen te worden. Niet herstellen of wijzigen.
- Verwijder de rolbeugel **niet**.
- Eventuele veranderingen aan een rolbeugel moeten worden goedgekeurd door de fabrikant.

Veilig omgaan met brandstof

- Om letsel en schade te voorkomen dient u bijzonder voorzichtig te zijn bij de omgang met benzine. Benzine is bijzonder brandbaar en de damp ervan is explosief.
- Doof alle sigaretten, sigaren, pijpen en andere ontstekingsbronnen.
- Gebruik uitsluitend een goedgekeurd vat of blik voor de brandstof.
- Verwijder nooit de dop van de brandstoftank en vul nooit brandstof bij terwijl de motor loopt.
- Laat de motor afkoelen voordat u brandstof bijvult.
- U mag de brandstoftank nooit binnenshuis bijvullen.
- Sla de machine en de brandstofhouder nooit op op plaatsen waar open vlammen, vonken of waakvlammen (b.v. van een boiler of andere toestellen) aanwezig kunnen zijn.
- Vul vaten nooit in een voertuig of vrachtwagen of op een oplegger met plastic afdekking. Zet benzinevaten altijd op de grond en uit de buurt van de machine vóór u de tank bijvult.
- Laad de machine uit de vrachtwagen of van de aanhanger en vul de tank pas als de machine op de grond staat. Als dit niet mogelijk is, is het beter dergelijke machines bij te vullen uit een draagbaar vat dan met behulp van een brandstofpistool.
- Houd het vulpistool in contact met de rand van de benzinetank of het vat tot het tanken voltooid is.
- Vergrendel het vulpistool niet in de open stand.
- Kleed u onmiddellijk om als er brandstof wordt gemorst op uw kleding.
- Doe de brandstoftank nooit te vol. Plaats de brandstoftankdop en draai deze goed aan.

Onderhoud en opslag

- Draai alle moeren, bouten en schroeven regelmatig strak aan, zodat de machine steeds veilig in gebruik is.
- Als er zich brandstof in de tank bevindt, mag u de machine niet opslaan in een afgesloten ruimte waar brandstofdampen in contact met open vuur of vonken kunnen komen.
- Laat de motor afkoelen voordat u de machine in een afgesloten ruimte stalt.
- Houd de motor, geluiddemper, accubehuizing en de brandstofopslagplaats vrij van gras en bladeren en overtollig vet om brandgevaar te verminderen.
- Zorg ervoor dat alle onderdelen in goede staat verkeren en alle bevestigingselementen en hydraulische aansluitingen stevig vastzitten. Vervang versleten of beschadigde onderdelen en stickers.
- Als het nodig is de brandstoftank af te tappen, doe dit dan buiten.
- Wees voorzichtig als u de machine afstelt, teneinde te voorkomen dat uw vingers bekneld raken tussen bewegende en vaste onderdelen van de machine.
- Schakel de aandrijvingen uit, laat het werktuig zakken, stel de parkeerrem in werking, zet de motor af en haal het sleuteltje uit het contact. Wacht totdat alle bewegende delen tot stilstand zijn gekomen voordat u de machine afstelt, reinigt of repareert.
- Plaats onderdelen op kriksteunen indien dit nodig is.
- Haal voorzichtig de druk van onderdelen met opgeslagen energie.
- Maak de accukabels los en verwijder de bougies voordat u reparatiewerkzaamheden gaat verrichten. Maak eerst de minpool van de accu los en daarna de pluspool. Bevestig eerst de pluspool van de accu en daarna de minpool.
- Houd uw handen en voeten uit de buurt van bewegende onderdelen. Stel indien mogelijk de machine niet af terwijl de motor loopt.
- Laad de accu op in een open, goed geventileerde ruimte, uit de buurt van vonken en open vuur. Haal de oplader uit het stopcontact voordat u deze aansluit op of losmaakt van de accu. Draag beschermende kleding en gebruik geïsoleerd gereedschap.
- Zorg ervoor dat alle aansluitstukken van de hydraulische leidingen vastzitten en alle hydraulische slangen en leidingen in goede staat verkeren voordat u druk zet op het hydraulische systeem.
- Houd lichaam en handen uit de buurt van kleine lekgaten of spuitmonden waaruit onder hoge druk hydraulische

vloeistof ontsnapt. U kunt lekken in het hydraulische systeem opsporen met behulp van karton of papier. Doe dit niet met uw handen. Hydraulische vloeistof die onder druk ontsnapt, kan voldoende kracht hebben om door de huid heen te dringen, en letsel veroorzaken. Waarschuw onmiddellijk een arts als er hydraulische vloeistof is geïnjecteerd in de huid.

- Voordat u het hydraulische systeem loskoppelt of er werkzaamheden aan verricht, moet u alle druk van het systeem laten. Dit doet u door de motor af te zetten en het werktuig neer te laten op de grond.
- Controleer regelmatig of de brandstofleidingen goed vastzitten en slijtage vertonen. Indien nodig moet u ze vastzetten of repareren.
- Als de motor moet lopen om onderhouds- of afstelwerkzaamheden uit te voeren, moet u uw kleding, handen, voeten en andere lichaamsdelen uit de buurt van de werktuigen en bewegende delen, met name het rooster op de zijkant van de motor, houden. Houd iedereen op afstand.
- Ten behoeve van de veiligheid en een nauwkeurige afstelling moet u het maximale motortoerental door een erkende Toro-dealer laten controleren met een toerenteller.
- De garantie kan komen te vervallen als werktuigen worden gebruikt die niet zijn goedgekeurd.
- Indien belangrijke reparaties nodig zijn of hulp is vereist, moet u contact opnemen met een erkende Toro-dealer.
- Originele onderdelen van Toro zijn de beste waarborg van uw investering en van het optimale prestatievermogen van uw maaimachine. Toro levert vervangonderdelen die precies voldoen aan de fabricagespecificaties van uw machine: betrouwbaarheid gegarandeerd. Eis daarom originele Toro-onderdelen voor een zorgeloos gebruik.

De machine transporteren

- Wees voorzichtig als u de machine inlaadt op een aanhanger of een vrachtwagen of uitlaadt.
- Gebruik oprijplaten over de volledige breedte om de machine op een aanhangwagen of in een vrachtwagen te laden.
- Zet de machine goed vast met spanbanden, kettingen, kabels of touwen. Zowel de voorste als de achterste spanband moet naar beneden en naar de buitenkant van de machine lopen.

Geluidsniveau

Deze machine heeft een gegarandeerd geluidsniveau van 99 dBA, met een onzekerheidswaarde (K) van 1 dBA.

Het geluidsniveau is vastgesteld volgens de procedures in ISO 11094.

Geluidsdruk

Deze machine oefent een geluidsdruk van 88 dBA uit op het gehoor van de bestuurder (met een onzekerheidswaarde (K) van 1 dBA.

De geluidsdruk is vastgesteld volgens de procedures in EN ISO 11201.

Draag gehoorbescherming.

Trillingsniveau

Hand-arm

Gemeten trillingsniveau voor de rechterhand = 1,1 m/s^2

Gemeten trillingsniveau voor de linkerhand = 0,9 m/s^2

Onzekerheidswaarde (K) = 0,6 m/s^2

De gemeten waarden zijn bepaald volgens de procedures in EN 1032.

Gehele lichaam

Gemeten trillingsniveau = 0,39 m/s^2

Onzekerheidswaarde (K) = 0,2 m/s^2

De gemeten waarden zijn bepaald volgens de procedures in EN 1032.

Veiligheids- en instructiestickers

Veiligheidsstickers en veiligheidsinstructies zijn gemakkelijk zichtbaar voor de bestuurder en bevinden zich bij plaatsen waar gevaar kan ontstaan. Vervang alle beschadigde of verdwenen stickers.

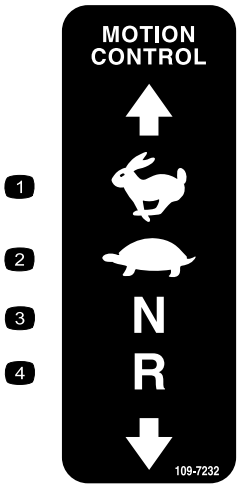

109-7232

1. Snel
2. Langzaam
3. Neutraalstand
4. Achteruit

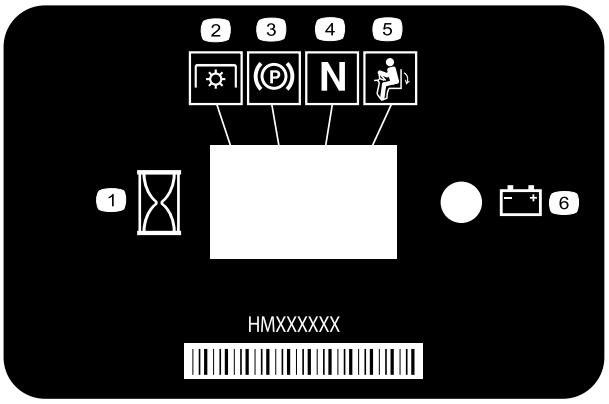

116-5610

1. Urenteller
2. Aftakas
3. Parkeerrem
4. Neutraalstand
5. Dodemansknop
6. Accu

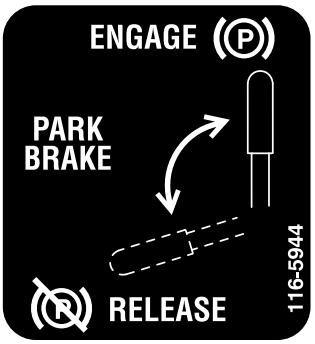

116-5944

CALIFORNIA SPARK ARRESTER WARNING
Operation of this equipment may create sparks that can start fires around dry vegetation. A spark arrester may be required. The operator should contact local fire agencies for laws or regulations relating to fire prevention requirements. 117-2718

117–2718

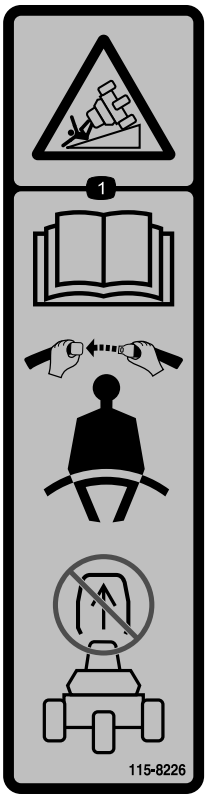

115-8226

1. Kantelgevaar – lees de *Gebruikershandleiding*; gebruik altijd een veiligheidsgordel tijdens het werk en verwijder de kantelbeugel niet.

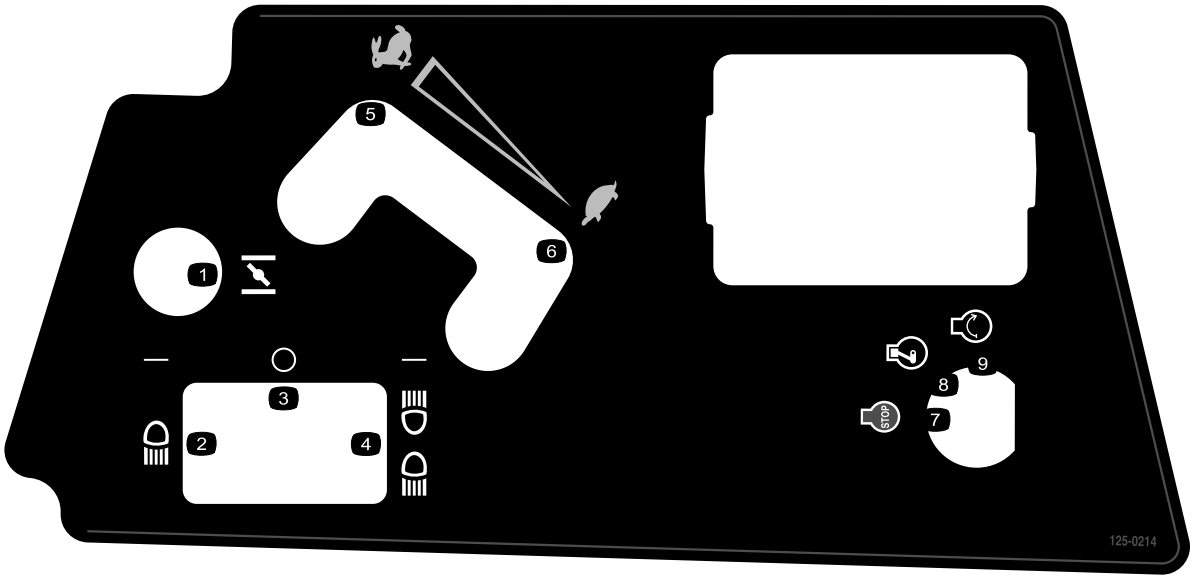

125-0214

1. Choke
2. Koplamp
3. Uit
4. Koplamp en achterlicht
5. Snel
6. Langzaam
7. Motor – Afzetten
8. Motor – Lopen
9. Motor – Starten

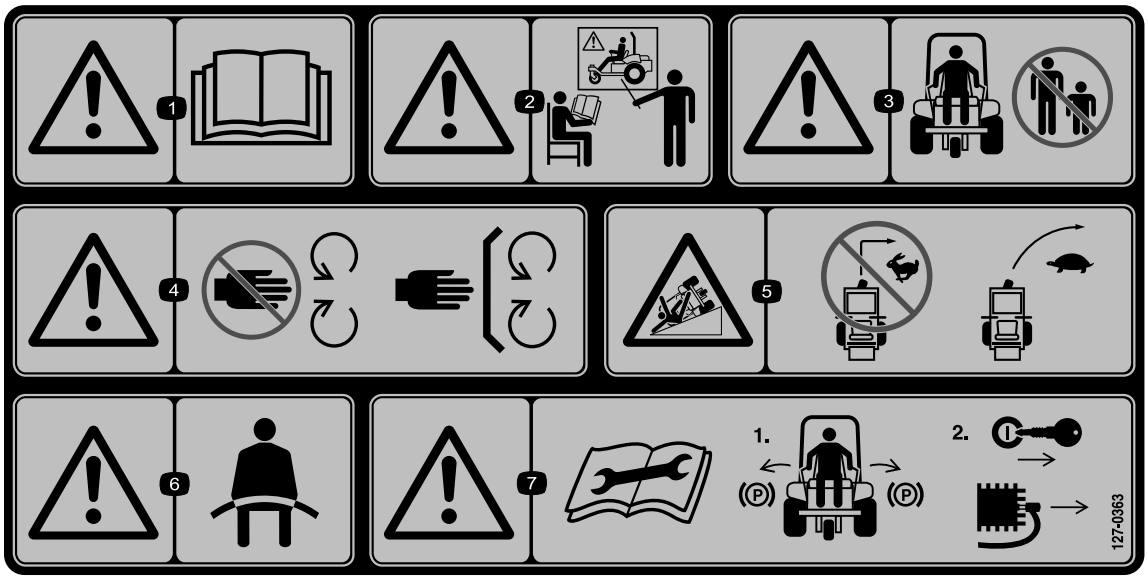

127-0363

1. Waarschuwing – Lees de *Gebruikershandleiding*.
2. Waarschuwing – Gebruik de machine uitsluitend als u hiervoor opgeleid bent.
3. Waarschuwing – Houd omstanders op een afstand.
4. Waarschuwing – Blijf op afstand van bewegende delen; zorg dat alle beschermende delen op hun plaats zijn.
5. Kantelgevaar, hellingen – Geen bochten nemen met hoge snelheid; vertraag en draai gelijkmatig.
6. Waarschuwing – Draag een veiligheidsgordel.
7. Waarschuwing – Lees de *Gebruikershandleiding* voordat u onderhoud uitvoert; 1) Schakel de parkeerremmen in, 2) Neem het sleuteltje uit het contact en koppel de kabel los van de bougie.

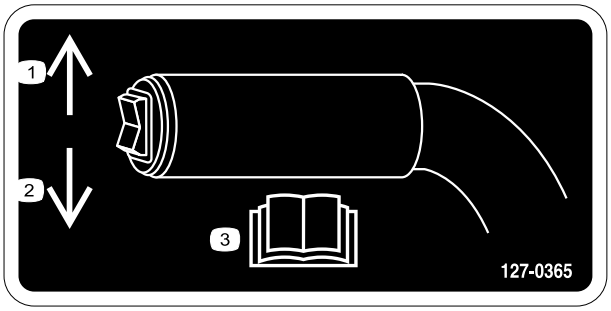

127-0365

1. Naar boven drukken om het werktuig omhoog te brengen.
2. Naar beneden drukken om het werktuig te laten zakken.
3. Lees de *Gebruikershandleiding*.

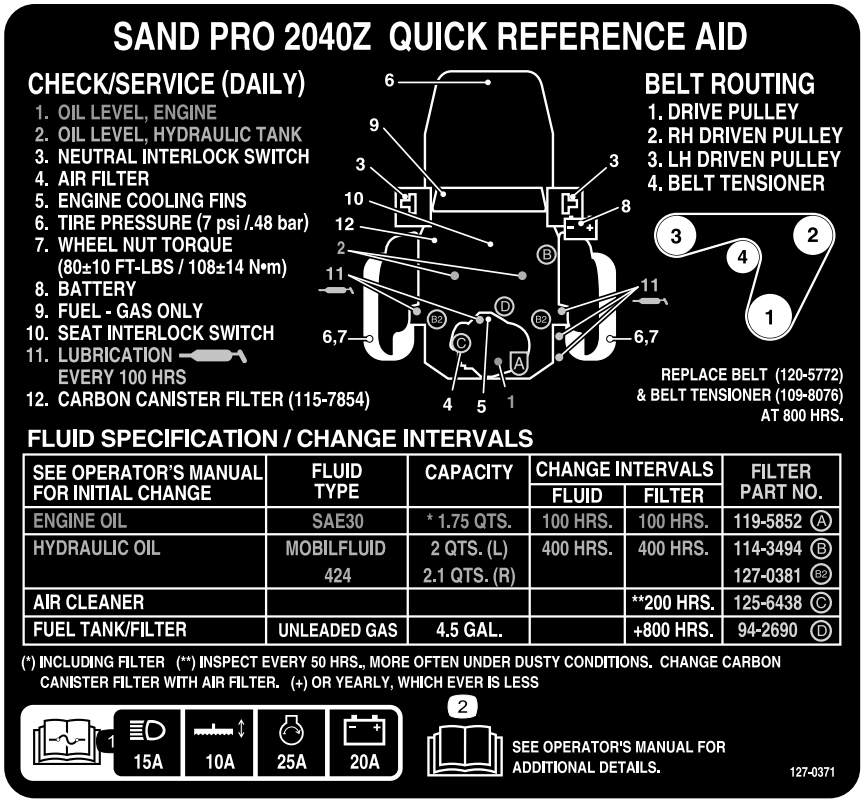

127-0371

1. Lees de *Gebruikershandleiding* voor informatie over de zekeringen – koplampen 15 A; werktuig 10 A; motorstarter 25 A; accu 20 A.
2. Lees de *Gebruikershandleiding*.

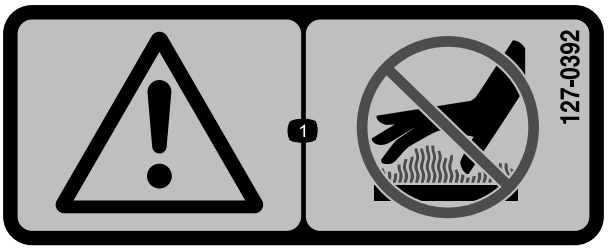

127-0392

1. Waarschuwing – Blijf uit de buurt van hete oppervlakken.

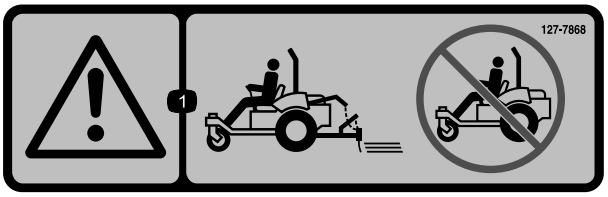

127-7868

1. Waarschuwing – Gebruik de machine niet zonder het werktuig.

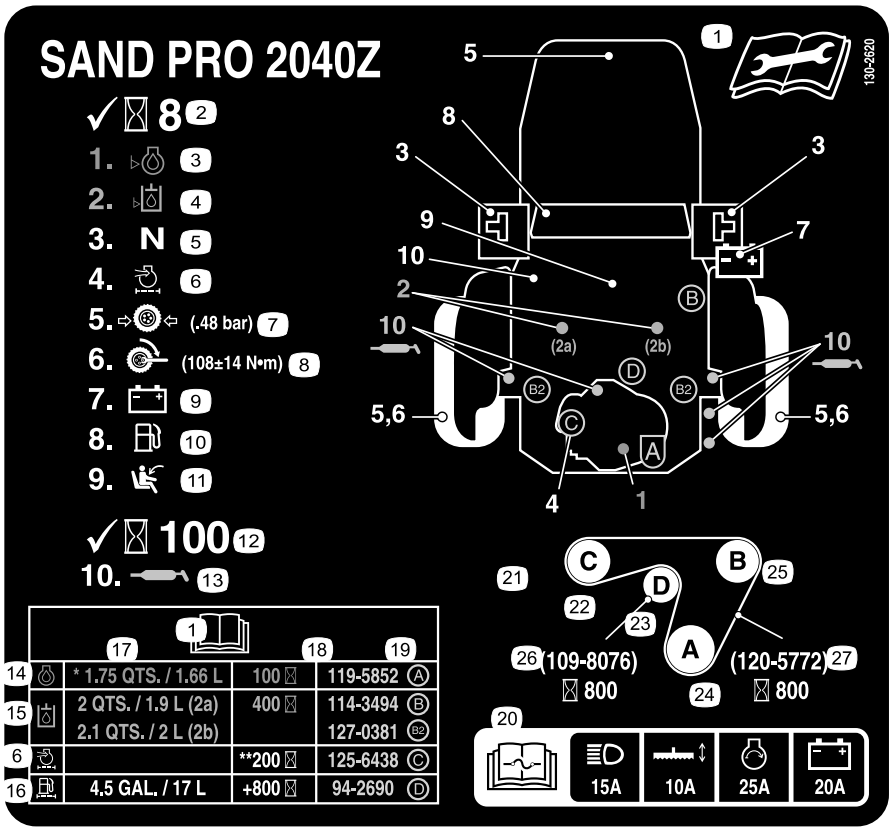

130-2620

Uitsluitend CE

1. Lees de *Gebruikershandleiding* voor onderhoudsinformatie.
2. Controleer om de 8 bedrijfsuren.
3. Oliepeil – motor
4. Oliepeil – hydraulisch reservoir
5. Interlockschakelaar van neutraalstand
6. Luchtfilter
7. Bandendruk (0,48 bar)
8. Torsie van wielmoer (61 tot 75 Nm)
9. Accu
10. Brandstof – uitsluitend benzine
11. Interlockschakelaar stoel
12. Controleer om de 100 bedrijfsuren.
13. Smering
14. Motorolie
15. Hydraulische vloeistof
16. Brandstoftank/filter
17. Inhoud
18. Onderhoudsinterval
19. Onderdeelnummer filter
20. Lees de *Gebruikershandleiding* voor informatie over de zekeringen – koplampen 15 A; werktuig 10 A; motorstarter 25 A; accu 20 A.
21. Geleiding van drijfriem
22. Aangedreven poelie links
23. Riemspanner
24. Aandrijfpoelie
25. Aangedreven poelie rechts
26. Riemspanner – onderdeelnummer (om de 800 bedrijfsuren vervangen)
27. Riem – onderdeelnummer (om de 800 bedrijfsuren vervangen)

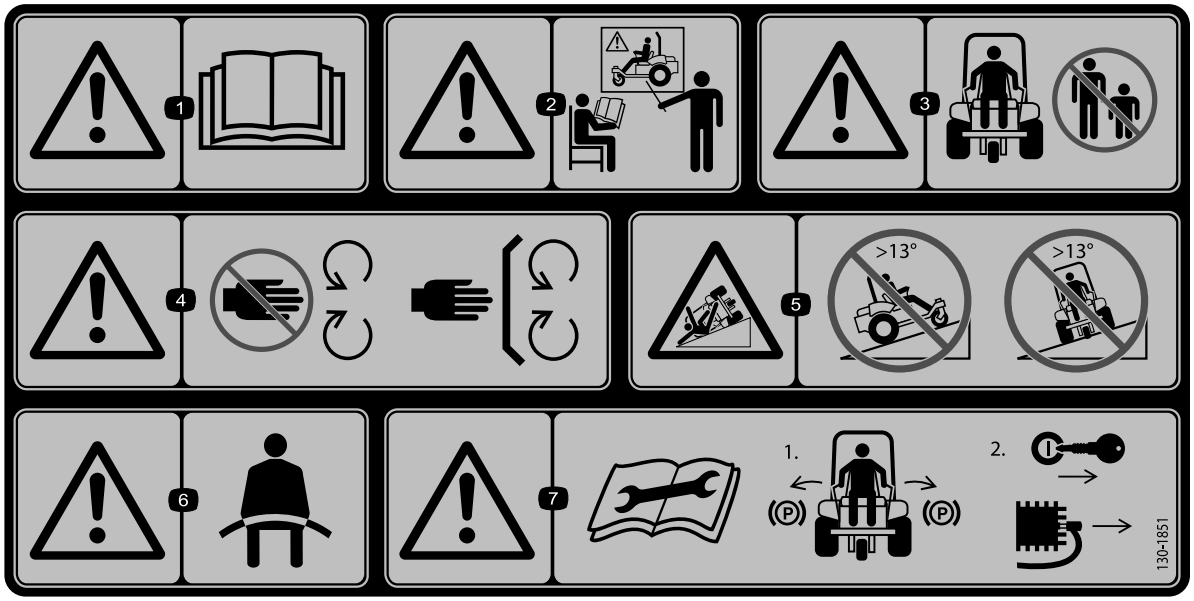

130-1851

Uitsluitend CE

1. Waarschuwing – lees de *Gebruikershandleiding*.
2. Waarschuwing – Gebruik de machine uitsluitend als u hiervoor opgeleid bent.
3. Waarschuwing – Houd omstanders uit de buurt van de machine.
4. Waarschuwing – Blijf op afstand van bewegende delen; zorg dat alle beschermende delen op hun plaats zijn.
5. Machine kan kantelen – Rij niet op hellingen van meer dan 13°; rij niet dwars op hellingen van meer dan 13°.
6. Waarschuwing – Draag een veiligheidsgordel.
7. Waarschuwing – Lees de *Gebruikershandleiding* voordat u onderhoud uitvoert; 1) Schakel de parkeerrem in, 2) Neem het sleuteltje uit het contact en koppel de kabel los van de bougie.

Symbolen op accu

Sommige of alle symbolen staan op de accu

1. Risico van explosie
2. Geen vonken of vuur en niet roken.
3. Risico van bijtende vloeistof/chemische brandwonden
4. Draag oogbescherming.
5. Lees de *Gebruikershandleiding.*
6. Houd omstanders op veilige afstand van de accu.
7. Draag oogbescherming; explosieve gassen kunnen blindheid en ander letsel veroorzaken.
8. Accuzuur kan blindheid of ernstige brandwonden veroorzaken.
9. Ogen direct met water spoelen en snel arts raadplegen.
10. Bevat lood; niet weggooien.

Montage

Losse onderdelen

Gebruik onderstaande lijst om te controleren of alle onderdelen zijn geleverd.

Procedure	Omschrijving	Hoeveel-heid	Gebruik
1	Geen onderdelen vereist	–	De verzendingsplaat verwijderen.
2	Werktuig en bijbehorende onderdelen (afzonderlijk verkrijgbaar)	–	Een werktuig bevestigen.
3	Voorgewichten (vereiste aantal voor uw werktuig)	–	De voorgewichten monteren.
4	Bout (5/16 x 3/4 inch) Moer (5/16 inch)	1 2	De accu aansluiten (uitsluitend model 08706TC).
5	Waarschuwingssticker (130-1851)	1	De CE-waarschuwingssticker indien nodig aanbrengen (alleen model 08706TC).
6	Onderhoudssticker (130-2620)	1	De CE-onderhoudssticker indien nodig aanbrengen (alleen model 08706TC).
7	Rolbeugel Bout Flensborgmoer Veerring Beugel	1 4 4 4 2	De rolbeugel monteren (uitsluitend model 08706TC).

Instructiemateriaal en aanvullende onderdelen

Omschrijving	Hoeveel-heid	Gebruik
Gebruikershandleiding Gebruikershandleiding van de motor Instructiemateriaal voor gebruiker Controlelijst voor levering	1 1 1 1	Lees de lijst voordat u de machine gebruikt.
Onderdelencatalogus	1	Gebruik de catalogus om onderdelen te bestellen.
Conformiteitscertificaat	1	Het certificaat geeft aan dat de machine voldoet aan de CE-voorschriften.
Sleuteltje	2	De motor starten.

Opmerking: Bepaal vanuit de normale bedieningspositie de linker- en rechterzijde van de machine.

Opmerking: Verwijder de transportbeugels en bevestigingen en gooi deze weg.

1

De verzendingsplaat verwijderen

Geen onderdelen vereist

Procedure

Voordat u een werktuig kunt monteren op de machine, moet u de verzendingsplaat verwijderen.

1. Verwijder de moeren, bouten en ringen waarmee de verzendingsplaat aan de achterkant van de machine is bevestigd (Figuur 3).

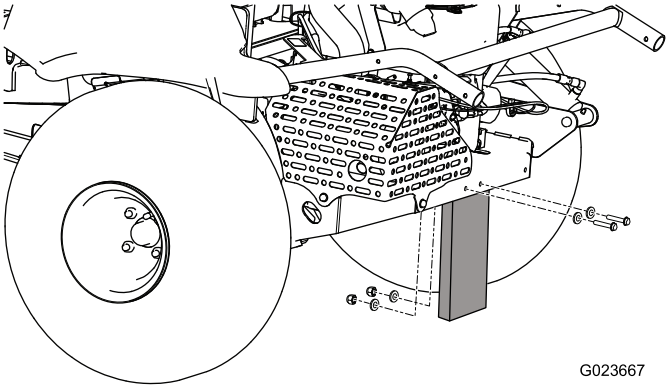

Figuur 3

2. Gooi het bevestigingsmateriaal en de verzendingsplaat weg.

2

Een werktuig bevestigen

Benodigde onderdelen voor deze stap:

–	Werktuig en bijbehorende onderdelen (afzonderlijk verkrijgbaar)

Procedure

⚠ WAARSCHUWING

Als u de machine verplaatst zonder werktuig, kan ze kantelen en materiële schade of fysiek letsel veroorzaken.

Rij alleen met de machine als er een goedgekeurd werktuig gemonteerd is.

Raadpleeg de *Montage-instructies* van het werktuig voor bijkomende informatie.

3

De voorgewichten monteren

Benodigde onderdelen voor deze stap:

–	Voorgewichten (vereiste aantal voor uw werktuig)

Procedure

Deze machine werd ontworpen in overeenstemming met B71.4-2012 van het ANSI (American National Standards Institute). Als u werktuigen op de machine monteert, moet u – zoals vermeld – echter bijkomend gewicht aanbrengen op de machine om aan de normen te voldoen.

Gebruik de onderstaande tabel om te bepalen hoeveel gewichten moeten worden toegevoegd. De machine wordt geleverd met 4 gewichten. Elk werktuig wordt met de vereiste bijkomende gewichten geleverd, indien er gewichten nodig zijn.

Werktuig	Aantal vereiste gewichten
Hark met flexibele tanden	4
Hark met flexibele tanden en egalisatieborstel	6
Sleephark	6
Sleephark met egalisatie-sleepmat	8

Zie De gewichten monteren en verwijderen (bladz. 22).

4

De accu aansluiten

Uitsluitend model 08706TC

Benodigde onderdelen voor deze stap:

1	Bout (5/16 x 3/4 inch)
2	Moer (5/16 inch)

Procedure

1. Snij de kabelbinder waarmee de accukabels aan het frame zijn bevestigd los, en gooi de kabelbinder weg (Figuur 4).

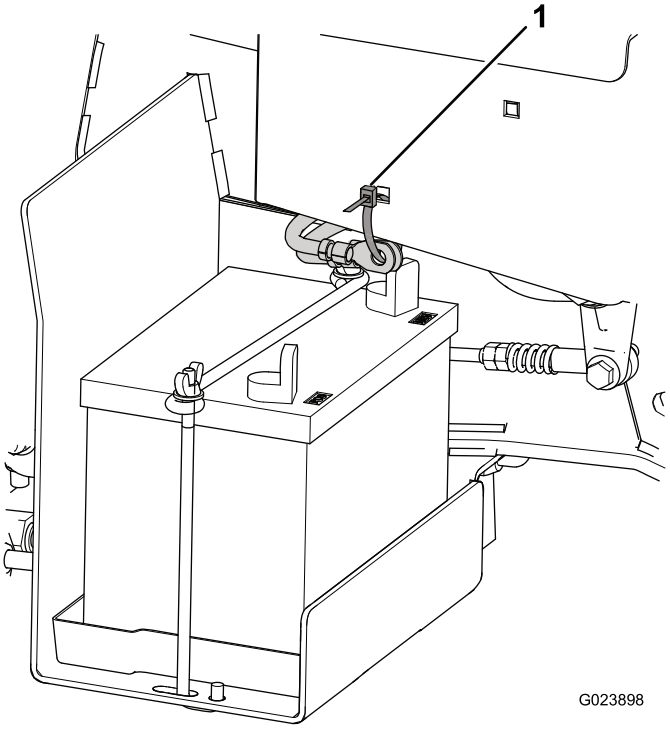

Figuur 4

1. Kabelbinder

2. Verwijder de rode plastic kap van de pluspool van de accu (Figuur 5).

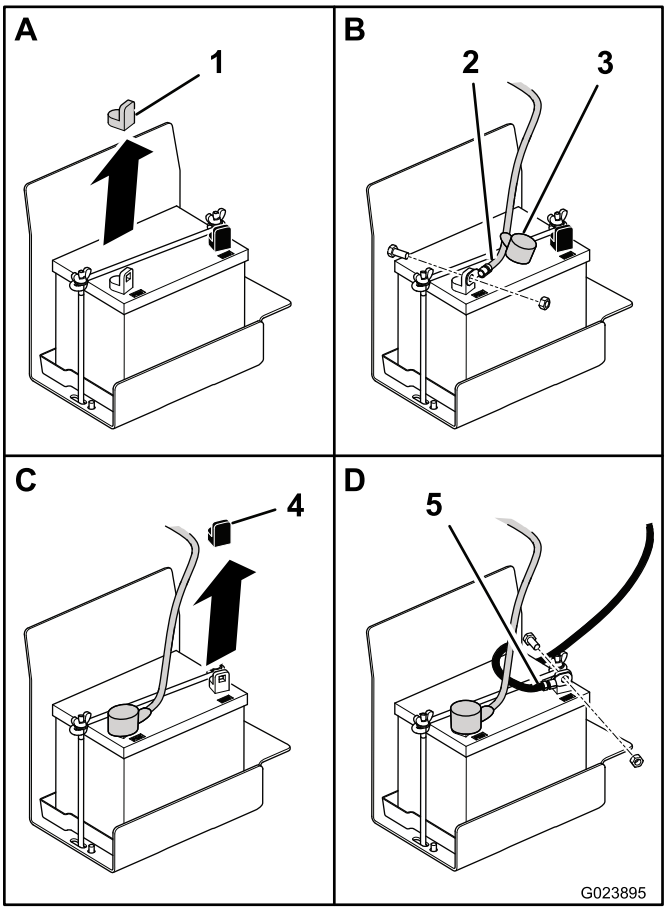

Figuur 5

1. Rode kap
2. Pluskabel
3. Beschermkapje
4. Zwarte kap
5. Minkabel

3. Schuif de rode kap weg van het uiteinde van de positieve accukabel en gebruik een bout (5/16 x 3/4 inch) en een moer (5/16 inch) om de pluskabel aan de pluspool van de accu te koppelen.
4. Schuif de rode kap over de pool en het bevestigingsmateriaal.
5. Verwijder de zwarte plastic kap van de minpool van de accu.
6. Gebruik een bout (5/16 x 3/4 inch) en een moer (5/16 inch) om de minkabel aan te koppelen op de minpool van de accu.

5

De CE-waarschuwingssticker aanbrengen

Uitsluitend model 08706TC

Benodigde onderdelen voor deze stap:

1	Waarschuwingssticker (130-1851)

Procedure

Als deze machine aan de CE-normen moet voldoen (Europa), dient u de CE-waarschuwingssticker (130-1851) aan te brengen over de aanwezige waarschuwingssticker (127-0363).

6

De CE-onderhoudssticker aanbrengen

Uitsluitend model 08706TC

Benodigde onderdelen voor deze stap:

1	Onderhoudssticker (130-2620)

Procedure

Als deze machine aan de CE-normen moet voldoen (Europa), dient u de CE-onderhoudssticker (130-2620) aan te brengen over de aanwezige onderhoudssticker (127-0371).

7

De rolbeugel monteren

Uitsluitend model 08706TC

Benodigde onderdelen voor deze stap:

1	Rolbeugel
4	Bout
4	Flensborgmoer
4	Veerring
2	Beugel

Procedure

Voor model 08706TC monteert u de rolbeugel als volgt:

Opmerking: Model 08706 is standaard uitgerust met de rolbeugel.

1. Verwijder de rolbeugel uit de transportverpakking.
2. Plaats de rolbeugel op de machine; zie Figuur 6.

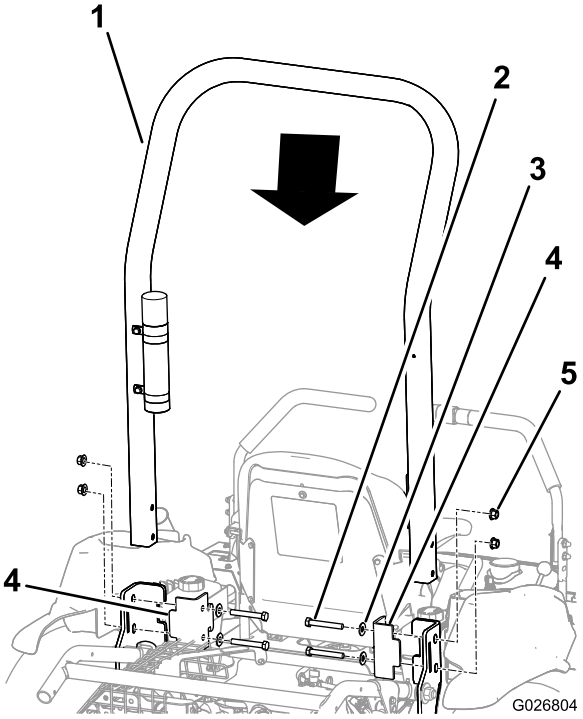

Figuur 6

1. Rolbeugel
2. Bout (4)
3. Veerring (4)
4. Beugel (2)
5. Flensborgmoer (4)

3. Monteer de beugels op het frame van de machine.

Belangrijk: Zorg dat de gaskabel en de chokekabel niet in de weg zitten: anders kunnen ze geplet worden door de rolbeugel of een beugel.

4. Plaats de gaten in de beugels, de rolbeugel en het frame op één lijn.
5. Breng een bout met een veerring aan door de gaten.

Belangrijk: Plaats de veerringen zo dat de ronde zijde naar de kop van de bout gericht is; zie Figuur 7.

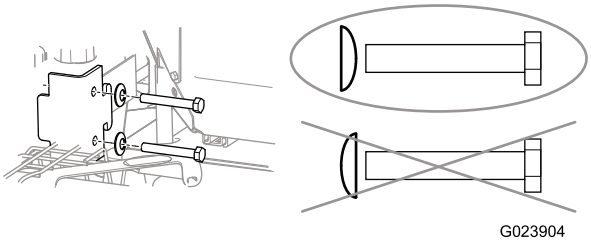

Figuur 7

6. Breng een flensborgmoer aan op de bouten, en draai deze aan tot 102 Nm.

Algemeen overzicht van de machine

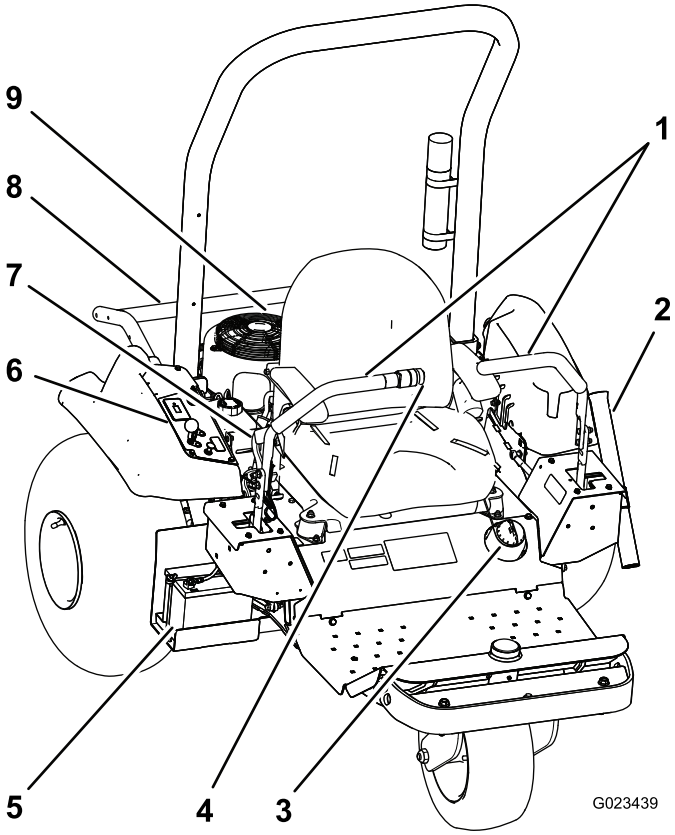

Figuur 8

1. Bedieningshendels
2. Harkbuis
3. Dop van brandstoftank
4. Werktuigschakelaar
5. Accu
6. Schakelbord
7. Parkeerrem
8. Hefsysteem van werktuig
9. Motor

Bedieningsorganen

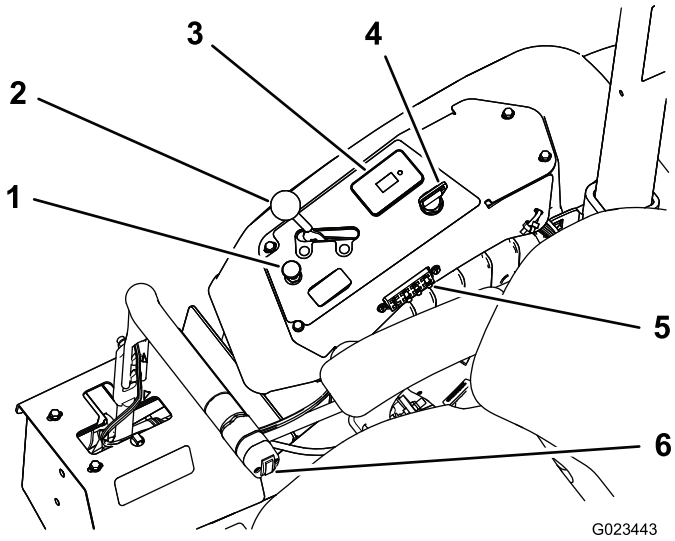

Figuur 9

1. Chokeknop
2. Gashendel
3. Urenteller; vergrendelingsdisplay
4. Contactschakelaar
5. Zekeringen
6. Werktuigschakelaar

Bedieningshendels

Gebruik de bedieningshendels (Figuur 8) om de machine naar voren, naar achteren en naar links en rechts te rijden.

Contactschakelaar

De contactschakelaar (Figuur 9), waarmee u de motor start en afzet, heeft 3 standen: Uit, Lopen en Start. Draai het sleuteltje naar rechts op Start om het voertuig te starten. Laat het sleuteltje los zodra de motor start. Het sleuteltje gaat automatisch naar de stand Lopen. Om de motor af te zetten, draait u het sleuteltje linksom naar de stand Uit.

Chokehendel

Om een koude motor te starten, sluit u de choke van de carburator door de chokehendel (Figuur 9) omhoog te trekken naar de gesloten stand. Nadat de motor is gestart, kunt u met behulp van de choke de motor regelmatig laten lopen. Zodra dit mogelijk is, opent u de choke door de bediening naar beneden te drukken in de geopende stand.

Opmerking: Als de motor warm is, hoeft de choke niet of nauwelijks te worden gebruikt.

Gashendel

Met de gashendel (Figuur 9) regelt u het motortoerental. U verhoogt het motortoerental door de gashendel naar Snel te bewegen. U verlaagt het motortoerental door de gashendel naar achteren in de stand Langzaam te zetten.

Opmerking: Het is niet mogelijk om met de gashendel de motor uit te schakelen.

Werktuigschakelaar

Om het werktuig omhoog te brengen, drukt u op de bovenkant van de werktuigschakelaar (Figuur 10); om het werktuig te laten zakken, drukt u op de onderkant van de werktuigschakelaar.

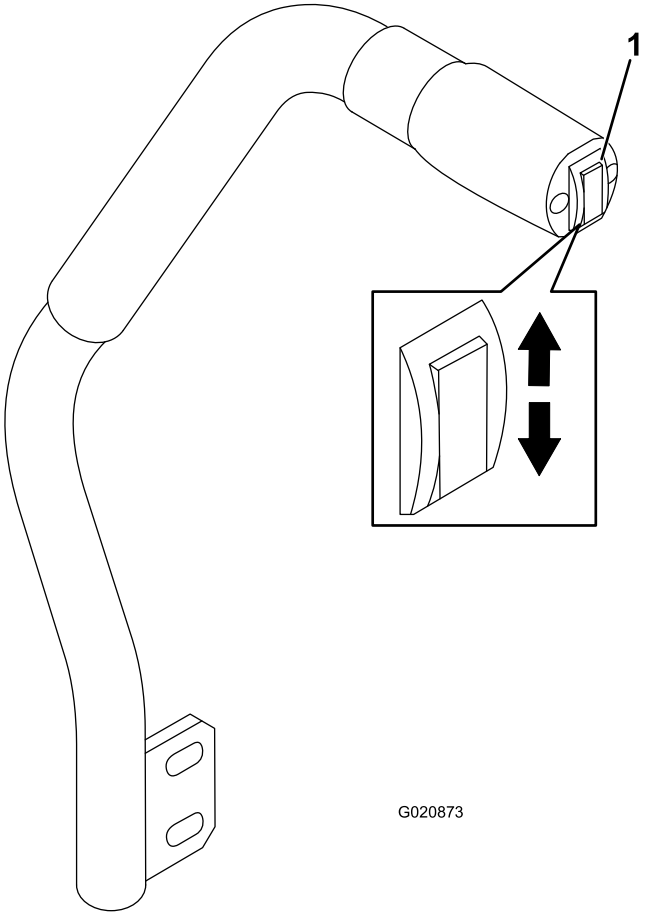

Figuur 10

1. Werktuigschakelaar

Opmerking: De machine heeft een dubbelwerkende hefcilinder. Voor bepaalde werkomstandigheden kunt u tegendruk uitoefenen op het werktuig.

Parkeerrem

Om de parkeerrem in werking te stellen (Figuur 8), moet u de hendel van de parkeerrem naar achteren trekken. Om de parkeerrem vrij te zetten, moet u de hendel naar voren duwen.

Urenteller

De urenteller (Figuur 9) toont het aantal uren dat de machine in bedrijf is geweest. De urenteller gaat lopen zodra de contactschakelaar in de stand Aan staat.

Een optionele draadloze urenteller is verkrijgbaar bij uw erkende Toro-verdeler. Raadpleeg Een draadloze urenteller monteren (bladz. 33) voor de montage ervan.

Instelhendel bestuurdersstoel

Ga op de stoel zitten en beweeg de hendel voor de stoel (Figuur 11) naar links. U kunt de stoel nu naar de gewenste positie schuiven. Laat de hendel los om de stoel in zijn stand te vergrendelen.

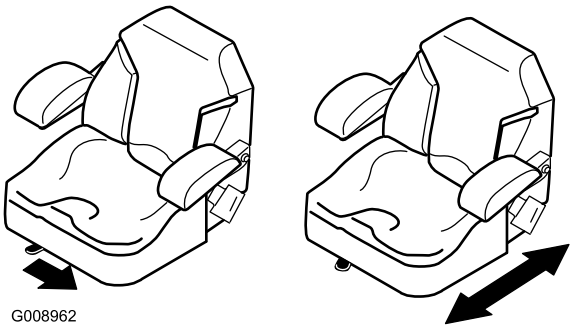

Figuur 11

Specificaties

Opmerking: Specificaties en ontwerp kunnen zonder voorafgaande kennisgeving worden gewijzigd.

	Alleen machine	Met flexibele tandhark	Met sleephark	Met sleephark en egalisatiesleepmat
Gewicht	399 kg*	417 kg**	439 kg**	445 kg**
Breedte	147 cm	213 cm	182 cm	198 cm
Lengte	186 cm	226 cm	215 cm	297 cm
Hoogte	185 cm			
Wielbasis	147 cm			

* met 4 gewichten, een lege brandstoftank en zonder bestuurder

** met het werktuig en de gewichten, met lege brandstoftank en zonder bestuurder

Toebehoren/accessoires

Er is een aantal goedgekeurde Toro werktuigen en accessoires verkrijgbaar om de mogelijkheden van de machine uit te breiden. Neem contact op met een erkende servicedealer of verdeler of ga naar www.Toro.com voor een lijst van alle goedgekeurde werktuigen en accessoires.

Originele onderdelen van Toro zijn de beste waarborg van uw investering en van het optimale prestatievermogen van uw maaimachine. Om de betrouwbaarheid te verzekeren levert Toro reserveonderdelen die volledig voldoen aan de technische specificaties van onze machines. Eis daarom originele Toro-onderdelen voor een zorgeloos gebruik.

Gebruiksaanwijzing

Opmerking: Bepaal vanuit de normale bedieningspositie de linker- en rechterzijde van de machine.

Veiligheid staat voorop

Lees aandachtig alle veiligheidsinstructies en -symbolen in het hoofdstuk Veilige bediening. Met behulp van deze informatie kunt u voorkomen dat omstanders of uzelf letsel oplopen.

⚠ GEVAAR

Als u maait op nat gras of een steile helling, bestaat de kans dat de wielen slippen en u de controle over de machine verliest.

Wielen die over randen heen komen, kunnen tot gevolg hebben dat de machine omkantelt, hetgeen ernstig of dodelijk letsel dan wel verdrinking kan veroorzaken.

Lees de instructies voor de omkantelbeveiliging en de waarschuwingen door en neem deze in acht.

Om te voorkomen dat u de controle over de machine verliest en deze omkantelt, moet u de volgende richtlijnen in acht nemen:

- **Maai niet in de buurt van steile hellingen of water.**
- **Verminder uw snelheid en wees uiterst voorzichtig op hellingen.**
- **Verander niet plotseling de rijrichting of de snelheid van de machine.**

⚠ VOORZICHTIG

Deze machine stelt de gebruiker bloot aan geluidsniveaus die bij langdurige blootstelling kunnen leiden tot gehoorbeschadiging.

Draag gehoorbescherming als u deze machine gebruikt.

Wij adviseren u beschermende uitrusting te gebruiken, zoals een veiligheidsbril, gehoorbescherming, handschoenen, veiligheidsschoenen en een helm.

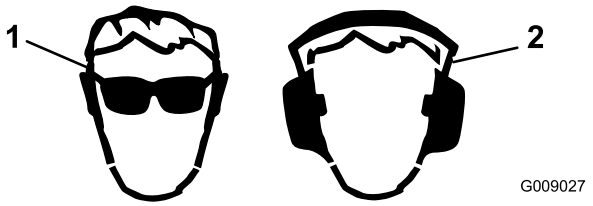

Figuur 12

1. Draag een veiligheidsbril.
2. Draag gehoorbescherming.

De gewichten monteren en verwijderen

De machine voldoet op het moment van productie aan de norm ANSI B71.4-2012. Als de volgende werktuigen op de machine worden gemonteerd, moet echter extra gewicht worden geplaatst om te voldoen aan de normen. Gebruik de onderstaande tabel om te bepalen hoeveel gewichten moeten worden toegevoegd. De machine wordt geleverd met 4 gewichten. Elk werktuig wordt met de vereiste bijkomende gewichten geleverd, indien er gewichten nodig zijn.

Werktuig	Aantal vereiste gewichten
Hark met flexibele tanden	4
Hark met flexibele tanden en egalisatieborstel	6
Sleephark	6
Sleephark met egalisatie-sleepmat	8

1. Verwijder de 2 bouten en 2 moeren waarmee de oude gewichten aan de voorkant van de machine zijn bevestigd (Figuur 13).

   Opmerking: Als de machine uitgerust is met de lichtenset, moet u de moer en de bout verwijderen waarmee het voorlicht bevestigd is aan de machine. Bewaar alle onderdelen; raadpleeg de *Montage-instructies van de lichtenset*.

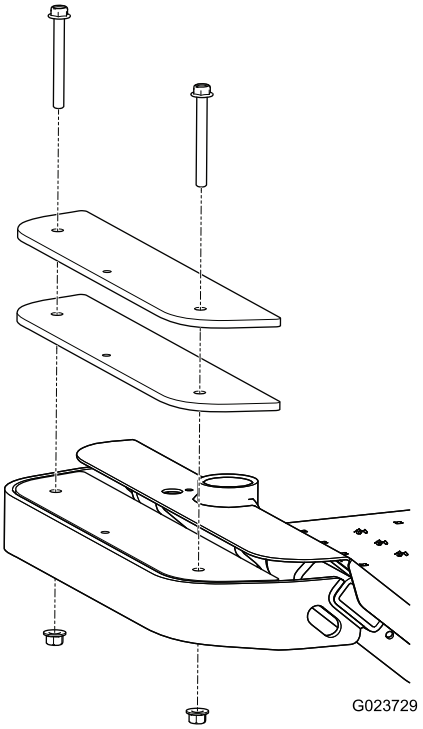

Figuur 13

2. Verwijder of monteer gewichten zoals vereist.
3. Zet de gewichten vast met de 2 bouten en 2 moeren.

- Voor de meeste werktuigen gebruikt u de bestaande bouten.
- De egalisatiesleepmat wordt geleverd met 2 langere bouten omdat voor het werktuig bijkomende gewichten nodig zijn.

Opmerking: Als de machine uitgerust is met de lichtenset, dient u het voorlicht te monteren door de bout door de gewichten te steken en te bevestigen met de moer; raadpleeg de *Montage-instructies voor de lichtenset*.

Het motoroliepeil controleren

Onderhoudsinterval: Bij elk gebruik of dagelijks—Het motoroliepeil controleren.

Vraag uw erkende Toro-verdeler om Toro Premium motorolie.

Carterinhoud: 1,8 liter met vervanging van het filter

Gebruik olie voor viertaktmotoren die minstens voldoet aan de volgende voorwaarden:

- **API-onderhoudsclassificatie:** SJ, SL, SM of hoger
- **Viscositeit:** SAE 30; raadpleeg de volgende tabel voor andere viscositeitsgraden (Figuur 14):

Belangrijk: Het gebruik van multigrade-oliën, zoals 10W-30, verhoogt het olieverbruik. Controleer vaker het oliepeil als u multigrade-olie gebruikt.

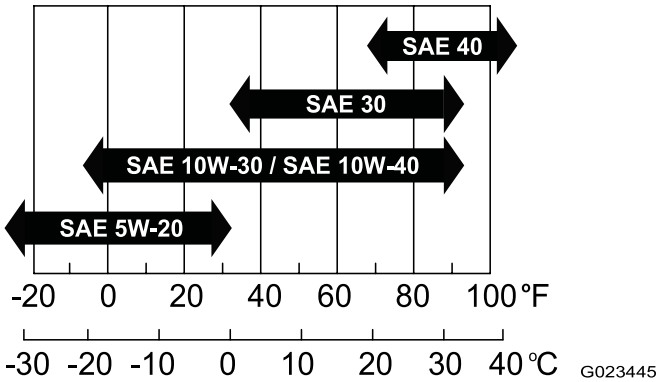

Figuur 14

1. Plaats het voertuig op een horizontaal oppervlak.
2. Zet de motor af en haal het sleuteltje uit het contact.
3. Verwijder de peilstok (Figuur 15) en veeg deze af met een schone doek (Figuur 16).

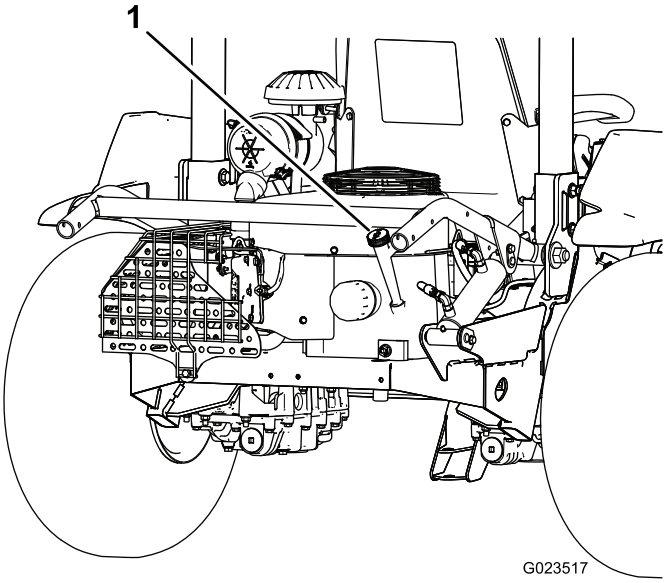

Figuur 15

1. Peilstok

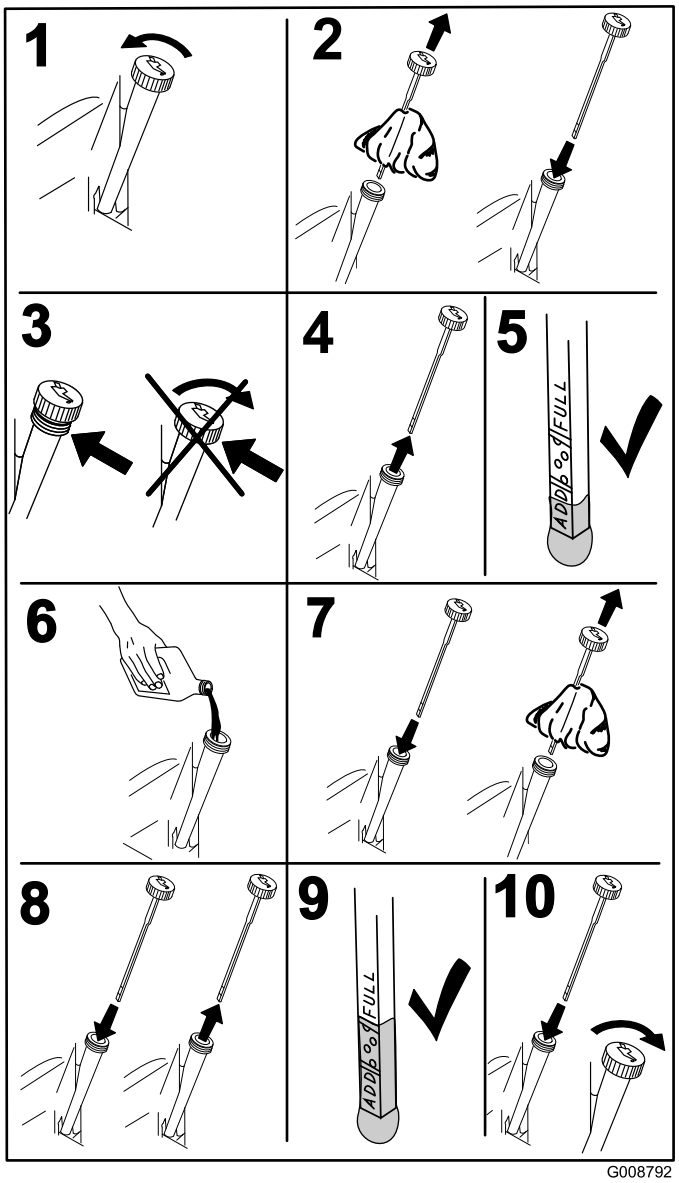

Figuur 16

4. Steek de peilstok in de vulbuis maar schroef de stok niet in de vulopening.
5. Haal de peilstok uit de buis en controleer het oliepeil. Als het oliepeil te laag is, moet u langzaam net genoeg olie in de vulbuis gieten totdat het oliepeil de bovenste markering op de peilstok bereikt.

   Belangrijk: Zorg ervoor dat het oliepeil zich tussen de bovenste en onderste markering op de peilstok bevindt. De motor gebruiken met een te hoog of te laag oliepeil kan motorschade veroorzaken.
6. Plaats de peilstok weer stevig op zijn plaats.

   Belangrijk: De peilstok moet volledig in de vulbuis zitten zodat het carter goed is afgesloten. Als het carter niet goed is afgesloten, kan de motor schade oplopen.

Brandstoftank vullen

Inhoud brandstoftank: 17 liter

Aanbevolen brandstof:

- Gebruik voor de beste resultaten uitsluitend schone, verse (minder dan 30 dagen oud), loodvrije benzine met een octaangetal van 87 of hoger (indelingsmethode (R+M)/2).
- Ethanol: Benzine met maximaal 10% ethanol (gasohol) of 15% MTBE (methyl-tertiair-butylether) per volume is aanvaardbaar. Ethanol en MTBE zijn niet hetzelfde. Benzine met 15% ethanol (E15) per volume is niet geschikt voor gebruik. Gebruik **nooit** benzine die meer dan 10% ethanol per volume bevat, zoals E15 (bevat 15% ethanol), E20 (bevat 20% ethanol), of E85 (bevat 85% ethanol). Ongeschikte benzine gebruiken kan leiden tot verminderde prestaties en/of motorschade die mogelijk niet gedekt wordt door de garantie.
- **Geen** benzine gebruiken die methanol bevat.
- In de winter **geen** brandstof bewaren in de brandstoftank of in vaten, tenzij u een brandstofstabilisator gebruikt.
- Meng **nooit** olie door benzine.

⚠ GEVAAR

In bepaalde omstandigheden is brandstof uiterst ontvlambaar en zeer explosief. Brand of explosie van brandstof kan brandwonden bij u of anderen en materiële schade veroorzaken.

- **Vul de brandstoftank in de open lucht wanneer de motor koud is. Eventueel gemorste brandstof opnemen.**
- **Vul de brandstoftank nooit als het voertuig op een aanhanger in een afgesloten ruimte staat.**
- **Vul de brandstoftank niet helemaal. Vul de brandstoftank tot 25 mm vanaf de onderkant van de vulbuis. Dit geeft de brandstof in de tank ruimte om uit te zetten.**
- **Rook nooit wanneer u met brandstof bezig bent en houd de brandstof weg van open vlammen of vonken.**
- **Brandstof in een goedgekeurd vat of blik en buiten bereik van kinderen bewaren. Koop nooit meer benzine dan u in 30 dagen kunt opmaken.**
- **Gebruik het voertuig uitsluitend als het complete uitlaatsysteem is gemonteerd en naar behoren werkt.**

⚠ GEVAAR

In bepaalde omstandigheden kan tijdens het tanken statische elektriciteit vonken doen ontstaan die brandstofdampen tot ontbranding kunnen brengen. Brand of explosie van brandstof kan brandwonden bij u of anderen en materiële schade veroorzaken.

- **Zet brandstofvaten altijd op de grond en uit de buurt van de machine alvorens de tank bij te vullen.**
- **Brandstofvaten niet in een voertuig of vrachtwagen of op aanhanger vullen, omdat bekleding of kunststof beplating het vat kunnen isoleren en de afvoer van statische lading kunnen bemoeilijken.**
- **Als het praktisch mogelijk is, kunt u het beste een machine met een benzinemotor eerst van de vrachtwagen of aanhanger halen en bijtanken als de machine met de wielen op de grond staat.**
- **Als dit niet mogelijk is, verdient het de voorkeur dergelijke machines op een truck of aanhanger bij te vullen uit een draagbaar vat, niet met behulp van een vulpistool van een pomp.**
- **Als u een vulpistool moet gebruiken, dient u de vulpijp voortdurend in contact met de rand van de brandstoftank of de opening van het vat te houden, totdat u klaar bent met bijvullen.**

⚠ WAARSCHUWING

Benzine is schadelijk of dodelijk bij inname. Langdurige blootstelling aan dampen kan leiden tot ernstig letsel en ziekte.

- **Voorkom dat u dampen lange tijd inademt.**
- **Houd uw gezicht uit de buurt van een vulpijp en de opening van een tank of een blik met conditioner.**
- **Houd benzine uit de buurt van ogen en huid.**

1. Maak de omgeving van de dop van de brandstoftank schoon (Figuur 17).

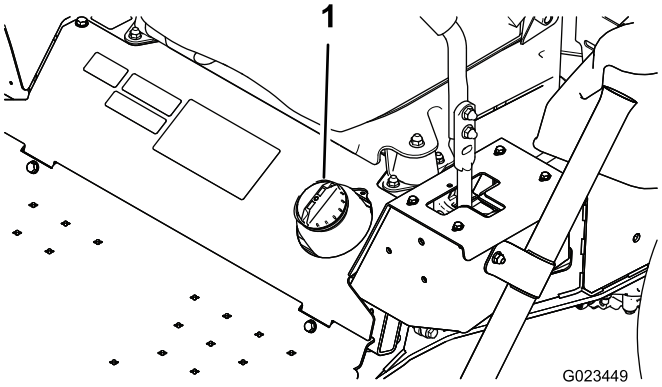

Figuur 17

1. Dop van brandstoftank

2. Verwijder de dop van de brandstoftank.
3. Vul de benzinetank tot ongeveer 25 mm vanaf de bovenkant van de tank (de onderkant van de vulbuis). **Niet te vol vullen**.
4. Plaats de dop terug.
5. Om brandgevaar te voorkomen, moet u gemorste brandstof opnemen.

Belangrijk: **Gebruik nooit methanol, benzine die methanol bevat of gasohol die meer dan 10% ethanol bevat omdat dit kan leiden tot schade aan het brandstofsysteem.**

Belangrijk: **Geen olie bij de brandstof mengen.**

Het peil van de hydraulische vloeistof controleren

Onderhoudsinterval: Bij elk gebruik of dagelijks—Het peil van de hydraulische vloeistof controleren.

Belangrijk: **Voor een nauwkeurige meting controleert u het peil van de hydraulische vloeistof alleen als de motor en het hydraulische systeem koud staan.**

De reservoirs van de machine worden in de fabriek gevuld met hoogwaardige hydraulische vloeistof. U controleert de hydraulische vloeistof het beste als de vloeistof koud is. De machine dient in de transportstand te staan. Als het vloeistofpeil onder de bovenkant van het horizontale gedeelte van het peilglas staat op de achterkant van de hydraulische reservoirs (Figuur 18), moet u vloeistof toevoegen tot het correcte peil bereikt wordt. **De reservoirs niet te vol vullen.** Als het vloeistofpeil tot de bovenkant van het horizontale gedeelte van het peilglas staat, is het niet nodig om vloeistof toe te voegen. Aanbevolen wordt het reservoir bij te vullen met de volgende hydraulische vloeistof:

Type vloeistof: Toro Premium transmissieolie/hydraulische vloeistof voor tractoren of Mobilfluid® 424

Inhoud:

- Linkerzijde – 1,9 liter
- Rechterzijde - 2,0 liter

Alternatieve vloeistoffen: Als de aanbevolen olie niet verkrijgbaar is, mag u andere universele hydraulische tractorolie (UTHF) gebruiken. Deze mag echter alleen **gewone olie op petroleumbasis** zijn, geen synthetische of biologisch afbreekbare olie. De specificaties moeten binnen het vermelde bereik vallen voor alle onderstaande materiaaleigenschappen en de vloeistof moet voldoen aan de vermelde industriestandaarden. Vraag uw olieleverancier of de vloeistof voldoet aan deze specificaties.

Opmerking: Toro aanvaardt geen enkele aansprakelijkheid voor schade die wordt veroorzaakt door gebruik van verkeerde vervangende vloeistoffen. Gebruik daarom uitsluitend producten van gerenommeerde fabrikanten die garant staan voor de vloeistoffen die zij aanbevelen.

Materiaaleigenschappen:	
Viscositeit, ASTM D445	cSt bij 40 °C 55 tot 62
Viscositeitsindex ASTM D2270	140 tot 152
Stolpunt, ASTM D97	-37 °C tot -43 °C
Industriespecificaties: API GL-4, AGCO Powerfluid 821 XL, Ford New Holland FNHA-2-C-201,00, Kubota UDT, John Deere J20C, Vickers 35VQ25 en Volvo WB-101/BM.	

Opmerking: Veel hydraulische vloeistoffen zijn bijna kleurloos, zodat het moeilijk is lekkages op te sporen. Er is een rode kleurstof voor de hydraulische vloeistof verkrijgbaar in flesjes van 20 ml. Eén flesje is voldoende voor 15 tot 22 l hydraulische vloeistof. U kunt deze kleurstof bestellen bij een erkende Toro-dealer, onderdeelnr. 44-2500.

1. Zoek de openingen van de vloeistofreservoirbeugels en controleer het peil van de hydraulische vloeistof.

   Opmerking: Het peil moet overal tot de onderkant van de opening reiken; zie Figuur 18.

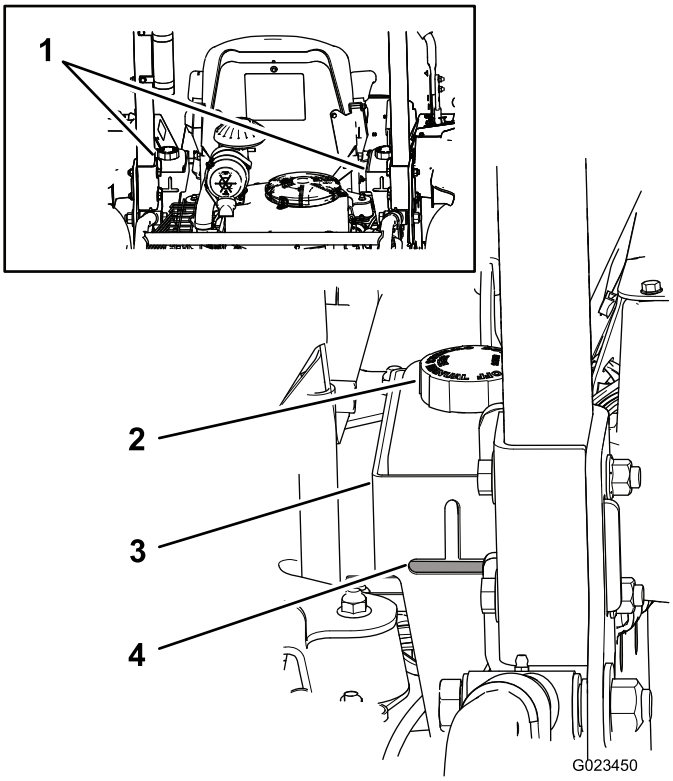

Figuur 18

1. Reservoirs van hydraulische vloeistof
2. Dop van vloeistofreservoir
3. Beugel
4. Vloeistofpeil

2. Als het vloeistofpeil te laag is in een van de beide reservoirs, gaat u als volgt te werk om vloeistof toe te voegen:
   A. Maak de omgeving van de doppen van de vloeistofreservoirs schoon om te voorkomen dat er vuil in het systeem komt (Figuur 18).
   B. Verwijder de doppen van de reservoirs.
   C. Vul langzaam het reservoir met de juiste hydraulische vloeistof tot het peil de onderkant van de openingen in de beugels bereikt.

      Belangrijk: Om verontreiniging van het systeem te voorkomen, moet u de bovenkant van het vloeistofvat reinigen voordat u het opent. Zorg ervoor dat de tuit en de trechter schoon zijn.

      Belangrijk: De reservoirs niet te vol vullen.
   D. Plaats de doppen weer op de reservoirs.

Bandenspanning controleren

Onderhoudsinterval: Bij elk gebruik of dagelijks

Controleer de bandenspanning voordat u de machine in gebruik neemt (Figuur 19).

Druk: 0,48 bar

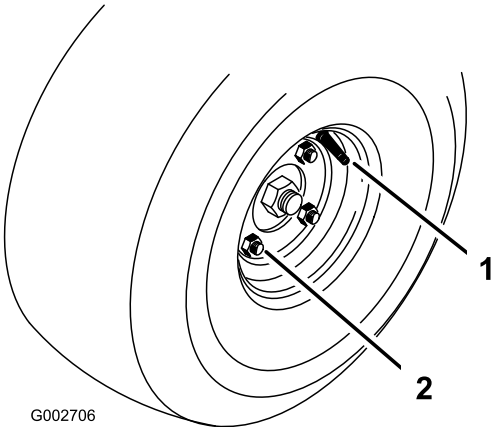

Figuur 19

1. Ventiel
2. Wielmoer

De wielmoeren aandraaien.

Onderhoudsinterval: Na de eerste 8 bedrijfsuren

Om de 100 bedrijfsuren

Draai de wielmoeren (Figuur 19) vast met een torsie van 61 tot 75 Nm.

Parkeerrem gebruiken

Stel de parkeerrem altijd in werking wanneer u de machine stopt of onbeheerd achterlaat.

Parkeerrem in werking stellen

⚠ WAARSCHUWING

De kans bestaat dat de parkeerrem de machine niet in stilstaande toestand houdt als deze op een helling is geparkeerd; hierdoor kan lichamelijk letsel of schade aan eigendommen ontstaan.

Parkeer nooit op een helling tenzij de wielen zijn vastgezet of geblokkeerd.

Trek de handgreep naar boven om de parkeerrem in werking te stellen (Figuur 20).

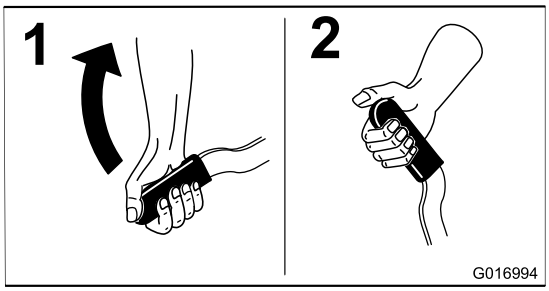

Figuur 20

Parkeerrem vrijzetten

Duw de hendel omlaag om de parkeerrem uit te schakelen (Figuur 21).

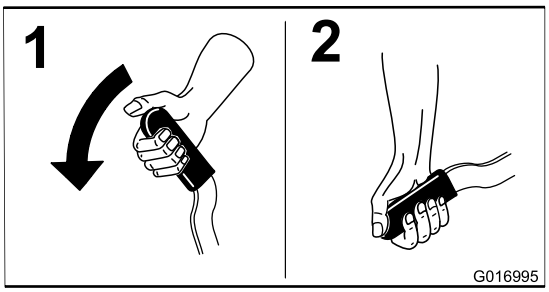

Figuur 21

De motor starten en stoppen

1. Zet de bedieningshendels in de vergrendelde neutraalstand (Figuur 22).

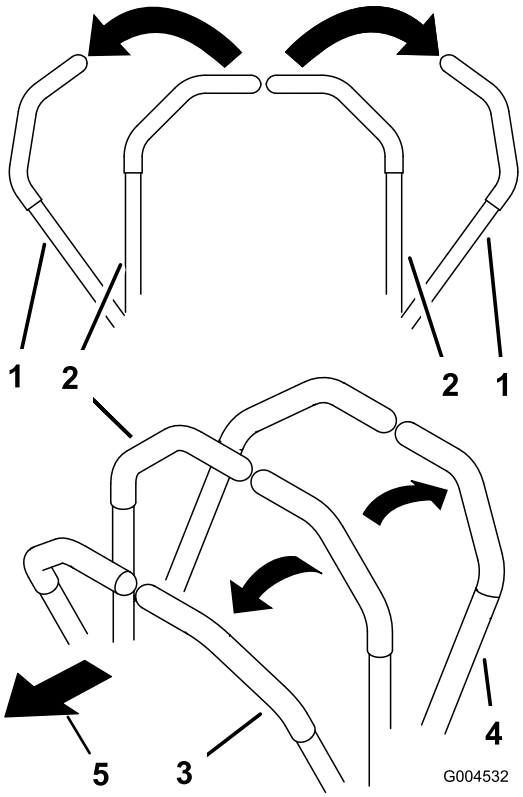

Figuur 22

1. Bedieningshendel (vergrendelde neutraalstand)
2. Centrale onvergrendelde stand
3. Vooruit
4. Achteruit
5. Voorkant van machine

2. Stel de parkeerrem in werking; zie Parkeerrem in werking stellen (bladz. 27).

3. Trek de chokehendel naar boven in de stand Aan (uitsluitend als u een koude motor start) en zet de gashendel op Langzaam.

   Belangrijk: Als u de machine bij temperaturen beneden 0 °C gebruikt, moet u de motor eerst warm laten worden. Zo voorkomt u beschadiging van het hydraulische systeem.

4. Steek het sleuteltje in het contact en draai dit naar rechts om de motor te starten. Laat het sleuteltje los zodra de motor start. Laat de motor regelmatig lopen met behulp van de choke.

   Belangrijk: Om te voorkomen dat de startmotor oververhit raakt, mag u het contactsleuteltje niet langer dan 10 seconden in de stand Start houden. Als u de motor 10 seconden onafgebroken hebt proberen te starten, moet u 60 seconden wachten voordat u een nieuwe startpoging doet.

5. Om de motor af te zetten, moet u de gashendel op Langzaam zetten en het contactsleuteltje op Uit draaien. Verwijder het sleuteltje uit het contact om te voorkomen dat de motor per ongeluk start.

   Opmerking: In noodgevallen draait u het contactsleuteltje gewoon naar de stand Uit.

Het veiligheidssysteem gebruiken

⚠ VOORZICHTIG

Niet-aangesloten of beschadigde interlockschakelaars kunnen onverwachte gevolgen hebben op de werking van de machine. Dit kan lichamelijk letsel veroorzaken.

- **Laat de interlockschakelaars ongemoeid.**
- **Controleer elke dag de werking van de interlockschakelaars en vervang beschadigde schakelaars voordat u de machine weer in gebruik neemt.**

Het veiligheidssysteem is bedoeld om starten van de motor alleen mogelijk te maken wanneer:

- De parkeerrem in werking is gesteld;
- De rijhendels in de vergrendelde neutraalstand staan.

Het veiligheidssysteem stopt de motor ook als u de bedieningshendels uit de vergrendelde neutraalstand haalt terwijl u niet op de bestuurdersstoel zit of terwijl de parkeerrem is ingeschakeld.

De urenteller is voorzien van symbolen die u op de hoogte stellen als het veiligheidssysteem in de juiste stand staat. Als het veiligheidssysteem zich in de juiste stand bevindt, verschijnt er een driehoekje op de betreffende plaats (Figuur 23).

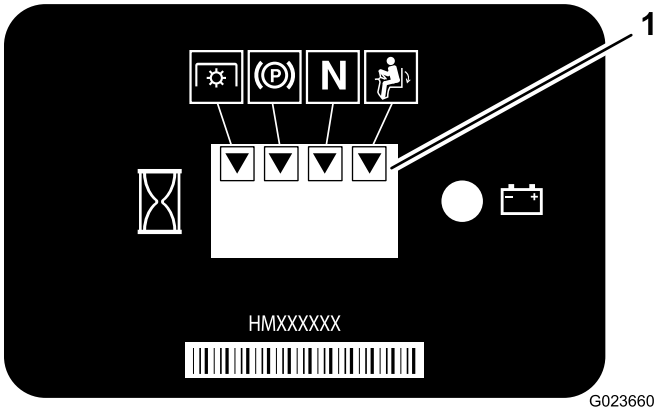

Figuur 23

1. Driehoekjes verschijnen als het veiligheidssysteem zich in de juiste stand bevindt.

Opmerking: De aftakasvergrendeling wordt niet gebruikt op deze machine.

Veiligheidssysteem testen

Onderhoudsinterval: Bij elk gebruik of dagelijks

Als het veiligheidssysteem niet werkt zoals hieronder wordt beschreven, moet u het direct laten repareren door een erkende Toro-verdeler.

1. Ga op de stoel zitten, zet de bedieningshendels in de neutraalstand en stel de parkeerrem in werking.
2. De motor starten.
3. Sta op van de stoel en beweeg elke bedieningshendel langzaam naar voren en naar achteren.

   Opmerking: Ongeacht de richting waarin u een bedieningshendel bewogen hebt, moet de motor na 1 tot 3 seconden afslaan. Verhelp het probleem als dat niet het geval is. Herhaal stappen 2 tot en met 3 voor de andere bedieningshendel.

4. Neem plaats op de bestuurdersstoel en stel de parkeerrem in werking. Haal een van de twee bedieningshendels uit de vergrendelde neutraalstand. Probeer de motor te starten; de motor mag nu niet gaan draaien. Herhaal deze stap voor de andere bedieningshendel.

Met de machine rijden

⚠ VOORZICHTIG

Het gebruik van de machine vereist oplettendheid en om te voorkomen dat u omkantelt of de controle over het stuur verliest.

- **Wees voorzichtig als u bunkers in- en uitrijdt.**
- **Ga zeer voorzichtig te werk in de buurt van greppels, sloten of andere gevaarlijke punten.**
- **Ga voorzichtig te werk als u op een steile helling werkt.**
- **Verminder uw snelheid als u een scherpe bocht maakt of draait op een helling.**
- **Vermijd plotseling stoppen en starten.**
- **Zet de machine niet van de achteruit-stand in de vooruit-stand voordat de machine volledig tot stilstand is gekomen.**

⚠ VOORZICHTIG

De machine kan zeer snel ronddraaien. Als u de bedieninghendels verkeerd gebruikt, kunt u de controle over de machine verliezen en fysiek letsel of materiële schade aan eigendommen of aan de machine veroorzaken.

- **Wees voorzichtig als u een bocht maakt.**
- **Verminder de snelheid van de machine voordat u een scherpe bocht maakt.**

Gebruik van de bedieningshendels

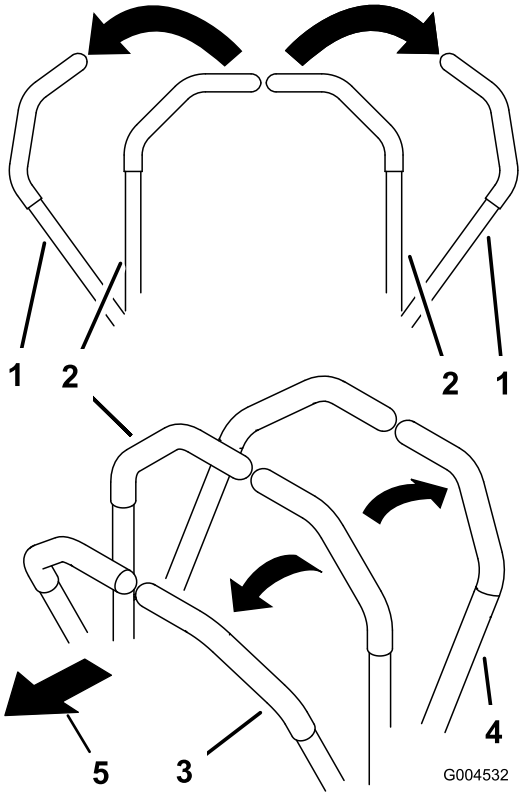

Figuur 24

1. Bedieningshendel (vergrendelde neutraalstand)
2. Centrale onvergrendelde stand
3. Vooruit
4. Achteruit
5. Voorkant van machine

De machine vooruitrijden

Opmerking: De motor slaat af als u de bedieningshendels beweegt met de parkeerrem op.

1. Zet de parkeerrem vrij; zie Parkeerrem vrijzetten (bladz. 27).
2. Zet de bedieningshendels in de middelste, onvergrendelde stand.
3. Om vooruit te rijden, duwt u de bedieningshendels langzaam naar voren (Figuur 25).

   Om de machine te stoppen, beweegt u de bedieningshendels naar de neutraalstand.

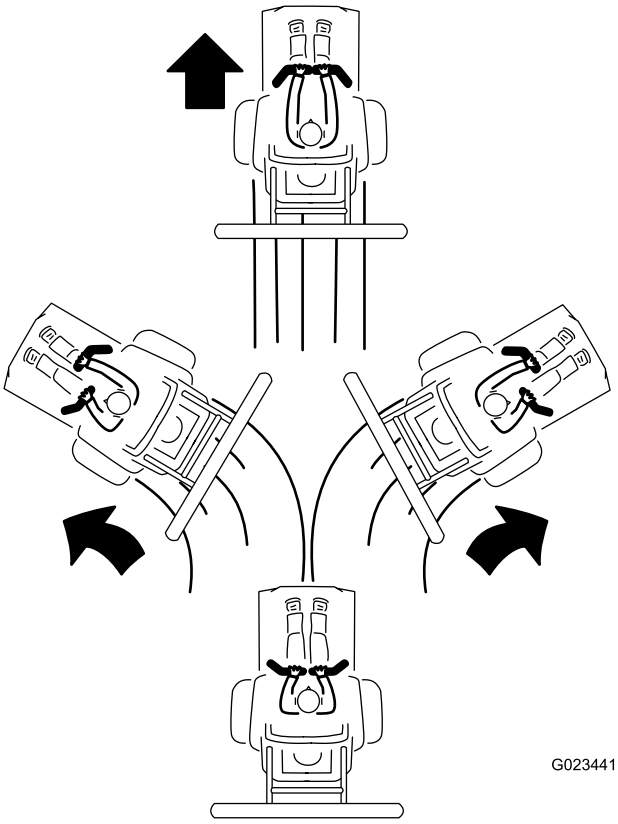

Figuur 25

De machine achteruitrijden

1. Zorg ervoor dat het werktuig in de gewenste stand staat.
2. Zet de bedieningshendels in de middelste, onvergrendelde stand.
3. Om achteruit te rijden, kijkt u achterom en trekt u de bedieningshendels langzaam naar achteren (Figuur 26).

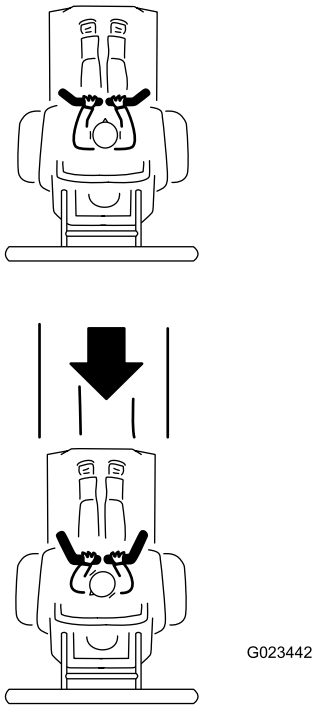

Figuur 26

Een bunker harken

Neem dit hoofdstuk over harken helemaal door voordat u een bunker gaat harken. Er zijn een groot aantal omstandigheden die de benodigde afstelling bepalen. De structuur en de diepte van het zand, het vochtgehalte, onkruid en de mate van compactie zijn allemaal factoren die per golfbaan kunnen verschillen, of zelfs per bunker op dezelfde golfbaan. Stel de hark af om optimale resultaten voor een specifieke bunker te behalen.

Leren harken

Oefen u in het gebruik van de hark in een grote, vlakke bunker op de golfbaan. Oefen u in het starten en stoppen, draaien, omhoog brengen en neerlaten van de hark, het in- en uitrijden van de bunker, enz. Doe dit bij een matig motortoerental en een lage rijsnelheid. Deze training helpt de bestuurder vertrouwd te raken met de bediening van de machine.

Het aanbevolen harkpatroon voor een bunker wordt getoond in Figuur 27. Deze werkwijze voorkomt onnodige overlapping, beperkt de compactie tot een minimum en zorgt voor een verzorgd en aantrekkelijk patroon op het zand. Dit is de meest efficiënte methode om te harken. Het is echter van belang het harkpatroon regelmatig aan te passen om de kans op een wasbordeffect te verkleinen.

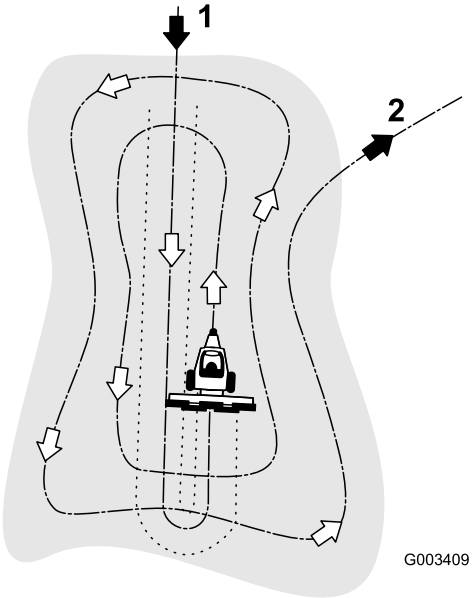

Figuur 27

1. Rij een bunker in met een rechte lijn in de lengterichting op een vlak stuk.
2. Verlaat een bunker in een rechte hoek op een vlak stuk.

Rij de bunker in met een rechte lijn in de lengterichting, op de plaats waar de helling het minst steil is. Rij door het midden van de bunker totdat u bijna het einde ervan hebt bereikt, maak een zo scherp mogelijke bocht in een van beide richtingen en rij in een rechte lijn terug naast de eerste baan. Werk in een spiraal naar buiten zoals wordt getoond in Figuur 27 en verlaat de bunker in een rechte hoek op een vlak stuk.

Sla steile, korte taluds en kleine holle stukken over en werk die naderhand bij met een handhark.

De bunker in- en uitrijden

Als u de bunker inrijdt, mag u de hark pas neerlaten als deze zich boven het zand bevindt. Hiermee voorkomt u dat het gras wordt beschadigd of maaisel of andere rommel wordt meegesleept in de bunker. Laat de hark neer terwijl de machine in beweging is.

Als u de bunker uitrijdt, moet u de hark beginnen op te heffen als het voorwiel de bunker verlaat. Als de machine dan de bunker uitrijdt, wordt de hark opgeheven zonder dat deze zand naar het gras meesleept.

De bestuurder zal door ervaring en oefening snel leren om de bunker met een correcte timing in en uit te rijden.

De machine inrijden

Een nieuwe motor heeft tijd nodig om vol vermogen te ontwikkelen. Nieuwe aandrijvingssystemen ondervinden meer wrijving, wat de motor extra belast.

Besteed de eerste 8 werkuren aan het inrijden van de machine.

Aangezien de eerste bedrijfsuren van cruciaal belang zijn voor de betrouwbaarheid van de machine in de toekomst, moet u de werking en de prestaties van de machine scherp in het oog houden. Zo kunt u kleine gebreken opmerken en verhelpen voordat ze later ernstige problemen veroorzaken. Controleer de machine tijdens de inrijperiode veelvuldig op olielekken, losse bevestigingen of andere gebreken.

De machine duwen of slepen

⚠ WAARSCHUWING

Handen kunnen klem raken in de draaiende onderdelen onder het maaidek. Dit kan tot ernstig letsel leiden.

Zet de motor af, verwijder het sleuteltje en laat alle bewegende delen tot stilstand komen voordat u de omloopklephendels aanraakt.

⚠ WAARSCHUWING

De motor en hydrostatische transmissies kunnen zeer heet worden en ernstige brandwonden veroorzaken.

Laat de motor en hydrostatische transmissies volledig afkoelen voordat u de omloopklephendels aanraakt.

Belangrijk: Sleep de machine niet over lange afstanden of met hoge snelheid. Dit kan de machine beschadigen. U kunt de machine traag van het te groomen terrein naar de aanhangwagen ter plaatse slepen.

De omloopklephendels bevinden zich bovenaan de hydrostatische transmissies.

Belangrijk: Zorg ervoor dat de omloopklephendels volledig naar voren staan tijdens het gebruik van de machine, omdat er anders ernstige schade aan het hydraulische systeem kan optreden.

1. Stop het voertuig op een horizontaal oppervlak en draai het contactsleuteltje naar de stand Uit.
2. Zet de hendels in de neutrale vergrendelde stand, schakel de parkeerrem in werking en verwijder het sleuteltje.
3. Draai aan de onderkant van de machine de omloopklephendels (Figuur 28 en Figuur 29) zo dat ze naar binnen wijzen in de richting van het midden van de machine (Figuur 30), en zet de parkeerrem vrij; zie Parkeerrem vrijzetten (bladz. 27).

   Opmerking: Op die manier loopt de hydraulische vloeistof niet langs de pompen en kunnen de wielen vrij draaien.

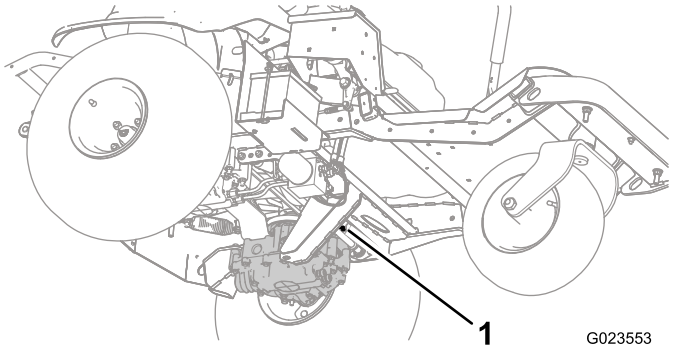

Figuur 28
Omloopklephendel links

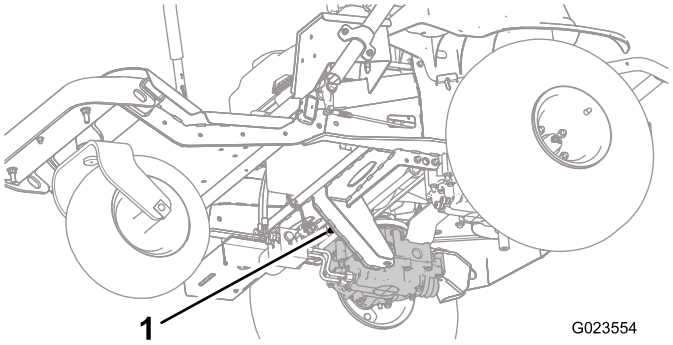

Figuur 29
Omloopklephendel rechts

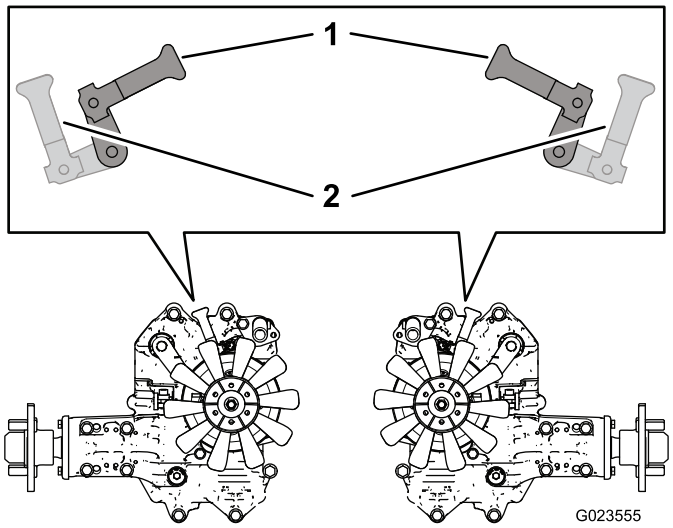

Figuur 30

1. Naar binnen om de machine te duwen of te slepen
2. Naar voren om met de machine te rijden

4. Als u klaar bent met het duwen of slepen van de machine draait u de omloopklephendels weer naar de voorzijde van de machine zodat deze kan rijden (Figuur 30).

De machine transporteren

Gebruik een aanhanger of vrachtwagen voor zwaar vervoer om de machine te transporteren. Zorg ervoor dat het transportvoertuig (de aanhanger of vrachtwagen) is voorzien van alle benodigde remmen, verlichting en aanduidingen die wettelijk vereist zijn. Zorg ervoor dat u alle veiligheidsinstructies gelezen hebt en begrijpt. Met behulp van deze informatie kunt u letsel van uw gezinsleden, omstanders, huisdieren en uzelf voorkomen.

⚠ WAARSCHUWING

Deelname aan het wegverkeer zonder richtingaanwijzers, verlichting, reflectoren of een bord met de aanduiding 'Langzaam rijdend voertuig' is gevaarlijk en kan leiden tot ongelukken die lichamelijk letsel veroorzaken.

Rijd niet met de machine op de openbare weg.

Wees extra voorzichtig als u de machine op het transportvoertuig laadt. Gebruik één volledige oprijplaat die zo breed is dat ze uitsteekt buiten de achterbanden; gebruik geen afzonderlijke oprijplaten voor elke kant van de machine. Het werktuig voorkomt dat de machine achteroverkantelt. Een oprijplaat die zich over de volle breedte uitstrekt, geeft het werktuig een groter oppervlak in het geval dat de machine achteroverkantelt.

Zorg dat de oprijplaat zo lang is dat de hellingshoek niet groter is dan 13 graden. Een steilere hoek kan ertoe leiden dat onderdelen van de machine blijven haken als deze van de oprijplaat op het transportvoertuig rolt. Steilere hoeken kunnen ook tot gevolg hebben dat de machine achteroverkantelt. Als u de machine inlaadt op of in de nabijheid van een helling, moet u het transportvoertuig zo plaatsen dat deze lager op de helling staat en de oprijplaat hoger op de helling; zo maakt u de hoek van de oprijplaat zo klein mogelijk. Het transportvoertuig moet zo horizontaal mogelijk staan.

⚠ WAARSCHUWING

Een machine op een transportvoertuig laden verhoogt het kantelgevaar en kan ernstige letsels of de dood tot gevolg hebben.

- **Zet de machine recht achter de oprijplaat en rij er met lage snelheid recht op.**
- **Zorg ervoor dat de rolbeugel stevig gemonteerd is.**
- **Controleer of er genoeg ruimte is voor de machine.**
- **Noch de hoek van de oprijplaat met de grond noch die van de oprijplaat met het transportvoertuig mag meer dan 13 graden zijn.**
- **U mag niet abrupt versnellen als u de machine op de oprijplaat stuurt omdat anders de machine achterover kan kantelen.**
- **U mag niet abrupt vertragen als u de machine van de oprijplaat rijdt omdat de machine dan achterover kan kantelen.**
- **Als u de machine op een transportvoertuig laadt, moet er steeds een werktuig gemonteerd zijn. Zet dit werktuig in de bovenste stand.**

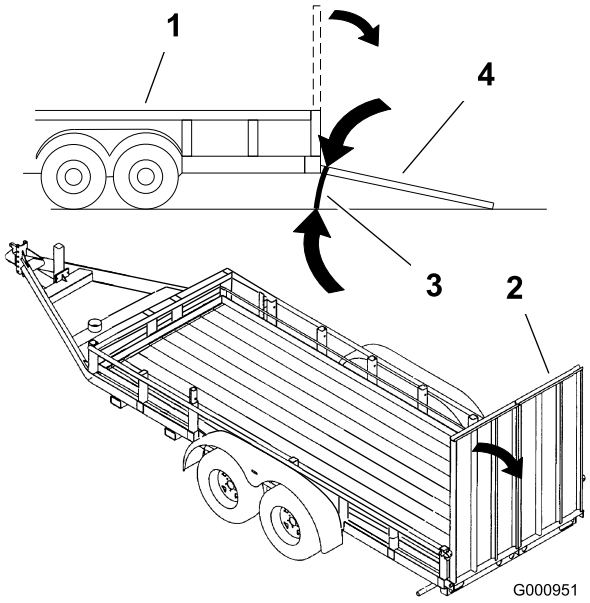

Figuur 31

1. Aanhanger
2. Volledige oprijplaat
3. Niet groter dan 13 graden
4. Volledige oprijplaat – zijaanzicht

Gebruik de bindogen op de machine (Figuur 32) om de machine goed vast te maken aan het transportvoertuig met geschikte banden, kettingen, kabels of touwen.

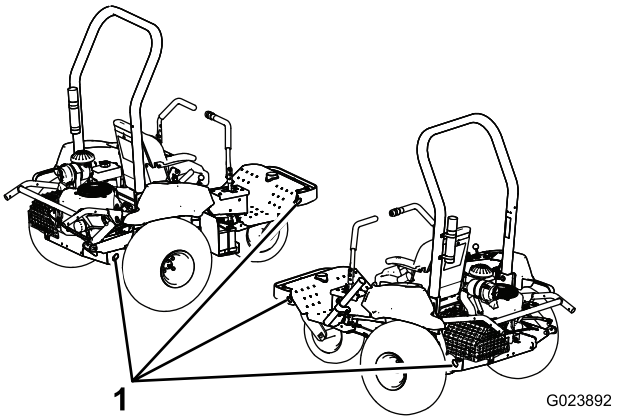

Figuur 32

1. Bindogen

Een draadloze urenteller monteren

Een optionele draadloze urenteller is verkrijgbaar bij uw erkende Toro-verdeler.

Raadpleeg de installatiegids van het *Draadloze urentellersysteem*.

1. Verwijder het schakelbord (Figuur 33).

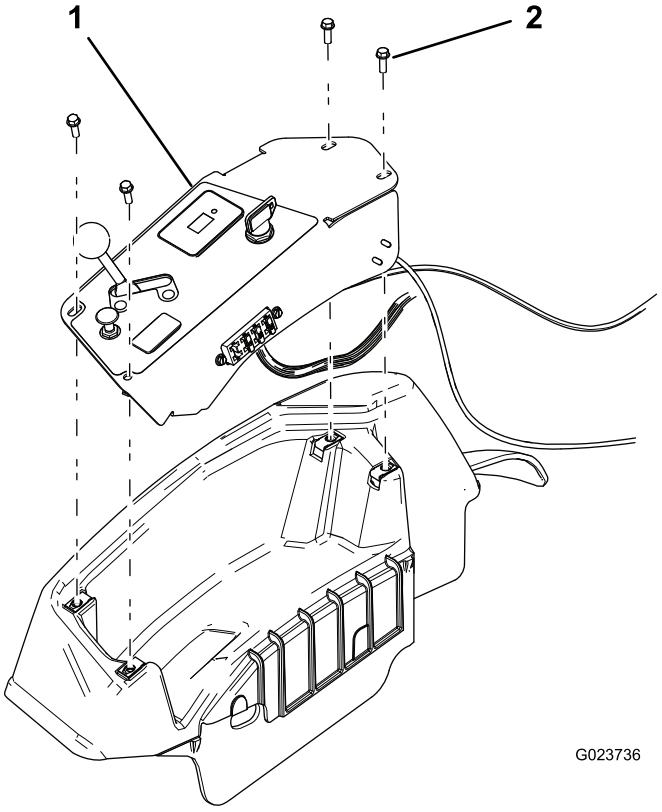

Figuur 33

1. Schakelbord
2. Schroef (4)

2. Zoek de jumperkabel voor de draadloze urenteller.

   Opmerking: De jumperkabel is gemarkeerd.

3. Maak de draadloze urenteller vast.
4. Bind de draadloze urenteller aan de aanwezige kabelboom om te voorkomen dat het bedieningspaneel te veel speling heeft.
5. Monteer het schakelbord.

Tips voor bediening en gebruik

- Als het zand diep genoeg is, kunt u op vlak terrein tot de rand van de bunker harken.
- Als het zand op de grasmat dwarrelt, moet u voldoende afstand tot de rand bewaren om te voorkomen dat de ondergrond wordt verstoord.
- Hark niet te dicht in de buurt van kort, steile taluds. Het zand zal alleen maar neervallen op de bodem van de bunker.
- Soms zult u steile taluds, kleine holle stukken, enz. wat moeten bijwerken met een handhark.

Onderhoud

Opmerking: Bepaal vanuit de normale bedieningspositie de linker- en rechterzijde van de machine.

⚠ VOORZICHTIG

Als u het sleuteltje in het contact laat, bestaat de kans dat iemand de motor per ongeluk start waardoor u en andere omstanders ernstig letsel kunnen oplopen.

Verwijder het sleuteltje uit het contact voordat u onderhoudswerkzaamheden uitvoert aan de machine.

Aanbevolen onderhoudsschema

Onderhoudsinterval	Onderhoudsprocedure
Na de eerste 8 bedrijfsuren	• Wielmoeren aandraaien. • De motorolie verversen. • Motoroliefilter vervangen. • Hydraulische vloeistof verversen en filters vervangen.
Bij elk gebruik of dagelijks	• Het motoroliepeil controleren. • Het peil van de hydraulische vloeistof controleren. • Bandenspanning controleren. • Veiligheidssysteem controleren. • Hydraulische slangen en leidingen controleren. • Controleer en reinig de machine.
Om de 100 bedrijfsuren	• Wielmoeren aandraaien. • De machine smeren. • De motorolie verversen (vaker in extreem stoffige of vuile werkomgevingen). • Motoroliefilter vervangen (vaker in extreem stoffige of vuile werkomgevingen). • Onderhoud uitvoeren aan de bougies. • Controleer de aansluitingen van de accukabels.
Om de 200 bedrijfsuren	• Vervang het luchtfilter (vaker in stoffige omstandigheden). • Het filter van de koolstofhouder vervangen.
Om de 300 bedrijfsuren	• De klepspeling controleren en afstellen. • De klepzitting reinigen en leppen.
Om de 400 bedrijfsuren	• Hydraulische vloeistof verversen en filters vervangen.
Om de 800 bedrijfsuren	• Brandstoffilter vervangen.

Belangrijk: **Raadpleeg de Gebruikershandleiding van de motor voor verdere onderhoudsprocedures.**

Controlelijst Dagelijks Onderhoud

Gelieve deze pagina te kopiëren ten behoeve van gebruik bij routinecontroles.

Gecontroleerde item	Voor week van:						
	Ma.	Di.	Wo.	Do.	Vr.	Za.	Zo.
Werking van veiligheidssysteem controleren.							
Werking van de parkeerrem controleren.							
Werking van de bedieningshendels controleren.							
Brandstofpeil controleren.							
Motoroliepeil controleren.							
Luchtfilter controleren.							
De koelribben van de motor controleren.							
Controleren of motor ongewone geluiden maakt.							
Controleren op ongewone geluiden tijdens het gebruik.							
Het peil van de hydraulische vloeistof controleren.							
Hydraulische slangen en leidingen op schade controleren.							
Controleren op lekkages.							
De bandenspanning controleren.							
Werking van instrumenten controleren.							
Vet in alle smeernippels spuiten.[1]							
Beschadigde lak bijwerken.							

1. Onmiddellijk na elke wasbeurt, ongeacht de voorgeschreven interval.

Aantekening voor speciale aandachtsgebieden		
Controle uitgevoerd door:		
Item	Datum	Informatie

Procedures voorafgaande aan onderhoud

De machine omhoog brengen

⚠ WAARSCHUWING

Het kan gebeuren dat een mechanische of hydraulische krik een machine niet ondersteunt. Als de machine dan valt, kan dit ernstig letsel veroorzaken.

Plaats de machine altijd op kriksteunen.

Zie Figuur 34 voor de krikpunten.

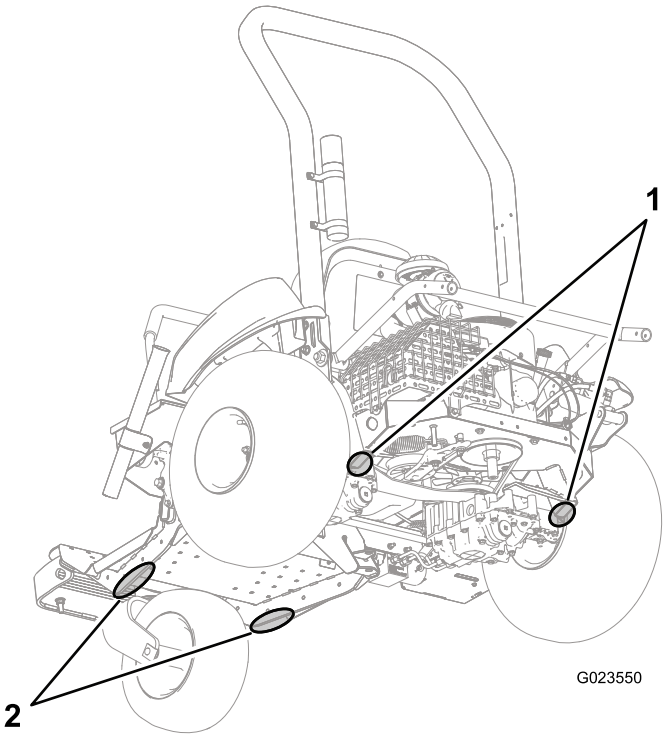

Figuur 34

1. Krikpunten (achteraan)
2. Krikpunten (vooraan)

Smering

De machine smeren

Onderhoudsinterval: Om de 100 bedrijfsuren

Type vet: Nr. 2 vet op lithiumbasis

Smeer de smeernippels op de voorwielnaaf, de riemspanner en het liftsysteem van het werktuig. Ga als volgt te werk:

1. Veeg de smeernippel schoon zodat er geen vreemd materiaal kan binnendringen in de lager of de lagerbus.
2. Zet een smeerpistool op de nippel en pomp smeervet in de smeernippel.
3. Overtollig vet wegvegen.

- Lager van voorwiel (1) – Figuur 35

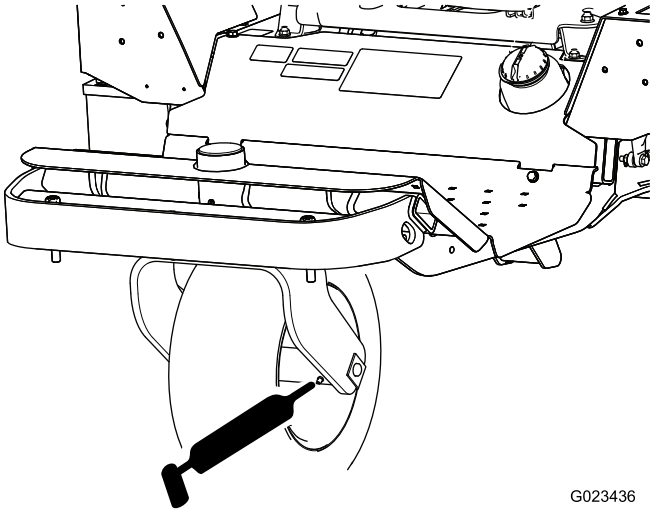

Figuur 35

- Riemspanner (1) – Figuur 36

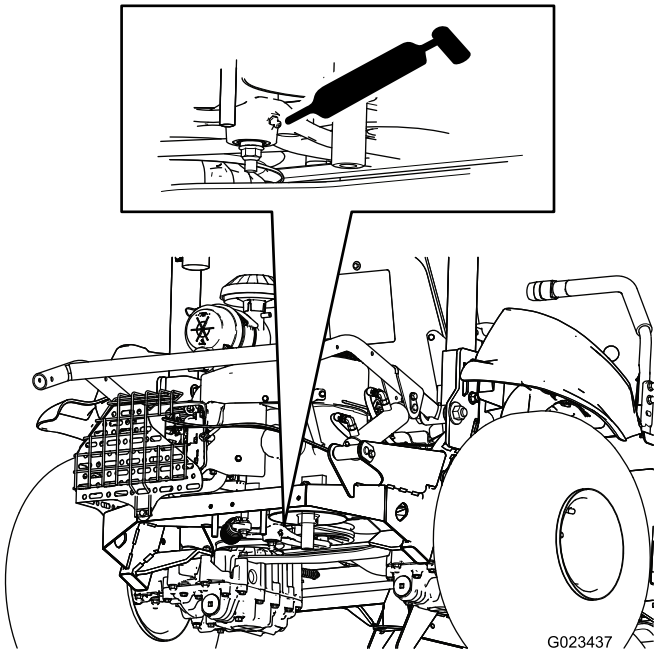

Figuur 36

- Liftsysteem van werktuig (4) – Figuur 37

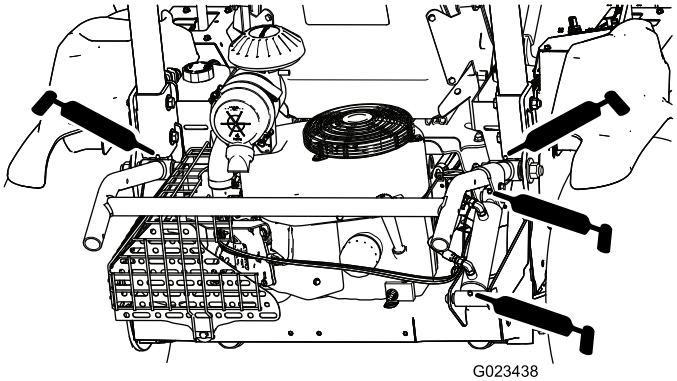

Figuur 37

Onderhoud motor

Motorolie verversen en filter vervangen

Motorolie verversen

Onderhoudsinterval: Na de eerste 8 bedrijfsuren—De motorolie verversen.

Om de 100 bedrijfsuren—De motorolie verversen (vaker in extreem stoffige of vuile werkomgevingen).

Vraag uw erkende Toro-verdeler om Toro Premium motorolie.

Carterinhoud: 1,66 liter met vervanging van het filter

Gebruik olie voor viertaktmotoren die minstens voldoet aan de volgende voorwaarden:

- **API-onderhoudsclassificatie:** SJ, SL, SM of hoger
- **Viscositeit:** SAE 30; raadpleeg de volgende tabel voor andere viscositeitsgraden (Figuur 38):

Belangrijk: Het gebruik van multigrade-oliën, zoals 10W-30, verhoogt het olieverbruik. Controleer vaker het oliepeil als u multigrade-olie gebruikt.

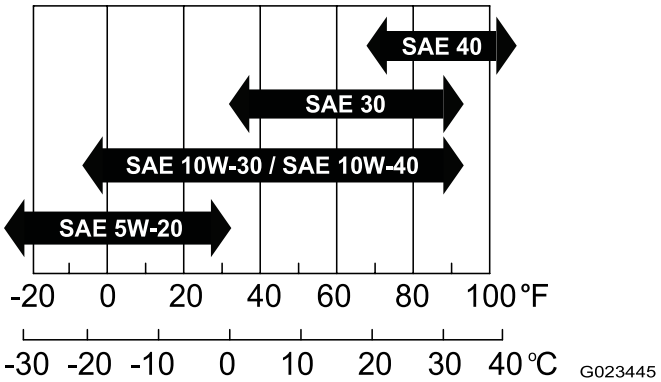

Figuur 38

1. Laat de motor een paar minuten lopen zodat de olie opwarmt.
2. Plaats de machine op een egaal oppervlak, stop de motor, stel de parkeerrem in werking en verwijder het contactsleuteltje.
3. Verwijder de aftapplug (Figuur 40) en laat de olie in een geschikte opvangbak lopen. Als er geen olie meer naar buiten stroomt, plaatst u de aftapplug terug.

   Opmerking: Steek een stuk papier of licht karton in de aftapopening om de olie weg te leiden van de montageplaat van de motor (Figuur 39).

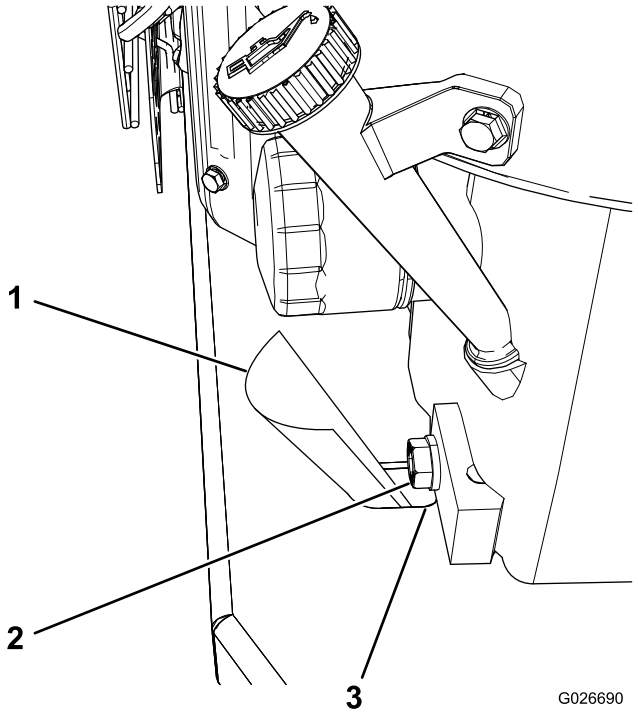

Figuur 39

1. Karton
2. Aftapplug
3. Aftapopening

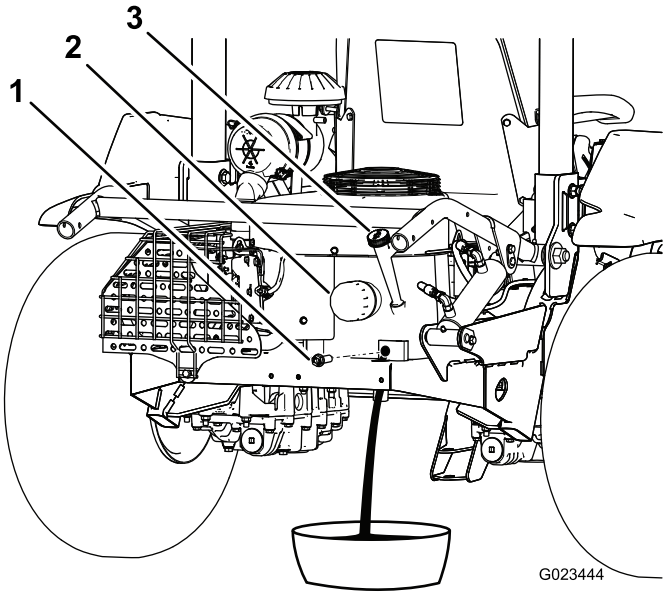

Figuur 40

1. Aftapplug
2. Oliefilter
3. Peilstok

4. Verwijder de peilstok en veeg deze af met een schone doek (Figuur 41).

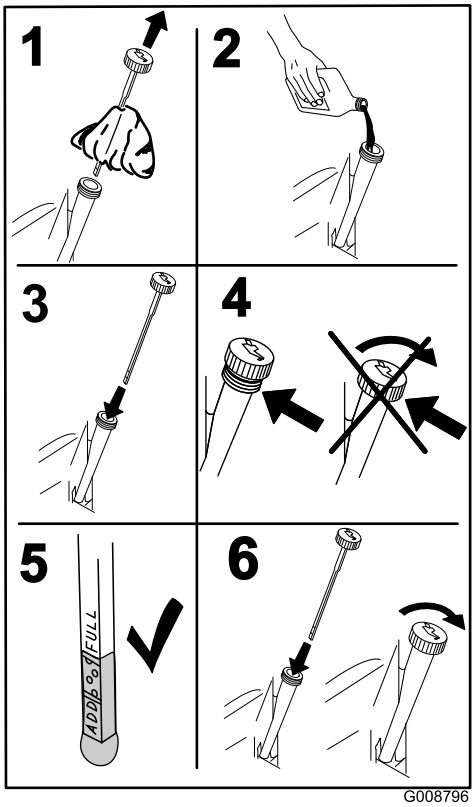

Figuur 41

5. Giet schone olie in de vulbuis.
6. Start de motor en laat deze zowat 3 minuten lopen. Controleer op olielekken.
7. Zet de motor af.
8. Controleer het oliepeil en vul indien nodig olie bij.
9. Plaats de peilstok.
10. Voer de oude olie af volgens de plaatselijk geldende voorschriften.

Motoroliefilter vervangen

Onderhoudsinterval: Na de eerste 8 bedrijfsuren—Motoroliefilter vervangen.

Om de 100 bedrijfsuren—Motoroliefilter vervangen (vaker in extreem stoffige of vuile werkomgevingen).

1. Laat de motor een paar minuten lopen zodat de olie opwarmt.
2. Plaats de machine op een egaal oppervlak, stop de motor, stel de parkeerrem in werking en verwijder het contactsleuteltje.
3. Tap de olie uit de motor af; zie Motorolie verversen (bladz. 38).
4. Plaats een opvangbak onder het oliefilter en draai het filter linksom om het te verwijderen (Figuur 42).

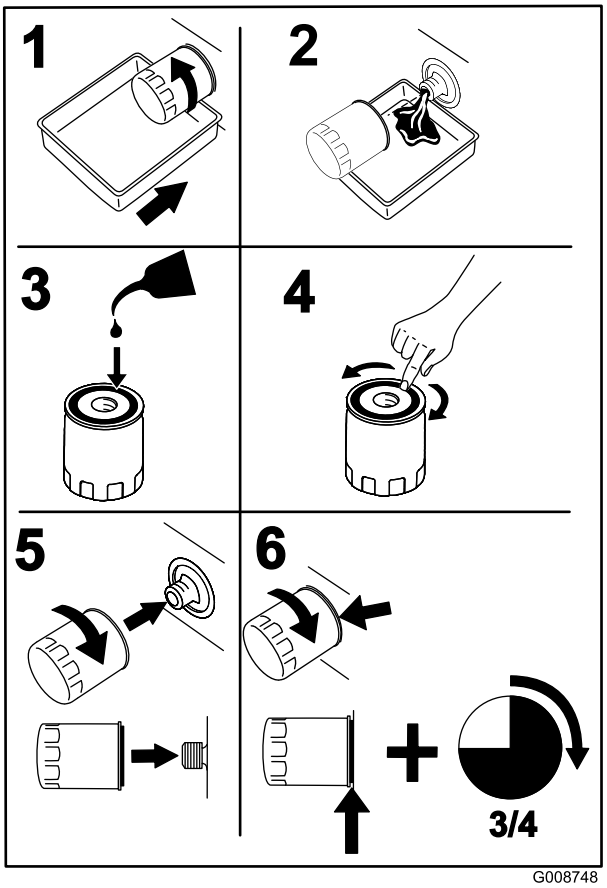

Figuur 42

5. Smeer een dun laagje schone olie op de pakking van het nieuwe filter.
6. Monteer het nieuwe filter door het met de hand vast te draaien totdat de pakking contact maakt met het filtertussenstuk. Draai het filter vervolgens nog eens 3/4 slag.

   Belangrijk: Draai het filter niet te vast.
7. Controleer het oliepeil; zie Het motoroliepeil controleren (bladz. 23).
8. Giet indien nodig olie in de vulbuis.
9. Start de motor en laat deze zowat 3 minuten lopen. Controleer op olielekken.
10. Zet de motor af.
11. Controleer het oliepeil en vul indien nodig olie bij.

    Opmerking: Het filter bevat een kleine hoeveelheid olie: het oliepeil kan dus zakken bij montage van een nieuw filter.
12. Plaats de peilstok.
13. Voer de oude olie af volgens de plaatselijk geldende voorschriften.

Onderhoud van het luchtfilter

Luchtfilter vervangen

Onderhoudsinterval: Om de 200 bedrijfsuren (vaker in stoffige omstandigheden).

Opmerking: Als u het luchtfilter vervangt voordat dit nodig is, wordt alleen maar de kans vergroot dat er vuil in de motor komt als het filter wordt verwijderd.

1. Plaats de machine op een egaal oppervlak, stop de motor, stel de parkeerrem in werking en verwijder het contactsleuteltje.
2. Maak de sluitingen los waarmee het deksel van het luchtfilter is bevestigd aan het luchtfilterhuis (Figuur 43).

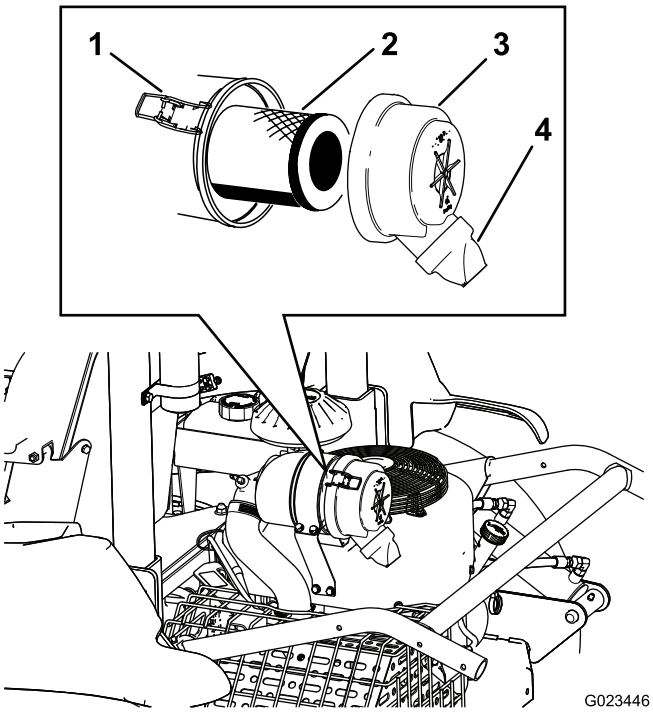

Figuur 43

1. Sluiting (2)
2. Luchtfilter
3. Kap
4. Vuiluitlaat

3. Verwijder het deksel van het luchtfilterhuis.
4. Verwijder het oude filter en monteer het nieuwe.

   Opmerking: Inspecteer het nieuwe filter op transportschade en controleer het uiteinde van het filter (dit moet goed aansluiten) en de filterbehuizing. Een beschadigd element mag niet worden gebruikt. Plaats het nieuwe filter door de buitenring van het element aan te drukken om dit vast te zetten in de filterbus. Druk niet op het flexibele midden van het filter.

   Opmerking: Reinig nooit een gebruikt element omdat dit kan leiden tot beschadiging van de filtermedia.

5. Reinig de opening van de vuiluitlaat in het afneembare deksel.
6. Plaats het deksel zo dat de vuiluitlaat naar beneden wijst.
7. Maak de sluitingen vast.
8. Controleer het gehele luchtinlaatsysteem op lekken, beschadiging of losse slangklemmen.

Onderhoud van de bougies

Onderhoudsinterval: Om de 100 bedrijfsuren

Type: NGK BPR4ES (of gelijkwaardig)

Tussenruimte:0,76 mm

Opmerking: De bougies hebben doorgaans een lange levensduur. U moet ze echter controleren als de motor slecht functioneert.

1. Maak de omgeving van elk van de bougies schoon zodat er geen vreemd materiaal in de cilinders kan terechtkomen als u de bougie verwijdert.

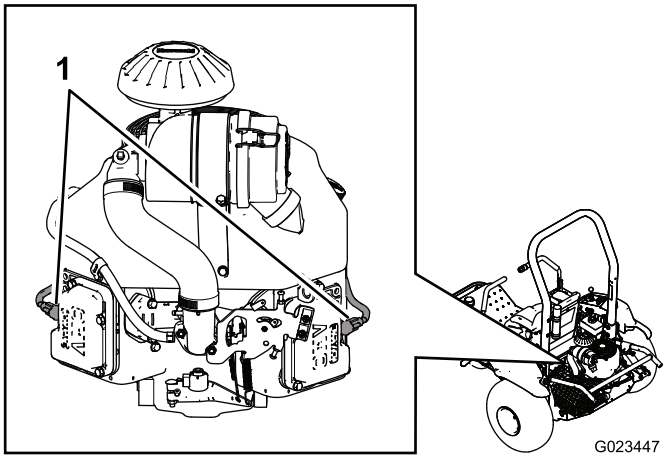

Figuur 44

1. Bougiekabels

2. Maak de kabels los van de bougies en verwijder de bougies uit de cilinderkoppen.
3. Controleer de staat van de massa-elektrode, de centrale elektrode en de isolator op beschadigingen.

   Belangrijk: Vervang bougies die gebarsten of vuil zijn of een ander mankement vertonen. U mag de elektroden niet reinigen omdat hierdoor gruis in de cilinder terecht kan komen die tot beschadiging van de motor leidt.

4. Stel voor elke bougie de afstand tussen de centrale elektrode en de massa-elektrode af op 0,76 mm; zie Figuur 45. Plaats de bougies met de juiste elektrodenafstand en monteer deze met een pakkingafdichting. Draai de bougies vast met een torsie van 22 Nm.

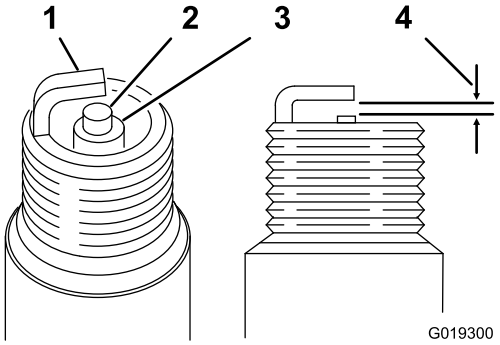

Figuur 45

1. Massa-elektrode
2. Centrale elektrode
3. Isolator
4. Afstand van 0,76 mm

De klepspeling controleren en afstellen

Onderhoudsinterval: Om de 300 bedrijfsuren

Deze procedure moet worden uitgevoerd met het juiste gereedschap. Neem contact op met uw erkende Kawasaki motordealer voor onderhoud, tenzij u beschikt over de juiste apparatuur en voldoende mechanische kennis.

De klepzitting reinigen en leppen

Onderhoudsinterval: Om de 300 bedrijfsuren

Deze procedure moet worden uitgevoerd met het juiste gereedschap. Neem contact op met uw erkende Kawasaki motordealer voor onderhoud, tenzij u beschikt over de juiste apparatuur en voldoende mechanische kennis.

Onderhoud brandstofsysteem

Het filter van de koolstofhouder vervangen

Onderhoudsinterval: Om de 200 bedrijfsuren

1. Verwijder de bevestigingen waarmee de stoel aan de machine is bevestigd.

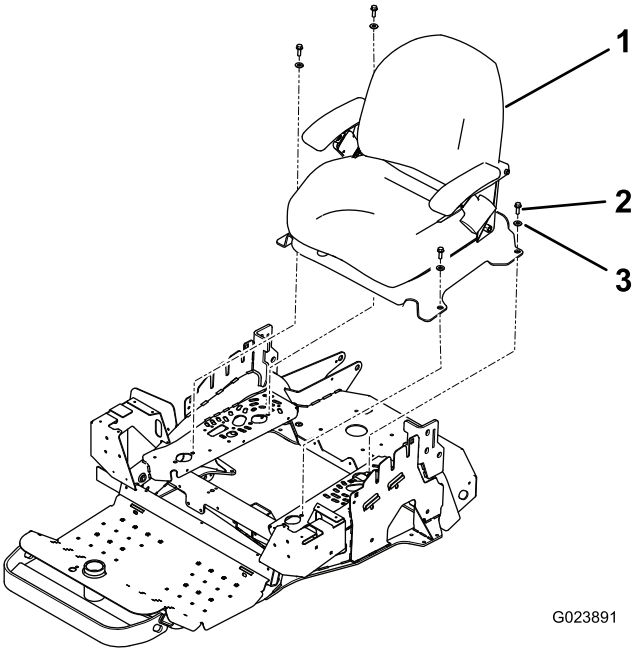

Figuur 46

1. Stoel
2. Bout (4)
3. Ring (4)

2. Neem het filter van de koolstofhouder (Figuur 47).

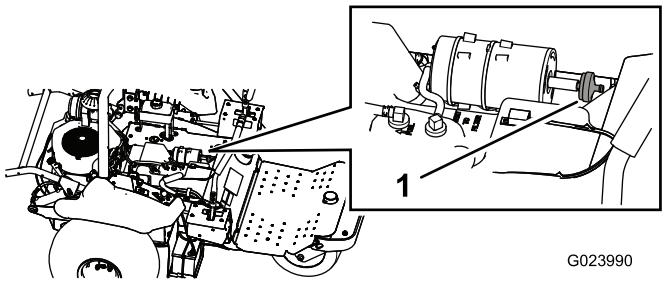

Figuur 47

1. Filter van koolstofhouder

3. Monteer het nieuwe filter op de koolstofhouder.
4. Monteer de steunplaat van de stoel en de stoel.

Brandstoffilter vervangen

Onderhoudsinterval: Om de 800 bedrijfsuren

De brandstofleiding is uitgerust met een leidingfilter. Vervang het als volgt:

1. Zet de slangklem aan de carburatorzijde van het filter los en neem de brandstofleiding van het filter (Figuur 48 en Figuur 49).

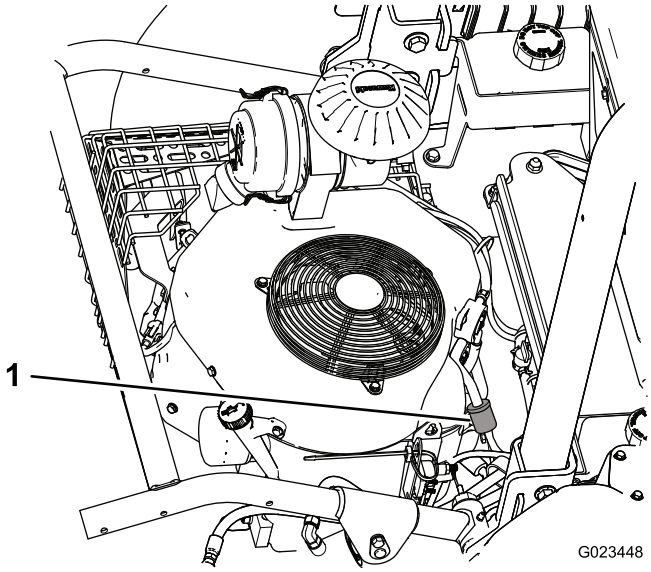

Figuur 48

1. Brandstoffilter

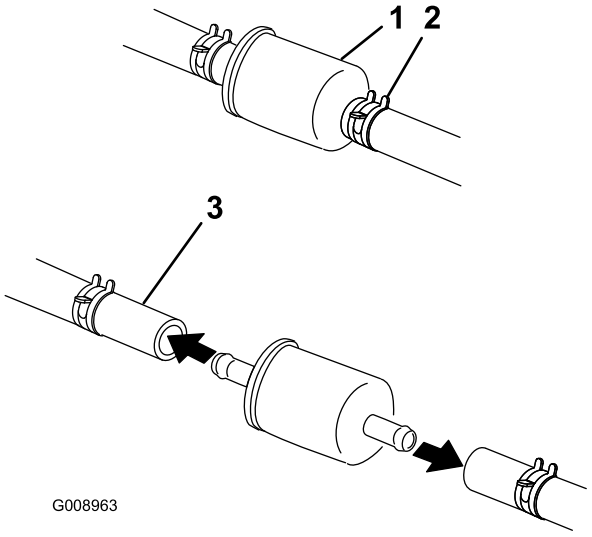

Figuur 49

1. Brandstoffilter
2. Slangklem (2)
3. Brandstofslang

2. Plaats een opvangbak onder het filter, maak de andere slangklem los en verwijder het filter.
3. Schuif de slangklemmen op de uiteinden van de brandstofslangen.

4. Druk de brandstofslangen op het nieuwe brandstoffilter en zet de slangen vast met de slangklemmen.

   Opmerking: Monteer het nieuwe filter. Let erop dat de pijl op de filterbehuizing van de brandstoftank af wijst (in de richting van de carburator).

Onderhoud elektrisch systeem

⚠ WAARSCHUWING

CALIFORNIË
Proposition 65 Waarschuwing

Accuklemmen, accupolen en dergelijke onderdelen bevatten lood en loodverbindingen. Van deze stoffen is bekend dat ze kanker en schade aan de voortplantingsorganen veroorzaken. Was altijd uw handen nadat u met deze onderdelen in aanraking bent geweest.

De machine starten met startkabel

1. Verwijder roest van de accupolen en controleer of de verbindingen goed zijn vastgemaakt voordat u de machine start met een startkabel.

   Belangrijk: Roest en slechte verbindingen kunnen op een willekeurig moment tijdens de startkabelprocedure ongewenste voltagepieken veroorzaken en zo de motor beschadigen.

   Probeer niet om de machine te starten met startkabels als de accupolen los of verroest zijn.

   ⚠ GEVAAR

   Startkabels gebruiken op een zwakke accu die gebroken of bevroren is, of die een laag accuzuurpeil of een open/kortgesloten accucel heeft, kan tot ontploffing en ernstig persoonlijk letsel leiden.

   Gebruik geen startkabels op een zwakke accu die zulke eigenschappen vertoont.

2. Gebruik als startaccu een goede, volledig opgeladen zuur-loodaccu met een spanning van minstens 12,6 V. Gebruik korte startkabels van de juiste grootte om het spanningsverlies tussen de systemen te beperken. Zorg ervoor dat de kabels voorzien zijn van een kleurcode of markering voor de juiste polariteit.

   Opmerking: Ga na of de vuldoppen stevig vastzitten en horizontaal zijn. Indien vochtige doeken voorhanden zijn, legt u deze over de vuldoppen van de accu's. Zorg ervoor dat de machines elkaar niet raken, dat de beide elektrische systemen uitgeschakeld zijn en dat ze hetzelfde nominale voltage hebben. Deze instructies gelden alleen voor negatief geaarde systemen.

3. Koppel de pluskabel (+) aan op de pluspool (+) van de ontladen accu die verbonden is met de starter of de solenoïde; zie Figuur 50.

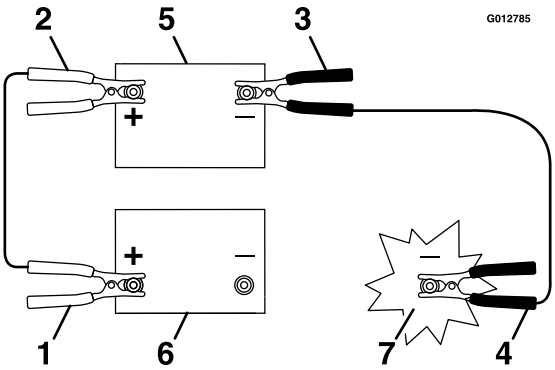

Figuur 50

1. Pluskabel (+) van de ontladen accu
2. Pluskabel (+) van de startaccu
3. Minkabel (-) van de startaccu
4. Minkabel (-) van het motorblok
5. Startaccu
6. Ontladen accu
7. Motorblok

4. Koppel het andere uiteinde van de pluskabel aan op de pluspool van de startaccu.
5. Sluit de zwarte minkabel (-) aan op de andere pool (min) van de startaccu.
6. Maak de laatste verbinding aan het **motorblok** (niet aan de minpool van de accu) van de machine met de ontladen accu, weg van de accu, en ga op veilige afstand staan (Figuur 51).

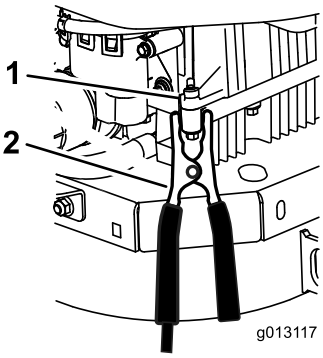

Figuur 51

1. Motorblok
2. Minkabel (-)

7. Start de motor en koppel de kabels in de omgekeerde volgorde af.

   Opmerking: Koppel eerst de kabel aan het motorblok (zwarte kabel) af.

Zekeringen vervangen

De zekeringhouder (Figuur 52) bevindt zich bij het bedieningspaneel.

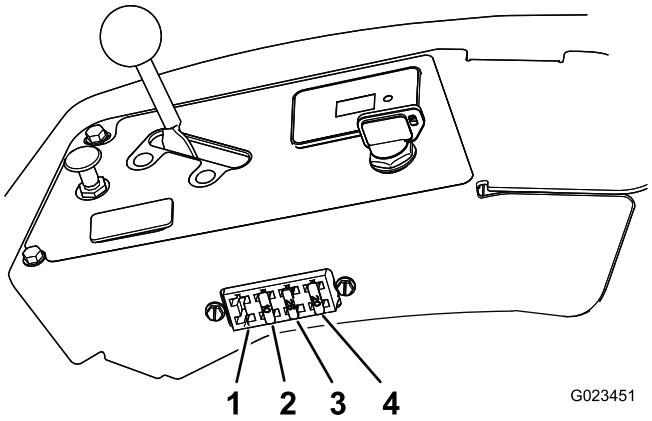

Figuur 52

1. Lichten (afzonderlijk verkrijgbaar)
2. Werktuig – 10 A
3. Motorstarter – 25 A
4. Accu – 20 A

Om een zekering te vervangen, trekt u deze gewoon uit de zekeringhouder en brengt u een nieuwe zekering aan.

Belangrijk: Gebruik altijd een zekering van hetzelfde type en ampère als de zekering die u vervangt. Anders kan het elektrische systeem beschadigd worden. Kijk naar de sticker aan de achterkant van de stoel om de functie en ampère van de zekeringen na te gaan.

Onderhoud van de accu

Accu opladen

⚠ WAARSCHUWING

Bij het opladen van de accu ontstaan gassen die kunnen ontploffen en u of omstanders ernstig kunnen verwonden.

Rook nooit in de buurt van de accu en zorg ervoor dat er geen vonken of vlammen vlakbij de accu komen.

Belangrijk: Houd de accu altijd volledig geladen. Dit is vooral belangrijk om beschadiging van de accu te voorkomen bij temperaturen onder 0 °C.

1. Laad de accu 10 tot 15 minuten op bij 25 tot 30 A of 30 minuten bij 10 A.
2. Zodra de accu volledig is opgeladen, haalt u de acculader uit het stopcontact en maakt u de oplaadkabels los van de accuklemmen (Figuur 53).
3. Monteer de accu in de machine en sluit de accukabels aan; zie Accu monteren (bladz. 46).

Belangrijk: **Gebruik de machine nooit wanneer de accu is losgekoppeld; dit kan beschadigingen aan het elektrische systeem tot gevolg hebben.**

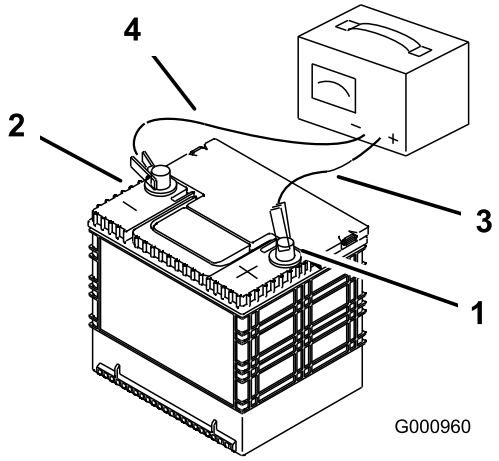

Figuur 53

1. Pluspool van de accu
2. Minpool van de accu
3. Rode (+) oplaadkabel
4. Zwarte (-) oplaadkabel

Als de accu snel leegloopt, moet u deze vervangen; zie Accu verwijderen (bladz. 45) en Accu monteren (bladz. 46).

Accu verwijderen

1. Zet het voertuig op een horizontaal oppervlak, stel de parkeerrem in werking, zet de motor af en verwijder het sleuteltje uit het contact.
2. Verwijder de vleugelmoeren en ringen waarmee de accuhouder bevestigd is (Figuur 54).

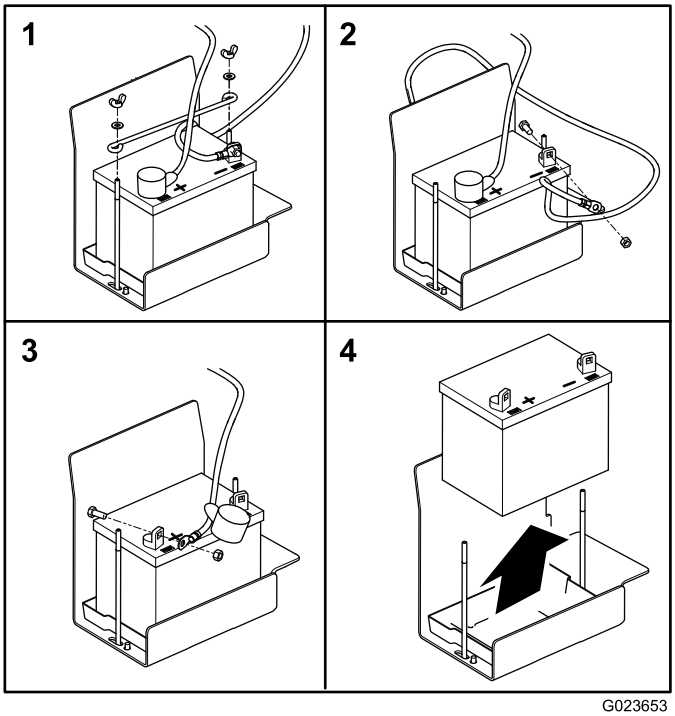

Figuur 54

3. Maak de minkabel (zwart) los van de accupool.

⚠ WAARSCHUWING

Als accukabels verkeerd worden verbonden, kan dit schade aan de machine en de kabels tot gevolg hebben en vonken veroorzaken. Hierdoor kunnen accugassen tot ontploffing komen en lichamelijk letsel veroorzaken.

- **Maak altijd de minkabel (zwart) van de accu los voordat u de pluskabel (rood) losmaakt.**
- **Sluit altijd de pluskabel (rood) van de accu aan voordat u de minkabel (zwart) aansluit.**

⚠ WAARSCHUWING

Accupolen of metalen gereedschappen kunnen kortsluiting maken met metalen onderdelen van de machine, waardoor vonken kunnen ontstaan. Hierdoor kunnen accugassen tot ontploffing komen en lichamelijk letsel veroorzaken.

- **Zorg ervoor dat bij het verwijderen of installeren van de accu de accupolen niet in aanraking komen met metalen onderdelen van de machine.**
- **Voorkom dat metalen gereedschappen kortsluiting veroorzaken tussen de accupolen en metalen onderdelen van de machine.**

4. Schuif het rode stofkapje van de pluspool (+) van de accu en verwijder de (rode) pluskabel.
5. Verwijder de accu.

Accu monteren

1. Plaats de accu in de bak.

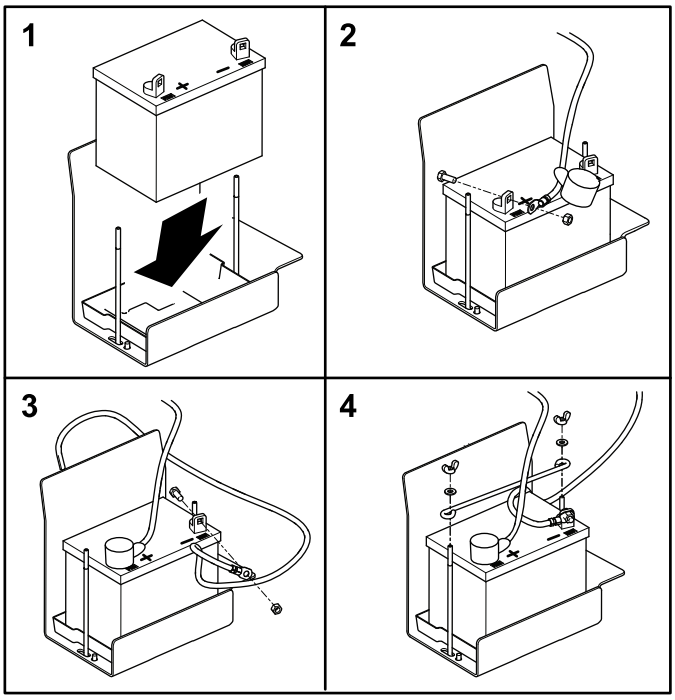

G023659

Figuur 55

2. Koppel de (rode) pluskabel aan op de pluspool (+) van de accu, en draai de moer vast op de bout.

   Belangrijk: De rode kabel zit mogelijk in een flexibele buis. De pluskabel is die met het rode stofkapje.

3. Koppel de negatieve aardingskabel (zwart) aan op de minpool (-) van de accu en draai de moer vast op de bout.
4. Schuif het rode stofkapje voor de accupool op de pluspool (+) van de accu.
5. Bevestig de houder en zet deze vast met de vleugelmoeren en ringen.

De accu controleren en reinigen

Onderhoudsinterval: Om de 100 bedrijfsuren—Controleer de aansluitingen van de accukabels.

Houd de bovenkant van de accu goed schoon. Indien de machine wordt gestald in een zeer hete omgeving, zal de accu sneller ontladen dan wanneer de machine in een koelere omgeving wordt gestald.

Houd de bovenkant van de accu schoon door deze te reinigen met een borstel die in ammoniak of een oplossing van natriumbicarbonaat is gedompeld. Spoel de bovenkant na het reinigen af met water. Verwijder nooit de vuldop als u de accu reinigt.

De accukabels moeten stevig op de accupolen zitten zodat ze goed contact maken.

Als er op de accupolen corrosie ontstaat, moet u de kabels losmaken, de min (-) kabel eerst, en de klemmen en polen afzonderlijk schoonkrabben. Zet de kabels vast, de plus (+) kabel eerst, en smeer de accupolen in met vaseline.

Onderhoud aandrijfsysteem

De sporing afstellen

1. Rij naar een vlak, open gebied en zet de bedieningshendels in de vergrendelde neutraalstand.
2. Zet de gashendel halverwege tussen de standen Snel en Langzaam.
3. Zet beide bedieningshendels helemaal vooruit tot aan de aanslag in de T-sleuf.
4. Controleer de sporing van de machine.
   - Als de machine een afwijking naar rechts heeft, draai dan de bouten los en zet de linker aanslagplaat naar achteren tot de machine recht rijdt (Figuur 56).
   - Als de machine een afwijking naar links heeft, draai dan de bouten los en zet de rechter aanslagplaat naar achteren tot de machine recht rijdt (Figuur 56).

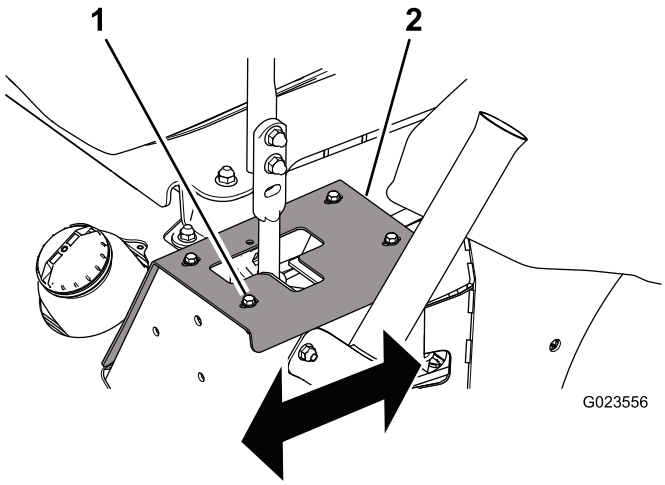

Figuur 56
Linkerhendel afgebeeld

1. Bout (4)
2. Aanslagplaat

5. Draai de bouten vast om de aanslagplaat te borgen (Figuur 56).

Belangrijk: Zorg ervoor dat de bedieningshendels tegen de aanslagplaat stoppen, en niet tegen de interne aanslag van de transmissie.

De aandrijfriem en spanpoelie vervangen

1. Parkeer de machine op een horizontaal vlak, zet de motor af, verwijder het contactsleuteltje en wacht totdat alle bewegende onderdelen tot stilstand zijn gekomen voordat u de bestuurderspositie verlaat.
2. Zet de achterkant van de machine op kriksteunen; zie De machine omhoog brengen (bladz. 37).

⚠ WAARSCHUWING

Het kan gebeuren dat een mechanische of hydraulische krik een machine niet ondersteunt. Als de machine dan valt, kan dit ernstig letsel veroorzaken.

Plaats de machine altijd op kriksteunen.

3. Zet een ratelsleutel in het vierkante gat in de spanarm om tegendruk te bieden aan de spanveer (Figuur 57) en verwijder de riem van de spanpoelie.

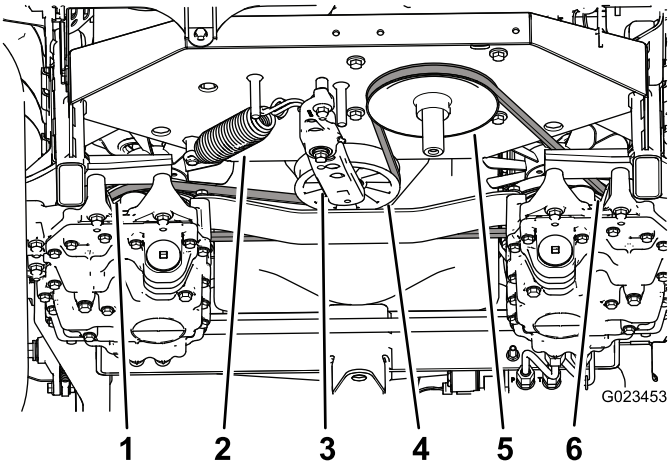

Figuur 57

1. Transmissiepoelie links
2. Spanveer
3. Spanarm
4. Spanpoelie
5. Motorpoelie
6. Transmissiepoelie rechts

4. Maak de spanveer los van de spanarm en het frame (Figuur 57).
5. Verwijder de moer waarmee de spaninrichting is bevestigd aan het frame (Figuur 58).

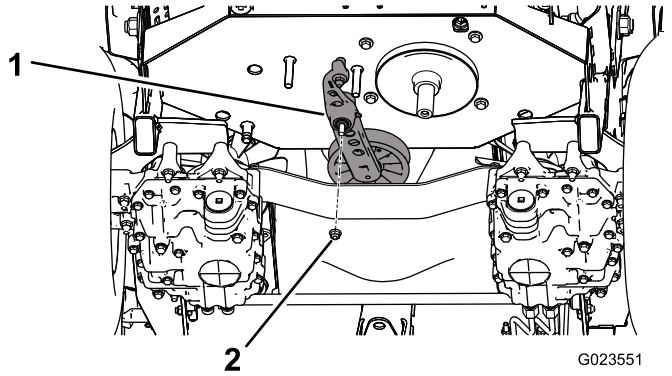

Figuur 58

1. Spaninrichting
2. Moer

6. Verwijder de bout waarmee de oude spanpoelie bevestigd is aan de spanarm en monteer een nieuwe poelie (Figuur 59).

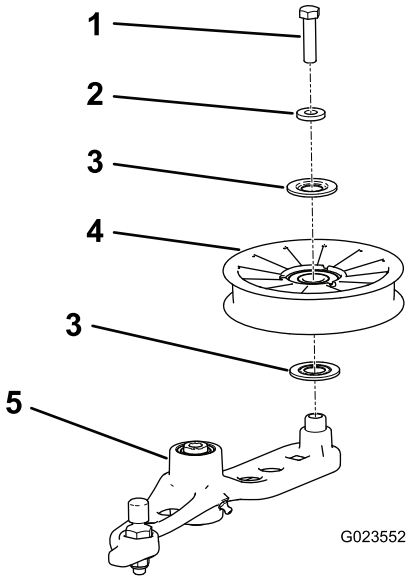

Figuur 59

1. Bout
2. Afstandsstuk
3. Afdichting
4. Poelie
5. Spanarm

7. Neem de riem van de transmissiepoelies en de motorpoelie.
8. Leg de nieuwe riem rond de motorpoelie en de 2 transmissiepoelies.
9. Monteer de veer aan de spanarm en het frame (Figuur 57).
10. Zet een ratelsleutel in het vierkante gat in de spanarm om de spanveer tijdelijk uit te rekken en leg de riem over de spanpoelie.

Onderhoud bedieningsysteem

De stand van de bedieningshendels afstellen

Er zijn 2 hoogte-instellingen voor de bedieningshendels: hoog en laag.

1. Zet de bedieningshendels in de vergrendelde neutraalstand en zet de parkeerrem in werking.
2. Zet de motor af, verwijder het contactsleuteltje en wacht totdat alle bewegende onderdelen tot stilstand zijn gekomen voordat u de bestuurderspositie verlaat.
3. Zet de bouten en flensmoeren los waarmee de handgrepen bevestigd zijn aan de hendels (Figuur 60).

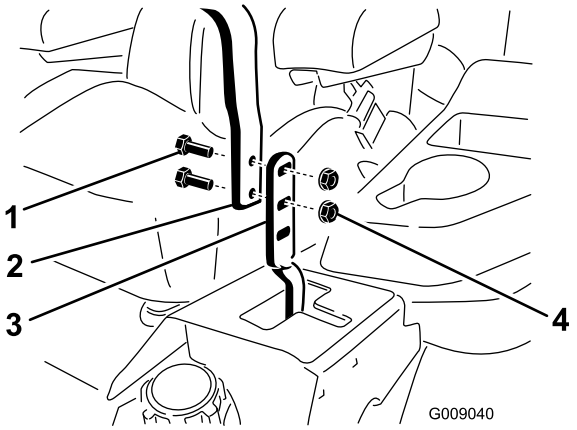

Figuur 60

1. Bout
2. Bedieningshendel
3. Hendel
4. Flensmoer

4. Stel de lengtestand van de handgrepen in door ze samen te brengen in de neutrale stand en te schuiven tot ze naast elkaar staan (Figuur 61).

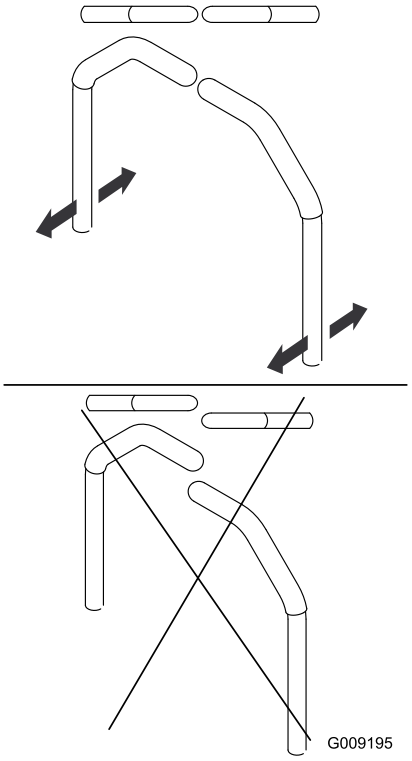

Figuur 61

5. Zet de bouten en flensmoeren vast om de handgrepen aan de hendels te bevestigen.

De verbinding van de bedieningshendels afstellen

Draai aan de dubbele moeren om de verbinding van de bedieningshendels fijn af te stellen zodat de machine niet beweegt in de neutraalstand. Alleen afstellingen uitvoeren voor de neutraalstand.

⚠ WAARSCHUWING

Om de verbinding van de bedieningshendels af te stellen, moet de motor lopen en moeten de aandrijfwielen kunnen draaien. Contact met bewegende onderdelen of hete oppervlakken kan lichamelijk letsel veroorzaken.

Houd handen, voeten, andere lichaamsdelen en kleding uit de buurt van draaiende onderdelen en hete oppervlakken.

1. Parkeer de machine op een horizontaal oppervlak, zet de motor af, verwijder het sleuteltje en stel de parkeerrem in werking.
2. Til de 3 wielen van de machine van de grond en zet de machine op kriksteunen die net hoog genoeg zijn om de aandrijfwielen vrij te laten draaien; zie De machine omhoog brengen (bladz. 37).

⚠ WAARSCHUWING

Het kan gebeuren dat een mechanische of hydraulische krik een machine niet ondersteunt. Als de machine dan valt, kan dit ernstig letsel veroorzaken.

Plaats de machine altijd op kriksteunen.

3. Druk op de stoel of zet er een gewicht op om de interlockschakelaar naar beneden te drukken.
4. Start de motor en zet de gashendel op Snel.
5. Haal de druk (of het gewicht) van de stoel.
6. Zet de parkeerrem vrij.
7. Draai aan de ene kant van de machine traag aan de dubbele moeren van de verbinding (Figuur 62) tot het wiel aan die zijde gaat draaien. Draai de dubbele moeren vervolgens in de andere richting tot het wiel in de andere richting gaat draaien.

   Opmerking: De bedieningshendels moeten in de vergrendelde neutraalstand staan wanneer u de nodige afstellingen uitvoert.

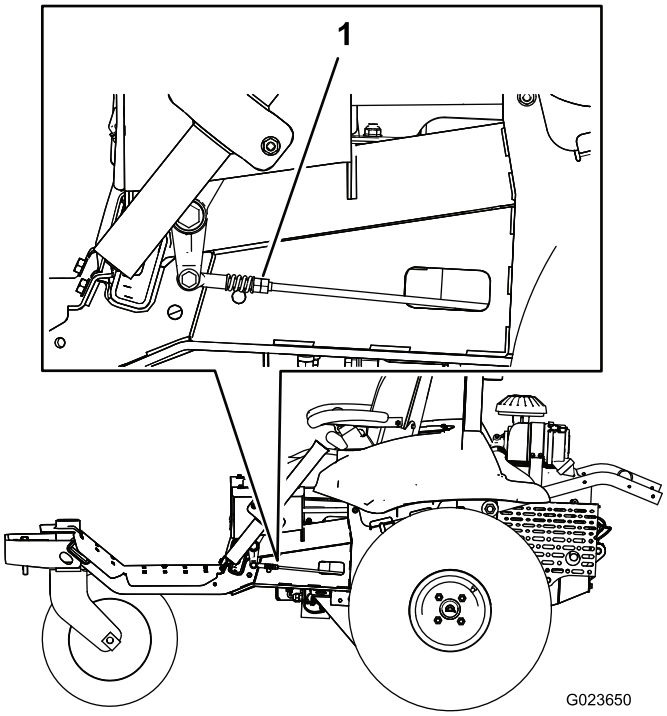

Figuur 62

1. Dubbele moeren

8. Draai de dubbele moeren terug in de andere richting tot ze zich in het **midden** tussen de 2 posities bevinden.
9. Herhaal stappen 7 en 8 voor de andere zijde.
10. Zet de motor af.
11. Haal de kriksteunen weg en laat de machine voorzichtig neer op de grond.

12. Start de motor opnieuw en zorg ervoor dat de machine niet kruipt in de neutraalstand met de parkeerrem vrij.

De dempers van de bedieningshendels afstellen

U kunt de bovenste bevestigingsbout van de demper afstellen om de weerstand van de bedieningshendels aan te passen.

1. Om bij de bevestigingsbouten van de demper te komen, verwijdert u de bouten waarmee de aanslagplaten bevestigd zijn aan het frame (Figuur 63).

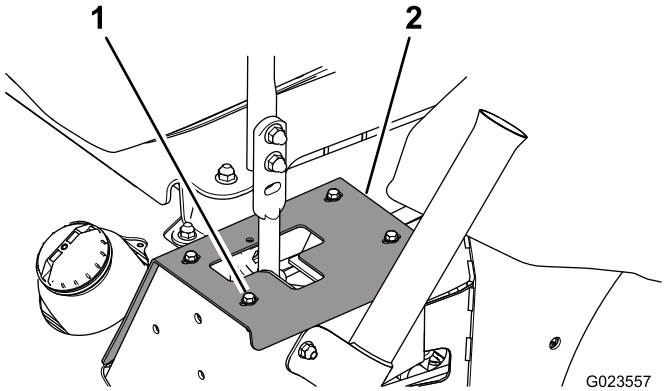

Figuur 63
Linkerkant getoond

1. Bout (4)
2. Aanslagplaat

2. Verwijder de borgmoer, zet de bevestigingsbout van de demper in de gewenste positie, en plaats de borgmoer. Zie Figuur 64 voor de diverse bevestigingsopties.

   Opmerking: Draai de borgmoer aan tot 22,6 Nm. Eenmaal vastgemaakt moet de bout uit de borgmoer steken.

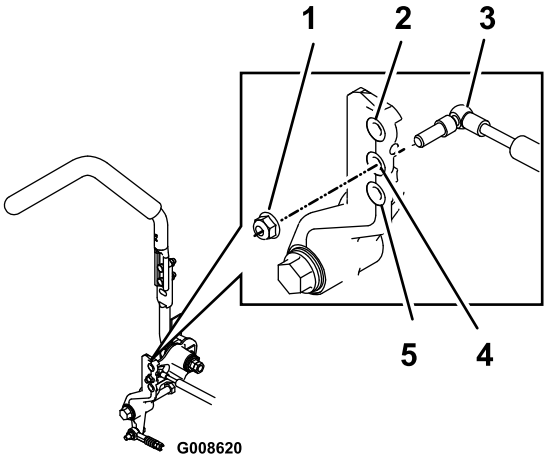

Figuur 64
Rechterkant getoond

1. Borgmoer
2. Meeste weerstand (stevigste gevoel)
3. Demper
4. Gemiddelde weerstand (gemiddeld gevoel)
5. Minste weerstand (zachtste gevoel)

3. Stel de sporing af; zie De sporing afstellen (bladz. 47).

De weerstand van de neutraalvergrendeling afstellen

Mogelijk wilt u minder of meer zijdelingse weerstand als u de bedieningshendels in en uit de vergrendelde neutraalstand zet. U kunt de weerstand als volgt aanpassen:

1. Draai de contramoer los (Figuur 65).

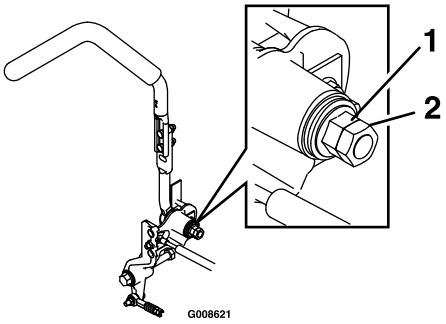

Figuur 65

1. Flensmoer
2. Contramoer

2. Draai de flensmoer naar wens vaster of losser.
   - Draai de flensmoer vast voor meer weerstand.
   - Draai de flensmoer los voor minder weerstand.
3. Draai de contramoer vast.
4. Herhaal deze stappen voor de andere bedieningshendel.

De bedieningsorganen van de motor afstellen

De gashendel afstellen

Een goed werkende gasklep is afhankelijk van een correcte afstelling van de gashendel. Voordat u de carburator afstelt, moet u controleren of de gashendel goed werkt.

1. Draai de kabelklemschroef los waarmee de behuizing van de gaskabel is bevestigd aan de motor (Figuur 66).

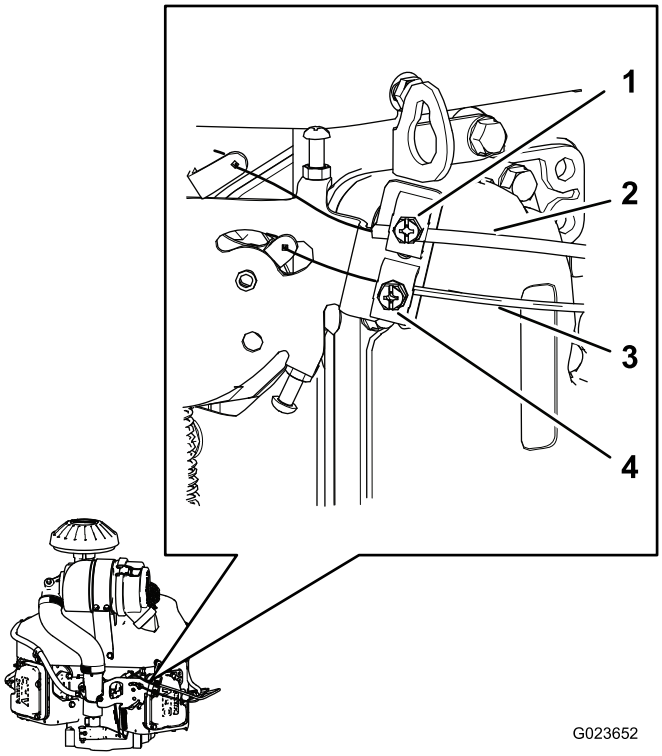

Figuur 66

1. Kabelklemschroef (van behuizing van chokekabel)
2. Behuizing van chokekabel
3. Behuizing van gaskabel
4. Kabelklemschroef (van behuizing van gaskabel)

2. Zet de gashendel naar voren op Snel.
3. Trek de kabelbehuizing van de gaskabel naar boven (Figuur 66) tot er bijna geen speling meer zit op de gaskabel, en zet de kabelklemschroef vast.
4. Draai de kabelklemschroef aan en controleer het toerental van de motor:
   - Hoog stationair: 2750 tot 2950 tpm
   - Laag stationair: 1450 tot 1650 tpm

De choke afstellen

1. Draai de kabelklemschroef los waarmee de behuizing van de chokekabel is bevestigd aan de motor (Figuur 66).
2. Duw de choke omlaag naar de Open stand; zie Chokehendel (bladz. 19).
3. Zorg ervoor dat de chokeklep van de carburator volledig open is.
4. Trek de kabelbehuizing van de chokekabel naar boven (Figuur 66) tot er bijna geen speling meer zit op de chokekabel, en zet de kabelklemschroef vast.
5. Zorg ervoor dat de chokeklep naar de volledig gesloten stand gaat als u de choke naar buiten trekt, en naar de volledig open stand als u de choke naar beneden drukt.

De motortoerentalregelaar afstellen

⚠ WAARSCHUWING

De motor moet lopen als de motortoerentalregelaar wordt afgesteld. Contact met bewegende onderdelen of hete oppervlakken kan lichamelijk letsel veroorzaken.

- **Zorg dat de bedieningshendels in de vergrendelde neutraalstand staan en stel de parkeerrem in werking alvorens deze procedure uit te voeren.**
- **Houd kleding, handen, voeten en andere lichaamsdelen uit de buurt van de draaiende onderdelen, de geluiddemper en andere hete oppervlakken.**

U stelt het laag stationaire toerental als volgt in:

1. Start de motor en laat deze ongeveer 5 minuten op halfgas lopen om warm te worden.
2. Zet de gashendel op Langzaam.
3. Duw het veeruiteinde van de regelarm naar beneden (Figuur 67).

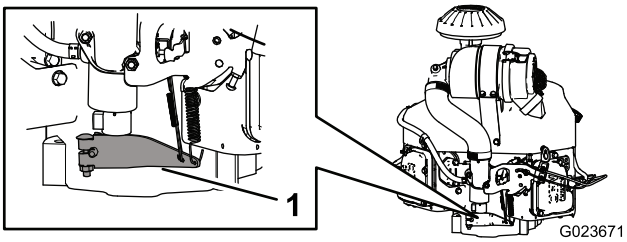

Figuur 67

1. Regelarm

4. Stel de aanslagschroef van de carburator (Figuur 68) zo in dat het stationaire toerental 1350 tot 1550 tpm bedraagt.

Opmerking: Controleer het toerental met een toerenteller.

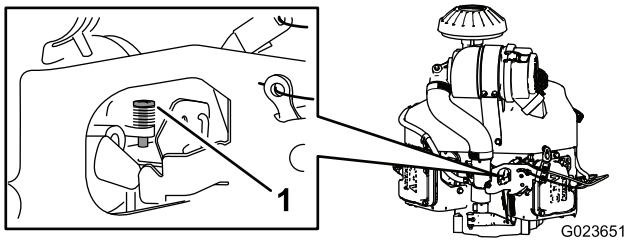

Figuur 68

1. Aanslagschroef

5. Laat de regelarm naar de oorspronkelijke positie terugkeren.
6. Zet de contramoer van de stelschroef voor het laag stationaire toerental los.
7. Stel de stelschroef voor het laag stationaire toerental zo in dat het stationaire toerental 1450 tot 1650 tpm bedraagt.
8. Draai de contramoer vast.

U stelt het hoog stationaire toerental als volgt in:

Belangrijk: Stel het hoog stationaire toerental niet af als het luchtfilter ontbreekt.

1. Start de motor en laat deze goed opwarmen.
2. Zet de contramoer van de stelschroef voor het hoog stationaire toerental enkele slagen los.
3. Zet de gashendel zo dat het stationaire toerental 2750 tot 2950 tpm bedraagt.
4. Draai de stelschroef voor het hoog stationaire toerental precies zo vast dat ze het lipje van de toerenregelaar raakt.

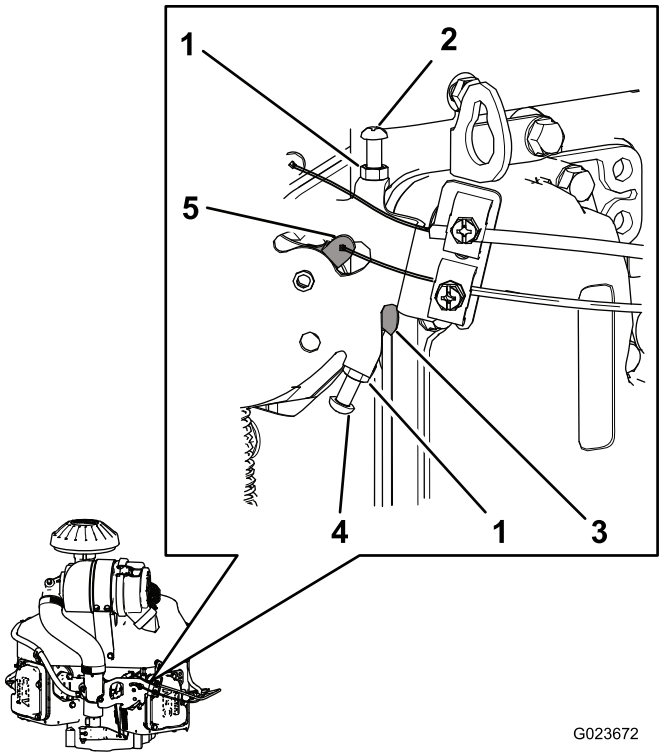

Figuur 69

1. Contramoer
2. Stelschroef voor het laag stationaire toerental
3. Lipje (van de toerenregelaar)
4. Stelschroef voor het hoog stationaire toerental
5. Toerenregelaar

5. Draai de contramoer vast.

Onderhoud hydraulisch systeem

Hydraulische vloeistof controleren

Telkens wanneer u een hydraulisch onderdeel repareert of vervangt, moet u de hydraulische vloeistoffilters vervangen en controleren of het hydraulische systeem naar behoren functioneert.

Belangrijk: Zorg ervoor dat de hydraulische reservoirs en het filter van de verdeler altijd zijn gevuld met vloeistof als u het hydraulische systeem controleert.

1. Parkeer de machine op een horizontaal oppervlak en zet de motor af.
2. Til de 3 wielen van de machine van de grond en zet de machine op kriksteunen die net hoog genoeg zijn om de aandrijfwielen vrij te laten draaien; zie De machine omhoog brengen (bladz. 37).

⚠ WAARSCHUWING

Het kan gebeuren dat een mechanische of hydraulische krik een machine niet ondersteunt. Als de machine dan valt, kan dit ernstig letsel veroorzaken.

Plaats de machine altijd op kriksteunen.

3. Start de motor en stel de gasbediening zo in dat de motor laag stationair loopt.
4. Zet de bedieningshendels volledig naar voren en controleer of de aandrijfwielen soepel draaien.
5. Zet de bedieningshendels volledig naar achteren en controleer of de aandrijfwielen soepel draaien.
6. Druk op de schakelaar van het werktuig totdat de stang van de hefcilinder diverse keren naar binnen en naar buiten schuift.

   Als de cilinderstang na 10 tot 15 seconden niet beweegt of de pomp abnormale geluiden maakt, moet u de motor onmiddellijk afzetten en vaststellen wat de oorzaak of het probleem is.

   Controleer of een van de volgende problemen zich heeft voorgedaan en voer de nodige reparaties uit of neem contact op met uw erkende Toro-verdeler:

   - De riem is eraf gelopen of is erg versleten.
   - Het vloeistofpeil is ontoereikend.
   - Er is een hydraulisch filter los.
   - De drukpomp is versleten.
   - Het drukontlastfilter is versleten.
   - Er is een probleem met de schakelaar of de bedrading.
   - De magneetklep zit vast.

Hydraulische vloeistof verversen en filters vervangen

Onderhoudsinterval: Na de eerste 8 bedrijfsuren

Om de 400 bedrijfsuren

Inhoud:

- Linkerzijde – 1,9 liter
- Rechterzijde - 2,0 liter

Type vloeistof: Toro Premium transmissieolie/hydraulische vloeistof voor tractoren of Mobilfluid® 424

1. Plaats de machine op een egaal oppervlak, stop de motor en verwijder het contactsleuteltje.
2. Laat het hefsysteem van het werktuig zakken.
3. Plaats een opvangbak onder de hydrostatische transmissie aan de linkerzijde.
4. Verwijder de aftapplug aan de kant van de pomp en de aftapplug aan de tandwielzijde (Figuur 70) en laat alle olie weglekken.

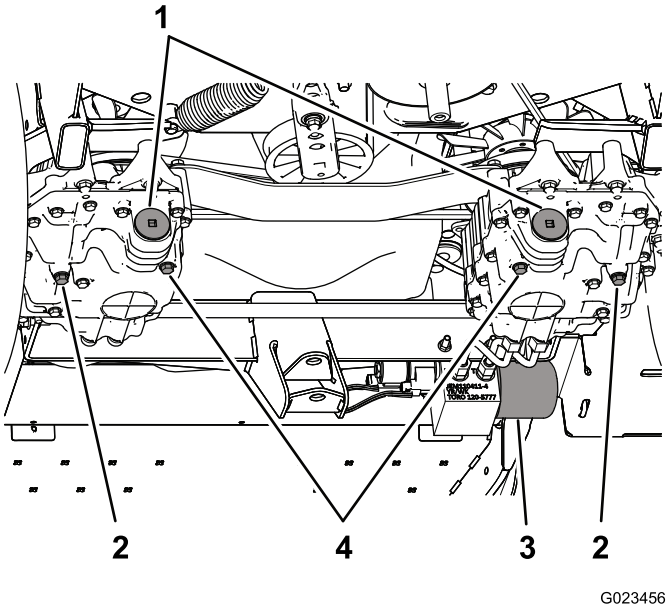

Figuur 70

1. Filterdoppen
2. Aftapplug – tandwielzijde
3. Filter van verdeler
4. Aftapplug – pompzijde

5. Verwijder de filterdop en trek het filter uit de transmissie (Figuur 71).

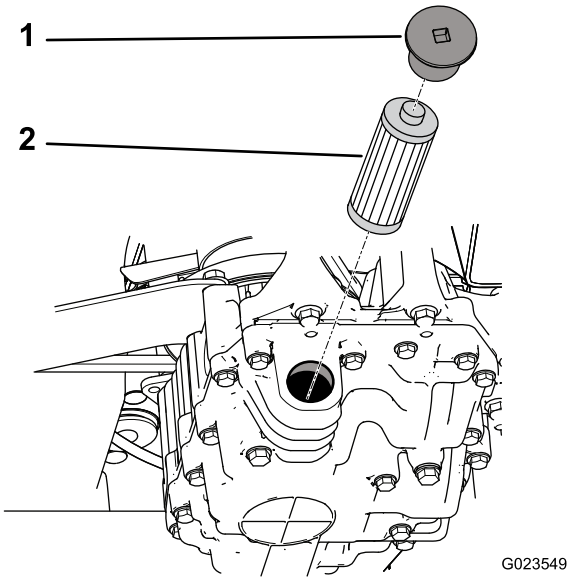

Figuur 71

1. Dop
2. Filter

6. Monteer een nieuw filter en breng de filterdop aan.
7. Herhaal stappen 3 tot en met 6 voor de hydrostatische transmissie aan de rechterkant.
8. Maak de omgeving van het filter van de verdeler schoon. Dit filter bevindt zich aan de rechterkant van de machine.
9. Plaats een opvangbak onder het filter van de verdeler (Figuur 72).

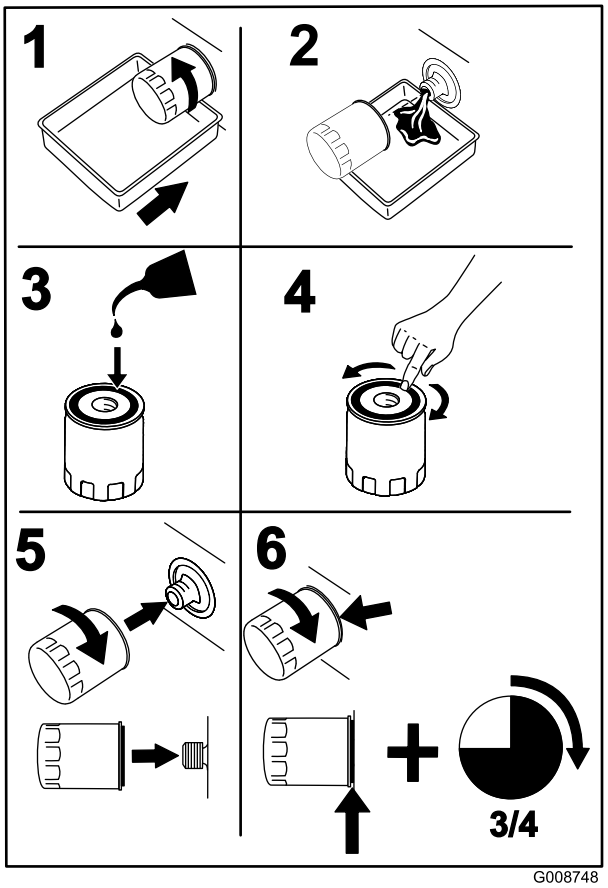

Figuur 72

10. Zet het filter van de verdeler langzaam los tot vloeistof langs de pakking naar buiten stroomt.
11. Verwijder het filter als de vloeistofstroom afneemt.
12. Smeer de pakkingafdichting van het vervangfilter met schone hydraulische vloeistof en draai de pakking handmatig vast tot ze contact maakt met het montageoppervlak.
13. Draai het filter vervolgens nog eens 3/4 slag vast.
14. Giet schone hydraulische vloeistof in de hydraulische reservoirs tot het peil de onderkant van de kijkglaasjes in de reservoirbeugels bereikt.

Belangrijk: Vul het hydraulische systeem niet te vol. Zie Het peil van de hydraulische vloeistof controleren (bladz. 25).

Opmerking: Om de vloeistof sneller in het systeem te laten stromen, kunt u de pluggen (Figuur 73) bovenop de hydrostatische transmissies verwijderen. Als er vloeistof uit de opening begint te stromen, brengt u de plug aan en gaat u door met het vullen van het reservoir tot de vloeistof het juiste peil bereikt heeft.

Belangrijk: Zorg ervoor dat de plugs stevig op hun plaats zitten voordat u de motor start.

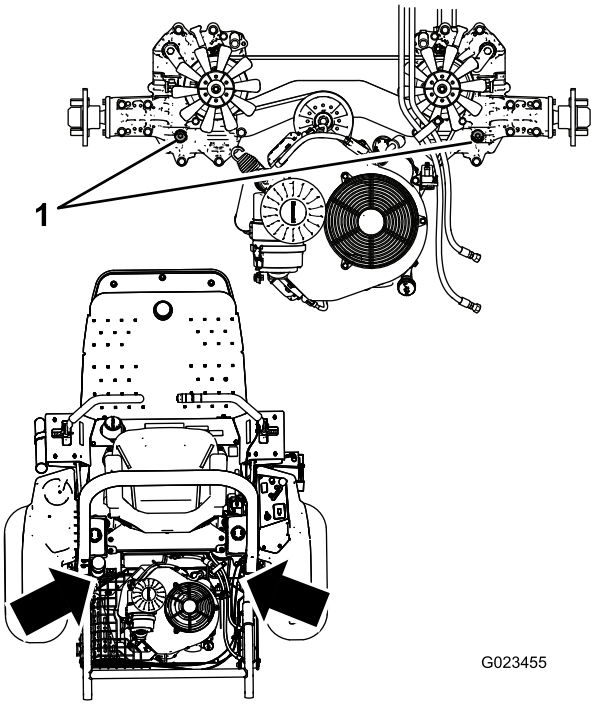

Figuur 73

1. Bovenste pluggen

15. Start de motor en laat deze lopen. Stel de hefcilinder in werking totdat de hefcilinder naar binnen en naar buiten schuift.
16. Controleer of de machine naar voren en naar achteren kan rijden.
17. Zet de motor af en controleer het vloeistofpeil in het reservoir. Vul olie bij indien dit nodig is.
18. Controleer of er koppelingen lekken, en zorg dat het hydraulische systeem naar behoren werkt; zie Hydraulische vloeistof controleren (bladz. 53).
19. U moet gebruikte vloeistof op de juiste wijze afvoeren.

Hydraulische slangen en leidingen controleren

Onderhoudsinterval: Bij elk gebruik of dagelijks

Controleer dagelijks de hydraulische leidingen en slangen op lekkages, kinken, loszittende steunen, slijtage, loszittende aansluitingen, slijtage door weersinvloeden en de inwerking van chemicaliën. Voer alle noodzakelijke reparaties uit voordat u de machine weer in gebruik neemt.

⚠ WAARSCHUWING

Hydraulische vloeistof die onder druk ontsnapt kan door de huid dringen. Vloeistof die in de huid is geïnjecteerd, dient binnen enkele uren operatief te worden verwijderd door een arts die bekend is met deze vorm van verwondingen, omdat anders gangreen kan ontstaan.

- **Controleer of alle hydraulische slangen en leidingen in goede staat verkeren en dat alle hydraulische aansluitingen en fittings stevig vastzitten voordat u druk zet op het hydraulische systeem.**
- **Houd lichaam en handen uit de buurt van kleine lekgaten of spuitmonden waaruit onder hoge druk hydraulische vloeistof ontsnapt.**
- **U kunt lekken in het hydraulische systeem opsporen met behulp van karton of papier; doe dit nooit met uw handen.**
- **Hef alle druk in het hydraulische systeem op veilige wijze op, voordat u werkzaamheden gaat verrichten aan het hydraulische systeem.**
- **Waarschuw onmiddellijk een arts als er hydraulische vloeistof is geïnjecteerd in de huid.**

Reiniging

De machine controleren en reinigen

Onderhoudsinterval: Bij elk gebruik of dagelijks

1. Als u klaar bent met het werk moet u de machine grondig schoonspoelen met een tuinslang zonder spuitmond, zodat bij een te hoge waterdruk de afdichtingen en lagers niet worden beschadigd en verontreinigd raken.
2. Zorg ervoor dat de koelribben en de omgeving van de luchtinlaat van de motorkoeling vrij blijven van vuil. Na reiniging moet u de machine te controleren op eventuele lekken in het hydraulische systeem, beschadiging of slijtage van de hydraulische en mechanische onderdelen.

Stalling

De machine stallen

1. Reinig de machine, werktuigen en motor grondig.
2. Controleer de bandenspanning. Pomp alle banden op tot 0,48 bar.
3. Controleer of alle bevestigingen vastzitten; zet ze vast indien nodig.
4. Smeer of olie alle smeer- en draaipunten. Veeg overtollig vet weg.
5. Plaatsen waar de lak is bekrast, beschadigd of geroest, moeten licht geschuurd en bijgewerkt worden.
6. Ververs de motorolie en vervang het filter; zie Motoroliefilter vervangen (bladz. 39).
7. Behandel het brandstofsysteem als volgt:
   A. Voeg een stabilizer/conditioner op aardoliebasis toe aan de brandstof in de tank. Volg de mengvoorschriften van de fabrikant van de stabilizer op. Gebruik **nooit** stabilizer op alcoholbasis (ethanol of methanol).

      Vraag uw erkende Toro-verdeler om brandstofstabilizer van Toro.

      Belangrijk: Brandstof waaraan stabilizer/conditioner is toegevoegd, niet langer dan 90 dagen bewaren.

      Opmerking: Een stabilizer/conditioner werkt het best als deze met verse brandstof wordt vermengd en altijd wordt gebruikt.

   B. Laat de motor vijf minuten lopen om de brandstof met de toegevoegde stabilizer/conditioner door het brandstofsysteem te verspreiden.

   C. Zet de motor af, wacht totdat deze is afgekoeld en laat de benzine uit de tank lopen met behulp van een sifonpomp. Voer brandstof op de juiste manier af; recyclen volgens de lokale voorschriften.

   D. Motor opnieuw starten en laten lopen totdat deze afslaat.

   E. Choke de motor.

   F. Start de motor opnieuw totdat deze niet meer start.
8. Zorg ervoor dat het luchtfilter grondig worden gereinigd en een onderhoudsbeurt krijgt. Zie Onderhoud van het luchtfilter (bladz. 40).
9. Plak de luchtfilterinlaat en de uitlaat af. Gebruik hiervoor weerbestendige afplakband.
10. Controleer of de peilstok en de brandstoftankdop stevig vastzitten.
11. Verricht de volgende onderhoudswerkzaamheden aan de accu en de kabels:

A. Haal de accuklemmen los van de accupolen.

B. Reinig de accu, de klemmen en de polen met behulp van een staalborstel en een oplossing van zuiveringszout (natriumbicarbonaat).

C. Smeer een dun laagje Grafo 112X-vet (Toro onderdeelnr. 505-47) of petrolatum op de kabelklemmen en de accupolen om corrosie te voorkomen.

D. Laad de accu om de 60 dagen 24 uur lang op om loodsulfatie van de accu te voorkomen.

Opmerking: Het soortelijk gewicht van een volledig opgeladen accu is 1,250.

Opmerking: Sla de accu op in een koele omgeving om te voorkomen dat de batterij snel ontlaadt. Om te voorkomen dat de accu bevriest, moet deze volledig zijn opgeladen.

Problemen, oorzaak en remedie

Probleem	Mogelijke oorzaak	Remedie
De startmotor slaat niet aan.	1. De parkeerrem is niet in werking gesteld. 2. De bedieningshendels staan niet in de vergrendelde neutraalstand. 3. De bestuurder zit niet op de bestuurdersstoel. 4. De accu is leeg. 5. Er zijn loszittende of gecorrodeerde elektrische aansluitingen. 6. Doorgebrande zekering. 7. Een van de relais of zekeringen is versleten.	1. Stel de parkeerrem in werking. 2. Zet de bedieningshendels in de vergrendelde neutraalstand. 3. Plaats nemen op de bestuurdersstoel. 4. Accu opladen. 5. Controleren of de elektrische aansluitingen goed contact maken. 6. De doorgebrande zekering vervangen. 7. Contact opnemen met een erkende servicedealer.
De motor start niet, start moeilijk of slaat af.	1. De brandstoftank is leeg. 2. Het oliepeil in het carter is te laag. 3. De gashendel staat niet in de juiste stand. 4. Er zit vuil in het brandstoffilter. 5. Vuil, water of oude brandstof in het brandstofsysteem. 6. Het luchtfilter is vuil. 7. De stoelschakelaar werkt niet goed. 8. Er zijn loszittende of gecorrodeerde elektrische aansluitingen. 9. Een van de relais of zekeringen is versleten. 10. De bougies zijn versleten. 11. Een bougiekabel is niet aangesloten.	1. Vul de brandstoftank met verse brandstof. 2. Het carter bijvullen met olie. 3. Controleer of de gashendel halverwege tussen Langzaam en Snel staat. 4. Brandstoffilter vervangen. 5. Neem contact op met een erkende servicedealer. 6. Het luchtfilterelement reinigen of vervangen. 7. Controleer de indicator voor de stoelschakelaar. Vervang indien nodig de stoelschakelaar. 8. Controleren of de elektrische aansluitingen goed contact maken. De aansluitpolen grondig reinigen met een speciaal reinigingsmiddel, speciaal smeermiddel aanbrengen en de polen weer aansluiten. 9. Contact opnemen met een erkende servicedealer. 10. De bougies afstellen of vervangen. 11. De bougiekabels aansluiten.
De motor verliest vermogen.	1. De motor is te zwaar belast. 2. Het luchtfilter is vuil. 3. Het oliepeil in het carter is te laag. 4. De koelribben en luchtkanalen boven de motor zijn verstopt. 5. Er zit vuil in het brandstoffilter. 6. Vuil, water of oude brandstof in het brandstofsysteem.	1. De rijsnelheid verminderen. 2. Het luchtfilterelement reinigen. 3. Het carter bijvullen met olie. 4. De koelribben en luchtkanalen ontstoppen. 5. Brandstoffilter vervangen. 6. Contact opnemen met een erkende servicedealer.
De motor raakt oververhit.	1. De motor is te zwaar belast. 2. Het oliepeil in het carter is te laag. 3. De koelribben en luchtkanalen boven de motor zijn verstopt.	1. De rijsnelheid verminderen. 2. Het carter bijvullen met olie. 3. De koelribben en luchtkanalen ontstoppen.
De machine spoort naar links of naar rechts (terwijl de hendels volledig naar voren staan).	1. De sporing moet afgesteld worden. 2. De banden van de aandrijfwielen hebben niet de juiste spanning.	1. Stel de sporing af. 2. Breng de aandrijfbanden op de juiste spanning.

Probleem	Mogelijke oorzaak	Remedie
De machine drijft niet aan.	1. Minstens een van de omloopkleppen is niet helemaal gesloten. 2. De aandrijfriem is versleten, los of stuk. 3. De aandrijfriem is van een poelie gelopen. 4. De spanveer is kapot of ontbreekt. 5. Het peil van de hydraulische vloeistof is te laag. 6. De hydraulische vloeistof is te heet.	1. Sluit de omloopkleppen. 2. Riem vervangen. 3. Riem vervangen. 4. Veer vervangen. 5. Hydraulische vloeistof bijvullen in de reservoirs. 6. Laat de hydraulische vloeistof afkoelen.
De machine trilt abnormaal.	1. Minstens een van de bevestigingsbouten van de motor is los. 2. De motorpoelie of spanpoelie is los. 3. De motorpoelie is beschadigd.	1. De bevestigingsbouten van de motor vastdraaien. 2. Desbetreffende poelie vastzetten. 3. Contact opnemen met een erkende servicedealer.

Opmerkingen:

Opmerkingen:

Opmerkingen:

Lijst met internationale dealers

Dealer:	Land:	Telefoonnummer:	Dealer:	Land:	Telefoonnummer:
Agrolanc Kft	Hongarije	36 27 539 640	Maquiver S.A.	Colombia	57 1 236 4079
Balama Prima Engineering Equip.	Hongkong	852 2155 2163	Maruyama Mfg. Co. Inc.	Japan	81 3 3252 2285
B-Ray Corporation	Korea	82 32 551 2076	Mountfield a.s.	Tsjechië	420 255 704 220
Casco Sales Company	Puerto Rico	787 788 8383	Mountfield a.s.	Slowakije	420 255 704 220
Ceres S.A.	Costa Rica	506 239 1138	Munditol S.A.	Argentinië	54 11 4 821 9999
CSSC Turf Equipment (pvt) Ltd.	Sri Lanka	94 11 2746100	Norma Garden	Rusland	7 495 411 61 20
Cyril Johnston & Co.	Noord-Ierland	44 2890 813 121	Oslinger Turf Equipment S.A.	Ecuador	593 4 239 6970
Cyril Johnston & Co.	Ierland	44 2890 813 121	Oy Hako Ground and Garden Ab	Finland	358 987 00733
Equiver	Mexico	52 55 539 95444	Parkland Products Ltd.	Nieuw-Zeeland	64 3 34 93760
Femco S.A.	Guatemala	502 442 3277	Perfetto	Polen	48 61 8 208 416
ForGarder OU	Estland	372 384 6060	Pratoverde SRL.	Italië	39 049 9128 128
G.Y.K. Company Ltd.	Japan	81 726 325 861	Prochaska & Cie	Oostenrijk	43 1 278 5100
Geomechaniki of Athens	Griekenland	30 10 935 0054	RT Cohen 2004 Ltd.	Israël	972 986 17979
Golf international Turizm	Turkije	90 216 336 5993	Riversa	Spanje	34 9 52 83 7500
Guandong Golden Star	China	86 20 876 51338	Lely Turfcare	Denemarken	45 66 109 200
Hako Ground and Garden	Zweden	46 35 10 0000	Solvert S.A.S.	Frankrijk	33 1 30 81 77 00
Hako Ground and Garden	Noorwegen	47 22 90 7760	Spypros Stavrinides Limited	Cyprus	357 22 434131
Hayter Limited (U.K.)	Verenigd Koninkrijk	44 1279 723 444	Surge Systems India Limited	India	91 1 292299901
Hydroturf Int. Co Dubai	Verenigde Arabische Emiraten	97 14 347 9479	T-Markt Logistics Ltd.	Hongarije	36 26 525 500
Hydroturf Egypt LLC	Egypte	202 519 4308	Toro Australia	Australië	61 3 9580 7355
Irrimac	Portugal	351 21 238 8260	Toro Europe NV	België	32 14 562 960
Irrigation Products Int'l Pvt Ltd.	India	0091 44 2449 4387	Valtech	Marokko	212 5 3766 3636
Jean Heybroek BV	Nederland	31 30 639 4611	Victus Emak	Polen	48 61 823 8369

Privacyverklaring voor Europa

De informatie die Toro verzamelt
Toro Warranty Company (Toro) respecteert uw privacy. Om uw garantieclaim te behandelen en contact met u op te nemen in het geval van een terugroepactie vragen wij om bepaalde persoonlijke informatie mee te delen, hetzij direct of via uw lokale Toro-dealer.

Het Toro garantiesysteem wordt gehost op servers in de Verenigde Staten, waar de privacywet mogelijk niet dezelfde bescherming biedt als in uw land.

DOOR UW PERSOONLIJKE GEGEVENS MET ONS TE DELEN STEMT U IN MET DE VERWERKING VAN UW PERSOONLIJKE GEGEVENS ZOALS BESCHREVEN IN DEZE PRIVACYVERKLARING.

Hoe Toro informatie gebruikt
Toro kan uw persoonsgegevens gebruiken om uw garantieclaim te behandelen, contact met u op te nemen in het geval van een terugroepactie, of voor een ander doeleinde waarvan we u op de hoogte brengen. Toro kan uw informatie delen met zijn afdelingen, dealers of andere zakenpartners in verband met deze activiteiten. We verkopen uw persoonsgegevens niet aan andere bedrijven. We behouden ons het recht voor om persoonsgegevens te delen teneinde te voldoen aan geldende wetten en verzoeken van de aangewezen autoriteiten, opdat wij onze systemen naar behoren kunnen gebruiken of met het oog op onze eigen bescherming of die van andere gebruikers.

Behoud van uw persoonlijke informatie
Wij bewaren uw persoonsgegevens zo lang als nodig is voor de doeleinden waarvoor ze oorspronkelijk werden verzameld of voor andere legitieme doeleinden (zoals naleving van voorschriften), of zo lang als vereist is door de van toepassing zijnde wet.

Toro's engagement voor de beveiliging van uw persoonlijke gegevens.
We nemen redelijke voorzorgen om uw persoonlijke gegevens te beschermen. We proberen bovendien de nauwkeurigheid en geldigheid van persoonlijke gegevens te waarborgen.

Toegang tot en aanpassing van uw persoonlijke informatie
Als u toegang wenst tot uw persoonlijke gegevens of deze wilt aanpassen, gelieve dan een e-mail te sturen naar legal@toro.com.

Australische consumentenwet

Australische klanten kunnen voor informatie over de Australische consumentenwet (Australian Consumer Law) terecht bij de lokale Toro-dealer of ze kunnen deze informatie in de doos vinden.

De Algemene Garantiebepalingen voor Toro-producten

2 jaar beperkte garantie

Voorwaarden en producten waarvoor de garantie geldt

De Toro Company en de hieraan gelieerde onderneming, Toro Warranty Company, bieden krachtens een overeenkomst tussen beide ondernemingen gezamenlijk de garantie dat uw Toro-product (hierna: het 'product') gedurende twee jaar of 1500 bedrijfsuren* vrij van materiaalgebreken of fabricagefouten is, met dien verstande dat hierbij de kortste periode moet worden aangehouden. Deze garantie geldt voor alle producten met uitzondering van beluchters (zie de afzonderlijke garantieverklaringen voor deze producten). In een geval waarin de garantie van toepassing is, zullen wij het product kosteloos repareren en ook niet de kosten van diagnose, arbeid, onderdelen en transport in rekening brengen. De garantie gaat in op de datum waarop het product is geleverd aan de oorspronkelijke koper.
* Het product is uitgerust met een urenteller.

Aanwijzingen voor aanvraag van garantieservice

U dient contact op te nemen met de distributeur of erkende dealer bij wie u het product heeft gekocht, zodra u denkt dat er sprake is van een geval waarop de garantie van toepassing is. Als het u moeite kost een distributeur of erkende dealer te vinden of vragen over rechten of plichten uit hoofde van de garantie heeft, kunt u contact met ons opnemen op:

Toro Commercial Products Service Department
Toro Warranty Company
8111 Lyndale Avenue South
Bloomington, MN 55420-1196, VS

+1–952–888–8801 of +1–800–952–2740
E-mail: commercial.warranty@toro.com

Plichten van de eigenaar

Als eigenaar van het product bent u verantwoordelijk voor de vereiste onderhouds- en afstelwerkzaamheden die worden vermeld in de *Gebruikershandleiding*. Indien u de vereiste onderhouds- en afstelwerkzaamheden niet uitvoert, kan de garantie worden afgewezen.

Zaken en gevallen die niet onder de garantie vallen

Niet alle storingen of defecten van het product die plaatsvinden tijdens de garantieperiode, zijn materiaalgebreken of fabricagefouten. Buiten deze garantie vallen:

- Defecten als gevolg van het gebruik van andere dan originele Toro-onderdelen, of als gevolg van de montage en gebruik van additionele, gewijzigde of niet van Toro afkomstige accessoires en producten. De fabrikant van deze artikelen kan een afzonderlijke garantie verstrekken.
- Defecten als gevolg van nalatigheid om aanbevolen onderhouds- en/of afstelwerkzaamheden te verrichten. Als u uw Toro product niet goed onderhoudt volgens de lijst met aanbevolen onderhoudswerkzaamheden in de *Gebruikershandleiding*, kan dit ertoe leiden dat garantieclaims worden afgewezen.
- Defecten als gevolg van verkeerd, achteloos of roekeloos gebruik van het product.
- Onderdelen die onderhevig zijn aan slijtage door gebruik, tenzij deze gebreken vertonen. Voorbeelden van onderdelen die slijten of worden verbruikt tijdens een normaal gebruik van het product zijn onder meer, maar niet uitsluitend: remblokken en remvoeringen, koppelingsvoeringen, maaimessen, messenkooien, rollen en lagers (verzegeld of smeerbaar), snijplaten, bougies, zwenkwielen en zwenkwiellagers, banden, filters, drijfriemen en sommige onderdelen van spuitmachines zoals membranen, spuitdoppen, afsluitkleppen en dergelijke.
- Defecten veroorzaakt door externe invloeden. Externe invloeden zijn onder meer, maar niet uitsluitend: weersomstandigheden, wijze van opslag, verontreiniging, gebruik van niet-goedgekeurde brandstoffen, koelvloeistoffen, smeermiddelen, additieven, meststoffen, water, chemicaliën en dergelijke.
- Storingen of gebrekkige prestaties die het gevolg zijn van het gebruik van brandstoffen (bv. benzine, diesel of biodiesel) die niet voldoen aan hun respectievelijke industriestandaarden.
- Normale geluidssterkte, trillingen en slijtage.
- Normale slijtage omvat onder meer, maar niet uitsluitend: schade aan stoelen als gevolg van slijtage of afschuring, afgebladderde verfoppervlakken, beschadigde stickers en krassen op ruiten.

Onderdelen

Garantie wordt verleend op onderdelen die moeten worden vervangen in het kader van het vereiste onderhoud, gedurende de garantieperiode tot hun geplande vervanging. Een onderdeel dat uit hoofde van de garantie is vervangen, komt voor de duur van de oorspronkelijke productgarantie in aanmerking voor de garantie en wordt eigendom van Toro. Toro beslist in laatste instantie of een onderdeel of een groep van onderdelen wordt gerepareerd of vervangen. Toro mag voor garantiereparaties in de fabriek gereviseerde onderdelen gebruiken.

Garantie semitractieaccu en lithiumionaccu:

Semitractieaccu's en lithiumionaccu's hebben een specifiek totaal aantal kilowatturen die zij tijdens hun levensduur kunnen leveren. De wijze waarop zij worden gebruikt, opgeladen en onderhouden kan hun levensduur verlengen of bekorten. Als de accu's in dit product worden gebruikt, zal hun bruikbaarheid tussen de oplaadintervallen langzaam verminderen totdat zij volledig uitgeput zijn. Vervanging van een accu die is uitgeput als gevolg van normaal gebruik, is de verantwoordelijkheid van de eigenaar van het product. Een accu moet soms tijdens de normale garantieperiode op kosten van de eigenaar worden vervangen. Opmerking: (Alleen lithiumionaccu): Een lithiumionaccu heeft een gedeeltelijke proratagarantie die loopt van jaar 3 tot jaar 5 en gebaseerd is op de tijd die de accu al dienst heeft gedaan en de gebruikte kilowatturen. Raadpleeg de *Gebruikershandleiding* voor meer informatie.

Onderhoud op kosten van de eigenaar

Opvoeren van de motor, smeren, reinigen en waxen, het vervangen van filters, koelvloeistof en het uitvoeren van aanbevolen onderhoudswerkzaamheden behoren tot de gebruikelijke werkzaamheden die nodig zijn voor Toro-producten en die voor rekening van de eigenaar zijn.

Algemene voorwaarden

Op grond van deze garanties mogen reparaties uitsluitend worden uitgevoerd door een erkende Toro distributeur of dealer.

De Toro Company en de Toro Warranty Company zijn niet aansprakelijk voor indirecte of bijkomende schade dan wel gevolgschade in samenhang met het gebruik van de Toro-producten die onder deze garantie vallen, inclusief de kosten of uitgaven voor de levering van vervangend materiaal of diensten gedurende een redelijke periode van onbruikbaarheid of buitengebruikstelling tijdens de uitvoering van reparatiewerkzaamheden op grond van deze garantie. Met uitzondering van de emissiegarantie waarnaar hieronder, indien van toepassing, wordt verwezen, bestaat er geen andere expliciete garantie. Alle impliciete garanties van verkoopbaarheid of geschiktheid voor gebruik zijn beperkt tot de duur van deze expliciete garantie.

Sommige landen staan uitsluitingen van bijkomende schade of gevolgschade of beperkingen op de duur van de impliciete garantie niet toe, zodat bovengenoemde uitsluitingen en beperkingen in uw geval mogelijk niet van toepassing zijn. Deze garantie geeft u specifieke juridische rechten; daarnaast kunt u beschikken over andere rechten die per land kunnen verschillen.

Opmerking met betrekking tot de garantie op de motor:

Het emissiecontrolesysteem op uw product kan vallen onder de dekking van een afzonderlijke garantie die voldoet aan de eisen van de Amerikaanse Environmental Protection Agency (EPA) en/of de California Air Resources Board (CARB). De beperkingen van de bedrijfsuren die hierboven zijn genoemd, gelden niet voor de garantie op het emissiecontrolesysteem. Zie de garantieverklaring voor het controlesysteem van de emissie van de motor in de Gebruikershandleiding van uw product of in het documentatiemateriaal van de fabrikant van de motor voor nadere bijzonderheden

Andere landen dan de VS of Canada

Kopers van Toro-producten die zijn geëxporteerd uit de Verenigde Staten of Canada, moeten contact opnemen met hun Toro Distributeur (Dealer) voor de garantiebepaling die in hun land, provincie of staat van toepassing zijn. Als u om een of andere reden ontevreden bent over de service van uw verdeler of moeilijk informatie over de garantie kunt krijgen, verzoeken wij u contact op te nemen met de Toro-importeur.