Form No. 3396-651 Rev A

TORO®

Count on it.

Brukerhåndbok

Sand Pro® 2040Z-trekkenhet

Modellnr. 08706—Serienr. 314000001 og oppover

Modellnr. 08706TC—Serienr. 314000001 og oppover

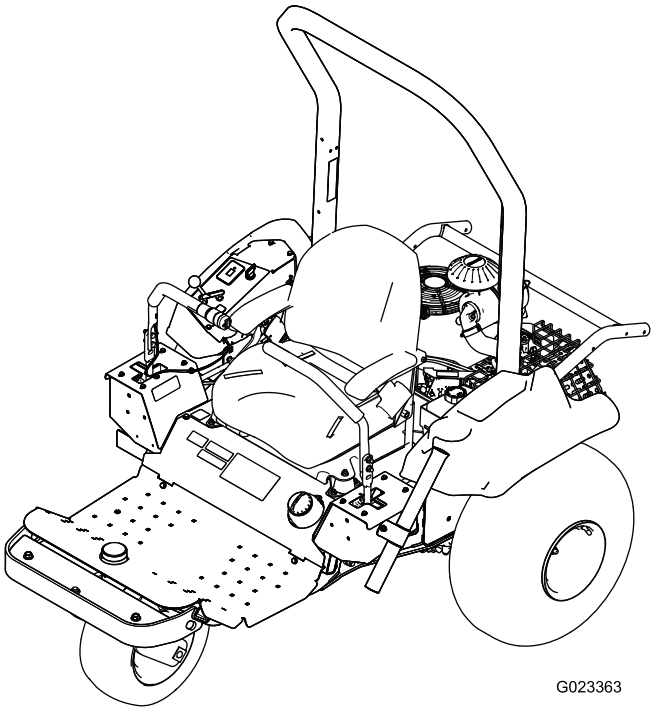

Registrer ditt produkt på www.Toro.com.
Oversettelse av originalen (NO)

CE

3396-651 A

Dette produktet er i samsvar med alle relevante europeiske direktiver. Se eget samsvarserklæringsskjema for produktet for detaljert informasjon.

⚠ ADVARSEL

CALIFORNIA
Proposition 65-advarsel

Dette produktet inneholder et kjemikalie eller kjemikalier som staten California vet forårsaker kreft, fødselsdefekter eller forplantningsskade.

Staten California kjenner til at motoreksosen fra dette produktet inneholder kjemikalier som kan forårsake kreft, fosterskader eller skade forplantningsevnen på andre måter.

Dette tenningssystemet etterkommer Canadas ICES-002.

Fordi det i noen områder finnes lokal, statlig eller føderalt regelverk som krever at man bruker en gnistfanger på motoren i denne maskinen, er gnistfanger tilgjengelig som ekstrautstyr for lyddemperen. Hvis du trenger en gnistfanger, kontakt din autoriserte Toro-serviceforhandler.

Originale Toro-gnistfangere er godkjent av amerikanske skogbruksmyndigheter.

Viktig: Det er i strid med Californias Public Resource Code, avsnitt 4442, å bruke denne motoren i skogs-, busk- eller gressområder uten en fungerende gnistfangerdemper, eller en motor som er begrenset, utstyrt og vedlikeholdt for å unngå brann. Andre delstater eller føderale områder kan ha lignende lover.

Den vedlagte brukerhåndboken for motoren inneholder informasjon om amerikanske miljømyndigheters (EPA) og Californias utslippskontrollreguleringer for utslippssystemer, vedlikehold og garanti. Du kan bestille nye brukerhåndbøker fra motorprodusenten.

Innledning

Maskinen er et kjøretøy som er beregnet for bruk av profesjonelle, innleide operatører i kommersielle applikasjoner. Det er hovedsakelig utformet for å behandle sandbunkere-/fang på godt vedlikeholde golfbaner og kommersielle områder.

Les denne håndboken nøye, slik at du lærer å bruke og vedlikeholde produktet på riktig måte og unngår person- eller produktskade. Du har ansvar for å bruke produktet på en riktig og sikker måte.

Du kan kontakte Toro direkte på www.Toro.com for informasjon om produkter og tilbehør, hjelp til å finne en forhandler eller for å registrere produktet ditt.

Hvis maskinen må repareres eller du trenger originale Toro-deler eller mer informasjon, kan du kontakte et autorisert forhandlerverksted eller Toros kundeserviceavdeling. Ha modell- og serienummer for hånden når du tar kontakt. Figur 1 viser hvor på produktet modell- og serienumrene er plassert. Skriv inn numrene i de tomme feltene.

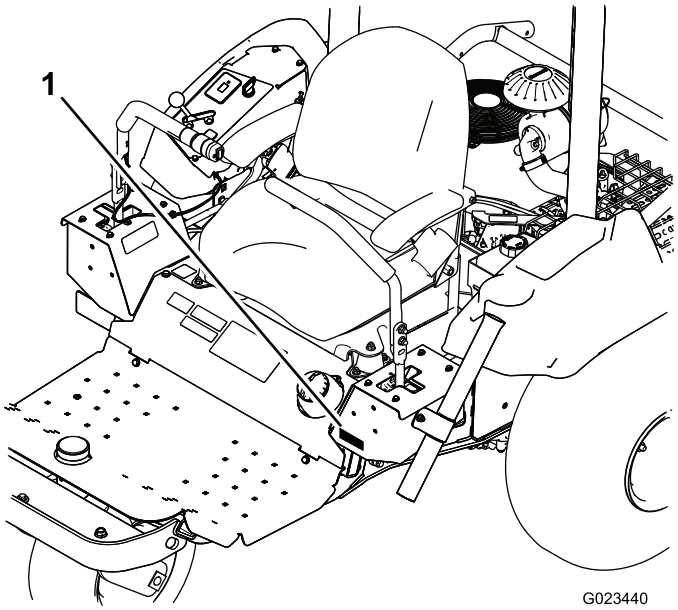

Figur 1

1. Plassering av modell- og serienummer

Modellnr. _____

Serienr. _____

Denne brukerhåndboken identifiserer mulige farer og identifiserer sikkerhetsbeskjeder gjennom sikkerhetsvarslingssymbolet (Figur 2) som varsler om en fare som kan føre til alvorlige skader eller dødsfall hvis man ikke tar de anbefalte forhåndsreglene.

© 2015—The Toro® Company
8111 Lyndale Avenue South
Bloomington, MN 55420

Kontakt oss på www.Toro.com.
Trykt i USA
Med enerett

Figur 2

1. Sikkerhetsvarselssymbol

I tillegg brukes to ord for å utheve informasjon. **Viktig** gjør oppmerksom på spesiell mekanisk informasjon og **Obs** henviser til generell informasjon som er verdt å huske.

Innhold

Sikkerhet 4
- Regler for sikker bruk 4
- Lydstyrke 7
- Lydtrykk 7
- Vibrasjonsnivå 7
- Sikkerhets- og instruksjonsmerker 8

Montering 13
- 1 Fjerne transportbordet 14
- 2 Montere et tilbehør 14
- 3 Montere fremre vekter 14
- 4 Koble til batteriet 14
- 5 Feste CE-varselmerket 15
- 6 Feste CE-servicemerket 16
- 7 Montere veltebeskyttelsen 16

Oversikt over produktet 17
- Kontroller 17
- Spesifikasjoner 19
- Tilbehør 19

Bruk 20
- Sikkerhet først 20
- Montere og fjerne vektene 20
- Kontrollere motoroljenivået 21
- Fylle drivstofftanken 22
- Kontrollere nivået på hydraulikkvæsken 23
- Kontrollere trykket i dekkene 24
- Stramme hjulenes hakemuttere 25
- Bruke parkeringsbremsen 25
- Starte og stoppe motoren 25
- Bruke sikkerhetssperresystemet 26
- Kjøre maskinen 27
- Rake en sandbunker 28
- Kjøre inn maskinen 29
- Skyve eller taue maskinen 29
- Transportere maskinen 30
- Montere en trådløs timeteller 31
- Brukstips 31

Vedlikehold 32
- Anbefalt vedlikeholdsplan 32
  - Kontrolliste for daglig vedlikehold 33
- Forberedelse for vedlikehold 34
  - Heise maskinen 34
- Smøring 34
  - Smøre maskinen 34
- Vedlikehold av motor 35
  - Skifte motoroljen og oljefilteret 35
  - Overhale luftrenseren 37
  - Overhale tennpluggene 38
  - Kontrollere og justere ventilklaringen 38
  - Rengjøring og sliping av overflaten på ventilsetet 38
- Vedlikehold av drivstoffsystem 39
  - Bytte filter i karbonsylinderen 39
  - Skifte drivstoffilteret 39
- Vedlikehold av elektrisk system 40
  - Kaldstart av maskinen 40
  - Skifte sikringer 41

Vedlikeholde batteriet 41
Vedlikehold av drivsystem 44
Justere sporingen.....44
Bytte ut drivremmen og spennremskiven 44
Vedlikehold av kontrollsystem 45
Justere kontrollhåndtaksstillingen 45
Justere kontrollhåndtakskoblingen.....46
Justere kontrollhåndtaksdemperne.....47
Justere nøytral låsemotstand.....47
Justere motorkontrollene.....48
Vedlikehold av hydraulisk system 50
Kontrollere det hydrauliske systemet 50
Skifte hydraulikkvæske og filter.....50
Kontrollere de hydrauliske ledningene og slangene 52
Rengjøring 53
Inspisere og rengjøre maskinen.....53
Lagring 53
Oppbevare maskinen 53
Feilsøking 55

Sikkerhet

Denne maskinen har blitt designet i henhold til standardene ANSI B71.4-2012. Men når du monterer tilbehør på maskinen, må du legge til ytterligere vekt på maskinen som spesifisert, for overensstemmelse med standardene.

Feilaktig bruk og vedlikehold av maskinen kan føre til personskade. Følg alltid disse forsiktighetsreglene for å unngå at det skjer en ulykke, og ta alltid hensyn til sikkerhetsvarselsymbolet ⚠, som betyr **Forsiktig**, **Advarsel** eller **Fare** – personlige sikkerhetsinstruksjoner. **Hvis ikke disse instruksjonene tas hensyn til, kan dette føre til at noen blir alvorlig skadet eller drept.**

Regler for sikker bruk

Opplæring

- Les *brukerhåndboken* og annet opplæringsmateriale nøye. Gjør deg godt kjent med alle kontroller, sikkerhetssymboler og riktig bruk av utstyret. Hvis brukerne eller mekanikerne ikke kan lese eller forstå håndboken, er det eieren som er ansvarlig for å forklare den for dem.
- Barn eller personer som ikke har lest bruksanvisningen, må ikke få lov til bruke eller utføre service på maskinen. Det kan hende at lokale forskrifter setter en aldersgrense for bruk.
- Ikke bruk kjøretøyet hvis andre personer, spesielt barn, eller dyr befinner seg i nærheten.
- Husk at føreren eller brukeren har ansvaret hvis andre personer eller deres eiendom utsettes for ulykker eller farer.
- Ta aldri med passasjerer.
- Alle førere og mekanikere bør selv sørge for at de får profesjonell opplæring. Eieren er ansvarlig for opplæring av brukerne. En slik opplæring bør legge vekt på:
  - Hvor nødvendig forsiktighet og konsentrasjon er når man kjører en plentraktor.
  - At man ikke får kontroll over en plentraktor som sklir i en bakke ved å bremse. De vanligste årsakene til at man mister kontroll over maskinen er:
    - ◊ for dårlig bakkegrep, spesielt på vått gress,
    - ◊ for høy hastighet,
    - ◊ utilstrekkelig bremsing,
    - ◊ at denne spesielle maskintypen ikke passer til arbeidet,
    - ◊ at det ikke er tatt hensyn til bakkeforhold, spesielt skråninger eller
    - ◊ feil tilbehør og montering av motvekt.
- Eieren/brukeren kan forhindre og er ansvarlig for ulykker eller skader som personer og eiendom utsettes for.

Forberedelser

- Ha alltid på deg kraftig sklisikkert fottøy, langbukser, hjelm, vernebriller og hørselsvern når du bruker maskinen. Langt hår, løstsittende klær eller smykker kan sette seg fast i bevegelige deler. Ikke bruk maskinen uten sko eller med åpne sandaler.
- Vurder terrenget for å avgjøre hvilket tilbehør og utstyr som er nødvendig for å gjøre jobben på en sikker og riktig måte. Bruk bare tilbehør og utstyr som er godkjent av produsenten.
- Påse at brukerens kontroller, sikkerhetsbryterne og verneplater er montert og fungerer på korrekt måte. Ikke bruk maskinen hvis disse ikke fungerer som de skal.

Bruk

- Motoren må ikke brukes på et lukket sted der giftig kullos og andre eksosgasser kan samle seg.
- Kjøretøyet må bare brukes i dagslys eller der det er god kunstig belysning.
- Før du forsøker å starte motoren, sett motoren i fri og sett på parkeringsbremsen.
- Hold hender og føtter borte fra roterende deler.
- Du må være oppmerksom når du bruker maskinen. Slik forhindrer du at kjøretøyet velter eller at du mister kontroll:
  - Hold utkikk etter hull eller andre skjulte farer.
  - Vær svært forsiktig når du bruker kjøretøyet i bratte hellinger. Reduser hastigheten når du tar skarpe svinger eller svinger i en helling.
  - Unngå å starte og stoppe plutselig. Ikke gå fra revers til full hastighet fremover uten å stoppe helt i mellomtiden.
  - Pass på at ingen står bak kjøretøyet før du rygger.
  - Se opp for trafikk når du krysser eller er i nærheten av veier. Overhold vikeplikten.
- Vær forsiktig under sleping av last eller ved bruk av tungt utstyr.
  - Bruk kun godkjente koblinger til slepeutstyr.
  - Begrens lasten til en vekt som du har full kontroll over.
  - Unngå brå svinger. Vær forsiktig når du rygger.
- Maskinen må ikke brukes hvis verneplatene er defekte eller uten at sikkerhetsanordningene sitter på plass. Kontroller at alle sperrene er montert, at de er riktig justert og at de fungerer som de skal.
- Innstillingen av motorregulatoren må ikke forandres og motoren må ikke ruses. Hvis motoren går på for høyt turtall, øker faren for personskader.
- Før du forlater førerens plass:
  - Stopp gressklipperen på en jevn flate.
  - Flytt alle kontrollhåndtakene til fristilling.
  - Sett på parkeringsbremsen.
  - Stopp motoren og ta ut nøkkelen.
- Hev tilbehøret når du transporter maskinen.
- Stopp motoren i følgende situasjoner:
  - før påfylling,
  - før du sjekker, rengjør eller utfører arbeid på maskinen,
  - etter at du har truffet en gjenstand eller hvis det oppstår unormal vibrasjon. Undersøk maskinen for skade og reparer den før du starter den og bruker utstyret igjen.
- Reduser gassen når du vil stoppe motoren.
- Hev tilbehøret før du rygger.
- Se bak- og nedover før du rygger, slik at du ikke kjører på noen.
- Kjør sakte, og vær forsiktig når du svinger og krysser veier og fortau.
- Ikke bruk maskinen når du er påvirket av alkohol eller andre rusmidler.
- Lynnedslag kan forårsake alvorlige skader eller dødsfall. Hvis du ser/hører at lyn og tordenvær nærmer seg der du er, må du ikke bruke maskinen. Søk tilflukt!
- Vær forsiktig når du skal sette maskinen på en tilhenger eller lastebil, og når du skal sette den ned på bakken igjen.
- Vær forsiktig når du nærmer deg hjørner, busker, trær eller annet som reduserer synsfeltet.

Veltebeskyttelsessystem (ROPS) – Bruk og vedlikehold

- Veltebeskyttelsen er en integrert og effektiv sikkerhetsenhet. Hold en sammenleggbar veltebeskyttelse i hevet og låst stilling og bruk sikkerhetsbelte når du bruker maskinen.
- Senk en sammenleggbar veltebeskyttelse midlertidig kun når det er helt nødvendig. Ikke bruk sikkerhetsbelte når veltebeskyttelsen er lagt sammen.
- Det finnes ingen veltebeskyttelse når en sammenleggbar veltebeskyttelse er i senket posisjon.
- Kontroller at du raskt kan løsne sikkerhetsbeltet i nødstilfeller.
- Kontroller området du skal klippe gress i, og ikke senk ned en sammenleggbar veltebeskyttelse i områder med skråninger, kanter eller vann.
- Kontroller nøye at du har klaring hvis du skal kjøre under objekter (for eksempel greiner, døråpninger, elektriske ledninger), slik at du ikke kommer i kontakt med dem.
- Sørg for at veltebeskyttelsen er i sikker driftstilstand ved å inspisere den grundig for skade med jevne mellomrom, og kontroller at alle monteringsfester er strammet til.
- En ødelagt veltebeskyttelse må skiftes ut, ikke repareres.

- **Ikke** fjern veltebeskyttelsen.
- Enhver endring i veltebeskyttelsen må godkjennes av produsenten.

Sikker håndtering av drivstoff

- Håndter bensin svært forsiktig for å unngå skade på person eller eiendom. Bensin er meget brannfarlig, og bensindamp er eksplosiv.
- Slukk alle sigaretter, sigarer, piper og andre tennkilder.
- Bruk kun en godkjent drivstoffkanne.
- Ikke ta av lokket på drivstofftanken eller fyll drivstoff mens motoren går.
- La motoren bli kald før du fyller på mer drivstoff.
- Du må aldri fylle drivstoff på maskinen innendørs.
- Oppbevar aldri maskinen eller drivstoffkannen hvor det er åpen ild, gnist eller kontrollampe som på en varmtvannstank eller andre apparater.
- Fyll aldri opp kanner inne i et kjøretøy, på en lastebil eller på en tilhenger med en plastfôring. Sett alltid beholdere på bakken, borte fra kjøretøyet, før de fylles.
- Utstyr må tas ut av lastebilen eller tilhengeren og fylles med drivstoff på bakken. Hvis dette ikke lar seg gjøre, fyll på drivstoff på slikt utstyr med en drivstoffkanne istedenfor å fylle drivstoff direkte fra pumpen.
- Påfyllingstuten må være i kontakt med kanten på drivstofftanken eller kannens åpning hele tiden, helt til du er ferdig med å fylle.
- Bruk ikke påfyllingsanordning som ikke er utstyrt med automatisk avbryterfunksjon.
- Bytt klær umiddelbart hvis du søler drivstoff på klær.
- Ikke overfyll drivstofftanken. Sett på igjen lokket på drivstofftanken og stram godt til.

Vedlikehold og oppbevaring

- Sørg for at alle mutre, bolter og skruer er godt tilstrammet, for å være sikker på at utstyret er trygt å bruke.
- En maskin med drivstoff på tanken må aldri oppbevares innendørs der drivstoffdamp kan komme i kontakt med en åpen flamme eller gnister.
- La motoren bli kald før maskinen settes på et lukket sted.
- Unngå brannfare ved å holde motoren, lyddemperen, batterirommet og området der drivstoff oppbevares, fritt for gress, løv og for mye fett.
- Hold alle delene i god stand, og sørg for at delene og de hydrauliske koblingene er tette. Skift ut slitte eller skadde deler og merker.
- Hvis du må tømme drivstofftanken, skal dette gjøres utendørs.
- Vær forsiktig når du justerer maskinen slik at du unngår å klemme fingre mellom bevegelige deler og faste deler.
- Koble fra drivverket, senk tilbehøret, sett på parkeringsbremsen, stopp motoren, og ta ut nøkkelen. Vent til alle bevegelige deler har stoppet før du foretar justeringer, rengjøring eller reparasjoner av maskinen.
- Bruk jekkstøtter til å støtte komponentene når det er nødvendig.
- Vær forsiktig når du reduserer trykket i komponenter under trykk.
- Koble fra batteriet eller ta ledningene av tennpluggen, før du foretar reparasjoner. Koble fra den negative batteripolen først og den positive polen sist. Koble til den positive polen først og den negative polen sist.
- Hold hender og føtter borte fra bevegelige deler. Du må aldri foreta justeringer mens motoren går hvis du kan unngå det.
- Lad opp batteriet på et åpent sted med god ventilasjon og borte fra gnister eller åpen ild. Koble laderen fra strømuttaket før du kobler den til eller fra batteriet. Ha på deg verneklær og bruk verktøy som er isolert.
- Kontroller at alle hydraulikkoblingene er tette og at alle de hydrauliske slangene og ledningene er i god stand før systemet settes under trykk.
- Hold kropp og hender borte fra hull eller dyser som sprøyter ut hydraulikkolje under høyt trykk. Bruk papp eller papir til å lete etter lekkasjer, ikke hendene. Hydraulikkolje som kommer ut under trykk, kan trenge gjennom huden og forårsake alvorlige skader. Oppsøk legehjelp øyeblikkelig hvis olje kommer i direkte kontakt med huden.
- Før du kobler fra eller utfører vedlikehold eller reparasjoner på hydraulikksystemet, slipp ut alt trykket i systemet ved å stoppe motoren og senke tilbehøret til bakken.
- Kontroller med jevne mellomrom at drivstoffledningene er tette, og at de ikke er slitte. Stram og reparer dem etter behov.
- Hvis du må ha motoren i gang for å utføre en vedlikeholdsjustering, må du passe på at klær, hender, føtter og andre kroppsdeler ikke kommer i nærheten av tilbehør eller bevegelige deler, særlig skjermen på siden av motoren. Hold alle unna.
- La en autorisert Toro-forhandler kontrollere maksimal hastighet med en turteller, slik at det blir utført på en sikker og nøyaktig måte.
- Garantien kan bli ugyldig hvis du bruker tilbehør eller reservedeler som ikke er godkjente.
- Ta kontakt med en autorisert Toro-forhandler hvis det er nødvendig med store reparasjoner eller du trenger hjelp.
- Bruk originale Toro-deler for å beskytte Toro-utstyret og opprettholde dets optimale ytelse. Når det gjelder pålitelighet, leverer Toro reservedeler designet for utstyrets nøyaktige tekniske spesifikasjoner. Insister på Toro-deler for sinnsro.

Transport

- Vær forsiktig når du skal sette maskinen på en tilhenger eller lastebil, og når du skal sette den ned på bakken igjen.
- Bruk en rampe med full bredde for å laste maskinen inn i en tilhenger eller lastebil.
- Fest maskinen godt med stropper, kjetting, kabel eller tau. Både de fremre og bakre stroppene må ledes nedover og utover fra maskinen.

Lydstyrke

Denne enheten har et garantert lydstyrkenivå på 99 dBA, med en usikkerhetsverdi (K) på 1 dBA.

Lydstyrkenivået ble fastsatt iht. prosedyrene som er beskrevet i ISO 11094.

Lydtrykk

Denne enheten har et lydtrykknivå på 88 dBA ved operatørens øre, med en usikkerhetsverdi (K) på 1 dBA.

Lydtrykknivået ble fastsatt iht. prosedyrene som er beskrevet i EN ISO 11201.

Bruk hørselsvern.

Vibrasjonsnivå

Hånd-arm

Målt vibrasjonsnivå for høyre hånd = 1,1 m/s^2

Målt vibrasjonsnivå for venstre hånd = 0,9 m/s^2

Usikkerhetsverdi (K) = 0,6 m/s^2

Målte verdier ble fastsatt iht. prosedyrene som er beskrevet i EN 1032.

Hele karosseriet

Målt vibrasjonsnivå = 0,39 m/s^2

Usikkerhetsverdi (K) = 0,2 m/s^2

Målte verdier ble fastsatt iht. prosedyrene som er beskrevet i EN 1032.

Sikkerhets- og instruksjonsmerker

Sikkerhetsmerker og -instruksjoner er lett synlige for føreren og er plassert i nærheten av alle områder som representerer en potensiell fare. Bytt ut alle merker som er ødelagte eller mangler.

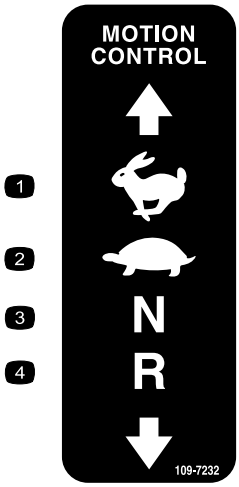

109-7232

1. Hurtig
2. Sakte
3. Fri
4. Revers

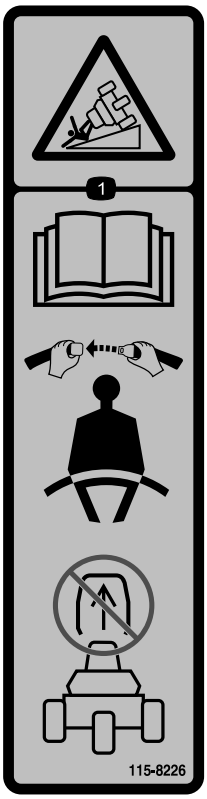

115-8226

1. Veltefare – les *brukerhåndboken*, bruk alltid sikkerhetsbelte og ikke fjern veltebeskyttelsen.

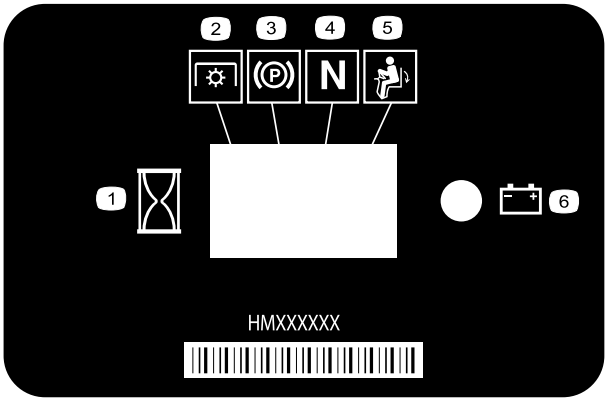

116-5610

1. Timeteller
2. Kraftuttak (PTO)
3. Parkeringsbrems
4. Fri
5. Dødmannsbryter
6. Batteri

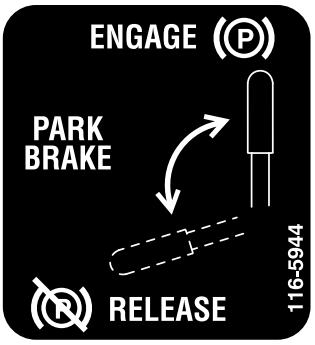

116-5944

CALIFORNIA SPARK ARRESTER WARNING

Operation of this equipment may create sparks that can start fires around dry vegetation. A spark arrester may be required. The operator should contact local fire agencies for laws or regulations relating to fire prevention requirements. 117-2718

117–2718

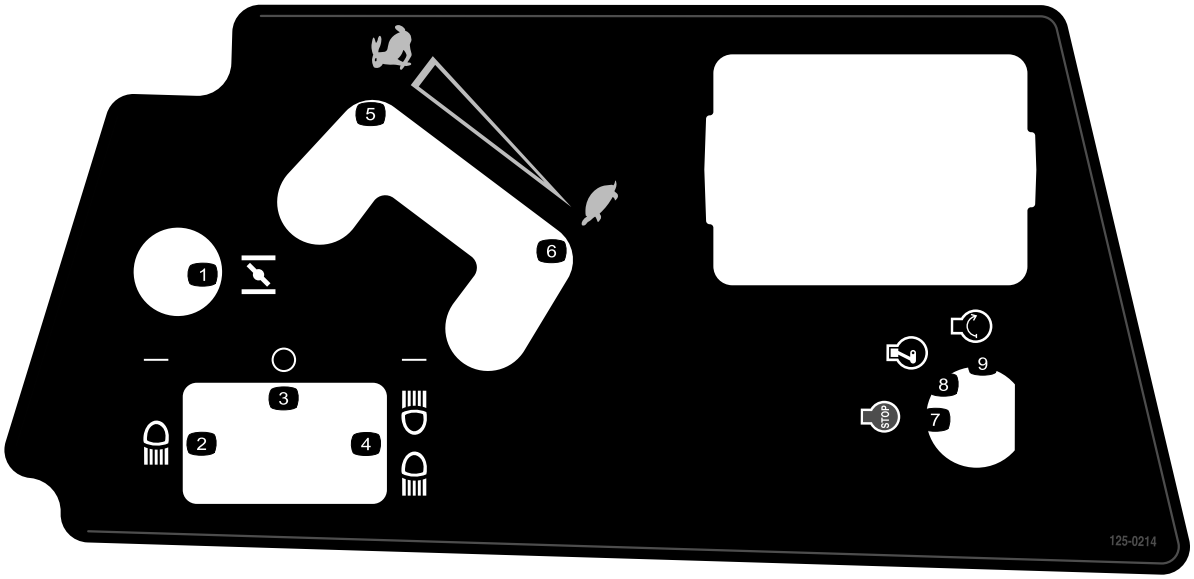

125-0214

1. Choke
2. Frontlykt
3. Av
4. Frontlys og baklys
5. Hurtig
6. Sakte
7. Motor – stopp
8. Motor – kjør
9. Motor – start

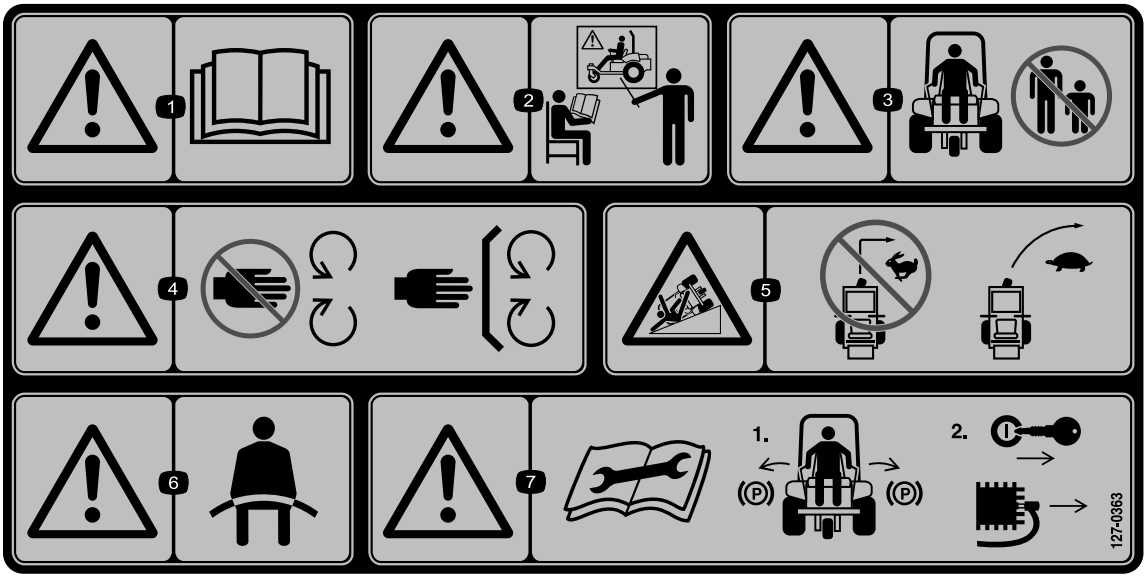

127-0363

1. Advarsel – les *brukerhåndboken*.
2. Advarsel – få opplæring før maskinen brukes.
3. Advarsel – hold andre på avstand
4. Advarsel – hold deg unna bevegelige deler, behold alle skydd og deksler på plass.
5. Veltefare, hellinger – ikke sving i høy hastighet, sett ned farten og sving gradvis
6. Advarsel – bruk sikkerhetsbelte
7. Advarsel – les *brukerhåndboken* før du utfører vedlikehold: 1) Koble til parkeringsbremsen, 2) ta ut nøkkelen fra tenningen og fjern ledningen fra tennpluggen.

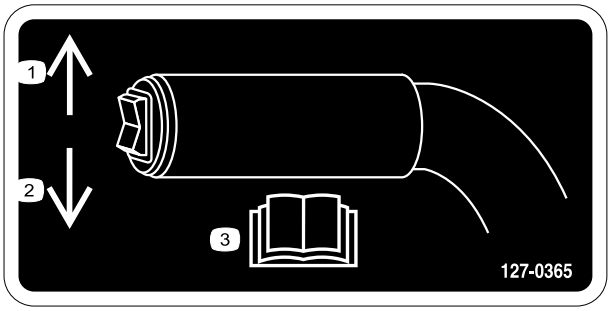

127-0365

1. Skyv opp for å heve tilbehøret.
2. Skyv ned for å senke tilbehøret.
3. Les *brukerhåndboken*.

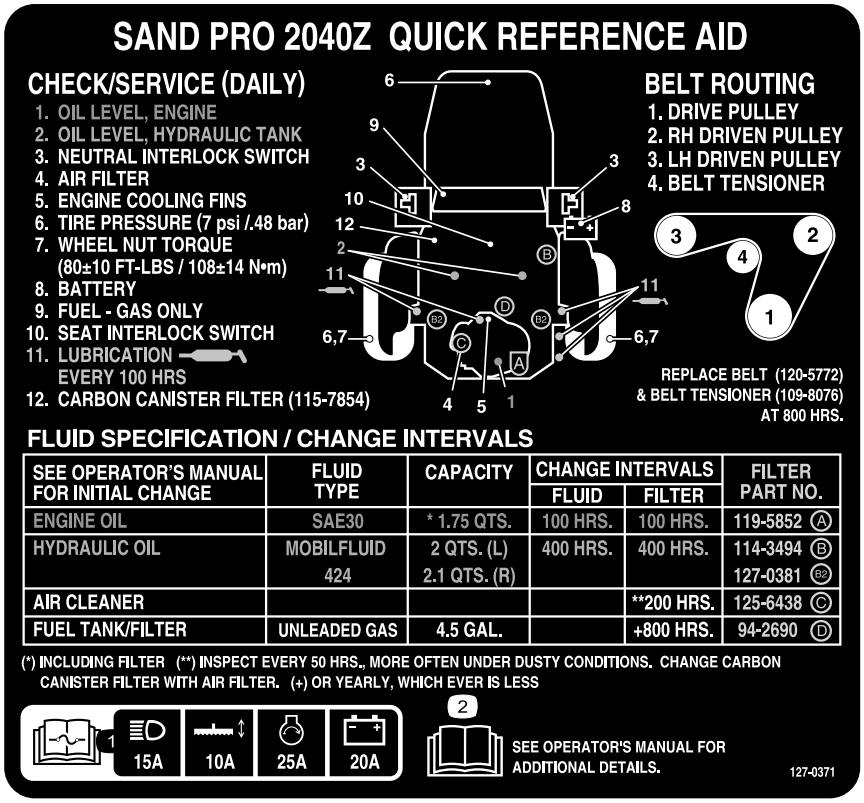

127-0371

1. Les *brukerhåndboken* for informasjon om sikringer – frontlys 15 A, tilbehør 10 A, motorstart 25 A, batteri 20 A.
2. Les *brukerhåndboken*.

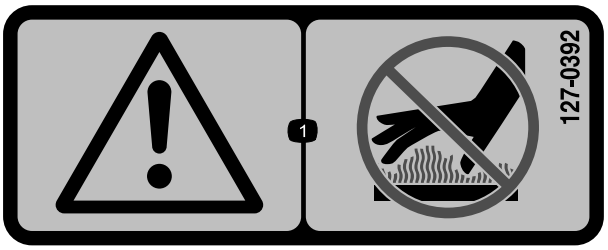

127-0392

1. Advarsel – hold unna varme overflater.

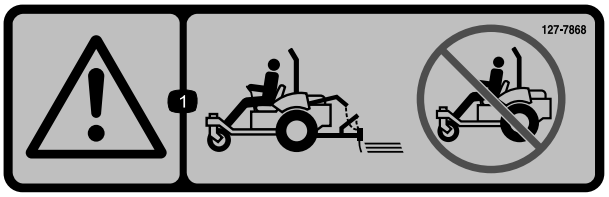

127-7868

1. Advarsel – ikke bruk maskinen uten tilbehør montert.

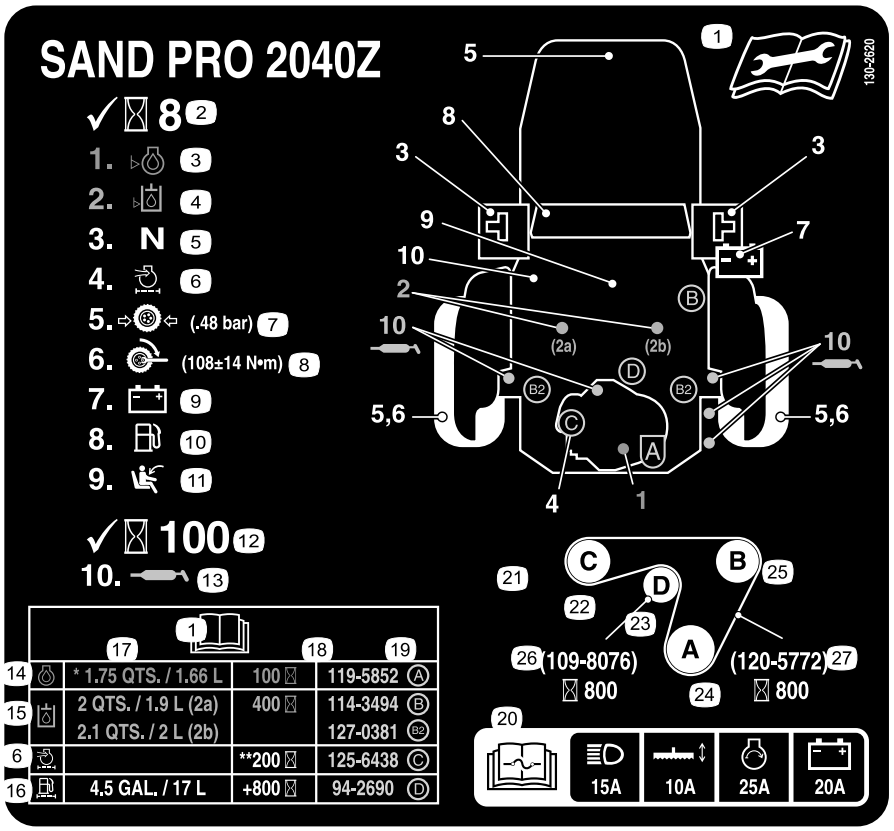

130-2620

Kun CE

1. Les *brukerhåndboken* hvis du vil ha mer informasjon om vedlikehold.
2. Kontroller hver 8. driftstime.
3. Oljenivå, motor
4. Oljenivå, hydraulikktank
5. Nøytral sperrebryter
6. Luftfilter
7. Trykket i dekkene (0,48 bar)
8. Tiltrekkingsmomentet til hjulmutterne (61 til 75 N·m)
9. Batteri
10. Drivstoff, kun blyfritt
11. Sperrebryter til sete
12. Kontroller hver 100. driftstime.
13. Smøring
14. Motorolje
15. Hydraulikkolje
16. Drivstofftank/filter
17. Kapasitet
18. Serviceintervall
19. Filterets delenummer
20. Les *brukerhåndboken* for informasjon om sikringer – frontlys 15 A, tilbehør 10 A, motorstart 25 A, batteri 20 A.
21. Remføring
22. Venstredreven remskive
23. Remstrammer
24. Drivremskive
25. Høyredreven remskive
26. Remstrammer – delenummer (skift hver 800. driftstime)
27. Rem – delenummer (skift hver 800. timer)

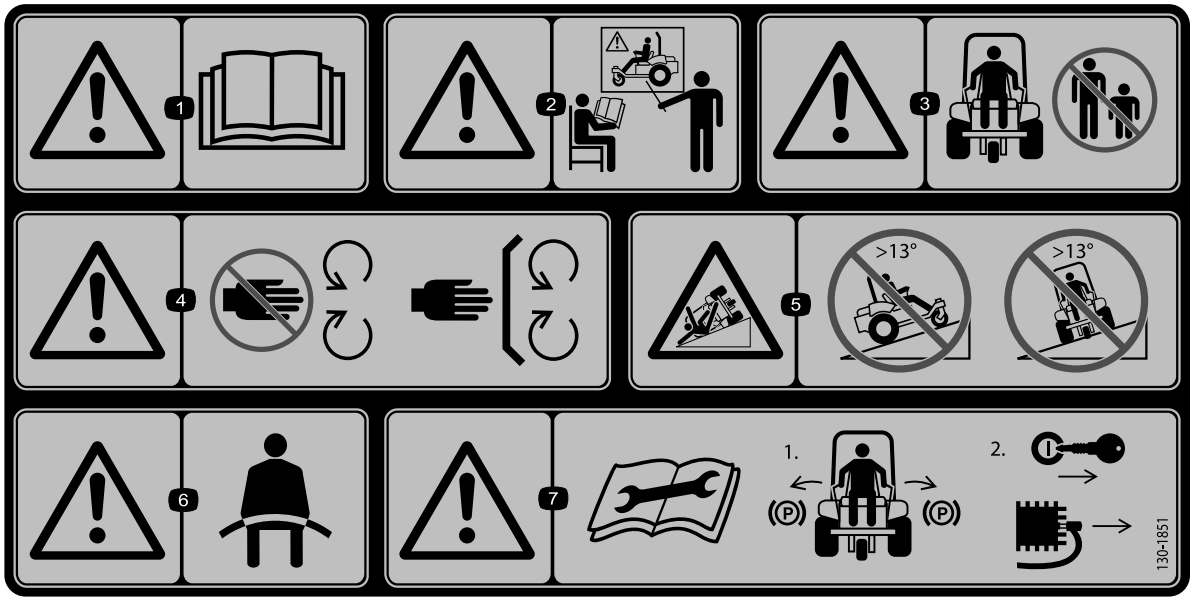

130-1851

kun CE

1. Advarsel – les *brukerhåndboken*.
2. Advarsel – få opplæring før maskinen brukes.
3. Advarsel – hold bivånere borte fra maskinen.
4. Advarsel – hold deg unna bevegelige deler, behold alle skydd og deksler på plass.
5. Veltefare – ikke kjør opp eller på tvers av skråninger som er brattere enn 13 grader.
6. Advarsel – bruk sikkerhetsbelte
7. Advarsel – les *brukerhåndboken* før du utfører vedlikehold: 1) Sett på parkeringsbremsen, 2) ta ut nøkkelen fra tenningen og fjern ledningen fra tennpluggen.

Batterisymboler

Noen av eller alle disse symbolene finnes på ditt batteri

1. Eksplosjonsfare
2. Ingen bål, åpne flammer eller røyk.
3. Kaustisk væske/fare for brannsår
4. Bruk vernebriller.
5. Les *brukerhåndboken.*
6. Hold andre på trygg avstand fra batteriet.
7. Bruk vernebriller – eksplosive gasser kan påføre deg blindhet og andre skader.
8. Batterisyre kan forårsake blindhet og alvorlige brannskader.
9. Skyll straks øynene med vann og søk legehjelp.
10. Inneholder bly – må ikke kastes.

Montering

Løse deler

Bruk diagrammet nedenfor som en sjekkliste for å kontrollere at alle delene er sendt.

Prosedyre	Beskrivelse	Ant.	Bruk
1	Ingen deler er nødvendige	–	Fjern transportbordet.
2	Tilbehør og tilknyttede deler (selges separat)	–	Monter et tilbehør.
3	Fremre vekter (etter behov for tilbehør)	–	Monter fremre vekter.
4	Bolt (5/16 x 3/4 tomme) Mutter (5/16 tomme)	1 2	Koble til batteriet (kun modell 08706TC).
5	Varselmerke (130-1851)	1	Fest CE-varselmerket ved behov (kun modell 08706TC).
6	Servicemerke (130-2620)	1	Fest CE-servicemerket ved behov (kun modell 08706TC).
7	Veltebøyle Bolt Flenslåsemutter Fjærskive Brakett	1 4 4 4 2	Monter veltebeskyttelsen (kun modell 08706TC).

Media og ekstradeler

Beskrivelse	Ant.	Bruk
Brukerhåndbok Brukerhåndbok for motoren Opplæringsmateriale for føreren Inspeksjonsskjema for forhåndslevering	1 1 1 1	Les dette arket før du bruker maskinen.
Delekatalog	1	Bruk katalogen til å bestille deler.
Sertifiseringsdokument	1	Sertifikatet indikerer CE-samsvar.
Nøkkel	2	Start motoren.

Merk: Angi hva som er høyre og venstre side på maskinen ved å sitte i normal arbeidsstilling.

Merk: Fjern og kast alle transportbraketter og -fester.

1

Fjerne transportbordet

Ingen deler er nødvendige

Prosedyre

Du må fjerne transportbordet før du kan installere et tilbehør på maskinen.

1. Fjern mutrene, boltene og skivene som fester transportbordet på baksiden til maskinen (Figur 3).

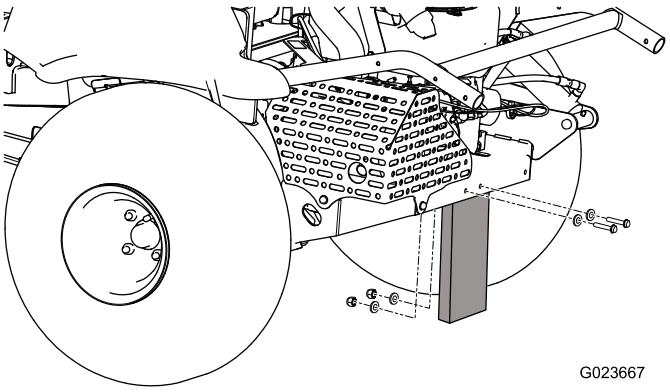

Figur 3

2. Kast festene og transportbordet.

2

Montere et tilbehør

Deler som er nødvendige for dette trinnet:

–	Tilbehør og tilknyttede deler (selges separat)

Prosedyre

⚠ ADVARSEL

Hvis du kjører maskinen uten montert tilbehør, kan den velte og skade person eller eiendom.

Kjør kun maskinen hvis godkjent tilbehør er montert.

Se tilbehørets *monteringsinstruksjoner* for informasjon om å montere tilbehøret.

3

Montere fremre vekter

Deler som er nødvendige for dette trinnet:

–	Fremre vekter (etter behov for tilbehør)

Prosedyre

Denne maskinen har blitt designet i henhold til standardene ANSI B71.4-2012. Men når du monterer tilbehør på maskinen, må du legge til ytterligere vekt på maskinen som spesifisert, for overensstemmelse med standardene.

Bruk diagrammet nedenfor for å bestemme nødvendig tilleggsvekt. Maskinen kommer med fire vekter. Hvert tilbehør kommer med nødvendige tilleggsvekter.

Tilbehør	Antall påkrevde vekter
Flex-tannrake	4
Flex-tannrake med finishingbørste	6
Spikertrekk	6
Spikertrekk med trekkmatte	8

Se Montere og fjerne vektene (side 20).

4

Koble til batteriet

Kun modell 08706TC

Deler som er nødvendige for dette trinnet:

1	Bolt (5/16 x 3/4 tomme)
2	Mutter (5/16 tomme)

Prosedyre

1. Klipp kabelfestet som fester batterikablene til rammen og kast kabelfestet (Figur 4).

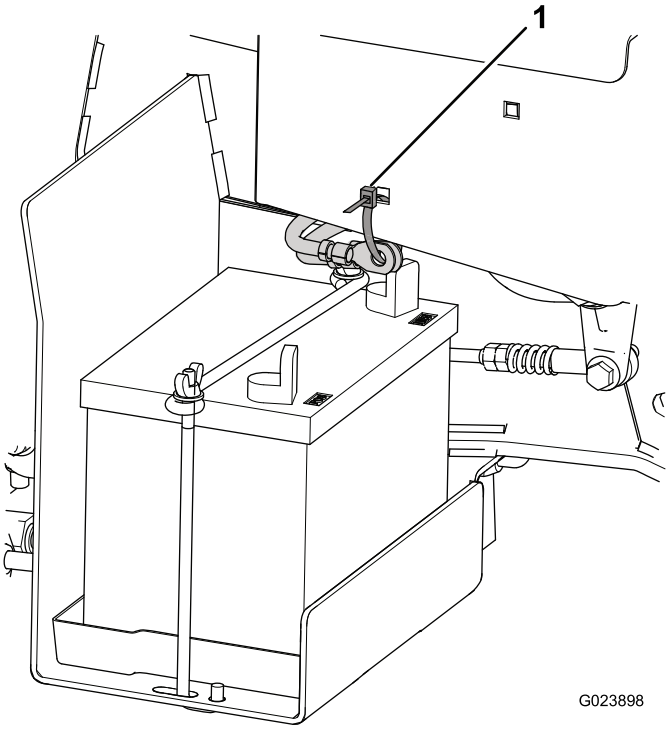

Figur 4

1. Kabelfeste

2. Fjern det røde plastdekslet fra den positive batteripolen (Figur 5).

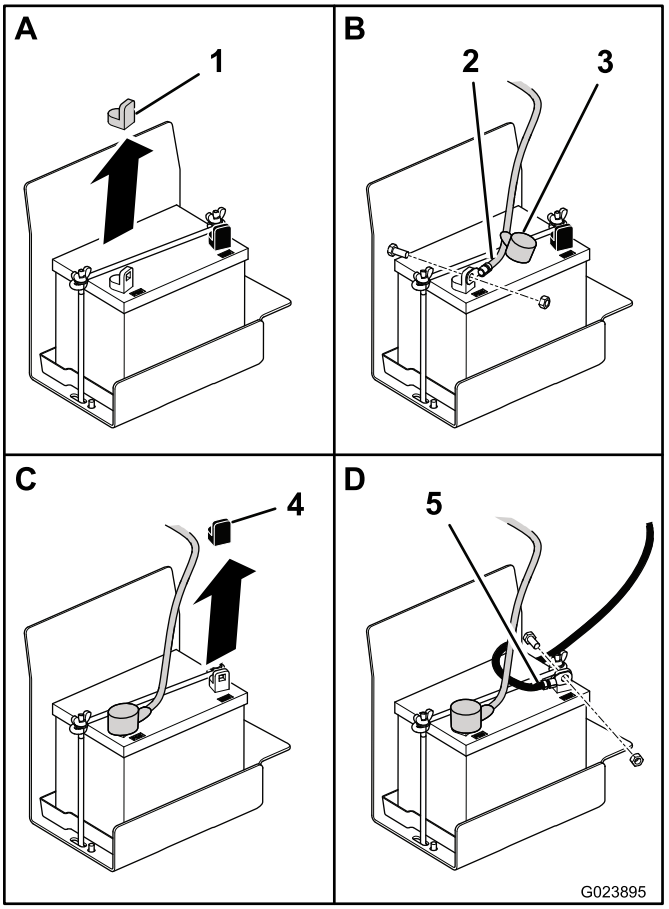

Figur 5

1. Rødt deksel
2. Positiv kabel
3. Hette
4. Svart deksel
5. Negativ kabel

3. Skyv den røde hetten av enden på den positive batterikabelen og bruk en bolt (5/16 x 3/4 tomme) og en mutter (5/16 tomme) til å feste den positive kabelen til den positive batteripolen.
4. Skyv den røde hetten over polen og festene.
5. Fjern det svarte plastdekslet fra den negative batteripolen.
6. Bruk en bolt (5/16 tomme) og en mutter (5/16 tomme) til å feste den negative kabelen til den negative batteripolen.

5

Feste CE-varselmerket

Kun modell 08706TC

Deler som er nødvendige for dette trinnet:

1	Varselmerke (130-1851)

Prosedyre

Hvis denne maskinen må være i samsvar med CE (Europa), fest CE-merket (130-1851) over det eksisterende varselmerket (127-0363).

6

Feste CE-servicemerket

Kun modell 08706TC

Deler som er nødvendige for dette trinnet:

1	Servicemerke (130-2620)

Prosedyre

Hvis denne maskinen må være i samsvar med CE (Europa), fest CE-servicemerket (130-2620) over det eksisterende servicemerket (127-0371).

7

Montere veltebeskyttelsen

Kun modell 08706TC

Deler som er nødvendige for dette trinnet:

1	Veltebøyle
4	Bolt
4	Flenslåsemutter
4	Fjærskive
2	Brakett

Prosedyre

Monter veltebeskyttelsen som følger, på modell 08706TC:

Merk: Veltebeskyttelsen monteres i fabrikken på modell 08706.

1. Ta veltebøylen ut av kassen.
2. Plasser veltebøylen på maskinen som vist i Figur 6.

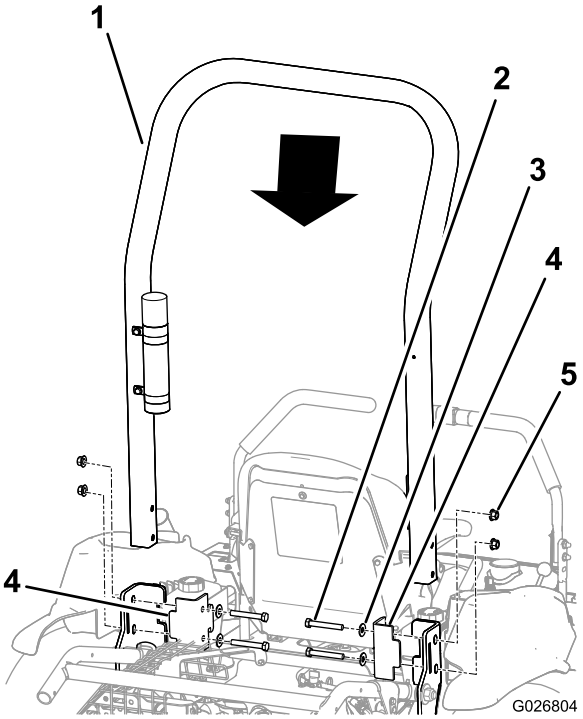

Figur 6

1. Veltebøyle
2. Skrue (4)
3. Fjærskive (4)
4. Brakett (2)
5. Flenslåsemutter (4)

3. Monter brakettene på rammen til maskinen.

   Viktig: Sikre at gasskabelen og chokekabelen ikke er i veien slik at de ikke blir klemt av veltebøylen eller en brakett.

4. Innrett hullene i brakettene, veltebøylen og rammen.
5. Monter en bolt med en fjærskive gjennom hvert hull.

   Viktig: Sikre at hver fjærskive er plassert slik at den konvekse siden vender mot bolthodet som vist i Figur 7.

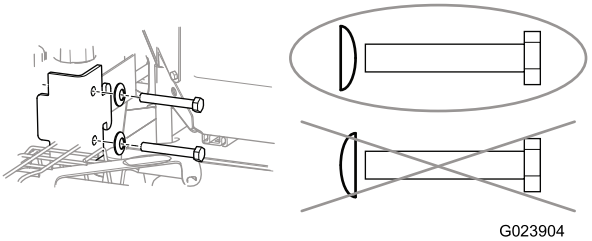

Figur 7

6. Monter en flenslåsemutter på hver bolt og stram hver av dem til 102 N·m.

Oversikt over produktet

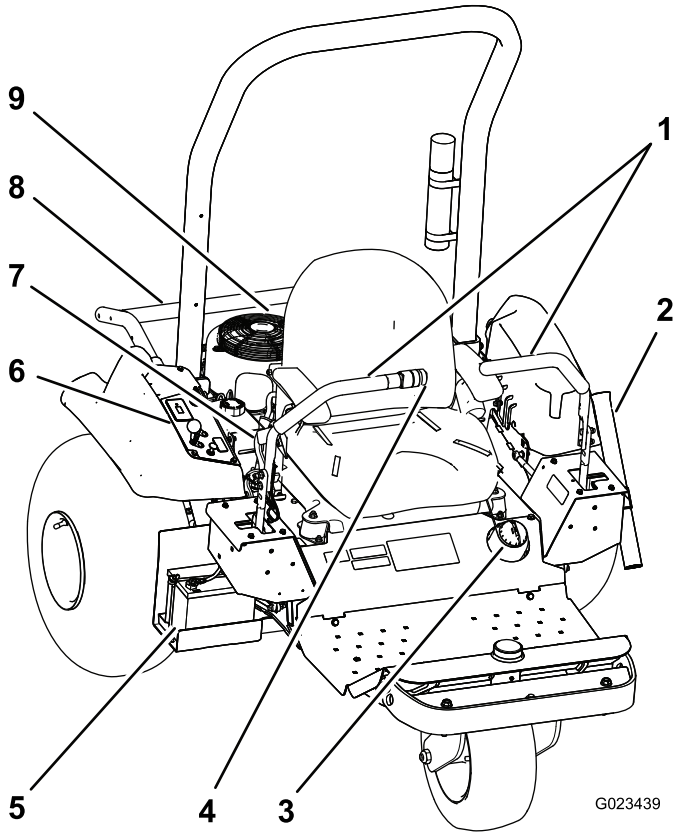

Figur 8

1. Kontrollhåndtak
2. Rakerør
3. Drivstofftanklokk
4. Tilbehørsbryter
5. Batteri
6. Kontrollpanel
7. Parkeringsbrems
8. Tilbehørsheis
9. Motor

Kontroller

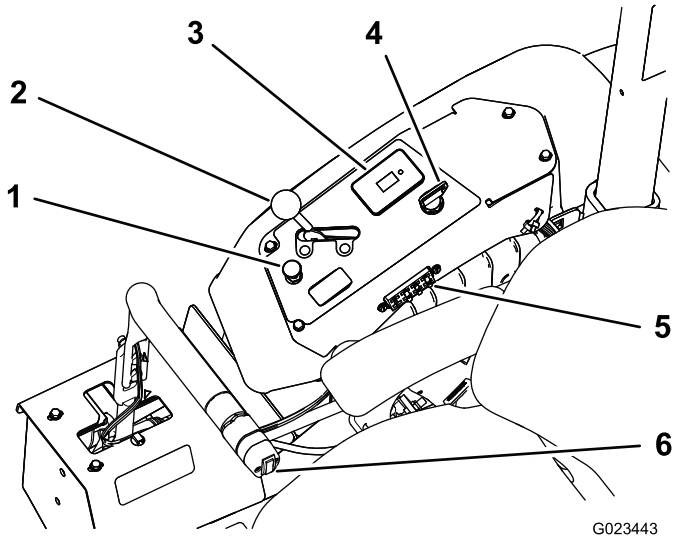

Figur 9

1. Chokekontroll
2. Gasspak
3. Timeteller, sikkerhetssperrevisning
4. Tenningsbryter
5. Sikringer
6. Tilbehørsbryter

Kontrollhåndtak

Bruk kontrollhåndtakene (Figur 8) til å kjøre maskinen fremover og bakover, og til å svinge i begge retninger.

Tenningsbryter

Tenningsbryteren (Figur 9) som brukes til å starte og stoppe motoren, har tre stillinger: Av, kjør og start. Vri nøkkelen med urviseren til startstillingen for å starte motoren. Slipp nøkkelen når motoren starter. Nøkkelen går automatisk til kjør-stillingen. Når du har stanset motoren, vrir du nøkkelen mot urviseren til stillingen Av.

Chokekontroll

For å starte en kald motor, må du lukke forgasserens choke ved å dra chokekontrollen (Figur 9) oppover til lukket stilling. Når motoren er startet, regulerer du choken slik at motoren går jevnt. Åpne choken så snart som mulig ved å skyve kontrollen ned til åpen stilling.

Merk: En varm motor trenger lite eller ingen choke.

Gasspak

Gasspaken (Figur 9) kontrollerer motorhastigheten. Skyv gasspaken fremover mot hurtig-stillingen hvis du vil øke hastigheten. Skyv gassen bakover mot langsom-stillingen hvis du vil redusere hastigheten.

Merk: Gasspaken kan ikke stoppe motoren.

Tilbehørsbryter

For å heve tilbehøret, skyv øvre del av tilbehørsbryteren (Figur 10). For å senke tilbehøret, skyv nedre del av tilbehørsbryteren.

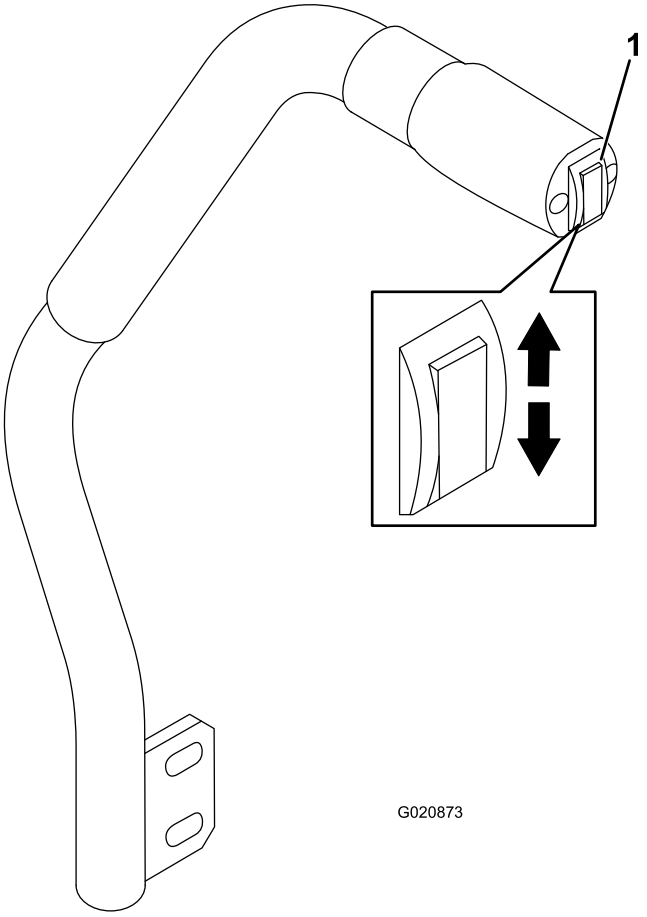

Figur 10

1. Tilbehørsbryter

Merk: Maskinen har en dobbeltvirkende løftesylinder. Du kan påføre nedovertrykk på tilbehøret for visse driftsforhold.

Parkeringsbrems

Når du vil koble til parkeringsbremsen (Figur 8), drar du parkeringsbremsspaken bakover. Når du vil utløse den, skyver du spaken fremover.

Timeteller

Timetelleren (Figur 9) viser hvor mange timer motoren har vært i drift. Timetelleren går når tenningsbryteren er i på-stilling.

En valgfri trådløs timeteller er tilgjengelig via en autorisert Toro-forhandler. Se Montere en trådløs timeteller (side 31) for å montere den.

Setejusteringsspak

Når du sitter på setet, flytt spaken foran setet (Figur 11) til venstre og skyv setet til ønsket stilling. Slipp spaken for å låse setet i stilling.

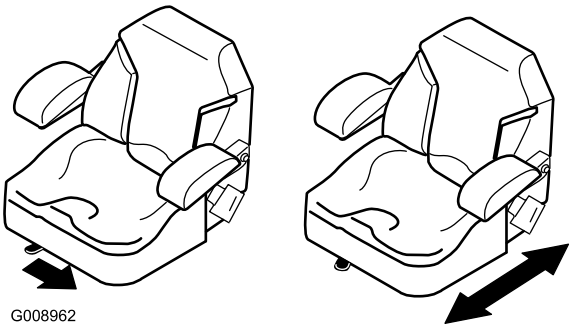

Figur 11

Spesifikasjoner

Merk: Spesifikasjoner og konstruksjon kan forandres uten varsel.

	Kun maskin	Med Flex-tannrake	Med spikertrekk	Med spikertrekk og matte
Vekt	399 kg*	417 kg**	439 kg**	445 kg**
Bredde	147 cm	213 cm	182 cm	198 cm
Lengde	186 cm	226 cm	215 cm	297 cm
Høyde	185 cm			
Akselavstand	147 cm			

* med fire vekter, tom drivstofftank og uten fører

** med tilbehør og vekter, tom drivstofftank og uten fører

Tilbehør

Et utvalg av Toro-godkjent tilbehør som kan brukes sammen med maskinen for å forbedre og utvide dens funksjoner er tilgjengelig. Kontakt et autorisert forhandlerverksted eller distributør, eller besøk www.Toro.com for å få en liste over alt godkjent tilbehør.

Bruk originale Toro-deler for å beskytte Toro-utstyret og opprettholde dets optimale ytelse. Når det gjelder pålitelighet, leverer Toro reservedeler designet for utstyrets nøyaktige tekniske spesifikasjoner. Insister på Toro-deler for ro i sinnet.

Bruk

Merk: Angi hva som er høyre og venstre side på maskinen fra normal arbeidsstilling.

Sikkerhet først

Vi ber deg om å se nøye på alle sikkerhetsinstruksjoner og symboler i avsnittet om sikkerhet. Kunnskap om dette kan forhindre personskader.

⚠ FARE

Hvis du klipper på vått gress eller i bratte skråninger kan det føre til at maskinen sklir og at du mister kontrollen.

Hvis hjulene kjører over en kant kan det føre til velt, som igjen kan resultere i alvorlig skade, dødsfall eller drukning.

Les og følg instruksjonene og advarslene for veltebøylebeskyttelsen.

Hvordan unngå at kjøretøyet sklir samt tap av kontroll:

- **Ikke bruk gressklipperen i nærheten av kanter eller vann.**
- **Reduser hastigheten og vær svært forsiktig i skråninger.**
- **Ikke start eller skift hastighet plutselig.**

⚠ FORSIKTIG

Denne maskinen har en lydstyrke som kan føre til hørselsskade hvis du utsettes for denne lydstyrken i lengre perioder.

Bruk hørselsvern når du bruker denne maskinen.

Det anbefales at du bruker beskyttelsesutstyr til øynene, ørene, hendene, føttene og hodet.

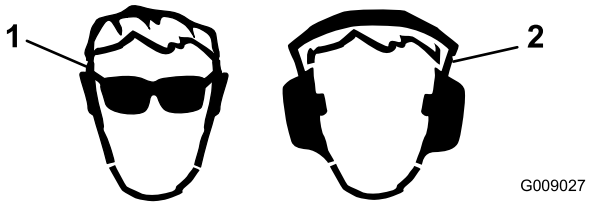

Figur 12

1. Bruk vernebriller.
2. Bruk hørselsvern.

Montere og fjerne vektene

Maskinen er i overensstemmelse med standarden ANSI B71.4-2012 da den ble produsert. Når følgende tilbehør er montert på maskinen, er tilleggsvekt imidlertid nødvendig for overensstemmelse med standardene. Bruk diagrammet nedenfor for å bestemme nødvendig tilleggsvekt. Maskinen kommer med fire vekter. Hvert tilbehør kommer med nødvendige tilleggsvekter.

Tilbehør	Antall påkrevde vekter
Flex-tannrake	4
Flex-tannrake med finishingbørste	6
Spikertrekk	6
Spikertrekk med trekkmatte	8

1. Fjern de to boltene og mutrene som fester de eksisterende vektene foran på maskinen (Figur 13).

   Merk: Hvis maskinen er utstyrt med lyssettet, fjern mutteren og bolten som fester frontlyset på maskinen. Behold alle delene. Se *Monteringsinstruksjoner for lyssett*.

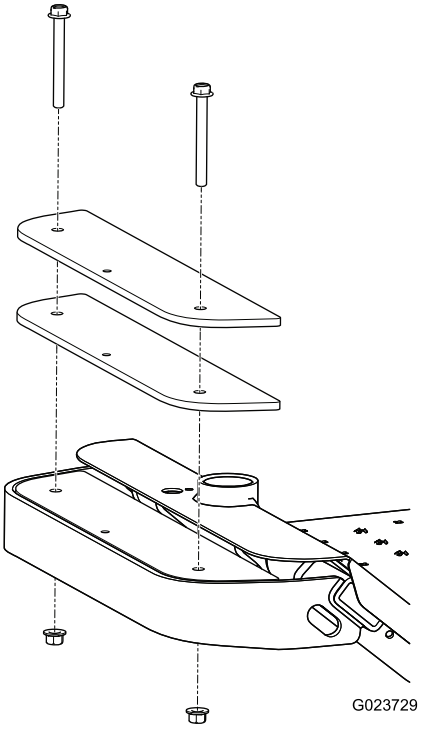

Figur 13

2. Legg til eller fjern vekter som nødvendig.
3. Fest vektene med de to boltene og mutrene.
   - De eksisterende boltene kan brukes på de fleste tilbehør.
   - Trekkmatten inkluderer to lengre bolter for tilleggsvektene den krever.

   Merk: Hvis maskinen er utstyrt med lyssettet, monter frontlyset ved å sette inn bolten gjennom vektene og feste den med mutteren. Se *Monteringsinstruksjoner for lyssett*.

Kontrollere motoroljenivået

Serviceintervall: For hver bruk eller daglig—Kontroller motoroljenivået.

Toro Premium-motorolje er tilgjengelig fra en autorisert Toro-forhandler.

Veivhuset har en kapasitet på: 1,8 l med filterbytte

Bruk firetaktsmotorolje som oppfyller eller overgår følgende krav:

- **API-servicekategori:** SJ, SL, SM eller høyere
- **Viskositet:** SAE 30; se følgende diagram for andre viskositeter (Figur 14):

  Viktig: Bruk av oljer med flere viskositeter som f.eks. 10W-30, øker oljeforbruket. Sjekk oljenivået oftere når du bruker slike oljer.

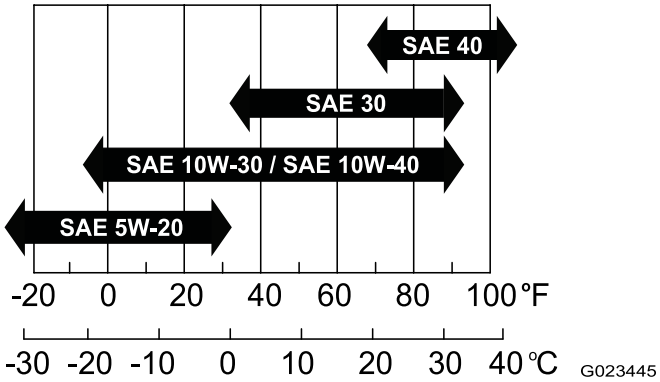

Figur 14

1. Sett maskinen på en jevn flate.
2. Stopp motoren og ta ut nøkkelen.
3. Ta ut peilestaven (Figur 15) og tørk den med en ren fille (Figur 16).

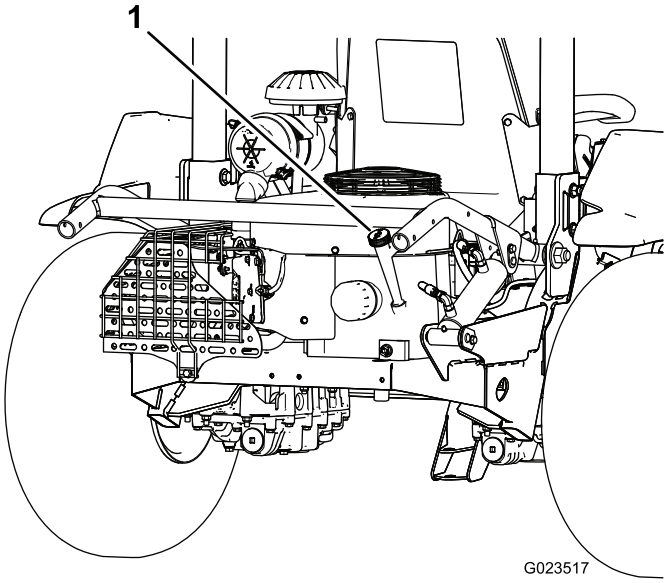

Figur 15

1. Peilestav

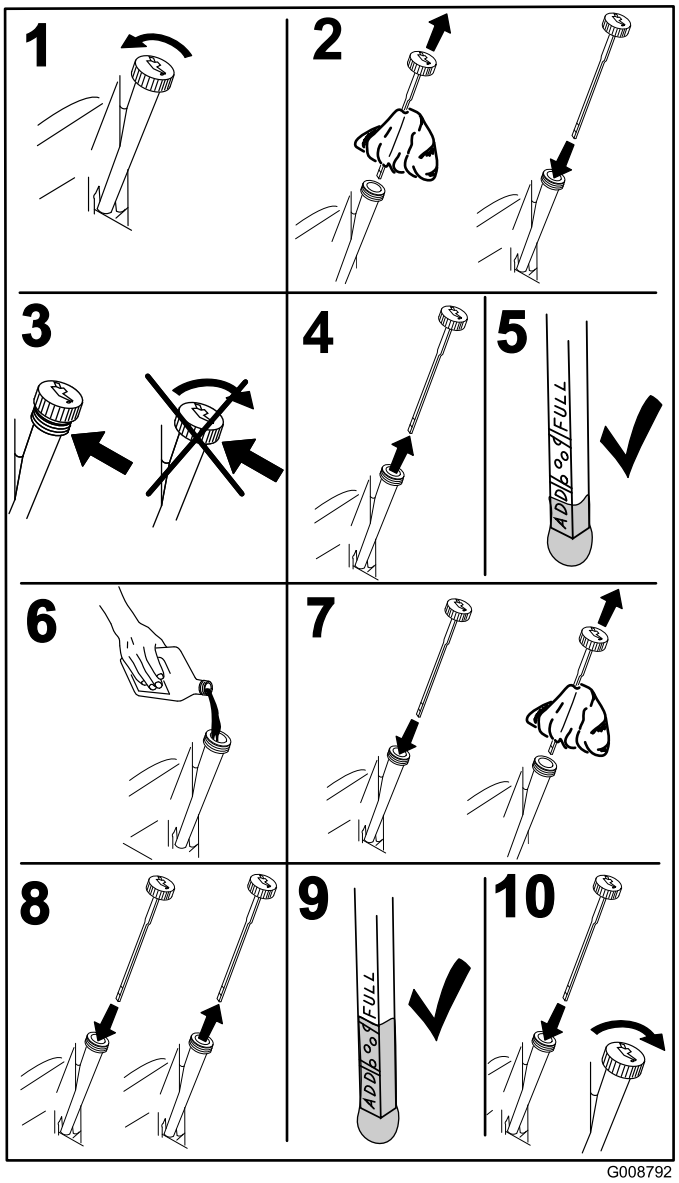

Figur 16

4. Sett inn peilestaven i påfyllingsrøret uten å skru den inn i åpningen.
5. Fjern peilestaven fra røret og sjekk oljenivået. Hvis oljenivået er lavt, heller du sakte olje i påfyllingsrøret til nivået når merket for øvre grense på peilestaven.

   Viktig: Hold motoroljenivået mellom øvre og nedre grense på peilestaven. Motorsvikt kan oppstå som en følge av å kjøre motoren med for mye eller for lite motorolje.
6. Sett peilestaven på plass.

   Viktig: Peilestaven må plasseres helt ned i røret for å forsegle veivhuset. Hvis man ikke forsegler veivhuset kan det føre til skade på motoren.

Fylle drivstofftanken

Drivstofftankkapasitet: 17 l

Anbefalt drivstoff:

- For best resultat, bruk kun ren, fersk (mindre enn 30 dager gammel) og blyfri bensin med oktankvalitet på 87 eller høyere (vurderingsmetode (R+M)/2)).
- Etanol: Bensin med opptil 10 % etanol (alkoholbensin) eller 15 % MTBE (metyltertiærbutyleter) i volum er akseptabelt. Etanol og MTBE er ikke det samme. Bensin med 15 % etanol (E15) i volum er ikke godkjent for bruk. **Ikke bruk** bensin som inneholder mer enn 10 % etanol i volum, som f.eks. E15 (inneholder 15 % etanol), E20 (inneholder 20 % etanol) eller E85 (inneholder 85 % etanol). Bruk av bensin som ikke er godkjent kan forårsake problemer og/eller motorskade som kanskje ikke dekkes av garanti.
- **Ikke** bruk bensin som inneholder metanol.
- **Ikke** oppbevar drivstoff i drivstofftanken eller i drivstoffbeholdere over vinteren, med mindre du bruker drivstoffstabilisator.
- **Ikke** bland olje i bensinen.

⚠ FARE

Under visse forhold er drivstoff er meget brannfarlig og svært eksplosivt. Brann eller eksplosjon forårsaket av drivstoff kan påføre deg og andre brannskader samt ødelegge eiendom.

- **Fyll opp drivstofftanken utendørs på et åpent område når motoren er nedkjølt. Tørk opp eventuelt drivstoffsøl.**
- **Fyll aldri på drivstofftanken inni en lukket tilhenger.**
- **Tanken må ikke fylles helt opp. Fyll drivstoff på tanken helt til nivået når opp til 25 mm under bunnen av påfyllingshalsen. Dette tomrommet i tanken gir drivstoffet plass til å utvide seg.**
- **Røyk aldri når du håndterer drivstoff, og hold deg borte fra åpen ild eller steder der drivstoffgass kan antennes av gnister.**
- **Drivstoff må oppbevares på en godkjent kanne, utenfor barns rekkevidde. Kjøp aldri mer drivstoff enn til 30 dagers forbruk.**
- **Ikke bruk uten at hele eksossystemet er på plass og i korrekt arbeidstilstand.**

⚠ FARE

Under enkelte forhold ved fylling av drivstoff kan statisk elektrisitet føre til at gnister antenner drivstoffdamp. Brann eller eksplosjon forårsaket av drivstoff kan påføre deg og andre brannskader samt ødelegge eiendom.

- **Plasser alltid drivstoffbeholderne på bakken i god avstand fra sprederen før du fyller drivstoff.**
- **Ikke fyll opp en drivstoffbeholder inne i et kjøretøy eller på en lastebil eller tilhenger, fordi tepper eller presenninger kan isolere beholderen og hemme utladning av eventuell statisk elektrisitet.**
- **Når dette lar seg gjøre, skal drivstoffdrevet utstyr tas ut av lastebilen eller tilhengeren og fylles med drivstoff mens hjulene står på bakken.**
- **Hvis dette ikke lar seg gjøre, og maskinen må fylles med drivstoff mens den står på en lastebil eller tilhenger, bør du bruke en kanne til å fylle drivstoff i stedet for å fylle direkte fra pumpen.**
- **Hvis det er helt nødvendig å fylle drivstoff direkte fra pumpen, må påfyllingstuten være i kontakt med kanten på drivstofftanken eller kannens åpning helt til du er ferdig med å fylle.**

⚠ ADVARSEL

Bensin kan føre til skader eller dødsfall hvis den svelges. Hvis du utsettes for damp fra drivstoff over lengre tid, kan dette føre til alvorlig skade og sykdom.

- **Unngå innånding av damp fra drivstoff over lengre tid.**
- **Hold ansiktet unna dyse og drivstofftank og åpningen til kondisjoneringsmiddelet.**
- **Hold drivstoffet unna øyne og hud.**

1. Rengjør området rundt drivstofftanklokket (Figur 17).

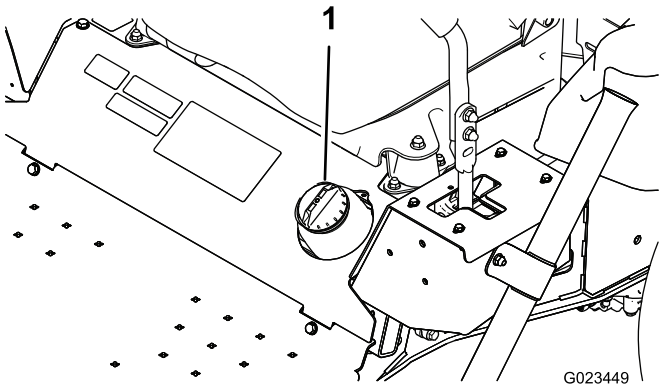

Figur 17

1. Drivstofftanklokk

2. Fjern drivstofftanklokket.
3. Fyll på tanken til om lag 25 mm under toppen av tanken (bunnen av påfyllingshalsen). **Ikke fyll på for mye**.
4. Sett på lokket.
5. Tørk opp eventuelt drivstoffsøl for å unngå brannfare.

Viktig: Bruk aldri metanol, bensin som inneholder metanol, eller alkoholbensin som inneholder mer enn 10 % etanol, da dette kan skade motorens drivstoffsystem.

Viktig: Drivstoff må ikke blandes med olje.

Kontrollere nivået på hydraulikkvæsken

Serviceintervall: For hver bruk eller daglig—Kontroller nivået på hydraulikkvæsken.

Viktig: For nøyaktighet, kontroller kun hydraulikkvæskenivået når motoren og hydraulikksystemet er kaldt.

Maskinens tanker fylles med hydraulikkvæske av høy kvalitet på fabrikken. Den beste tiden for å sjekke hydraulikkvæsken er når væsken er kald. Maskinen må være i transportkonfigurasjon. Hvis væskenivået er under toppen av den horisontale delen av seglasset på baksiden av hydraulikktankene (Figur 18), må du tilføre væske slik at væsken når det akseptable nivået. **Ikke overfyll tankene.** Du trenger ikke å fylle væske hvis væskenivået er på toppen av den horisontale delen av seglasset. Anbefalt erstatningsvæske er:

Væsketype: Toro Premium Transmission/Hydraulic Tractor Fluid eller Mobilfluid® 424

Kapasitet:

- Venstre side – 1,9 l
- Høyre side – 2,0 l

Alternative væsker: Hvis den spesifiserte væsken ikke er tilgjengelig, kan andre universelle hydrauliske væsker for

traktor (UTHF) brukes, men de må kun være **konvensjonelle, petroleumsbaserte** produkter, ikke syntetiske eller biologisk nedbrytbare væsker. Spesifikasjonene må falle innenfor det oppgitte området for alle de følgende materialegenskapene, og væsken skal oppfylle oppførte bransjestandarder. Hør med væskeleverandøren din for å få vite om væsken oppfyller disse spesifikasjonene.

Merk: Toro er ikke ansvarlig for skader som skyldes uegnede erstatninger. Bruk bare produkter fra anerkjente produsenter som kan stå for sine anbefalinger.

Materielle egenskaper:	
Viskositet, ASTM D445	cSt ved 40 °C (104 °F) 55 til 62
Viskositetsindeks ASTM D2270	140 til 152
Flytepunkt, ASTM D97	-37 til -43 °C (-35 til -46 °F)
Bransjespesifikasjoner: API GL-4, AGCO Powerfluid 821 XL, Ford New Holland FNHA-2-C-201.00, Kubota UDT, John Deere J20C, Vickers 35VQ25 og Volvo WB-101/BM	

Merk: Mange hydrauliske væsker er nesten fargeløse, noe som gjør det vanskelig å oppdage lekkasjer. Et rødt fargestoff for hydraulikkvæsken er tilgjengelig i flasker på 20 ml. Én flaske er nok til 15–22 liter med hydraulikkvæske. Bestill delenr. 44-2500 fra en autorisert Toro-forhandler.

1. Se på åpningen i hver av væskebeholderbrakettene, og kontroller hydraulikkvæskenivået.

   Merk: Væskenivået skal være ved bunnen av hver av åpningene, som vist i Figur 18.

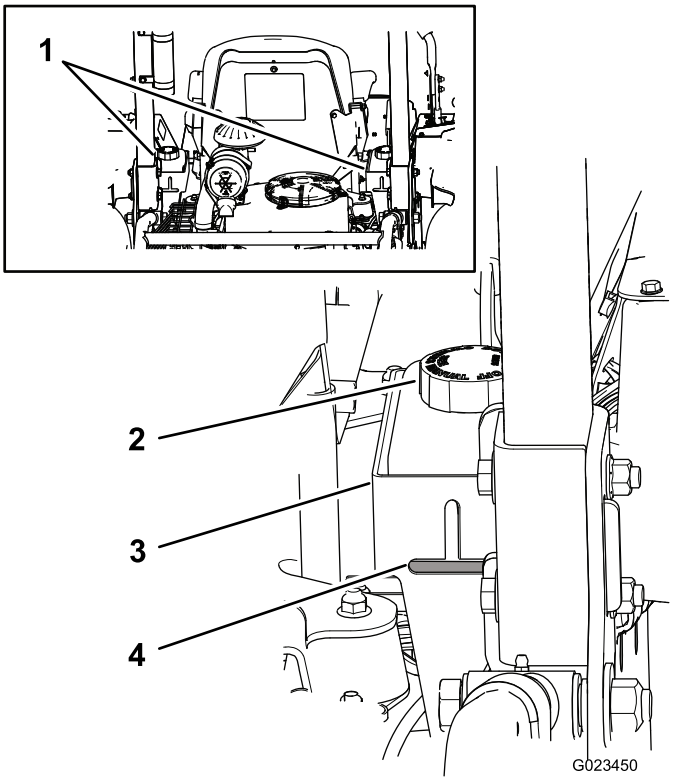

Figur 18

1. Hydraulikkvæskebeholdere
2. Lokk til væskebeholdere
3. Brakett
4. Væskenivå

2. Fyll på væske som følger hvis væskenivået er lavt i en av beholderne:

   A. Rengjør området rundt lokkene på hydraulikkvæsketankene slik at det ikke kommer rusk inn i systemet (Figur 18).

   B. Ta lokkene av tankene.

   C. Fyll tankene sakte med passende hydraulikkvæske til nivået når bunnen av brakettåpningene.

   Viktig: For å forhindre at systemet forurenses, rengjør du oppå væskebeholderen før du åpner den. Pass på at påfyllingstuten og trakten er rene.

   Viktig: Ikke overfyll tankene.

   D. Sett lokkene på tankene.

Kontrollere trykket i dekkene

Serviceintervall: For hver bruk eller daglig

Sjekk dekktrykket før du bruker maskinen (Figur 19).

Trykk: 0,48 bar

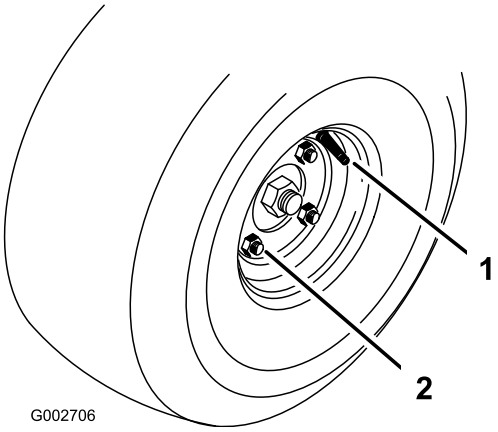

Figur 19

1. Ventilstamme
2. Hakemutter

Stramme hjulenes hakemuttere

Serviceintervall: Etter de 8 første timene

Hver 100. driftstime

Stram hjulenes hakemutre (Figur 19) til 61 til 75 N·m.

Bruke parkeringsbremsen

Parkeringsbremsen må alltid settes på når du stopper eller forlater maskinen.

Sette på parkeringsbremsen

⚠ ADVARSEL

Parkeringsbremsen holder kanskje ikke maskinen parkert i en skråning og kan føre til personskader eller skade på eiendom.

Ikke parker i skråninger, bortsett fra hvis hjulene kiles fast eller blokkeres.

Dra håndtaket oppover for å sette på parkeringsbremsen (Figur 20).

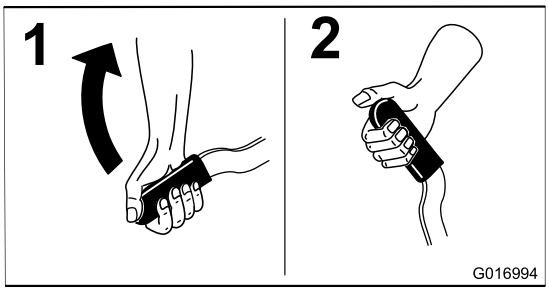

Figur 20

Frigjøre parkeringsbremsen

Når du vil frigjør parkeringsbremsen, skyve nedover på håndtaket (Figur 21).

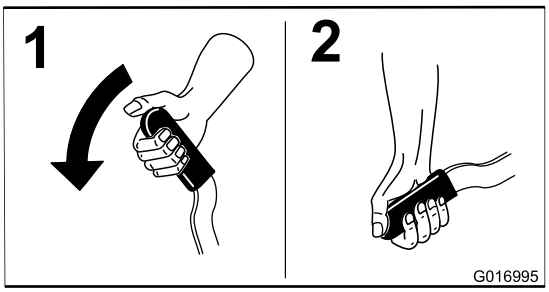

Figur 21

Starte og stoppe motoren

1. Flytt alle kontrollhåndtakene til nøytral, låst stilling (Figur 22).

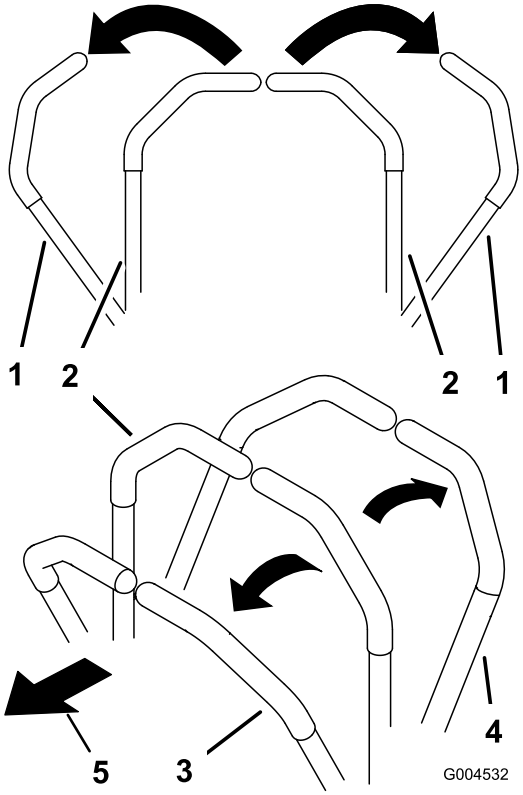

Figur 22

1. Kontrollhåndtak (nøytral, låst stilling)
2. Den midtre, frie stillingen
3. Fremover
4. Bakover
5. Foran på maskinen

2. Sett på parkeringsbremsen, se Sette på parkeringsbremsen (side 25).
3. Dra ut chokespaken til på-stillingen (kun når du starter en kald motor) og flytt gasspaken til sakte-stilling.

Viktig: **Varm maskinen opp før bruk ved bruk i temperaturer under 0 °C. Dette hindrer skade på hydraulikksystemet.**

4. Sett nøkkelen inn i tenningsbryteren, og vri den med klokken for å starte motoren. Slipp nøkkelen når motoren starter. Juster choke så motoren kjører jevnt.

   Viktig: **For å hindre overoppheting av startmotoren, ikke hold tenningsnøkkelen i start-stilling i mer enn ti sekunder. Etter ti sekunders sammenhengende omdreining må du vente 60 sekunder før du bruker startmotoren igjen.**

5. For å stoppe motoren, flytt gasskontrollen til langsom-stillingen og drei tenningsnøkkelen til av-stilling. Ta nøkkelen ut av tenningen for å unngå at kjøretøyet startes ved et uhell.

   Merk: I et nødtilfelle vrir du bare tenningsnøkkelen til av-stilling.

Bruke sikkerhetssperresystemet

⚠ FORSIKTIG

Hvis sikkerhetssperrebryterne blir frakoblet eller skadet, kan det hende at maskinen virker på en uventet måte som forårsaker personskader.

- **Ikke rør sperrebryterne.**
- **Kontroller sperrebryterne daglig, og bytt ut ødelagte brytere før du bruker maskinen.**

Sikkerhetssperresystemet er konstruert slik at det forhindrer motoren i å starte, hvis du ikke:

- Parkeringsbremsen er tilkoblet.
- Kontrollspakene står låst i nøytral stilling.

Sikkerhetssperresystemet stopper også motoren når du beveger kontrollhåndtakene ut av nøytral, låst stilling mens du er ute av setet eller når parkeringsbremsen er på.

Timetelleren har symboler som varsler deg når sperrekomponenten er i riktig stilling. Når komponenten er i riktig stilling, vises en trekant i tilsvarende felt (Figur 23).

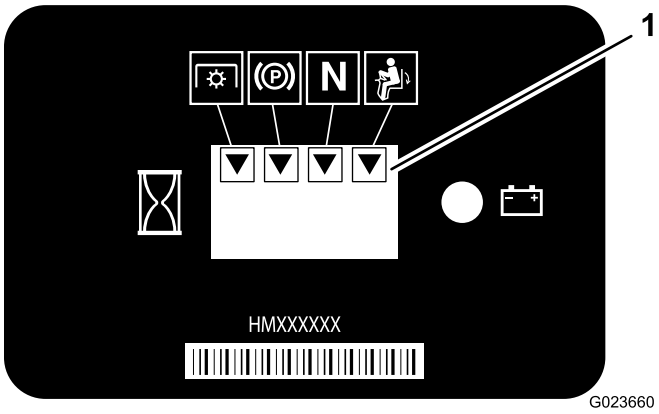

Figur 23

1. Triangler vises når sperrekomponentene er i riktig stilling.

Merk: Kraftuttakssperren brukes ikke på denne maskinen.

Teste sikkerhetssperresystemet

Serviceintervall: For hver bruk eller daglig

Hvis sikkerhetssperresystemet ikke fungerer som beskrevet nedenfor, få en autorisert Toro-forhandler til å reparere det umiddelbart.

1. Sitt på setet, flytt kontrollhåndtakene til nøytral stilling og sett på parkeringsbremsen.
2. Start motoren.
3. Forlat setet og flytt hvert kontrollhåndtak sakte fremover og bakover.

   Merk: Motoren skal stoppe 1–3 sekunder etter at du har flyttet et kontrollhåndtak i en retning. Korriger problemet hvis den ikke gjør det. Gjenta trinn 2 og 3 for det andre kontrollhåndtaket.

4. Sitt i førersetet og koble inn parkeringsbremsen. Flytt et av kontrollhåndtakene ut av nøytral, låst stilling. Prøv å starte motoren – motoren skal ikke sveiv. Gjenta dette trinnet for det andre kontrollhåndtaket.

Kjøre maskinen

FORSIKTIG

Påse at maskinen ikke velter under bruk eller at du mister kontroll over den.

- **Vær forsiktig når du kjører inn og ut av sandfang/-bunkere.**
- **Utvis ekstra forsiktighet rundt grøfter, bekker eller andre farer.**
- **Vær svært forsiktig når du bruker kjøretøyet i bratte hellinger.**
- **Reduser hastigheten når du tar skarpe svinger eller svinger i en helling.**
- **Unngå å starte og stoppe plutselig.**
- **Ikke gå fra revers til full hastighet fremover uten å stoppe helt i mellomtiden.**

FORSIKTIG

Maskinen kan rotere svært hurtig. Hvis du bruker kontrollhåndtakene feil, kan du miste kontrollen over maskinen og skade noen, eller skade maskinen eller annen eiendom.

- **Vær forsiktig når du svinger.**
- **Reduser hastigheten før du foretar skarpe svinger.**

Bruke kontrollhåndtakene

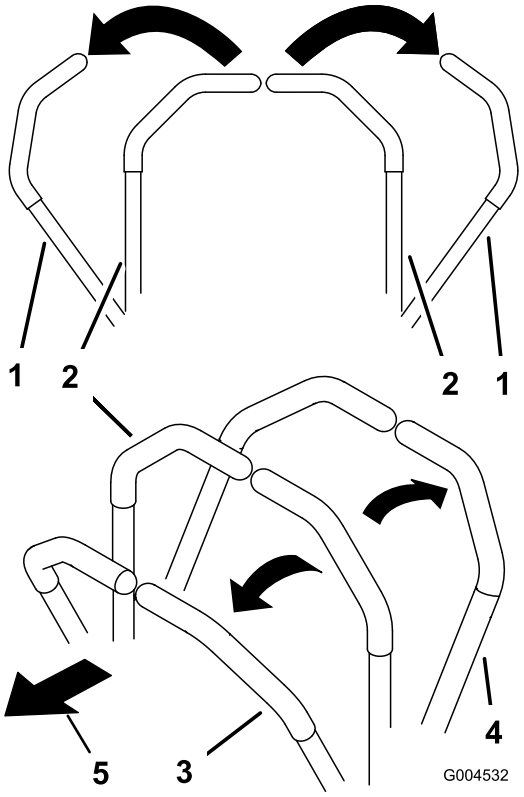

Figur 24

1. Kontrollhåndtak (nøytral, låst stilling)
2. Den midtre, frie stillingen
3. Fremover
4. Bakover
5. Foran på maskinen

Kjøre maskinen forover

Merk: Motoren stopper hvis du beveger kontrollhåndtakene mens parkeringsbremsen er på.

1. Frigjør parkeringsbremsen, se Frigjøre parkeringsbremsen (side 25).
2. Flytt kontrollhåndtakene til den midtre, frie stillingen.
3. Skyv kontrollhåndtakene forsiktig forover for å gå fremover (Figur 25).

   Beveg kontrollhåndtakene til nøytral stilling for å stoppe maskinen.

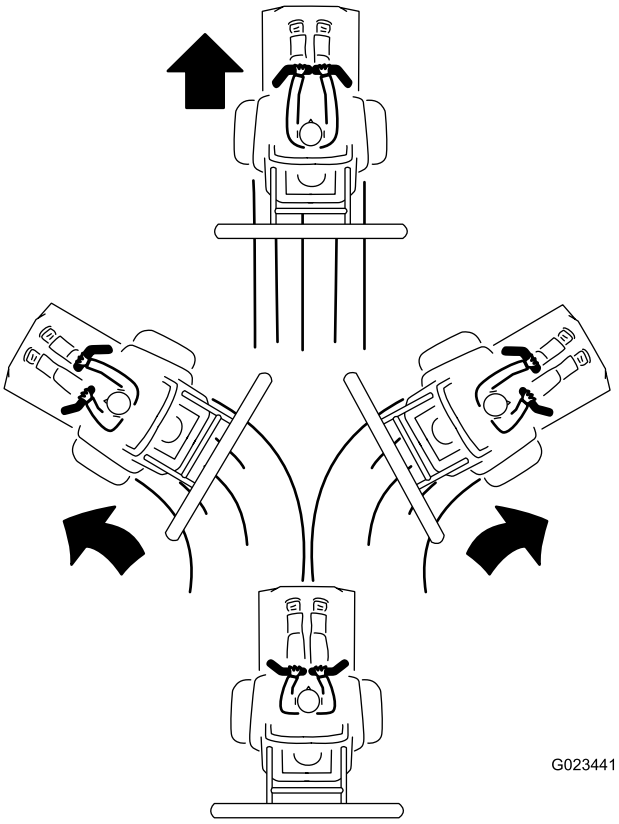

Figur 25

Kjøre maskinen i revers

1. Påse at tilbehøret er i ønsket stilling.
2. Flytt kontrollhåndtakene til den midtre, frie stillingen.
3. Se bak deg og dra kontrollhåndtakene sakte bakover (Figur 26).

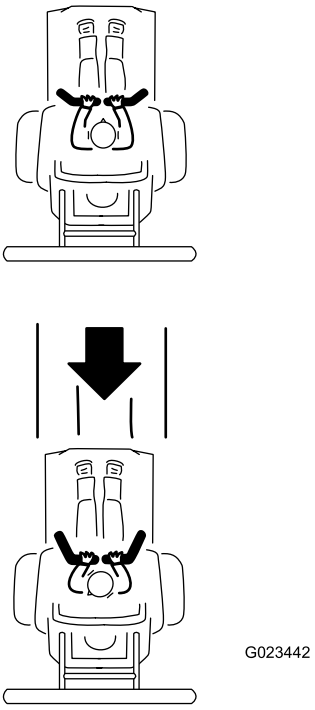

Figur 26

Rake en sandbunker

Les hele denne delen om raking før du raker en sandbunker. Det er mange driftsforhold som er med på å avgjøre hvilke justeringer som er nødvendig. Teksturen og dybden av sanden, fuktinnhold, ugress, komprimeringsgrad – alle disse faktorene kan variere fra bane til bane, eller til og med fra bunker til bunker på samme bane. Juster raken for å oppnå optimale resultater i ditt område.

Lære hvordan du skal rake

Øv deg på raking i en stor og jevn bunker på banen. Øv deg på å starte og stoppe, snu, heve og senke raken, kjøre inn i og ut av bunkeren osv. Øv deg i moderat motorturtall og langsom kjørehastighet. Denne treningen hjelper føreren å bli kjent med maskinytelsen.

Det anbefalte mønsteret for raking av en bunker vises på Figur 27. Dette mønsteret unngår unødvendig overlapping og presser underlaget minst mulig sammen, i tillegg til at det blir et fint mønster i sanden. Dette er den mest effektive rakemetoden. Men det er viktig å variere rakemønsteret regelmessig for å unngå vaskebretteffekt.

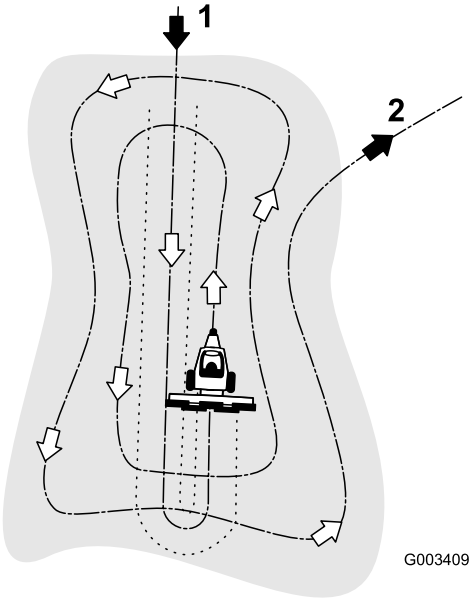

Figur 27

1. Kjør rett inn på kortsiden av en bunker på et flatt område.
2. Kjør ut av bunkeren i riktig vinkel på et flatt område.

Kjør inn i bunkeren fra kortsiden, der banken er minst bratt. Kjør gjennom midten av bunkeren nesten til enden, snu så skarpt du kan til en av sidene og kom tilbake ved siden av den første raden. Kjør i en spiral utover som vist på Figur 27 og forlat bunkeren i riktig vinkel i et flatt område.

Utelat bratte, korte banker og små lommer, og gå i stedet over disse med en håndrake.

Kjøre inn i og ut av bunkeren

Når du kjører inn i bunkeren, må du ikke senke raken før den er over sanden. Dermed unngår du å klippe plenen eller dra klippet gress eller andre rester inn i bunkeren. Senk raken mens maskinen beveger seg.

Når du forlater bunkeren, begynner du å heve raken når forhjulet forlater bunkeren. Når maskinen kjører ut, vil raken løftes slik at det ikke dras sand ut på gresset.

Operatøren vil snart, gjennom øvelse og erfaring, lære seg å kjøre inn i og ut av bunkeren i riktig flyt og tempo.

Kjøre inn maskinen

Nye motorer trenger tid til å utvikle full styrke. Drivsystemer har mer friksjon når de er nye og legger ekstra belastning på motoren.

Regn med de første åtte driftstimene i innkjøringsperioden.

Ettersom de første driftstimene er avgjørende for hvor driftssikker maskinen blir i fremtiden, bør du følge nøye med på funksjonene og ytelsen slik at små feil oppdages og rettes opp før de blir store. Undersøk maskinen ofte under innkjøringsfasen for å kontrollere om det finnes oljelekkasje, løse fester eller andre feil.

Skyve eller taue maskinen

⚠ ADVARSEL

Hendene kan komme inn i roterende drivkomponenter i nærheten av maskinen, og dette kan føre til alvorlig personskade.

Stopp motoren, ta ut nøkkelen og sørg for at alle bevegelige deler har stanset før du tar på omløpsspakene.

⚠ ADVARSEL

Motoren og hydrostatiske drivverk kan bli svært varme og forårsake alvorlige brannskader.

La motoren og hydrostatiske drivverk kjøle seg helt ned før du tar på omløpsspakene.

Viktig: Ikke tau maskinen over lange avstander eller i stor fart. Dette kan skade maskinen. Du kan taue maskinen sakte fra overflaten som skal trimmes til tilhengeren på stedet.

Omløpsspakene finnes øverst på hvert hydrostatiske drivverk.

Viktig: Pass på omløpsspakene er i stillingen helt fremover når du bruker maskinen. Hvis ikke, kan det oppstå alvorlig skade på hydraulikksystemet.

1. Stopp maskinen på en jevn flate og vri tenningsnøkkelen til av-stilling.
2. Flytt spakene til nøytral, låst stilling, sett på parkeringsbremsen og ta ut nøkkelen.
3. Fra undersiden til maskinen roterer du omløpsspakene (Figur 28 og Figur 29) slik at de peker innover mot midten av maskinen (Figur 30) og frigjør parkeringsbremsen. se Frigjøre parkeringsbremsen (side 25).

   Merk: Dette gjør at hydraulikkvæsken kan omgå pumpene, og at hjulene kan rotere fritt.

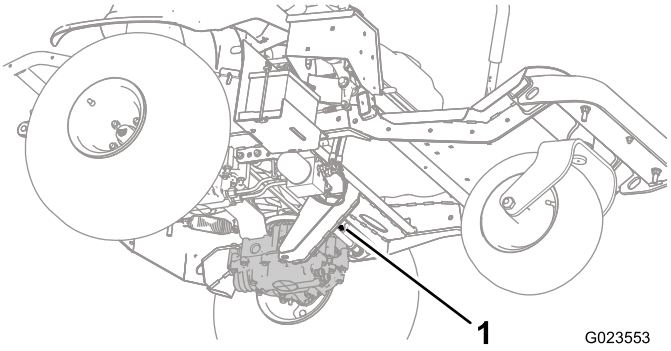

Figur 28
Venstre omløpsspak

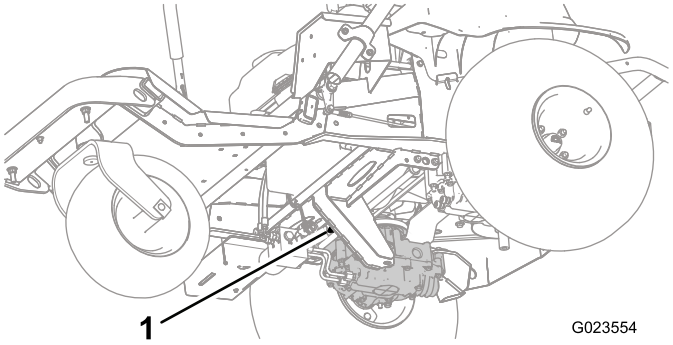

Figur 29
Høyre omløpsspak

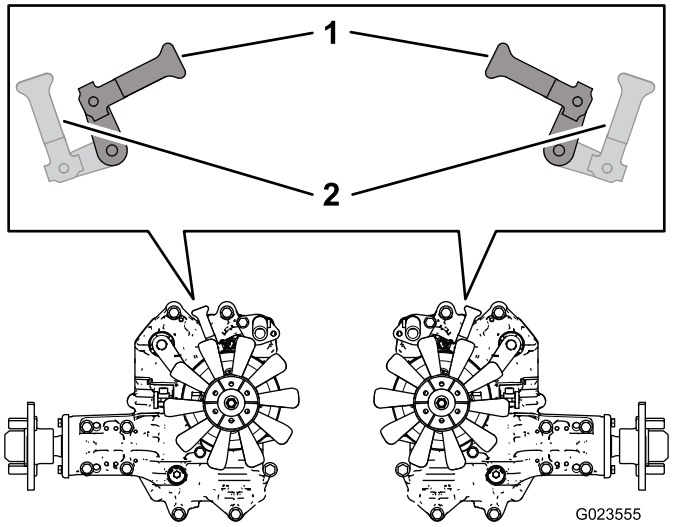

Figur 30

1. Innover for å skyve eller slepe maskinen
2. Fremover for å kjøre maskinen

4. Når du er ferdig med å skyve eller taue maskinen, roter omløpsspakene slik at de peker mot forsiden av maskinen for å muliggjøre kjøring av maskinen (Figur 30).

Transportere maskinen

Bruk en kraftig tilhenger eller lastebil for å transportere maskinen. Sikre at transportkjøretøyet (tilhenger eller lastebil) har alle nødvendige bremser, lys og markeringer som kreves ved lov. Les nøye og forstå alle sikkerhetsinstruksjonene. Denne informasjonen kan hjelpe deg, din familie, kjæledyr eller andre i nærheten med å unngå ulykker.

⚠ ADVARSEL

Det å kjøre i trafikken uten blinklys, lys, reflekser eller merking for saktegående kjøretøy er farlig og kan føre til ulykker og personskader.

Ikke bruk maskinen på offentlige veier.

Vær svært forsiktig når du laster maskinen på et transportkjøretøy. Bruk en rampe som er bred nok til å dekke bakhjulene i stedet for individuelle ramper for hver side av maskinen. Tilbehøret fungerer som et hinder for bakovervelt. Bruk av en rampe med full bredde gir en større kontaktflate for tilbehøret hvis maskinen skulle begynne å steile.

Sikre at rampen er lang nok slik at vinkelen ikke overskriver 13 grader. En brattere vinkel kan føre til at deler på maskinen setter seg fast mens den beveges fra rampen til transportkjøretøyet. Brattere vinkler kan også føre til at maskinen velter bakover. Hvis du laster i nærheten av en skråning, plasser transportkjøretøyet nedover skråningen og rampen oppover. Dette minimerer rampevinkelen. Transportkjøretøyet skal være så plant som mulig.

⚠ ADVARSEL

Lasting av maskinen på et transportkjøretøy øker muligheten for velt og kan føre til dødsfall eller alvorlig personskade.

- **Innrett maskinen korrekt, og kjøre sakte opp rampen.**
- **Sikre at veltebeskyttelsen er montert og sikker.**
- **Sikre at det er tilstrekkelig med rom for maskinen.**
- **Ikke overgå en 13 graders vinkel mellom rampen og bakken eller mellom rampen og transportkjøretøyet.**
- **Unngå å akselerere plutselig mens du kjører maskinen opp en rampe for å unngå å velte bakover.**
- **Unngå å bremse plutselig mens du rygger ned maskinen på en rampe for å unngå å velte bakover.**
- **Sikre at et tilbehør er montert og i hevet stilling når du laster maskinen på et transportkjøretøy.**

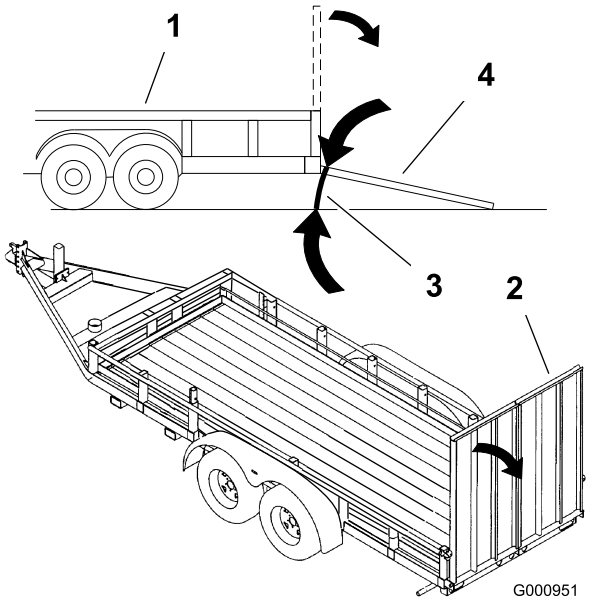

Figur 31

1. Tilhenger
2. Rampe med full bredde
3. Ikke større enn 13 grader
4. Rampe med full bredde – sett fra siden

Bruk metallbindeløkkene på maskinen for å feste maskinen sikkert til transportkjøretøyet med remmer, kjettinger, vaier eller tau (Figur 32).

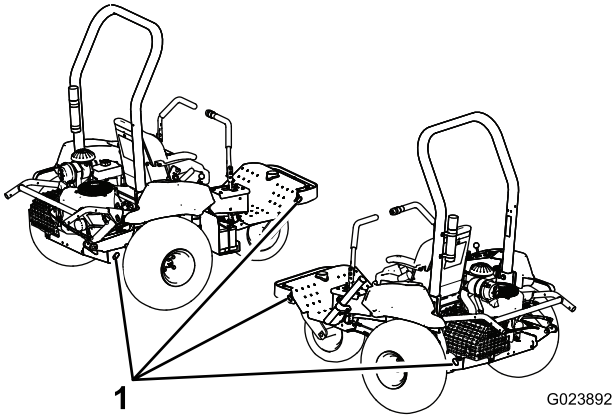

Figur 32

1. Festepunkter

Montere en trådløs timeteller

En valgfri trådløs timeteller er tilgjengelig via en autorisert Toro-forhandler.

Se veiledningen *Trådløst timetellersystem*.

1. Fjern kontrollpanelet (Figur 33).

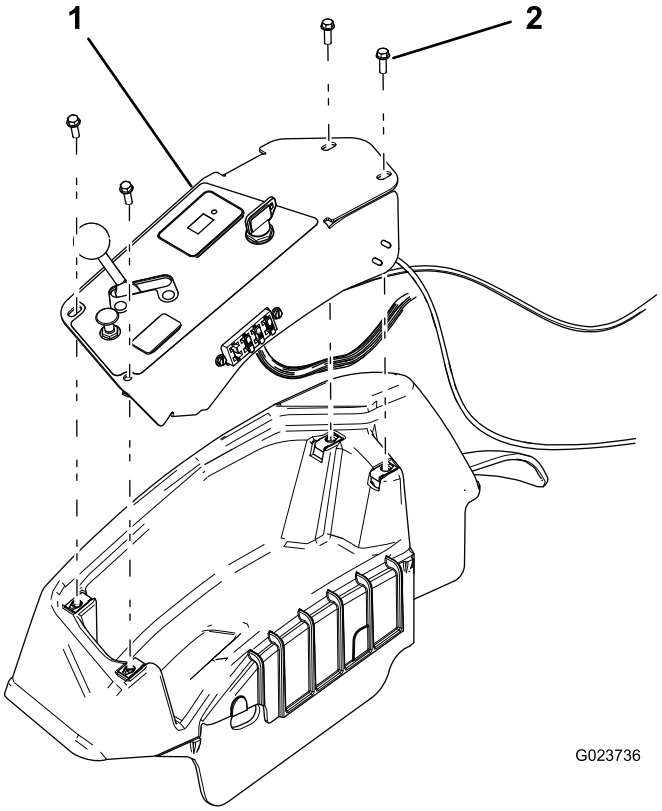

Figur 33

1. Kontrollpanel
2. Skrue (4)

2. Finn koblingen til den trådløse timetelleren.

   Merk: Koblingen er merket.

3. Fest den trådløse timetelleren.
4. Fest den trådløse timetelleren til eksisterende ledningssats for å hindre for mye bevegelse i konsollen.
5. Montere kontrollpanelet.

Brukstips

- Hvis sanden er dyp nok, kan du rake helt opp til kanten av bunkeren i flate områder.
- Hvis sanden sprer seg ut på gresset, må du holde deg langt nok unna kanten til at du unngår å forstyrre jordsmonnet under.
- Ikke rak for nærme en kort, bratt sandbanke. Sanden vil bare renne ned til bunnen av bunkeren.
- Litt finjustering med en håndrake kan være nødvendig i bratte banker, små lommer osv.

Vedlikehold

Merk: Angi hva som er høyre og venstre side på maskinen ved å sitte i normal arbeidsstilling.

⚠ FORSIKTIG

Dersom du lar nøkkelen stå i tenningsbryteren, kan noen starte motoren uten at det er tilsiktet, noe som kan påføre deg eller andre personer alvorlige skader.

Fjern nøkkelen fra tenningen før du begynner med vedlikeholdsarbeid.

Anbefalt vedlikeholdsplan

Vedlikeholdsintervall	Vedlikeholdsprosedyre
Etter de 8 første timene	• Stram hjulenes hakemuttere. • Skift motoroljen. • Skift motoroljefilteret. • Skift hydraulikkvæske og filter.
For hver bruk eller daglig	• Kontroller motoroljenivået. • Kontroller nivået på hydraulikkvæsken. • Kontroller trykket i dekkene. • Sjekke sikkerhetssperresystemet. • Kontroller tilstanden til hydraulikkledningene og -slangen. • Inspiser og rengjør maskinen.
Hver 100. driftstime	• Stram hjulenes hakemuttere. • Smøre maskinen • Skift motoroljen (oftere under ekstremt støvete eller skitne arbeidsforhold). • Skift motoroljefilteret (oftere under ekstremt støvete eller skitne arbeidsforhold). • Vedlikehold tennpluggene. • Kontroller koblingene til batteriledningene.
Hver 200. driftstime	• Skift ut luftfilteret (oftere under skitne og støvete forhold). • Bytt filter i karbonsylinderen.
Hver 300. driftstime	• Kontroller og juster ventilklaringen • Rengjør og slip overflaten på ventilsetet.
Hver 400. driftstime	• Skift hydraulikkvæske og filter.
Hver 800. driftstime	• Bytt ut drivstoffilteret.

Viktig: **Hvis du vil ha mer informasjon om vedlikeholdsprosedyrer, ser du i brukerhåndboken for motoren.**

Kontrolliste for daglig vedlikehold

Ta kopi av denne siden for rutinemessig bruk.

Vedlikeholdskontrollpunkt	For uke:						
	Ma.	Ti.	On.	To.	Fr.	Lø.	Sø.
Kontroller at sikkerhetssperrene virker ordentlig.							
Kontroller at parkeringsbremsen virker.							
Kontroller at kontrollhåndtakene fungerer.							
Kontroller drivstoffnivået.							
Kontroller motoroljenivået.							
Kontroller luftfilterets tilstand.							
Rengjør motorens kjøleribber.							
Kontroller uvanlige motorlyder.							
Kontroller uvanlige driftslyder.							
Kontroller nivået på hydraulikkvæsken.							
Kontroller om de hydrauliske slangene er skadet.							
Kontroller om det har oppstått væskelekkasjer.							
Kontroller trykket i dekkene.							
Kontroller at instrumentene virker.							
Smør alle smøreniplene.[1]							
Lakker over ødelagt maling.							

1. Umiddelbart etter hver vask, uavhengig av angitt intervall.

Bemerkninger om spesielle områder		
Kontroll utført av:		
Punkt	Dato	Informasjon

Forberedelse for vedlikehold

Heise maskinen

⚠ ADVARSEL

Mekaniske eller hydrauliske jekker klarer kanskje ikke å støtte maskinen og kan forårsake alvorlige personskade.

Bruk jekkstøtter når du støtter maskinen.

Se Figur 34 for støttepunktene.

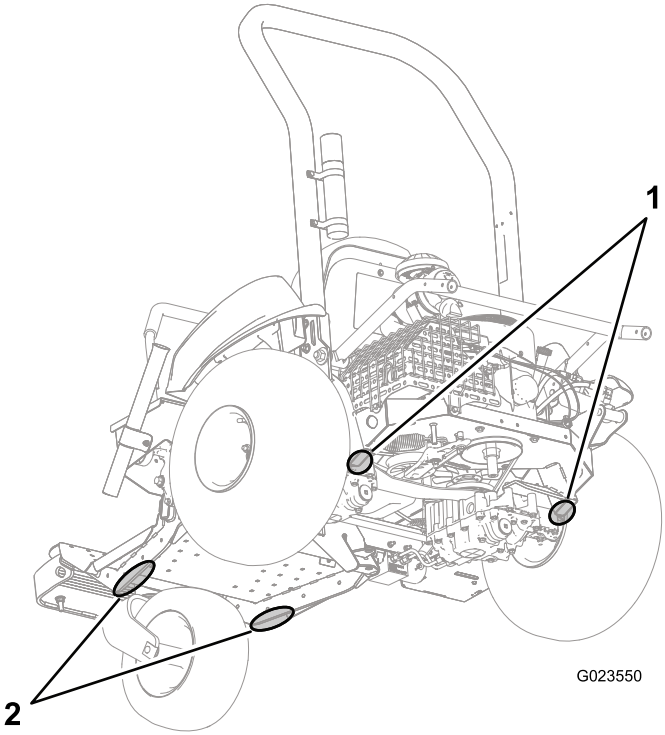

Figur 34

1. Støttepunkter (bak)
2. Støttepunkter (foran)

Smøring

Smøre maskinen

Serviceintervall: Hver 100. driftstime

Smørefett: Nr. 2 litiumbasert smørefett

Smør hver smørenippel på fremre hjulnav, remstrammeren og tilbehørsheisen som følger:

1. Tørk av smøreniplene slik at fremmedmateriale ikke kan komme inn i lagrene eller hylsene.
2. Fest en fettsprøyte til nippelen og pump fett inn i nippelen.
3. Tørk opp overflødig fett.

- Forhjulslager (1) – Figur 35

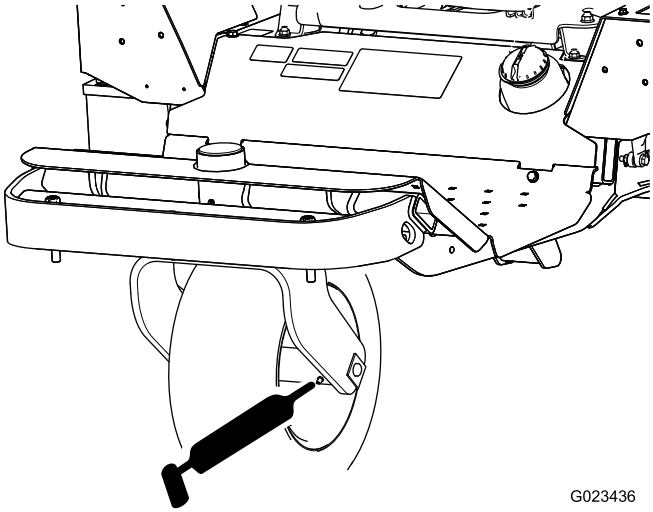

Figur 35

- Remstrammer (1) – Figur 36

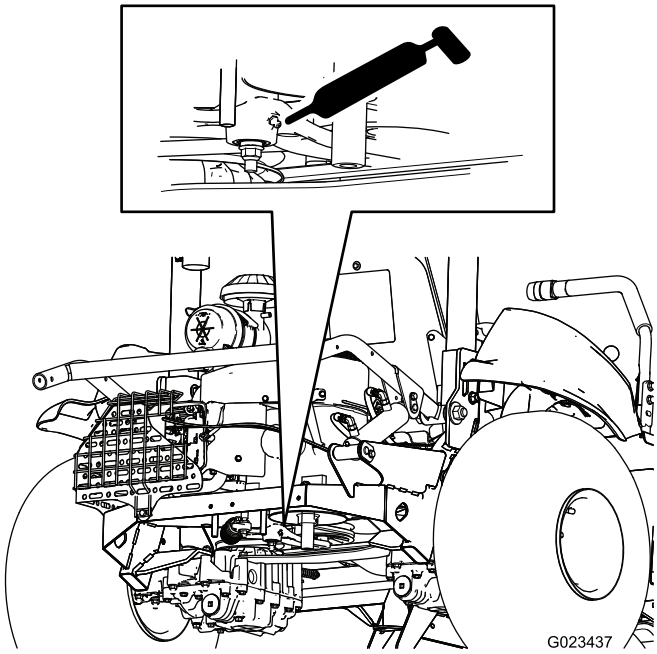

Figur 36

- Tilbehørsheis (4) – Figur 37

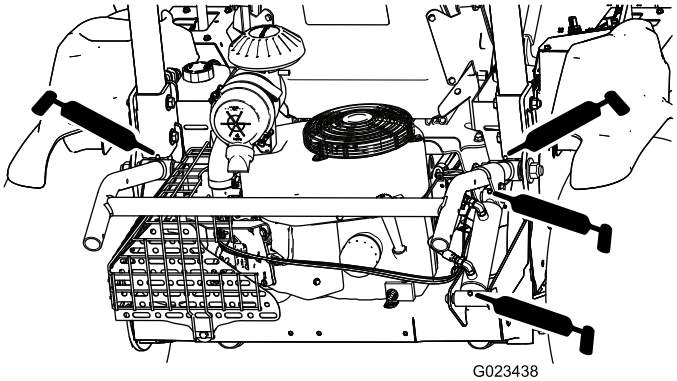

Figur 37

Vedlikehold av motor

Skifte motoroljen og oljefilteret

Skifte motorolje

Serviceintervall: Etter de 8 første timene—Skift motoroljen.

Hver 100. driftstime—Skift motoroljen (oftere under ekstremt støvete eller skitne arbeidsforhold).

Toro Premium-motorolje er tilgjengelig fra en autorisert Toro-forhandler.

Veivhuskapasitet: 1,66 l med filterbytte

Bruk firetaktsmotorolje som oppfyller eller overgår følgende krav:

- **API-servicekategori:** SJ, SL, SM eller høyere
- **Viskositet:** SAE 30; se følgende diagram for andre viskositeter (Figur 38):

Viktig: Bruk av oljer med flere viskositeter som f.eks. 10W-30, øker oljeforbruket. Sjekk oljenivået oftere når du bruker slike oljer.

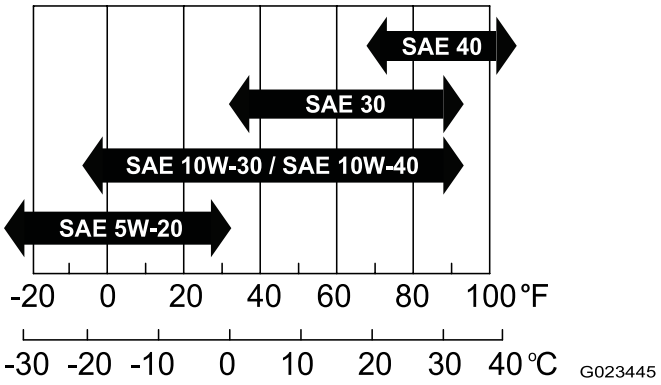

Figur 38

1. Kjør motoren i noen få minutter for å varme oljen.
2. Parker kjøretøyet på en jevn flate, stans motoren, sett på parkeringsbremsen og ta ut nøkkelen.
3. Fjern tappepluggen (Figur 40) og la oljen renne i en passende beholder. Når oljen slutter å renne, setter du tappepluggen på igjen.

   Merk: Sett et stykke papir eller tynn papp inn i tappehullet for å lede oljen bort fra monteringsplaten for motoren (Figur 39).

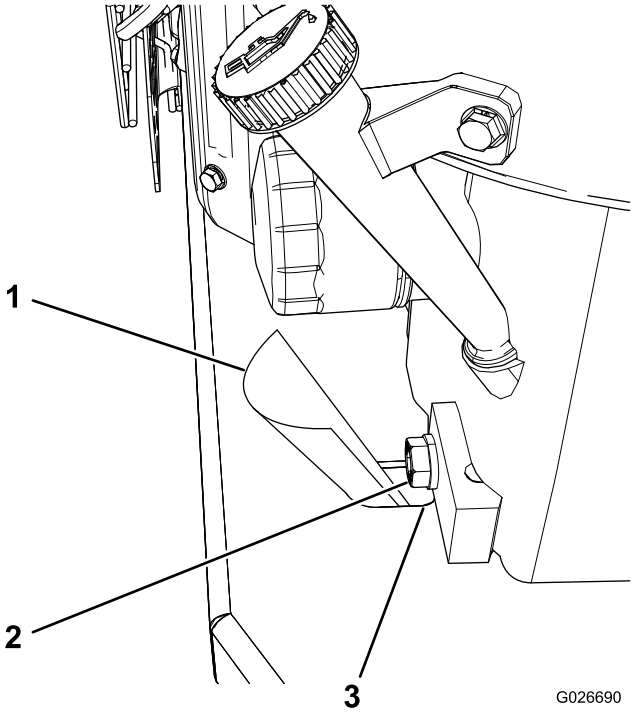

Figur 39

1. Papp
2. Tappeplugg
3. Tappehull

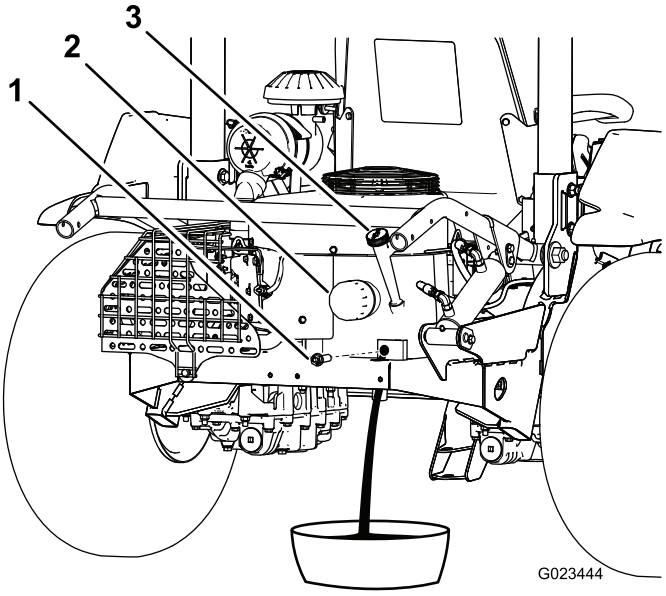

Figur 40

1. Tappeplugg
2. Oljefilter
3. Peilestav

4. Ta ut peilestaven og tørk den med en ren fille (Figur 41).

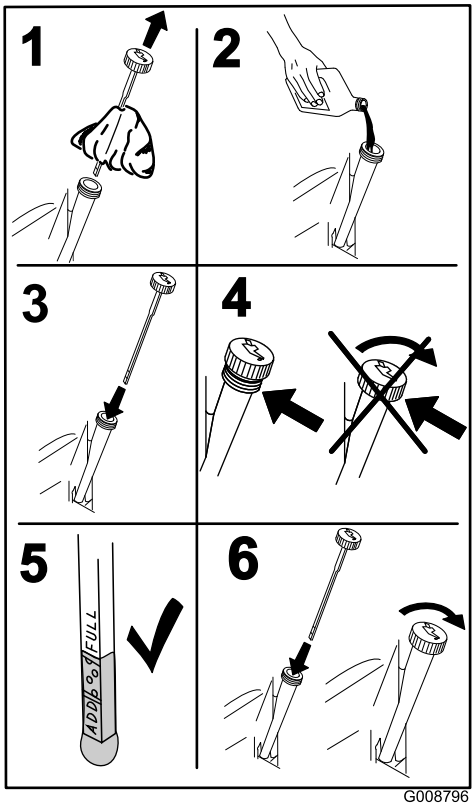

Figur 41

5. Hell fersk olje i påfyllingsrøret.
6. Start motoren og la den kjøre i omtrent tre minutter og sikre at det ikke finnes lekkasjer.
7. Stopp motoren.
8. Sjekk oljenivået og fyll på olje etter behov.
9. Sett peilestaven på plass igjen.
10. Kasser brukt olje i samsvar med lokale forskrifter.

Skifte motoroljefilteret

Serviceintervall: Etter de 8 første timene—Skift motoroljefilteret.

Hver 100. driftstime—Skift motoroljefilteret (oftere under ekstremt støvete eller skitne arbeidsforhold).

1. Kjør motoren i noen få minutter for å varme oljen.
2. Parker kjøretøyet på en jevn flate, stans motoren, sett på parkeringsbremsen og ta ut nøkkelen.
3. Tapp motoroljen, se Skifte motorolje (side 35).
4. Plasser et tappefat under oljefilteret og vri filteret mot klokken for fjerne det (Figur 42).

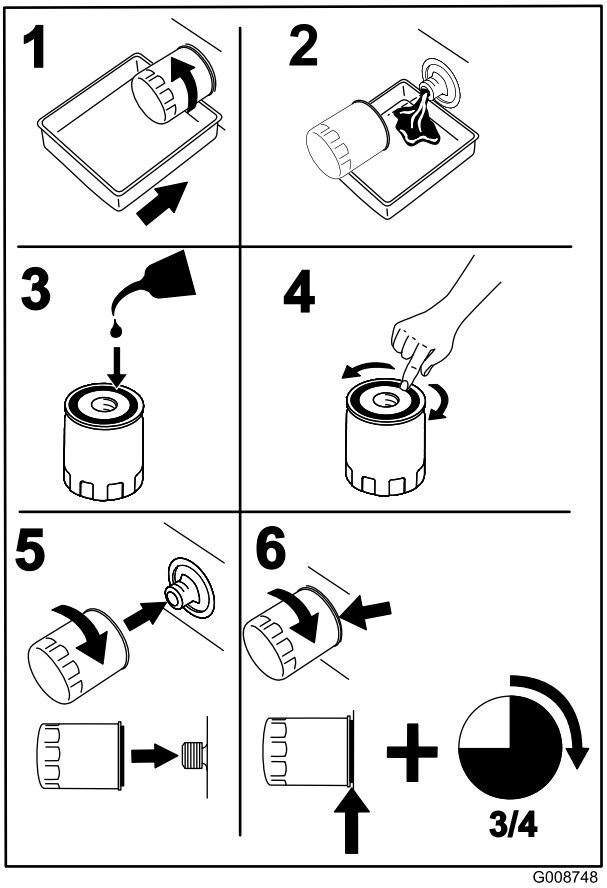

Figur 42

5. Stryk et tynt lag med ren olje på den nye filterpakningen.
6. Monter det nye filteret, vri det for hånd til pakningen berører filteradapteren og stram det en 3/4 omdreining til.

   Viktig: Filteret må ikke trekkes til for hardt.
7. Kontroller oljenivået, se Kontrollere motoroljenivået (side 21).
8. Fyll på olje i påfyllingsrøret ved behov.
9. Start motoren og la den kjøre i omtrent tre minutter og sikre at det ikke finnes lekkasjer.
10. Stopp motoren.
11. Sjekk oljenivået og fyll på olje etter behov.

    Merk: Filteret holder noe olje, så oljenivået kan reduseres ved montering av nytt filter.
12. Sett peilestaven på plass igjen.
13. Kasser brukt olje i samsvar med lokale forskrifter.

Overhale luftrenseren

Skifte luftfilteret

Serviceintervall: Hver 200. driftstime (oftere under skitne og støvete forhold).

Merk: Hvis du skifter filteret før det er nødvendig, øker det bare risikoen for at det kommer inn smuss i motoren når filteret er fjernet.

1. Parker kjøretøyet på en jevn flate, stans motoren, sett på parkeringsbremsen og ta ut nøkkelen.
2. Utløs låsene som fester luftrenserdekslet til luftrenserhuset (Figur 43).

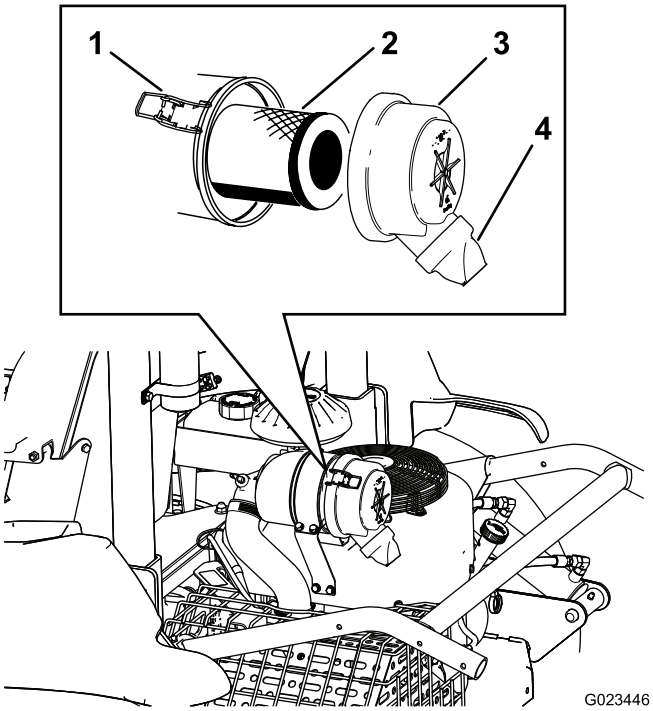

Figur 43

1. Lås (2)
2. Luftfilter
3. Deksel
4. Smussutstøtningsport

3. Fjern dekslet fra luftrenserens kropp.
4. Fjern det gamle filteret og monter det nye.

   Merk: Inspiser det nye filteret for transportskade, kontroller forseglingsenden av filteret og kroppen. Ikke bruk et ødelagt filter. Sett inn det nye filteret ved å påføre trykk på den utvendige kanten av elementet for å sette det på plass i boksen. Ikke trykk på det elastiske midtpunktet til filteret.

   Merk: Rengjør ikke det brukte elementet, da filtermediet kan bli skadet.
5. Rengjør smussutstøtingsporten i det avtakbare dekslet.
6. Monter dekselet slik at smussutstøtingsporten peker nedover.
7. Fest låsene.

8. Kontroller hele inntakssystemet for lekkasje, skade eller løse slangeremmer.

Overhale tennpluggene

Serviceintervall: Hver 100. driftstime

Type: NGK BPR4ES (eller tilsvarende)

Avstand: 0,76 mm

Merk: Tennpluggene varer vanligvis lenge, men du skal kontrollere dem hvis motoren svikter.

1. Rengjør området rundt hver tennplugg, slik at fremmedstoff ikke kommer inn i sylinderne når du fjerner tennpluggene.

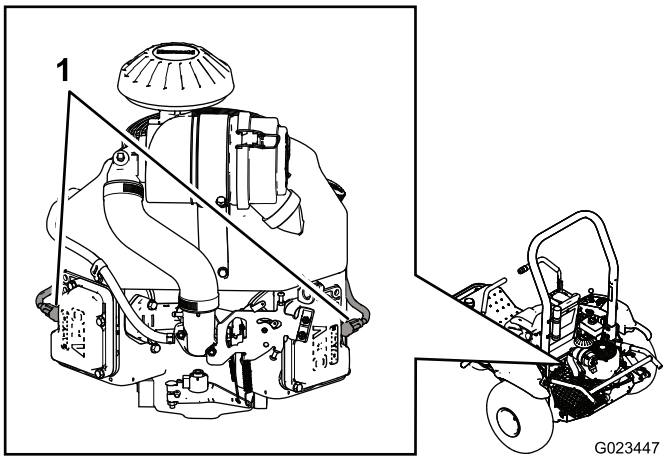

Figur 44

1. Tennpluggledninger

2. Trekk tennpluggledningene av tennpluggene og ta pluggene ut av topplokkene.
3. Kontroller tilstanden til elektroden på siden, elektroden i midten og isolatoren i midten for å sikre det ikke finnes skade.

   Viktig: Erstatt tennpluggene hvis de er sprukket, skitne eller på annen måte ikke fungerer korrekt. Ikke rengjør elektrodene, fordi partikler kan komme inn i sylinderen og skade motoren.

4. For hver tennplugg, angi åpningen mellom elektroden i midten og elektroden på siden til 0,76 mm, se Figur 45. Monter hver av de riktig innstilte tennpluggene med en pakning og stram pluggen til 22 N·m.

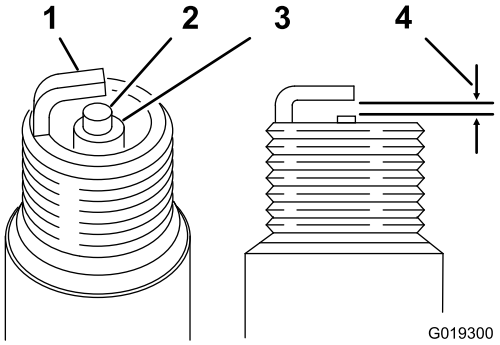

Figur 45

1. Elektrode på siden
2. Sentrer elektroden
3. Isolator
4. 0,76 mm åpning

Kontrollere og justere ventilklaringen

Serviceintervall: Hver 300. driftstime

Denne prosedyren skal utføres med korrekt verktøy. Snakk med en autorisert forhandler av Kawasaki-motorer når det gjelder service, hvis du ikke har korrekt utstyr og tilstrekkelig mekanisk kunnskap.

Rengjøring og sliping av overflaten på ventilsetet

Serviceintervall: Hver 300. driftstime

Denne prosedyren skal utføres med korrekt verktøy. Snakk med en autorisert forhandler av Kawasaki-motorer når det gjelder service, hvis du ikke har korrekt utstyr og tilstrekkelig mekanisk kunnskap.

Vedlikehold av drivstoffsystem

Bytte filter i karbonsylinderen

Serviceintervall: Hver 200. driftstime

1. Fjern festene som fester setet til maskinen.

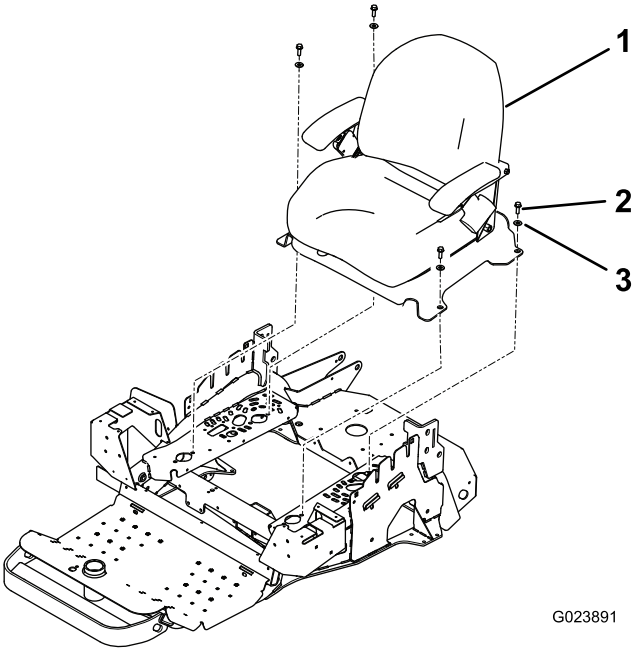

Figur 46

1. Sete montering
2. Skrue (4)
3. Skive (4)

2. Koble filteret fra karbonsylinderen (Figur 47).

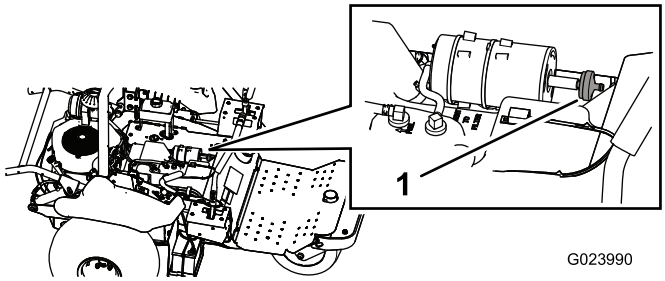

Figur 47

1. Filter i karbonsylinder

3. Koble det nye filteret til karbonsylinderen.
4. Monter setestøtteplaten og setet.

Skifte drivstoffilteret

Serviceintervall: Hver 800. driftstime

Drivstoffledningen har et filter. Fjern det på følgende måte:

1. Løsne slangeklemmen på forgassersiden av filteret og fjern drivstoffledningen fra filteret (Figur 48 og Figur 49).

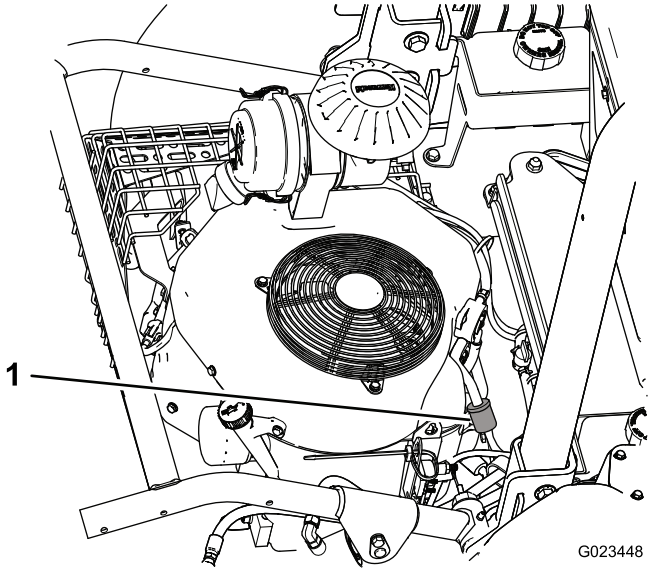

Figur 48

1. Drivstoffilter

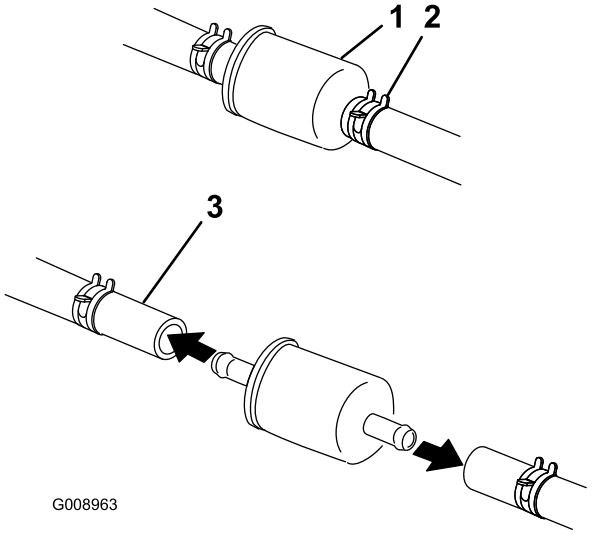

Figur 49

1. Drivstoffilter
2. Slangeklemme (2)
3. Bensinslange

2. Plasser et tappefat under filteret, løsne den gjenværende slangeklemmen og ta ut filteret.
3. Skyv slangeklemmer på begge endene av drivstoffslangene.
4. Skyv drivstoffslangene på drivstoffilteret og fest dem med slangeklemmene.

Merk: Monter det nye filteret slik at pilen på filteret peker bort fra drivstofftanken (mot forgasseren).

Vedlikehold av elektrisk system

⚠ ADVARSEL

CALIFORNIA
Proposition 65-advarsel

Batteriklemmer og -poler og tilknyttet tilbehør inneholder bly og blysammensetninger. Dette er kjemikalier som kan forårsake kreft og forplantningsskader. Vask hendene etter håndtering.

Kaldstart av maskinen

1. Fjern eventuell korrosjon fra batteripolene og sikre at koblingene er tette før kaldstart av motoren.

   Viktig: Korrosjon eller løse koblinger kan forårsake uønsket elektrisk spenningsstøt når som helst ved kaldstartsprodsedyren, noe som skade motoren.

   Ikke prøv kaldstart av maskinen hvis batteripolene er løse eller korrodert.

   ⚠ FARE

   Kaldstart av et svakt batteri som er sprukket eller løst, eller som har lavt elektrolyttnivå eller en åpen/kortsluttet battericelle, kan forårsake en eksplosjon som fører til alvorlig personskade.

   Ikke kaldstart et svakt batteri ved slike tilstander.

2. Påse at tilleggsbatteriet er et fulladet blybatteri av en god type med minst 12,6 V. Bruk startkabler av korrekt størrelse med korte lengder for å redusere spenningsfall mellom systemene. Påse at kablene er fargekodet eller merket for korrekt polaritet.

   Merk: Påse at utluftingshettene er tette og plane. Legg en fuktig klut, hvis tilgjengelig, over utluftingshettene på hvert batteri. Påse at maskinene ikke er i kontakt og at begge elektriske systemene er slått av og har samme systemspenning. Disse instruksjonene gjelder kun for systemer med negativ jording.

3. Koble den positive (+) kabelen til den positive (+) polen på det utladede batteriet som er koblet til starteren eller solenoiden som vist i Figur 50.

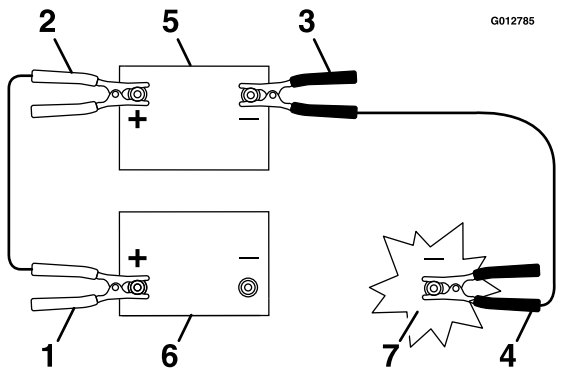

Figur 50

1. Positiv (+) kabel på utladet batteri
2. Positiv (+) kabel på tilleggsbatteri
3. Negativ (+) kabel på tilleggsbatteri
4. Negativ (-) kabel på motorblokk
5. Tilleggsbatteri
6. Utladet batteri
7. Motorblokk

4. Koble den andre enden av den positive kabelen til den positive polen på tilleggsbatteriet.
5. Koble den svarte negative (-) kabelen til den andre polen (negativ) på tilleggsbatteriet.
6. Utfør den endelige koblingen på **motorblokken** (ikke på den negative batteripolen) maskinen med utladet batteri, borte fra batteriet og hold avstand (Figur 51).

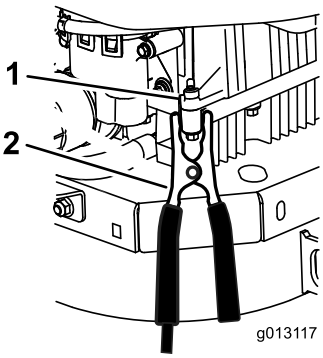

Figur 51

1. Motorblokk
2. Negativ (-) kabel

7. Start motoren og fjern kablene i motsatt rekkefølge.

   Merk: Koble først fra kabelen som er tilkoblet motorblokken (svart kabel).

Skifte sikringer

Sikringsblokken (Figur 52) er plassert nær kontrollpanelet.

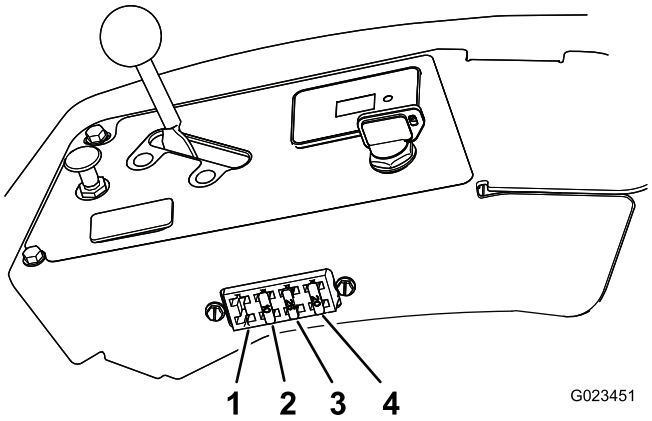

Figur 52

1. Lys (selges separat)
2. Tilbehør – 10 A
3. Motorstarter – 25 A
4. Batteri – 20 A

For å bytte en sikring, fjerner du den bare ved å dra den ut fra sikringsblokken og setter inn en ny sikring.

Viktig: Bruk alltid en sikring av samme type og strømstyrke som den du bytter ut, ellers kan du skade det elektriske systemet. Se merket på seteryggen for funksjon og strømstyrke for hver sikring.

Vedlikeholde batteriet

Lade batteriet

⚠ ADVARSEL

Batterilading produserer gasser som kan eksplodere og påføre deg eller andre alvorlig personskade.

Røyk aldri i nærheten av batteriet og hold gnister og åpen ild borte fra batteriet.

Viktig: Batteriet må alltid holdes fulladet. Dette er spesielt viktig for å forhindre at batteriet blir ødelagt når temperaturen er under 0 °C.

1. Lad opp batteriet i 10 til 15 minutter ved 25 til 30 A, eller i 30 minutter ved 10 A.
2. Når batteriet er helt oppladet, kobler du laderen fra strømuttaket og deretter laderledningene fra batteripolene (Figur 53).
3. Monter batteriet i maskinen og koble til batterikablene, se Installere batteriet (side 43).

   Viktig: Kjør ikke maskinen med batteriet frakoblet, da dette kan føre til elektrisk skade.

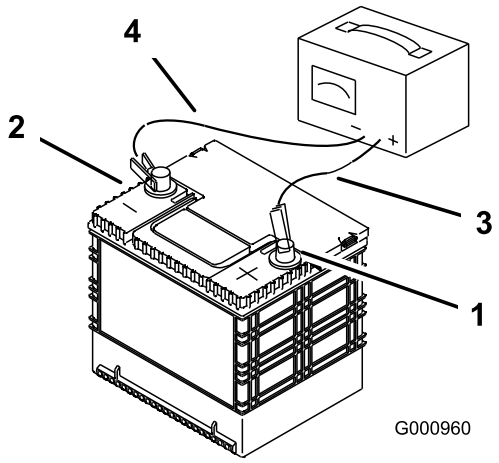

Figur 53

1. Positiv batteripol
2. Negativ batteripol
3. Rød (+) laderledning
4. Svart (-) laderledning

Bytt ut batteriet hvis det ikke lenger kan lades, se Fjerne batteriet (side 42) og Installere batteriet (side 43).

Fjerne batteriet

1. Flytt maskinen til en jevn flate, sett på parkeringsbremsen, stans kjøretøyet og ta ut nøkkelen.
2. Fjern vingemutrene og skivene som fester batteriholderen (Figur 54).

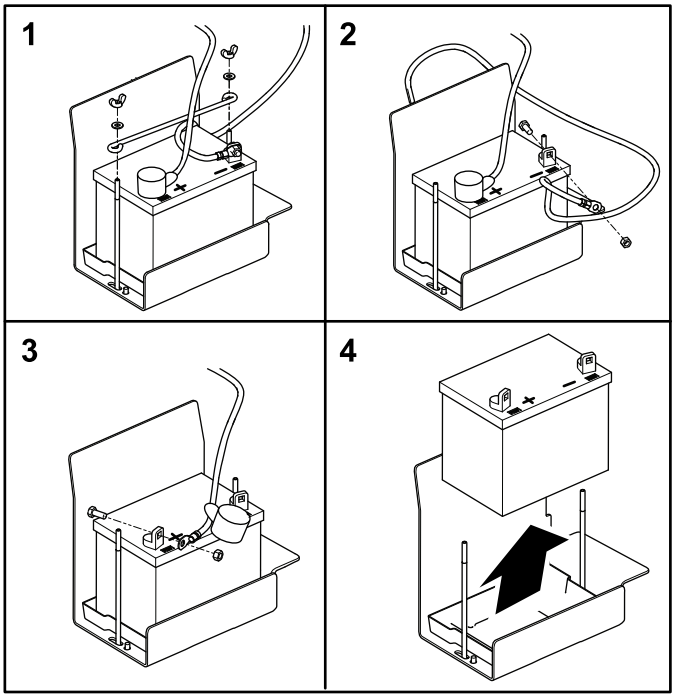

Figur 54

3. Koble den negative (svarte) jordingskabelen fra batteripolen.

⚠ ADVARSEL

Feilaktig ruting av batterikabler kan skade maskinen og kablene og forårsake gnister. Gnistene kan føre til at batterigassene eksploderer, noe som kan forårsake personskade.

- **Ta alltid av den negative (svarte) batterikabelen før du kobler fra den positive (røde) kabelen.**
- **Koble alltid til den positive (røde) batterikabelen før du setter på den negative (svarte) kabelen.**

⚠ ADVARSEL

Batteripolene eller metallverktøy kan kortslutte mot metallkomponenter og forårsake gnister. Gnistene kan føre til at batterigassene eksploderer, noe som kan forårsake personskade.

- **Når du fjerner eller monterer batteriet, må du passe på at batteripolene ikke berører metalldeler på maskinen.**
- **La ikke metallverktøy kortslutte mellom batteripolene og metalldeler på maskinen.**

4. Skyv den røde polhetten unna den positive (+) batteripolen og ta av den positive (røde) batterikabelen.
5. Fjern batteriet.

Installere batteriet

1. Plasser batteriet i holderen.

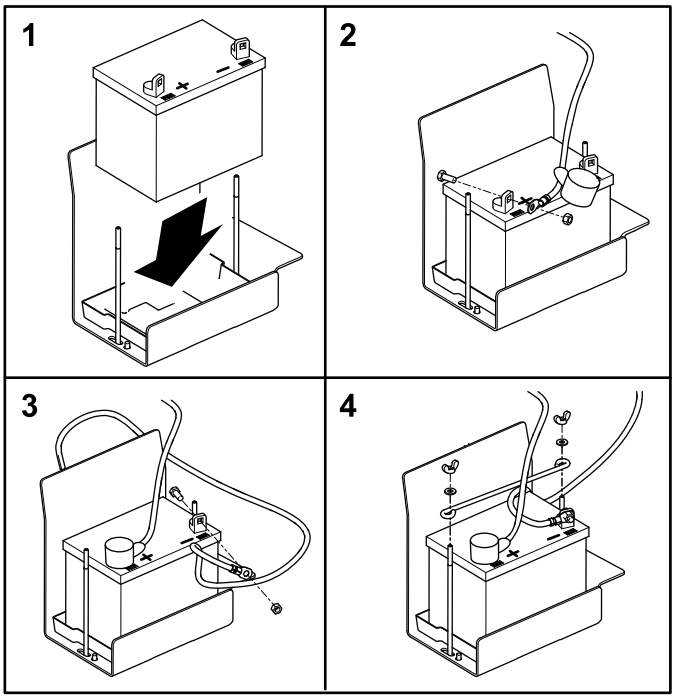

Figur 55

2. Monter den positive (røde) batterikabelen til den positive (+) batteripolen og stram mutteren på bolten.

   Viktig: Den røde kabelen kan dekkes av et isolasjonsrør. Den positive kabelen er den med den røde hetten.

3. Monter den negative (svarte) jordingskabelen til den negative (-) batteripolen og stram mutteren på bolten.
4. Skyv den røde polhetten over den positive (+) batteripolen.
5. Monter holderen og fest den med vingemutrene og skivene.

Kontrollere og rengjøre batteriet

Serviceintervall: Hver 100. driftstime—Kontroller koblingene til batteriledningene.

Hold batteriets overside ren. Hvis du oppbevarer maskinen på et sted der temperaturen er ekstremt høy, tappes batteriet raskere enn hvis du oppbevarer maskinen på et kjølig sted.

Hold toppen av batteriet ren ved å vaske den regelmessig med en børste dyppet i ammoniakk eller en oppløsning med natriumbikarbonat. Skyll overflaten med vann etter rengjøring. Ikke ta av påfyllingslokket mens du rengjør batteriet.

For å oppnå god elektrisk kontakt, må batterikablene sitte fast på batteripolene.

Hvis det er rust på batteripolene, kobler du fra kablene, den negative (-) kabelen først, og skraper av klemmene og polene hver for seg. Koble kablene til igjen, den positive (+) kabelen først, og smør deretter vaselin på polene.

Vedlikehold av drivsystem

Justere sporingen

1. Kjør til et flatt, åpent område og flytt kontrollhåndtakene til nøytral, låst stilling.
2. Flytt gassen slik at den står midt mellom stillingene hurtig og langsom.
3. Flytt begge kontrollhåndtakene helt fremover til de stopper i T-sporet.
4. Kontroller hvilken vei maskinen sporer.
   - Hvis maskinen sporer til høyre, må du løsne boltene og justere den venstre stopplaten til maskinen sporer rett fremover (Figur 56).
   - Hvis maskinen sporer til venstre, må du løsne boltene og justere den høyre stopplaten til maskinen sporer rett fremover (Figur 56).

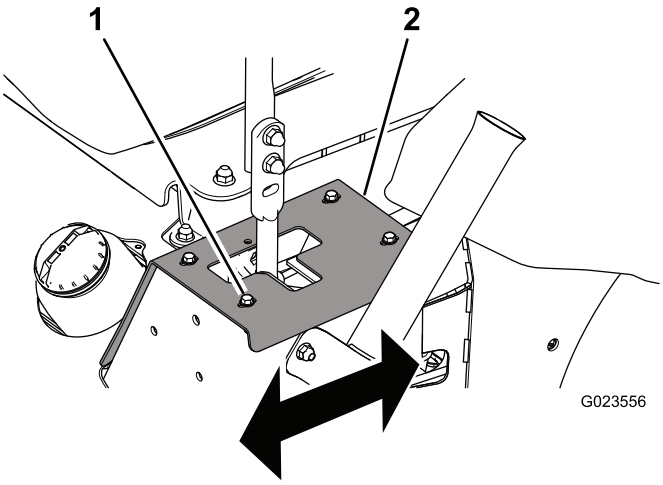

Figur 56
Venstre kontrollhåndtak vises

1. Skrue (4)
2. Stopplate

5. Stram boltene for å feste stopplaten (Figur 56).

Viktig: Sikre at hvert kontrollhåndtak stopper mot stopplaten og ikke mot drivverkets interne stopp.

Bytte ut drivremmen og spennremskiven

1. Før du forlater førersetet må du parkere maskinen på en jevn flate, stanse motoren, ta ut nøkkelen og vente til alle bevegelige deler står stille.
2. Hev bakenden til maskinen og støtt den med jekkstøtter, se Heise maskinen (side 34).

⚠ ADVARSEL

Mekaniske eller hydrauliske jekker klarer kanskje ikke å støtte maskinen og kan forårsake alvorlige personskade.

Bruk jekkstøtter når du støtter maskinen.

3. Bruk en skralle i det firkantede hullet i spennarmen for å motvirke spennfjæren (Figur 57), og fjern remmen fra spennremskiven.

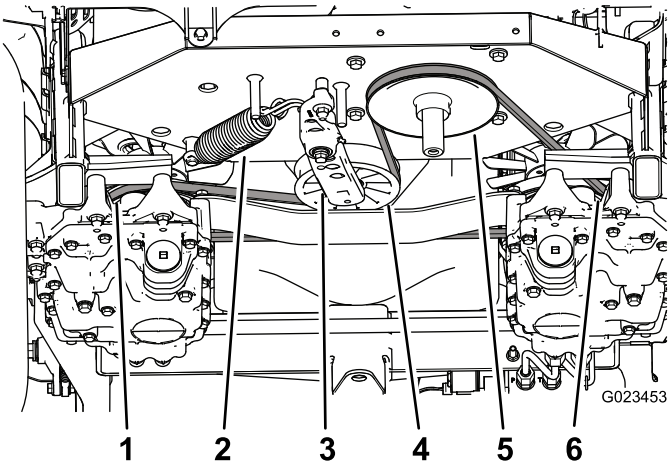

Figur 57

1. Venstre drivremskive
2. Spennfjær
3. Spennarm
4. Spennremskive
5. Motorremskive
6. Høyre drivremskive

4. Hekt løs spennfjæren fra spennarmen og rammen (Figur 57).
5. Fjern mutteren som fester spennenheten til rammen (Figur 58).

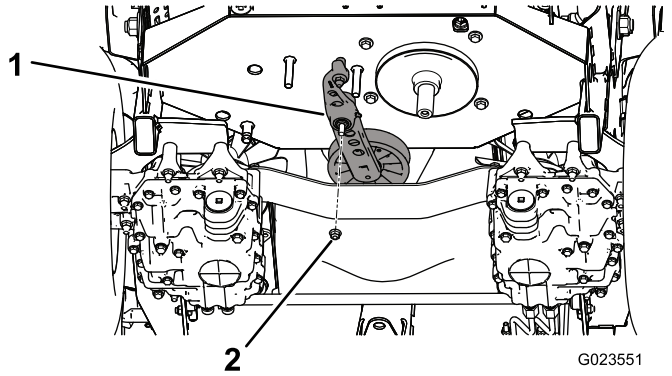

Figur 58

1. Spennenhet
2. Mutter

6. Fjern bolten som fester den gamle spennremskiven til spennarmen og monter en ny remskive (Figur 59).

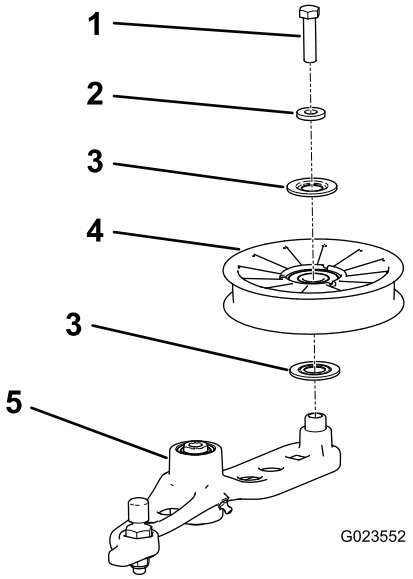

Figur 59

1. Bolt
2. Avstandsstykke
3. Tetning
4. Remskive
5. Spennarm

7. Fjern remmen fra drivremskivene og motorremskiven.
8. Legg den nye remmen rundt motorremskiven og de to drivremskivene.
9. Monter fjæren på spennarmen og rammen (Figur 57).
10. Bruk en skralle i det firkantede hullet i spennarmen for å strekke spennfjæren midlertidig og innrett remmen på spennremskiven.

Vedlikehold av kontrollsystem

Justere kontrollhåndtaksstillingen

Det er to høydestillinger for kontrollhåndtakene – høy og lav.

1. Beveg kontrollhåndtakene til nøytral, låst stilling og sett på parkeringsbremsen.
2. Før du forlater førersetet, må du stanse motoren, ta ut nøkkelen og vente til alle bevegelige deler står stille.
3. Løsne boltene og flensmutrene som fester håndtakene på spakene (Figur 60).

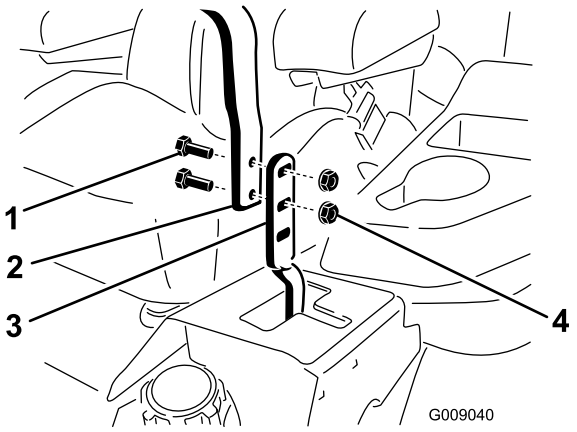

Figur 60

1. Bolt
2. Kontrollhåndtak
3. Spake
4. Flensmutter

4. Innrett foran-til-bak-stilling for håndtakene ved å bringe dem sammen til nøytral stilling, og føre dem til de er innrettet (Figur 61).

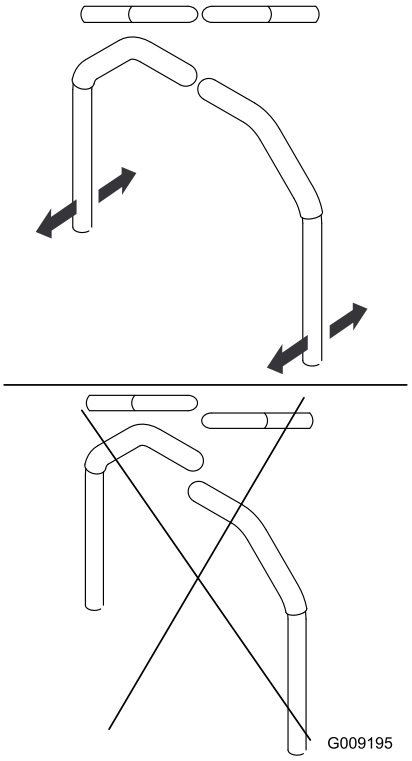

Figur 61

5. Stram boltene og flensmutrene for å feste håndtakene på spakene.

Justere kontrollhåndtakskoblingen

Ved å vri de doble mutrene på kontrollhåndtakskoblingen kan du finjustere justeringen slik at maskinen ikke beveger seg i nøytral. Foreta kun justeringer for nøytral stilling.

⚠ ADVARSEL

For å justere kontrollhåndtakskoblingen, må motoren være i gang og drivhjulene være i stand til å rotere. Kontakt med bevegelige deler eller varme overflater kan føre til personskade.

Hold klær, hender, føtter og andre kroppsdeler borte fra roterende deler og varme overflater.

1. Parker maskinen på en jevn flate, slå av motoren, ta ut nøkkelen og sett på parkeringsbremsen.
2. Hev alle tre hjulene til maskinen opp fra bakken og støtt den med jekkstøtter som er akkurat høye nok til at drivhjulene kan rotere fritt, se Heise maskinen (side 34).

⚠ ADVARSEL

Mekaniske eller hydrauliske jekker klarer kanskje ikke å støtte maskinen og kan forårsake alvorlige personskade.

Bruk jekkstøtter når du støtter maskinen.

3. Trykk setet nedover eller legg en vekt på setet for å trykke sperrebryteren ned.
4. Start motoren og flytt gasspaken i hurtig-stillingen.
5. Fjern trykket (eller vekten) fra setet.
6. Frigjør parkeringsbremsen.
7. På en side av maskinen, vri de doble mutrene på koblingen sakte (Figur 62) til hjulet på den siden begynner å rotere, og vri deretter de doble mutrene i motsatt retning til hjulet roterer i den andre retningen.

   Merk: Kontrollhåndtakene må være i nøytral stilling når du utfører de nødvendige justeringene.

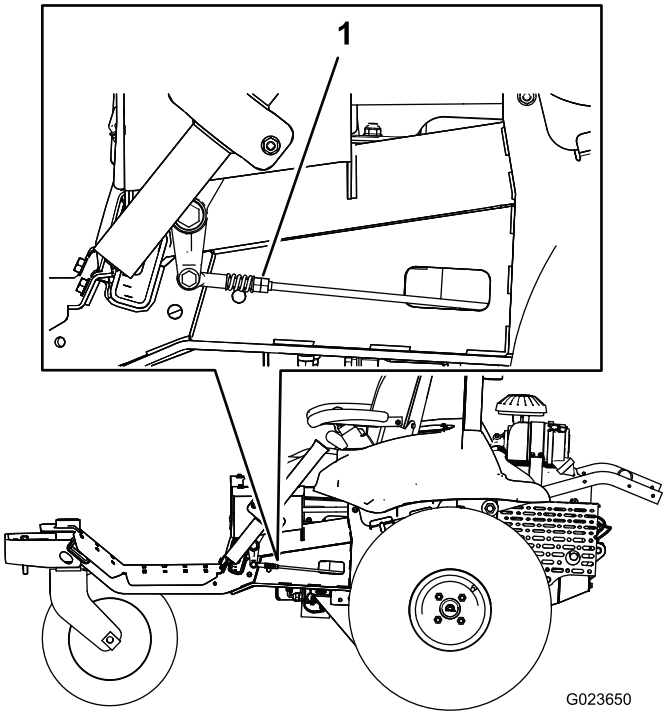

Figur 62

1. Doble mutrer

8. Vri de doble mutrene tilbake den andre veien til de er **midt** mellom de to stillingene.
9. Gjenta trinn 7 og 8 for den andre siden.
10. Stopp motoren.
11. Ta bort jekkstøttene og senk maskinen forsiktig ned på bakken.
12. Start motoren igjen og sikre at maskinen ikke kryper i nøytral med parkeringsbremsen frigjort.

Justere kontrollhåndtaksdemperne

Du kan justere de øvre dempermonteringsboltene for å endre kontrollhåndtaksmotstanden.

1. For tilgang til dempermonteringsboltene, fjern boltene som fester stopplatene til rammen (Figur 63).

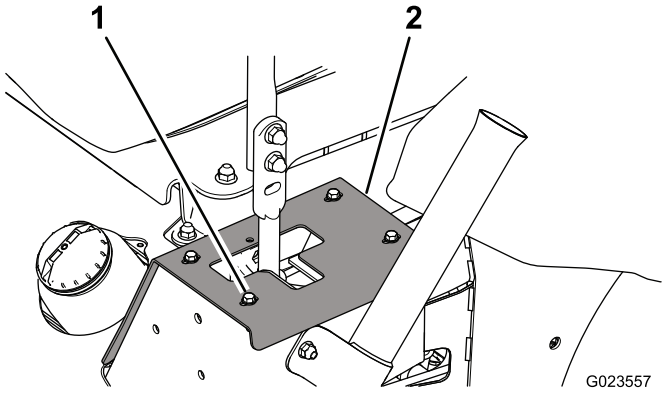

Figur 63
Venstre side vist

1. Skrue (4)
2. Stopplate

2. Fjern låsemutteren, flytt dempermonteringsbolten til ønsket stilling og monter låsemutteren. Se Figur 64 for å få monteringsalternativer.

   Merk: Stram låsemutteren til 22,6 N·m. Bolten må stikke ut fra enden til låsemutteren når den er stram.

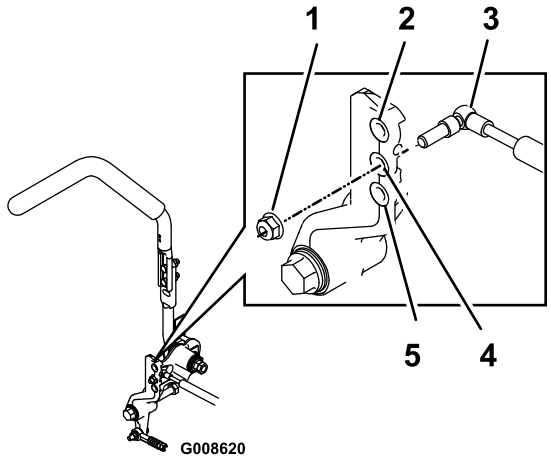

Figur 64
Høyre side vist

1. Låsemutter
2. Mest motstand (hardest følelse)
3. Demper
4. Middels motstand (middels følelse)
5. Lavest motstand (mykest følelse)

3. Juster sporingen, se Justere sporingen (side 44).

Justere nøytral låsemotstand

Hvis du foretrekker en annen side-til-side-motstand i kontrollhåndtakene når du beveger dem inn og ut av nøytral, låst stilling, kan du justere dem som følger:

1. Løsne låsemutteren (Figur 65).

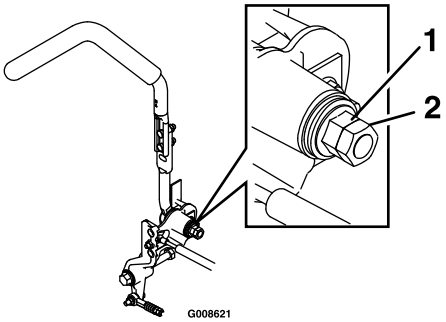

Figur 65

1. Flensmutter
2. Låsemutter

2. Stram til eller løsne flensmutteren for å få ønsket følelse.
   - Hvis du ønsker mer motstand, strammer du til flensmutteren.
   - Løsne flensmutteren for mindre motstand.
3. Stram låsemutteren.
4. Gjenta denne prosedyren for det andre kontrollhåndtaket.

Justere motorkontrollene

Justere gasskontrollen

Det er viktig at gasskontrollen er riktig justert for at gassen skal fungere som den skal. Kontroller at gasskontrollen fungerer som den skal før du justerer forgasseren.

1. Løsne klemskruen som fester gasskabelhuset til motoren (Figur 66).

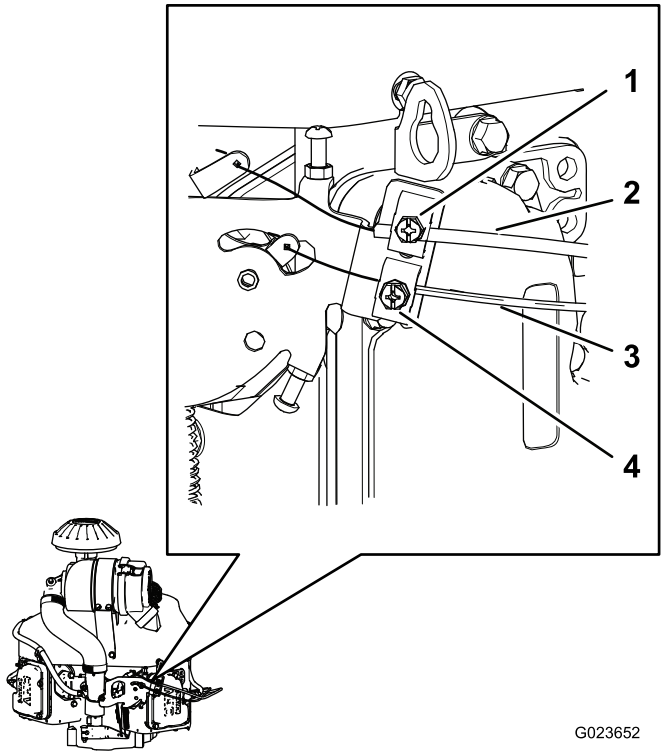

Figur 66

1. Klemskrue (chokekabelhus)
2. Chokekabelhus
3. Gasskabelhus
4. Klemskrue (gasskabelhus)

2. Sett gasskontrollen i hurtig-stillingen.
3. Dra opp kabelhuset til gasskabelen (Figur 66) til gasskabelen nesten ikke har slakk, og stram klemskruen.
4. Stram klemskruen, og kontroller motorhastigheten:
   - Høyt tomgangsturtall: 2750 til 2950 o/min
   - Lavt tomgangsturtall: 1450 til 1650 o/min

Justere chokekontrollen

1. Løsne klemskruen som fester chokekabelhuset til motoren (Figur 66).
2. Skyv chokekontrollen nedover til åpen stilling, se Chokekontroll (side 17).
3. Sikre at chokeventilen på forgasseren er helt åpen.
4. Dra opp kabelhuset til chokekabelen (Figur 66) til chokekabelen nesten ikke har slakk og stram klemskruen.
5. Sikre at chokeventilen beveger seg til helt lukket stilling når du drar chokekontrollen utover og til helt åpen stilling når du skyver chokekontrollen nedover.

Justere motorhastighetsregulatoren

⚠ ADVARSEL

Motoren må være i gang mens du justerer motorhastighetsregulatoren. Kontakt med bevegelige deler eller varme overflater kan føre til personskade.

- **Sikre at kontrollhåndtakene er i nøytral, låst stilling, og sett på parkeringsbremsen før du utfører denne prosedyren.**
- **Hold klær, hender, føtter og andre kroppsdeler borte fra roterende deler, lyddemperen og andre varme overflater.**

Juster lav tomgangshastighet som følger:

1. Start motoren og la den gå med halv gass i omtrent fem minutter for å bli varm.
2. Flytt gasskontrollen til langsom-innstillingen.
3. Skyv fjærenden til regulatorarmen nedover (Figur 67).

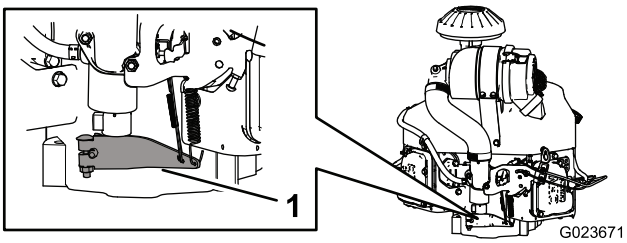

Figur 67

1. Regulatorarm

4. Juster stoppskruen på forgasseren (Figur 68) slik at tomgangshastigheten er 1350 til 1550 o/min.

   Merk: Kontroller hastigheten med en turteller.

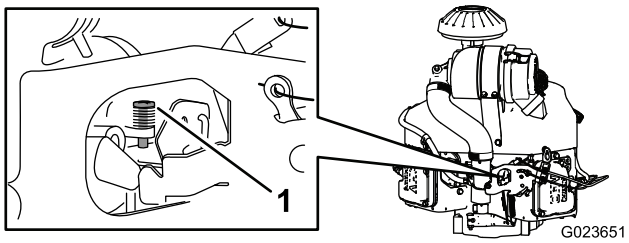

Figur 68

1. Stoppskrue

5. La regulatorarmen gå tilbake til opprinnelig posisjon.
6. Løsne låsemutteren på settskrue for lav tomgangshastighet.
7. Just settskrue for lav tomgangshastighet slik at tomgangshastigheten er 1450 til 1650 o/min.
8. Stram låsemutteren.

Juster høy tomgangshastighet som følger:

Viktig: Ikke juster høy tomgangshastighet med luftrenseren fjernet.

1. Start motoren og la den varme seg grundig opp.
2. Løsne låsemutteren på settskrue for høy tomgangshastighet med noen få omdreininger.
3. Beveg gasskontrollen slik at tomgangshastigheten er 2750 til 2950 o/min.
4. Stram settskrue for høy tomgangshastighet slik at den så vidt berører tappen på hastighetskontrollspaken.

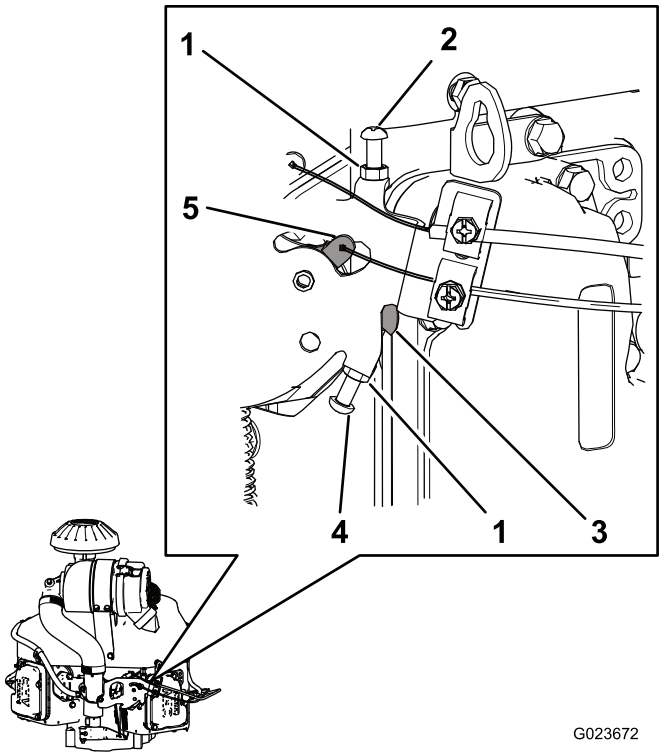

Figur 69

1. Låsemutter
2. Settskrue for lav tomgangshastighet
3. Tapp (på hastighetskontrollspake)
4. Settskrue for høy tomgangshastighet
5. Hastighetskontrollspak

5. Stram låsemutteren.

Vedlikehold av hydraulisk system

Kontrollere det hydrauliske systemet

Når du reparerer eller bytter ut en hydraulikkomponent, skal du bytte ut hydraulikkvæskefiltrene og kontrollere hydraulikksystemet for å sikre at det fungerer korrekt.

Viktig: Påse at hydraulikktankene og manifoldfilteret alltid er fylt med væske når hydraulikksystemet kontrolleres.

1. Sett maskinen på en jevn flate, og slå av motoren.
2. Hev alle tre hjulene til maskinen opp fra bakken og støtt maskinen med jekkstøtter som er akkurat høye nok til at drivhjulene kan rotere fritt, se Heise maskinen (side 34).

⚠ ADVARSEL

Mekaniske eller hydrauliske jekker klarer kanskje ikke å støtte maskinen og kan forårsake alvorlige personskade.

Bruk jekkstøtter når du støtter maskinen.

3. Start motoren og still gassen slik at motoren går i lav tomgang.
4. Beveg kontrollhåndtakene til stilling helt fremover og se om drivhjulene roterer jevnt.
5. Beveg kontrollhåndtakene til stilling helt bakover og se om drivhjulene roterer jevnt.
6. Trykk på tilbehørsbryteren til løftesylinderstangen beveger seg inn og ut flere ganger.

   Hvis sylinderstangen ikke flytter seg etter 10–15 sekunder eller det kommer unormale lyder fra pumpen, slå av motoren umiddelbart og finn årsaken eller problemet.

   Undersøk for følgende tilstander og foreta nødvendige reparasjoner eller snakk med en autorisert Toro-forhandler.

   - Remmen er fjernet eller alvorlig slitt.
   - Væskenivået er utilstrekkelig.
   - Et hydraulikkfilter er løst.
   - Ladepumpen er slitt.
   - Ladeavlastningsfilteret er slitt.
   - Det er et problem med bryteren eller ledningene.
   - Solenoidventilen er tilstoppet.

Skifte hydraulikkvæske og filter

Serviceintervall: Etter de 8 første timene

Hver 400. driftstime

Kapasitet:

- Venstre side – 1,9 l
- Høyre side – 2,0 l

Væsketype: Toro Premium Transmission/Hydraulic Tractor Fluid eller Mobilfluid® 424

1. Parker maskinen på en jevn overflate, stopp motoren og ta ut nøkkelen.
2. Senk tilbehørsheisen.
3. Plasser et tappefat under det venstre hydrostatiske drivverket.
4. Fjern tappepluggen fra pumpen og tappepluggen fra giret (Figur 70).

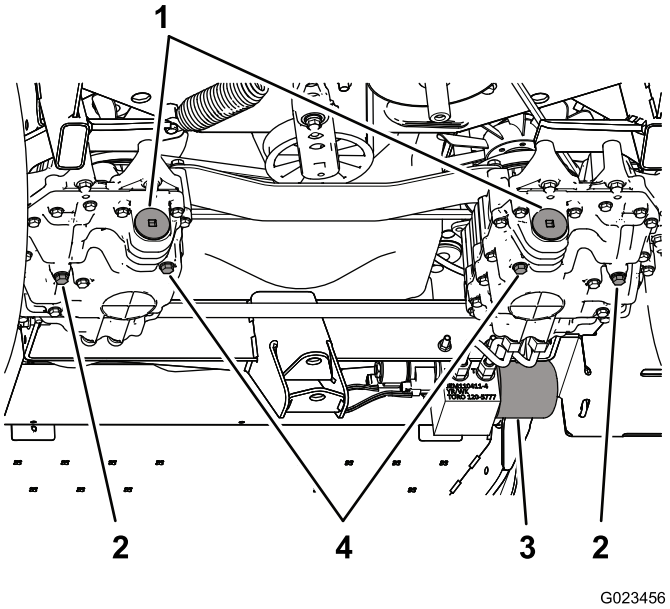

Figur 70

1. Filterlokk
2. Tappeplugg – girside
3. Manifoldfilter
4. Tappeplugg – pumpe

5. Fjern filterlokket og dra filteret ut av drivverket (Figur 71).

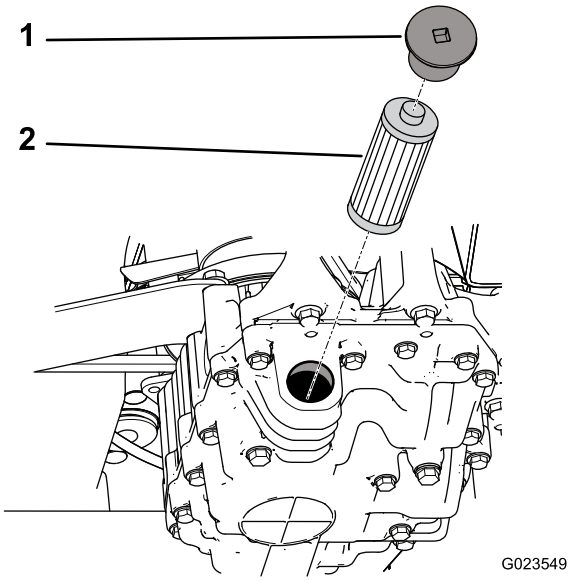

Figur 71

1. Lokk
2. Filter

6. Monter et nytt filter og sett på filterlokket.
7. Gjenta trinn 3 til og med 6 for det høyre hydrostatiske drivverket.
8. Rengjør området rundt manifoldfilteret, som finnes på den høyre siden av maskinen.
9. Plasser et tappefat under manifoldfilteret (Figur 72).

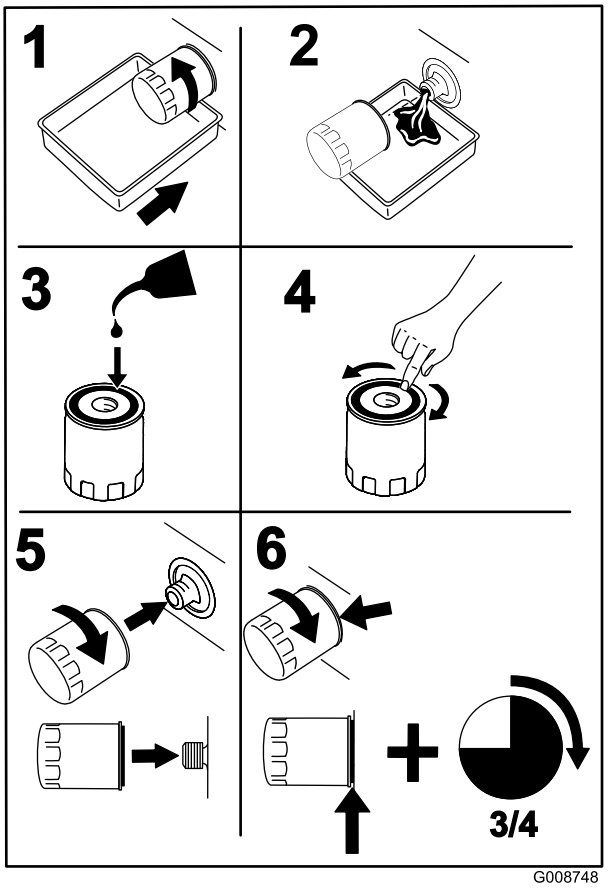

Figur 72

10. Løsne manifoldfilteret sakte til væsken flyter forbi pakningen og drypper ut.
11. Fjern filteret når væskestrømmen stopper.
12. Smør pakningen på det nye filteret med ren hydraulikkvæske og monter det for hånd til pakningen berører monteringsflaten.
13. Stram deretter filteret med ytterligere 3/4-omdreining.
14. Fyll hver hydraulikktank med fersk hydraulikkvæske til nivået er ved bunnen av seglassene i tankbrakettene.

Viktig: Ikke overfyll hydraulikksystemet. Se Kontrollere nivået på hydraulikkvæsken (side 23).

Merk: For å la væsken flyte raskere inn i systemet, kan du fjerne pluggen (Figur 73) øverst på hvert hydrostatiske drivverk. Når væsken begynner å komme ut av hullet, monterer du pluggen og fortsetter å fylle tanken til væsken er ved korrekt nivå.

Viktig: Sikre at pluggene er på plass og festet før du starter motoren.

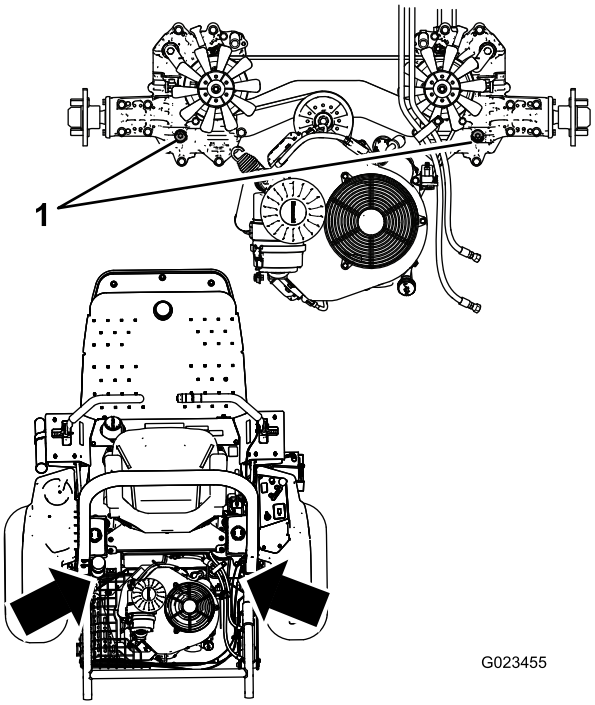

Figur 73

1. Øvre plugger

15. Start motoren og la den gå. Betjen løftesylinderen til den strekker seg ut og trekker seg tilbake.
16. Kontroller for å påse at maskinen kan kjøre fremover og bakover.
17. Stopp motoren og kontroller væskenivået i tanken. Tilsett væske om nødvendig.
18. Kontroller koblingene for lekkasjer, og sikre at hydraulikksystemet fungerer korrekt, se Kontrollere det hydrauliske systemet (side 50).
19. Avhend den brukte væsken på riktig måte.

Kontrollere de hydrauliske ledningene og slangene

Serviceintervall: For hver bruk eller daglig

Undersøk hydrauliske ledninger og slanger daglig for å kontrollere at det ikke er lekkasjer, at det ikke er knekk på dem, at ingen monteringsstøtter er løse, at ingen beslag er løse og at de ikke er slitt på grunn av værforhold eller kjemisk forringelse. Foreta alle nødvendige reparasjoner før bruk.

⚠ ADVARSEL

Hydraulikkvæske som slipper ut under trykk kan gjennomtrenge hud. Væske som sprøytes inn under huden må fjernes kirurgisk innen noen få timer av en doktor med kjennskap til denne typen skader, ellers kan dette resultere i koldbrann.

- **Kontroller at alle hydraulikkslanger og ledninger er i god stand og at alle hydrauliske koblinger og beslag er tette, før det hydrauliske systemet settes under trykk.**
- **Hold kropp og hender borte fra hull eller dyser som sprøyter ut hydraulisk olje under høyt trykk.**
- **Bruk kartong eller papir til å finne lekkasjer, bruk aldri hendene til dette.**
- **Før du utfører vedlikehold eller reparasjoner på hydraulikksystemet, må du forsiktig slippe ut alt trykket.**
- **Oppsøk legehjelp øyeblikkelig hvis olje sprøytes inn under huden.**

Rengjøring

Inspisere og rengjøre maskinen

Serviceintervall: For hver bruk eller daglig

1. Etter at du har brukt maskinen, vasker du den godt ved hjelp av en hageslange uten munnstykke for at overflødig vanntrykk ikke skal forurense eller skade forseglinger og lagre.
2. Påse at kjøleribbene og området rundt luftinntaket er fritt for rusk. Etter vask, inspiser maskinen for mulige hydrauliske lekkasjer, skade eller slitasje på de hydrauliske og mekaniske komponentene.

Lagring

Oppbevare maskinen

1. Rengjør maskinen, tilbehøret og motoren grundig.
2. Kontroller trykket i dekkene. Fyll alle dekkene med luft til 0,48 bar.
3. Kontroller alle festene. Stram dem om nødvendig.
4. Smør alle smørenipler og omdreiningspunkter. Tørk opp overflødig smøremiddel.
5. Bruk litt sandpapir på og mal malte områder som har fått riper eller rust.
6. Skift motoroljen og oljefilteret. Se Skifte motoroljefilteret (side 36).
7. Behandle drivstoffsystemet som følger:
   A. Bland et stabiliserings-/kondisjoneringsmiddel med petroleumsbase i drivstoffet på tanken. Følg blandingsinstruksjonene fra produsenten av stabiliseringsmiddelet. **Ikke** bruk stabiliseringsmidler med alkoholbase (etanol eller metanol).

      Toro-drivstoffstabilisator er tilgjengelig fra autorisert Toro-forhandler.

      Viktig: Drivstoff som inneholder et stabiliserings-/kondisjoneringsmiddel, må ikke oppbevares i flere enn 90 dager.

      Merk: Stabiliserings-/kondisjoneringsmiddel for drivstoff er mest effektivt når det blandes med ferskt drivstoff og brukes til enhver tid.

   B. Kjør motoren i fem minutter for å fordele bensinen med tilsettingsmidlet i drivstoffsystemet.
   C. Stopp motoren og la den kjøles ned. Tøm drivstofftanken med en hevertpumpe. Kasser drivstoff korrekt. Resirkuler den i henhold til lokale forskrifter.
   D. Start motoren og kjør den til den stopper.
   E. Choke motoren.
   F. Start motoren og la den gå til den ikke starter mer.
8. Rengjør og overhal luftrenseren grundig. Se Overhale luftrenseren (side 37).
9. Forsegl inntaket til luftrenseren og eksosåpningen med værbestandig maskeringsteip.
10. Kontroller at peilestaven og drivstofftanklokket er godt skrudd til.
11. Overhal batteriet og kablene:
    A. Ta batteriklemmene av batteripolene.
    B. Rengjør batteriet, klemmene og polene med en stålbørste og en oppløsning av natron.

C. Smør batteripolene og kabelklemmene med Grafo 112X (Toro-delenummer 505-47) eller vaselin for å forhindre korrosjon.

D. Lad batteriet sakte opp i 24 timer hver 60. dag for å forhindre blysulfatering av batteriet.

Merk: Egenvekten til et fulladet batteri er 1,250.

Merk: Lagre batteriet på et kjølig sted for å hindre at batteriladningen forringes raskt. Pass på at batteriet er fulladet, for å forhindre at det fryser.

Feilsøking

Problem	Mulig årsak	Løsning
Startmotoren kjører ikke.	1. Parkeringsbremsen er ikke tilkoblet. 2. Kontrollhåndtakene er ikke i nøytral, låst stilling. 3. Føreren sitter ikke på plass. 4. Batteriet er flatt. 5. De elektriske forbindelsene er korroderte eller løse. 6. En sikring har gått. 7. En bryter eller et relé er slitt.	1. Sett på parkeringsbremsen. 2. Flytt alle kontrollhåndtakene til nøytral, låst stilling. 3. Sett deg på setet. 4. Lad opp batteriet. 5. Kontroller at de elektriske forbindelsene har god kontakt. 6. Bytt ut den smeltede sikringen. 7. Kontakt et autorisert forhandlerverksted.
Motoren vil ikke starte, er vanskelig å starte eller går ikke	1. Drivstofftanken er tom. 2. Oljenivået i veivhuset er lavt. 3. Gassen står ikke i riktig stilling. 4. Det er smuss i drivstoffilteret. 5. Det er smuss, vann eller gammelt drivstoff i drivstoffsystemet. 6. Luftrenseren er skitten. 7. Setebryteren fungerer ikke som den skal. 8. De elektriske forbindelsene er korroderte eller løse. 9. En bryter eller et relé er slitt. 10. Tennpluggene er slitte. 11. En tennpluggledning er ikke tilkoblet.	1. Fyll drivstofftanken med ferskt drivstoff. 2. Tilsett olje til veivhuset. 3. Sikre at gasskontrollen er midt mellom stillingene langsom og hurtig. 4. Bytt ut drivstoffilteret. 5. Kontakt et autorisert forhandlerverksted. 6. Rengjør eller bytt ut luftrenserelementet. 7. Sjekk setebryterindikatoren. Skift ut setebryteren hvis det er nødvendig. 8. Kontroller at de elektriske forbindelsene har god kontakt. Rengjør kontaktpolene grundig med spesielt rengjøringsmiddel, smør på ikke-ledende fett og koble til polene på nytt. 9. Kontakt et autorisert forhandlerverksted. 10. Juster eller bytt ut tennpluggene. 11. Koble til tennpluggledningene.
Motoren mister kraft.	1. For stor motorbelastning. 2. Luftrenseren er skitten. 3. Oljenivået i veivhuset er lavt. 4. Kjøleribbene og luftpassasjene over motoren er tilstoppet. 5. Det er smuss på drivstoffilteret. 6. Det er smuss, vann eller gammelt drivstoff i drivstoffsystemet.	1. Reduser bakkehastigheten. 2. Rengjør luftrenserelementet. 3. Tilsett olje til veivhuset. 4. Fjern hindringen i kjøleribbene og luftpassasjene. 5. Bytt ut drivstoffilteret. 6. Kontakt et autorisert forhandlerverksted.
Motoren overopphetes.	1. For stor motorbelastning. 2. Oljenivået i veivhuset er lavt. 3. Kjøleribbene og luftpassasjene over motoren er tilstoppet.	1. Reduser kjørehastigheten. 2. Tilsett olje til veivhuset. 3. Fjern hindringen i kjøleribbene og luftpassasjene.
Maskinen drar til venstre eller høyre (med spakene helt fremover).	1. Sporingen må justeres. 2. Trykket i drivhjulsdekkene er feil.	1. Juster sporingen. 2. Juster dekktrykket i drivhjulene.

Problem	Mulig årsak	Løsning
Maskinen kjører ikke.	1. Én eller begge omløpsventiler er ikke strammet nok til. 2. Drivremmen er slitt, løs eller ødelagt. 3. Drivremmen sitter ikke på en remskive. 4. Spennfjæren er brukket eller mangler. 5. For lite hydraulisk olje. 6. Hydraulikkvæsken er for varm.	1. Stram omløpsventilene. 2. Bytt ut remmen. 3. Bytt ut remmen. 4. Bytt ut fjæren. 5. Fyll på hydraulikkvæske i beholderne. 6. La hydraulikkvæsken kjøle seg ned.
Maskinen vibrerer unormalt mye.	1. Én eller flere av motorens monteringsbolter er løse. 2. Motorremskiven eller spennremskiven er løs. 3. Motorremskiven er ødelagt.	1. Trekk til monteringsboltene. 2. Stram til den aktuelle skiven. 3. Kontakt et autorisert forhandlerverksted.

Notat:

Notat:

Liste over internasjonale forhandlere

Distributør:	Land:	Telefonnummer:	Distributør:	Land:	Telefonnum-mer:
Agrolanc Kft	Ungarn	36 27 539 640	Maquiver S.A.	Colombia	57 1 236 4079
Balama Prima Engineering Equip.	Hong Kong	852 2155 2163	Maruyama Mfg. Co. Inc.	Japan	81 3 3252 2285
B-Ray Corporation	Korea	82 32 551 2076	Mountfield a.s.	Den tsjekkiske republikk	420 255 704 220
Casco Sales Company	Puerto Rico	787 788 8383	Mountfield a.s.	Slovakia	420 255 704 220
Ceres S.A.	Costa Rica	506 239 1138	Munditol S.A.	Argentina	54 11 4 821 9999
CSSC Turf Equipment (pvt) Ltd.	Sri Lanka	94 11 2746100	Norma Garden	Russland	7 495 411 61 20
Cyril Johnston & Co.	Nord-Irland	44 2890 813 121	Oslinger Turf Equipment SA	Ecuador	593 4 239 6970
Cyril Johnston & Co.	Irland	44 2890 813 121	Oy Hako Ground and Garden Ab	Finland	358 987 00733
Equiver	Mexico	52 55 539 95444	Parkland Products Ltd.	New Zealand	64 3 34 93760
Femco S.A.	Guatemala	502 442 3277	Perfetto	Polen	48 61 8 208 416
ForGarder OU	Estland	372 384 6060	Pratoverde SRL.	Italia	39 049 9128 128
G.Y.K. Company Ltd.	Japan	81 726 325 861	Prochaska & Cie	Østerrike	43 1 278 5100
Geomechaniki of Athens	Hellas	30 10 935 0054	RT Cohen 2004 Ltd.	Israel	972 986 17979
Golf international Turizm	Tyrkia	90 216 336 5993	Riversa	Spania	34 9 52 83 7500
Guandong Golden Star	Kina	86 20 876 51338	Lely Turfcare	Danmark	45 66 109 200
Hako Ground and Garden	Sverige	46 35 10 0000	Solvert S.A.S.	Frankrike	33 1 30 81 77 00
Hako Ground and Garden	Norge	47 22 90 7760	Spypros Stavrinides Limited	Kypros	357 22 434131
Hayter Limited (U.K.)	Storbritannia	44 1279 723 444	Surge Systems India Limited	India	91 1 292299901
Hydroturf Int. Co Dubai	De forente arabiske emirater	97 14 347 9479	T-Markt Logistics Ltd.	Ungarn	36 26 525 500
Hydroturf Egypt LLC	Egypt	202 519 4308	Toro Australia	Australia	61 3 9580 7355
Irrimac	Portugal	351 21 238 8260	Toro Europe NV	Belgia	32 14 562 960
Irrigation Products Int'l Pvt Ltd.	India	0091 44 2449 4387	Valtech	Marokko	212 5 3766 3636
Jean Heybroek b.v.	Nederland	31 30 639 4611	Victus Emak	Polen	48 61 823 8369

European Privacy Notice

Informasjonen Toro samler inn
Toro Warranty Company (Toro) respekterer ditt personvern. For at vi skal kunne behandle ditt garantikrav og kontakte deg ved en eventuell produkttilbakekalling, ber vi deg om å dele enkelte personopplysninger med oss, enten direkte eller gjennom den lokale Toro-bedriften eller -forhandleren.

Toros garantisystem finnes på vertsservere i USA, hvor personvernlovgivningen kanskje ikke gir samme beskyttelse som i ditt eget land.

VED Å DELE DIN PERSONLIGE INFORMASJON MED OSS, SAMTYKKER DU I BEHANDLINGEN AV DIN PERSONLIGE INFORMASJON SOM BESKREVET I DENNE PERSONVERNERKLÆRINGEN.

Måten Toro bruker informasjon på
Toro kan bruke din personlige informasjon til å behandle garantikrav, til å kontakte deg ved en eventuell produkttilbakekalling og av andre hensyn som vi vil fortelle deg om. Toro kan dele din informasjon med Toros datterselskaper, forhandlere eller andre forretningspartnere i forbindelse med disse aktivitetene. Vi vil ikke selge din personlige informasjon til andre selskaper. Vi forbeholder oss retten til å oppgi personlig informasjon for samsvar med gjeldende lovgivning og på forespørsel fra passende myndighet, for å kunne drive våre systemer korrekt eller for vår egen eller andre brukeres beskyttelse.

Oppbevaring av personlig informasjon
Vi vil oppbevare din personlige informasjon så lenge vi har behov for den, av hensynene de opprinnelig ble samlet inn for eller av andre legitime hensyn (som f.eks. samsvar med regelverk), eller som påkrevd av gjeldende lovgivning.

Toros forpliktelse til din personlige informasjons sikkerhet
Vi tar rimelige forholdsregler for å beskytte sikkerheten til din personlige informasjon. Vi setter også i verk tiltak for å opprettholde nøyaktigheten til og gjeldende status for personlig informasjon.

Tilgang og korrigering av personlig informasjon
Hvis du vil gjennomgå eller korrigere din personlige informasjon, kontakt oss per e-post på legal@toro.com.

Australsk forbrukerlov

Australske kunder vil finne opplysninger angående australsk forbrukerlov enten inni boksen eller hos din lokale Toro-forhandler.

Generell Toro-garanti for kommersielle produkter

En begrenset toårsgaranti

Betingelser og inkluderte produkter

Toro Company og datterselskapet Torp Warranty Company, i henhold til en avtale mellom dem, garanterer i fellesskap at ditt kommersielle Toro-produkt ("produktet") er uten feil i materialer eller håndverk i to år eller 1500 driftstimer*, avhengig av hva som inntreffer først. Denne garantien gjelder alle produkter, med unntak av luftemaskiner (se separate garantierklæringer for disse produktene). Der det finnes berettigede forhold, vil vi reparere produktet uten ekstra kostnad for deg, inkludert diagnostikkutstyr, arbeid, deler og transport. Denne garantien tar effekt på den dato som produktet leveres til kunden.
* Produkt utstyrt med timeteller.

Instruksjoner for å innhente garantitjenester

Du er ansvarlig for å underrette distributøren eller den autoriserte forhandleren av kommersielle produkter om hvem du kjøpte produktet av, straks du tror at det foreligger et berettiget forhold. Hvis du trenger hjelp med å finne en distributør eller autorisert forhandler av kommersielle produkter, eller hvis du har spørsmål ang. dine garantirettigheter eller ansvar, kan du kontakte:

Toros serviceavdeling for kommersielle produkter
Toro Warranty Company
8111 Lyndale Avenue South
Bloomington, MN 55420-1196, USA

+1–952–888–8801 eller +1–800–952–2740
E-post: commercial.warranty@toro.com

Eierens ansvar

Som eier av produktet, er du ansvarlig for nødvendig vedlikehold og justeringer som beskrives i *brukerhåndboken*. Hvis du ikke utfører nødvendig vedlikehold og justeringer, kan dette føre til at garantien blir ugyldig.

Elementer og betingelser som ikke inkluderes

Ikke all produktsvikt eller feilfunksjon som finner sted i løpet av garantiperioden er et resultat av defekter i materialene eller håndverket. Denne garantien dekker ikke følgende:

- Produktsvikt som er et resultat av at man ikke har brukt originale Toro-deler ved utskiftninger, eller fra montering og bruk av tilleggsutstyr eller endret tilbehør som ikke kommer fra Toro. En separat garanti kan gis av produsenten for disse artiklene.
- Produktsvikt som er et resultat av at man ikke har utført anbefalt vedlikehold og/eller justeringer. Hvis du ikke vedlikeholder Toro-produktet i henhold til anbefalt vedlikehold som oppgitt i *brukerhåndboken*, kan dette føre til at garantikrav blir avslått.
- Produktsvikt som er et resultat av at man har brukt produktet på en grov, uaktsom eller uforsiktig måte.
- Deler som anses som forbruksdeler, bortsett fra om de er defekte. Eksempler på deler som anses som forbruksdeler, eller som brukes opp, under normal drift av produktet er, men er ikke begrenset til, bremseklosser og bremsebelegg, clutchbelegg, kniver, spoler, valser og lagre (tettet eller smurt), motstål, tennplugger, styrehjul og lagre, dekk, filtre, remmer og enkelte sprøytedeler som diafragma, munnstykker, kontrollventiler o.l.
- Feil forårsaket av utenforliggende krefter. Tilstander som anses å være utenforliggende krefter inkluderer, men er ikke begrenset til, vær, lagringsprosedyrer, ikke-godkjent bruk av kjølemidler, smøremidler, tilsetningsstoffer, gjødsel, vann eller kjemikalier o.l.
- Feil eller ytelsesproblemer på grunn av drivstoffbruk (f.eks. bensin, diesel eller biodiesel) som ikke samsvarer med de respektive bransjestandardene.
- Normal støy, vibrasjon, slitasje og forringelse.
- "Vanlig slitasje" inkluderer, men er ikke begrenset til, skade på seter pga. slitasje eller slipevirkning, slitte, lakkerte overflater, oppskrapte merker eller vinduer o.l.

Deler

Deler som skal skiftes ut som en del av nødvendig vedlikehold er garantert for perioden opp til tidspunktet for utskiftingen av delen. Deler som skiftes ut under garantien dekkes i gyldighetsperioden for garantien til originalproduktet og blir Toros eiendom. Toro vil ta den siste avgjørelsen om å reparere eventuelle eksisterende deler eller montere eller erstatte den. Toro kan bruke fabrikkreparerte deler for garantireparasjoner.

Garanti for dypsyklus- og litium-ionbatterier:

Dypsyklus- og litium-ion-batterier har et begrenset antall kilowattimer de kan levere i løpet av levetiden. Bruks-, lade- og vedlikeholdsteknikker kan forlenge eller forkorte den totale levetiden til batteriet. Etter hvert som batteriene i dette produktet brukes, vil mengden med faktisk arbeid mellom ladeintervallene sakte men sikkert minske til batteriet er helt brukt opp. Bytte av oppbrukte batterier, på grunn av normal forbruk, er produkteiers ansvar. Batteriene må kanskje byttes ut i løpet av den ordinære produktgarantiperioden for eierens regning. Merk: (Kun litium-ionbatterier): Et litium-ionbatteri har en proporsjonsmessig delegaranti som begynner tredje året og gjelder til og med femte året, avhengig av driftstid og kilowattimer brukt. Les *brukerhåndboken* for mer informasjon.

Vedlikehold foretas for eierens regning

Trimming av motor, smøring, rengjøring og lakkering, utskifting av filtre, kjølevæske og utføring av anbefalt vedlikehold, er noen av de normale tjenestene som Toro-produkter forutsetter må foretas for eiers regning.

Generelle betingelser

Reparasjon av en autorisert Toro-distributør eller -forhandler er ditt eneste rettsmiddel under denne garantien.

Verken Toro Company eller Toro Warranty Company er ansvarlig for indirekte, tilfeldige eller betingede skader i forbindelse med bruk av Toro-produkter som dekkes av denne garantien, inkludert eventuelle kostnader eller utgifter forbundet med bruk av reserveutstyr eller -tjenester i perioder med feilfunksjon og ikke-bruk (innenfor rimelighetens grenser) i påvente av at reparasjoner skal foretas under denne garantien. Bortsett fra utslippsgarantien som det vises til nedenfor, hvis den gjelder, er det ingen andre uttrykkelige garantier. Alle impliserte garantier om salgbarhet og egnethet til bruk er begrenset til varigheten av denne uttrykkelig garantien.

Noen stater tillater ikke utelatelse av tilfeldige eller betingede skader eller begrensninger for hvor lenge en implisert garanti skal vare. Ovennevnte utelatelser og begrensninger gjelder derfor kanskje ikke for deg. Denne garantien gir deg spesielle rettigheter i henhold til loven, og du kan kanskje også ha andre rettigheter som varierer fra stat til stat.

Merknad ang. motorgaranti:

Systemet for utslippskontroll på ditt produkt dekkes kanskje av en separat garanti hvor kravene er fastsatt av det amerikanske miljøforvaltningsorganet EPA (EPA = Environmental Protection Agency) og/eller bilprodusentgruppen CARB (CARB = California Air Resources Board). Timebegrensningen som fastsettes ovenfor gjelder ikke for garantien for systemer for utslippskontroll. Du finner mer informasjon om dette i garantierklæringen for motorutslippskontroll i brukerhåndboken eller i dokumentasjonen fra motorprodusenten.

Land andre enn USA og Canada

Kunder som har kjøpt Toro-produkter som er eksportert fra USA eller Canada bør ta kontakt med sin Toro-distributør (forhandler) for å få garantipoliser for ditt land, din provins eller din delstat. Hvis du av en noen grunn er misfornøyd med din forhandlers tjenester eller har vanskeligheter med å skaffe deg informasjon om garantien, ta kontakt med importøren av Toro-produktene.