Form No. 3396-653 Rev A

TORO®

Count on it.

Bruksanvisning

# Sand Pro® 2040Z-traktorenhet

**Modellnr 08706—Serienr 314000001 och högre**

**Modellnr 08706TC—Serienr 314000001 och högre**

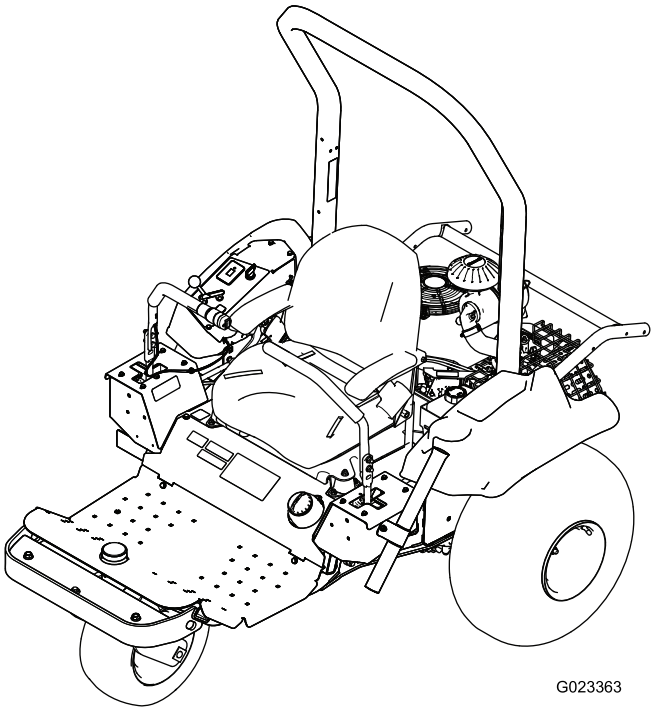


Registrera din produkt på www.Toro.com.
Översättning av originalet (SV)

CE

*3396-653* A

Denna produkt uppfyller alla relevanta europeiska direktiv. Mer information finns i den separata produktspecifika överensstämmelseförklaringen.

**⚠ VARNING**

**KALIFORNIEN**
**Proposition 65 Varning**

**Den här produkten innehåller en eller flera kemikalier som av den amerikanska delstaten Kalifornien anses orsaka cancer, fosterskador och andra fortplantningsskador.**

**Motoravgaserna från denna produkt innehåller kemikalier som av den amerikanska delstaten Kalifornien anses orsaka cancer, fosterskador eller andra fortplantningsskador.**

Detta tändningssystem överensstämmer med bestämmelserna i kanadensiska ICES-002.

I vissa regioner måste maskinens motor vara utrustad med en gnistsläckare på grund av lokala eller nationella bestämmelser. Därför finns det gnistsläckare som tillbehör. Kontakta en auktoriserad Toro-återförsäljare om du behöver en gnistsläckare.

Toros originalgnistsläckare har godkänts av USDA Forestry Service.

**Viktigt: Det är ett brott mot avsnitt 4442 i Kaliforniens Public Resource Code att använda eller köra motorn på skogs-, busk eller grästäckt mark utan en gnistsläckare som är i fullgott skick, eller utan att motorn är begränsad, utrustad och underhållen för att förhindra brand. Andra stater eller federala områden kan ha liknande lagar.**

Den bifogade bruksanvisningen till motorn tillhandahålls för information om den amerikanska miljömyndigheten EPA:s (US Environmental Protection Agency) och Kaliforniens lagstiftning om utsläppskontroll för utsläppssystem, underhåll och garanti. Extra bruksanvisningar kan beställas från motortillverkaren.

# Introduktion

Maskinen är en åkarbetsutrustning som är avsedd att användas av yrkesförare som har anlitats för kommersiellt arbete. Den är främst konstruerad för att underhålla sandgropar på väl underhållna golfbanor och kommersiella anläggningar.

Läs den här informationen noga så att du lär dig att använda och underhålla produkten på rätt sätt, och för att undvika person- och produktskador. Du är ansvarig för att produkten används på ett korrekt och säkert sätt.

Kontakta gärna Toro direkt på www.Toro.com för att få information om produkter och tillbehör, hjälp att hitta en återförsäljare eller för att registrera din produkt.

Kontakta en auktoriserad återförsäljare eller Toros kundservice och ha produktens modell- och serienummer till hands om du har behov av service, Toro originaldelar eller ytterligare information. Figur 1 visar var du finner produktens modell- och serienummer. Skriv in numren i det tomma utrymmet.

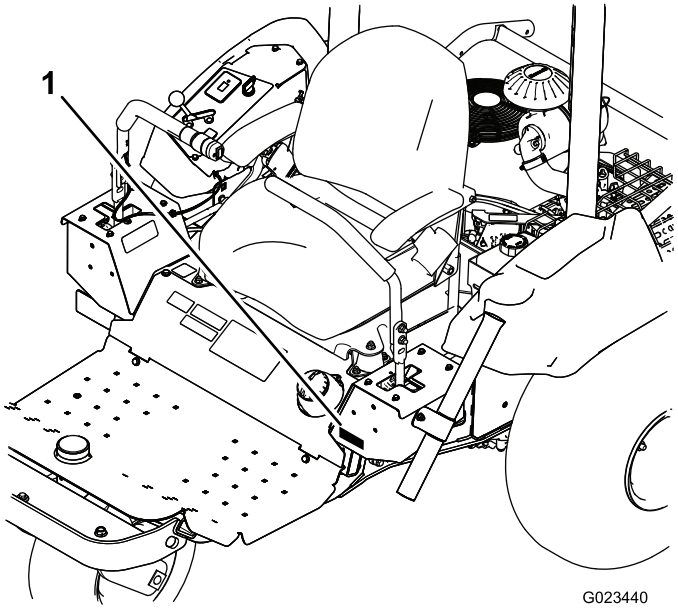


**Figur 1**

1. Modell- och serienummer

**Modellnr** _____

**Serienr** _____

I den här bruksanvisningen anges potentiella risker och alla säkerhetsmeddelanden har markerats med en varningssymbol (Figur 2), som anger fara som kan leda till allvarliga personskador eller dödsfall om föreskrifterna inte följs.

**© 2015—The Toro® Company**
**8111 Lyndale Avenue South**
**Bloomington, MN 55420**



**Kontakta oss på www.Toro.com.**
**Tryckt i USA**
**Med ensamrätt**

**Figur 2**

1. Varningssymbol

Två ord används också i den här bruksanvisningen för att markera information. **Viktigt** anger speciell teknisk information och **Observera** anger allmän information värd att notera.

# Innehåll


Säkerhet ..... 4
Säker driftspraxis ..... 4
Ljudstyrkenivå ..... 7
Ljudtrycksnivå ..... 7
Vibrationsnivå ..... 7
Säkerhets- och instruktionsdekaler ..... 8
Montering ..... 13
1 Ta bort transportbrädan ..... 14
2 Montera redskap ..... 14
3 Montera de främre vikterna ..... 14
4 Ansluta batteriet ..... 14
5 Applicera CE-varningsdekalen ..... 15
6 Applicera CE-servicedekalen ..... 16
7 Montera vältskyddet ..... 16
Produktöversikt ..... 17
Reglage ..... 17
Specifikationer ..... 19
Redskap/tillbehör ..... 19
Körning ..... 20
Säkerheten främst ..... 20
Montera och demontera vikterna ..... 20
Kontrollera motoroljenivån ..... 21
Fylla på bränsletanken ..... 22
Kontrollera hydraulvätskenivån ..... 23
Kontrollera däcktrycket ..... 24
Dra åt hjulmuttrarna ..... 24
Använda parkeringsbromsen ..... 24
Starta och stänga av motorn ..... 25
Använda säkerhetssystemet ..... 26
Köra maskinen ..... 26
Räfsa en sandgrop ..... 28
Köra in maskinen ..... 28
Knuffa eller bogsera maskinen ..... 29
Transportera maskinen ..... 30
Montera en trådlös timmätare ..... 31
Arbetstips ..... 31
Underhåll ..... 32
Rekommenderat underhåll ..... 32
Kontrollista för dagligt underhåll ..... 33
Förberedelser för underhåll ..... 34
Lyfta maskinen ..... 34
Smörjning ..... 34
Smörja maskinen ..... 34
Motorunderhåll ..... 35
Serva motoroljan och filtret ..... 35
Serva luftrenaren ..... 37
Serva tändstiften ..... 38
Kontrollera och justera ventilspelet ..... 38
Rengöra och slipa ventilsätesytan ..... 38
Underhålla bränslesystemet ..... 39
Byta ut kolkanisterfiltret ..... 39
Byta ut bränslefiltret ..... 39
Underhålla elsystemet ..... 40
Starta maskinen med startkablar ..... 40
Byta säkringar ..... 41
Serva batteriet ..... 41

Underhålla drivsystemet .....44
Justera spårningen .....44
Byta ut drivremmen och remspännarskivan .....44
Underhålla styrsystemet .....45
Justera reglagehandtagets läge .....45
Justera reglagehandtagets länksystem.....46
Justera reglagehandtagets motvikter .....47
Justera neutrallåsets motstånd .....47
Justera motorreglagen .....48
Underhålla hydraulsystemet .....50
Kontrollera hydraulsystemet .....50
Byta hydraulvätskan och hydraulfiltren.....50
Kontrollera hydrauldledningarna och -slangarna .....52
Rengöring .....53
Inspektera och rengöra maskinen.....53
Förvaring .....53
Ställa maskinen i förvar .....53
Felsökning .....55

# Säkerhet

**Maskinen har utformats i enlighet med specifikationerna i ANSI B71.4-2012. Om du installerar redskap på maskinen måste du dock montera extra vikter på maskiner i enlighet med anvisningarna för att uppfylla standarderna.**

**Felaktigt bruk eller underhåll av maskinen kan leda till personskador.** För att minska risken för skador ska du alltid följa dessa säkerhetsanvisningar och uppmärksamma varningssymbolen ⚠. Symbolen betyder **Var försiktig**, **Varning**, eller **Fara** – anvisning för personsäkerhet. **Om anvisningarna inte följs kan detta leda till personskador eller dödsfall.**

# Säker driftspraxis

## Utbildning

- Läs *bruksanvisningen* och annat utbildningsmaterial noga. Bekanta dig med reglage, säkerhetsskyltar och lär dig hur maskinen ska användas. Om förare eller mekaniker inte kan läsa eller förstå informationen är det ägarens ansvar att förklara innehållet för dem.
- Låt aldrig barn eller personer som inte har bekantat sig med instruktionerna använda eller underhålla maskinen. Lokala föreskrifter kan begränsa användarens ålder.
- Klipp aldrig om människor, särskilt barn, eller sällskapsdjur befinner sig i närheten.
- Kom ihåg att föraren är ansvarig för olyckor och risker som andra människor och deras ägodelar utsätts för.
- Skjutsa inte passagerare.
- Alla förare och mekaniker ska skaffa sig yrkesmässig och praktisk utbildning. Det är ägaren som ansvarar för att utbilda användarna. Utbildningen ska särskilt framhålla:
  - vikten av omsorg och koncentration vid arbete med åkmaskiner
  - att kontrollen över en förarmaskin som glider nerför en sluttning inte kommer att återvinnas genom att bromsen läggs i. Huvudanledningarna till att man förlorar kontrollen är:
    - ◊ otillräckligt däckgrepp, i synnerhet på vått gräs
    - ◊ för hög hastighet
    - ◊ otillräcklig inbromsning
    - ◊ maskintypen är olämplig för uppgiften
    - ◊ omedvetenhet om markbetingelsernas betydelse, särskilt i slänter
    - ◊ felaktig montering och fastsättning av motvikter.
- Ägaren/användaren kan förebygga och ansvarar för olyckor och skador som andra människor och egendom utsätts för.

## Förberedelser

- Bär alltid rejäla, halkfria skor, långbyxor, hjälm, skyddsglasögon och hörselskydd när du använder maskinen. Långt hår, löst sittande kläder eller smycken kan trassla in sig i rörliga delar. Kör inte maskinen barfota eller i sandaler.
- Undersök terrängen för att avgöra vilka tillbehör och redskap som krävs för att utföra arbetet på ett bra och säkert sätt. Använd endast tillbehör och redskap som har godkänts av tillverkaren.
- Kontrollera att förarkontroller, säkerhetsbrytare och skydd sitter fast och fungerar som de ska. Kör inte maskinen om dessa inte fungerar som de ska.

## Körning

- Kör inte motorn i ett slutet utrymme där farlig koloxid och andra avgaser kan ansamlas.
- Använd endast i dagsljus eller i bra belysning.
- Lägg i neutralläget och dra åt parkeringsbromsen innan motorn startas.
- Håll inte händerna eller fötterna nära eller under roterande delar.
- Det krävs koncentration för att använda maskinen. För att minska risken för vältolyckor eller att du tappar kontrollen bör du observera följande:
  - Se upp för hål och andra dolda faror.
  - Var försiktig när du använder maskinen i branta sluttningar. Sänk farten när du gör tvära svängar eller när du svänger i sluttningar.
  - Undvik att stanna och starta plötsligt. Växla inte från backläget till läget helt framåt utan att först stanna helt.
  - Innan du börjar backa måste du titta bakåt och kontrollera att ingen befinner sig bakom maskinen.
  - Se upp för trafik när du kör nära eller korsar vägar. Lämna alltid företräde.
- Var försiktig vid bogsering av tunga laster och vid användning av tunga redskap.
  - Använd endast godkända dragfästen.
  - Begränsa lasterna till sådana som du kan kontrollera säkert.
  - Sväng inte tvärt. Var försiktig när du backar.
- Kör aldrig maskinen om skydden har skadats eller om säkerhetsanordningarna inte sitter på plats. Se till att alla säkerhetsbrytare sitter fast, är korrekt justerade och fungerar som de ska.
- Ändra inte inställningarna för motorns varvtalshållare och övervarva inte motorn. Om motorn körs vid för hög hastighet kan risken för personskador öka.
- Gör följande innan du lämnar förarsätet:
  - stanna på ett jämnt underlag
  - för alla reglage till neutralläget
  - dra åt parkeringsbromsen
  - stäng av motorn och ta ut nyckeln.
- Höj upp redskapet när du transporterar maskinen.
- Stanna motorn i följande lägen:
  - före påfyllning av bränsle
  - innan du kontrollerar, rengör eller arbetar på maskinen
  - när du har kört på ett främmande föremål eller om det uppstår onormala vibrationer. Kontrollera noga om maskinen har skadats och reparera skadorna innan du startar och kör den igen.
- Minska på gasen när motorn ska köras tom på bensin.
- Höj upp redskapet innan du backar.
- Titta bakåt och nedåt innan du backar för att kontrollera att vägen är fri.
- Sakta ner och var försiktig när du svänger och korsar vägar och trottoarer.
- Kör inte maskinen om du är påverkad av alkohol, läkemedel eller andra droger.
- Blixtnedslag kan leda till allvarliga personskador eller dödsfall. Om det blixtrar eller åskar i området ska maskinen inte användas. Sök skydd.
- Var försiktig när du lastar maskinen på eller av en släpvagn eller lastbil.
- Var försiktig när du närmar dig hörn med skymd sikt, buskage, träd eller andra objekt som kan försämra sikten.

## Vältskydd (ROPS) − användning och underhåll

- Vältskyddet är en integrerad och effektiv säkerhetsanordning. Håll vältskyddet i upprätt låst läge och använd säkerhetsbältet när du kör maskinen.
- Fäll endast ned ett fällbart vältskydd tillfälligt om det är absolut nödvändigt. Använd inte säkerhetsbältet när vältskyddet är nedfällt.
- Tänk på att det inte finns något vältskydd om störtbågen är nedfälld.
- Försäkra dig om att säkerhetsbältet snabbt kan lossas i en nödsituation.
- Kontrollera området som ska klippas och fäll aldrig ned en fällbar störtbåge i närheten av sluttningar, stup eller vattendrag.
- Se till att det finns tillräckligt utrymme ovanför dig innan du kör under föremål (t.ex. grenar, dörrar, elledningar) och vidrör dem inte.
- Se till att vältskyddet är i säkert bruksskick genom att regelbundet inspektera det noga och kontrollera att det inte är skadat samt hålla alla fästelement ådragna.
- Byt ut vältskydd som skadats. Det får inte repareras eller modifieras.

- Ta **inte** bort vältskyddet.
- Eventuella förändringar av vältskyddet måste godkännas av tillverkaren.

## Säker bränslehantering

- Var mycket försiktig när du hanterar bensin så att du undviker personskador och materiella skador. Bensin är mycket brandfarligt och ångorna är explosiva.
- Släck alla cigaretter, cigarrer, pipor och övriga antändningskällor.
- Använd endast en godkänd bränslebehållare.
- Ta inte bort tanklocket eller fyll på bränsle när motorn är igång.
- Låt motorn svalna före bränslepåfyllning.
- Fyll aldrig på bränsle i maskinen inomhus.
- Förvara aldrig maskinen eller bränslebehållaren i närheten av en öppen låga, som t.ex. nära en varmvattenberedare eller någon annan maskin.
- Fyll aldrig på behållarna inuti ett fordon eller på lastbilsflak eller släp med plastklädsel. Ställ alltid dunken på marken en bit bort från ditt fordon före påfyllning.
- Lasta av maskinen från lastbilen eller släpet och fyll på bensin när den står på marken. Fyll hellre på maskinen från en dunk än med munstycket på en bensinpump om det inte är möjligt att lasta av maskinen från släpet.
- Håll munstycket i kontakt med bränsletankens kant eller dunköppningen tills tankningen är klar.
- Använd inte en låsöppningsanordning för munstycket.
- Om du spiller bränsle på kläderna måste du byta dem omedelbart.
- Fyll inte på bränsletanken för mycket. Sätt tillbaka tanklocket och dra åt det ordentligt.

## Underhåll och förvaring

- Håll samtliga muttrar, bultar och skruvar åtdragna så att maskinen är i säkert bruksskick.
- Förvara aldrig maskinen med bränsle i tanken i en byggnad där bensinångor kan antändas av en öppen låga eller gnista.
- Låt motorn svalna innan maskinen ställs undan i ett slutet utrymme.
- Håll motorn, ljuddämparen, batteriområdet och förvaringsutrymmet för bränsle rena från gräs, löv och överflödigt smörjmedel för att minska brandrisken.
- Håll alla delar i gott bruksskick och samtliga beslag och hydraulkopplingar åtdragna. Byt ut alla slitna och skadade delar och dekaler.
- Om bränsletanken måste tömmas ska detta göras utomhus.
- Var försiktig när justeringar utförs på maskinen så att fingrarna inte fastnar mellan maskinens rörliga och fasta delar.
- Koppla ur drivhjulen, sänk redskapet, dra åt parkeringsbromsen, stanna motorn och ta ut nyckeln. Låt alla rörelser avstanna innan någon justering, rengöring eller reparation utförs på maskinen.
- Använd pallbockar för att stötta upp komponenter när det behövs.
- Lätta försiktigt på trycket i komponenter med upplagrad energi.
- Koppla från batteriet och ta bort tändkablarna innan du utför några reparationer. Lossa batteriets minuspol först och sedan pluspolen. Återanslut pluspolen först och sedan minuspolen.
- Håll händer och fötter borta från rörliga delar. Gör helst inga justeringar när motorn är igång.
- Ladda batteriet i ett öppet och välventilerat utrymme, på avstånd från gnistor och öppna lågor. Koppla loss laddaren innan den ansluts till eller kopplas från batteriet. Använd skyddskläder och isolerade verktyg.
- Se till att alla hydraulledningsanslutningar är åtdragna och att alla hydraulslangar och -ledningar är i gott skick innan du trycksätter systemet.
- Håll kropp och händer borta från småläckor eller munstycken som sprutar ut hydraulvätska under högtryck. Använd kartong eller papper för att upptäcka läckor, aldrig händerna. Hydraulvätska som sprutar ut under tryck kan ha tillräcklig kraft för att tränga in i huden och orsaka allvarliga skador. Uppsök omedelbart läkare om vätskan tränger in i huden.
- Sänk allt tryck i systemet genom att stanna motorn och sänka redskapet till marken innan du kopplar ur eller utför något arbete på hydraulsystemet.
- Kontrollera regelbundet att alla bränsleledningar är åtdragna och att de inte är slitna. Dra åt eller reparera dem efter behov.
- Om motorn måste vara igång för att ett visst underhåll ska kunna utföras ska klädesplagg, händer, fötter och andra kroppsdelar hållas borta från redskapen och andra rörliga delar, särskilt från skärmen vid sidan om motorn. Håll kringstående på avstånd.
- Be en auktoriserad Toro-återförsäljare att kontrollera motorns maxhastighet med en varvräknare för att garantera dess säkerhet och noggrannhet.
- Garantin kan ogiltigförklaras om ej godkända redskap har använts.
- Kontakta en auktoriserad Toro-återförsäljare vid eventuellt behov av större reparationer eller assistans.
- Använd originaldelar från Toro för att skydda din investering och bibehålla Toro-utrustningen i toppskick. Toro tillhandahåller reservdelar som utformats exakt efter utrustningens tekniska specifikationer, så de är mycket driftsäkra. Använd enbart originaldelar från Toro så slipper du bekymmer.

## Transport

- Var försiktig när du lastar på eller av maskinen från en släpvagn eller lastbil.
- Använd ramper i fullbredd för att lasta maskinen på en släpvagn eller lastbil.
- Bind fast maskinen så att den sitter säkert med spännband, kedjor, vajrar eller rep. Både de främre och bakre spännremmarna ska vara riktade nedåt och ut från maskinen.

# Ljudstyrkenivå

Maskinen har en garanterad ljudeffektnivå på 99 dBA, som omfattar ett osäkerhetsvärde (K) på 1 dBA.

Ljudeffektnivån har fastställts enligt de rutiner som beskrivs i ISO 11094.

# Ljudtrycksnivå

Enheten har en ljudtrycksnivå vid förarens öra på 88 dBA, som omfattar ett osäkerhetsvärde (K) på 1 dBA.

Ljudtrycksnivån har fastställts enligt de rutiner som beskrivs i ISO 11201.

Använd hörselskydd.

# Vibrationsnivå

**Hand/arm**

Uppmätt vibrationsnivå för höger hand = 1,1 $m/s^2$

Uppmätt vibrationsnivå för vänster hand = 0,9 $m/s^2$

Osäkerhetsvärde (K) = 0,6 $m/s^2$

Uppmätta värden har fastställts enligt de förfaranden som beskrivs i SS-EN 1032.

**Hela kroppen**

Uppmätt vibrationsnivå = 0,39 $m/s^2$

Osäkerhetsvärde (K) = 0,2 $m/s^2$

Uppmätta värden har fastställts enligt de förfaranden som beskrivs i SS-EN 1032.

# Säkerhets- och instruktionsdekaler

Säkerhetsdekalerna och säkerhetsinstruktionerna är fullt synliga för föraren och finns nära alla potentiella farozoner. Dekaler som har skadats eller försvunnit ska bytas ut eller ersättas.

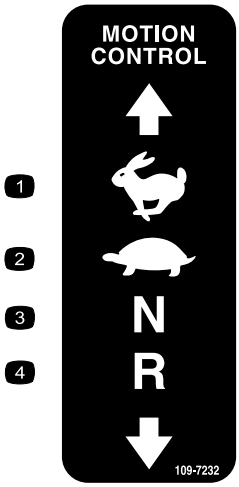


**109-7232**

1. Snabbt
2. Långsamt
3. Neutral
4. Back

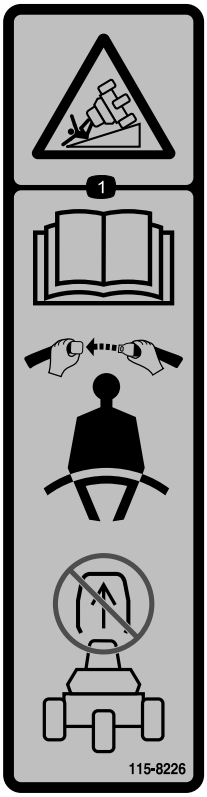


**115-8226**

1. Tipprisk – läs *bruksanvisningen*; ha alltid på dig säkerhetsbältet när du kör maskinen, ta inte bort vältskyddet (ROPS).

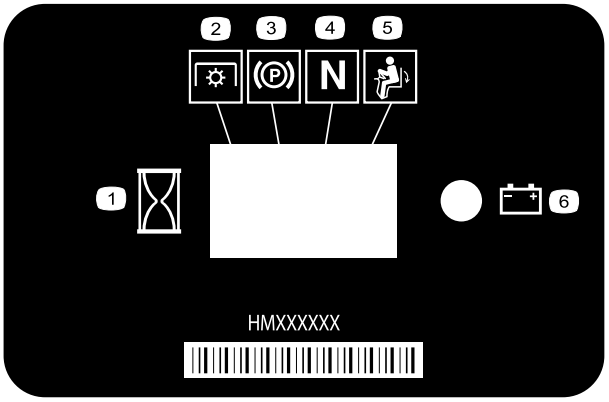


**116-5610**

1. Timmätare
2. Kraftuttag (PTO)
3. Parkeringsbroms
4. Neutral
5. Brytare för förarnärvaro
6. Batteri

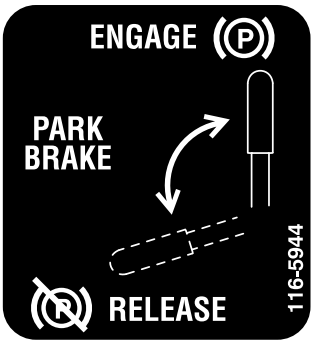


**116-5944**

**CALIFORNIA SPARK ARRESTER WARNING**
**Operation of this equipment may create sparks that can start fires around dry vegetation. A spark arrester may be required. The operator should contact local fire agencies for laws or regulations relating to fire prevention requirements.** 117-2718

**117–2718**

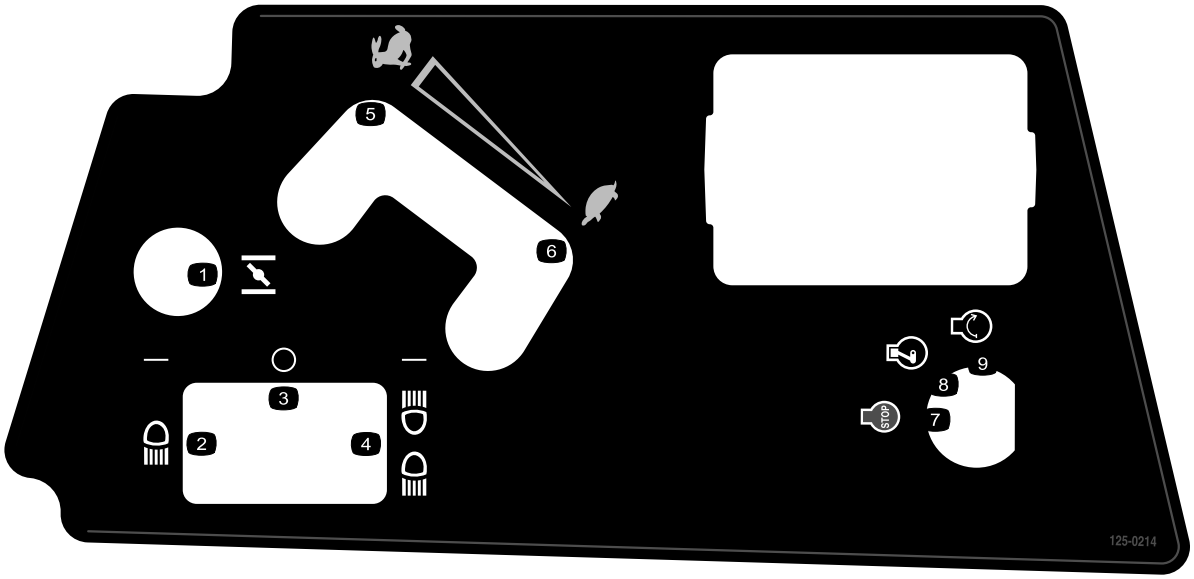


**125-0214**

1. Choke
2. Strålkastare
3. Av
4. Strålkastare och bakljus
5. Snabbt
6. Långsamt
7. Motor – stopp
8. Motor – kör
9. Motor – start

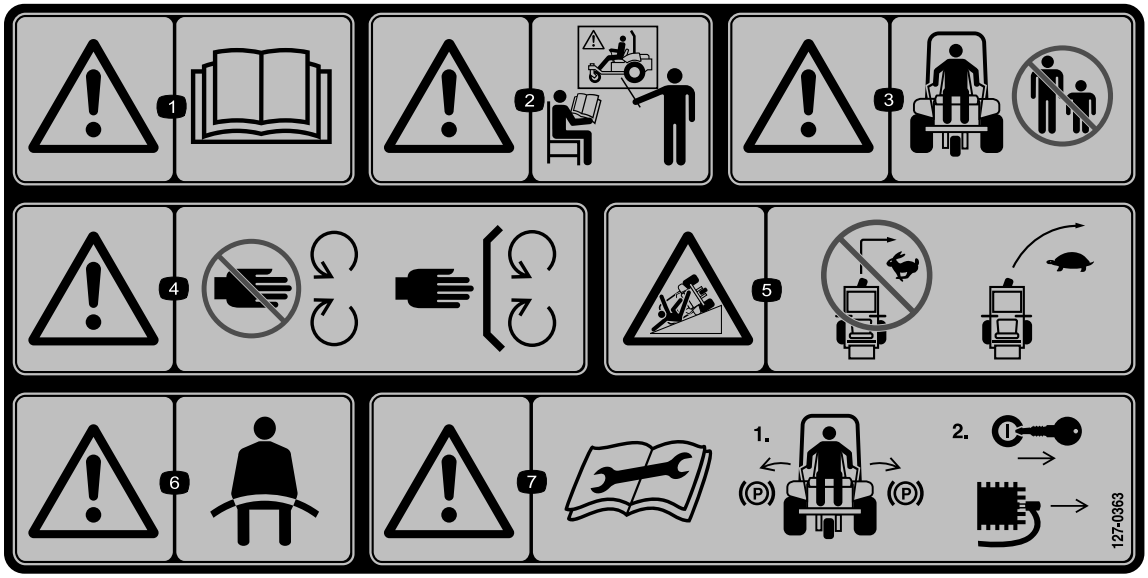


**127-0363**

1. Varning – läs *bruksanvisningen*.
2. Varning – använd inte maskinen om du inte har genomgått utbildning.
3. Varning – håll kringstående på behörigt avstånd.
4. Varning – håll avstånd till rörliga delar och se till att alla skydd sitter på plats.
5. Tipprisk – sväng inte i hög hastighet, sakta ner och sväng gradvis.
6. Varning – använd säkerhetsbälte.
7. Varning – läs *bruksanvisningen* innan du utför underhåll: 1) Lägg i parkeringsbromsen, 2) Ta ut nyckeln ur tändningslåset och lossa kabeln från tändstiftet.

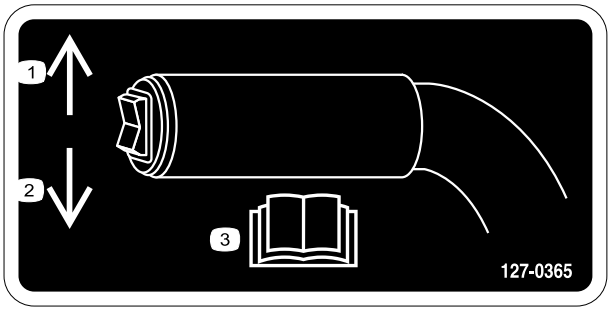


**127-0365**

1. Tryck uppåt för att höja redskapet.
2. Tryck nedåt för att sänka redskapet.
3. Läs *bruksanvisningen*.

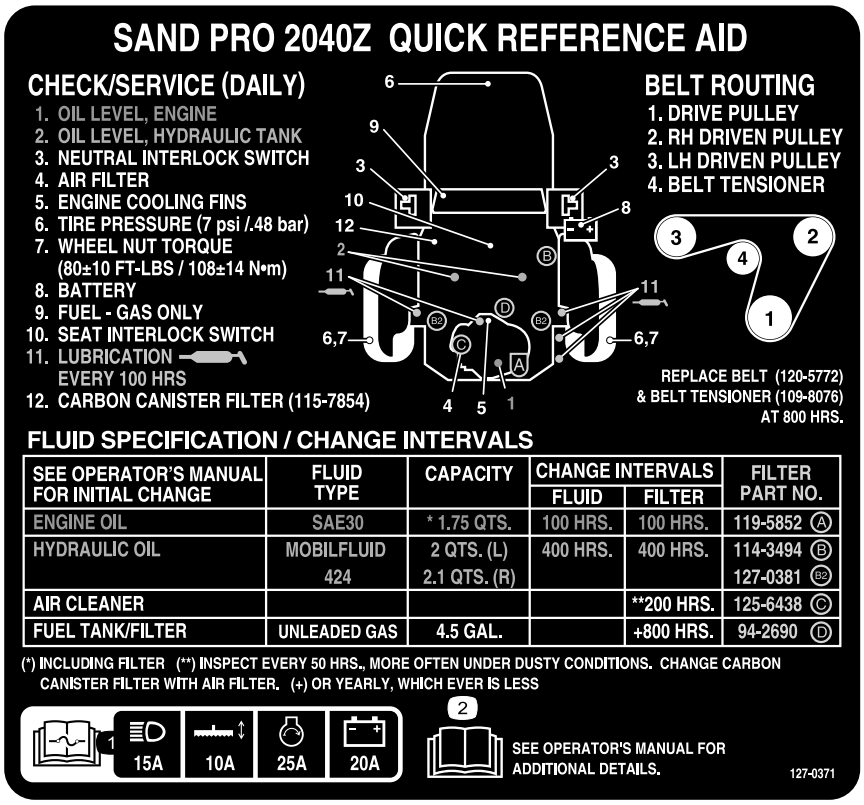


**127-0371**

1. I *bruksanvisningen* finns information om säkringar – strålkastare 15 A, redskap 10 A, motorstart 25 A, batteri 20 A.
2. Läs *bruksanvisningen*.

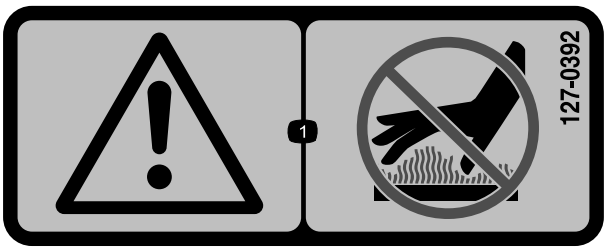


**127-0392**

1. Varning – håll avstånd från varma ytor.

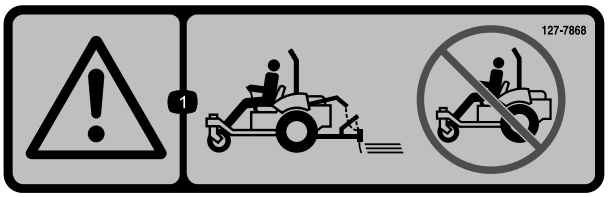


**127-7868**

1. Varning – använd inte maskinen utan att redskapet monterats.

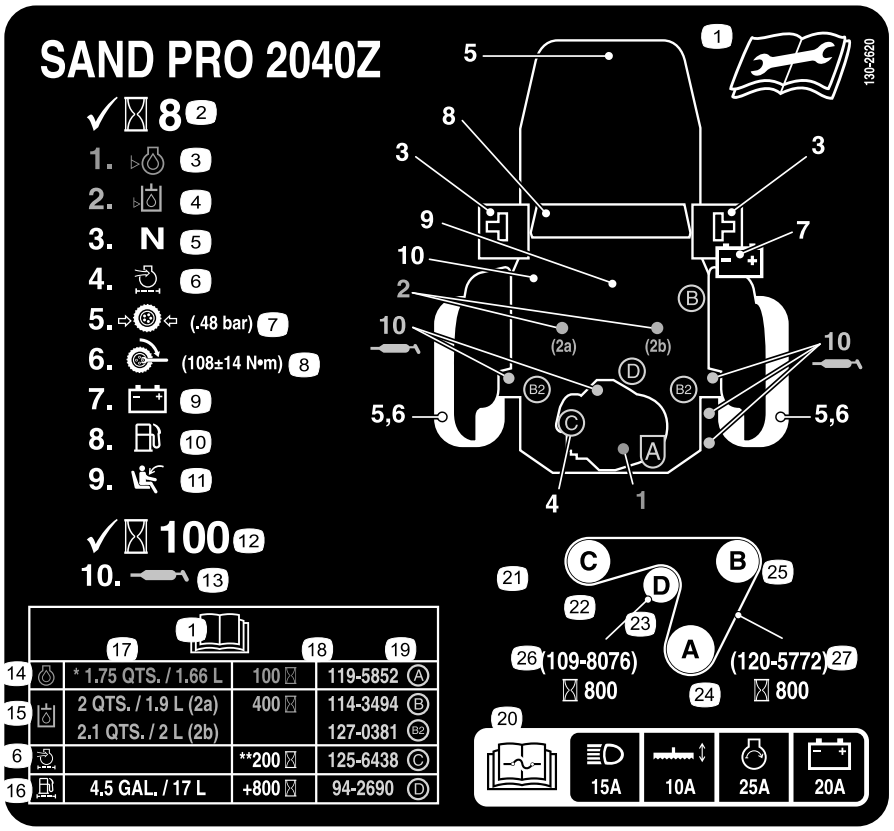


**130-2620**

Endast CE

1. Se *bruksanvisningen* för information om underhåll.
2. Kontrollera var 8:e körtimme.
3. Oljenivå – motor
4. Oljenivå – hydraultank
5. Säkerhetsströmbrytare för neutralläge
6. Luftfilter
7. Däcktryck (0,48 bar)
8. Hjulmuttrarnas åtdragningsmoment (61–75 N·m)
9. Batteri
10. Bränsle – endast bensin
11. Förarstolens säkerhetsbrytare
12. Kontrollera var 100:e körtimme.
13. Smörjning
14. Motorolja
15. Hydraulolja
16. Bränsletank/-filter
17. Kapacitet
18. Serviceintervall
19. Filter, artikelnummer
20. I *bruksanvisningen* finns information om säkringar – strålkastare 15 A, redskap 10 A, motorstart 25 A, batteri 20 A.
21. Remdragning
22. Driven skiva, vänster
23. Remsträckare
24. Drivskiva
25. Driven skiva, höger
26. Remsträckare – artikelnummer (byt ut den efter var 800:e körtimme)
27. Rem – artikelnummer (byt ut den efter var 800:e körtimme)

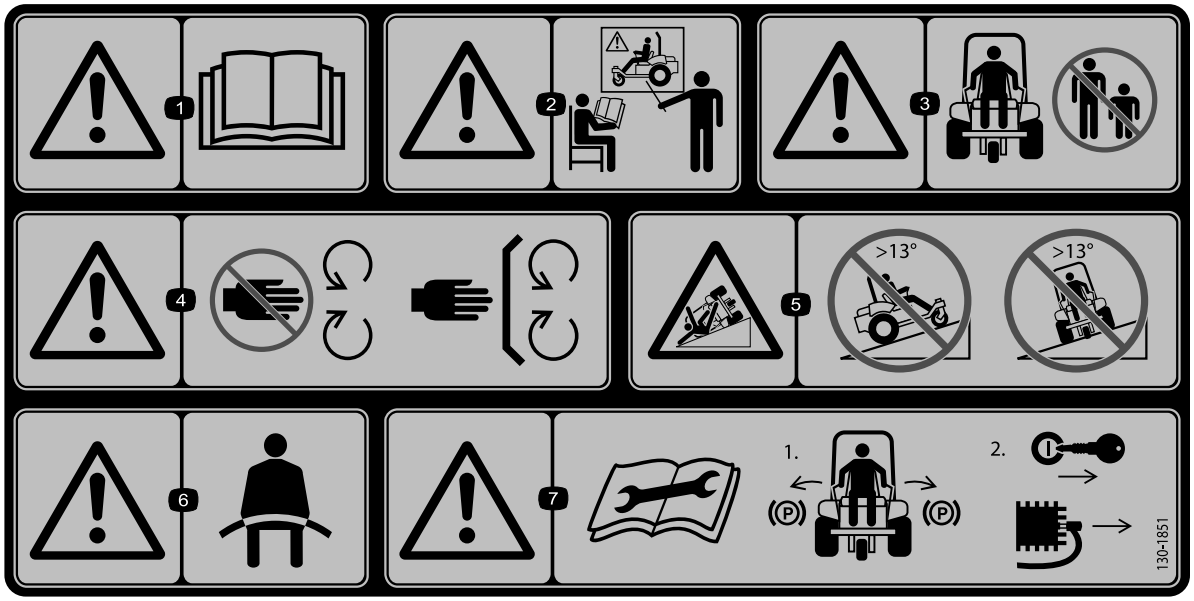


**130-1851**

Endast CE

1. Varning – läs *bruksanvisningen*.
2. Varning – använd inte maskinen om du inte har genomgått utbildning.
3. Varning – håll kringstående på avstånd från maskinen.
4. Varning – håll avstånd till rörliga delar och se till att alla skydd sitter på plats.
5. Tipprisk – kör inte uppför sluttningar vars lutning överstiger 13 grader eller på tvärs över sluttningar vars lutning överstiger 13 grader.
6. Varning – använd säkerhetsbälte.
7. Varning – läs *bruksanvisningen* innan du utför underhåll: 1) Lägg i parkeringsbromsen, 2) Ta ut nyckeln ur tändningslåset och lossa kabeln från tändstiftet.

**Batterisymboler**

Vissa eller samtliga av dessa symboler finns på ditt batteri

1. Explosionsrisk
2. Ingen eld, öppna lågor eller rökning
3. Brännskaderisk p.g.a. frätande vätskor/kemiska ämnen
4. Använd ögonskydd.
5. Läs *bruksanvisningen.*
6. Håll kringstående på säkert avstånd från batteriet.
7. Använd ögonskydd; explosiva gaser kan orsaka blindhet och andra personskador
8. Batterisyra kan orsaka blindhet eller allvarliga brännskador.
9. Spola ögonen omedelbart med vatten och sök läkarhjälp snabbt.
10. Innehåller bly; får inte kastas i hushållssoporna.

# Montering

## Lösa delar

Använd diagrammet nedan för att kontrollera att alla delar finns med.

| Tillvägagångssätt | Beskrivning | Antal | Användning |
|---|---|---|---|
| 1 | Inga delar krävs | – | Ta bort transportbrädan. |
| 2 | Redskap och tillhörande delar (säljs separat) | – | Montera redskap. |
| 3 | Främre vikter (i enlighet med vad som krävs för redskapet) | – | Montera de främre vikterna. |
| 4 | Skruv (5/16 x 3/4 tum)<br>Mutter (5/16 tum) | 1<br>2 | Ansluta batteriet (endast modell 08706TC). |
| 5 | Varningsdekal (130-1851) | 1 | Applicera CE-varningsdekalen vid behov (endast modell 08706TC). |
| 6 | Servicedekal (130-2620) | 1 | Applicera CE-servicedekalen vid behov (endast modell 08706TC). |
| 7 | Vältskydd<br>Skruv<br>Flänslåsmutter<br>Fjäderbricka<br>Fäste | 1<br>4<br>4<br>4<br>2 | Montera vältskyddet (endast modell 08706TC). |

## Media och extradelar

| Beskrivning | Antal | Användning |
|---|---|---|
| Bruksanvisning<br>Motorns bruksanvisning<br>Förarutbildningsmaterial<br>Blad för besiktning före leverans | 1<br>1<br>1<br>1 | Läs bladet innan du använder maskinen. |
| Reservdelskatalog | 1 | Använd katalogen för att beställa delar. |
| Certifikat om överensstämmelse | 1 | Certifikatet anger CE-överensstämmelse. |
| Nyckel | 2 | Starta motorn. |

**Obs:** Vänster och höger sida på maskinen är lika med förarens vänstra respektive högra sida vid normal körning.

**Obs:** Ta bort och släng alla transportfästen och fästanordningar.

# 1

# Ta bort transportbrädan

### Inga delar krävs

## Tillvägagångssätt

Innan du kan montera ett redskap på maskinen måste du ta bort transportbrädan.

1. Ta bort de muttrar, skruvar och brickor som fäster transportbrädan bak på maskinen (Figur 3).

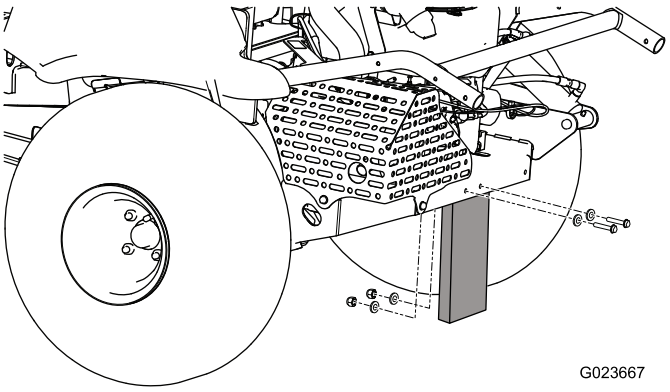


**Figur 3**

2. Släng fästelementen och transportbrädan.

# 2

# Montera redskap

### Delar som behövs till detta steg:

| | |
|---|---|
| – | Redskap och tillhörande delar (säljs separat) |

## Tillvägagångssätt

**⚠ VARNING**

**Om du kör maskinen utan att något redskap har monterats kan den tippa över och orsaka personskador eller skador på egendom.**

**Kör endast maskinen om ett godkänt redskap har monterats.**

Information om hur du monterar redskap finns i *monteringsanvisningarna*.

# 3

# Montera de främre vikterna

### Delar som behövs till detta steg:

| | |
|---|---|
| – | Främre vikter (i enlighet med vad som krävs för redskapet) |

## Tillvägagångssätt

Maskinen har utformats i enlighet med specifikationerna i ANSI B71.4-2012. Om du installerar redskap på maskinen måste du dock montera extra vikter på maskiner i enlighet med anvisningarna för att uppfylla standarderna.

Med hjälp av tabellen nedan kan du avgöra hur många extra vikter som krävs. Maskinen levereras med fyra vikter. Extra vikter medföljer alla redskap vid behov.

| Redskap | Antal vikter som behövs |
|---|---|
| Flexibel tandkratta | 4 |
| Flexibel tandkratta med finborste | 6 |
| Spikdressnät | 6 |
| Spikdressnät med dressnät för finputsning | 8 |

Se Montera och demontera vikterna (sida 20).

# 4

# Ansluta batteriet

## Endast modell 08706TC

### Delar som behövs till detta steg:

| | |
|---|---|
| 1 | Skruv (5/16 x 3/4 tum) |
| 2 | Mutter (5/16 tum) |

## Tillvägagångssätt

1. Kapa kabelbandet som fäster batterikablarna vid ramen och släng kabelbandet (Figur 4).

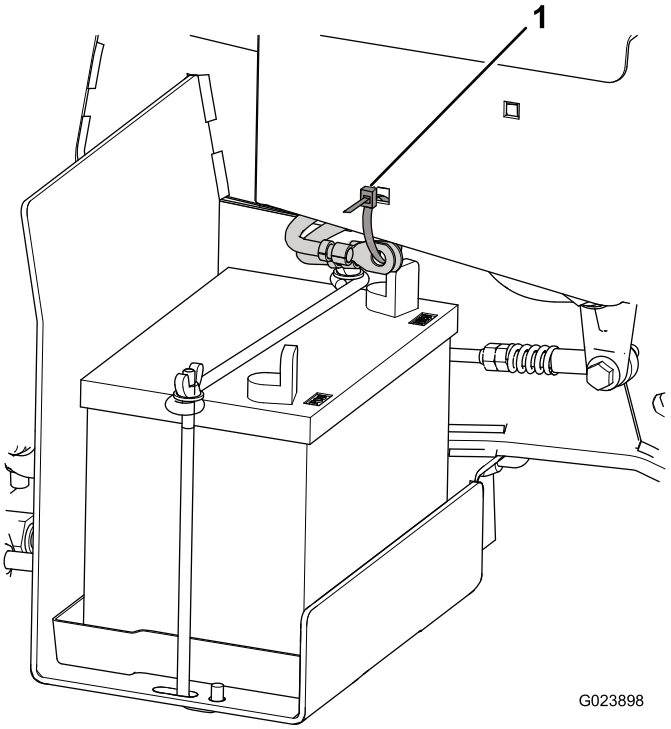


**Figur 4**

1. Kabelband

2. Ta bort det röda plastskyddet från batteriets pluspol (Figur 5).

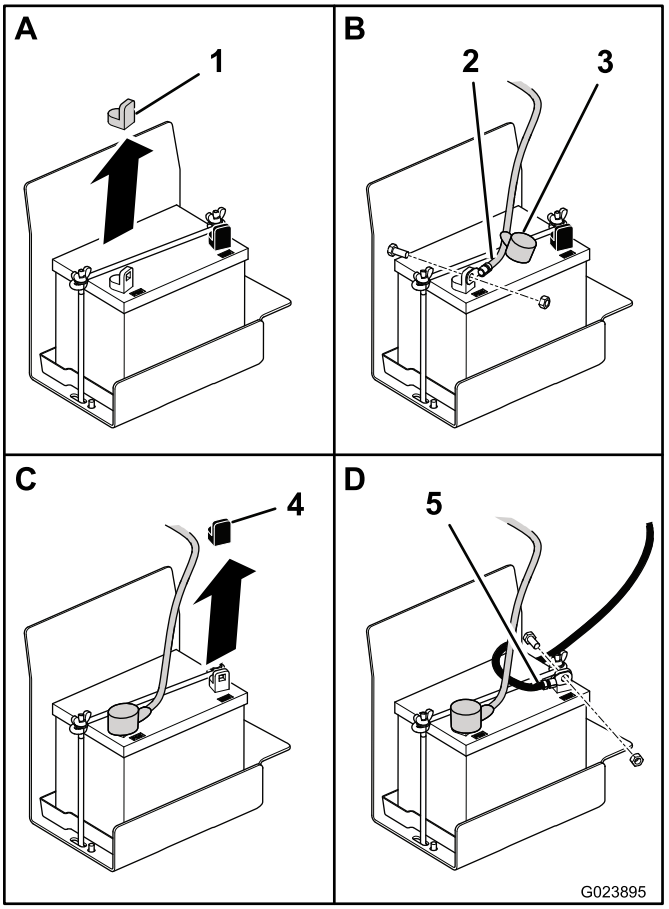


**Figur 5**

1. Rött skydd
2. Pluskabel
3. Skyddslock
4. Svart skydd
5. Minuskabel

3. Dra loss den röda skyddslock från änden av batteriets pluskabel, och använd en skruv (5/16 x 3/4 tum) och en mutter (5/16 tum) för att montera pluskabeln på batteriets pluspol.
4. Trä på den röda skyddslock över polen och fästelementen.
5. Ta bort det svarta plastskyddet från batteriets minuspol.
6. Använd en skruv (5/16 x 3/4 tum) och en mutter (5/16 tum) för att montera minuskabeln på batteriets minuspol.

# 5

# Applicera CE-varningsdekalen

## Endast modell 08706TC

### Delar som behövs till detta steg:

| | |
|---|---|
| 1 | Varningsdekal (130-1851) |

## Tillvägagångssätt

Applicera vid behov CE-varningsdekalen (130-1851) ovanpå den befintliga varningsdekalen (127-0363) om maskinen måste vara CE-märkt (Europa).

# 6

# Applicera CE-servicedekalen

## Endast modell 08706TC

### Delar som behövs till detta steg:

| | |
|---|---|
| 1 | Servicedekal (130-2620) |

## Tillvägagångssätt

Applicera CE-servicedekalen (130-2620) ovanpå den befintliga servicedekalen (127-0371) om maskinen måste vara CE-märkt (Europa).

# 7

# Montera vältskyddet

## Endast modell 08706TC

### Delar som behövs till detta steg:

| | |
|---|---|
| 1 | Vältskydd |
| 4 | Skruv |
| 4 | Flänslåsmutter |
| 4 | Fjäderbricka |
| 2 | Fäste |

## Tillvägagångssätt

Montera vältskyddet på modell 08706TC enligt följande:

**Obs:** På modell 08706 monteras vältskyddet på fabriken.

1. Packa upp vältskyddet.
2. Sätt vältskyddet på maskinen enligt Figur 6.

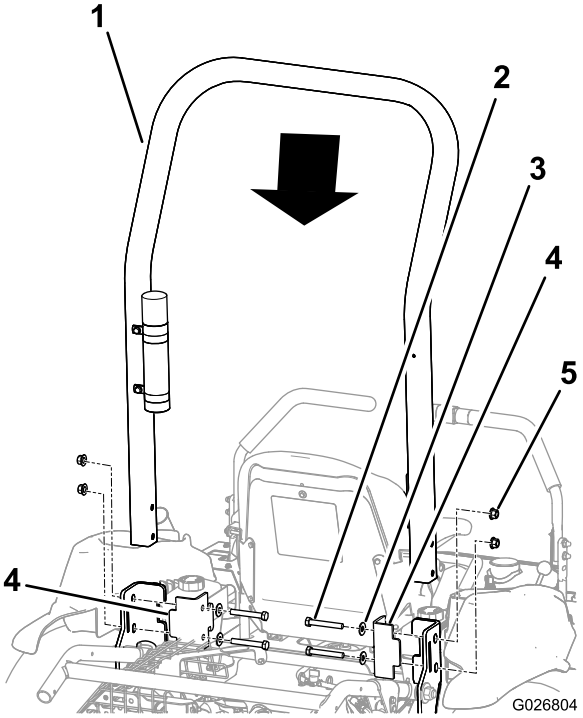


**Figur 6**

1. Vältskydd
2. Bult (4)
3. Fjäderbricka (4)
4. Fäste (2)
5. Flänslåsmutter (4)

3. Montera fästena på maskinramen.

   **Viktigt: Kontrollera att gas- och chokevajern är ur vägen, så att de inte kläms av vältskyddet eller något fäste.**

4. Rikta in hålen i fästena, vältskyddet och ramen efter varandra.
5. Sätt i en skruv samt en fjäderbricka i respektive hål.

   **Viktigt: Kontrollera att alla fjäderbrickor har placerats så att den välvda sidan är riktad mot skruvhuvudet enligt Figur 7.**

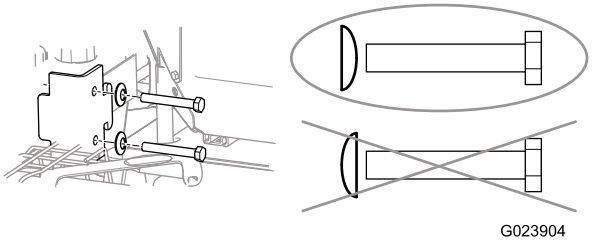


**Figur 7**

6. Sätt en flänslåsmutter på respektive skruv och dra åt till ett moment på 102 N·m.

# Produktöversikt

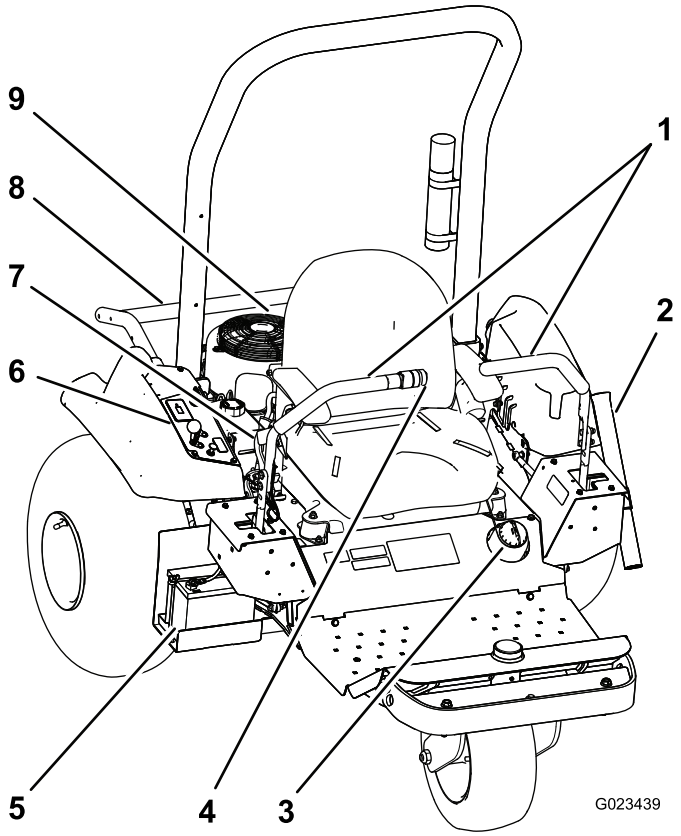


**Figur 8**

| | | |
|---|---|---|
| 1. Reglerhandtag | 4. Redskapsbrytare | 7. Parkeringsbroms |
| 2. Räfsrör | 5. Batteri | 8. Redskapslyft |
| 3. Tanklock | 6. Kontrollpanel | 9. Motor |

## Reglage

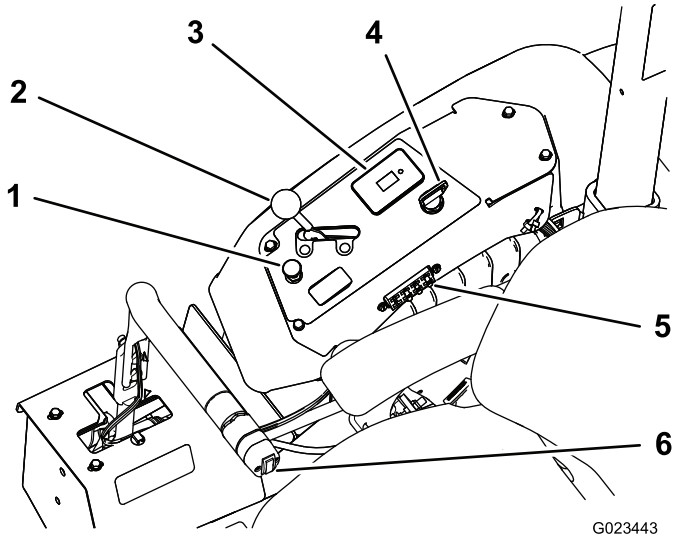


**Figur 9**

| | |
|---|---|
| 1. Chokereglage | 4. Tändningslås |
| 2. Gasreglage | 5. Säkringar |
| 3. Timmätare, säkerhetsbrytare | 6. Redskapsbrytare |

## Reglerhandtag

Använd reglerhandtagen (Figur 8) för att köra maskinen framåt och bakåt samt för att svänga i valfri riktning.

## Tändningslås

Tändningslåset (Figur 9), som används för att starta och stanna motorn, har tre lägen: avstängt läge, körläge och startläge. Vrid nyckeln medurs till startläget för att starta motorn. Släpp nyckeln när motorn startar. Nyckeln förs automatiskt till körläget. Stäng av motorn genom att vrida nyckeln moturs till det avstängda läget.

## Chokereglage

När du ska starta en kall motor stänger du startspjället genom att dra upp chokereglaget (Figur 9) till avstängt läge. När motorn har startat reglerar du choken så att motorn kör jämnt. Öppna choken så snart som möjligt genom att trycka reglaget nedåt till det öppna läget.

**Obs:** En varm motor kräver lite eller ingen choke.

## Gasreglage

Med gasreglaget (Figur 9) reglerar du motorns hastighet. Om du för gasreglaget framåt mot det snabba läget ökar motorhastigheten. Om du för det bakåt mot det långsamma läget sänks motorhastigheten.

**Obs:** Du kan inte stanna motorn med gasreglaget.

## Redskapsbrytare

Höj redskapet genom att trycka på den övre delen av redskapsbrytaren (Figur 10). Sänk redskapet genom att trycka på den nedre delen av redskapsbrytaren.

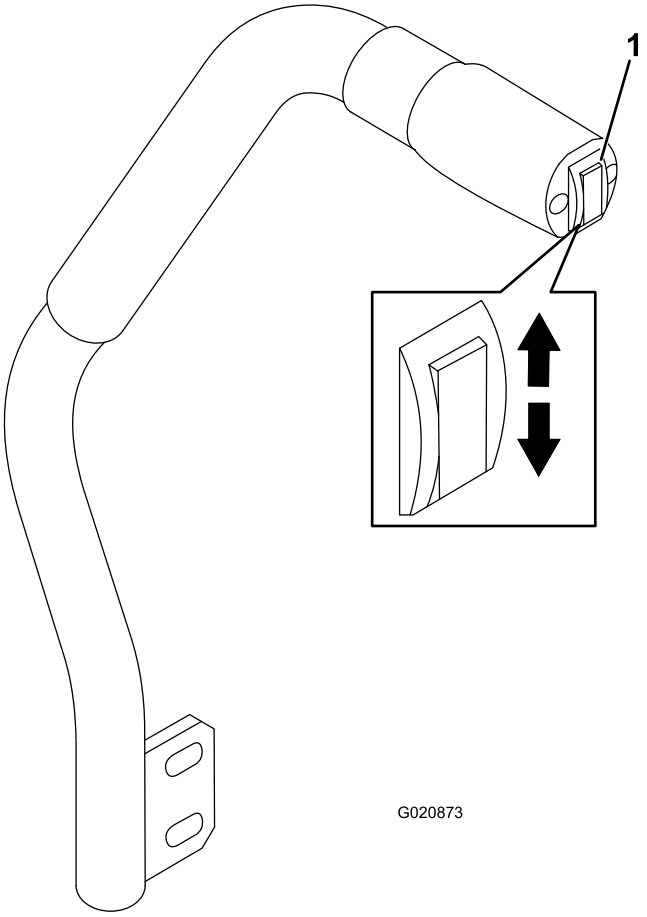


**Figur 10**

1. Redskapsbrytare

**Obs:** Maskinen har en dubbelverkande lyftcylinder. Du kan tillämpa ett nedåtgående tryck på redskapet under vissa driftsförhållanden.

## Parkeringsbroms

Lägg i parkeringsbromsen (Figur 8) genom att dra parkeringsbromsspaken bakåt. Lossa den genom att trycka spaken framåt.

## Timmätare

Timmätaren (Figur 9) visar det totala antalet timmar som maskinen har varit i drift. Timmätaren är i drift när tändningslåset är i det påslagna läget.

En trådlös timmätare finns som tillval hos närmaste auktoriserade Toro-återförsäljare. Monteringsanvisningar finns i Montera en trådlös timmätare (sida 31).

## Sätesjusteringsspak

Sitt på sätet och för spaken fram på sätet (Figur 11) åt vänster och skjut sätet till önskat läge. Släpp spaken för att låsa sätet på plats.

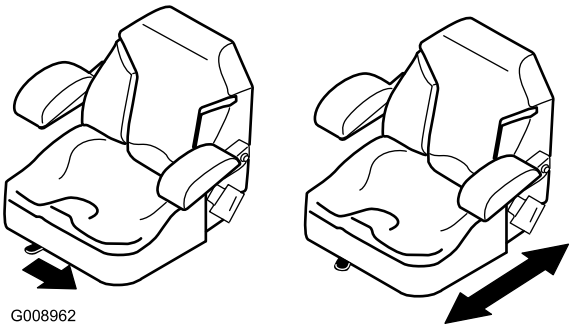


**Figur 11**

# Specifikationer

**Obs:** Specifikationer och design kan komma att ändras utan föregående meddelande.

| | Endast maskinen | Med flexibel tandkratta | Med spikdressnät | Med spikdressnät och dressnät |
|---|---|---|---|---|
| Vikt | 399 kg* | 417 kg** | 439 kg** | 445 kg** |
| Bredd | 147 cm | 213 cm | 182 cm | 198 cm |
| Längd | 186 cm | 226 cm | 215 cm | 297 cm |
| Höjd | 185 cm | | | |
| Hjulbas | 147 cm | | | |

* med 4 vikter, tom bränsletank och utan förare

** med redskap och vikter, tom bränsletank och utan förare

## Redskap/tillbehör

Det finns ett urval av godkända Toro-tillbehör som du kan använda för att förbättra och utöka maskinens kapacitet. Kontakta en auktoriserad serviceverkstad eller återförsäljare eller gå till www.Toro.com för att se en lista över alla godkända redskap och tillbehör.

Använd originaldelar från Toro för att skydda din investering och bibehålla Toro-utrustningen i toppskick. Toro tillhandahåller reservdelar som är mycket driftsäkra tack vare att de har utformats exakt efter utrustningens tekniska specifikation. Använd enbart originaldelar från Toro så slipper du bekymmer.

# Körning

**Obs:** Vänster och höger sida på maskinen är lika med förarens vänstra respektive högra sida vid normal körning.

## Säkerheten främst

Läs alla säkerhetsanvisningar och symboler i avsnittet om säkerhet noga. Att känna till denna information kan hjälpa dig och kringstående att undvika skada.

**⚠ FARA**

**Körning på vått gräs eller i branta sluttningar kan orsaka slirning eller förlust av kontrollen.**

**Hjul som glider över en kant kan orsaka vältolyckor vilket kan resultera i allvarliga skador, dödsfall eller drunkning.**

**Läs och följ anvisningarna och varningarna som rör vältning.**

**Följ anvisningarna nedan för att undvika att förlora kontrollen och välta klipparen.**

- **Använd inte maskinen nära stup eller vattendrag.**
- **Minska hastigheten och var ytterst försiktig vid arbete i sluttningar.**
- **Undvik att svänga plötsligt eller snabbt ändra hastighet.**

**⚠ VAR FÖRSIKTIG**

**Denna maskin ger ljudnivåer som kan orsaka hörselskador vid längre arbetspass.**

**Använd hörselskydd när du kör denna maskin.**

Vi rekommenderar att du använder skyddsglasögon, hörselskydd, handskar, skyddsskor och hjälm.

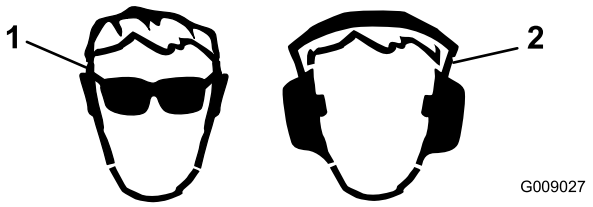


**Figur 12**

1. Använd skyddsglasögon. 2. Använd hörselskydd.

## Montera och demontera vikterna

Maskinen uppfyller standarden ANSI B71.4-2012 som var i kraft då maskinen tillverkades. När redskapen nedan har monterats på maskinen är det dock nödvändigt att använda extra vikter för att uppfylla standarderna. Med hjälp av tabellen nedan kan du avgöra hur många extra vikter som krävs. Maskinen levereras med fyra vikter. Extra vikter medföljer alla redskap vid behov.

| Redskap | Antal vikter som behövs |
|---|---|
| Flexibel tandkratta | 4 |
| Flexibel tandkratta med finborste | 6 |
| Spikdressnät | 6 |
| Spikdressnät med dressnät för finputsning | 8 |

1. Ta bort de två skruvarna och de två muttrarna som håller nuvarande vikter på plats på maskinens främre del (Figur 13).

   **Obs:** Om maskinen är utrustad med en lampsats ska du ta bort skruven och muttern som fäster den främre lampan vid maskinen. Spara alla delar, se *Monteringsinstruktioner för lampsats*.

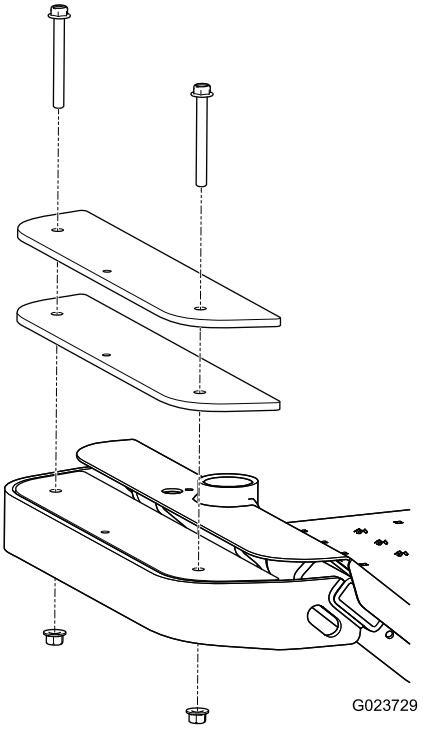


**Figur 13**

2. Ta bort eller lägg till vikter efter behov.
3. Fäst vikterna med de två skruvarna och de två muttrarna.
   - Använd de befintliga skruvarna för de flesta av redskapen.
   - Dressnätet för finputsning innehåller två längre skruvar som kompensation för de extra vikter som krävs.

   **Obs:** Om maskinen är utrustad med lampsats ska du montera den främre lampan genom att föra in

skruven genom vikterna och fästa den med muttern, se *Monteringsinstruktioner för lampsats*.

# Kontrollera motoroljenivån

**Serviceintervall:** Varje användning eller dagligen—Kontrollera motoroljenivån.

Toro Premium-motorolja finns att köpa hos närmaste auktoriserade Toro-återförsäljare.

**Vevhusvolym:** 1,8 l med filterbyte

Använd olja för fyrtaktsmotorer som uppfyller eller överskrider följande krav:

- **API-servicekategori:** SJ, SL, SM eller högre
- **Viskositet:** SAE 30, se följande tabell för övriga viskositeter (Figur 14):

  **Viktigt: Vid bruk av oljor med flera viskositeter, t.ex. 10W-30, ökar oljeförbrukningen. Kontrollera oljenivån oftare vid användning av sådana oljor.**

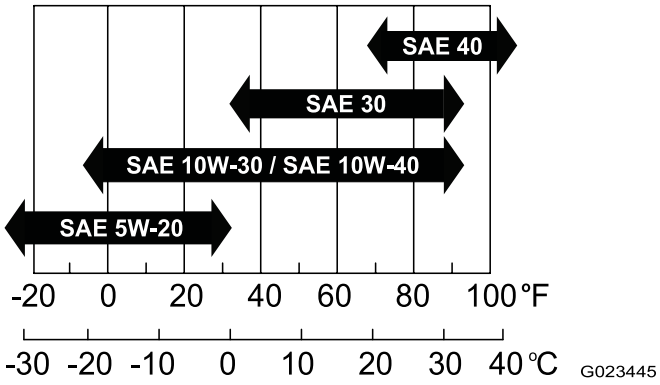


**Figur 14**

1. Ställ maskinen på ett plant underlag.
2. Stäng av motorn och ta ut nyckeln.
3. Ta ut oljestickan (Figur 15) och torka av den med en ren trasa (Figur 16).

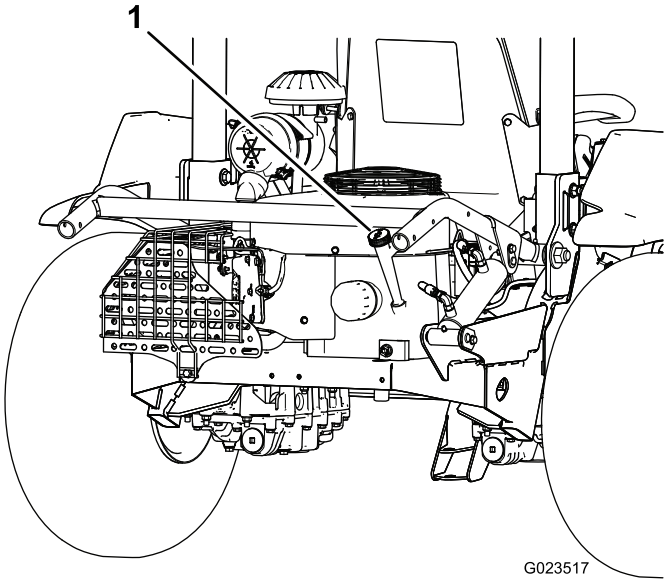


**Figur 15**

1. Oljesticka

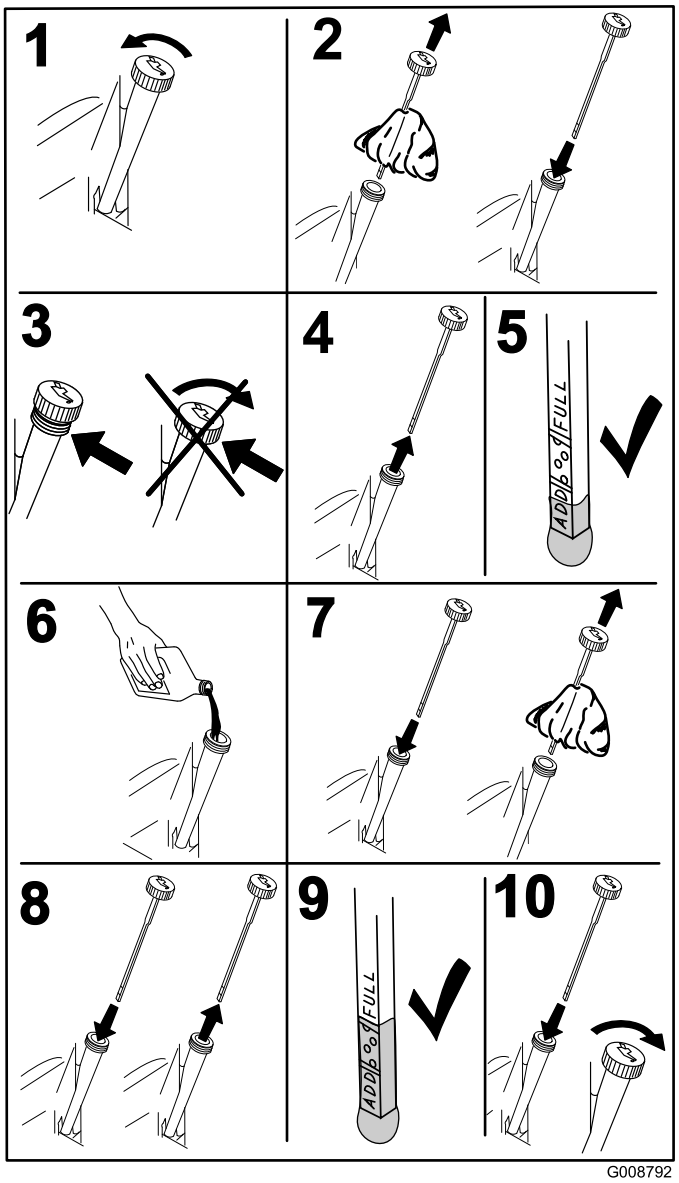


**Figur 16**

4. Sätt in oljestickan i påfyllningsröret utan att skruva fast den i öppningen.
5. Ta ut oljestickan ur röret och kontrollera oljenivån. Om oljenivån är låg häller du sakta i olja i påfyllningsröret så att nivån höjs till den övre markeringen på oljestickan.

   **Viktigt: Motoroljenivån ska ligga mellan den övre och nedre markeringen på oljestickan. Motorn kan skadas om den körs med för mycket eller för lite motorolja.**
6. Sätt ner oljestickan så den sitter ordentligt.

   **Viktigt: Oljestickan måste sitta helt på plats i röret så att vevhuset försluts på rätt sätt. Om vevhuset inte försluts som det ska kan motorn skadas.**

# Fylla på bränsletanken

**Bränsletankskapacitet:** 17 l

**Rekommenderat bränsle:**

- Använd endast ren och färsk (ej äldre än 30 dagar) blyfri bensin med oktantal 87 eller högre för bästa resultat (klassificeringsmetod (R+M)/2).
- Etanol: Bensin som innehåller upp till 10 % etanol (gasohol) eller 15 % MTBE (metyl-tertiär-butyleter) baserat på volym är godkänd. Etanol och MTBE är inte samma sak. Bensin med 15 % etanol (E15) baserat på volym får inte användas. **Använd aldrig** bensin som innehåller över 10 % etanol baserat på volym, som E15 (innehåller 15% etanol), E20 (innehåller 20% etanol) eller E85 (innehåller 85% etanol). Användning av ej godkänd bensin kan leda till prestandaproblem och/eller skador på motorn, vilka eventuellt inte omfattas av garantin.
- **Använd inte** bensin som innehåller metanol.
- **Förvara inte** bränsle i bränsletanken eller i en bränsledunk under vintern om inte en stabiliserare används.
- **Tillför inte** olja i bensinen.

**⚠ FARA**

**Under vissa förhållanden är bränsle extremt brandfarligt och mycket explosivt. Brand eller explosion i bränsle kan orsaka brännskador och materiella skador.**

- **Fyll på tanken på en öppen plats utomhus, när motorn är kall. Torka upp utspillt bränsle.**
- **Fyll aldrig på bränsletanken i en sluten släpvagn.**
- **Fyll inte tanken helt full. Fyll på bränsle i tanken tills det återstår 25 mm till påfyllningsrörets underkant. Det tomma utrymmet behövs för bränslets expansion.**
- **Rök aldrig när du handskas med bensin och håll dig borta från öppen eld eller platser där bensinångor kan antändas av gnistor.**
- **Förvara bränslet i en godkänd dunk och håll den utom räckhåll från barn. Köp inte mer bränsle än vad som går åt inom en månad.**
- **Kör inte utan att ha hela avgassystemet på plats och i väl fungerande skick.**

**⚠ FARA**

**Vid tankning under vissa förhållanden kan statisk elektricitet orsaka gnistor som kan antända bensinångorna. Brand eller explosion i bränsle kan orsaka brännskador och materiella skador.**

- **Ställ alltid bränsledunkar på marken en bit bort från ditt fordon före påfyllning.**
- **Fyll inte på bränsledunkar inuti ett fordon, på lastbilsflak eller släp, eftersom plastmattor och liknande kan isolera dunken och förlänga urladdningstiden för statisk elektricitet.**
- **Lasta om möjligt av bränsledrivna maskiner från lastbilen eller släpet och tanka när hjulen står på marken.**
- **Fyll hellre på maskinen från en dunk än med munstycket på en bränslepump om det inte är möjligt att lasta av maskinen från lastbilen eller släpet.**
- **Om tankning måste ske från en bränslepump håll hela tiden kontakt mellan munstycket och kanten på tank- eller dunköppningen tills tankningen är klar.**

**⚠ VARNING**

**Bensin är skadligt eller dödligt om det förtärs. Längre exponering för bränsleångor kan orsaka allvarliga skador och sjukdom.**

- **Undvik att andas in bränsleångor under en längre tid.**
- **Håll ansiktet borta från munstycket och bränsletanken eller stabilisatoröppningen.**
- **Håll bensin borta från ögon och hud.**

1. Rengör området runt tanklocket (Figur 17).

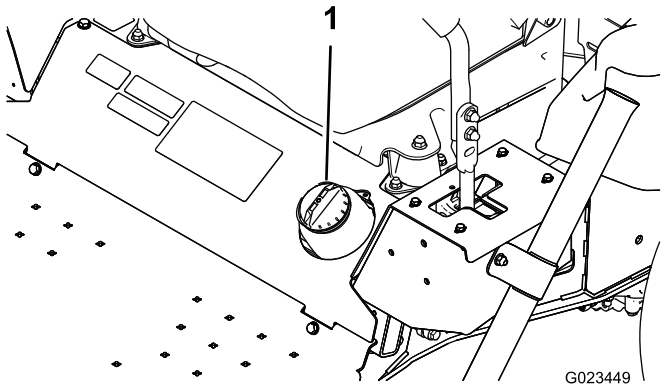


**Figur 17**

1. Tanklock

2. Ta av tanklocket.
3. Fyll tanken till ungefär 25 mm från tankens överkant (nedanför påfyllningsrörets smalare del). **Fyll inte på för mycket**.
4. Sätt tillbaka locket.
5. Torka upp allt bränsle som kan ha runnit över för att undvika brandrisk.

**Viktigt: Använd aldrig metanol, bensin som innehåller metanol eller gasohol som innehåller mer än 10 % etanol, eftersom det kan skada bränslesystemet.**

**Viktigt: Blanda inte olja i bränslet.**

# Kontrollera hydraulvätskenivån

**Serviceintervall:** Varje användning eller dagligen—Kontrollera hydraulvätskenivån.

**Viktigt: Kontrollera endast hydraulvätskenivån när motorn och hydraulsystemet har svalnat för korrekt mätnoggrannhet.**

Maskinens tankar fylls med högkvalitativ hydraulvätska på fabriken. Det är bäst att kontrollera hydraulvätskan när vätskan är kall. Maskinen ska vara i transportinställningen. Om vätskenivån ligger under den övre kanten på den vågräta delen av det utskurna inspektionsfönstret på hydraultankarnas baksida (Figur 18) fyller du på vätska till den godkända nivån. **Fyll inte på för mycket i tankarna.** Om vätskenivån når upp till den övre kanten på den vågräta delen av inspektionsfönstret behöver du inte fylla på vätska. Rekommenderad utbytesvätska:

**Vätsketyp:**Transmissions-/hydraulvätska av typen Toro Premium eller Mobilfluid® 424

**Kapacitet:**

- Vänster sida – 1,9 liter
- Höger sida – 2,0 liter

Alternativa vätskor: Om den specificerade vätskan inte är tillgänglig kan andra universalhydraulvätskor för traktorer (UTHF) användas, men det får endast vara **konventionella, petroleumbaserade** produkter, inte syntetiska eller biologiskt nedbrytbara vätskor. Specifikationerna måste ligga inom angivet intervall för alla nedanstående materialegenskaper och vätskan måste uppfylla angivna branschstandarder. Kontrollera med din vätskeleverantör att vätskan uppfyller dessa specifikationer.

**Obs:** Toro ansvarar inte för skador som uppstått till följd av att felaktiga vätskor använts. Använd därför endast produkter från välkända tillverkare som ansvarar för sina rekommendationer.

| Materialegenskaper: | |
|---|---|
| Viskositet, ASTM D445 | cSt vid 40 °C: 55 till 62 |
| Viskositetsindex, ASTM D2270 | 140 till 152 |
| Flytpunkt, ASTM D97 | –37 °C till –43 °C |
| Branschspecifikationer:<br>API GL-4, AGCO Powerfluid 821 XL, Ford New Holland FNHA-2-C-201.00, Kubota UDT, John Deere J20C, Vickers 35VQ25 och Volvo WB-101/BM | |

**Obs:** Många hydraulvätskor är nästintill färglösa vilket gör det svårt att upptäcka läckor. Det finns en rödfärgstillsats till hydraulvätskan i flaskor om 20 ml. En flaska räcker till 15–22 liter hydraulvätska. Beställ artikelnummer 44-2500 från din auktoriserade Toro-återförsäljare.

1. Titta i öppningen i respektive vätsketankfäste och kontrollera hydraulvätskenivån.

   **Obs:** Vätskenivån ska vara längst ned i respektive öppning enligt Figur 18.

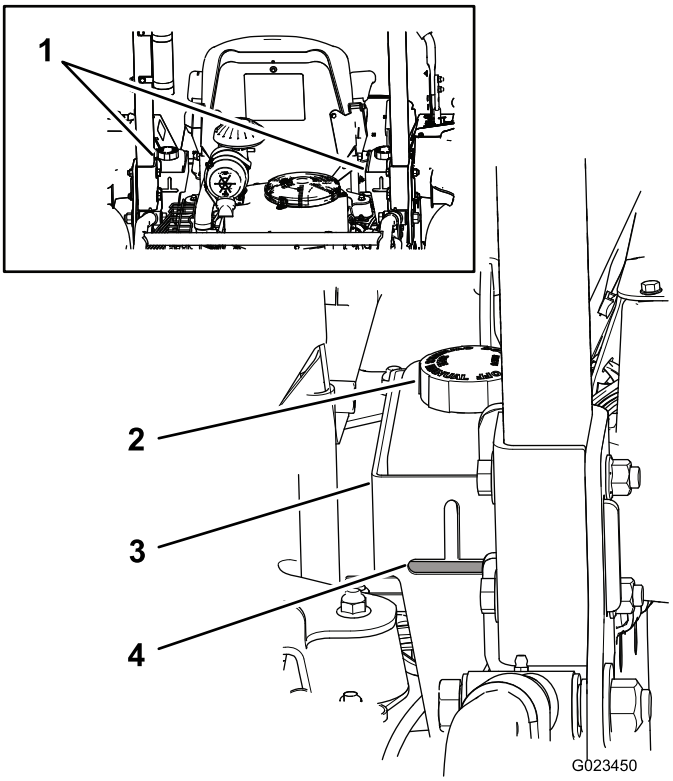


**Figur 18**

1. Hydraulvätsketankar
2. Vätsketanklock
3. Fäste
4. Vätskenivå

2. Om vätskenivån är låg i någon av tankarna fyller du på vätska så här:

   A. Gör rent omkring locken till vätsketankarna så att inte skräp kommer in i systemet (Figur 18).

   B. Skruva av tanklocken.

   C. Fyll tanken sakta med rätt hydraulvätska tills nivån når botten av fästenas öppningar.

   **Viktigt: Undvik föroreningar i systemet genom att rengöra ovanpå vätskebehållaren innan den öppnas. Se till att pipen och tratten är rena.**

   **Viktigt: Fyll inte på för mycket i tankarna.**

   D. Sätt tillbaka tanklocken.

# Kontrollera däcktrycket

**Serviceintervall:** Varje användning eller dagligen

Kontrollera däcktrycket innan maskinen används (Figur 19).

**Tryck:** 0,48 bar

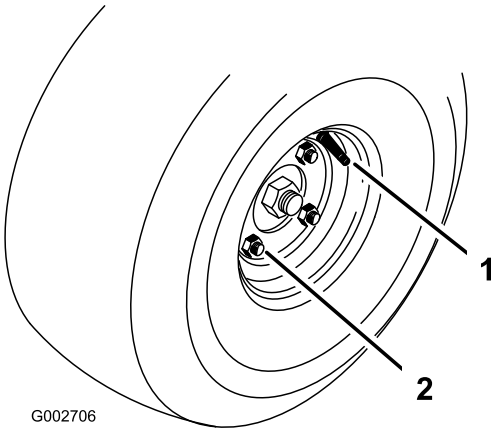


**Figur 19**

1. Ventilskaft
2. Hjulmutter

# Dra åt hjulmuttrarna

**Serviceintervall:** Efter de första 8 timmarna

Var 100:e timme

Dra åt hjulmuttrarna (Figur 19) till 61–75 N·m.

# Använda parkeringsbromsen

Dra alltid åt parkeringsbromsen när du stannar maskinen eller lämnar den utan uppsikt.

## Dra åt parkeringsbromsen

**⚠ VARNING**

**Parkeringsbromsen kanske inte räcker för att hålla maskinen parkerad i en sluttning. Det kan leda till personskador eller skador på egendom.**

**Vid parkering i en sluttning måste hjulen alltid kilas fast eller blockeras på något sätt.**

Dra åt parkeringsbromsen genom att dra handtaget uppåt (Figur 20).

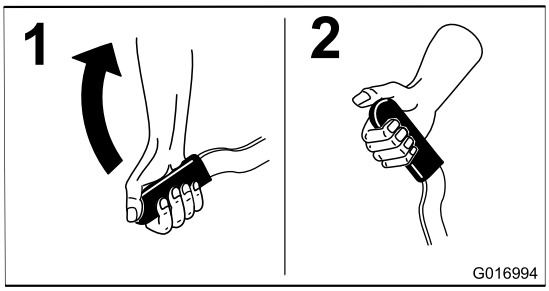


Figur 20

## Frigöra parkeringsbromsen

Tryck ned handtaget för att frigöra parkeringsbromsen (Figur 21).

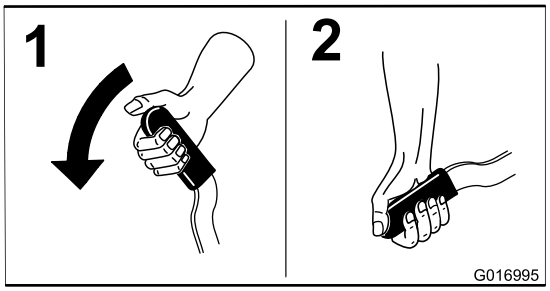


Figur 21

# Starta och stänga av motorn

1. För reglerhandtagen till det neutrala låsläget (Figur 22).

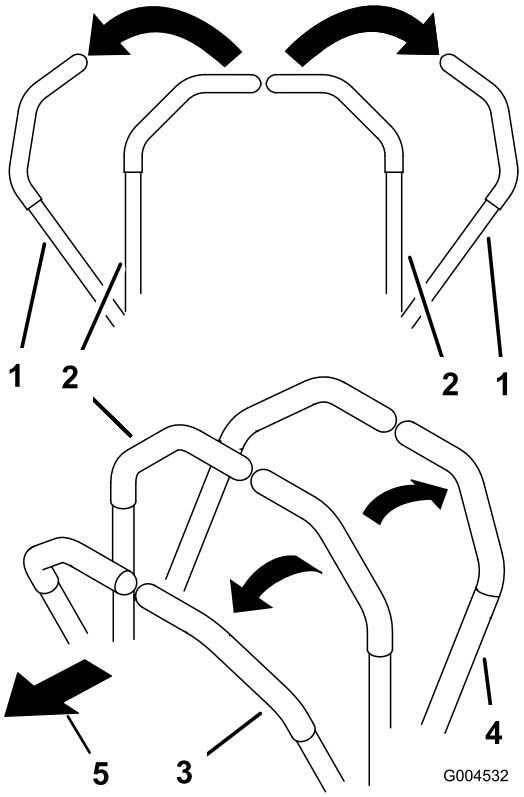


Figur 22

1. Reglerhandtag (neutralt låsläge)
2. Mittläge, olåst
3. Framåt
4. Bakåt
5. Maskinens främre del

2. Dra åt parkeringsbromsen, se Dra åt parkeringsbromsen (sida 24).
3. Dra chokereglaget uppåt till det påslagna läget (när du startar en kall motor) och för gasreglaget till det långsamma läget.

   **Viktigt: När maskinen körs i en temperatur som understiger 0 °C låter du maskinen bli varm innan du använder den. Det förhindrar skador på hydraulsystemet.**

4. Sätt i nyckeln i tändningslåset och vrid den medurs för att starta motorn. Släpp nyckeln när motorn startar. Reglera choken så att motorn kör jämnt.

   **Viktigt: Undvik att startmotorn överhettas genom att inte låta tändningsnyckeln sitta i startläget i mer än 10 sekunder. Om du har försökt att starta motorn i 10 sekunder väntar du i 60 sekunder innan du startar den på nytt.**

5. Stanna motorn genom att föra gasreglaget till det långsamma läget och vrida tändningsnyckeln till det avslagna läget. Ta ut nyckeln ur tändningen för att undvika oavsiktlig start.

   **Obs:** I en nödsituation: vrid helt enkelt tändningsnyckeln till det avslagna läget.

# Använda säkerhetssystemet

**⚠ VAR FÖRSIKTIG**

**Om säkerhetsbrytarna är urkopplade eller skadade kan maskinen oväntat starta och orsaka personskador.**

- **Gör inga otillåtna ändringar på säkerhetsbrytarna.**
- **Kontrollera säkerhetsbrytarnas funktion dagligen och byt ut eventuella skadade brytare innan maskinen körs.**

Säkerhetssystemet är konstruerat så att motorn inte kan startas om inte:

- parkeringsbromsen är åtdragen.
- Rörelsereglagespakarna är i det neutrala låsläget.

Motorn stoppas även av säkerhetssystemet om du för reglerhandtagen ut ur det neutrala låsläget när du inte sitter i sätet eller om parkeringsbromsen ligger i.

Det finns symboler på timmätaren som visar om säkerhetskomponenten är i rätt läge. När komponenten är i rätt läge tänds en triangel på motsvarande plats (Figur 23).

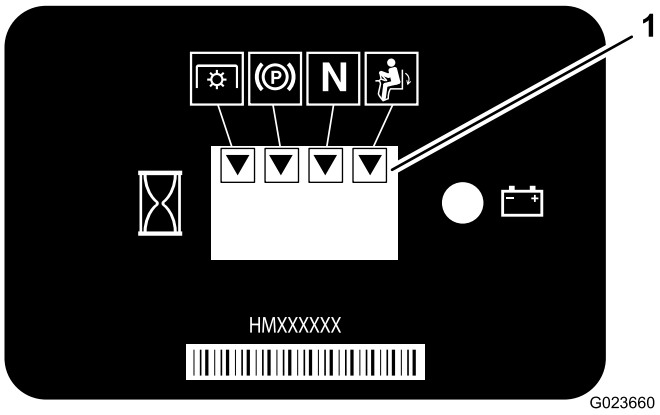


**Figur 23**

1. Trianglarna visas när säkerhetskomponenterna är i rätt läge

**Obs:** Spärren för kraftuttaget (PTO) används inte på maskinen.

## Testa säkerhetssystemet

**Serviceintervall:** Varje användning eller dagligen

Låt omedelbart en auktoriserad Toro-återförsäljare reparera säkerhetssystemet om det inte fungerar enligt nedanstående beskrivning.

1. Sitt på sätet, för reglerhandtagen till neutralläget och dra åt parkeringsbromsen.
2. Starta motorn.
3. Kliv ur sätet och för sakta reglerhandtagen framåt och bakåt.

   **Obs:** Motorn ska stanna 1−3 sekunder efter du har fört respektive reglerhandtag i någon riktning. Om den inte gör det åtgärdar du problemet. Upprepa steg 2 och 3 för det andra reglagehandtaget.
4. Sitt på sätet och dra åt parkeringsbromsen. För något av reglerhandtagen från det neutrala låsläget. Försök att starta motorn – den ska inte dras runt. Upprepa det här steget för det andra reglerhandtaget.

# Köra maskinen

**⚠ VAR FÖRSIKTIG**

**Du måste alltid vara uppmärksam när du använder maskinen för att undvika att den välter eller att du förlorar kontrollen.**

- **Var försiktig när du kör ner i och upp ur sandgropar.**
- **Var mycket försiktig runt diken, bäckar och andra farliga platser.**
- **Var försiktig när du använder maskinen i branta sluttningar.**
- **Sänk farten när du gör tvära svängar eller när du svänger i sluttningar.**
- **Undvik att stanna och starta plötsligt.**
- **Växla inte från backläget till läget helt framåt utan att först stanna helt.**

**⚠ VAR FÖRSIKTIG**

**Maskinen kan rotera väldigt snabbt. Om du använder reglagehandtagen felaktigt kan du förlora kontrollen över maskinen och skada någon eller skada maskinen eller annan egendom.**

- **Var försiktig i svängar.**
- **Sakta ned innan du gör skarpa svängar.**

## Använda reglerhandtagen

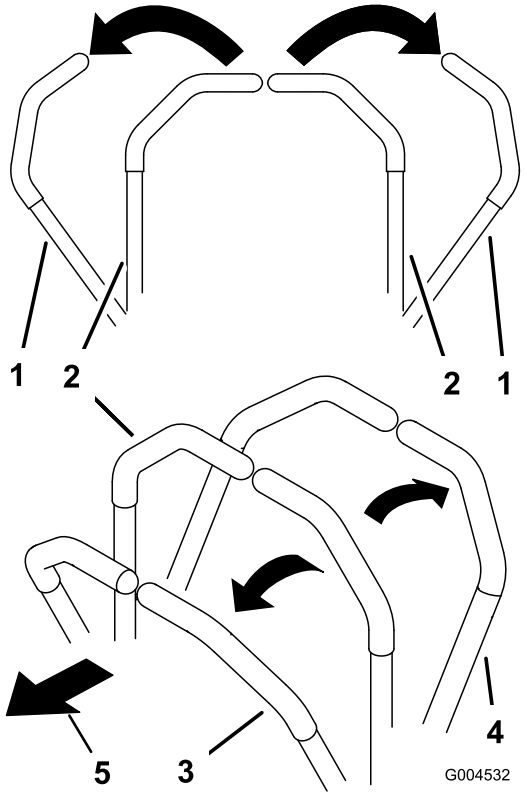


**Figur 24**

1. Reglerhandtag (neutralt låsläge)
2. Mittläge, olåst
3. Framåt
4. Bakåt
5. Maskinens främre del

## Köra maskinen framåt

**Obs:** Motorn stannar om du flyttar reglagehandtagen och parkeringsbromsen ligger i.

1. Frigör parkeringsbromsen, se Frigöra parkeringsbromsen (sida 25).
2. För reglerhandtagen till mittläget, olåst läge.
3. Kör framåt genom att försiktigt föra reglerhandtagen framåt (Figur 25).

   Stanna maskinen genom att föra reglerhandtagen till neutralläget.

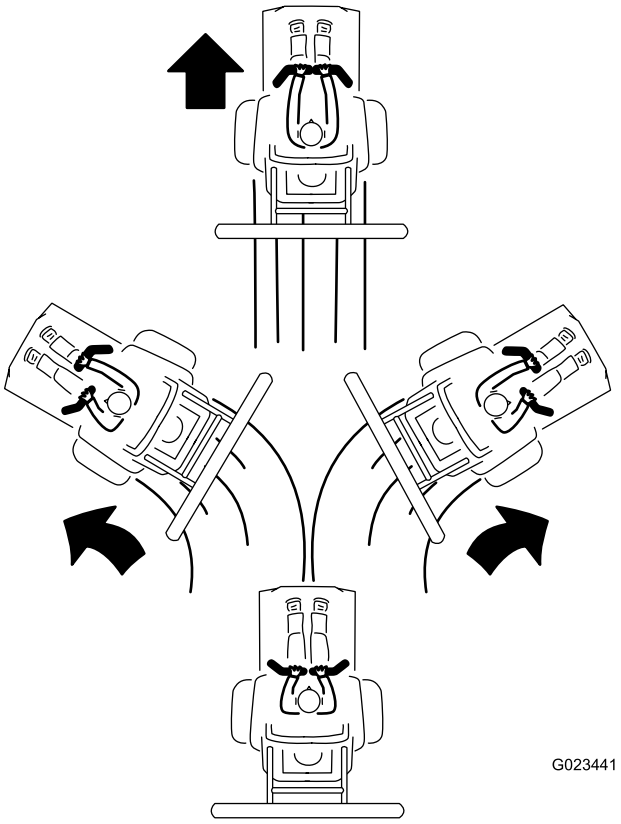


**Figur 25**

## Köra maskinen bakåt

1. Kontrollera att redskapet sitter på rätt plats.
2. För reglerhandtagen till mittläget, olåst läge.
3. Kör bakåt genom att titta bakåt och sakta dra reglerhandtaget bakåt (Figur 26).

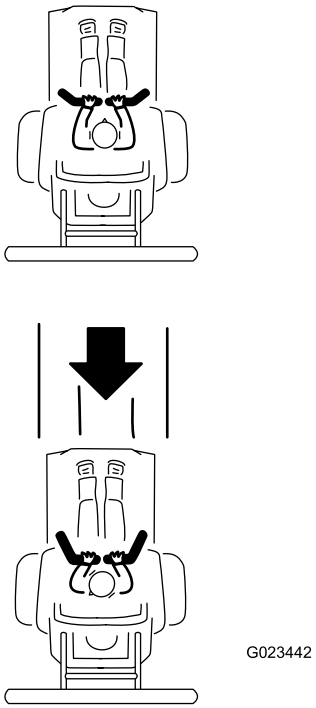


Figur 26

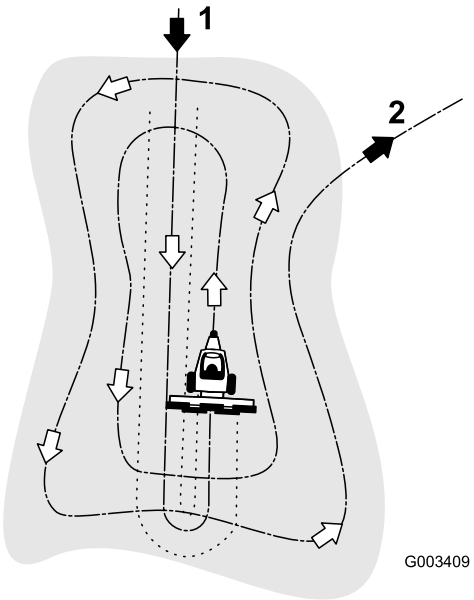


Figur 27

1. Kör ned i en sandgrop mitt på kortsidan i ett plant område.
2. Kör upp ur sandgropen i en rät vinkel i ett plant område.

# Räfsa en sandgrop

Läs hela avsnittet om krattning innan du räfsar sandgropen. Vilka justeringar som krävs påverkas av flera faktorer: sandens struktur och djup, dess fuktinnehåll, hur komprimerad den är och förekomsten av ogräs. Alla dessa faktorer kan variera mellan olika banor eller till och med mellan olika sandgropar på en och samma bana. Genom att justera räfsan kan du få perfekt resultat där du ska använda maskinen.

## Lär dig att räfsa

Öva dig på att räfsa i en stor och plan sandgrop på banan. Prova att starta och stanna, svänga, höja och sänka räfsan, köra ned i och upp ur sandgropen osv. Kör med medelhögt motorvarvtal och låg hastighet. Övningarna hjälper föraren att få bättre kontroll över maskinen.

Det räfsmönster som rekommenderas i sandgropar visas i Figur 27. Om du följer det mönstret slipper du onödig överlappning samtidigt som du får minimal komprimering och ett fint, jämnt mönster i sanden. Detta är den mest effektiva räfsmetoden. Det är dock viktigt att variera räfsmönstret regelbundet för att minska risken att skapa en tvättbrädseffekt.

Kör ned i sandgropen mitt på kortsidan, där det är som lättast att ta sig nedför kanten. Kör genom sandgropens mitt nästan ända bort till den motsatta kortsidan. Sväng sedan så snävt du kan åt endera hållet, och fortsätt tillbaka precis intill den sand du räfsade i första varvet. Kör i en utåtriktad cirkel enligt Figur 27, och kör bort ifrån sandgropen i en rät vinkel i ett plant område.

Snygga till branta, korta kanter och små gropar med en handräfsa.

## Köra ned i och upp ur en sandgrop

När du kör ned i en sandgrop ska du inte sänka ned räfsan förrän den befinner sig över sanden. Om du sänker ned den tidigare riskerar du att skära i gräsmattan eller dra ned gräsklipp och annat skräp i sandgropen. Sänk ned räfsan medan maskinen är i rörelse.

När du kör upp ur sandgropen ska du börja höja upp räfsan när framhjulet lämnar gropen. Medan maskinen körs vidare upp ur gropen höjs räfsan upp så att inte sand dras ut på gräset.

Genom erfarenhet och övning lär du dig snabbt när du bör utföra de olika momenten då du kör ned i och upp ur en sandgrop.

# Köra in maskinen

Det tar tid för nya motorer att komma upp i sin fulla prestanda. Drivsystem har större friktion när de är nya, vilket belastar motorn ytterligare.

Använd de första åtta drifttimmarna för att köra in maskinen.

De första körtimmarna är mycket viktiga för maskinens framtida driftssäkerhet och du bör noga övervaka maskinens funktioner och prestanda så att mindre problem, som kan leda till större problem, identifieras och kan korrigeras. Inspektera maskinen ofta under inkörningen och leta efter tecken på oljeläckage, lösa fästanordningar och andra fel.

# Knuffa eller bogsera maskinen

**⚠ VARNING**

**Händer kan fastna i de roterande drivningskomponenterna under motordäcket, vilket kan orsaka allvarliga personskador.**

**Stäng av motorn, ta ut nyckeln och vänta tills alla rörliga delar har stannat innan du närmar dig överströmningsventilreglagen.**

**⚠ VARNING**

**Motorn och hydrostatiska transmissioner kan bli mycket heta och orsaka allvarliga brännskador.**

**Låt motorn och hydrostatiska transmissioner svalna helt innan du närmar dig överströmningsventilreglagen.**

**Viktigt: Maskinen ska inte bogseras långa sträckor eller med hög hastighet. Om du gör det kan maskinen skadas. Du kan bogsera maskinen långsamt från trimningsytan till släpet på platsen.**

Överströmningsventilreglagen sitter ovanpå respektive hydrostatisk transmission.

**Viktigt: Kontrollera att överströmningsventilreglagen är så långt fram som möjligt innan du använder maskinen. Allvarliga skador kan annars uppstå på hydraulsystemet.**

1. Parkera maskinen på ett plant underlag och vrid tändningsnyckeln till avslaget läge.
2. För reglagen till det neutrala låsläget, dra åt parkeringsbromsen och ta ut nyckeln.
3. Vrid överströmningsventilreglagen (Figur 28 och Figur 29) från undersidan av maskinen så att de pekar inåt, mot maskinens mitt (Figur 30) och frigör parkingeringsbromsen, se Frigöra parkeringsbromsen (sida 25).

   **Obs:** Hydraulvätskan kan då passera förbi pumparna så att hjulen kan rotera fritt.

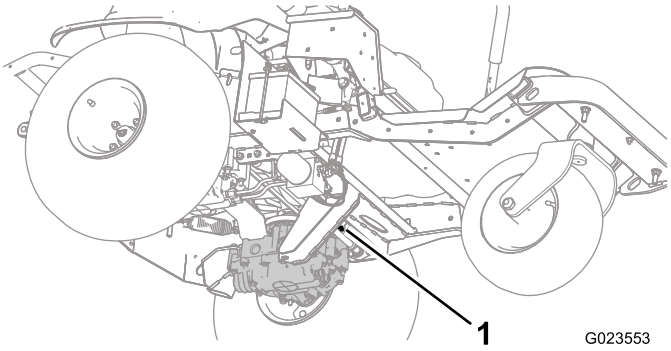


**Figur 28**
Vänster överströmningsventilreglage

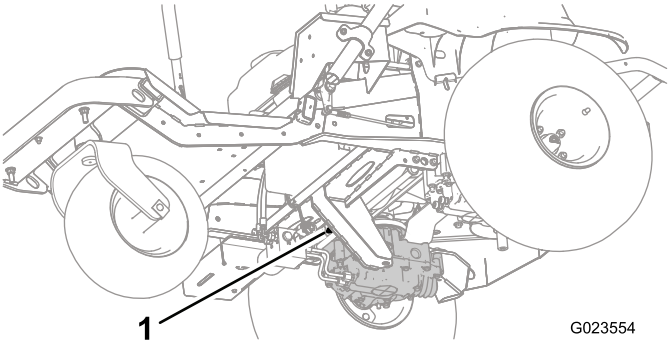


**Figur 29**
Höger överströmningsventilreglage

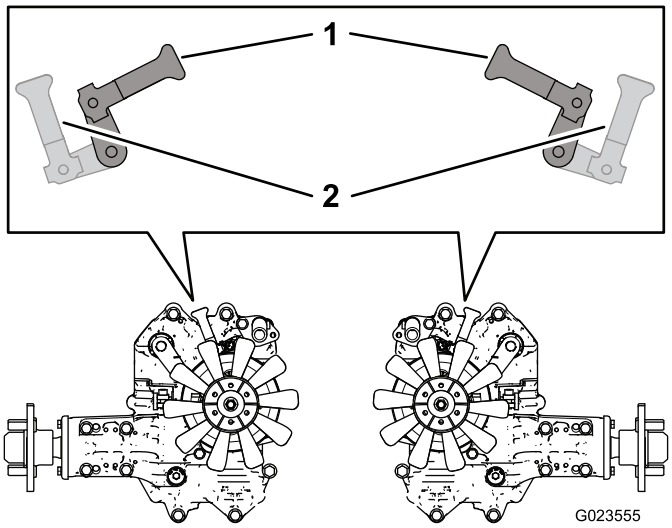


**Figur 30**

1. Inåt för att knuffa eller bogsera maskinen
2. Framåt för att driva maskinen

4. När du är klar med att knuffa eller bogsera maskinen vrider du överströmningsventilreglagen så att de pekar mot maskinens front så att maskinen kan köra (Figur 30).

# Transportera maskinen

Använd en släpvagn eller lastbil för tung last för att transportera maskinen. Kontrollera att transportfordonet (släpvagnen eller lastbilen) är utrustad med alla bromsar, lampor och markeringar som krävs enligt lag. Läs alla säkerhetsanvisningar noga så att du är införstådd med dem. Att känna till denna information kan innebära att du, din familj, husdjur eller kringstående undviker att skadas.

**⚠ VARNING**

**Det är farligt att köra på gator och vägar utan blinkers, strålkastare och reflexer samt utan en skylt med ”långsamtgående fordon”, och det kan orsaka olyckor med personskador som följd.**

**Kör aldrig maskinen på allmän väg.**

Var mycket försiktig när du lastar maskinen på ett transportfordon. Använd en fullbreddsramp som är tillräckligt bred för att gå utanför bakdäcken, i stället för separata ramper för varje sida av maskinen. Redskapet fungerar som ett stopp för bakåttippning. En fullbreddsramp ger en större yta som redskapet kan gå emot om maskinen börjar tippa bakåt.

Kontrollera att rampen är så pass lång så att vinkeln inte överstiger 13 grader. En brantare vinkel kan göra att maskinkomponenter fastnar när maskinen flyttas från rampen till transportfordonet. En brantare lutning kan också göra att maskinen tippar bakåt. Vid lastning på eller i närheten av en sluttning ska transportfordonet placeras på nedsidan av sluttningen med rampen på ovansidan; det ger en mindre rampvinkel. Transportfordonet ska stå så plant som möjligt.

**⚠ VARNING**

**Om man lastar på maskinen på ett transportfordon ökar risken för att maskinen välter bakåt, vilket kan orsaka allvarliga personskador och innebära livsfara.**

- **Rikta in maskinen ordentligt och kör sakta uppför rampen.**
- **Kontrollera att vältskyddet har monterats och sitter säkert.**
- **Kontrollera att det finns tillräckligt med plats för maskinen.**
- **Låt inte lutningsvinkeln vara större än 13 grader mellan rampen och marken eller mellan rampen och transportfordonet.**
- **Undvik plötslig acceleration vid körning uppför rampen, eftersom maskinen då kan välta bakåt.**
- **Undvik plötslig inbromsning vid backning nedför en ramp, eftersom maskinen då kan välta bakåt.**
- **Kontrollera att ett redskap monterats och höjts upp vid lastning av maskinen på ett transportfordon.**

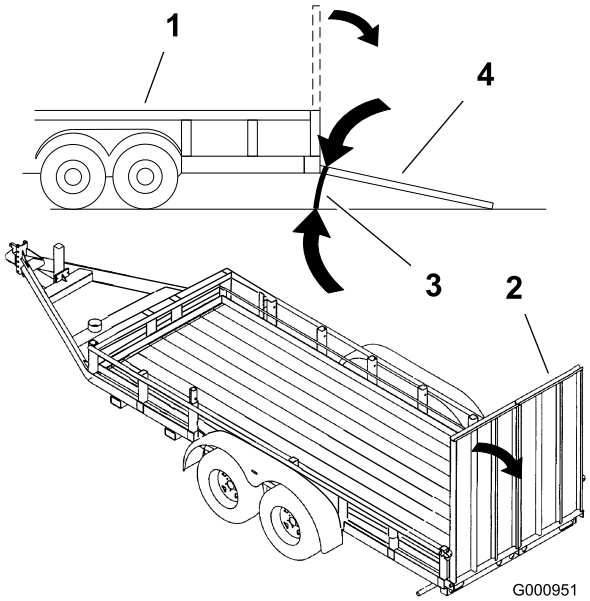


**Figur 31**

1. Släp
2. Fullbreddsramp
3. Högst 13 grader
4. Fullbreddsramp – sedd från sidan

Använd maskinens fästöglor (Figur 32) för att fästa maskinen säkert på transportfordonet med hjälp av spännband, kedjor, kablar eller rep.

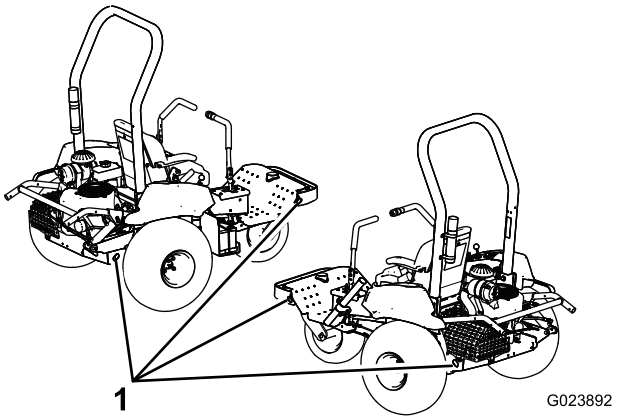


**Figur 32**

1. Fästpunkter

# Montera en trådlös timmätare

En trådlös timmätare finns som tillval hos närmaste auktoriserade Toro-återförsäljare.

Se bruksanvisningen till det *trådlösa timmätarsystemet*.

1. Ta bort kontrollpanelen (Figur 33).

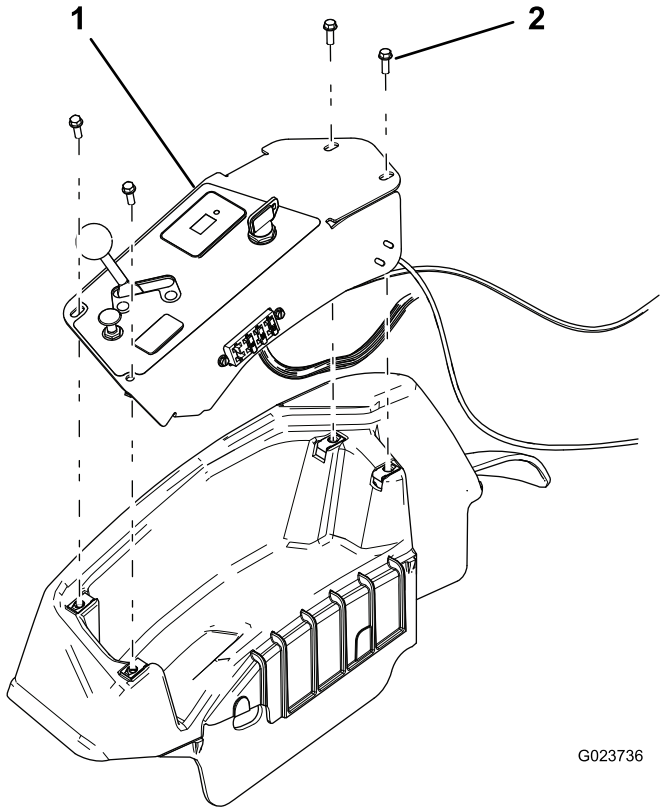


**Figur 33**

1. Kontrollpanel
2. Skruv (4)

2. Leta reda på den trådlösa timmätarens bygel.

   **Obs:** Bygeln har en etikett.

3. Fäst den trådlösa timmätaren.
4. Fäst den trådlösa timätaren vid det befintliga kablaget så att större rörelser på konsolen förhindras.
5. Montera kontrollpanelen.

# Arbetstips

- Om sanden är tillräckligt djup kan du räfsa ända till kanten på sandgropen i plana områden.
- Om sand sprids ut på gräsmattan bör du hålla tillräckligt avstånd från kanten för att undvika att påverka jorden under den.
- Räfsa inte för nära en kort brant kant. Sanden kommer då bara att rinna ned i botten på sandgropen.
- Viss finputsning med en handräfsa kan behövas vid branta kanter, i små gropar osv.

# Underhåll

**Obs:** Vänster och höger sida på maskinen är lika med förarens vänstra respektive högra sida vid normal körning.

**⚠ VAR FÖRSIKTIG**

**Om du lämnar nyckeln i tändningslåset kan någon råka starta motorn av misstag och skada dig eller någon annan person allvarligt.**

**Ta ut nyckeln ur tändningslåset innan du utför något underhåll.**

## Rekommenderat underhåll

| Underhållsintervall | Underhållsförfarande |
|---|---|
| Efter de första 8 timmarna | • Dra åt hjulmuttrarna.<br>• Byt oljan i motorn.<br>• Byt ut motoroljefiltret.<br>• Byt hydraulvätskan och hydraulfiltren. |
| Varje användning eller dagligen | • Kontrollera motoroljenivån.<br>• Kontrollera hydraulvätskenivån.<br>• Kontrollera däcktrycket.<br>• Kontrollera säkerhetssystemet.<br>• Kontrollera hydraulledningarna och slangarnas tillstånd.<br>• Inspektera och rengör maskinen |
| Var 100:e timme | • Dra åt hjulmuttrarna.<br>• Smörj maskinen.<br>• Byt oljan i motorn (oftare vid mycket dammiga och smutsiga förhållanden).<br>• Byt ut motoroljefiltret (oftare vid mycket dammiga och smutsiga förhållanden).<br>• Serva tändstiften.<br>• Kontrollera batteriets kabelanslutningar. |
| Var 200:e timme | • Byt ut luftfiltret (oftare vid dammiga förhållanden).<br>• Byt ut kolkanisterfiltret. |
| Var 300:e timme | • Kontrollera och justera ventilspelet.<br>• Rengör och slipa ventilsätesytan. |
| Var 400:e timme | • Byt hydraulvätskan och hydraulfiltren. |
| Var 800:e timme | • Byt ut bränslefiltret. |

**Viktigt:** **Läs bruksanvisningen till motorn för ytterligare information om underhållsförfaranden.**

# Kontrollista för dagligt underhåll

Kopiera sidan och använd den regelbundet.

| Kontrollpunkt | Vecka: | | | | | | |
|---|---|---|---|---|---|---|---|
| | Mån. | Tis. | Ons. | Tors. | Fre. | Lör. | Sön. |
| Kontrollera säkerhetsbrytarnas funktion. | | | | | | | |
| Kontrollera parkeringsbromsens funktion. | | | | | | | |
| Kontrollera reglerhandtagens funktion. | | | | | | | |
| Kontrollera bränslenivån. | | | | | | | |
| Kontrollera oljenivån i motorn. | | | | | | | |
| Kontrollera luftfiltret. | | | | | | | |
| Rengör motorkylflänsarna. | | | | | | | |
| Kontrollera ovanliga motorljud. | | | | | | | |
| Kontrollera ovanliga driftljud. | | | | | | | |
| Kontrollera hydraulvätskenivån. | | | | | | | |
| Kontrollera att det inte finns några skador på hydraulslangarna. | | | | | | | |
| Kontrollera om det läcker vätska någonstans. | | | | | | | |
| Kontrollera däcktrycket. | | | | | | | |
| Kontrollera instrumentfunktionen. | | | | | | | |
| Smörj alla smörjnipplar.[1] | | | | | | | |
| Bättra på skadad lack. | | | | | | | |

1. Omedelbart efter varje tvätt, oavsett intervallet i listan.

| Anteckningar om särskilda problem | | |
|---|---|---|
| Kontrollen utförd av: | | |
| Artikel | Datum | Information |
| | | |
| | | |
| | | |
| | | |
| | | |
| | | |
| | | |
| | | |
| | | |
| | | |

# Förberedelser för underhåll

## Lyfta maskinen

**⚠ VARNING**

**Mekaniska eller hydrauliska domkrafter kan eventuellt inte stötta maskinen, vilket kan leda till allvarliga personskador.**

**Använd pallbockar för att stötta upp maskinen.**

I Figur 34 visas de olika stödpunkterna.

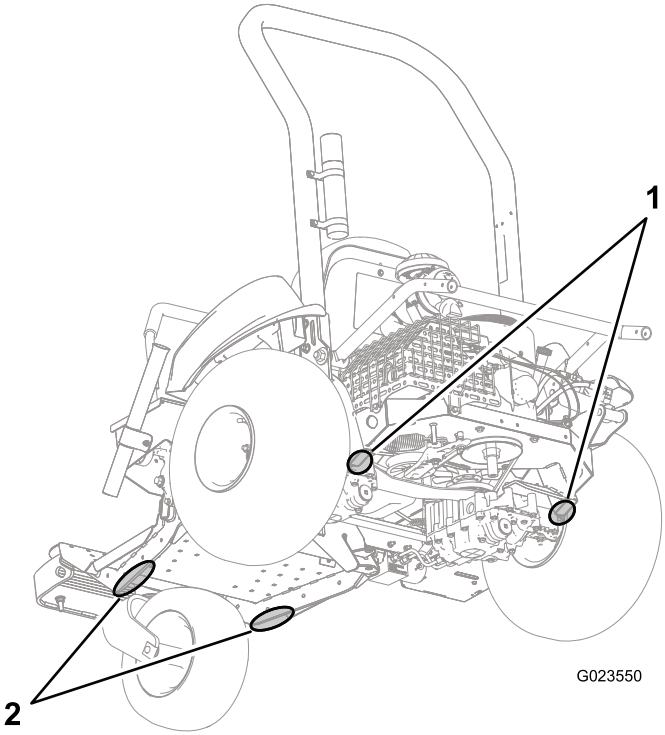


**Figur 34**

1. Stödpunkter (bak)
2. Stödpunkter (fram)

# Smörjning

## Smörja maskinen

**Serviceintervall:** Var 100:e timme

**Typ av fett:** Nr 2 på litiumbas

Smörj alla smörjnipplar på framhjulets nav, remsträckaren och redskapslyften så här:

1. Torka av smörjnippeln så att främmande partiklar inte kan leta sig in i lagret eller bussningen.
2. Sätt en fettspruta på nippeln och pumpa in fett i nippeln.
3. Torka bort överflödigt fett.

- Framhjulslagret (1) – Figur 35

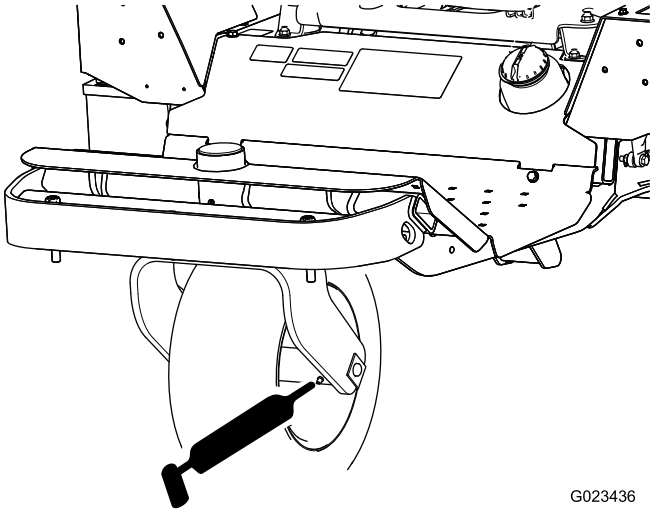


**Figur 35**

- Remsträckare (1) – Figur 36

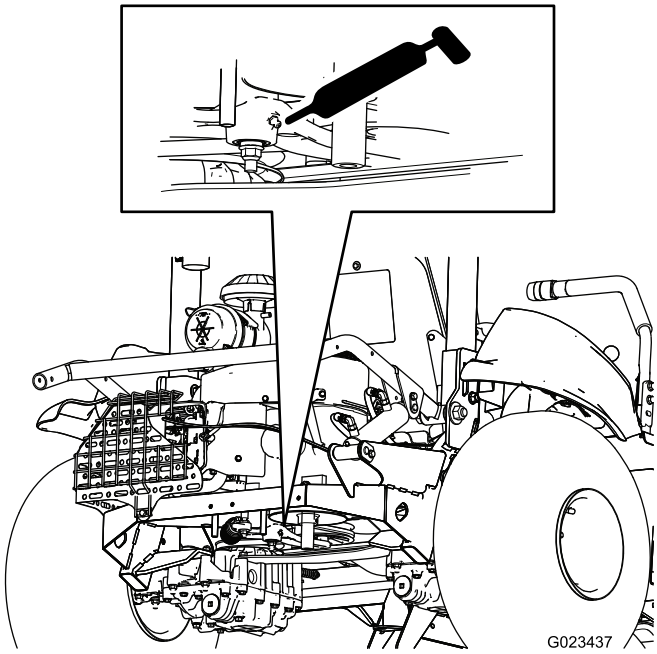


Figur 36

- Redskapslyft (4) – Figur 37

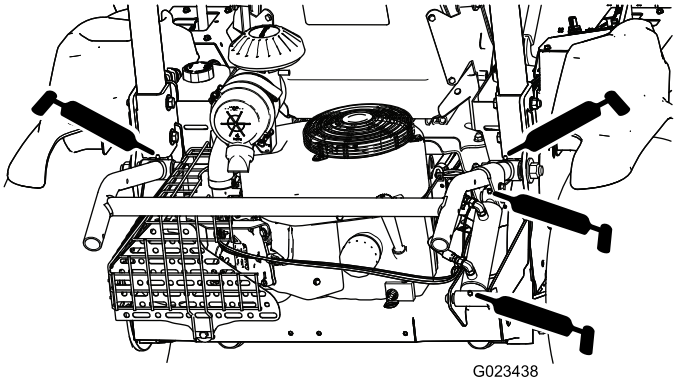


Figur 37

# Motorunderhåll

## Serva motoroljan och filtret

### Byta ut motoroljan

**Serviceintervall:** Efter de första 8 timmarna—Byt oljan i motorn.

Var 100:e timme—Byt oljan i motorn (oftare vid mycket dammiga och smutsiga förhållanden).

Toro Premium-motorolja finns att köpa hos närmaste auktoriserade Toro-återförsäljare.

**Vevhusvolym:** 1,66 liter med filterbyte

Använd olja för fyrtaktsmotorer som uppfyller eller överskrider följande krav:

- **API-servicekategori:** SJ, SL, SM eller högre
- **Viskositet:** SAE 30, se följande tabell för övriga viskositeter (Figur 38):

**Viktigt: Vid bruk av oljor med flera viskositeter, t.ex. 10W-30, ökar oljeförbrukningen. Kontrollera oljenivån oftare vid användning av sådana oljor.**

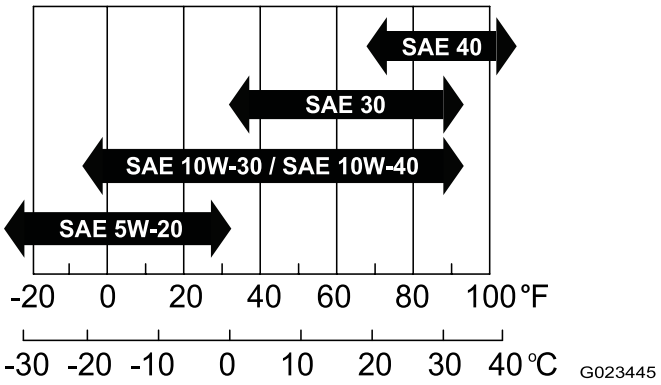


Figur 38

1. Kör motorn i ett par minuter för att värma upp oljan.
2. Parkera maskinen på ett plant underlag, stäng av motorn, dra åt parkeringsbromsen och ta ut nyckeln.
3. Ta bort avtappningspluggen (Figur 40) och låt olja rinna ut i ett lämpligt kärl. Sätt tillbaka avtappningspluggen när oljan har slutat att rinna.

   **Obs:** För in en bit papper eller tunn kartong i avtappningsöppningen för att leda oljan bort från motorns fästplatta (Figur 39).

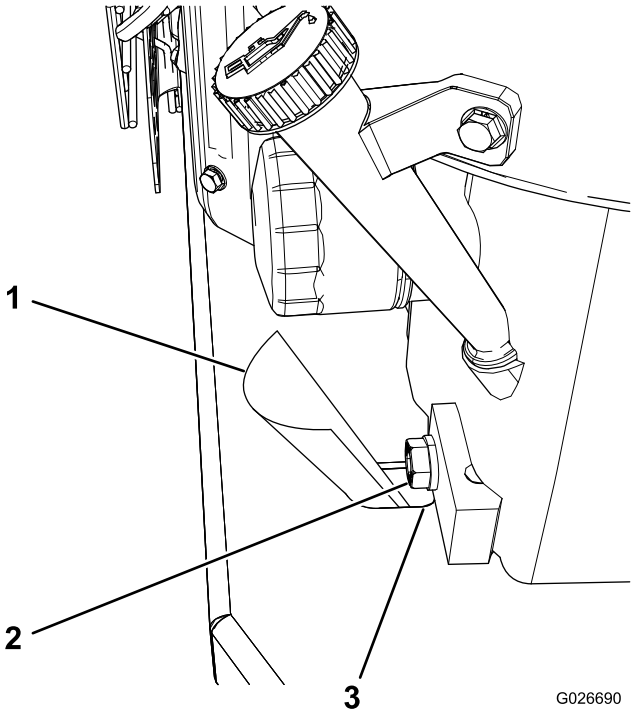


**Figur 39**

1. Kartong
2. Avtappningsplugg
3. Avtappningsöppning

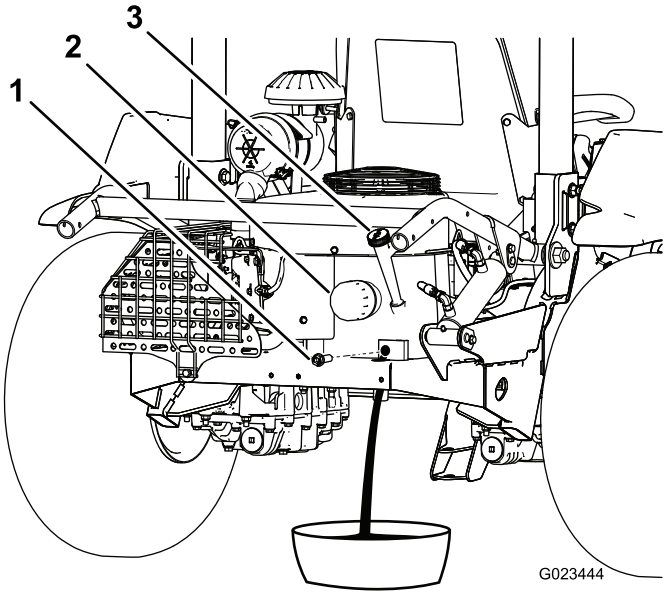


**Figur 40**

1. Avtappningsplugg
2. Oljefilter
3. Oljesticka

4. Ta ut oljestickan och torka av den med en ren trasa (Figur 41).

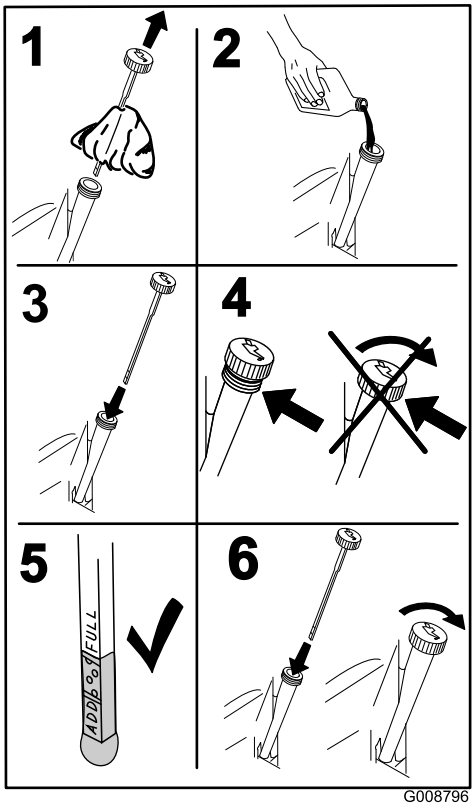


**Figur 41**

5. Häll färsk olja i påfyllningsröret.
6. Starta motorn och låt den gå i ca tre minuter. Kontrollera att det inte finns några läckor.
7. Stäng av motorn.
8. Kontrollera oljenivån och fyll på olja vid behov.
9. Sätt i oljestickan.
10. Lämna in förbrukad olja på en återvinningsstation.

## Byta ut motoroljefiltret

**Serviceintervall:** Efter de första 8 timmarna—Byt ut motoroljefiltret.

Var 100:e timme—Byt ut motoroljefiltret (oftare vid mycket dammiga och smutsiga förhållanden).

1. Kör motorn i ett par minuter för att värma upp oljan.
2. Parkera maskinen på ett plant underlag, stäng av motorn, dra åt parkeringsbromsen och ta ut nyckeln.
3. Tappa ut motoroljan, se Byta ut motoroljan (sida 35).
4. Placera ett avtappningskärl under oljefiltret och vrid filtret moturs för att ta bort det (Figur 42).

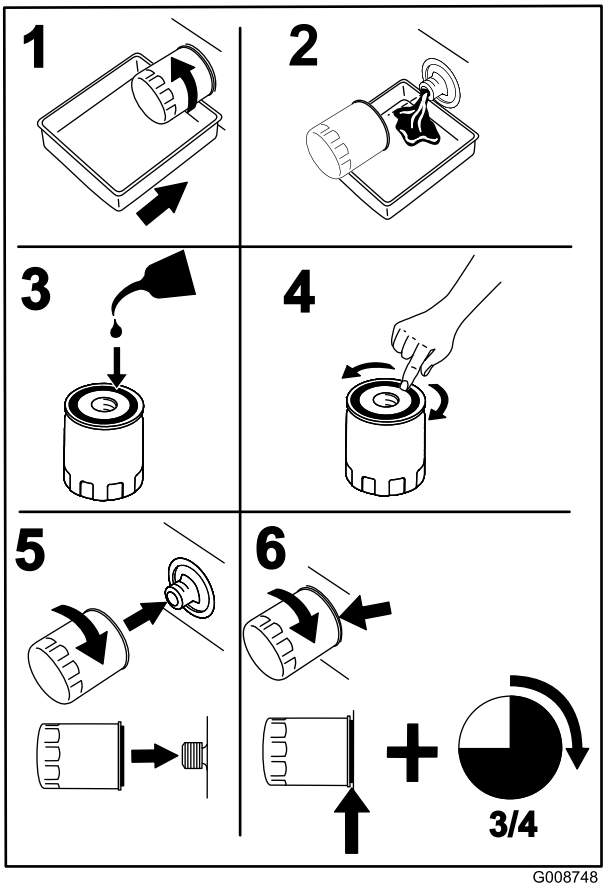


Figur 42

5. Stryk på ett tunt lager ren olja på den nya filtrets packning.
6. Skruva på det nya filtret för hand tills packningen nuddar vid filteradaptern. Dra sedan åt det ytterligare 3/4 varv.

   **Viktigt: Dra inte åt filtret för hårt.**
7. Kontrollera oljenivån, se Kontrollera motoroljenivån (sida 21).
8. Fyll vid behov på olja i påfyllningsröret.
9. Starta motorn och låt den gå i ca tre minuter. Kontrollera att det inte finns några läckor.
10. Stäng av motorn.
11. Kontrollera oljenivån och fyll på olja vid behov.

    **Obs:** Filtret innehåller olja så oljenivån kan sjunka när du monterar ett nytt filter.
12. Sätt i oljestickan.
13. Lämna in förbrukad olja på en återvinningsstation.

# Serva luftrenaren

## Byta luftfiltret

**Serviceintervall:** Var 200:e timme (oftare vid dammiga förhållanden).

**Obs:** Om du byter luftfiltret tidigare ökar risken för att smuts kommer in i motorn när filtret har avlägsnats.

1. Parkera maskinen på ett plant underlag, stäng av motorn, dra åt parkeringsbromsen och ta ut nyckeln.
2. Lossa spärrhakarna som fäster luftrenarkåpan på luftrenarhuset (Figur 43).

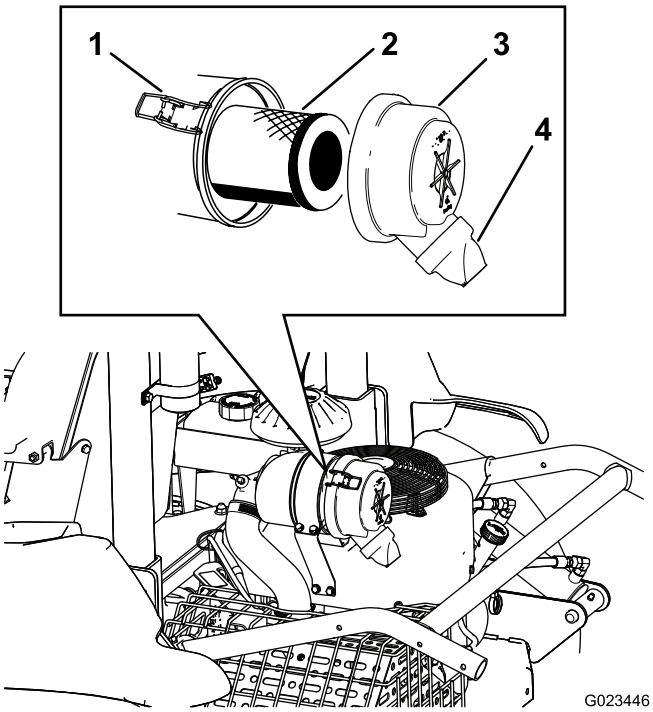


Figur 43

1. Spärr (2)
2. Luftfilter
3. Kåpa
4. Smutsutblåsning

3. Ta bort kåpan från luftrenaren.
4. Ta bort det gamla filtret och montera det nya.

   **Obs:** Undersök om det nya filtret har några transportskador genom att kontrollera filtrets förseglade ände och själva filtret. Använd inte ett skadat filter. Sätt i det nya filtret genom att trycka på dess yttre kant för att fästa det i behållaren. Tryck inte mitt på filtret där det är böjligt.

   **Obs:** Rengör inte det använda elementet, eftersom det kan skada filtermediet.
5. Rengör smutsutblåsningens öppning i den avtagbara kåpan.
6. Montera kåpan så att smutsutblåsningens öppning är riktad nedåt.
7. Fäst spärrhakarna.

8. Kontrollera hela intagssystemet och leta efter läckor, skador eller lösa slangklämmor.

# Serva tändstiften

**Serviceintervall:** Var 100:e timme

**Typ:** NGK BPR4ES (eller motsvarande)

**Mellanrum:** 0,76 mm

**Obs:** Tändstiften håller vanligtvis länge, men du bör kontrollera dem om motorn inte fungerar.

1. Rengör området runt respektive tändstift så att inte främmande partiklar faller ned i cylindern när du tar bort tändstiften.

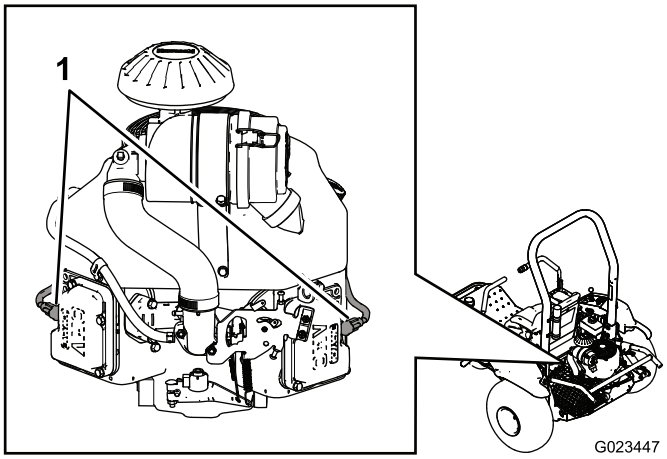


**Figur 44**

1. Tändstiftskablar

2. Lossa tändkablarna från tändstiften och skruva ut stiften ur cylinderöverdelarna.
3. Kontrollera att sidoelektroden, mittelektroden och isolatorn inte är skadade.

   **Viktigt: Byt ut tändstiften om de är spruckna, skadade eller smutsiga eller på annat sätt defekta. Rengör inte elektroderna eftersom flagor kan ta sig in i cylindern och orsaka skador på motorn.**

4. Ställ in avståndet mellan mittelektroden och sidoelektroden till 0,76 mm för respektive tändstift, se Figur 45. Montera bägge tändstiften med korrekt inställt avstånd tillsammans med en packning och dra åt stiften till 22 N·m.

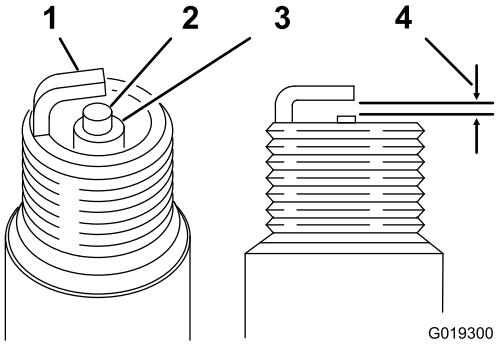


**Figur 45**

1. Sidoelektrod
2. Mittelektrod
3. Insulator
4. Avstånd på 0,76 mm

# Kontrollera och justera ventilspelet

**Serviceintervall:** Var 300:e timme

Den här proceduren måste genomföras med lämpliga verktyg. Kontakta din auktoriserade Kawasaki-motorleverantör för service om du inte har rätt utrustning och tillräckliga kunskaper om mekanik.

# Rengöra och slipa ventilsätesytan

**Serviceintervall:** Var 300:e timme

Den här proceduren måste genomföras med lämpliga verktyg. Kontakta din auktoriserade Kawasaki-motorleverantör för service om du inte har rätt utrustning och tillräckliga kunskaper om mekanik.

# Underhålla bränslesystemet

## Byta ut kolkanisterfiltret

**Serviceintervall:** Var 200:e timme

1. Ta bort fästelementen som fäster sätet på maskinen.

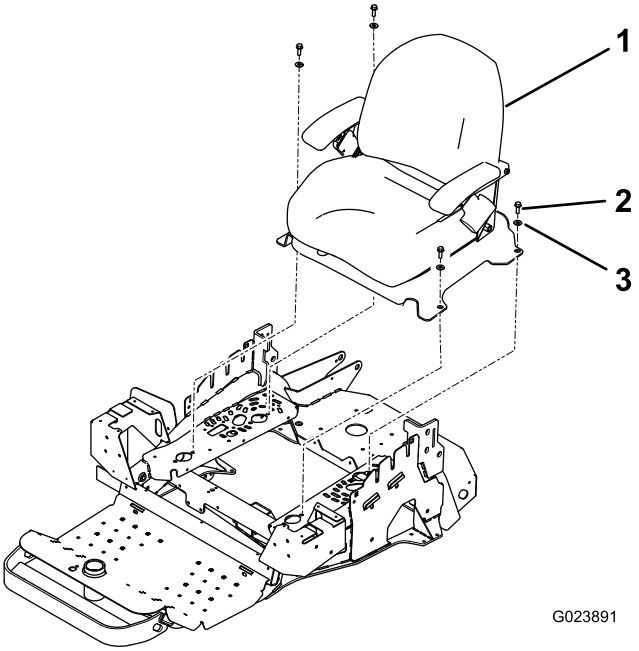


**Figur 46**

1. Säte
2. Bult (4)
3. Bricka (4)

2. Koppla bort filtret från kolkanistern (Figur 47).

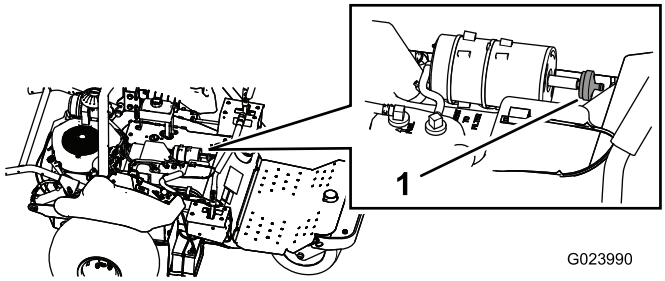


**Figur 47**

1. Kolkanisterfilter

3. Anslut det nya filtret till kolkanistern.
4. Montera sätets stödplåt och sätet.

## Byta ut bränslefiltret

**Serviceintervall:** Var 800:e timme

Bränsleledningen har ett inbyggt filter. Byt ut det på följande sätt:

1. Lossa slangklämman på filtrets förgasarsida och ta bort bränsleeldningen från filtret (Figur 48 och Figur 49).

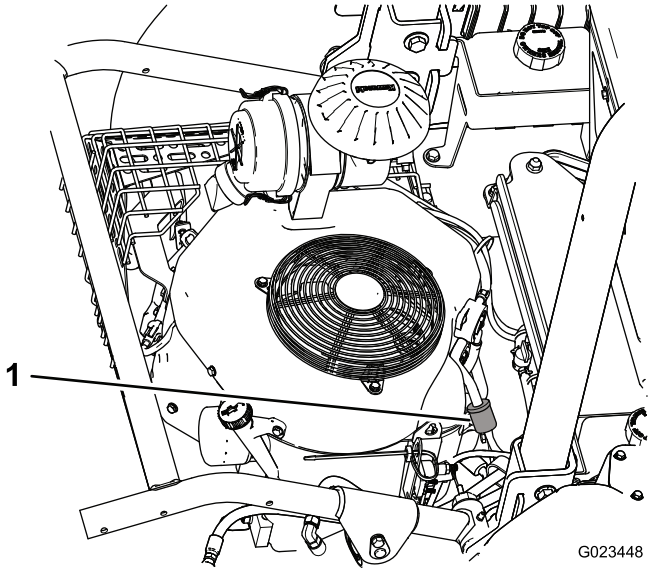


**Figur 48**

1. Bränslefilter

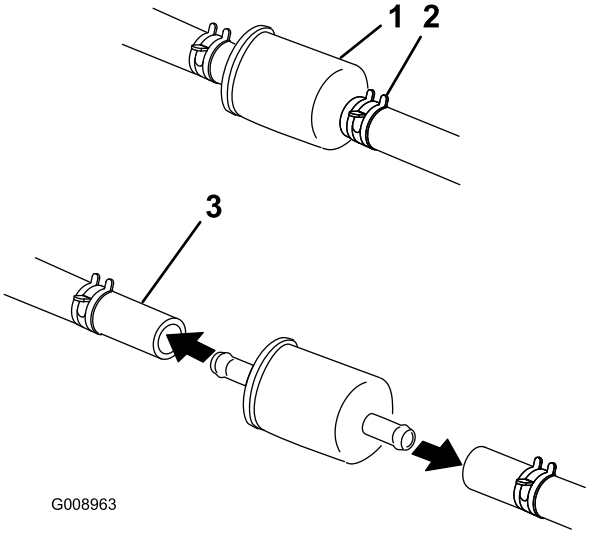


**Figur 49**

1. Bränslefilter
2. Slangklämma (2)
3. Bränsleledning

2. Sätt ett uppsamlingskärl under filtret, lossa den sista slangklämman och ta bort filtret.
3. Trä på slangklämmorna på bränsleledningarnas ändar.
4. Trä på bränsleledningarna på det nya bränslefiltret och fäst dem med slangklämmorna.

**Obs:** Montera det nya filtret så att pilen på filterhuset pekar bort från bränsletanken (mot förgasaren).

# Underhålla elsystemet

**⚠ VARNING**

**KALIFORNIEN**
**Proposition 65 Varning**

**Batteripoler och kabelanslutningar med tillbehör innehåller bly och blyföreningar, kemikalier som den amerikanska delstaten Kalifornien anser kan orsaka cancer och fortplantningsskador. Tvätta händerna efter hantering.**

## Starta maskinen med startkablar

1. Avlägsna eventuell rost från batteripolerna och kontrollera att anslutningarna är åtdragna innan du startar maskinen med startkablar.

   **Viktigt: Korrosion eller lösa anslutningar kan när som helst leda till oönskade elektriska spänningstoppar när du startar maskinen med startkablar, vilket kan skada maskinen.**

   **Försök inte att starta maskinen med startkablar om batteripolerna sitter löst eller har korroderat.**

   **⚠ FARA**

   **Att starta ett svagt batteri som är sprucket eller fryst, har en låg elektrolytnivå eller en öppen/kortsluten battericell med startkablar kan orsaka en explosion som leder till allvarliga personskador.**

   **Starta inte ett svagt batteri med startkablar under sådana förhållanden.**

2. Kontrollera att tillsatsbatteriet är ett fungerande fulladdat blybatteri på minst 12,6 V. Använd startkablar av rätt dimension som är korta så att spänningsfallet mellan systemen reduceras. Använd färgkodade eller märkta kablar för korrekt polaritet.

   **Obs:** Kontrollera att luftarlocken sluter åt och sitter plana. Lägg om möjligt en fuktig duk över luftarlocket på respektive batteri. Kontrollera att maskinerna inte är i kontakt med varandra och att bägge de elektriska systemen är avstängda och har samma märkspänning. Anvisningarna gäller endast system med negativ jord.

3. Anslut pluskabeln (+) till pluspolen (+) på det urladdade batteriet som är anslutet till startmotorn eller magnetspolen enligt Figur 50.

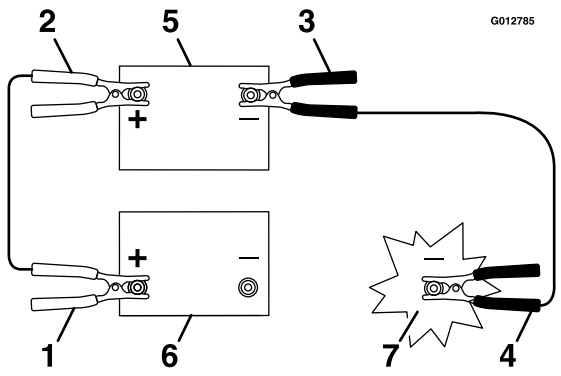


Figur 50

1. Det urladdade batteriets pluskabel (+)
2. Tillsatsbatteriets pluskabel (+)
3. Tillsatsbatteriets minuskabel (–)
4. Motorblockets minuskabel (–)
5. Tillsatsbatteri
6. Urladdat batteri
7. Motorblock

4. Anslut pluskabelns andra ände till tillsatsbatteriets pluspol.
5. Anslut den svarta minuskabeln (–) till tillsatsbatteriets andra pol (minuspolen).
6. Gör den sista anslutningen till det urladdade batteriet på maskinens **motorblock** (ej på batteriets minuspol), på avstånd från batteriet, och gå därefter undan (Figur 51).

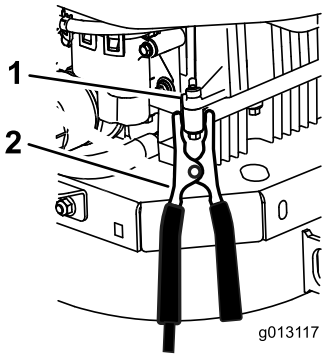


Figur 51

1. Motorblock
2. Minuskabel (–)

7. Starta motorn och ta bort alla kablar i motsatt ordning mot vad du anslöt dem.

   **Obs:** Koppla från den kabel (svart kabel) som är ansluten till motorblocket först.

# Byta säkringar

Säkringsblocket (Figur 52) sitter i närheten av kontrollpanelen.

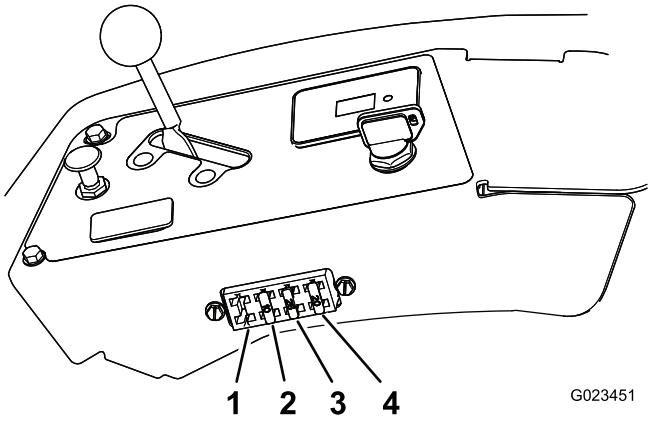


Figur 52

1. Lampor (säljs separat)
2. Redskap − 10 A
3. Motorstart − 25 A
4. Batteri − 20 A

Vid byte av säkring drar du helt enkelt ut säkringen från säkringsblocket och monterar en ny säkring.

**Viktigt: Använd alltid en säkring av samma sort och strömstyrka som den du ersätter, annars kan det elektriska systemet skadas. Information om funktion och strömstyrka för respektive säkring finns på dekalen som sitter på baksidan av sätet.**

# Serva batteriet

## Ladda batteriet

**⚠ VARNING**

**Vid laddning av batteriet bildas gaser som kan explodera och allvarligt skada dig och övriga kringstående.**

**Rök aldrig nära batteriet och håll batteriet på avstånd från gnistor och eldslågor.**

**Viktigt: Håll alltid batteriet fulladdat. Detta är särskilt viktigt för att batteriet inte ska skadas när temperaturen understiger 0 °C.**

1. Ladda batteriet i 10−15 minuter vid 25−30 A eller i 30 minuter vid 10 A.
2. När batteriet är fulladdat ska laddaren kopplas bort från eluttaget, och laddningskablarna kopplas bort från batteripolerna (Figur 53).
3. Sätt i batteriet i maskinen och anslut batterikablarna, se Montera batteriet (sida 43).

**Viktigt:** **Kör inte maskinen med bortkopplat batteri, eftersom det kan orsaka elektriska skador.**

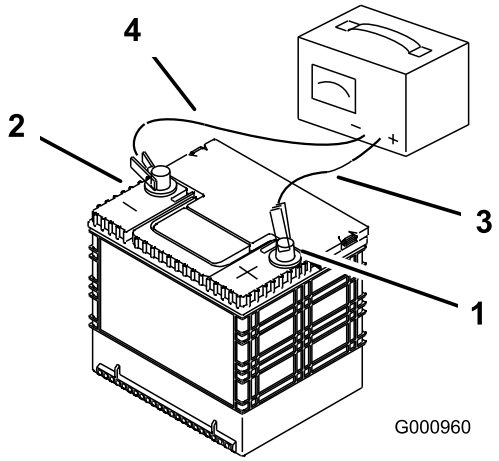


**Figur 53**

1. Batteriets pluspol
2. Batteriets minuspol
3. Röd (+) laddningskabel
4. Svart (–) laddningskabel

När batteriet inte längre går att ladda ska det bytas ut, se Ta bort batteriet (sida 42) och Montera batteriet (sida 43).

## Ta bort batteriet

1. Flytta maskinen till ett jämnt underlag, dra åt parkeringsbromsen, slå av motorn och ta ut nyckeln.
2. Ta bort vingmuttrarna och brickorna som fäster batterilåset (Figur 54).

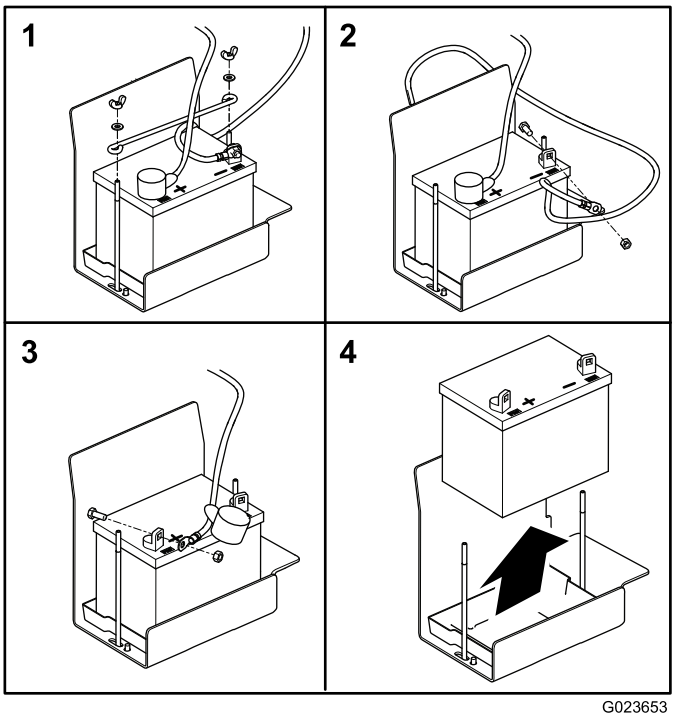


**Figur 54**

3. Lossa minuskabeln (svart) från batteripolen.

**⚠ VARNING**

**Felaktig dragning av batterikablarna kan skada maskinen och kablarna samt orsaka gnistor. Gnistorna kan få batterigaserna att explodera, vilket kan leda till personskador.**

- **Lossa alltid batteriets minuskabel (svart) innan du lossar pluskabeln (röd).**
- **Anslut alltid pluskabeln (röd) innan du ansluter minuskabeln (svart).**

**⚠ VARNING**

**Batteripolerna eller verktyg av metall kan kortslutas mot maskinkomponenter i metall och orsaka gnistor. Gnistorna kan få batterigaserna att explodera, vilket kan leda till personskador.**

- **Låt inte batterianslutningarna komma i kontakt med några av maskinens metalldelar när du monterar eller tar bort batteriet.**
- **Låt inte metalldelar kortsluta mellan batterianslutningarna och maskinens metalldelar.**

4. Dra av den röda skyddslock från batteriets pluspol (+) och ta bort batteriets pluskabel (röd).
5. Ta bort batteriet.

## Montera batteriet

1. Placera batteriet i lådan.

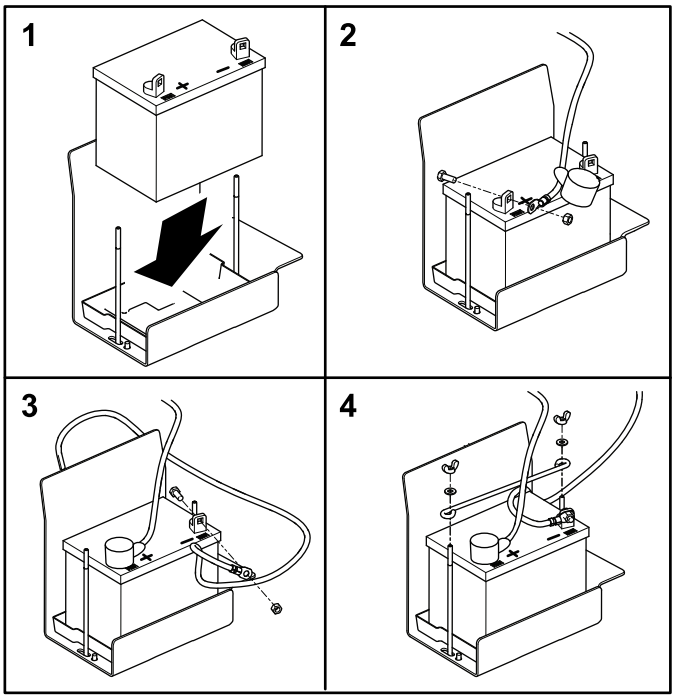


G023659

**Figur 55**

2. Anslut batteriets pluskabel (röd) till batteriets pluspol (+) och dra åt skruvmuttern.

   **Viktigt: Den röda kabeln kanske omges av ett kabelskydd. Pluskabeln är den med en röd skyddslock.**

3. Anslut minuskabeln (svart) till batteriets minuspol (–) och dra åt skruvmuttern.
4. Trä på den röda skyddslock på batteriets pluspol (+).
5. Montera låset och fäst det med vingmuttrarna och brickorna.

## Kontrollera och rengöra batteriet

**Serviceintervall:** Var 100:e timme—Kontrollera batteriets kabelanslutningar.

Håll batteriets ovansida ren. Om maskinen förvaras på en plats med extremt hög temperatur, kommer batteriet att laddas ur snabbare än om maskinen förvaras på en sval plats.

Håll batteriets ovansida ren genom att tvätta den med en borste som doppats i ammoniak eller en bikarbonatslösning. Spola ovansidan med vatten efter rengöringen. Ta inte bort påfyllningslocket vid rengöring av batteriet.

Batteriets kablar måste sitta tätt över polerna för att tillhandahålla god elektrisk kontakt.

Om kabelanslutningarna har utsatts för korrosion lossar du kablarna. Minuskabeln (–) lossas först. Skrapa sedan klämmorna och kabelanslutningarna separat. Anslut kablarna. Pluskabeln (+) ansluts först. Bestryk sedan kabelanslutningarna med vaselin.

# Underhålla drivsystemet

## Justera spårningen

1. Kör till ett plant öppet område och för reglerhandtagen till det neutrala låsläget.
2. För gasreglaget till halvvägs mellan snabbt och långsamt.
3. För båda reglerhandtagen hela vägen framåt tills de båda når stoppen i T-skåran.
4. Kontrollera åt vilket håll maskinen går.
   - Om den går åt höger lossar du skruvarna och justerar den vänstra stopplattan bakåt tills maskinen går rakt (Figur 56).
   - Om den går åt vänster lossar du skruvarna och justerar den högra stopplattan bakåt tills maskinen går rakt (Figur 56).

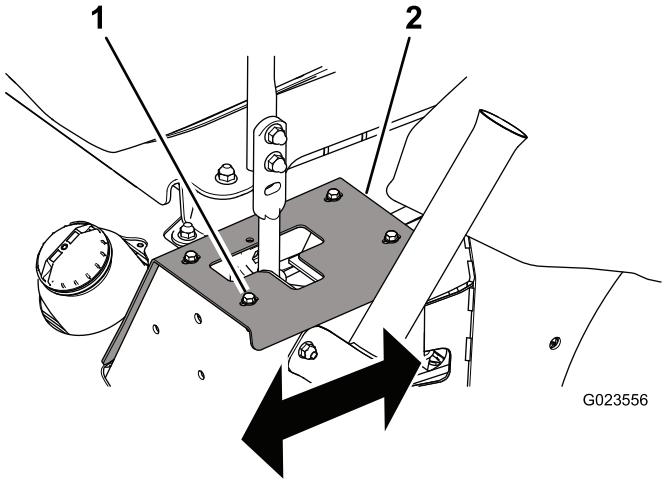


**Figur 56**
Vänster reglerhandtag visas

1. Bult (4)
2. Stopplatta

5. Dra åt skruvarna för att fästa stopplattan (Figur 56).

**Viktigt: Kontrollera att bägge reglerhandtagen stannar mot stopplattan och inte mot transmissionens interna stopp.**

## Byta ut drivremmen och remspännarskivan

1. Parkera maskinen på ett jämnt underlag, stanna motorn, ta ut nyckeln och vänta tills alla rörliga delar har stannat innan du kliver ur förarplatsen.
2. Höj upp den bakre delen av maskinen och stötta med pallbockar, se Lyfta maskinen (sida 34).

**⚠ VARNING**

**Mekaniska eller hydrauliska domkrafter kan eventuellt inte stötta maskinen, vilket kan leda till allvarliga personskador.**

**Använd pallbockar för att stötta upp maskinen.**

3. Använd en spärrhake i det fyrkantiga hålet i spännarmen som motvikt mot spännfjädern (Figur 57) och lossa remmen från remspännarskivan.

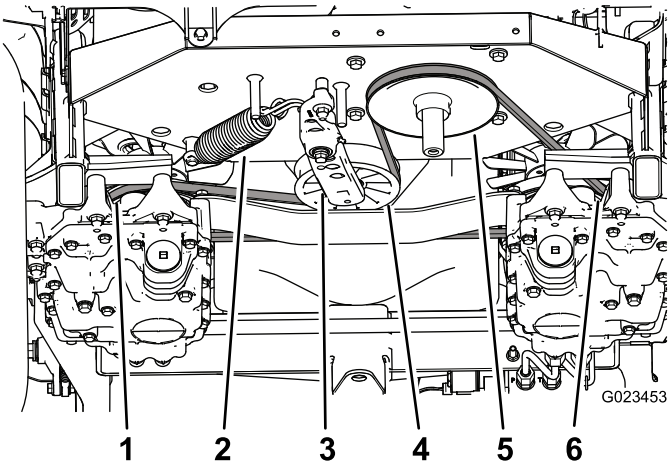


**Figur 57**

1. Vänster transmissions-skiva
2. Spännfjäder
3. Spännarm
4. Remspännarskiva
5. Motorremskiva
6. Höger transmissionsskiva

4. Haka loss spännfjädern från spännarmen och ramen (Figur 57).
5. Lossa muttern som fäster spännmonteringen vid ramen (Figur 58).

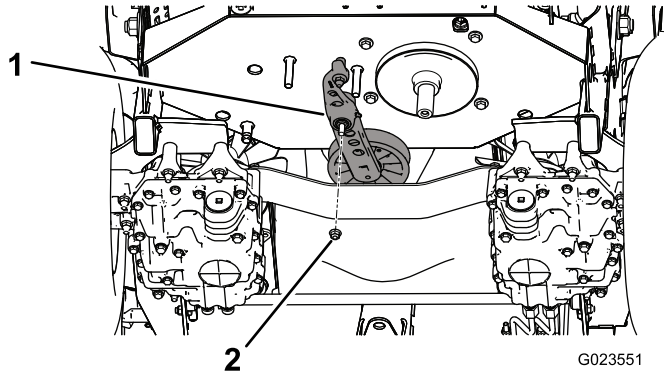


**Figur 58**

1. Spännmontering
2. Mutter

6. Lossa skruven som fäster den gamla remspännarskivan vid spännarmen och montera en ny skiva (Figur 59).

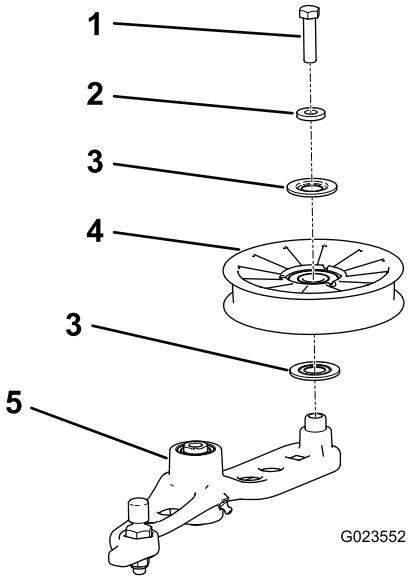


**Figur 59**

1. Bult
2. Distansbricka
3. Packning
4. Remskiva
5. Spännarm

7. Lossa remmen från transmissionsskivorna och motorremskivan.
8. Montera den nya remmen runt motorremskivan och de två transmissionsskivorna.
9. Montera fjädern på spännarmen och ramen (Figur 57).
10. Använd en spärrhake i det fyrkantiga hålet i spännarmen för att tillfälligt dra ut spännfjädern och rikta in remmen efter spännarskivan.

# Underhålla styrsystemet

## Justera reglagehandtagets läge

Reglerhandtagen har två höjdlägen: högt och lågt.

1. För reglerhandtagen till det neutrala låsläget och dra åt parkeringsbromsen.
2. Stäng av motorn, ta ut nyckeln och vänta tills alla rörliga delar har stannat innan du kliver ur förarplatsen.
3. Lossa skruvarna och flänsmuttrarna som fäster handtagen vid spakarna (Figur 60).

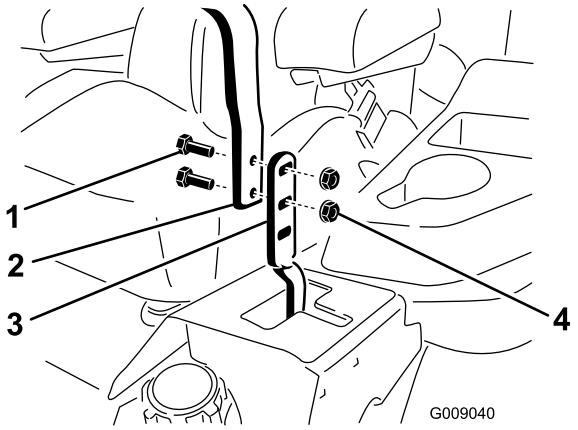


**Figur 60**

1. Bult
2. Reglerhandtag
3. Spak
4. Flänsmutter

4. Rikta in handtagens främre-bakre läge genom att föra ihop dem till neutralläget och justera dem tills de är i linje (Figur 61).

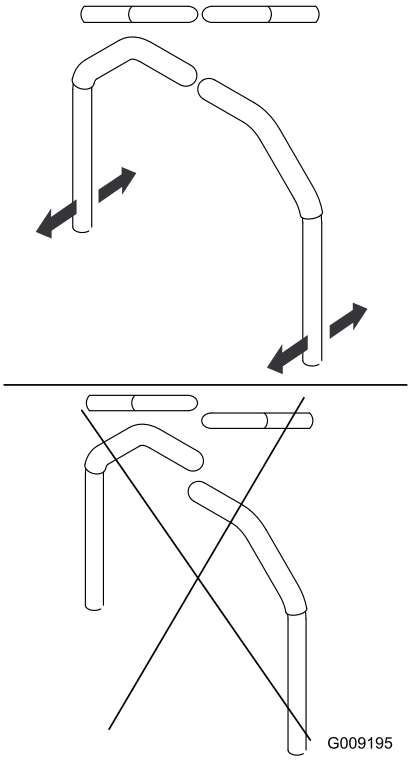


Figur 61

5. Dra åt skruvarna och flänsmuttrarna som fäster handtagen vid spakarna.

# Justera reglagehandtagets länksystem

Genom att vrida de dubbla muttrarna på reglerhandtagets länksystem kan du finjustera inställningen så att maskinen inte rör sig i neutralläget. Gör endast ändringar för neutralläget.

**⚠ VARNING**

**Vid reglering av reglerhandtagets länksystem måste motorn vara igång och drivhjulen kunna snurra. Kontakt med rörliga delar eller varma ytor kan leda till personskador.**

**Håll händer, fötter, andra kroppsdelar samt kläder borta från roterande delar och heta ytor.**

1. Parkera maskinen på ett plant underlag, stäng av motorn, ta ut tändningsnyckeln och lägg i parkeringsbromsen.
2. Höj upp maskinens tre hjul från golvet och stötta den med pallbockar så högt att drivhjulen precis kan snurra fritt, se Lyfta maskinen (sida 34).

**⚠ VARNING**

**Mekaniska eller hydrauliska domkrafter kan eventuellt inte stötta maskinen, vilket kan leda till allvarliga personskador.**

**Använd pallbockar för att stötta upp maskinen.**

3. Tryck ned sätet eller placera en vikt på sätet för att trycka ned säkerhetsströmbrytaren.
4. Starta motorn och för gasreglaget till det snabba läget.
5. Avlägsna trycket (eller vikten) från sätet.
6. Frigör parkeringsbromsen.
7. På ena sidan av maskinen vrider du de dubbla muttrarna på länksystemet sakta (Figur 62) tills hjulet på den sidan börjar rotera. Sedan vrider du de dubbla muttrarna åt andra hållet tills hjulet roterar i den andra riktningen.

   **Obs:** Reglerhandtagen måste vara i det neutrala läget då du gör eventuella justeringar.

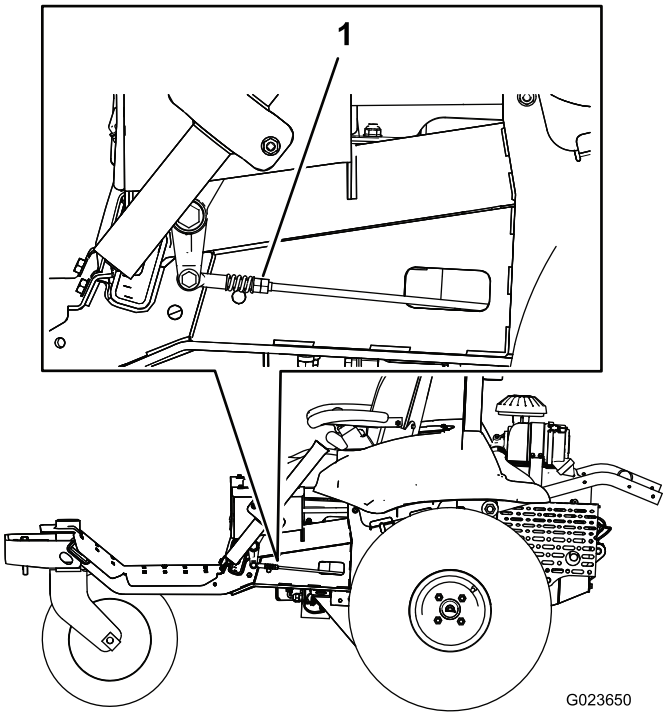


Figur 62

1. Dubbla muttrar

8. Vrid tillbaka de dubbla muttrarna åt andra hållet tills de är ungefär **halvvägs** mellan de två lägena.
9. Upprepa steg 7 och 8 för den andra sidan.
10. Stäng av motorn.
11. Ta bort pallbockarna och sänk försiktigt ned maskinen till marken.
12. Starta motorn igen och säkerställ att maskinen inte kryper i neutralläge när parkeringsbromsen inte är åtdragen.

# Justera reglagehandtagets motvikter

Du kan justera den övre motviktens fästskruv för att ändra reglerhandtagets motstånd.

1. Lossa de skruvar som fäster stopplattorna vid ramen för att nå motvikternas fästskruvar (Figur 63).

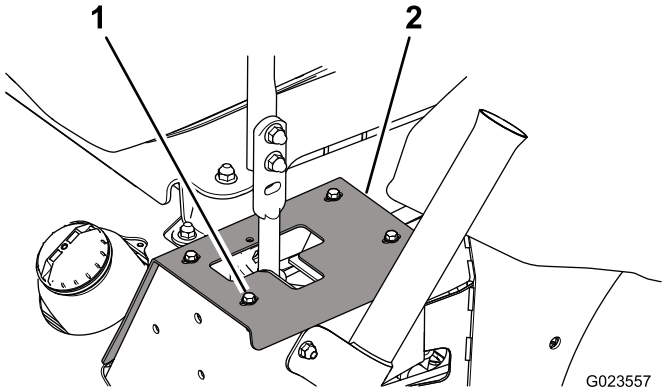


**Figur 63**
Vänster sida visas

1. Bult (4)
2. Stopplatta

2. Lossa låsmuttern, flytta motviktens fästskruv till önskat läge och montera låsmuttern. I Figur 64 visas de olika monteringsalternativen.

   **Obs:** Dra åt låsmuttern till 22,6 N·m. Skruven ska sticka ut utanför låsmuttern när den är åtdragen.

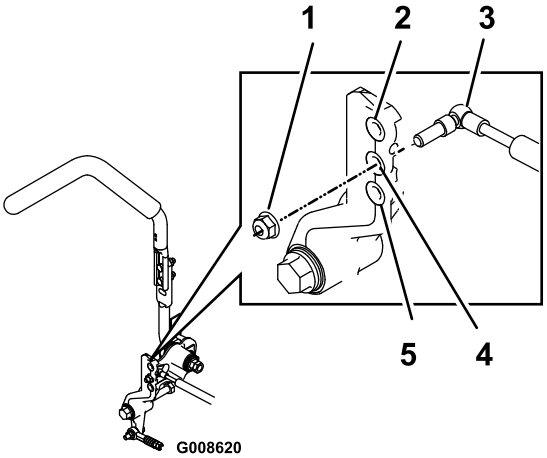


**Figur 64**
Höger sida visas

1. Låsmutter
2. Störst motstånd (hårdast känsla)
3. Motvikt
4. Mellanstort motstånd (mellanhård känsla)
5. Minst motstånd (mjukast känsla)

3. Justera spårningen, se Justera spårningen (sida 44).

# Justera neutrallåsets motstånd

Om du föredrar olika mycket motstånd sidledes för reglerhandtagen när du för dem in och ut ur det neutrala låsläget, så kan du justera det så här:

1. Lossa kontramuttern (Figur 65).

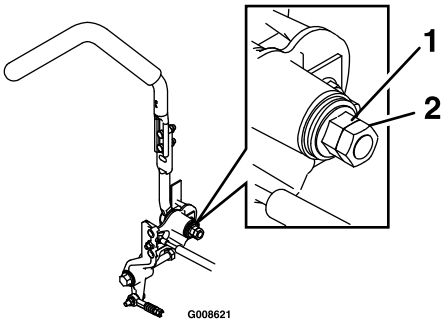


**Figur 65**

1. Flänsmutter
2. Kontramutter

2. Dra åt eller lossa flänsmuttern till önskat motstånd.
   - Dra åt flänsmuttern för ökat motstånd.
   - Lossa flänsmuttern för minskat motstånd.
3. Dra åt kontramuttern.
4. Upprepa det här förfarandet för det andra reglerhandtaget.

# Justera motorreglagen

## Justera gasreglaget

Gasen fungerar som den ska om gasreglaget är korrekt justerat. Innan förgasaren justeras måste du kontrollera att gasreglaget fungerar som det ska.

1. Lossa klämskruven som fäster gasvajerns hölje vid motorn (Figur 66).

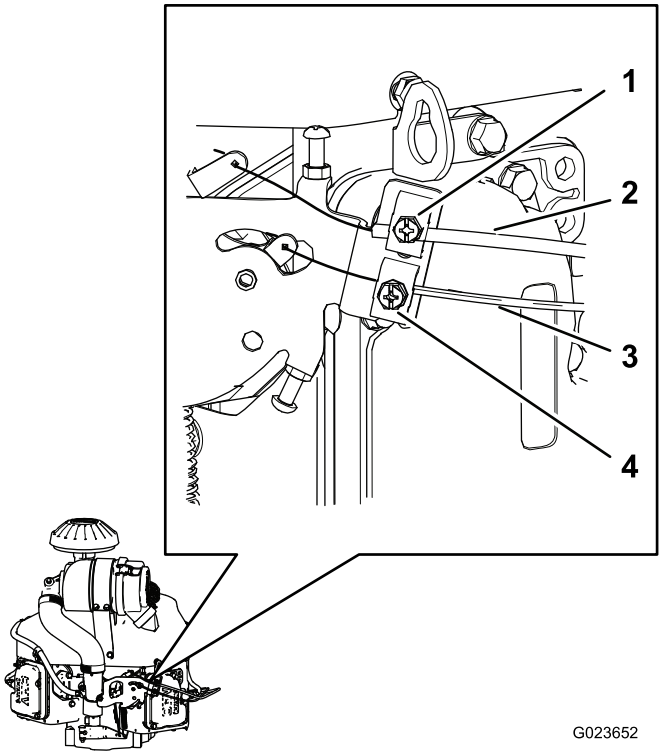


**Figur 66**

1. Klämskruv (chokevajerns hölje)
2. Chokevajerns hölje
3. Gasvajerns hölje
4. Klämskruv (gasvajerns hölje)

2. För gasreglaget framåt till det snabba läget.
3. Dra upp gasvajerns hölje (Figur 66) tills gasvajern är nästan helt spänd och dra åt klämskruven.
4. Dra åt klämskruven och kontrollera motorvarvtalet:
   - Hög tomgång: 2 750–2 950 varv/min.
   - Låg tomgång: 1 450–1 650 varv/min.

## Justera chokereglaget

1. Lossa klämskruven som fäster chokevajerns hölje vid motorn (Figur 66).
2. Tryck ned chokereglaget till det öppna läget, se Chokereglage (sida 17).
3. Kontrollera att förgasarens chokeventil är helt öppen.
4. Dra upp chokevajerns hölje (Figur 66) tills chokevajern är nästan helt spänd och dra åt klämskruven.
5. Kontrollera att chokeventilen övergår till det helt stängda läget när du drar upp chokereglaget och till det helt öppna läget när du trycker ned chokereglaget.

## Justera hastighetsreglaget för motorns varvtalshållare

**⚠ VARNING**

**Motorn måste vara igång när hastighetsreglaget för motorns varvtalshållare justeras. Kontakt med rörliga delar eller varma ytor kan leda till personskador.**

- **Kontrollera att reglerhandtagen är i det neutrala låsläget och dra åt parkeringsbromsen innan du utför denna procedur.**
- **Håll kläder, händer, fötter och andra kroppsdelar borta från de roterande delarna, ljuddämparen och andra heta ytor.**

Justera den låga tomgången så här:

1. Starta motorn och låt den gå på halvt gaspådrag i ungefär fem minuter så att den värms upp.
2. För gasreglaget till det långsamma läget.
3. Tryck varvtalsspakens fjäderände nedåt (Figur 67).

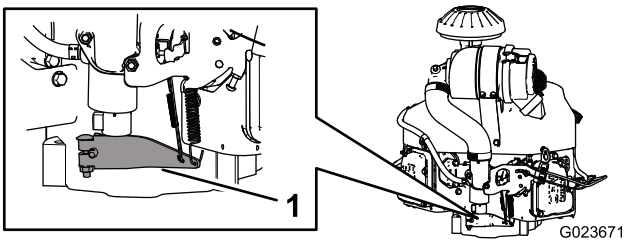


**Figur 67**

1. Varvtalsspak

4. Justera förgasarens stoppskruv (Figur 68) så att tomgången är 1 350−1 550 varv/min.

   **Obs:** Kontrollera hastigheten med en varvräknare.

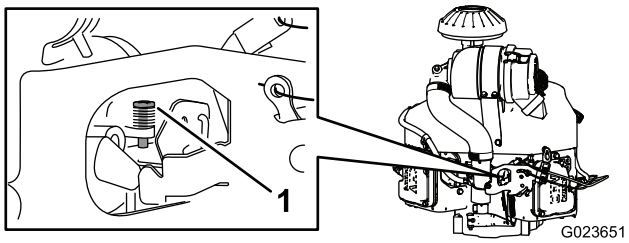


**Figur 68**

1. Stoppskruv

5. Låt varvtalsspaken återgå till ursprungsläget.
6. Lossa kontramuttern på ställskruven för låg tomgång.
7. Justera ställskruven för låg tomgång så att tomgången är inställd på 1 450−1 650 varv/min.
8. Dra åt kontramuttern.

Justera den höga tomgången så här:

**Viktigt: Justera inte den höga tomgången om luftrenaren har tagits bort.**

1. Sätt på motorn och låt den bli ordentligt varm.
2. Lossa kontramuttern på ställskruven för hög tomgång några varv.
3. Flytta gasreglaget så att tomgången blir 2 750−2 950 varv/min.
4. Dra åt ställskruven för hög tomgång så att den precis nuddar växelväljarspakens flik.

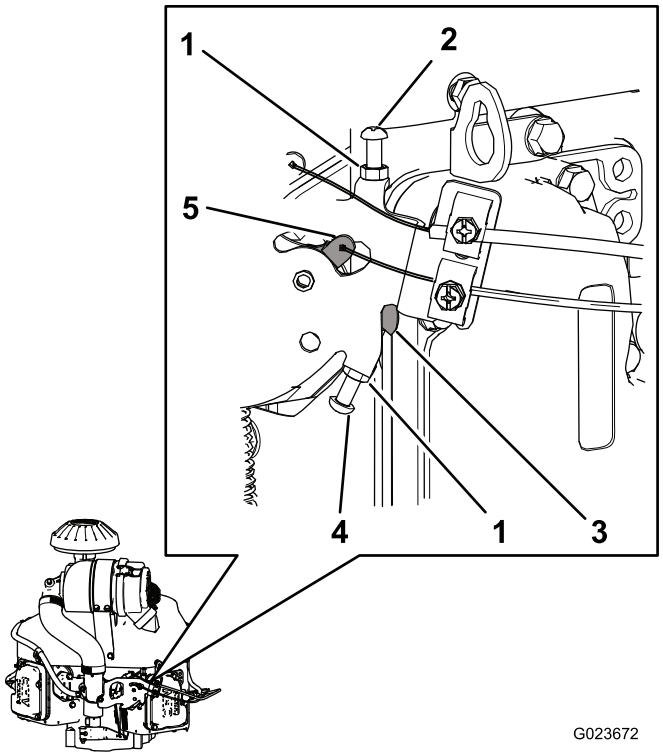


**Figur 69**

1. Kontramutter
2. Ställskruv för låg tomgång
3. Flik (på växelväljarspak)
4. Ställskruv för hög tomgång
5. Växelväljarspak

5. Dra åt kontramuttern.

# Underhålla hydraulsystemet

## Kontrollera hydraulsystemet

Om du reparerar eller byter ut en hydraulisk komponent ska du byta ut hydraulvätskefiltren och kontrollera det hydrauliska systemet för att säkerställa korrekt funktion.

**Viktigt: Se till att hydraultankarna och grenrörsfiltret alltid är fyllda med vätska när hydraulsystemet kontrolleras.**

1. Parkera maskinen på ett plant underlag och stäng av motorn.
2. Höj upp maskinens tre hjul från golvet och stötta maskinen med pallbockar så högt att drivhjulen precis kan snurra fritt, se Lyfta maskinen (sida 34).

**⚠ VARNING**

**Mekaniska eller hydrauliska domkrafter kan eventuellt inte stötta maskinen, vilket kan leda till allvarliga personskador.**

**Använd pallbockar för att stötta upp maskinen.**

3. Starta motorn och ställ in gasreglaget så att motorn körs på låg tomgång.
4. För reglerhandtagen så långt fram som möjligt och kontrollera att drivhjulen snurrar jämnt.
5. För reglerhandtagen så långt bak som möjligt och kontrollera att drivhjulen snurrar jämnt.
6. Tryck på redskapsbrytaren tills lyftcylinderstaven rör sig in och ut upprepade gånger.

   Om cylinderstaven inte rör sig efter 10−15 sekunder eller om pumpen låter onormalt stänger du omedelbart av motorn och tar reda på vad felet orsakas av.

   Kontrollera om följande förhållanden föreligger och utför nödvändiga reparationer eller kontakta en auktoriserad Toro-återförsäljare:

   - Remmen har tagits bort eller är mycket sliten.
   - Vätskenivån är för låg.
   - Ett hydrauliskt filter sitter löst.
   - Laddningspumpen är utsliten.
   - Laddningsövertrycksfiltret är utslitet.
   - Det är något problem med brytaren eller kablarna.
   - Magnetventilen är igensatt.

## Byta hydraulvätskan och hydraulfiltren

**Serviceintervall:** Efter de första 8 timmarna

Var 400:e timme

**Kapacitet:**

- Vänster sida – 1,9 liter
- Höger sida – 2,0 liter

**Vätsketyp:**Transmissions-/hydraulvätska av typen Toro Premium eller Mobilfluid® 424

1. Parkera maskinen på ett jämnt underlag, stanna motorn och ta ut nyckeln.
2. Sänk redskapslyften.
3. Placera ett avtappningskärl under den vänstra hydrostatiska transmissionen.
4. Ta ut avtappningspluggen på pumpsidan och avtappningspluggen på växellådssidan (Figur 70), och låt all olja rinna ut.

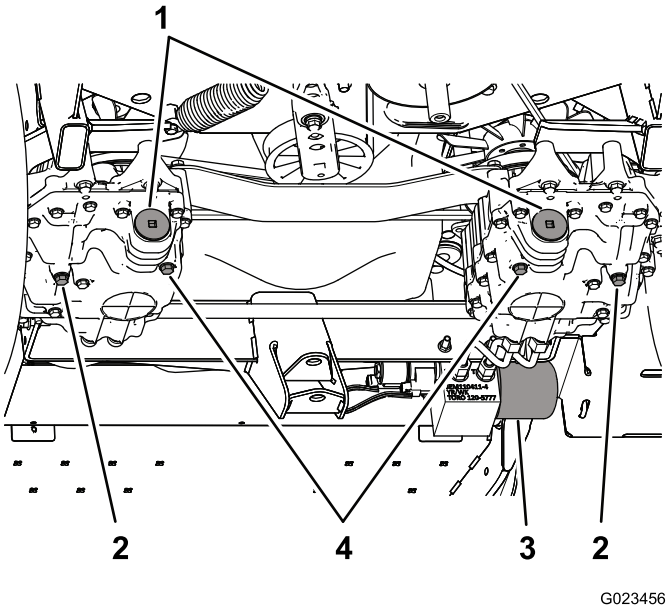


**Figur 70**

1. Filterlock
2. Avtappningsplugg − växellådssidan
3. Grenrörsfilter
4. Avtappningsplugg − pumpsidan

5. Ta bort filterlocket och dra ut filtret ur transmissionen (Figur 71).

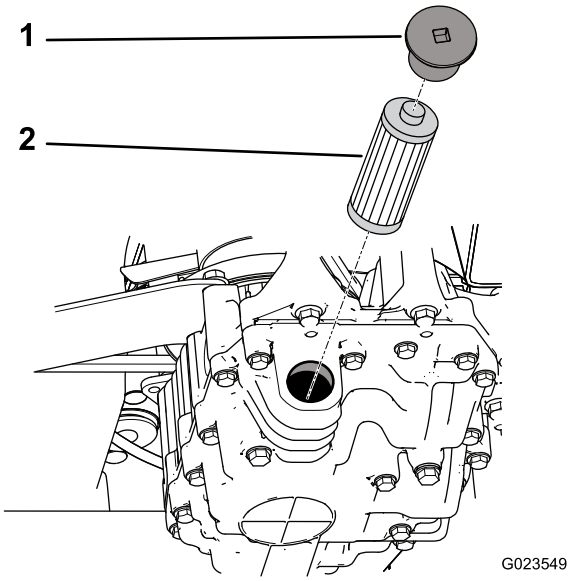


Figur 71

1. Lock
2. Filter

6. Montera ett nytt filter och sätt tillbaka filterlocket.
7. Upprepa steg 3 till 6 för den högra hydrostatiska transmissionen.
8. Rengör området runt grenrörsfiltret, som sitter på maskinens högra sida.
9. Sätt ett avtappningskärl under grenrörsfiltret (Figur 72).

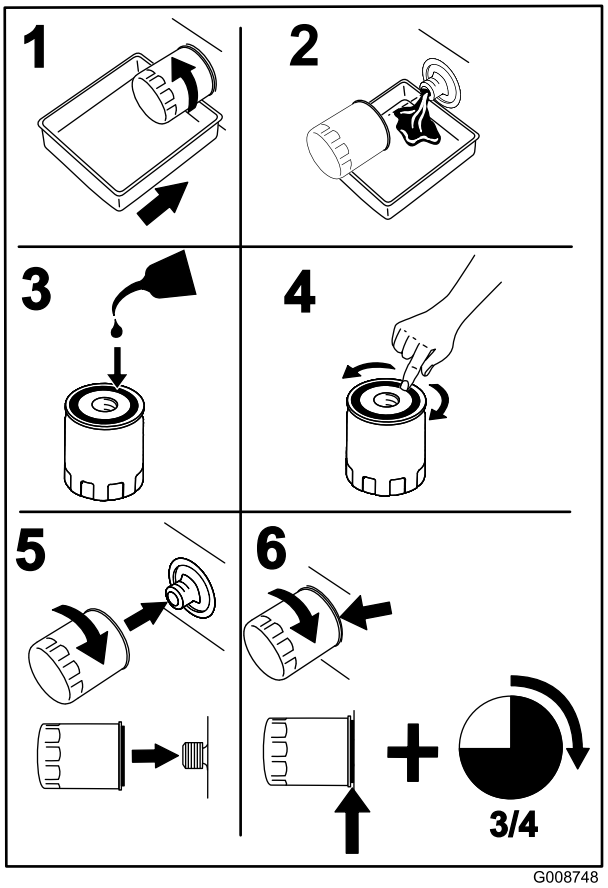


Figur 72

10. Lossa försiktigt grenrörsfiltret tills vätska flödar förbi packningen och droppar ut.
11. Ta bort filtret när vätskan börjar rinna långsammare.
12. Smörj packningen på det nya filtret med ren hydraulvätska och vrid fast det för hand tills packningen nuddar vid monteringsunderlaget.
13. Dra sedan åt filtret ytterligare 3/4 varv.
14. Fyll bägge hydraultankarna med färsk hydraulvätska tills nivån når upp till nedre delen av siktglasen i tankfästena.

**Viktigt: Fyll inte på för mycket olja i hydraulsystemet. Se Kontrollera hydraulvätskenivån (sida 23).**

**Obs:** Du kan ta bort pluggen (Figur 73) ovanpå respektive hydrostatisk transmission för att låta vätskan flöda in i systemet snabbare. När vätska börjar rinna ut ur hålet sätter du tillbaka pluggen och fortsätter att fylla på vätska i tanken tills rätt nivå har uppnåtts.

**Viktigt: Kontrollera att pluggarna säkert sitter på plats innan du startar motorn.**

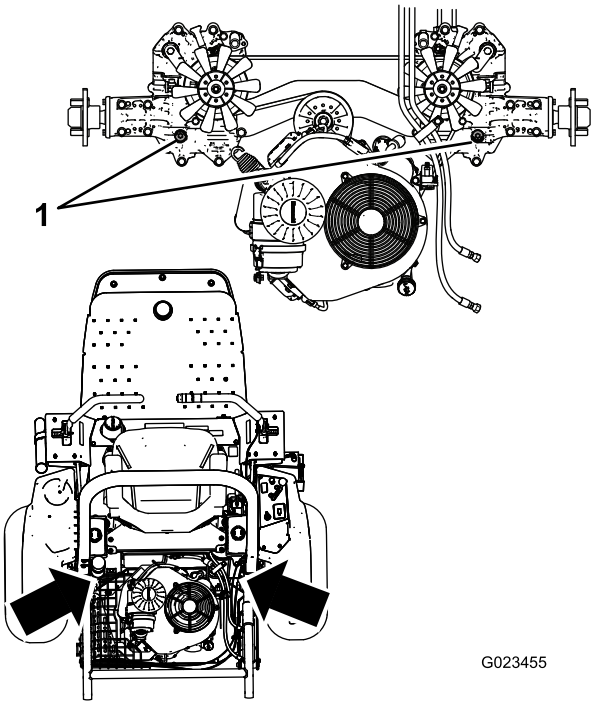


**Figur 73**

1. Övre pluggar

15. Starta och kör motorn. Kör lyftcylindern tills den skjuter ut och går tillbaka.
16. Kontrollera att maskinen kan köra framåt och bakåt.
17. Stanna motorn och kontrollera vätskenivån i tanken, fyll på vätska om det behövs.
18. Kontrollera att anslutningarna inte läcker och att hydraulsystemet fungerar som det ska, se Kontrollera hydraulsystemet (sida 50).
19. Kassera den använda vätskan på lämpligt sätt.

# Kontrollera hydraulledningarna och -slangarna

**Serviceintervall:** Varje användning eller dagligen

Kontrollera hydraulledningarna och -slangarna dagligen för att se om det finns läckor, vridna ledningar, lösa fäststöd, slitage, lösa beslag, väderslitage och kemiskt slitage. Reparera alla eventuella skador innan du kör maskinen igen.

**⚠ VARNING**

**Hydraulolja som läcker ut under tryck kan tränga in i huden. Vätska som trängt in i huden måste opereras bort inom några timmar av en läkare som känner till den här sortens skador, annars kan kallbrand uppstå.**

- **Kontrollera att alla hydrauloljeslangar och -ledningar är i gott skick och att alla hydraulanslutningar och -kopplingar är ordentligt åtdragna innan hydraulsystemet trycksätts.**
- **Håll kropp och händer borta från småläckor eller munstycken som sprutar ut hydraulvätska under högt tryck.**
- **Använd kartong eller papper för att finna hydraulläckor. Använd aldrig händerna.**
- **Lätta på allt tryck i hydraulsystemet på ett säkert sätt innan något arbete utförs i hydraulsystemet.**
- **Sök läkare omedelbart om du blir träffad av en hydrauloljestråle och hydrauloljan tränger in i huden.**

# Rengöring

## Inspektera och rengöra maskinen

**Serviceintervall:** Varje användning eller dagligen

1. När maskinen har använts sköljer du av den med en trädgårdsslang utan munstycke så att förslutningar och lager inte förorenas eller skadas av ett för högt vattentryck.
2. Se till att kylflänsarna och området runt motorns kylluftsintag är rena från skräp. När du har rengjort maskinen kontrollerar du att det inte finns några hydraulvätskeläckor, skador eller eventuellt slitage på de hydrauliska och mekaniska komponenterna.

# Förvaring

## Ställa maskinen i förvar

1. Rengör maskinen, redskapen och motorn ordentligt.
2. Kontrollera däcktrycket. Pumpa alla däck till 0,48 bar.
3. Kontrollera om något av fästelementen är löst och dra åt om det behövs.
4. Smörj eller olja samtliga smörjnipplar och svängpunkter. Torka av överflödigt fett.
5. Sandpappra lätt och bättra på lacken där färgen har skrapats av, flagnat eller i rostiga områden.
6. Byt motoroljan och oljefiltret, se Byta ut motoroljefiltret (sida 36).
7. Konditionera bränslesystemet på följande sätt:
   A. Tillsätt en oljebaserad stabiliserare/konditionerare till bränslet i tanken. Följ blandningsanvisningarna från tillverkaren. **Använd inte** en alkoholbaserad stabiliserare (etanol eller metanol).

      Toro-bränslestabiliserare finns att köpa hos närmaste auktoriserade Toro-återförsäljare.

      **Viktigt: Förvara inte stabiliserat/konditionerat bränsle i mer än 90 dagar.**

      **Obs:** En stabiliserare/konditionerare fungerar effektivast när den blandas med färsk bensin och alltid används.

   B. Låt motorn gå i 5 minuter så att det stabiliserade bränslet fördelas i bränslesystemet.
   C. Stäng av motorn, låt den svalna och töm bränsletanken med en hävert av pumptyp. Kassera bränslet på en återvinningsstation enligt lokala föreskrifter.
   D. Starta motorn och kör den tills den stannar.
   E. Choka motorn.
   F. Starta och kör den tills den inte längre startar.
8. Rengör och serva luftrenaren ordentligt. Se Serva luftrenaren (sida 37).
9. Täta luftrenarens inlopp och avgasutloppet med väderbeständig maskeringstejp.
10. Kontrollera att oljestickan och bränsletankens lock sitter ordentligt på plats.
11. Serva batteriet och kablarna på följande sätt:
    A. Ta bort batteriets kabelanslutningar från batteripolerna.
    B. Rengör batteriet, kabelanslutningarna och polerna med en stålborste och bakpulverlösning.
    C. Smörj in kabelanslutningarna och batteriterminalerna med smörjfett av typen Grafo 112X skin-over (Toro artikelnr 505-47) eller vaselin för att förhindra korrosion.

D. Ladda långsamt upp batteriet i 24 timmar var 60:e dag för att förhindra att det blysulfateras.

**Obs:** Ett fulladdat batteri har en specifik vikt på 1 250.

**Obs:** Förvara batteriet svalt för att undvika att det laddas ur snabbt. Se till att batteriet är fulladdat för att förhindra att det fryser.

# Felsökning

| Problem | Möjliga orsaker | Åtgärd |
|---|---|---|
| Startmotorn startar inte. | 1. Parkeringsbromsen är inte ilagd.<br>2. Reglerhandtagen är inte i det neutrala låsläget.<br>3. Föraren sitter inte ner.<br>4. Batteriet är urladdat.<br>5. De elektriska anslutningarna har korroderat eller lossnat.<br>6. En säkring har gått.<br>7. En brytare eller ett relä är utslitet. | 1. Dra åt parkeringsbromsen.<br>2. För reglerhandtagen till det neutrala låsläget.<br>3. Sitt på sätet.<br>4. Ladda batteriet.<br>5. Kontrollera att de elektriska anslutningarna har god kontakt.<br>6. Byt ut säkringen.<br>7. Kontakta en auktoriserad återförsäljare. |
| Motorn startar inte, är trögstartad eller stannar efter en stund. | 1. Bränsletanken är tom.<br>2. Låg oljenivå i vevhuset.<br>3. Gasreglaget är inte i korrekt läge.<br>4. Bränslefiltret är smutsigt.<br>5. Det finns smuts, vatten eller gammalt bränsle i bränslesystemet.<br>6. Luftrenaren är smutsig.<br>7. Sätesbrytaren fungerar inte som den ska.<br>8. De elektriska anslutningarna har korroderat eller lossnat.<br>9. En brytare eller ett relä är utslitet.<br>10. Tändstiften är utslitna.<br>11. Ingen tändkabel är ansluten till tändstiftet. | 1. Fyll på färsk bensin i bränsletanken.<br>2. Fyll på olja i vevhuset.<br>3. Kontrollera att gasreglaget är halvvägs mellan det långsamma och det snabba läget.<br>4. Byt ut bränslefiltret.<br>5. Kontakta en auktoriserad återförsäljare.<br>6. Rengör eller byt ut luftrenarinsatsen.<br>7. Kontrollera sätesbrytarindikatorn. Byt vid behov ut sätesbrytaren.<br>8. Kontrollera att de elektriska anslutningarna har god kontakt. Rengör kabelanslutningarna noggrant med rengöringsmedel för elkontakter, smörj med icke-ledande fett och anslut dem igen.<br>9. Kontakta en auktoriserad återförsäljare.<br>10. Justera eller byt ut tändstiften.<br>11. Anslut tändkablarna. |
| Motorn tappar kraft. | 1. Motorn belastas för hårt.<br>2. Luftrenaren är smutsig.<br>3. Låg oljenivå i vevhuset.<br>4. Kylflänsarna och luftkanalerna över motorn är igensatta.<br>5. Det finns smuts i bränslefiltret.<br>6. Det finns smuts, vatten eller gammalt bränsle i bränslesystemet. | 1. Sänk hastigheten.<br>2. Rengör luftrenarinsatsen.<br>3. Fyll på olja i vevhuset.<br>4. Ta bort blockeringen i kylflänsarna och luftkanalerna.<br>5. Byt ut bränslefiltret.<br>6. Kontakta en auktoriserad återförsäljare. |
| Motorn överhettas. | 1. Motorn belastas för hårt.<br>2. Låg oljenivå i vevhuset.<br>3. Kylflänsarna och luftkanalerna över motorn är igensatta. | 1. Sänk hastigheten.<br>2. Fyll på olja i vevhuset.<br>3. Ta bort blockeringen i kylflänsarna och luftkanalerna. |
| Maskinen drar åt vänster eller höger (med reglagen riktade framåt). | 1. Spårningen måste justeras.<br>2. Drivhjulen har fel däcktryck. | 1. Justera spårningen.<br>2. Justera drivhjulens däcktryck. |

| Problem | Möjliga orsaker | Åtgärd |
|---|---|---|
| Maskinen driver inte. | 1. En eller bägge överströmningsventilerna är inte helt stängd.<br>2. Drivremmen är sliten, lös eller skadad.<br>3. Drivremmen ligger inte runt remskivan.<br>4. Spännfjädern är trasig eller saknas.<br>5. Hydraulvätskenivån är låg.<br>6. Hydraulvätskan är för het. | 1. Dra åt överströmningsventilerna.<br>2. Byt ut remmen.<br>3. Byt ut remmen.<br>4. Byt ut fjädern.<br>5. Fyll på hydraulvätska i tankarna.<br>6. Låt hydraulvätskan svalna. |
| Maskinen vibrerar på ett onormalt sätt. | 1. En eller flera av motorns fästskruvar sitter löst.<br>2. Motorremskivan eller remspännarskivan sitter löst.<br>3. Motorremskivan är skadad. | 1. Dra åt motorns fästskruvar.<br>2. Dra åt aktuell remskiva.<br>3. Kontakta en auktoriserad återförsäljare. |

# Anteckningar:

# Anteckningar:

# Lista över internationella återförsäljare

| Återförsäljare: | Land: | Telefonnummer: | Återförsäljare: | Land: | Telefonnummer: |
|---|---|---|---|---|---|
| Agrolanc Kft | Ungern | 36 27 539 640 | Maquiver S.A. | Colombia | 57 1 236 4079 |
| Balama Prima Engineering Equip. | Hongkong | 852 2155 2163 | Maruyama Mfg. Co. Inc. | Japan | 81 3 3252 2285 |
| B-Ray Corporation | Korea | 82 32 551 2076 | Mountfield a.s. | Tjeckien | 420 255 704 220 |
| Casco Sales Company | Puerto Rico | 787 788 8383 | Mountfield a.s. | Slovakien | 420 255 704 220 |
| Ceres S.A. | Costa Rica | 506 239 1138 | Munditol S.A. | Argentina | 54 11 4 821 9999 |
| CSSC Turf Equipment (pvt) Ltd. | Sri Lanka | 94 11 2746100 | Norma Garden | Ryssland | 7 495 411 61 20 |
| Cyril Johnston & Co. | Nordirland | 44 2890 813 121 | Oslinger Turf Equipment SA | Ecuador | 593 4 239 6970 |
| Cyril Johnston & Co. | Irland | 44 2890 813 121 | Oy Hako Ground and Garden Ab | Finland | 358 987 00733 |
| Equiver | Mexiko | 52 55 539 95444 | Parkland Products Ltd. | Nya Zeeland | 64 3 34 93760 |
| Femco S.A. | Guatemala | 502 442 3277 | Perfetto | Polen | 48 61 8 208 416 |
| ForGarder OU | Estland | 372 384 6060 | Pratoverde SRL. | Italien | 39 049 9128 128 |
| G.Y.K. Company Ltd. | Japan | 81 726 325 861 | Prochaska & Cie | Österrike | 43 1 278 5100 |
| Geomechaniki of Athens | Grekland | 30 10 935 0054 | RT Cohen 2004 Ltd. | Israel | 972 986 17979 |
| Golf international Turizm | Turkiet | 90 216 336 5993 | Riversa | Spanien | 34 9 52 83 7500 |
| Guandong Golden Star | Kina | 86 20 876 51338 | Lely Turfcare | Danmark | 45 66 109 200 |
| Hako Ground and Garden | Sverige | 46 35 10 0000 | Solvert S.A.S. | Frankrike | 33 1 30 81 77 00 |
| Hako Ground and Garden | Norge | 47 22 90 7760 | Spypros Stavrinides Limited | Cypern | 357 22 434131 |
| Hayter Limited (U.K.) | Storbritannien | 44 1279 723 444 | Surge Systems India Limited | Indien | 91 1 292299901 |
| Hydroturf Int. Co Dubai | Förenade Arabemiraten | 97 14 347 9479 | T-Markt Logistics Ltd. | Ungern | 36 26 525 500 |
| Hydroturf Egypt LLC | Egypten | 202 519 4308 | Toro Australia | Australien | 61 3 9580 7355 |
| Irrimac | Portugal | 351 21 238 8260 | Toro Europe NV | Belgien | 32 14 562 960 |
| Irrigation Products Int'l Pvt Ltd. | Indien | 0091 44 2449 4387 | Valtech | Marocko | 212 5 3766 3636 |
| Jean Heybroek b.v. | Nederländerna | 31 30 639 4611 | Victus Emak | Polen | 48 61 823 8369 |

## Europeiskt sekretessmeddelande

De uppgifter som Toro registrerar
Toro Warranty Company (Toro) respekterar din integritet. För att kunna behandla dina garantianspråk och kontakta dig i händelse av att en produkt måste återkallas ber vi dig att uppge vissa personuppgifter, antingen direkt eller via din lokala Toro-återförsäljare.

Toros garantisystem körs på servrar som finns i USA där sekretesslagarna kanske inte ger samma skydd som i ditt land.

GENOM ATT UPPGE DINA PERSONUPPGIFTER TILL OSS SAMTYCKER DU TILL ATT DE BEHANDLAS SÅ SOM BESKRIVS I DET HÄR SEKRETESSMEDDELANDET.

Så här använder Toro informationen
Toro kan använda dina personuppgifter för att behandla garantianspråk och för att kontakta dig i händelse av att en produkt återkallas. Toro kan vidarebefordra uppgifterna till sina dotterbolag, återförsäljare eller andra affärspartners i samband med någon av dessa aktiviteter. Vi säljer inte dina personuppgifter till något annat företag. Vi förbehåller oss rätten att vidarebefordra personuppgifter i syfte att efterleva tillämpliga lagar och uppfylla förfrågningar från vederbörliga myndigheter, administrera system på rätt sätt eller för vår egen eller andra användares säkerhet.

Så här sparas dina personuppgifter
Vi sparar dina personuppgifter så länge vi behöver dem för de syften de ursprungligen registrerades för, av andra legitima skäl (t.ex. för att följa föreskrifter) eller så länge som krävs enligt tillämplig lag.

Toros engagemang för att skydda dina personuppgifter
Vi vidtar skäliga försiktighetsåtgärder för att skydda dina personuppgifter. Vi vidtar också åtgärder för att bibehålla personuppgifternas aktuella status så att de är korrekta.

Åtkomst till och korrigering av personuppgifter
Om du vill granska eller korrigera dina personuppgifter kan du kontakta oss via e-post på legal@toro.com.

## Konsumenträtt i Australien

Australiensiska kunder hittar information rörande australiensisk konsumenträtt inuti förpackningen eller hos den lokala Toro-återförsäljaren.

# Toros allmänna produktgaranti

Två års begränsad garanti

## Fel och produkter som omfattas

The Toro Company och dess dotterbolag Toro Warranty Company garanterar gemensamt, och i enlighet med ett avtal dem emellan, att din Toro-produkt (”produkten”) är utan material- och tillverkningsfel i två år eller 1 500 arbetstimmar*, beroende på vilket som inträffar först. Den här garantin gäller för alla produkter förutom luftare (och för dem finns det separata garantiförklaringar). Om ett fel som omfattas av garantin föreligger, kommer vi att reparera produkten utan kostnad. Detta omfattar feldiagnos, utförande av arbetet, reservdelar och transport. Denna garanti börjar gälla det datum då produkten levereras till den ursprungliga köparen i återförsäljarledet.
* Produkten är försedd med en timmätare.

## Anvisningar för garantiservice

Du är ansvarig för att meddela produktdistributören eller den auktoriserade återförsäljaren som du köpte produkten av så snart du tror att ett fel som omfattas av garantin föreligger. Om du behöver hjälp med att hitta en produktdistributör eller auktoriserad återförsäljare, eller om du har några frågor som rör dina rättigheter och skyldigheter beträffande garantin, kan du kontakta oss på:

Toro Commercial Products Service Department
Toro Warranty Company
8111 Lyndale Avenue South
Bloomington, MN 55420-1196 USA

+1–952–888–8801 eller +1–800–952–2740
E-post: commercial.warranty@toro.com

## Ägarens ansvar

Som ägare till produkten är du ansvarig för att utföra det underhåll och de justeringar som krävs, i enlighet med anvisningarna i *bruksanvisningen*. Om du inte utför det underhåll och de justeringar som krävs kan detta leda till att ett eventuellt garantianspråk inte godkänns.

## Produkter och fel som inte omfattas

Det är inte alla produkt- eller funktionsfel som kan inträffa under garantiperioden som beror på material- eller tillverkningsfel. Den här garantin omfattar inte följande:

- Produktfel som orsakats av att andra reservdelar än Toro-originaldelar har använts eller av att extra, modifierade tillbehör och produkter som inte har tillverkats av Toro har monterats och använts. I vissa fall erbjuder tillverkaren en separat garanti för sådana produkter.
- Produktfel som orsakas av underlåtenhet att utföra det underhåll och/eller de justeringar som rekommenderas. Garantianspråk kan komma att underkännas om Toro-produkten inte underhålls i enlighet med anvisningarna i stycket Rekommenderat underhåll i *bruksanvisningen*.
- Produktfel som orsakas av felaktig, slarvig eller vårdslös användning av produkten.
- Slitdelar som förbrukas vid användning, förutom om dessa visar sig vara defekta. Exempel på slitdelar som förbrukas eller slits ut vid normal användning av produkten omfattar, men är inte begränsade till, bromsklossar, bromsbelägg, lamellbelägg, knivar, cylindrar, valsar och lager (tätade eller smörjbara), underknivar, tändstift, svänghjul och svänghjulslager, däck, filter, remmar samt vissa sprutkomponenter som membran, munstycken och backventiler m.m.
- Fel som orsakats av yttre påverkan. Yttre påverkan omfattar, men är inte begränsat till, väder, förvaringsomständigheter, föroreningar, användning av bränslen, kylvätskor, smörjmedel, tillsatser, konstgödningsmedel, vatten eller kemikalier m.m. som ej har godkänts.
- Fel eller problem med prestandan på grund av att bränslen (t.ex. bensin, diesel eller biodiesel) som inte uppfyller respektive industristandarder har använts.
- Normalt förekommande buller, vibrationer, slitage och försämringar.
- Normalt slitage omfattar, men är inte begränsat till, skador på säten till följd av slitage eller nötning, slitage på målade ytor, repor på dekaler eller fönster m.m.

## Reservdelar

Reservdelar som planeras att bytas ut i förbindelse med nödvändigt underhåll omfattas endast av garantin under perioden fram till den planerade tidpunkten för utbytet av delen. Delar som byts ut i enlighet med den här garantin omfattas av garantin under hela den återstående produktgarantin och tillfaller Toro. Toro fattar det slutliga beslutet om huruvida en befintlig del eller enhet ska repareras eller bytas ut. Toro har rätt att använda omarbetade reservdelar vid garantireparationer.

## Garanti för djupurladdnings- och litiumjonbatterier:

Djupurladdnings- och litiumjonbatterier har en total livslängd på ett visst antal kilowattimmar. Användnings-, laddnings- och underhållstekniker kan förlänga eller minska den totala batterilivslängden. I och med att batterierna i produkten används minskar gradvis mängden användbart arbete mellan laddningsintervallerna tills dess att batteriet är helt urladdat. Ansvaret för att ersätta urladdade batterier, på grund av normal användning, faller på produktens ägare. Batterierna måste kanske bytas ut under garantiperioden, och det sker då på ägarens bekostnad. Observera (endast litiumjonbatterier): Garantin för litiumjonbatterier är begränsad och beräknas proportionellt från år tre till fem baserat på användningstid och antal förbrukade kilowattimmar. Se *bruksanvisningen* för mer information.

## Ägaren bekostar underhållet

Den vanliga service som krävs för Toro-produkter omfattar bland annat att finjustera motorn, smörja, rengöra och polera maskinen, byta filter och kylvätska samt att utföra det underhåll som rekommenderas. Sådan service får ägaren själv bekosta.

## Allmänna villkor

Reparation av en auktoriserad Toro-distributör eller Toro-återförsäljare är den enda kompensation som du har rätt till under denna garanti.

**Varken The Toro Company eller Toro Warranty Company är ansvariga för indirekta eller oförutsedda skador eller följdskador i samband med användningen av de Toro-produkter som omfattas av denna garanti. Detta inkluderar alla kostnader eller utgifter för att tillhandahålla ersättningsutrustning eller service under rimliga perioder med funktionsfel eller avsaknad av möjlighet av använda produkten medan reparationer som omfattas av garantin utförs. Med undantag för den emissionsgaranti som nämns nedan, och endast om denna är tillämplig, finns ingen annan uttrycklig garanti. Alla indirekta garantier i fråga om säljbarhet och användningslämplighet är begränsade till denna uttryckliga garantis varaktighet.**

I vissa stater är det inte tillåtet att undanta oförutsedda skador eller följdskador, eller tidsbegränsa en indirekt garantis varaktighet, och i dessa fall är det möjligt att ovanstående undantag och begränsningar inte gäller. Denna garanti ger dig specifika juridiska rättigheter, och du kan även ha andra rättigheter som varierar från stat till stat.

## Anmärkning om motorgarantin:

Produktens emissionskontrollsystem kan omfattas av en separat garanti som uppfyller de krav som fastställts av den amerikanska miljömyndigheten (Environmental Protection Agency, EPA) och/eller Kaliforniens luftskyddsmyndighet (California Air Resources Board, CARB). Tidsbegränsningarna som anges ovan är inte tillämpliga i fråga om garantin för emissionskontrollsystem. Se garantiförklaringen om emissionskontroll som medföljer produkten eller finns i motortillverkarens dokumentation för ytterligare information.

## Andra länder än USA och Kanada

Kunder som har köpt Toro-produkter som exporterats från USA eller Kanada ska kontakta sin Toro-distributör (återförsäljare) för att få garantipolicyn för sitt eget land eller sin provins eller stat. Om du av någon anledning är missnöjd med din distributörs service eller har svårt att få garantiupplysningar kontaktar du Toro-importören.

374-0253 Rev C