Form No. 3396-752 Rev A

Spazzaneve per servizi pesanti Power Max 926/1028 OXE

Nº del modello 38820—Nº di serie 316000001 e superiori

Nº del modello 38824—Nº di serie 316000001 e superiori

Manuale dell'operatore

Questo prodotto è conforme a tutte le direttive europee pertinenti. Per maggiori dettagli, vedere la scheda di Dichiarazione di conformità (DOC) separata, specifica del prodotto.

Introduzione

Questa macchina è pensata per l'utilizzo da parte di privati od operatori professionisti. È progettato per rimuovere la neve da superfici pavimentate, come strade, marciapiedi e altre superfici di transito di aree residenziali o commerciali. Non è progettato per rimuovere materiali diversi dalla neve.

Leggete attentamente il presente manuale al fine di utilizzare e mantenere correttamente la macchina, ed evitare infortuni e danni alla medesima. Voi siete responsabili del corretto utilizzo della macchina all'insegna della sicurezza.

Per informazioni sulla macchina e gli accessori, per la ricerca di un rivenditore o la registrazione della vostra macchina, potete contattare Toro direttamente sul sito www.Toro.com.

Per assistenza, ricambi originali Toro o ulteriori informazioni, rivolgetevi a un Distributore Toro autorizzato o a un Centro Assistenza Toro, e abbiate sempre a portata di mano il numero del modello e il numero di serie della macchina. Figura 1 indica la posizione del numero del modello e del numero di serie sulla macchina. Scrivete i numeri negli spazi previsti.

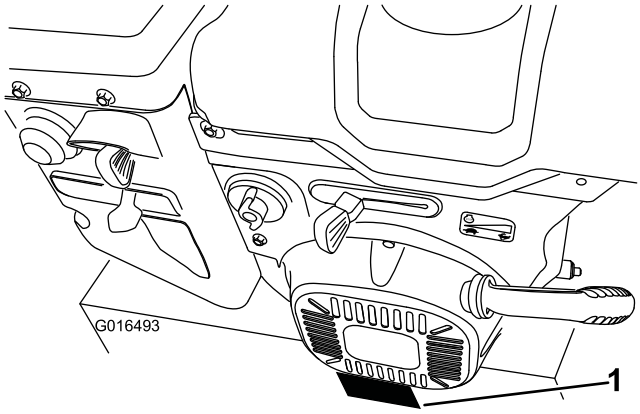

Figura 1

1. Posizione del numero del modello e del numero di serie

Nº del modello _____

Nº di serie _____

Il sistema di avvertimento adottato dal presente manuale identifica i pericoli potenziali e riporta messaggi di sicurezza, identificati dal simbolo di avvertimento (Figura 2), che segnala un pericolo in grado di provocare infortuni gravi o la morte se non si osservano le precauzioni raccomandate.



Figura 2

1. Simbolo di avvertimento

Per evidenziare le informazioni vengono utilizzate due parole. **Importante** indica informazioni meccaniche di particolare importanza, e **Nota** evidenzia informazioni generali di particolare rilevanza.

© 2015—The Toro® Company
8111 Lyndale Avenue South
Bloomington, MN 55420

Registrate il vostro prodotto presso www.Toro.com.

CE

Traduzione dell'originale (IT)
Stampato negli USA
Tutti i diritti sono riservati

3396-752 A

Questo sistema di accensione a scintilla è conforme alla norma canadese ICES-002.

Indice

Introduzione 1
Sicurezza 2
Pressione acustica 2
Potenza acustica 2
Vibrazioni 3
Adesivi di sicurezza e informativi 4
Preparazione 6
1 Montaggio della stegola superiore 7
2 Montaggio delle terminazioni dei cavi per frizioni ruote 7
3 Montaggio della tiranteria del comando della trazione 8
4 Montaggio dell'asta di comando del camino di scarico 9
5 Collegamento del cavo al faro 10
6 Riempimento del motore con olio 10
7 Controllo della pressione degli pneumatici 11
8 Controllo delle slitte e del raschiatore 11
9 Controllo del funzionamento della trazione 12
Quadro generale del prodotto 13
Funzionamento 14
Prima dell'uso 14
Sicurezza 14
Riempimento del serbatoio del carburante 14
Durante l'uso 14
Sicurezza 14
Avviamento del motore 15
Spegnimento del motore 17
Azionamento della trazione 17
Uso delle leve della frizione ruota 18
Uso del selettore di velocità 18
Azionamento della trasmissione della coclea/ventola 18
Utilizzo di Quick Stick® 19
Stasamento del camino di scarico 20
Suggerimenti 20
Dopo l'uso 20
Sicurezza 20
Prevenzione del bloccaggio per congelamento 20
Manutenzione 21
Programma di manutenzione raccomandato 21
Sicurezza durante la manutenzione 21
Preparazione per la manutenzione 21
Controllo del livello dell'olio motore 21
Controllo e regolazione delle slitte 22
Controllo e regolazione del cavo della trazione 22
Controllo dell'olio negli ingranaggi della coclea 23
Cambio dell'olio motore 23
Sostituzione della candela 24
Regolazione del fermo del camino di scarico 24
Sostituzione delle cinghie di trazione 25
Sostituzione della lampadina del faro 25
Rimessaggio 26
Preparazione della macchina per il rimessaggio 26
Messa in funzione della macchina dopo il rimessaggio 26
Localizzazione guasti 27

Sicurezza

Questa macchina soddisfa o supera le specifiche ISO 8437 della International Standards Organization in vigore al tempo della fabbricazione.

- Spegnete la macchina prima di effettuare lo stasamento, la manutenzione o il rifornimento.
- Prima di avviare il motore dovete aver letto e compreso il contenuto del manuale. Assicuratevi che tutti coloro che utilizzano il presente prodotto sappiano come usarlo e comprendano le avvertenze.
- Non mettete le mani o i piedi vicino alle parti mobili della macchina.
- Non utilizzate la macchina senza tutte le protezioni e altri dispositivi di sicurezza in sede e funzionanti.
- Restate lontani da qualsiasi apertura di scarico. Tenete gli astanti a distanza di sicurezza dalla macchina.
- Tenete i bambini al di fuori dell'area di esercizio e sotto l'attenta supervisione da parte di un adulto responsabile diverso dall'operatore. Non permettete mai che bambini e ragazzi utilizzino la macchina.

Pressione acustica

Questa macchina ha un livello di pressione acustica all'orecchio dell'operatore di 88 dBA (modello 38820) e di 89 dBA (modello 38824). Il livello di pressione acustica è stato determinato secondo le procedure descritte nella norma EN ISO 11201.

Potenza acustica

Questa macchina ha un livello di potenza acustica garantito di 103 dBA (modello 38820) e di 105 dBA (modello 38824). Il livello di potenza acustica è stato determinato secondo le procedure descritte nella norma EN ISO 3744.

⚠ ATTENZIONE

L'esposizione a lungo termine al rumore durante l'utilizzo della macchina può causare la perdita dell'udito.

Indossate le adeguate protezioni per l'udito ogni volta che utilizzate la macchina per un periodo di tempo prolungato.

Vibrazioni

Livello di vibrazioni misurato per la mano sinistra = 3,8 m/s^2 (modello 38820) e 4,7 m/s^2 (modello 38824).

Livello di vibrazioni misurato per la mano destra = 4,8 m/s^2 (modello 38820) e 5,6 m/s^2 (modello 38824).

I valori misurati sono stati determinati secondo le procedure descritte nella norma EN ISO 20643.

Adesivi di sicurezza e informativi

Importante: **Gli adesivi di sicurezza o d'istruzione sono affissi nelle adiacenze di punti potenzialmente pericolosi. Sostituite gli adesivi danneggiati.**

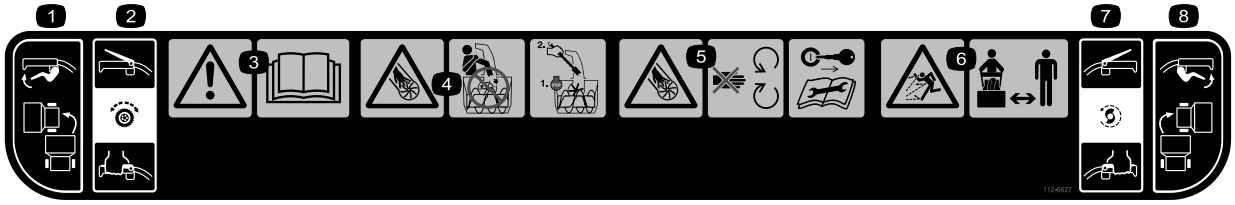

112-6627

1. Comando svolta a sinistra
2. Comando della trazione. Premete la leva per innestare, rilasciatela per disinnestare.
3. Avvertenza: leggete il *Manuale dell'operatore*
4. Pericolo di ferite o smembramento causati dalla ventola. Non inserite le mani nel camino di scarico; prima di lasciare la postazione di guida spegnete il motore e disintasate il camino di scarico con l'apposito attrezzo.
5. Pericolo di ferite e smembramento nella ventola. Restate lontano da parti mobili; prima di ogni intervento di manutenzione o revisione togliete la chiave di accensione e leggete le istruzioni.
6. Pericolo di lancio di oggetti. Tenete gli astanti a distanza di sicurezza dallo spazzaneve.
7. Comando di coclea/ventola. Premete la leva per innestare, rilasciatela per disinnestare.
8. Comando svolta a destra

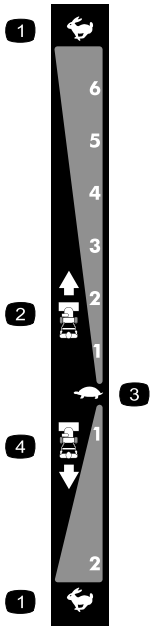

106-4525

Ordinate il n. cat. 112-6633

1. Massima
2. Marce avanti
3. Minima
4. Velocità di retromarcia



107-3040

1. Pericolo di ferite e smembramento causati dalla ventola e dalla coclea. Tenete gli astanti a distanza di sicurezza dallo spazzaneve.

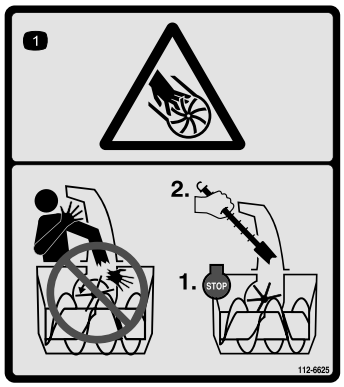

112-6625

Riordinate il n. cat. 112-6629

1. Pericolo di ferite o smembramento causati dalla ventola. Non inserite le mani nel camino di scarico; prima di lasciare la postazione di guida spegnete il motore e disintasate il camino di scarico con l'apposito attrezzo.

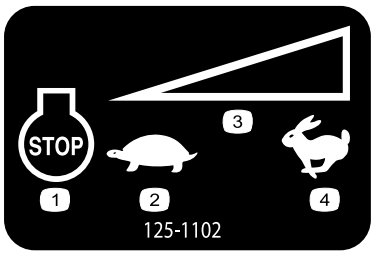

125–1102

1. Arresto motore
2. Minima
3. Controllo variabile della velocità
4. Massima

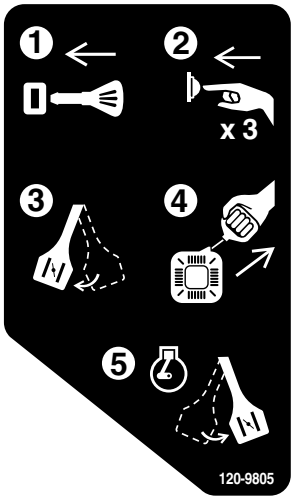

120-9805

1. Inserite la chiave.
2. Innescate il motore 3 volte.
3. Innestate lo starter.
4. Tirate il cavo di avviamento.
5. Una volta che il motore è avviato, disinnestate lo starter.

Preparazione

Parti sciolte

Verificate che sia stata spedita tutta la componentistica, facendo riferimento alla seguente tabella.

Procedura	Descrizione	Qté	Uso
1	Bulloni per stegola Rondelle curve Dadi di bloccaggio	4 4 4	Montaggio della stegola superiore
2	Non occorrono parti	–	Montaggio delle terminazioni dei cavi per frizioni ruote
3	Non occorrono parti	–	Montaggio della tiranteria del comando della trazione.
4	Bulloni a testa tonda Dadi di bloccaggio	2 2	Montaggio dell'asta di comando del camino di scarico.
5	Fascetta per cavo	1	Collegamento del cavo al faro.
6	Non occorrono parti	–	Riempimento del motore con olio.
7	Non occorrono parti	–	Controllo della pressione degli pneumatici.
8	Non occorrono parti	–	Controllo delle slitte e del raschiatore.
9	Non occorrono parti	–	Verifica del funzionamento della trazione.

1

Montaggio della stegola superiore

Parti necessarie per questa operazione:

4	Bulloni per stegola
4	Rondelle curve
4	Dadi di bloccaggio

Procedura

Nota: Non togliete l'elastico dai cavi prima di avere montato la stegola superiore.

1. Sollevate il gruppo stegola superiore, giratelo e posizionatelo sopra la stegola inferiore (Figura 3).

   Importante: Infilate i cavi attaccati al Quick Stick nei gambi della stegola superiore, e verificate che i cavi ed il conduttore del faro non siano intrappolati tra le sezioni della stegola.

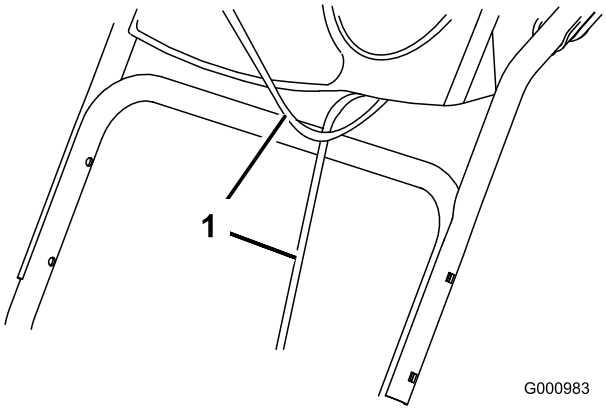

Figura 3

1. Cavi

2. Fissate il gruppo stegola superiore con i quattro bulloni appositi, quattro rondelle curve e quattro dadi di bloccaggio a corredo nel sacchetto delle parti sciolte (Figura 4).

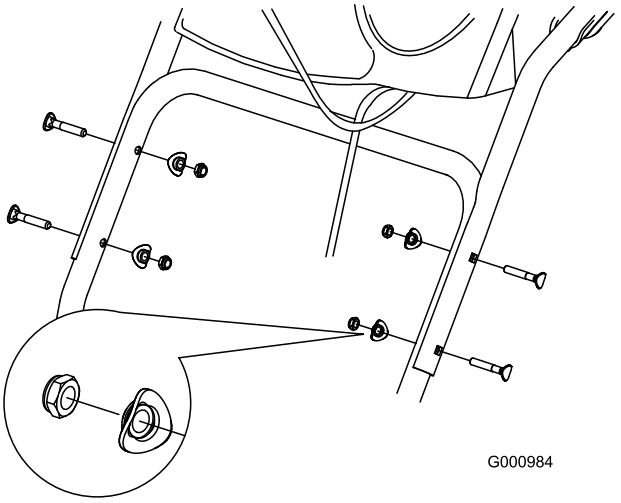

Figura 4

2

Montaggio delle terminazioni dei cavi per frizioni ruote

Non occorrono parti

Procedura

1. Svolgete le terminazioni dei cavi dalla stegola inferiore (Figura 5).

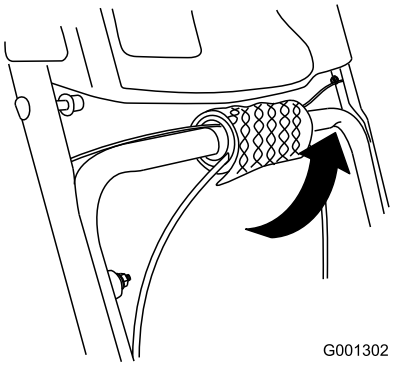

Figura 5

2. Passate la terminazione sinistra o destra del cavo sopra la stegola inferiore ed inseritela nel foro presente nella corrispondente leva della frizione ruota (Figura 6).

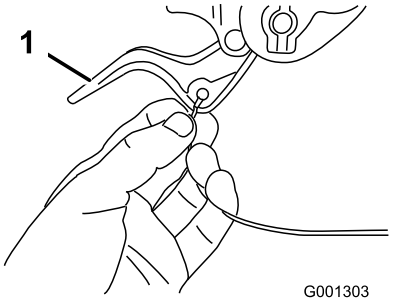

Figura 6

1. Leva della frizione ruota

3. Togliete il dado e la rondella dalla stegola, attaccate alla stegola il serrafilo presente sul cavo, montate il dado e la rondella e serrate a mano il dado (Figura 7).

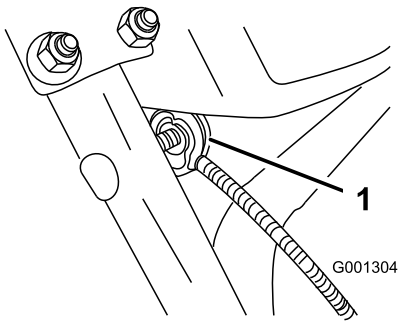

Figura 7

1. Serrafilo (2)

Importante: Verificate che il lato curvo del serrafilo sia contro la stegola, e che il cavo sia stato infilato sotto il bullone del serrafilo. Il cavo deve essere disposto in linea retta dal serrafilo al punto di attacco sulla leva della frizione ruota.

4. Abbassate con cautela la guaina del cavo finché la leva della frizione ruota non si abbassa eliminando l'imbando dal cavo, quindi serrate a fondo il dado del serrafilo del cavo (Figura 8).

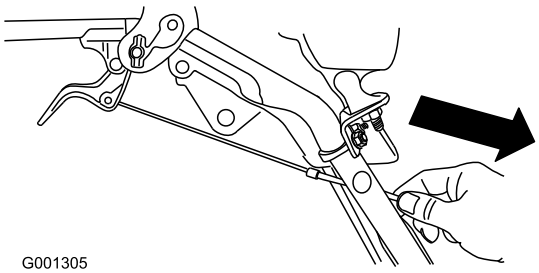

Figura 8

5. Premete a fondo la leva e controllate la luce tra la base della stegola e l'estremità della leva della frizione ruota (Figura 9).

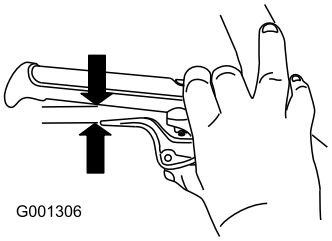

Figura 9

Nota: La luce deve corrispondere approssimativamente allo spessore di una matita (6 mm). Se è maggiore, allentate il dado del serrafilo del cavo, alzate leggermente la guaina del cavo, serrate il dado del serrafilo e verificate di nuovo la luce.

6. Ripetete le voci da 2 a 5 per l'altro cavo.

3

Montaggio della tiranteria del comando della trazione

Non occorrono parti

Procedura

1. Togliete la coppiglia a forcina e la rondella dal lato inferiore dell'asta di comando della velocità ed inserite il lato inferiore dell'asta nel braccio articolato inferiore, in modo che il lato curvo dell'asta di comando della velocità sia rivolto indietro (Figura 10).

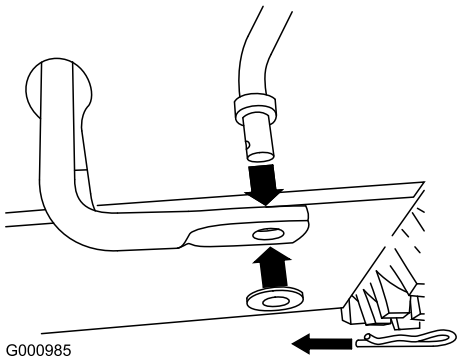

Figura 10

2. Fissate il lato inferiore dell'asta di comando della velocità con la rondella e la coppiglia a forcina tolte in precedenza.

3. Togliete la coppiglia a forcina e la rondella esterna dal barilotto sul lato superiore dell'asta di comando della velocità (Figura 11).

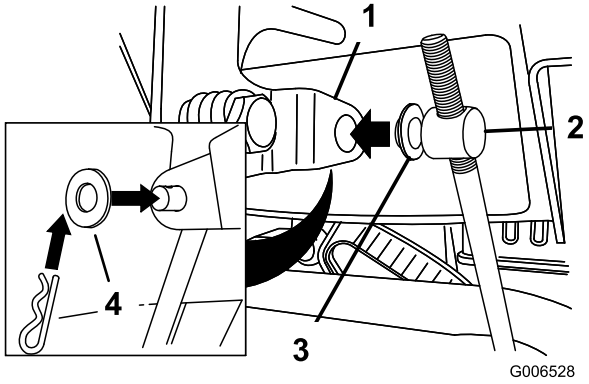

Figura 11

1. Leva di selezione della velocità
2. Barilotto
3. Rondella interna
4. Rondella esterna

Nota: Per agevolare l'installazione lasciate la rondella piana sul barilotto (Figura 11).

4. Spostate la leva di selezione della velocità in posizione R2.
5. Girate il braccio articolato inferiore completamente verso l'alto (senso antiorario) (Figura 12).

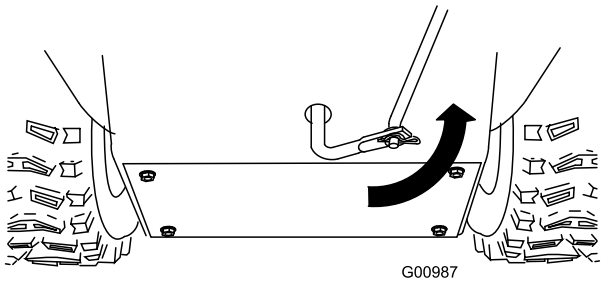

Figura 12

6. Sollevate l'asta di comando della velocità ed inserite il barilotto nel foro della leva di selezione della velocità (Figura 11).

   Nota: Se il barilotto non dovesse inserirsi nel foro quando alzate l'asta di comando della velocità, giratelo verso l'alto o il basso sull'asta finché non penetra nel foro.

7. Fissate il barilotto ed il lato superiore dell'asta di comando della velocità con la rondella esterna e la coppiglia a forcina tolte in precedenza.

Nota: Per agevolare il montaggio, guardate attraverso l'apertura del selettore di velocità (Figura 13).

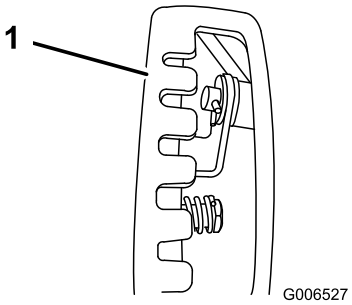

Figura 13

1. Selettore di velocità

4

Montaggio dell'asta di comando del camino di scarico

Parti necessarie per questa operazione:

2	Bulloni a testa tonda
2	Dadi di bloccaggio

Procedura

1. Disimballate il Quick Stick® e giratelo in modo che sia verticale ed al centro.
2. Tenete premuto il cappuccio di scatto blu e tirate la leva completamente indietro.

   Nota: Il camino di scarico e il deflettore devono essere rivolti in avanti. In caso contrario, premete il cappuccio di scatto blu (senza spostare il Quick Stick) e girate il camino di scarico finché camino e deflettore non sono rivolti in avanti.

3. Allineate il lato posteriore piatto della lunga asta di comando del camino di scarico con il lato anteriore piatto dell'asta corta che protrude dal quadro di comando, in modo che siano inseriti l'uno nell'altro (Figura 14).

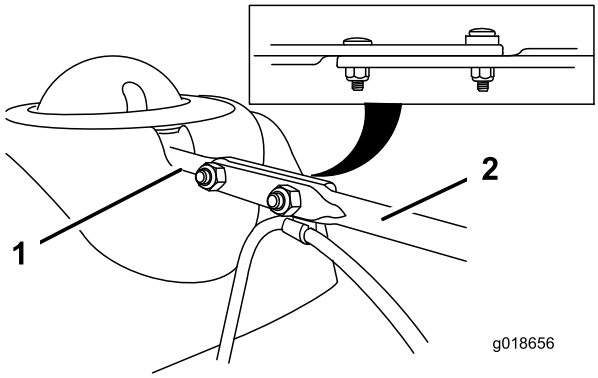

Figura 14

1. Asta corta
2. Asta lunga di comando del camino di scarico

4. Inserite l'estremità anteriore dell'asta nell'apertura sul retro del coperchio ingranaggi del camino di scarico, finché non s'inserisce negli ingranaggi (Figura 15).

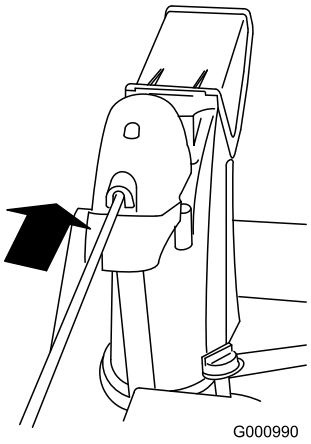

Figura 15

5. Allineate i fori nelle estremità unite delle due aste, e inserite 2 bulloni a testa tonda (nel sacchetto delle parti sciolte) nell'asta corta, dal lato sinistro della macchina (visto dalla posizione di guida).
6. Inserite sotto la testa del bullone a testa tonda anteriore l'attacco per cavo che sostiene il cavo del deflettore, e fissate i bulloni a testa tonda con i dadi di bloccaggio a corredo nel sacchetto delle parti sciolte (Figura 16).

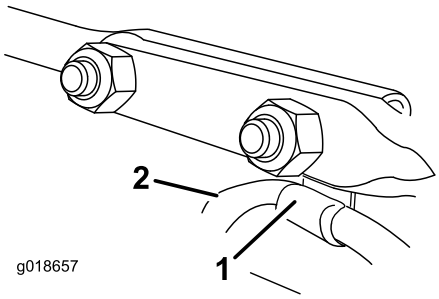

Figura 16

1. Attacco per cavo
2. Cavo del deflettore

7. Premete il cappuccio di scatto blu e fate fare un giro al Quick Stick per accertare il regolare funzionamento del camino e del deflettore.

5

Collegamento del cavo al faro

Parti necessarie per questa operazione:

1	Fascetta per cavo

Procedura

1. Inserite direttamente nel retro del faro il connettore situato sull'estremità allentata del cavo, finché non è saldo (Figura 17).

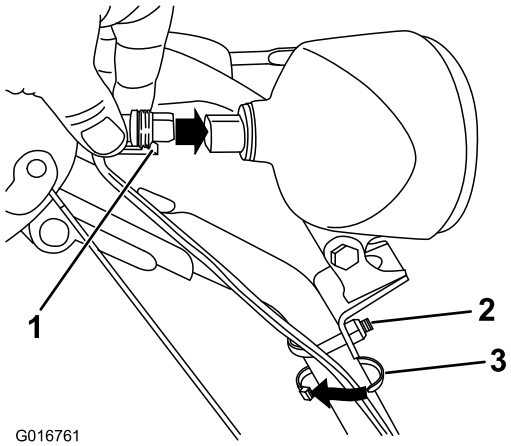

Figura 17

1. Attacco in plastica sul connettore del cavo
2. Bullone ad U
3. Fascetta per cavi

Nota: L'attacco in plastica sul connettore del cavo deve trovarsi in fondo (Figura 17).

2. Fissate una fascetta per cavi (nel sacchetto delle parti sciolte) attorno al cavo e alla stegola, circa 2,5 cm sotto il bullone a U (Figura 17).

6

Riempimento del motore con olio

Non occorrono parti

Procedura

Questa macchina viene consegnata con olio nel carter del motore.

Nota: Controllate il livello dell'olio prima di avviare il motore, e rabboccate se necessario.

Utilizzate olio detergente per automobili con service classification API SF, SG, SH, SJ, SL o superiore. Vedere il manuale d'uso del motore.

Consultate la Figura 18 seguente per scegliere l'olio con la viscosità più adatta alla temperatura esterna prevista:

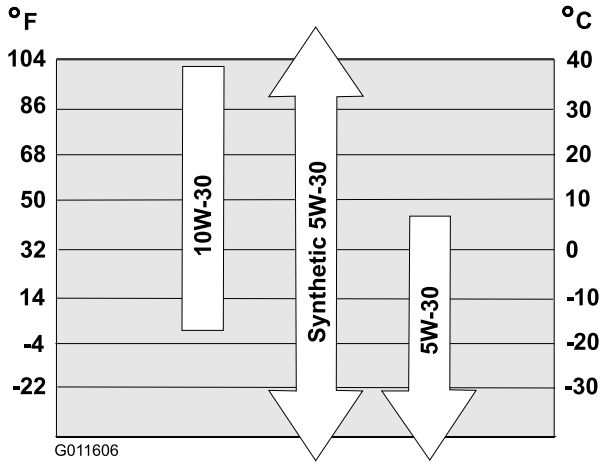

Figura 18

Capacità olio motore

Modello	Capacità olio motore
38820	Da 0,89 a 0,95 l
38824	

1. Togliete l'asta di livello ruotando il tappo in senso antiorario e versate **lentamente** l'olio nel tubo di riempimento fino a portarne il livello al segno di pieno (Full) sull'asta. **Non riempite troppo.** (Figura 19).

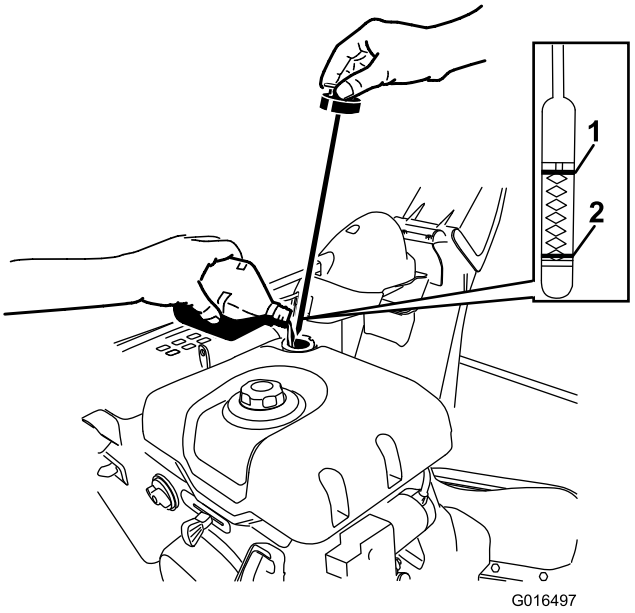

Figura 19

1. Pieno
2. Aggiungete l'olio

2. Fissate saldamente l'asta di livello, spingendo in basso il tappo e girando.

   Nota: Non versate l'olio attorno al tubo di riempimento, perché potrebbe infiltrarsi nelle parti della trazione e causarne lo slittamento.

7

Controllo della pressione degli pneumatici

Non occorrono parti

Procedura

I pneumatici vengono sovragonfiati in fabbrica per la spedizione; Riducete la pressione in modo uniforme in entrambi gli pneumatici a un valore compreso tra 116 e 137 kPa.

8

Controllo delle slitte e del raschiatore

Non occorrono parti

Procedura

Vedere Controllo e regolazione delle slitte (pagina 22).

9

Controllo del funzionamento della trazione

Non occorrono parti

Procedura

⚠ ATTENZIONE

Se la trazione non è stata regolata correttamente, la macchina potrebbe muoversi nella direzione opposta a quanto previsto, causando infortuni e/o danni.

Controllate attentamente la trazione ed all'occorrenza regolatela.

1. Avviate il motore; vedere Avviamento del motore.
2. Spostate il selettore di velocità in posizione R1; vedere Uso del selettore di velocità.
3. Premete la leva sinistra (trazione) contro l'impugnatura (Figura 20).

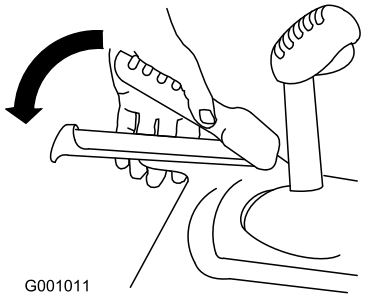

Figura 20

La macchina dovrebbe spostarsi in retromarcia. Se la macchina non si sposta o si muove in avanti, procedete come segue:

A. Rilasciate la leva della trazione e spegnete il motore.

B. Scollegate il barilotto dalla leva del selettore della velocità (Figura 11).

C. Abbassate il barilotto sull'asta di controllo della velocità (senso orario) (Figura 11).

D. Collegate il barilotto alla leva del selettore della velocità (Figura 11).

4. Rilasciate la leva della trazione.
5. Spostate il selettore di velocità in posizione F1; vedere Uso del selettore di velocità.
6. Premete la leva sinistra (trazione) contro l'impugnatura (Figura 20).

   La macchina dovrebbe spostarsi in avanti. Se la macchina non si sposta o si muove in retromarcia, procedete come segue:

   A. Rilasciate la leva della trazione e spegnete il motore.

   B. Scollegate il barilotto dalla leva del selettore della velocità (Figura 11).

   C. Alzate il barilotto sull'asta di controllo della velocità (senso antiorario) (Figura 11).

   D. Collegate il barilotto alla leva del selettore della velocità (Figura 11).

7. Se avete effettuato delle regolazioni, ripetete la procedura finché non occorre più regolare.

Importante: Se la macchina dovesse muoversi quando la leva della trazione è rilasciata, controllate il cavo di trazione (vedere Controllo e regolazione del cavo di trazione) o portate la macchina a un Distributore autorizzato per la manutenzione.

Quadro generale del prodotto

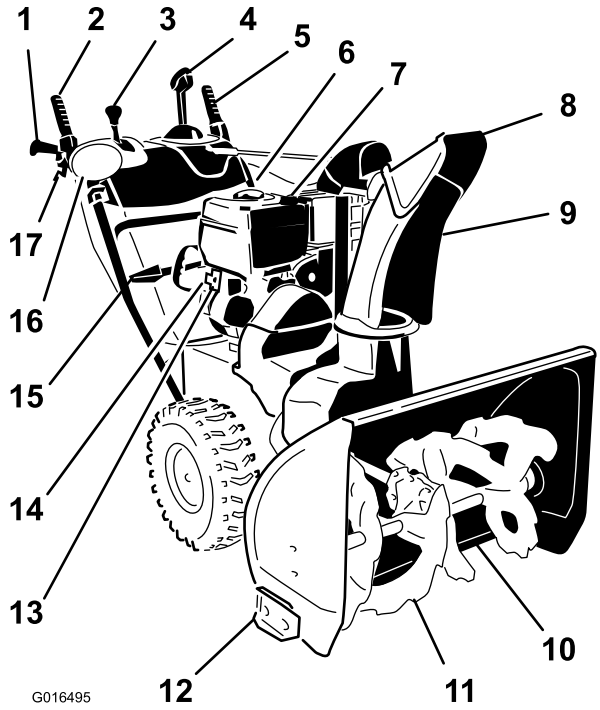

Figura 21

1. Impugnatura (2)
2. Leva di coclea/ventola
3. Leva di selezione della velocità
4. Comando del camino di scarico Quick Stick®
5. Leva della trazione
6. Tappo del serbatoio del carburante
7. Tubo di rifornimento/asta di livello dell'olio motore
8. Deflettore del camino di scarico
9. Camino di scarico
10. Raschiatore
11. Coclea
12. Slitta (2)
13. Pulsante dell'avviamento elettrico
14. Candela dell'avviatore elettrico
15. Attrezzo per la pulizia
16. Faro anteriore
17. Leva della frizione ruota (2)

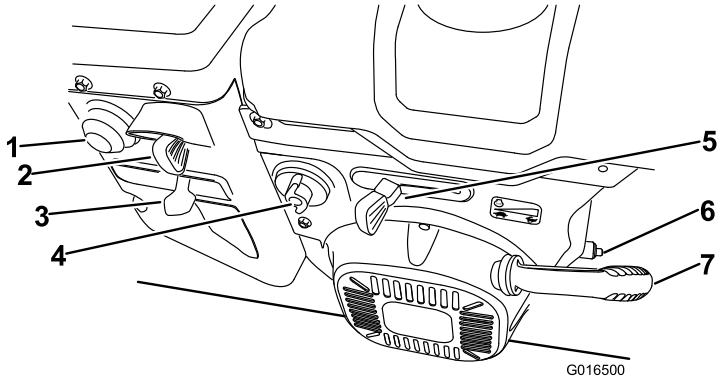

Figura 22

1. Iniettore
2. Interruttore di accensione
3. Starter
4. Valvola di intercettazione del carburante
5. Acceleratore
6. Tappo di spurgo dell'olio
7. Avviatore autoavvolgente

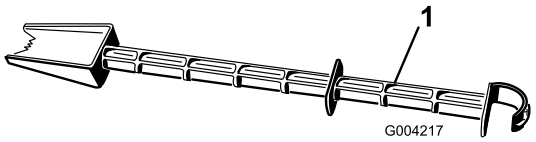

Figura 23

1. Attrezzo per la pulizia (attaccato all'impugnatura)

Funzionamento

Prima dell'uso

Sicurezza

- Utilizzate prolunghe e innesti femmina come specificato dal fabbricante per tutte le macchine con motori ad avviamento elettrico.
- Non utilizzate la macchina senza indumenti invernali adeguati. Non indossate capi di abbigliamento larghi poiché potrebbero impigliarsi nelle parti in movimento. Indossate calzature antiscivolo in grado di offrire la massima stabilità su superfici scivolose.
- Durante l'utilizzo della macchina o l'esecuzione di regolazioni o riparazioni indossate sempre occhiali di sicurezza o visiere per proteggere gli occhi da oggetti che potrebbero essere scagliati dalla macchina.
- Ispezionate accuratamente la zona dove verrà usata la macchina e ripulitela da zerbini, slittini, tavole, cavi e altri oggetti estranei.
- Qualora un carter, un dispositivo di sicurezza o una decalcomania fossero danneggiati, mancanti o illeggibili, riparateli o sostituiteli prima di riutilizzare la macchina. Inoltre, serrate tutti gli elementi di fissaggio allentati.

Riempimento del serbatoio del carburante

⚠ PERICOLO

La benzina è estremamente infiammabile ed esplosiva. Un incendio o un'esplosione possono ustionare voi ed altre persone.

- **Per impedire che una carica elettrostatica faccia incendiare la benzina, mettete la tanica e/o la macchina per terra prima del riempimento, mai su un veicolo o su un oggetto.**
- **Riempite il serbatoio all'aperto, a motore freddo, e tergete le perdite accidentali.**
- **Non maneggiate la benzina quando fumate, o nelle adiacenze di una fiamma libera o di scintille.**
- **Conservate la benzina in una tanica per carburante approvata, fuori dalla portata dei bambini.**

- Per ottenere risultati ottimali utilizzate solo benzina senza piombo fresca e pulita, di 87 o più ottani (metodo di classificazione (R+M)/2).
- È accettabile il carburante ossigenato con etanolo fino al 10% o 15% di MTBE per volume.
- **Non** utilizzate miscele di benzina con etanolo (come E15 o E85) superiore al 10% per volume. Possono verificarsi problemi di prestazioni e/o danni al motore non coperti dalla garanzia.
- **Non** utilizzate benzina contenente metanolo.
- Nella stagione invernale, **non** conservate il carburante nel serbatoio o nei contenitori senza utilizzare un apposito stabilizzatore.
- **Non** aggiungete olio alla benzina.

Importante: Per ridurre il rischio di avviamenti difficoltosi, versate nella benzina (conservata per un massimo di 30 giorni) uno stabilizzatore per carburante per l'intera stagione. *Non versate olio nella benzina.*

Nota: Non riempite al di sopra della parte inferiore del collo del serbatoio.

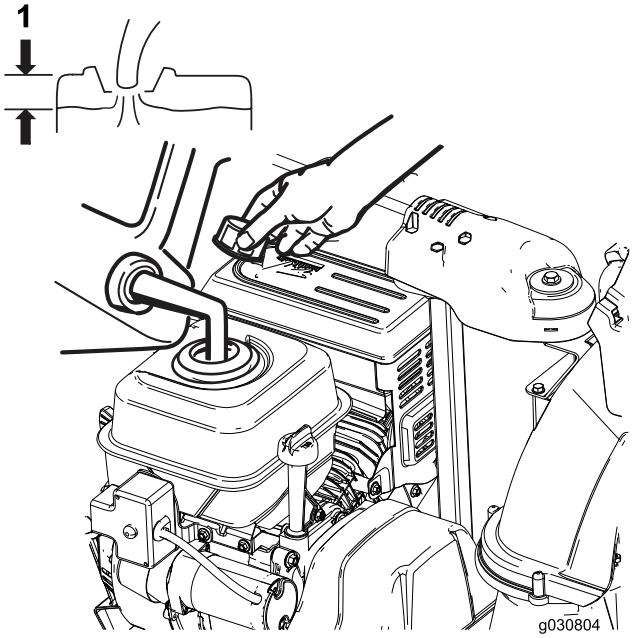

Figura 24

1. Non riempite al di sopra della parte inferiore del collo del serbatoio

Durante l'uso

Sicurezza

- **Le lame rotanti della coclea possono tagliare dita e mani.** Durante il funzionamento della macchina rimanete dietro le stegole e lontano dall'apertura di scarico. **Tenete sempre viso, mani, piedi ed altre parti del corpo e gli indumenti lontano dalle parti mobili o rotanti della macchina.**
- Non dirigete mai lo scarico verso persone o aree dove si potrebbero causare danni alla proprietà.
- Prestate cautela per evitare di scivolare o cadere. Procedete con passo regolare e tenete le mani saldamente sulla stegola. Camminate, non correte.

- Abbiate estrema cautela quando utilizzate la macchina sulle pendenze.
- Non utilizzate mai la macchina in caso di scarsa visibilità o poca luce.
- Quando indietreggiate con la macchina guardate indietro e fate attenzione.
- Quando non spazzate attivamente la neve, disinserite l'alimentazione dalle lame del rotore.
- Utilizzate prolunghe e innesti femmina come specificato dal fabbricante per tutte le macchine con motori ad avviamento elettrico.
- Non tentate di spazzare la neve da superfici con ghiaia o pietra frantumata. Questo prodotto è stato progettato unicamente per impiego su superfici lastricate o asfaltate.
- Non utilizzate lo spazzaneve sui tetti.
- Non tentate mai di effettuare regolazioni a motore acceso (salvo espressa indicazione del costruttore).
- Prestate la massima attenzione a eventuali pericoli nascosti ed al traffico.
- Dopo avere urtato un oggetto estraneo, spegnete il motore, togliete la chiave di accensione e controllate accuratamente che la macchina non sia danneggiata; riparate eventuali danni prima di riavviare e utilizzare la macchina.
- Qualora la macchina iniziasse a vibrare in maniera anomala, spegnete il motore e verificate immediatamente la causa.
- Non fate funzionare il motore in ambiente chiuso, tranne che per avviarlo e per uscire o entrare in un edificio con la macchina. Aprite le porte esterne, in quanto i gas di scarico sono estremamente pericolosi.
- Non sovraccaricate la macchina nel tentativo di spazzare troppo velocemente la neve.
- Non toccate mai un motore o una marmitta caldi.
- Ispezionare a fondo il cavo elettrico prima di collegarlo a una fonte di alimentazione elettrica. Se il cavo è danneggiato, non usatelo per avviare la macchina. Sostituite il cavo danneggiato immediatamente. Staccate sempre il cavo elettrico quando non dovete avviare la macchina.

Avviamento del motore

1. Controllate il livello dell'olio motore. Vedere Controllo del livello dell'olio motore nella sezione Manutenzione.
2. Girate la valvola d'intercettazione del carburante di 1/4 di giro in senso antiorario per aprirla (Figura 25).

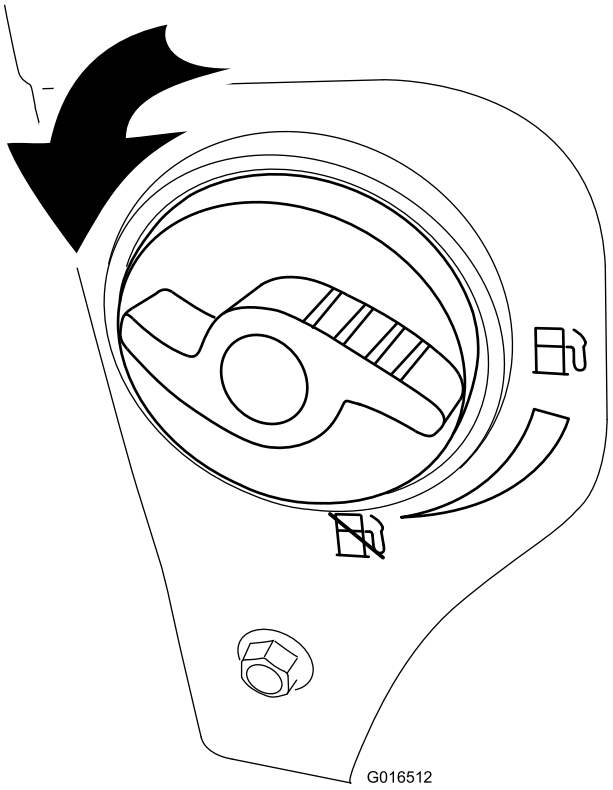

Figura 25

3. Inserite la chiave di accensione fino in fondo (Figura 26).

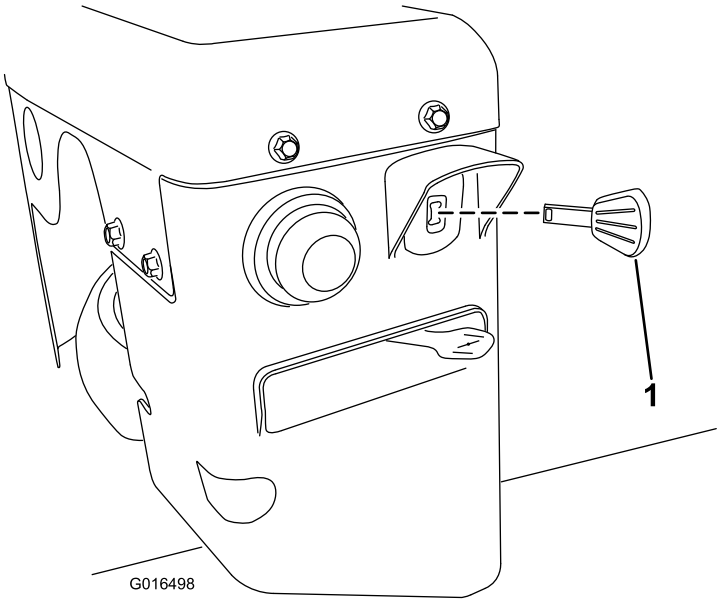

Figura 26

1. Chiave di accensione

4. Con il pollice, spingete tre volte lo starter con forza, lasciandolo inserito ogni volta per un secondo prima di rilasciarlo (Figura 27).

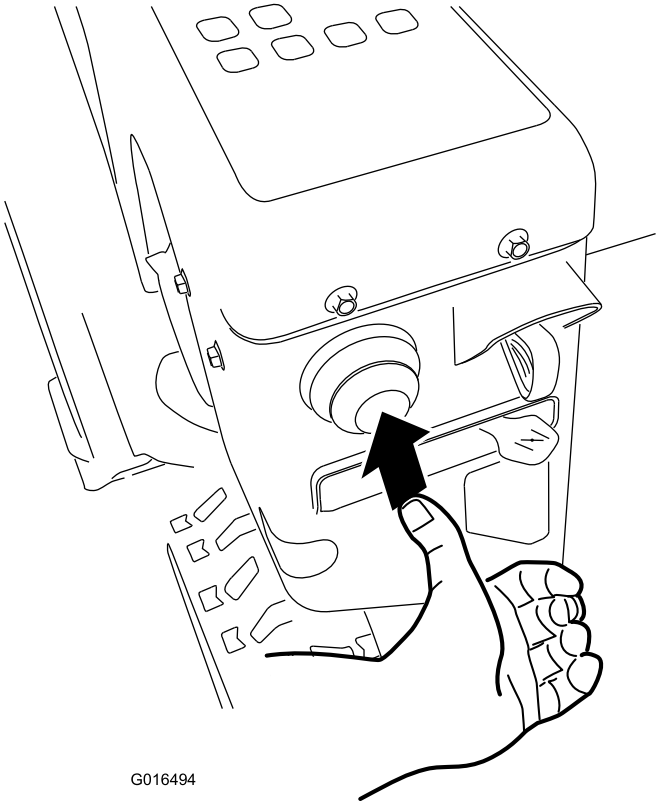

Figura 27

5. Portate lo starter in posizione Starter (Figura 28).

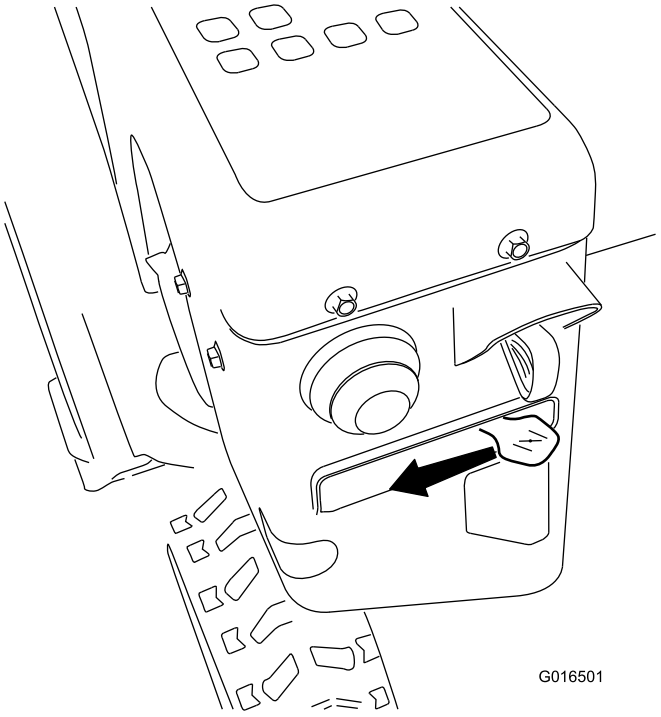

Figura 28

6. Mettete l'acceleratore in posizione Fast (Figura 29).

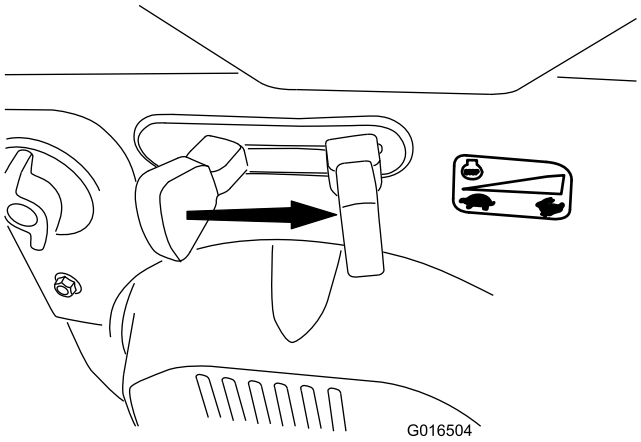

Figura 29

7. Avviate la macchina tirando la maniglia dell'avviatore autoavvolgente o premendo il pulsante dell'avviamento elettrico (Figura 30).

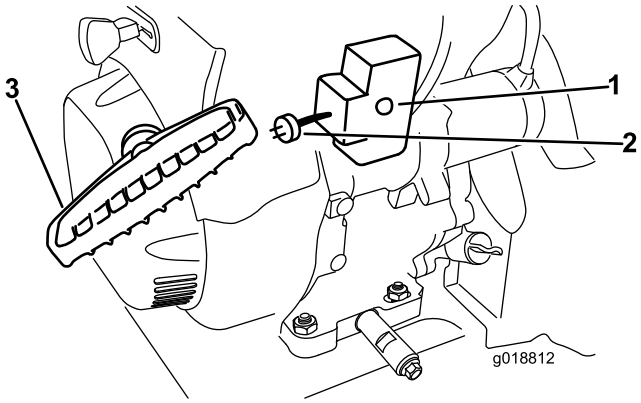

Figura 30

1. Pulsante dell'avviamento elettrico
2. Candela dell'avviatore elettrico
3. Avviatore autoavvolgente

Nota: Per utilizzare l'avviamento elettrico collegate un cavo di alimentazione prima alla candela dell'avviatore elettrico e poi ad una presa elettrica. Utilizzate unicamente una prolunga calibro 16 omologata UL idonea per l'esterno non più lunga di 15 m.

⚠ AVVERTENZA

Il cavo elettrico può danneggiarsi e causare shock o incendi.

Ispezionate accuratamente il cavo elettrico prima di utilizzare la macchina. Se il cavo è danneggiato, non utilizzate la macchina. Sostituite o riparare il cavo immediatamente. Rivolgetevi a un Centro Assistenza autorizzato.

Importante: Per non danneggiare l'avviamento elettrico, fatelo funzionare per brevi cicli, a intervalli di cinque secondi di attività seguiti da

cinque secondi di riposo, e non più di 10 volte. Se a questo punto il motore non si avvia, portate la macchina a un Distributore autorizzato per la manutenzione.

8. Scollegate il cavo di alimentazione prima dalla presa e poi dalla macchina (solo avviamento elettrico).
9. Lasciate riscaldare il motore, quindi spostate gradualmente lo starter verso la posizione di marcia Run. Prima di qualsiasi regolazione dello starter, attendete che il motore raggiunga un regime regolare.

⚠ ATTENZIONE

Se lasciate la macchina collegata a una presa elettrica, qualcuno potrebbe avviarla inavvertitamente e causare ferite a persone o danni a cose.

Staccate sempre il cavo elettrico quando non dovete avviare la macchina.

Spegnimento del motore

1. Portate l'acceleratore in posizione Slow e quindi in posizione Stop (Figura 31) per spegnere il motore. È possibile arrestare il motore anche tirando in fuori la chiave di accensione nella posizione centrale.

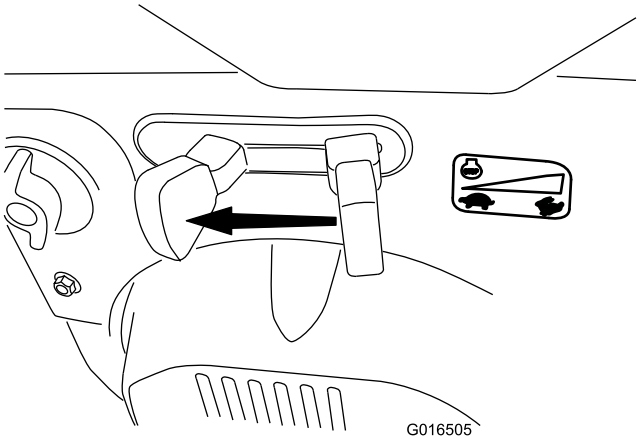

Figura 31

2. Attendete che tutte le parti in movimento si siano fermate, prima di lasciare il posto di guida.
3. Togliete la chiave di accensione per evitare l'avviamento accidentale del motore.
4. Girate la valvola d'intercettazione del carburante per chiuderla (Figura 32).

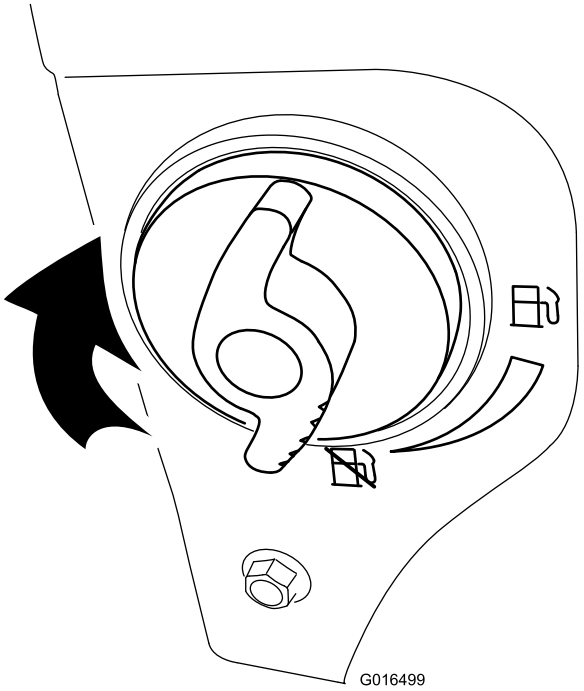

Figura 32

5. Date tre o quattro strappi all'avviatore autoavvolgente. In questo modo si previene il congelamento dell'avviatore.

Azionamento della trazione

⚠ ATTENZIONE

Se la trazione non è stata regolata correttamente, la macchina potrebbe muoversi nella direzione opposta a quanto previsto, causando infortuni e/o danni.

Controllate attentamente la trazione e all'occorrenza regolatela; vedere Controllo del funzionamento della trazione nella sezione Preparazione per maggiori informazioni.

Importante: Se la macchina dovesse muoversi quando la leva della trazione è rilasciata, controllate il cavo di trazione (vedere Controllo e regolazione del cavo di trazione) o portate la macchina a un Distributore autorizzato per la manutenzione.

Importante: Per usare la trazione dovete azionare la macchina con la trazione automatica innestata. Veder Marcia in folle o uso della trazione automatica.

1. Per innestare il comando della trazione premete la leva sinistra (trazione) contro l'impugnatura (Figura 33).

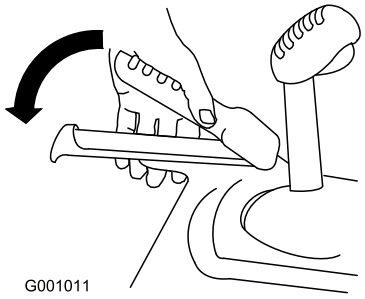

Figura 33

2. Per disinnestarla, rilasciate la leva di trazione.

Uso delle leve della frizione ruota

Le leve della frizione ruota vi permettono di disinnestare temporaneamente la trasmissione da una ruota o da entrambe, mentre la leva della trasmissione è inserita. In tal modo potrete svoltare e manovrare la macchina con facilità.

Nota: Tenendo abbassata la leva della trazione contro la stegola si innesta la trasmissione di entrambe le ruote.

Per girare la macchina verso destra, alzate la leva della frizione della ruota destra e premetela verso la stegola (Figura 34).

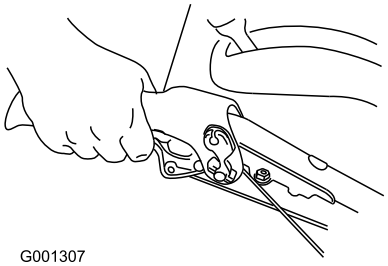

Figura 34

Nota: Quest'azione disinnesta la trazione della ruota destra mentre sulla ruota sinistra continua ad agire la trazione, e la macchina gira verso destra.

Nota: Analogamente, premendo la leva della frizione della ruota sinistra farete girare la macchina a sinistra.

Una volta completata la svolta, rilasciate la leva della frizione ruota e la trasmissione s'innesta nuovamente in entrambe le ruote (Figura 35).

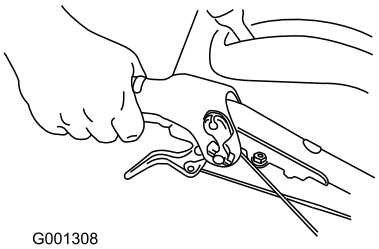

Figura 35

Premendo e rilasciando momentaneamente la leva della frizione della ruota destra o sinistra si può regolare lo sterzo per mantenere la direzione della macchina in linea retta, specialmente dove la neve è alta.

Per disinnestare la trasmissione da entrambe le ruote, premete contemporaneamente entrambe le leve della frizione ruota. Quest'azione vi consente di spostare indietro manualmente la macchina senza fermarla per metterla in retromarcia. Vi permette inoltre di manovrare la macchina e di trasportarla più facilmente quando il motore non gira.

Uso del selettore di velocità

Il selettore di velocità comprende sei marce avanti e due retromarce. Per cambiare velocità, rilasciate la leva della trazione e spostate la leva di selezione della velocità nella posizione opportuna (Figura 36). La leva si blocca nella tacca di ogni marcia.

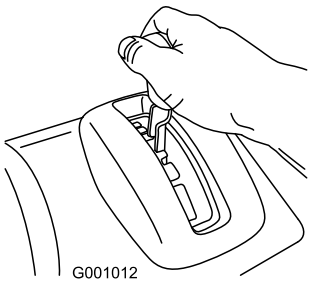

Figura 36

Azionamento della trasmissione della coclea/ventola

1. Per innestare la trasmissione della coclea/ventola premete la leva destra (coclea/ventola) contro l'impugnatura (Figura 37).

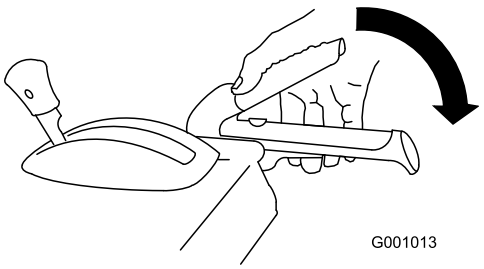

Figura 37

2. Per arrestare la coclea e la ventola rilasciate la leva destra.

   Importante: Quando innestate sia la leva della coclea/ventola sia la leva della trazione, quest'ultima blocca la leva della coclea/ventola in posizione abbassata, lasciandovi libera la mano

destra. Per rilasciare entrambe le leve basta rilasciare la leva sinistra (trazione).

3. Non usate la macchina se la coclea e la ventola dovessero continuare a girare dopo aver rilasciato la relativa leva. Controllate il cavo della coclea/ventola (vedere Controllo e regolazione del cavo della coclea/ventola), e all'occorrenza regolatelo. Diversamente, portate la macchina da un Distributore autorizzato per la manutenzione.

⚠ AVVERTENZA

Se la coclea e la ventola continuano a girare dopo aver rilasciato la relativa leva, potreste ferire gravemente voi stessi o altri.

Non utilizzate la macchina. Portatela a un Distributore autorizzato per la manutenzione.

Utilizzo di Quick Stick®

Premete il cappuccio di scatto blu e tenetelo abbassato per utilizzare il Quick Stick e spostare il camino di scarico e il deflettore. Rilasciate il cappuccio di scatto per bloccare in posizione il camino e il deflettore (Figura 38).

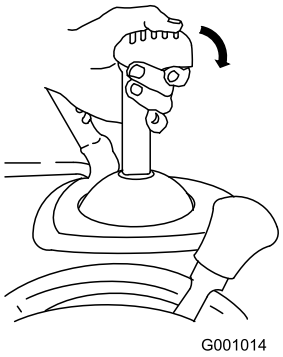

Figura 38

Spostamento del camino di scarico

Premete il cappuccio di scatto blu e tenetelo abbassato mentre spostate il Quick Stick verso sinistra per spostare il camino di scarico a sinistra, oppure verso destra per spostare il camino di scarico a destra (Figura 39).

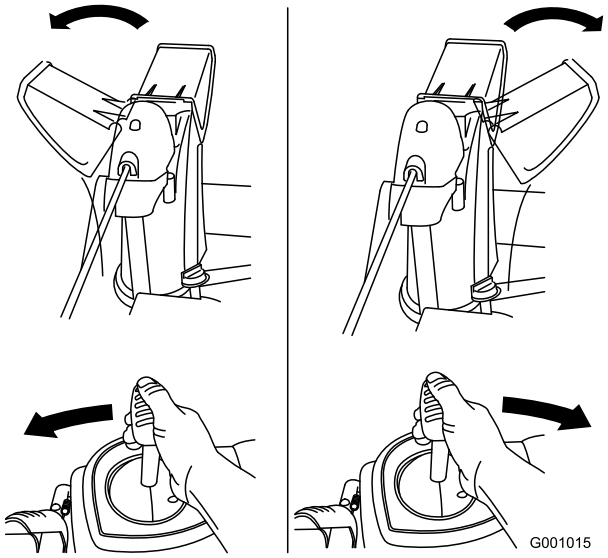

Figura 39

- Se il camino non si muove, consultate Regolazione del fermo del camino di scarico.
- Se il camino di scarico non gira verso sinistra come verso destra, controllate che il cavo sia infilato verso l'interno delle stegole. Consultate Montaggio della stegola superiore.
- Se il camino non si blocca in posizione quando rilasciate il cappuccio di scatto, consultate Regolazione del fermo del camino di scarico.

Spostamento del deflettore del camino di scarico

Premete il cappuccio di scatto blu e tenetelo abbassato mentre spostate il Quick Stick in avanti per abbassare il deflettore del camino di scarico, oppure indietro per alzarlo (Figura 40).

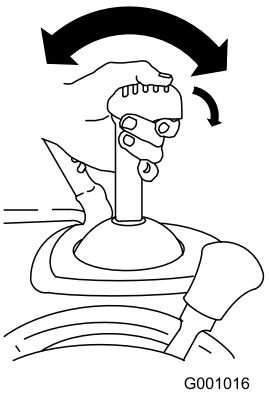

Figura 40

Stasamento del camino di scarico

⚠ AVVERTENZA

Se la coclea/ventola gira ma la neve non esce dal camino di scarico, è probabile che quest'ultimo sia intasato.

Non usate mai le mani per pulire il camino di scarico intasato. Ciò potrebbe causare infortuni.

- Per stasare il camino di scarico, rimanete in posizione di guida e rilasciate la leva sinistra (trazione). Mentre coclea/ventola sono in moto, spingete verso il basso le stegole per alzare di alcuni centimetri dal suolo la parte anteriore della macchina. Tirate quindi rapidamente le stegole verso l'alto per lasciar battere la parte anteriore della macchina sul suolo. Ripetete, all'occorrenza, finché dal camino di scarico non esce un getto di neve.
- Se non riuscite a stasare il camino di scarico battendo la parte anteriore della macchina, **spegnete il motore, attendete che tutte le parti in movimento si siano fermate, ed usate l'attrezzo apposito; non usate mai le mani per stasare la macchina.**

  Importante: Lo stasamento del camino di scarico battendo la parte anteriore della macchina per terra può fare spostare le slitte. Regolate le slitte e serrate saldamente i bulloni.

Suggerimenti

⚠ PERICOLO

Quando la macchina è in moto, la ventola e la coclea possono girare e amputare o ferire mani e piedi.

- **Prima di regolare, pulire, ispezionare, diagnosticare o riparare la macchina, spegnete il motore e attendete che tutte le parti in movimento si siano fermate. Staccate il cappellotto dalla candela e tenetelo lontano da essa per impedire l'avviamento accidentale del motore.**
- **Togliete le ostruzioni dal camino di scarico; vedere Stasamento del camino di scarico. All'occorrenza, usate l'attrezzo apposito, non le mani, per rimuovere eventuali ostruzioni dal camino di scarico.**
- **Durante il funzionamento della macchina rimanete dietro le stegole e lontano dall'apertura di scarico.**
- **Tenete sempre viso, mani, piedi ed altre parti del corpo e gli indumenti lontani da parti nascoste, mobili o rotanti.**

⚠ AVVERTENZA

La girante può scagliare sassi, giocattoli ed altri corpi estranei, e ferire gravemente l'operatore o gli astanti.

- **Tenete sempre pulita l'area da oggetti che possano essere raccolti e scagliati dalle trivelle.**
- **Tenete lontani bambini ed animali da compagnia dall'area di utilizzo dello spazzaneve.**

- Regolate sempre l'acceleratore in posizione Fast quando spazzate la neve.
- Se il motore rallenta sotto carico o in caso di slittamento delle ruote, scalate di marcia la macchina.
- Se la parte anteriore della macchina dovesse sollevarsi, scalate di marcia la macchina. Se la parte anteriore continua ad alzarsi, tirate verso l'alto le stegole.

Dopo l'uso

Sicurezza

- Non riponete mai la macchina con benzina nel serbatoio all'interno di edifici dove sono presenti possibili fonti di scintille o fiamme, quali boiler, stufe, asciugatrici. Lasciate che il motore si raffreddi prima di riporlo in un luogo chiuso.
- Quando la macchina viene messa in rimessaggio per più di 30 giorni, fate riferimento alla sezione Rimessaggio per importanti informazioni.

Prevenzione del bloccaggio per congelamento

- Può accadere che quando nevica e col gelo alcuni comandi e parti mobili si congelino. **Non usate forza eccessiva e non cercate di usare i comandi quando sono gelati.** In caso di difficoltà nell'utilizzare comandi o parti, avviate il motore e lasciatelo girare per alcuni minuti.
- Dopo avere usato la macchina, lasciate girare il motore per alcuni minuti affinché le parti mobili non gelino. Innestate la coclea/ventola per ripulire l'alloggiamento dalla neve depositata. Girate il Quick Stick per impedire che congeli. Spegnete il motore, attendete che tutte le parti in movimento si siano fermate ed eliminate tutto il ghiaccio e la neve dalla macchina.
- Per impedire che l'avviatore autoavvolgente e il motorino di avviamento elettrico gelino, a motore spento tirate più volte la maniglia dell'avviatore e premete una volta il pulsante dell'avviamento elettrico.

Manutenzione

Nota: Stabilite i lati sinistro e destro della macchina dalla normale postazione di guida.

Programma di manutenzione raccomandato

Cadenza di manutenzione	Procedura di manutenzione
Dopo le prime 2 ore	• Controllate il cavo di trazione, ed all'occorrenza regolatelo.
Dopo le prime 5 ore	• Cambiate l'olio motore.
Prima di ogni utilizzo o quotidianamente	• Controllate il livello dell'olio motore e rabboccate se necessario.
Ogni 50 ore	• Cambiate l'olio motore. Cambiate l'olio ogni 25 ore di servizio quando lavorate con un carico pesante.
Ogni 100 ore	• Cambiate la candela.
Ogni anno	• Controllate le slitte ed all'occorrenza regolatele. • Controllate il cavo di trazione, ed all'occorrenza regolatelo o sostituitelo. • Controllate l'olio nella scatola ingranaggi della coclea, ed all'occorrenza rabboccate.
Ogni anno o prima del rimessaggio	• Verificate la pressione dell'aria nei pneumatici e gonfiateli a 1,17–1,38 bar. • Al termine della stagione degli spazzaneve fate girare il motore per asciugare il serbatoio e il carburatore. • Fate controllare, e all'occorrenza sostituire, la cinghia di trazione e/o la cinghia della coclea/ventola da un Centro Assistenza autorizzato.

Importante: Per ulteriori informazioni sulla manutenzione e revisione della macchina visitate www.Toro.com.

Sicurezza durante la manutenzione

Leggete le seguenti precauzioni di sicurezza prima di effettuare eventuali interventi di manutenzione sulla macchina:

- Prima di eseguire qualsiasi intervento di manutenzione, di revisione o di regolazione, spegnete il motore e togliete la chiave. In caso di riparazioni di notevole entità, rivolgetevi a un Centro Assistenza autorizzato.
- Controllate a intervalli frequenti il serraggio di tutti gli elementi di fissaggio per accertare che la macchina sia in buone condizioni di sicurezza.
- Mantenete in buone condizioni le targhette di avvertenza e istruzione, e all'occorrenza sostituitele.
- Non modificate le impostazioni del regolatore sul motore.
- Acquistate soltanto parti di ricambio ed accessori originali Toro.

Preparazione per la manutenzione

1. Portate la macchina su una superficie piana.
2. Spegnete il motore e attendete che tutte le parti in movimento si siano fermate.
3. Staccate il cappellotto dalla candela. Vedere Sostituzione della candela.

Controllo del livello dell'olio motore

Intervallo tra gli interventi tecnici: Prima di ogni utilizzo o quotidianamente—Controllate il livello dell'olio motore e rabboccate se necessario.

1. Togliete l'asta di misurazione del livello dell'olio, asciugatela ed inseritela a fondo nel foro.
2. Rimuovete l'asta e controllate il livello dell'olio (Figura 41). Se l'olio non raggiunge la tacca Add, occorre rabboccare. Vedere (pagina).

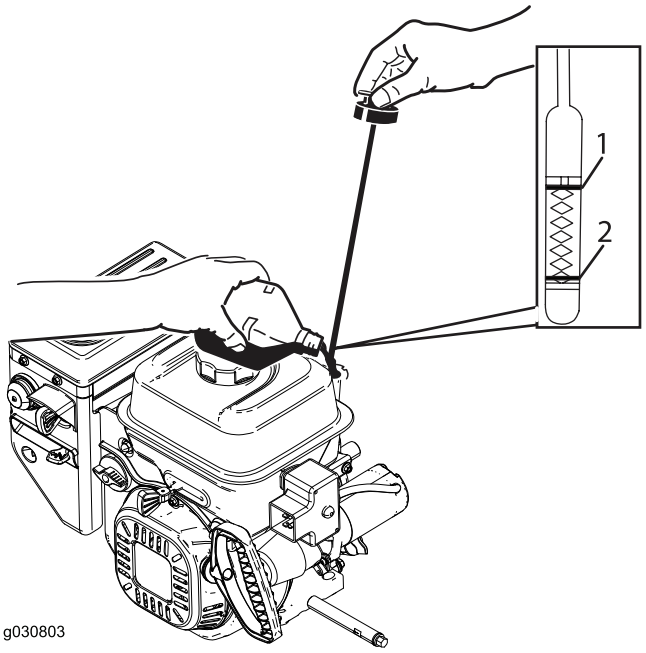

Figura 41

1. Pieno
2. Aggiungete l'olio

Controllo e regolazione delle slitte

Intervallo tra gli interventi tecnici: Ogni anno—Controllate le slitte ed all'occorrenza regolatele.

Regolate le slitte al fine di evitare che la coclea venga a contatto con il lastricato o la ghiaia. Regolate le slitte come opportuno per compensare l'usura.

1. Controllate la pressione degli pneumatici. Vedere Controllo della pressione degli pneumatici.
2. Allentate i dadi che fissano entrambe le slitte ai lati della coclea, finché le slitte non scorrono liberamente verso l'alto ed il basso (Figura 42).

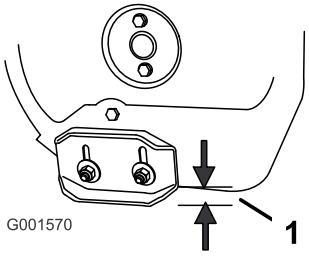

Figura 42

1. 1,3 cm

3. Sostenete le piastre laterali in modo che si trovino **come minimo a** 1,3 cm sopra una superficie piana.

   Importante: Le lame della coclea devono essere alzate da terra e sostenute dalle slitte.

4. Le pale del raschiatore devono essere parallele in orizzontale e trovarsi a un'altezza di 3 mm.

   Nota: Se il suolo è incrinato, accidentato o irregolare, regolate le slitte per sollevare il raschiatore. Per la ghiaia, abbassate ulteriormente le slitte onde impedire che la macchina sollevi la ghiaia.

5. Abbassate le slitte finché non sono a paro con il suolo.
6. Serrate saldamente i dadi che fissano entrambe le slitte ai lati della coclea.

   Nota: Per regolare rapidamente le slitte allentate, sostenete il raschiatore a 3 mm da terra, quindi regolate le slitte a terra.

   Nota: Se le slitte si dovessero consumare eccessivamente, potete girarle e montare il lato inutilizzato verso terra.

Controllo e regolazione del cavo della trazione

Intervallo tra gli interventi tecnici: Dopo le prime 2 ore—Controllate il cavo di trazione, ed all'occorrenza regolatelo.

Ogni anno—Controllate il cavo di trazione, ed all'occorrenza regolatelo o sostituitelo.

Se la macchina non si sposta in marcia avanti o retromarcia, o se si sposta quando rilasciate la leva della trazione, regolate il cavo della trazione.

Disinnestate la leva della trazione, controllate il perno nella fessura oblunga a sinistra della macchina, sopra il pneumatico. Tra la parte anteriore della fessura e il bordo anteriore del perno dovrebbe esserci una luce di 1–1,5 mm (Figura 43).

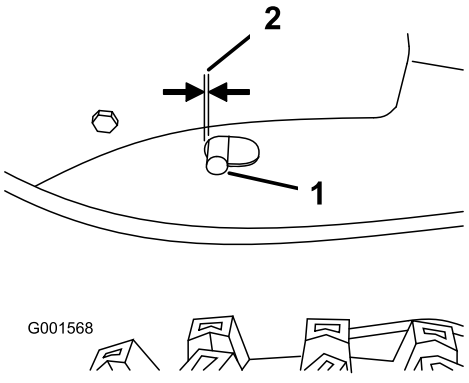

Figura 43

1. Perno
2. Da 1 a 1,5 mm

Se il cavo sinistro (trazione) non è correttamente regolato, eseguite le seguenti operazioni.

1. Allentate il controdado.

2. Allentate o serrate il tornichetto per regolare il perno, fino ad ottenere la luce esatta dal bordo anteriore della fessura.
3. Serrate il controdado (Figura 44).

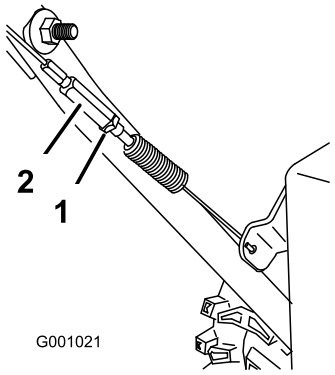

Figura 44

1. Controdado
2. Tornichetto

Controllo dell'olio negli ingranaggi della coclea

Intervallo tra gli interventi tecnici: Ogni anno—Controllate l'olio nella scatola ingranaggi della coclea, ed all'occorrenza rabboccate.

1. Portate la macchina su una superficie piana.
2. Pulite l'area circostante il tappo del tubo (Figura 45).

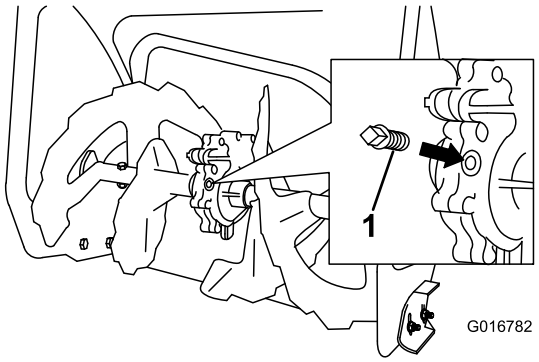

Figura 45

1. Tappo del tubo

3. Togliete il tappo del tubo dalla scatola ingranaggi.
4. Controllate il livello dell'olio negli ingranaggi. L'olio deve trovarsi al punto di troppopieno, all'apertura del bocchettone.
5. Se il livello dell'olio è basso, rabboccate la scatola ingranaggi con olio lubrificante GL-5 o GL-6 SAE 85-95 EP fino al punto di troppopieno.

   Nota: Non usate olio sintetico.
6. Montate il tappo del tubo nella scatola ingranaggi.

Cambio dell'olio motore

Intervallo tra gli interventi tecnici: Dopo le prime 5 ore—Cambiate l'olio motore.

Ogni 50 ore—Cambiate l'olio motore. Cambiate l'olio ogni 25 ore di servizio quando lavorate con un carico pesante.

Se possibile, fate funzionare il motore poco prima di cambiare l'olio, poiché l'olio caldo scorre più facilmente e trasporta più sostanze contaminanti.

Utilizzate olio detergente per automobili con service classification API SF, SG, SH, SJ, SL o superiore. Vedere il manuale d'uso del motore.

Consultate la Figura 46 seguente per scegliere l'olio con la viscosità più adatta alla temperatura esterna prevista:

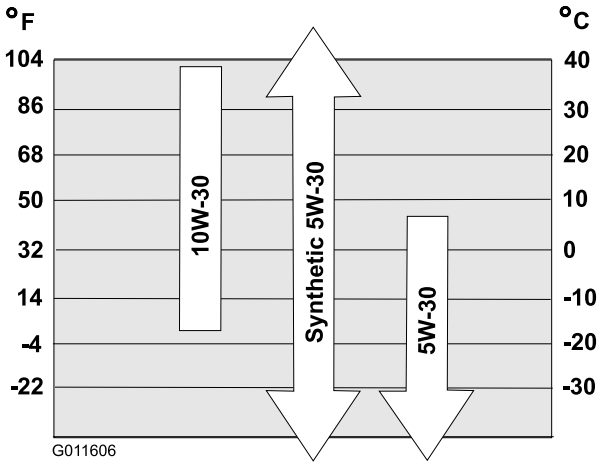

Figura 46

Capacità olio motore

Modello	Capacità olio motore
38820	Da 0,89 a 0,95 l
38824	Da 0,89 a 0,95 l

1. Pulite l'area intorno al tappo di spurgo dell'olio (Figura 47).

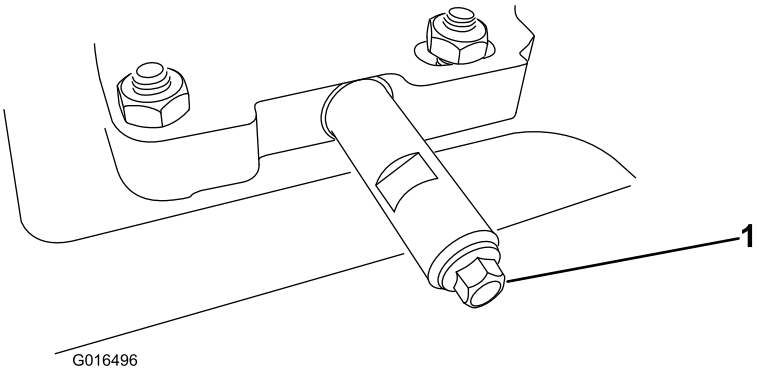

Figura 47

1. Tappo di spurgo dell'olio

2. Inserite una bacinella di spurgo dell'olio sotto la prolunga e togliete il tappo di spurgo.

   Nota: Quando rimuovete il tappo, assicuratevi che il tubo non si allenti.

3. Spurgate l'olio.

   Nota: Consegnate l'olio usato al centro di raccolta più vicino.

4. Montate il tappo di spurgo dell'olio.
5. Riempite d'olio la coppa. Vedere 6 Riempimento del motore con olio (pagina 10).

Sostituzione della candela

Intervallo tra gli interventi tecnici: Ogni 100 ore—Cambiate la candela.

⚠ AVVERTENZA

Sostituire la candela quando il motore è caldo può comportare ustioni.

Aspettate fino a quando il motore è freddo per cambiare la candela.

Utilizzate una candela Toro o equivalente (Champion® RN9YC o NGK BPR6ES).

1. Togliete la guaina (Figura 48).

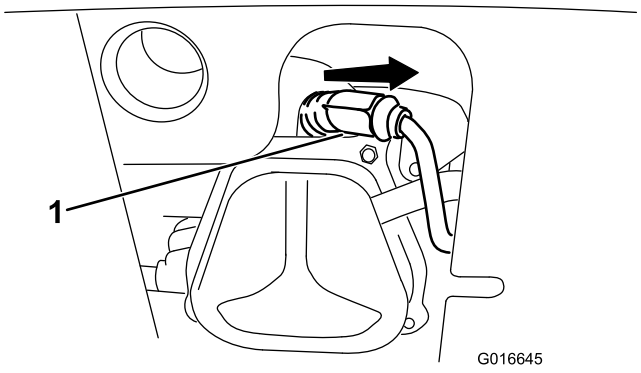

Figura 48

1. Guaina della candela

2. Pulite attorno alla base della candela.

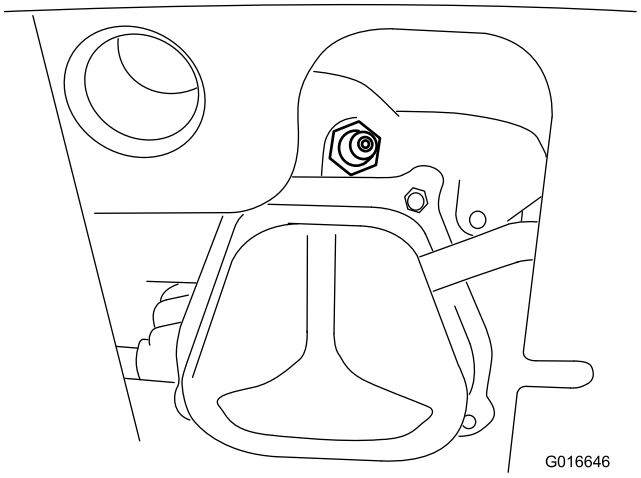

Figura 49

3. Rimuovete ed eliminate la candela usata.

   Nota: Per rimuovere la candela occorre una prolunga per leva a cricco.

4. Regolate la luce tra gli elettrodi della candela nuova a 0,76 mm (Figura 50).

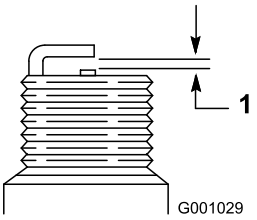

Figura 50

1. 0,76 mm.

5. Installate la nuova candela, serratela saldamente e collegate il filo di accensione alla candela.

   Nota: Assicuratevi che il filo di accensione si inserisca con uno scatto sulla candela.

Regolazione del fermo del camino di scarico

Se il camino di scarico non si ferma nella posizione richiesta o non si sblocca per spostarlo in una posizione diversa, regolate il fermo del camino di scarico.

1. Togliete l'elemento di fissaggio dal coperchio degli ingranaggi (Figura 51), alzate la parte anteriore del coperchio e spingetela indietro perché non intralci l'operazione.

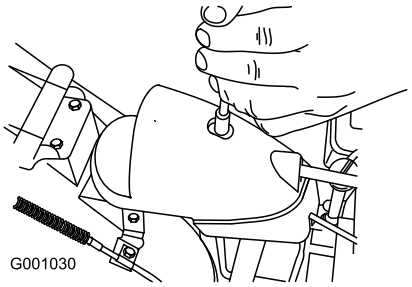

Figura 51

2. Allentate il bullone sul serrafilo per cavi (Figura 52).

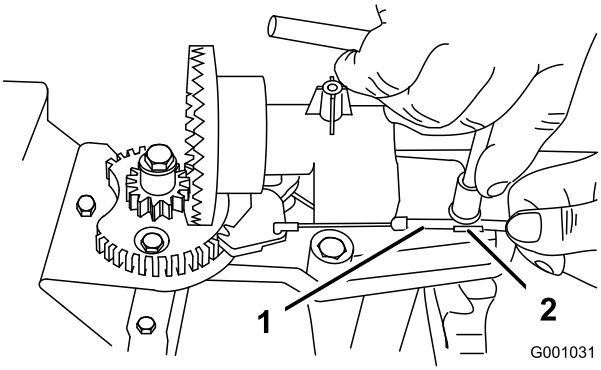

Figura 52

1. Guaina del cavo
2. Serrafilo per cavi

3. Afferrate la guaina del cavo e spostatela verso la parte anteriore della macchina finché il fermo del camino di scarico non s'innesta completamente nei denti degli ingranaggi (Figura 52 e Figura 53).

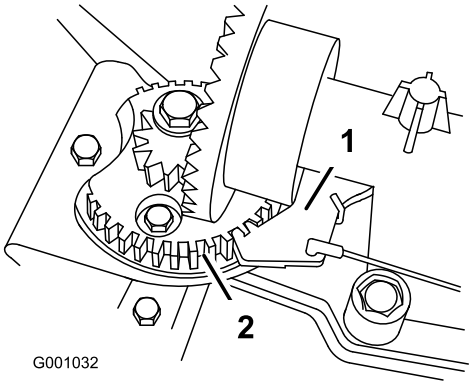

Figura 53

1. Fermo del camino di scarico
2. Denti degli ingranaggi

Nota: Il fermo a molla si inserisce automaticamente tra i denti degli ingranaggi (Figura 53).

4. Eliminate l'imbando del cavo tirando indietro la guaina.
5. Serrate il bullone sul serrafilo per cavi, facendo attenzione a non strappare la parte in plastica.
6. Montate il coperchio degli ingranaggi e fissatelo.

Sostituzione delle cinghie di trazione

Se la cinghia della coclea/ventola o la cinghia di trazione sono usurate, imbevute di olio o comunque danneggiate, fate sostituire le cinghie da un Centro Assistenza autorizzato.

Sostituzione della lampadina del faro

Usate una lampadina alogena GE 899 37W. Non toccate la lampadina con le mani e non lasciate che venga a contatto con morchia o umidità.

1. Togliete il connettore del cavo dal retro del faro (Figura 54).

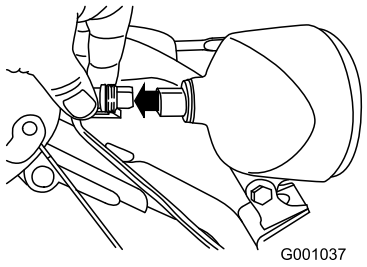

Figura 54

2. Girate in senso antiorario la base della lampadina, finché non si ferma (Figura 55).

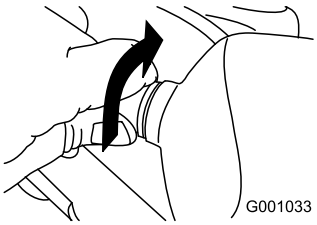

Figura 55

3. Togliete la lampadina dal retro del faro (Figura 56).

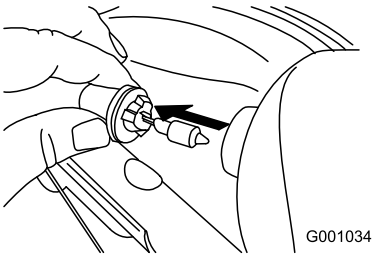

Figura 56

4. Inserite la nuova lampadina nel retro del faro (Figura 57).

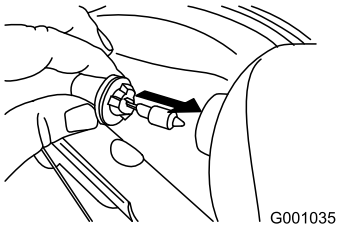

Figura 57

5. Girate in senso orario la base della lampadina, finché non è inserita perfettamente (Figura 58).

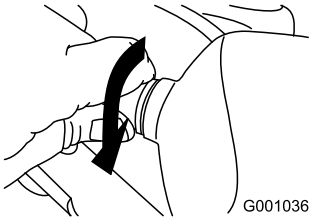

Figura 58

6. Inserite il connettore del cavo nel retro del faro, finché non è saldo (Figura 59).

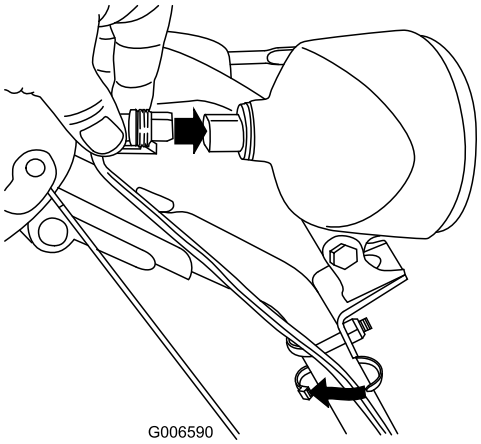

Figura 59

Rimessaggio

⚠ AVVERTENZA

- **I vapori di benzina possono esplodere.**
- **Non conservate la benzina per più di 30 giorni.**
- **Non riponete la macchina in un ambiente chiuso vicino a fiamme libere.**
- **Fate raffreddare il motore prima del rimessaggio.**

Preparazione della macchina per il rimessaggio

1. L'ultima volta che fate il pieno, prima del rimessaggio, versate lo stabilizzatore per carburante nel carburante fresco.

   Nota: Il carburante non deve essere conservato più a lungo di quando indicato dalle istruzioni del produttore dello stabilizzatore.
2. Fate girare il motore per dieci minuti, al fine di distribuire il carburante condizionato in tutto l'impianto di alimentazione.
3. Lasciate accesa la macchina finché il motore non esaurisce il carburante.
4. Iniettate la benzina nel motore e avviatelo di nuovo.
5. Lasciate che il motore giri finché non si ferma. Quando non si accende più, il motore è asciutto abbastanza.
6. Spegnete il motore e lasciate che si raffreddi.
7. togliete la chiave di accensione.
8. Pulite accuratamente la macchina.
9. Ritoccate le superfici scheggiate con vernice reperibile da un Distributore autorizzato. Prima di verniciarle, sabbiate le superfici interessate ed utilizzate un prodotto antiruggine per impedire che le parti metalliche si arrugginiscano.
10. Serrate tutte le viti, i bulloni e i dadi di bloccaggio allentati. Riparate o sostituite le parti danneggiate.
11. Coprite la macchina e riponetela in un luogo pulito e asciutto, fuori della portata dei bambini.

Messa in funzione della macchina dopo il rimessaggio

Eseguite la manutenzione annuale riportata nel Programma di manutenzione raccomandato.

Localizzazione guasti

Problema	Possibile causa	Rimedio
L'avviatore elettrico non funziona (solo modelli ad avviamento elettrico).	1. Il cavo di alimentazione è scollegato dalla presa o dalla macchina. 2. Il cavo di alimentazione è consumato, corroso o danneggiato. 3. La presa non è sotto tensione.	1. Collegate il cavo di alimentazione alla presa e/o alla macchina. 2. Sostituite il cavo di alimentazione. 3. Fate mettere sotto tensione la presa da un elettricista qualificato.
Il motore non si avvia o si avvia con difficoltà.	1. La chiave di accensione non è inserita bene o è in posizione Stop. 2. Lo starter è in posizione Off e non è stato premuto l'iniettore. 3. La valvola d'intercettazione del carburante non è aperta. 4. L'acceleratore non è in posizione Fast. 5. Il serbatoio carburante è vuoto o l'impianto di alimentazione contiene carburante stantio. 6. Il cappellotto della candela si è allentato o è scollegato. 7. La candela è sporca, imbrattata o la distanza tra gli elettrodi è errata. 8. Il tappo di sfiato del carburante è ostruito. 9. Il livello dell'olio motore nella coppa è troppo basso o troppo alto.	1. Inserite la chiave di accensione e giratela in posizione On. 2. Spostate lo starter in posizione On e premete tre volte l'iniettore. 3. Aprite la valvola d'intercettazione del carburante. 4. Mettete l'acceleratore in posizione Fast. 5. Svuotate il serbatoio carburante e/o riempitelo con benzina fresca (acquistata da non più di 30 gg.). Se il problema perdura, rivolgetevi a un Distributore autorizzato. 6. Collegate il cappellotto alla candela. 7. Controllate la candela e, all'occorrenza, regolate la distanza fra gli elettrodi. Se la candela è sporca, imbrattata o incrinata, sostituitela. 8. Eliminate l'ostruzione dallo sfiato, o sostituite il tappo del carburante. 9. Aggiungete o scaricate dell'olio fino a portarne il livello nella coppa alla tacca di pieno Full sull'asta di misurazione del livello.
Il motore non è regolare.	1. Lo starter è in posizione On. 2. La valvola d'intercettazione del carburante non è completamente aperta. 3. Il serbatoio carburante è quasi vuoto o contiene carburante stantio. 4. Il cappellotto della candela si è allentato. 5. La candela è sporca, imbrattata o la distanza tra gli elettrodi è errata. 6. Il livello dell'olio motore nella coppa è troppo basso o troppo alto.	1. Portate lo starter in posizione Off. 2. Aprite la valvola d'intercettazione del carburante. 3. Svuotate il serbatoio carburante e riempitelo con benzina fresca (acquistata da non più di 30 gg.). Se il problema perdura, rivolgetevi a un Distributore autorizzato. 4. Collegate il cappellotto alla candela. 5. Controllate la candela e, all'occorrenza, regolate la distanza fra gli elettrodi. Se la candela è sporca, imbrattata o incrinata, sostituitela. 6. Aggiungete o scaricate dell'olio fino a portarne il livello nella coppa alla tacca di pieno Full sull'asta di misurazione del livello.

Problema	Possibile causa	Rimedio
Il motore gira, ma la macchina scarica poca neve o non scarica affatto.	1. L'acceleratore non è in posizione Fast quando spazza la neve. 2. La macchina si sposta troppo velocemente per spazzare bene. 3. State cercando di spazzare troppa neve nella zona scelta. 4. State cercando di spazzare neve troppo pesante o bagnata. 5. Il camino di scarico è ostruito. 6. La cinghia di trasmissione della coclea/ventola si è allentata o è caduta dalla puleggia. 7. La cinghia della coclea/ventola è consumata o rotta.	1. Mettete l'acceleratore in posizione Fast. 2. Selezionate una marcia inferiore. 3. Riducete la quantità di neve spazzata per zona. 4. Non sovraccaricate la macchina con neve molto pesante o bagnata. 5. Sbloccate la guida di scarico. 6. Montate e/o regolate la cinghia della coclea/ventola; visitate www.Toro.com per informazioni sulla manutenzione, o portate la macchina a un Distributore autorizzato. 7. Sostituite la cinghia della coclea/ventola; visitate www.Toro.com per informazioni sulla manutenzione, o portate la macchina a un Distributore autorizzato.
Il camino di scarico non si blocca in posizione o non si muove.	1. Il fermo del camino di scarico non è messo a punto.	1. Regolate il fermo del camino di scarico.
La macchina non spazza tutta la neve dall'area di lavoro.	1. La slitte e/o il raschiatore non sono messi a punto. 2. La pressione degli pneumatici non è uniforme.	1. Regolate le slitte e il raschiatore. 2. Controllate la pressione di un pneumatico o di entrambi, e regolatela.

Note:

Note:

Elenco dei distributori internazionali

Distributore:	Paese:	Telefono:	Distributore:	Paese:	Telefono:
Agrolanc Kft	Ungheria	36 27 539 640	Maquiver S.A.	Colombia	57 1 236 4079
Asian American Industrial (AAI)	Hong Kong	852 2497 7804	Maruyama Mfg. Co. Inc.	Giappone	81 3 3252 2285
B-Ray Corporation	Corea	82 32 551 2076	Mountfield a.s.	Repubblica Ceca	420 255 704 220
Brisa Goods LLC	Messico	1 210 495 2417	Mountfield a.s.	Slovacchia	420 255 704 220
Casco Sales Company	Portorico	787 788 8383	Munditol S.A.	Argentina	54 11 4 821 9999
Ceres S.A.	Costa Rica	506 239 1138	Norma Garden	Russia	7 495 411 61 20
CSSC Turf Equipment (pvt) Ltd.	Sri Lanka	94 11 2746100	Oslinger Turf Equipment SA	Ecuador	593 4 239 6970
Cyril Johnston & Co.	Irlanda del Nord	44 2890 813 121	Oy Hako Ground and Garden Ab	Finlandia	358 987 00733
Cyril Johnston & Co.	Repubblica d'Irlanda	44 2890 813 121	Parkland Products Ltd.	Nuova Zelanda	64 3 34 93760
Fat Dragon	Cina	886 10 80841322	Perfetto	Polonia	48 61 8 208 416
Femco S.A.	Guatemala	502 442 3277	Pratoverde SRL.	Italia	39 049 9128 128
FIVEMANS New-Tech Co., Ltd	Cina	86-10-6381 6136	Prochaska & Cie	Austria	43 1 278 5100
ForGarder OU	Estonia	372 384 6060	RT Cohen 2004 Ltd.	Israele	972 986 17979
G.Y.K. Company Ltd.	Giappone	81 726 325 861	Riversa	Spagna	34 9 52 83 7500
Geomechaniki of Athens	Grecia	30 10 935 0054	Lely Turfcare	Danimarca	45 66 109 200
Golf international Turizm	Turchia	90 216 336 5993	Lely (U.K.) Limited	Regno Unito	44 1480 226 800
Hako Ground and Garden	Svezia	46 35 10 0000	Solvert S.A.S.	Francia	33 1 30 81 77 00
Hako Ground and Garden	Norvegia	47 22 90 7760	Spypros Stavrinides Limited	Cipro	357 22 434131
Hayter Limited (U.K.)	Regno Unito	44 1279 723 444	Surge Systems India Limited	India	91 1 292299901
Hydroturf Int. Co Dubai	Emirati Arabi Uniti	97 14 347 9479	T-Markt Logistics Ltd.	Ungheria	36 26 525 500
Hydroturf Egypt LLC	Egitto	202 519 4308	Toro Australia	Australia	61 3 9580 7355
Irrimac	Portogallo	351 21 238 8260	Toro Europe NV	Belgio	32 14 562 960
Irrigation Products Int'l Pvt Ltd.	India	0091 44 2449 4387	Valtech	Marocco	212 5 3766 3636
Jean Heybroek b.v.	Paesi Bassi	31 30 639 4611	Victus Emak	Polonia	48 61 823 8369

Informativa europea sulla privacy

Dati raccolti da Toro
Toro Warranty Company (Toro) rispetta la privacy. Al fine di elaborare i reclami in garanzia e contattarvi in caso di richiamo di un prodotto, vi chiediamo di comunicarci determinati dati personali direttamente o tramite Toro Company o un rivenditore Toro in loco.

Il sistema di garanzia Toro è installato su server situati negli Stati Uniti, dove la legge sulla tutela della privacy può prevedere una protezione diversa da quella del vostro paese.

COMUNICANDOCI I VOSTRI DATI PERSONALI ACCONSENTITE ALLA LORO ELABORAZIONE COME INDICATO NELL'INFORMATIVA SULLA PRIVACY.

Utilizzo delle informazioni da parte di Toro
Toro può utilizzare i vostri dati personali per elaborare i reclami in garanzia, contattarvi in caso di richiamo di un prodotto e per qualsiasi altro scopo di cui vi informiamo. Toro può anche condividere i vostri dati con consociate, rivenditori e altri partner commerciali collegati a tali attività. Non venderemo i vostri dati personali ad altre compagnie. Ci riserviamo il diritto di divulgare i dati personali a scopo di conformità con la legislazione applicabile e su richiesta delle autorità competenti, per il corretto funzionamento del nostro sistema o per tutelare noi stessi o gli altri utenti.

Conservazione dei dati personali
Conserveremo i vostri dati personali finché saranno necessari per gli scopi previsti al momento della loro raccolta iniziale o per altri scopi legittimi (come la conformità normativa) o laddove richiesto dalla legislazione applicabile.

Impegno di Toro alla sicurezza dei dati personali.
Adottiamo precauzioni ragionevoli al fine di tutelare la sicurezza dei vostri dati personali. nonché misure atte a mantenere l'accuratezza e lo status corrente dei dati personali.

Accesso e correzione dei dati personali
Per rivedere o correggere i vostri dati personali, contattateci via email all'indirizzo legal@toro.com.

Legislazione australiana relativa ai consumatori

I clienti australiani potranno reperire i dettagli concernenti la legislazione australiana relativa ai consumatori all'interno della confezione o il concessionario Toro in loco.

La garanzia del marchio Toro e la Garanzia sull'avviamento Toro GTS

Prodotti per la neve per uso residenziale

Condizioni e prodotti coperti

Toro Company e la sua affiliata, Toro Warranty Company, ai sensi dell'accordo tra di loro siglato, si impegnano congiuntamente a riparare per l'acquirente originale [1] i prodotti Toro elencati sotto qualora presentino difetti di materiale o lavorazione o qualora il motore coperto da garanzia Toro GTS (Guaranteed to Start) non si avvii al primo o al secondo tentativo, a condizione che siano state eseguite le operazioni di manutenzione ordinaria previste nel *Manuale dell'operatore*.

La garanzia copre il costo dei componenti e della manodopera, mentre il trasporto è a carico del cliente.

I seguenti periodi di tempo vengono applicati dalla data d'acquisto originaria:

Prodotti	**Periodo di garanzia**
Spazzaneve	
• Monostadio	2 anni per uso residenziale [2] 45 giorni per uso commerciale
—Motore	Garanzia GTS [2] anni per uso residenziale [2]
• SnowMax	3 anni per uso residenziale [2] 45 giorni per uso commerciale
—Camino, deflettore del camino e camino inferiore	A vita (solo per il proprietario originario)[1]
• Doppio stadio	3 anni per uso residenziale [2] 45 giorni per uso commerciale
—Camino, deflettore del camino e coperchio alloggiamento ventola	A vita (solo per il proprietario originario)[1]
Spazzaneve elettrici	2 anni per uso residenziale [2] Nessuna garanzia per uso commerciale

[1]Acquirente originale indica la prima persona che ha acquistato il prodotto Toro.

[2]"Normale uso residenziale" significa l'uso del prodotto sul lotto della vostra abitazione. L'uso in più luoghi è considerato uso commerciale ed in tal caso viene applicata la garanzia per uso commerciale.

Responsabilità del proprietario

Il proprietario deve eseguire la manutenzione del Prodotto Toro in conformità alle procedure di manutenzione riportate nel *Manuale dell'operatore*. La manutenzione ordinaria è a vostro carico, sia essa eseguita da un concessionario o da voi stesso.

Istruzioni per ottenere il servizio in garanzia

Se credete che il vostro prodotto Toro riveli difetti di materiali o lavorazione, osservate la seguente procedura.

1. Per la revisione del prodotto rivolgetevi al rivenditore di zona. Se per qualsiasi motivo non potete rivolgervi al rivenditore di zona, contattate qualsiasi Distributore Toro autorizzato per prenotare la revisione. Vedere l'elenco dei Distributori accluso.
2. Portate il prodotto e la prova d'acquisto (ricevuta di vendita) al Centro Assistenza. Se per qualsiasi motivo non siete soddisfatti dell'analisi o del servizio del Centro Assistenza, contattateci al:

   Toro Warranty Company
   Customer Care Department, RLC Division
   8111 Lyndale Avenue South
   Bloomington, MN 55420-1196 USA
   001–952–948–4707

Articoli e condizioni non coperti da garanzia

Non esiste altra garanzia espressa ad eccezione della copertura su sistemi di emissione speciali e sul motore di alcuni prodotti. Quanto segue è escluso dalla presente espressa garanzia.

- Il costo della regolare manutenzione e di ricambi tipo filtri, carburante, lubrificanti, cambi d'olio, candele o regolazione di freno e frizione
- I componenti che si guastano a causa della normale usura
- Qualsiasi prodotto o pezzo modificato, impropriamente utilizzato o trascurato e che debba essere sostituito o riparato a causa di incidenti o mancanza di corretta manutenzione
- Spese di ritiro e consegna
- Riparazioni o tentativi di riparazione non eseguiti da Centri Assistenza Toro autorizzati
- Le riparazioni necessarie a causa di guasti dovuti al mancato rispetto della procedura raccomandata per il carburante (consultare il *Manuale dell'operatore* per maggiori informazioni)
  - La rimozione di contaminanti dall'impianto del carburante non è coperta dalla garanzia
  - L'utilizzo di carburante vecchio (più di un mese) o carburante contenente etanolo in percentuale superiore al 10% o MTBE in percentuale superiore al 15%
  - Il mancato svuotamento del sistema di alimentazione prima di un periodo di inutilizzo superiore a un mese
- Riparazioni o regolazioni per correggere difficoltà di avviamento dovute a:
  - La mancata osservanza delle procedure di manutenzione adeguate o della procedura raccomandata per il carburante
  -
- Condizioni operative particolari per le quali l'avviamento può richiedere più di due tentativi:
  - Primi avviamenti dopo un periodo prolungato di inutilizzo di oltre tre mesi o dopo un rimessaggio stagionale
  - Procedure di avviamento non corrette - In caso di difficoltà nell'avviamento dell'unità, consultate il *Manuale dell'operatore* per accertarvi di seguire le procedure corrette. In questo modo potrete risparmiarvi una visita non necessaria presso un Centro Assistenza Toro autorizzato.

Condizioni generali

L'acquisto è coperto dalle leggi nazionali di ciascun paese. La presente garanzia non limita i diritti riservati all'acquirente da tali leggi.