Form No. 3396-756 Rev A

Snežná fréza Power Max Heavy Duty 926/1028 OXE

Číslo modelu 38820—Výrobné číslo 316000001 a vyššie

Číslo modelu 38824—Výrobné číslo 316000001 a vyššie

Návod na obsluhu

Tento produkt spĺňa všetky príslušné európske smernice. Podrobnosti nájdete v samostatnom hárku so špecifickým vyhlásením o zhode.

Úvod

Tento stroj je určený na používanie vlastníkmi domov alebo profesionálnymi najatými operátormi. Je navrhnutý na odstraňovanie snehu z dláždených povrchov, ako napríklad príjazdových ciest a chodníkov, a z iných povrchov určených pre dopravu v obytných alebo komerčných priestoroch. Nie je určená na odstraňovanie iných materiálov okrem snehu.

Tieto informácie si pozorne prečítajte, aby ste sa svoj stroj naučili správne ovládať a udržiavať a aby ste predchádzali zraneniam a poškodeniu stroja. Nesiete zodpovednosť za správnu a bezpečnú obsluhu stroja.

So spoločnosťou Toro sa môžete kontaktovať priamo na lokalite www.Toro.com, kde získate informácie o stroji a príslušenstve a pomoc pri hľadaní predajcu alebo registrácii vášho stroja.

Ak potrebujete servis, originálne diely od spoločnosti Toro alebo doplňujúce informácie, obráťte sa na autorizovaného servisného predajcu alebo zákaznícke stredisko spoločnosti Toro a pripravte si číslo modelu a sériové číslo vášho stroja. Obrázok 1 označuje miesto na stroji s číslom modelu a sériovým číslom. Čísla si zaznamenajte do poskytnutého priestoru.

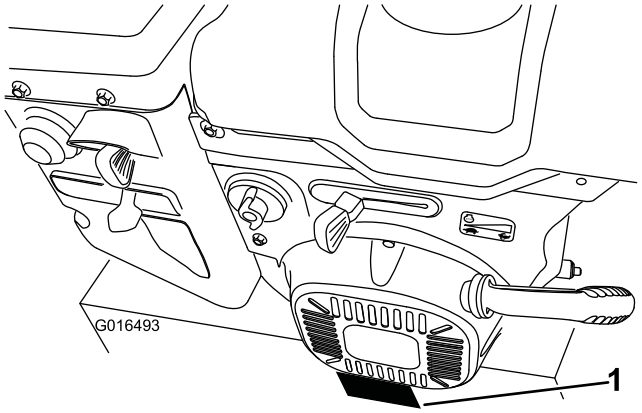

Obrázok 1

1. Umiestnenie čísla modelu a sériového čísla

Číslo modelu _____

Výrobné číslo _____

Táto príručka identifikuje potenciálne riziká a bezpečnostné upozornenia sú v nej označené symbolom (Obrázok 2), ktorý signalizuje, že môže vzniknúť vážne zranenie alebo smrť v prípade, že nedodržíte odporúčané opatrenia.



Obrázok 2

1. Symbol bezpečnostného upozornenia

V tejto príručke sa používajú na zvýraznenie informácií 2 slová. Časť **Dôležité** upriamuje pozornosť na špeciálne mechanické informácie a časť **Poznámka** zdôrazňuje všeobecné informácie, ktoré si zaslúžia špeciálnu pozornosť.

© 2015—The Toro® Company
8111 Lyndale Avenue South
Bloomington, MN 55420

Zaregistrujte svoj výrobok na adrese www.Toro.com.

CE

Preklad originálu (SK)
Vytlačené v USA
Všetky práva vyhradené

3396-756 A

Tento zážihový systém zapaľovania spĺňa kanadskú normu ICES-002.

Obsah

Úvod 1
Bezpečnosť 2
Akustický tlak 2
Akustický výkon 2
Vibrácie 2
Bezpečnostné a inštrukčné štítky 3
Nastavenie 5
1 Montáž horného držadla 6
2 Montáž koncov kábla spojky kolesa 6
3 Montáž ovládacích spojení trakcie 7
4 Montáž tyče ovládania sýtiča 8
5 Pripojenie drôtu k svetlometu 9
6 Plnenie motora olejom 9
7 Kontrola tlaku pneumatiky 10
8 Kontrola zarážok a škrabáka 10
9 Kontrola prevádzky trakčného pohonu 10
Súčasti stroja 12
Obsluha 13
Pred prevádzkou 13
Bezpečnosť 13
Plnenie palivovej nádrže 13
Počas prevádzky 13
Bezpečnosť 13
Naštartovanie motora 14
Zastavenie motora 16
Prevádzka trakčného pohonu 16
Používanie pák spojky kolesa 17
Obsluha voliča rýchlosti 17
Obsluha pohonu vrtáka/poháňača 17
Obsluha prvku Quick Stick® 18
Uvoľnenie upchatého výstupného žľabu 19
Provozné tipy 19
Po prevádzke 19
Bezpečnosť 19
Prevencia pred zamrznutím 19
Údržba 20
Odporúčaný harmonogram údržby 20
Bezpečnosť pri údržbe 20
Príprava na údržbu 20
Kontrola hladiny motorového oleja 20
Kontrola a nastavenie zarážok 21
Kontrola a nastavenie trakčného kábla 21
Kontrola hladiny oleja prevodovky vrtáka 22
Výmena motorového oleja 22
Výmena zapaľovacej sviečky 23
Nastavenie západky výstupného žľabu 24
Výmena hnacích remeňov 24
Výmena žiarovky svetlometu 24
Uskladnenie 26
Príprava stroja na uskladnenie 26
Ukončenie uskladnenia stroja 26
Odstraňovanie závad 27

Bezpečnosť

V čase výroby tento stroj spĺňa alebo prekračuje špecifikácie platnej normy ISO 8437 Medzinárodného normalizačného úradu.

- Pred uvoľnením upchatia, vykonaním servisu alebo dopĺňaním paliva stroj vypnite.
- Pred naštartovaním motora si prečítajte príručku a oboznámte sa s jej obsahom. Uistite sa, že každý, kto používa tento produkt, vie, ako ho správne používať a rozumie varovaniam.
- Do blízkosti pohyblivých dielov stroja nedávajte ruky ani nohy.
- Stroj neprevádzkujte bez všetkých ochranných prvkov a iných ochranných zariadení nasadených na zariadení a funkčných.
- Udržujte odstup od všetkých výstupných otvorov. Okolostojace osoby musia byť v bezpečnej vzdialenosti od stroja.
- Deti musia byť mimo oblasti prevádzky a pod dohľadom zodpovednej dospelej osoby, ktorá nie je operátorom. Nikdy nedovoľte, aby stroj obsluhovali deti.

Akustický tlak

Akustický tlak tohto stroja na úrovni ucha operátora je 88 dBA (model 38820) a 89 dBA (model 38824). Úroveň akustického tlaku sme určili podľa postupov uvedených v norme EN ISO 11201.

Akustický výkon

Garantovaná úroveň akustického výkonu tohto stroja je 103 dBA (model 38820) a 105 dBA (model 38824). Úroveň akustického výkonu sme určili podľa postupov uvedených v norme EN ISO 3744.

⚠ VÝSTRAHA

Dlhodobé vystavenie hluku pri prevádzke stroja môže spôsobiť čiastočnú stratu sluchu.

Pri každej dlhodobejšej prevádzke stroja noste primeranú ochranu sluchu.

Vibrácie

Zmeraná úroveň vibrácií pre ľavú ruku = 3,8 m/s² (model 38820) a 4,7 m/s² (model 38824).

Zmeraná úroveň vibrácií pre pravú ruku = 4,8 m/s² (model 38820) a 5,6 m/s² (model 38824).

Namerané hodnoty sme určili podľa postupov uvedených v norme EN ISO 20643.

Bezpečnostné a inštrukčné štítky

Dôležité: **Bezpečnostné štítky a štítky s pokynmi sa nachádzajú v blízkosti oblastí potenciálneho nebezpečenstva. Poškodené štítky vymeňte.**



112-6627

1. Ovládanie zabočenia doľava
2. Trakčný pohon – do záberu uveďte stlačením páky; zo záberu uvoľnite pustením páky.
3. Varovanie — prečítajte si *používateľskú príručku.*
4. Riziko sekania/rozkúskovania, poháňač – do žľabu nevkladajte ruku, pred opustením polohy operátora zastavte motor, na vyčistenie žľabu použite nástroj.
5. Riziko sekania/rozkúskovania, poháňač – zostaňte mimo pohyblivých častí; pred vykonaním servisu alebo údržby vyberte kľúč zapaľovania a prečítajte si pokyny.
6. Riziko spojené s odhodeným predmetom – okolostojace osoby udržiavajte v bezpečnej vzdialenosti od snežnej frézy.
7. Pohon vrtáka/poháňača – do záberu uveďte stlačením páky, zo záberu uvoľnite pustením páky.
8. Ovládanie zabočenia doprava

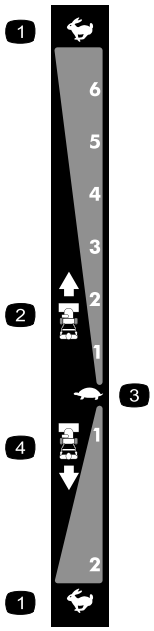

106-4525

Obj. č. dielu 112-6633

1. Rýchlo
2. Rýchlosti jazdy dopredu
3. Pomaly
4. Rýchlosti jazdy dozadu



107-3040

1. Riziká spojené s rozkúskovaním sekaním, rozkúskovaním poháňačom a sekaním, vrtákom – okolostojace osoby udržiavajte v bezpečnej vzdialenosti od snežnej frézy.

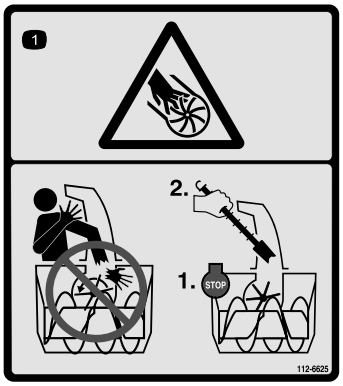

112-6625

Znovu objednajte diel č. 112-6629

1. Riziko sekania/rozkúskovania, poháňač – do žľabu nevkladajte ruku, pred opustením polohy operátora zastavte motor, na vyčistenie žľabu použite nástroj.

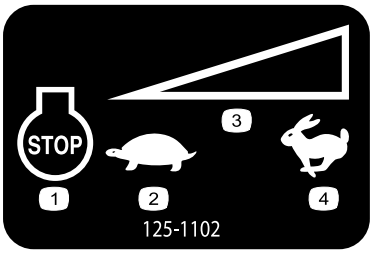

125–1102

1. Zastavenie motora
2. Pomaly
3. Nastaviteľné ovládanie rýchlosti
4. Rýchlo

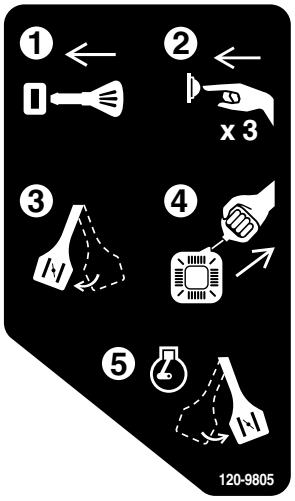

120-9805

1. Zasuňte kľúč do zapaľovania.
2. Trikrát načerpajte palivo do motora.
3. Zapojte sýtič.
4. Potiahnite kábel štartéra.
5. Keď motor beží, uvoľnite sýtič.

Nastavenie

Vynímateľné diely

Aby ste overili, že boli dodané všetky súčiastky, použite tabulku nižšie.

Postup	Popis	Množstvo	Použitie
1	Skrutky držadla Oblé podložky Poistné matice	4 4 4	Namontujte horné držadlo.
2	Nie sú treba žiadne diely	–	Namontujte konce kábla spojky kolesa
3	Nie sú treba žiadne diely	–	Namontujte ovládacie spojenie trakcie.
4	Vratové skrutky Poistné matice	2 2	Namontujte tyč ovládania sýtiča.
5	Zväzovací remienok na káble	1	Drôt pripojte k svetlometu.
6	Nie sú treba žiadne diely	–	Motor naplňte olejom.
7	Nie sú treba žiadne diely	–	Skontrolujte tlak pneumatiky.
8	Nie sú treba žiadne diely	–	Skontrolujte zarážky a škrabák.
9	Nie sú treba žiadne diely	–	Skontrolujte prevádzku trakčného pohonu.

1

Montáž horného držadla

Diely potrebné na prevedenie tohoto kroku:

4	Skrutky držadla
4	Oblé podložky
4	Poistné matice

Postup

Poznámka: Gumičku z káblov neodstraňujte, pokým nenamontujete horné držadlo.

1. Horné držadlo zdvihnite a otáčaním ho umiestnite nad dolné držadlo (Obrázok 3).

   Dôležité: Preveďte káble pripojené k prvku Quick Stick vo vnútri nožičiek horného držadla a zabezpečte, aby sa medzi časti držadla nepritlačili káble a drôt svetlometu.

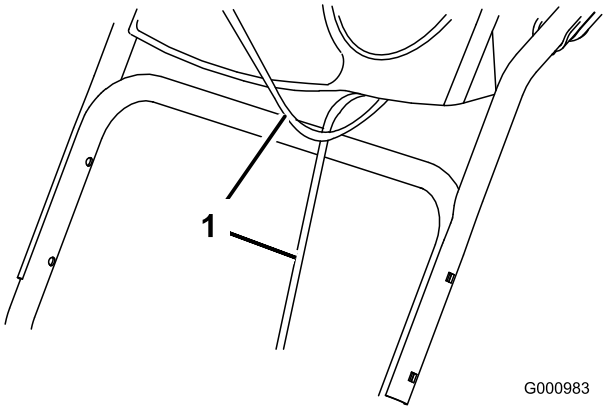

Obrázok 3

1. Káble

2. Horné držadlo zaistite pomocou 4 skrutiek držadla, 4 oblých podložiek a 4 poistných matíc z vrecka s voľnými dielmi (Obrázok 4).

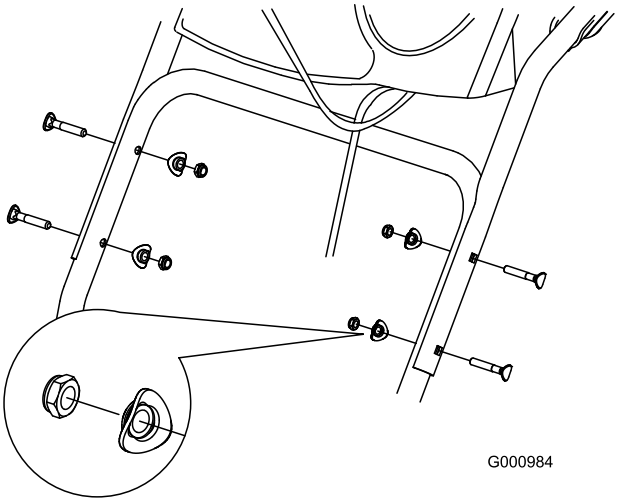

Obrázok 4

2

Montáž koncov kábla spojky kolesa

Nie sú treba žiadne diely

Postup

1. Odbaľte konce káblov na dolnom držiaku (Obrázok 5).

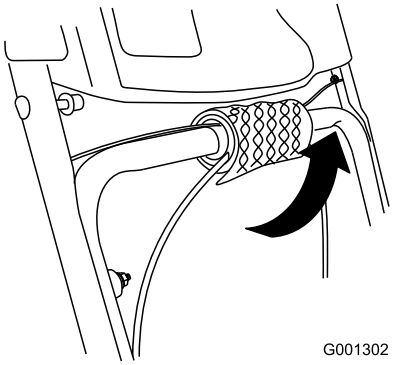

Obrázok 5

2. Ľavý alebo pravý koniec kábla preveďte ponad dolný držiak a koniec kábla vložte do otvoru v príslušnej páke spojky kolesa (Obrázok 6).

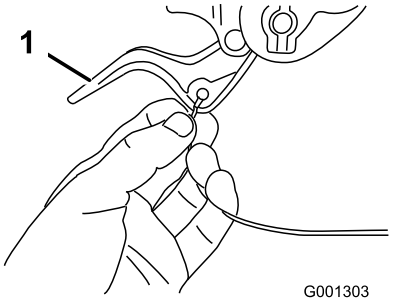

Obrázok 6

1. Páka spojky kolesa

3. Z držiaka vyberte maticu a podložku, k držiaku pripevnite káblovú svorku na kábli, namontujte podložku a maticu, a maticu dotiahnite rukou (Obrázok 7).

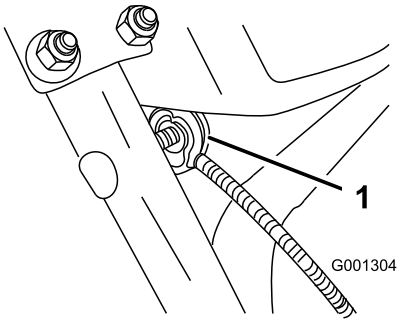

Obrázok 7

1. Svorka kábla (2)

Dôležité: Zabezpečte, aby bola oblá strana svorky kábla oproti držiaku a aby kábel prechádzal popod skrutku svorky. Kábel musí byť medzi svorkou kábla a miestom, kde sa pripája k páke spojky kolesa, úplne rovný.

4. Obal kábla jemne ťahajte smerom dole, pokým páka spojky kolesa nebude dole a na kábli nebude žiadne ochabnutie, potom bezpečne dotiahnite maticu svorky kábla (Obrázok 8).

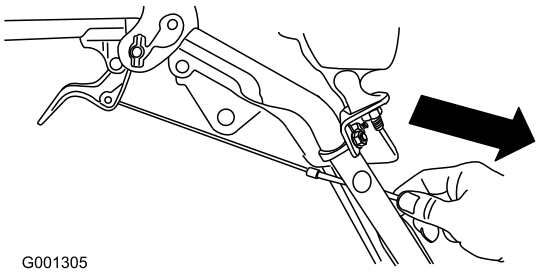

Obrázok 8

5. Páku úplne stlačte, potom skontrolujte medzeru medzi dolnou časťou držiaka a koncom páky spojky kolesa (Obrázok 9).

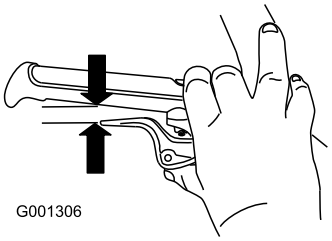

Obrázok 9

Poznámka: Medzera by mala mať veľkosť približne hrúbky ceruzky (6 mm). Ak je väčšia, uvoľnite maticu svorky kábla, obal kábla posuňte mierne smerom hore, dotiahnite maticu svorky kábla a medzeru znovu skontrolujte.

6. Kroky 2 až 5 zopakujte pre druhý kábel.

3

Montáž ovládacích spojení trakcie

Nie sú treba žiadne diely

Postup

1. Z dolného konca tyče ovládania rýchlosti vyberte sponkovú závlačku a podložku a dolný koniec tyče vložte do dolného ramena spojenia tak, aby ohnutý koniec tyče ovládania rýchlosti smeroval dozadu (Obrázok 10).

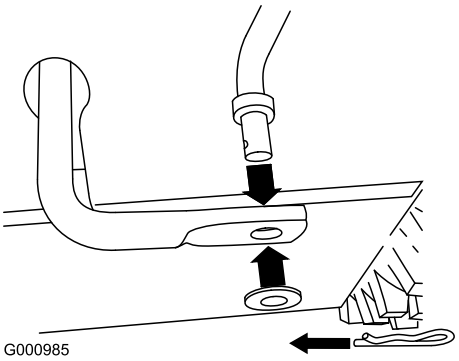

Obrázok 10

2. Dolný koniec tyče ovládania rýchlosti zabezpečte podložkou a sponkovou závlačkou, ktoré ste predtým vybrali.

3. Sponkovú závlačku a vonkajšiu podložku vyberte z čapu na hornom konci tyče ovládania rýchlosti (Obrázok 11).

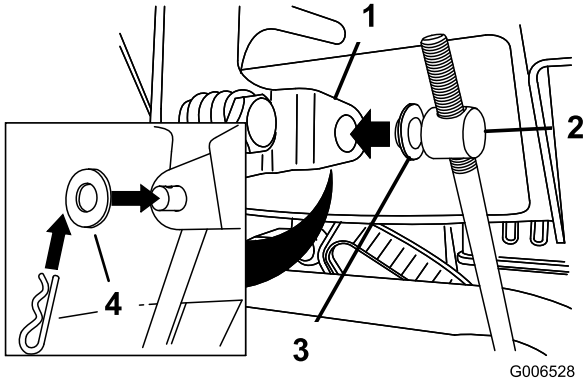

Obrázok 11

1. Páka voliča rýchlosti
2. Čap
3. Vnútorná podložka
4. Vonkajšia podložka

Poznámka: Montáž vám uľahčí, ak plochú podložku necháte na čape (Obrázok 11).

4. Páku voliča rýchlosti preraďte do polohy R2.
5. Dolné rameno spojenia otočte úplne smerom hore (proti smeru chodu hodinových ručičiek) (Obrázok 12).

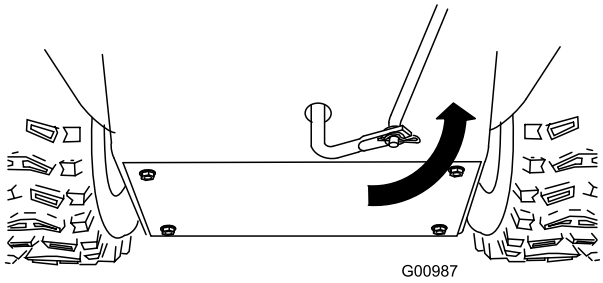

Obrázok 12

6. Zdvihnite tyč ovládania rýchlosti a čap vložte do otvoru v páke voliča rýchlosti (Obrázok 11).

   Poznámka: Ak čap do otvoru nezapadne, keď zdvihnete tyč ovládania rýchlosti, čap na tyči ovládania rýchlosti otáčajte smerom hore alebo dole, pokým nezapadne.

7. Čap a horný koniec tyče ovládania rýchlosti zabezpečte vonkajšou podložkou a sponkovou závlačkou, ktoré ste predtým vybrali.

Poznámka: Pre ľahšiu montáž sa pozrite dole cez otvor vo voliči rýchlosti (Obrázok 13).

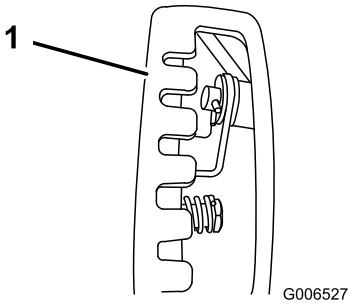

Obrázok 13

1. Volič rýchlosti

4

Montáž tyče ovládania sýtiča

Diely potrebné na prevedenie tohoto kroku:

2	Vratové skrutky
2	Poistné matice

Postup

1. Odbaľte prvok Quick Stick® a otočte ho tak, aby bol zvislo hore a v strede.
2. Stlačte modrú hlavicu spustenia a páku potiahnite úplne smerom dozadu.

   Poznámka: Výstupný žľab a deflektor by mali smerovať dopredu. Ak nesmerujú, zatlačte modrú hlavicu spustenia (ale prvokom Quick Stick nepohybujte) a výstupný žľab otáčajte, pokým nebudú smerovať správne.

3. Sploštený zadný koniec dlhej tyče ovládania žľabu zarovnajte so sploštením predným koncom krátkej tyče, ktorý presahuje z ovládacieho panela tak, aby sa zasunuli (Obrázok 14).

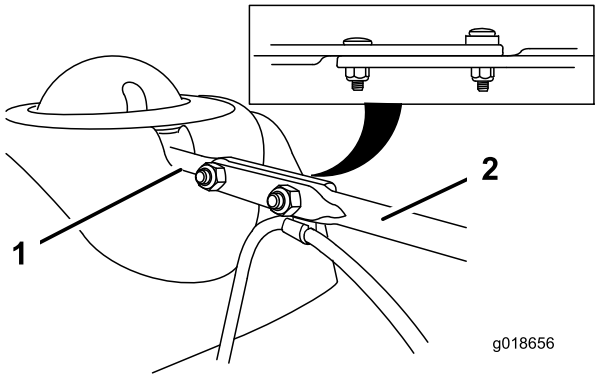

Obrázok 14

1. Krátka tyč
2. Dlhá tyč ovládania žľabu

4. Predný koniec tyče zasúvajte do otvoru na zadnej strane krytu mechanizmu žľabu, kým sa nezasunie do prevodu žľabu (Obrázok 15).

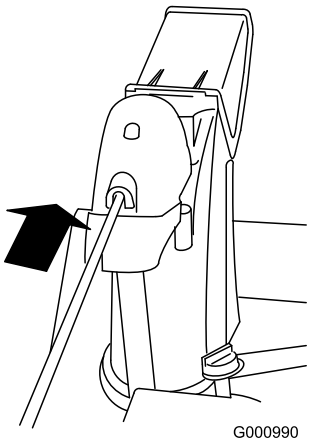

Obrázok 15

5. Zarovnajte otvory v zasunutých koncoch tyčí a vložte 2 vratové skrutky (vo vrecku s voľnými dielmi) cez krátku tyč z ľavej strany stroja (z prevádzkovej polohy).
6. Sponu kábla, ktorá podporuje kábel deflektora, vložte pod hlavu prednej vratovej skrutky a vratové skrutky zaistite pomocou poistných matíc z vrecka s voľnými dielmi (Obrázok 16).

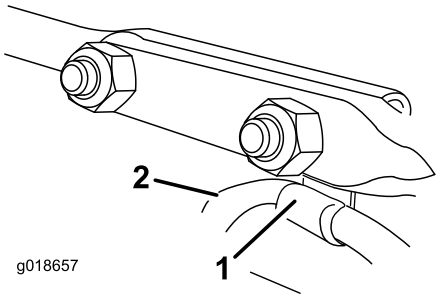

Obrázok 16

1. Spona kábla
2. Kábel deflektora

7. Modrú hlavicu spustenia držte stlačenú a prvok Quick Stick otáčajte v kruhu, aby ste tak zabezpečili, že žľab a deflektor fungujú hladko.

5

Pripojenie drôtu k svetlometu

Diely potrebné na prevedenie tohoto kroku:

1	Zväzovací remienok na káble

Postup

1. Konektor drôtu vložte na voľný koniec drôtu priamo do zadnej strany svetlometu, pokým nebude bezpečne na mieste (Obrázok 17).

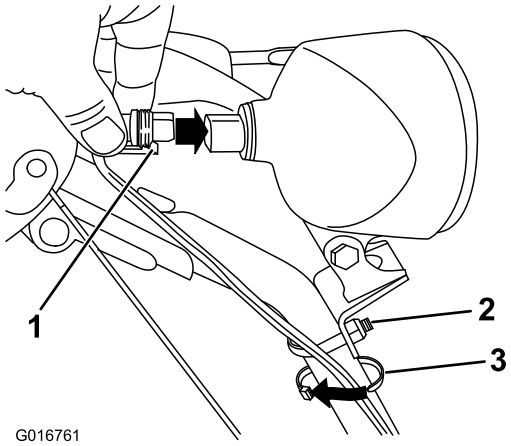

Obrázok 17

1. Plastová spona na konektore drôtu
2. U-skrutka
3. Zväzovací remienok na káble

Poznámka: Zabezpečte, aby plastová spona na konektore drôtu bola na dolnej strane (Obrázok 17).

2. Zväzovací remienok na káble (z vrecka s voľnými dielmi) obviažte okolo drôtu a držiaka približne 2,5 cm pod skrutkou U (Obrázok 17).

6

Plnenie motora olejom

Nie sú treba žiadne diely

Postup

Váš stroj sa dodáva s olejom v kľukovej skrini motora.

Poznámka: Pred naštartovaním motora skontrolujte hladinu oleja a v prípade potreby ho doplňte.

Použite automobilový detergentný olej so servisnou klasifikáciou API SF, SG, SH, SJ, SL alebo vyššou. Pozrite si používateľskú príručku vášho motora.

Pomocou nižšie uvedeného obrázka Obrázok 18 vyberte najlepšiu viskozitu oleja pre očakávaný rozsah vonkajších teplôt:

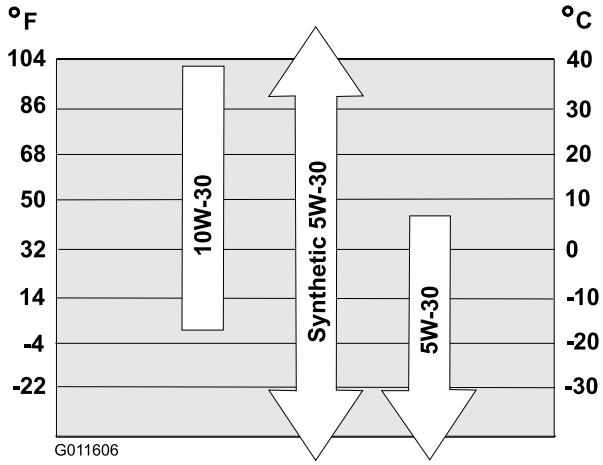

Obrázok 18

Množstvá motorového oleja

Model	Množstvo motorového oleja
38820	0,89 až 0,95 l
38824	

1. Otáčaním zátky proti smeru hodinových ručičiek vyberte mierku a **pomaly** nalievajte olej do plniaceho hrdla oleja, aby hladina oleja stúpla po značku Full (Plné) na mierke. **Nepreplňajte.** (Obrázok 19).

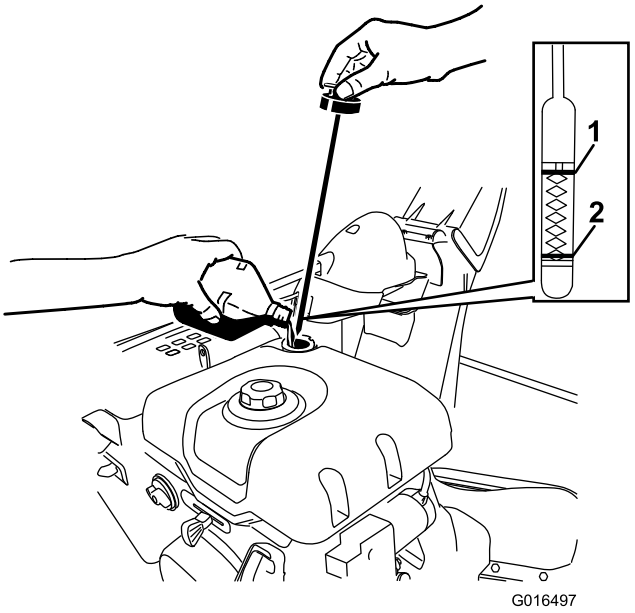

Obrázok 19

1. Full (Plné)
2. Pridanie oleja

2. Rovnomerným zatláčaním smerom nadol a otáčaním zátky bezpečne namontujte mierku.

   Poznámka: Olej nerozlievajte okolo plniaceho otvoru oleja, pretože by sa mohol dostať do trakčných častí a spôsobiť prešmykovanie trakcie.

7

Kontrola tlaku pneumatiky

Nie sú treba žiadne diely

Postup

Pneumatiky pri odosielaní v závode nafukujeme nadmerne. Tlak rovnomerne znížte v oboch pneumatikách na hodnotu 116 až 137 kPa.

8

Kontrola zarážok a škrabáka

Nie sú treba žiadne diely

Postup

Pozrite si časť Kontrola a nastavenie zarážok (strana 21).

9

Kontrola prevádzky trakčného pohonu

Nie sú treba žiadne diely

Postup

⚠ VÝSTRAHA

Ak trakčný pohon nie je správne nastavený, stroj sa môže pohybovať v opačnom smere, ako ste zamýšľali a spôsobiť tak zranenie a/alebo škody na majetku.

Trakčný pohon pozorne skontrolujte a v prípade potreby ho správne upravte.

1. Naštartujte motor - pozrite si časť Naštartovanie motora.
2. Volič rýchlosti dajte do polohy R1 - pozrite si časť Obsluha voliča rýchlosti.
3. Ľavú (trakčnú) páku stlačte do uchopenia rukou (Obrázok 20).

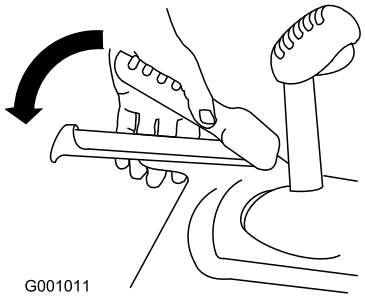

Obrázok 20

Stroj by sa mal pohnúť dozadu. Ak sa stroj nepohne alebo ak sa pohne dopredu, vykonajte nasledovné:

A. Uvoľnite trakčnú páku a zastavte motor.

B. Od páky voliča rýchlosti odpojte čap (Obrázok 11).

C. Čap otočte na tyči ovládania rýchlosti smerom nadol (v smere chodu hodinových ručičiek) (Obrázok 11).

D. Čap pripojte k páke voliča rýchlosti (Obrázok 11).

4. Uvoľnite trakčnú páku.
5. Volič rýchlosti posuňte do polohy F1 – pozrite si časť Obsluha voliča rýchlosti.
6. Ľavú (trakčnú) páku stlačte do uchopenia rukou (Obrázok 20).

   Stroj by sa mal pohnúť dopredu. Ak sa stroj nepohne alebo ak sa pohne dozadu, vykonajte nasledovné:

   A. Uvoľnite trakčnú páku a zastavte motor.

   B. Od páky voliča rýchlosti odpojte čap (Obrázok 11).

   C. Čap otočte na tyči ovládania rýchlosti smerom nahor (proti smeru hodinových ručičiek) (Obrázok 11).

   D. Čap pripojte k páke voliča rýchlosti (Obrázok 11).

7. Ak ste vykonali akékoľvek úpravy, tento postup opakujte, pokým nebudú potrebné žiadne úpravy.

Dôležité: Ak sa stroj pohne, keď je trakčná páka v uvoľnenej polohe, skontrolujte trakčný kábel (pozrite si časť Kontrola a nastavenie trakčného kábla) alebo stroj odneste kvôli vykonaniu servisu k autorizovanému servisnému predajcovi.

Súčasti stroja

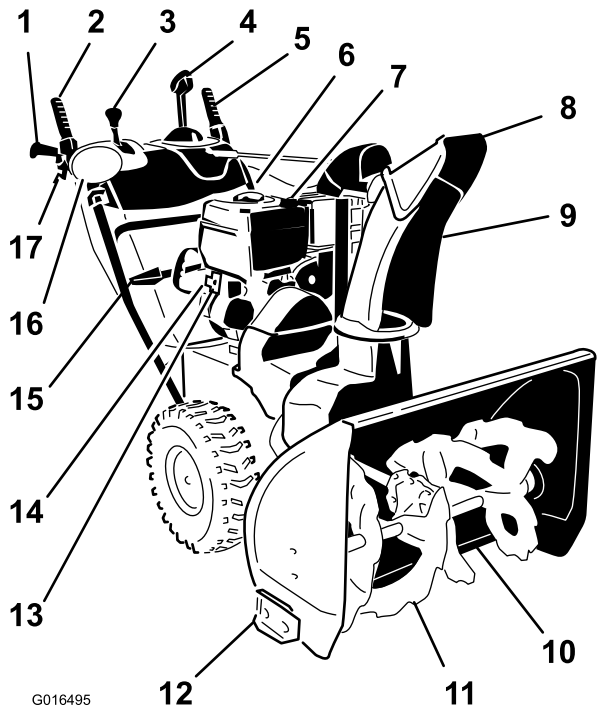

Obrázok 21

1. Uchopenie rukou (2)
2. Páka vrtáka/poháňača
3. Páka voliča rýchlosti
4. Prvok ovládania výstupného žľabu Quick Stick®
5. Trakčná páka
6. Uzáver palivovej nádrže
7. Plniace hrdlo/mierka motorového oleja
8. Deflektor žľabu
9. Výstupný žľab
10. Škrabák
11. Vrták
12. Zarážka (2)
13. Tlačidlo elektrického štartéra
14. Zástrčka elektrického štartéra
15. Nástroj na odstraňovanie snehu
16. Svetlomet
17. Páka spojky kolesa (2)

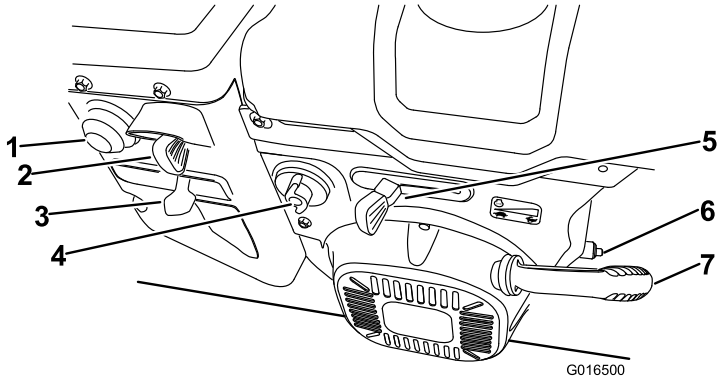

Obrázok 22

1. Zapaľovacie čerpadlo
2. Spínač zapaľovania
3. Sýtič
4. Ventil odpojenia prívodu paliva
5. Škrtiaca klapka
6. Vypúšťacia zátka oleja
7. Navíjací štartér

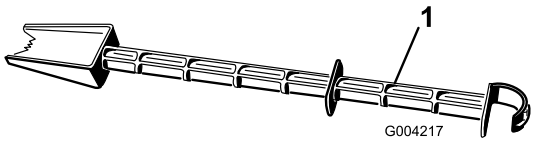

Obrázok 23

1. Nástroj na odstraňovanie snehu (pripevnený k držadlu)

Obsluha

Pred prevádzkou

Bezpečnosť

- Pre všetky stroje s elektrickými štartovacími motormi používajte predlžovacie káble a objímky podľa špecifikácie výrobcu.
- Stroj neobsluhujte bez primeraného zimného oblečenia. Nenoste voľné oblečenie, ktoré sa môže zachytiť do pohybujúcich sa častí stroja. Používajte protišmykovú obuv, ktorá zlepší stabilitu na klzkých povrchoch.
- Počas prevádzky alebo počas vykonávania nastavenia alebo opravy vždy noste bezpečnostné okuliare alebo štít na ochranu očí, aby ste si chránili zrak pred vniknutím častíc, ktoré môžu odlietavať zo stroja.
- Dôkladne skontrolujte oblasť, v ktorej idete stroj použiť a odstráňte všetky rohožky, sane, dosky, káble a iné cudzie predmety.
- Ak je kryt, bezpečnostné zariadenie alebo štítok poškodený, nečitateľný alebo stratený, pred spustením prevádzky ho opravte alebo vymeňte. Taktiež dotiahnite všetky uvoľnené fixačné prvky.

Plnenie palivovej nádrže

⚠ NEBEZPEČIE

Benzín je mimoriadne horľavý a výbušný. Požiar alebo výbuch spôsobený benzínom môže spôsobiť popáleniny vám a iným osobám.

- **Statickému výboju zo zapaľovania benzínu zabráňte umiestnením nádoby a/alebo stroja pred plnením na zem a nie na vozidlo alebo na iný predmet.**
- **Nádrž plňte vonku, keď je motor studený. Poutierajte rozliaty benzín.**
- **S benzínom nemanipulujte počas fajčenia alebo keď sa v blízkosti nachádzajú otvorený oheň alebo iskry.**
- **Benzín skladujte v schválenej nádobe na benzín mimo dosah detí.**

- Najlepšie výsledky dosiahnete používaním čistého čerstvého bezolovnatého benzínu s oktánovým číslom 87 alebo vyšším (použitím metódy klasifikácie (R+M)/2).
- Možno použiť okysličené palivo s max. 10 % objemu etanolu alebo s 15 % objemu MTBE (metyltributyléteru).
- **Nepoužívajte** etanolové benzínové zmesi (napríklad E15 alebo E85) s vyšším obsahom etanolu ako 10 %. Prevádzkové problémy alebo poškodenie motora nemusí byť zahrnuté v záruke.
- **Nepoužívajte** benzín s obsahom metanolu.
- V zimnom období **neuskladňujte** palivo v palivovej cisterne ani v palivových nádržiach bez použitia palivového stabilizátora.
- Do benzínu **nepridávajte** olej.

Dôležité: Problémy so štartovaním obmedzte pridávaním palivového stabilizátora do paliva počas celej sezóny a jeho zmiešaním s palivom, ktorého vek je nižší ako 30 dní. *Do benzínu nepridávajte olej.*

Poznámka: Nenapĺňajte nad spodný okraj plniaceho hrdla nádrže.

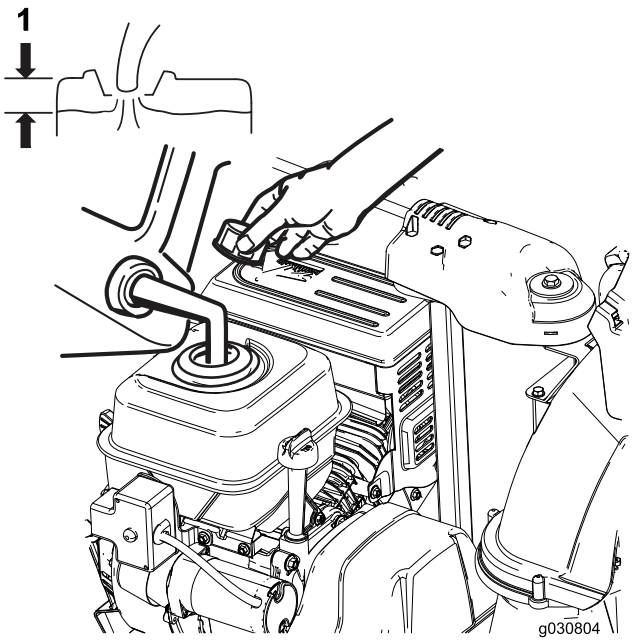

Obrázok 24

1. Nenapĺňajte nad spodný okraj plniaceho hrdla nádrže

Počas prevádzky

Bezpečnosť

- **Rotujúce lopatky závitovky môžu spôsobiť zranenia prstov alebo rúk.** Počas prevádzky stroja zostaňte za držadlami a mimo výstupného otvoru. **Tvár, ruky, nohy a všetky ostatné časti tela alebo oblečenia nepribližujte k pohyblivým alebo rotujúcim častiam.**
- Výstupný žľab nikdy nesmerujte na ľudí alebo do oblastí, kde môže dôjsť k poškodeniu majetku.
- Pracujte opatrne, aby ste predišli pošmyknutiu alebo pádu. Vždy si buďte istí svojím postojom a pevne sa držte držadiel. Kráčajte, nikdy nebežte.
- Pri prevádzke na svahoch si dávajte mimoriadny pozor.
- Stroj nikdy neprevádzkujte bez dobrej viditeľnosti alebo svetla.
- Pri cúvaní sa pozerajte dozadu a postupujte opatrne.

- Keď aktívne nečistíte sneh, uvoľnite zo záberu lopatky rotora.
- Pre všetky stroje s elektrickými štartovacími motormi používajte predlžovacie káble a objímky podľa špecifikácie výrobcu.
- Nepokúšajte sa odstraňovať sneh zo štrkového povrchu alebo povrchu z drveného kameňa. Tento produkt je určený na použitie len na dláždených povrchoch.
- Stroj nepoužívajte na streche.
- Počas prevádzky motora sa nikdy nepokúšajte robiť žiadne zmeny (okrem prípadov, keď to konkrétne odporúča výrobca).
- Zostaňte ostražití kvôli skrytým nebezpečenstvám alebo doprave.
- Po zasiahnutí cudzieho predmetu zastavte motor, vyberte kľúč zapaľovania, stroj dôkladne skontrolujte, či nie je poškodený, a poškodenie opravte pred opätovným naštartovaním a prevádzkou stroja.
- Ak stroj začne neobvykle vibrovať, zastavte motor a hneď hľadajte príčinu.
- Motor nenechávajte v prevádzke v interiéri okrem prípadov štartovania a transportu stroja dnu alebo von z budovy. Otvorte vonkajšie dvere; výfukové plyny sú nebezpečné.
- Kapacitu stroja nepreťažujte snahou o príliš rýchle odstránenie snehu.
- Nikdy sa nedotýkajte horúceho motora alebo tlmiča výfuku.
- Elektrický kábel pred zapojením do zásuvky dôkladne skontrolujte. Ak je kábel poškodený, nepoužívajte ho na štartovanie stroja. Poškodený kábel okamžite vymeňte. Kábel napájania odpojte vždy, keď stroj neštartujete.

Naštartovanie motora

1. Skontrolujte hladinu motorového oleja. Pozrite si časť Kontrola hladiny motorového oleja v kapitole Údržba.
2. Ventil odpojenia prívodu paliva otočte proti smeru chodu hodinových ručičiek o 1/4 otočenia, čím ho otvoríte (Obrázok 25).

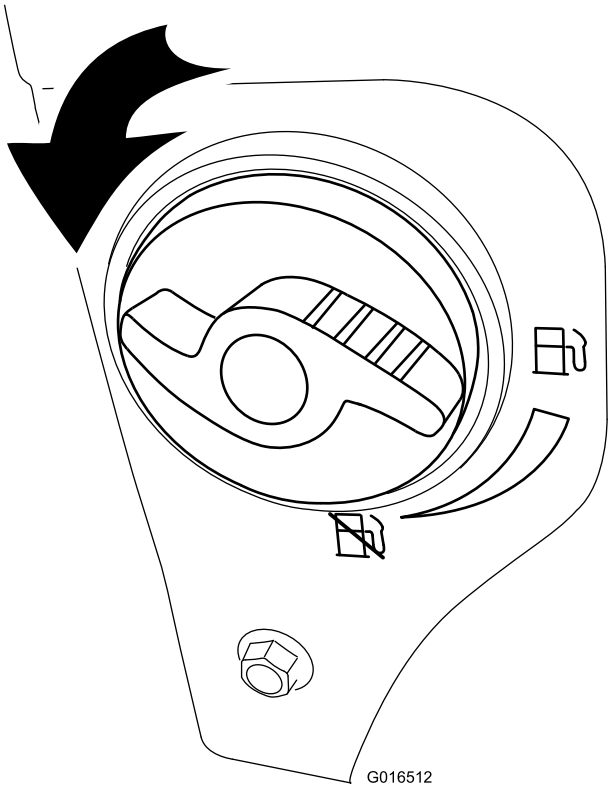

Obrázok 25

3. Kľúč zapaľovania úplne zasuňte (Obrázok 26).

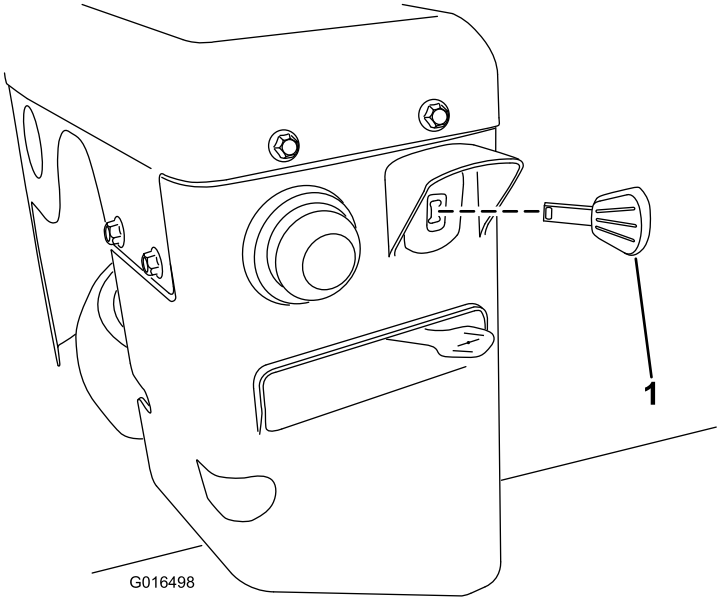

Obrázok 26

1. Kľúč zapaľovania

4. Pevne trikrát zatlačte zapaľovacie čerpadlo prstom, pričom ho vždy pred uvoľnením podržte na malú chvíľu zatlačené (Obrázok 27).

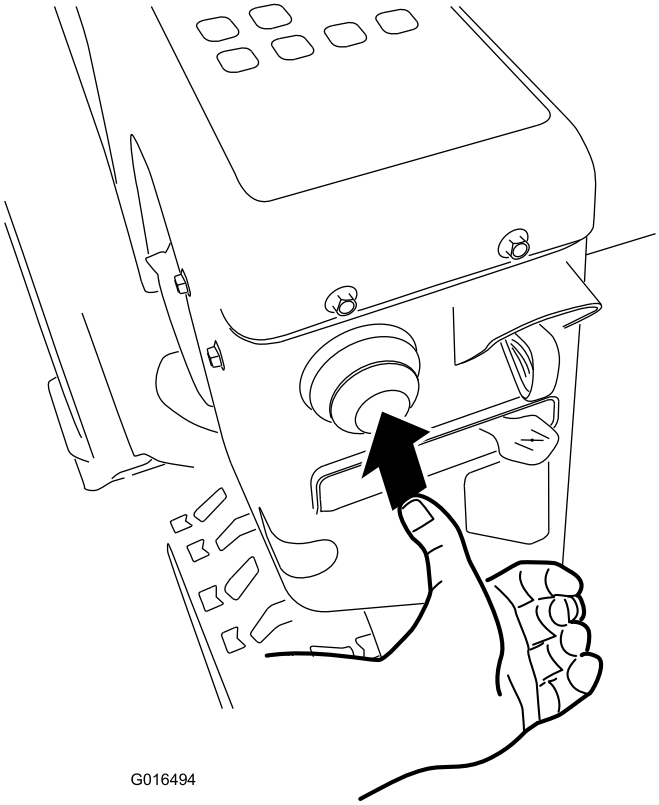

Obrázok 27

5. Sýtič posuňte do polohy Choke (Sýtič) (Obrázok 28).

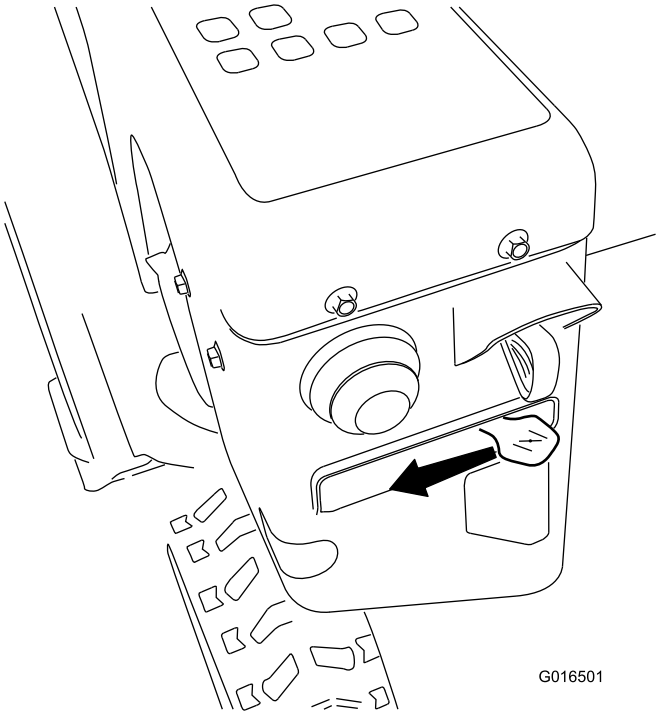

Obrázok 28

6. Škrtiacu klapku presuňte do polohy Fast (Rýchlo) (Obrázok 29).

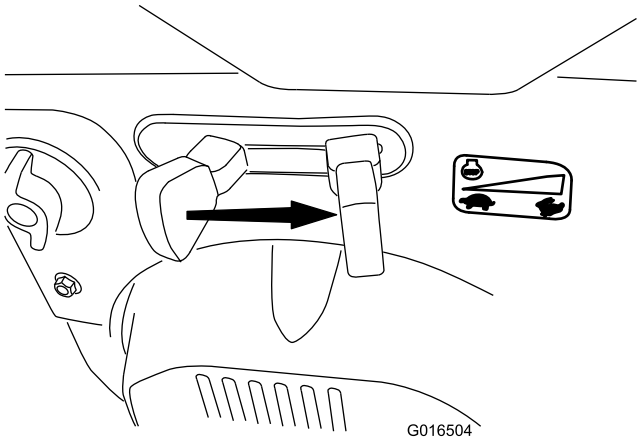

Obrázok 29

7. Potiahnutím navíjacieho štartéra alebo stlačením tlačidla elektrického štartéra naštartujte stroj (Obrázok 30).

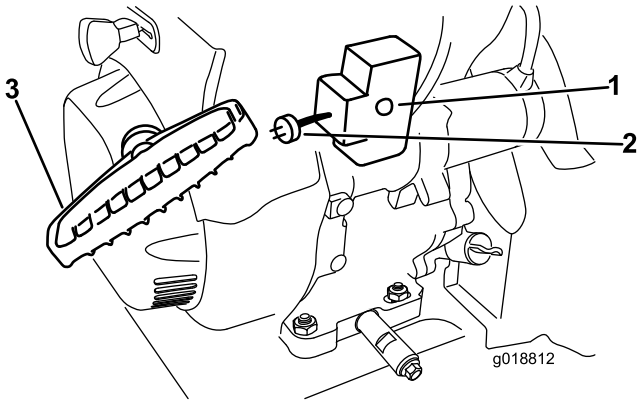

Obrázok 30

1. Tlačidlo elektrického štartéra
2. Zástrčka elektrického štartéra
3. Navíjací štartér

Poznámka: Ak chcete použiť elektrický štartér, napájací kábel najprv pripojte k zástrčke elektrického štartéra a potom k sieťovej zásuvke. Používajte len schválený predlžovací kábel pre použitie v exteriéri, ktorý nie je dlhší ako 15 m.

⚠ DÔLEŽITÉ UPOZORNENIE

Elektrický kábel sa môže poškodiť a spôsobiť zásah elektrickým prúdom alebo požiar.

Pred používaním stroja dôkladne skontrolujte elektrický kábel. Ak je kábel poškodený, stroj nepoužívajte. Poškodený kábel okamžite vymeňte alebo opravte. Kontaktujte autorizovaného servisného predajcu, ktorý vám poskytne pomoc.

Dôležité: Ak chcete zabrániť poškodeniu elektrického štartéra, spúšťajte ho v krátkych

intervaloch (5 sekúnd zapnutý, potom 5 sekúnd vypnutý), a to maximálne 10-krát. Ak sa motor stále nenaštartoval, zavezte stroj do servisného strediska k autorizovanému servisnému predajcovi.

8. Napájací kábel najprv odpojte od sieťovej zásuvky a potom od stroja (platí len pre elektrický štartér).
9. Nechajte motor zahriať a sýtič postupne presuňte do polohy Run (Prevádzka). Pred každým upravením sýtiča počkajte, pokým motor nebeží hladko.

⚠ VÝSTRAHA

Ak stroj necháte pripojený do sieťovej zásuvky, niekto by mohol nevedome stroj naštartovať a zraniť osoby alebo poškodiť majetok.

Sieťový kábel odpojte vždy, keď stroj neštartujete.

Zastavenie motora

1. Škrtiacu klapku presuňte do polohy Slow (Pomaly) a potom do polohy Stop (Obrázok 31), čím zastavíte motor. Motor možno zastaviť aj vytiahnutím kľúča zapaľovania smerom von do strednej polohy.

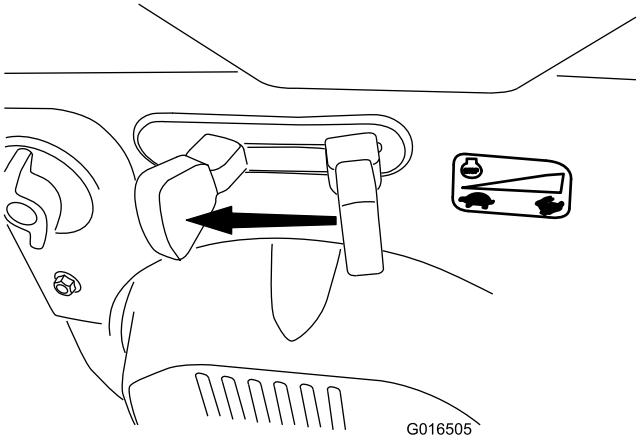

Obrázok 31

2. Pred opustením prevádzkovej polohy počkajte, kým sa nezastavia všetky pohyblivé časti.
3. Ak chcete predísť náhodnému naštartovaniu, vyberte kľúč zapaľovania.
4. Ventil odpojenia prívodu paliva zatvorte jeho otočením v smere chodu hodinových ručičiek (Obrázok 32).

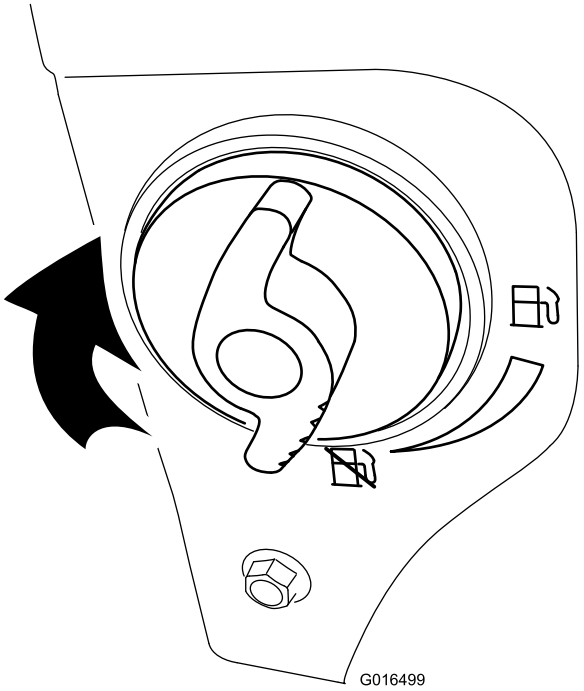

Obrázok 32

5. Navíjací štartér potiahnite 3- alebo 4-krát. Pomáha to zabrániť zamrznutiu navíjacieho štartéra.

Prevádzka trakčného pohonu

⚠ VÝSTRAHA

Ak trakčný pohon nie je správne nastavený, stroj sa môže pohybovať v opačnom smere, ako ste zamýšľali a spôsobiť tak zranenie a/alebo škody na majetku.

Trakčný pohon pozorne skontrolujte a v prípade potreby ho správne upravte - viac informácií nájdete v časti Kontrola prevádzky trakčného pohonu v kapitole Nastavenie.

Dôležité: Ak sa stroj pohne, keď je trakčná páka v uvoľnenej polohe, skontrolujte trakčný kábel (pozrite si časť Kontrola a nastavenie trakčného kábla) alebo stroj odneste kvôli vykonaniu servisu k autorizovanému servisnému predajcovi.

Dôležité: Ak chcete použiť trakčný pohon, stroj musíte používať so zapnutou funkciou pojazdu. Pozrite si časť Voľnobežné riadenie alebo používanie pojazdu.

1. Trakčný pohon zapnite stlačením ľavej (trakčnej) páky do uchopenia rukou (Obrázok 33).

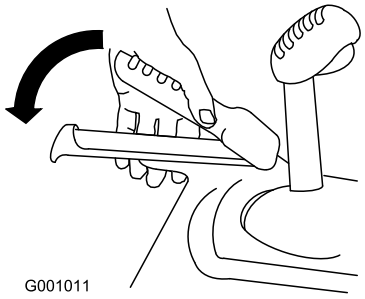

Obrázok 33

2. Trakčný pohon zastavte uvoľnením trakčnej páky.

Používanie pák spojky kolesa

Páky spojky kolesa vám umožňujú okamžité odpojenie pohonu od jedného alebo od obidvoch kolies, keď je páka trakčného pohonu stále zapojená. Umožňuje vám to jednoduché zatáčanie a manévrovanie so strojom.

Poznámka: Pre obidve kolesá zapnete trakčný pohon podržaním trakčnej páky proti držadlu.

Ak chcete so strojom zabočiť doprava, zdvihnite páku spojky pravého kolesa a stlačte ju smerom k držadlu (Obrázok 34).

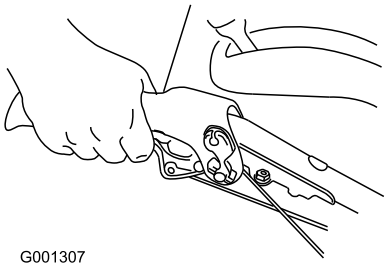

Obrázok 34

Poznámka: Odpojíte tým pohon do pravého kolesa, zatiaľ čo ľavé koleso pokračuje v jazde a stroj sa tak otočí doprava.

Poznámka: Podobne, stlačením páky spojky ľavého kolesa otočíte stroj doľava.

Po dokončení otočenia uvoľnite páku spojky kolesa a pohon sa znovu pripojí k obidvom kolesám (Obrázok 35).

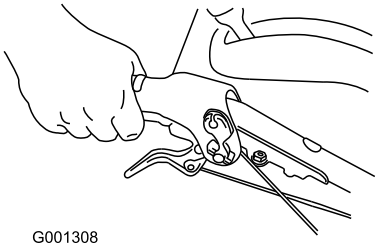

Obrázok 35

Okamžité stlačenie a uvoľnenie páky spojky ľavého alebo pravého kolesa vám umožňuje aj upravenia riadenia, aby ste stroj udržali v priamej línii, najmä v hlbokom snehu.

Súčasné stlačenie obidvoch pák spojky kolesa odpojí pohon od obidvoch kolies. Umožňuje vám to manuálne posunutie stroja dozadu bez zastavenia kvôli preradeniu na spätný chod. Taktiež vám to umožňuje jednoduchšie manévrovanie a prepravu stroja, keď motor nie je v prevádzke.

Obsluha voliča rýchlosti

Volič rýchlosti má 6 prevodových stupňov pre jazdu dopredu a 2 prevodové stupne pre jazdu dozadu. Ak chcete rýchlosti meniť, uvoľnite trakčnú páku a páku voliča rýchlosti preraďte na želanú polohu (Obrázok 36). Páka sa uzamkne v drážke pri výbere každej rýchlosti.

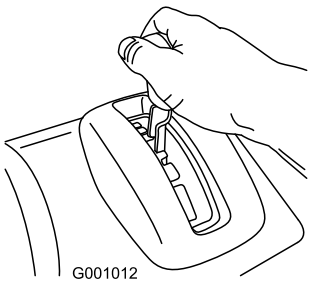

Obrázok 36

Obsluha pohonu vrtáka/poháňača

1. Ak chcete zapojiť pohon vrtáka/poháňača, stlačte pravú (vrták/poháňač) páku do uchopenia rukou (Obrázok 37).

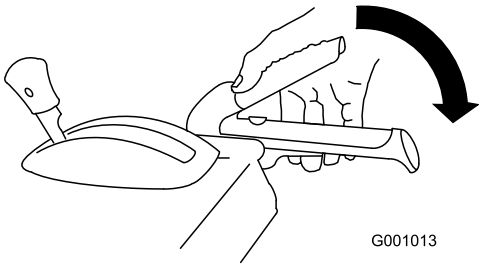

Obrázok 37

2. Ak chcete vrták a poháňač zastaviť, uvoľnite pravú páku.

   Dôležité: Keď zapojíte páku vrtáka/poháňača a aj trakčnú páku, trakčná páka uzamkne páku vrtáka/poháňača, čím uvoľní vašu pravú ruku. Obidve páky uvoľnite jednoduchým uvoľnením ľavej (trakčnej) páky.

3. Ak sa vrták a poháňač bude stále točiť aj po uvoľnení páky vrtáka/poháňača, stroj neprevádzkujte. Skontrolujte kábel vrtáka/poháňača (pozrite si časť Kontrola a nastavenie kábla vrtáka/poháňača) a v prípade potreby ho upravte. V opačnom prípade

odneste stroj k autorizovanému predajcovi kvôli vykonaniu servisu.

⚠ DÔLEŽITÉ UPOZORNENIE

Ak sa vrták a poháňač bude stále točiť aj po uvoľnení páky vrtáka/poháňača, mohli by ste vážne zraniť seba alebo iné osoby.

Stroj neprevádzkujte. Kvôli vykonaniu servisu ho odneste k autorizovanému servisnému predajcovi.

Obsluha prvku Quick Stick®

Stlačením modrej hlavice spustenia použite prvok Quick Stick na pohyb výstupného žľabu a deflektora žľabu. Uvoľnením hlavice spustenia uzamknete výstupný žľab a deflektor žľabu na mieste (Obrázok 38).

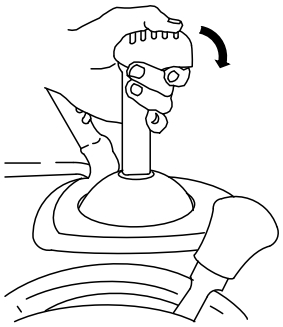

Obrázok 38

Posúvanie výstupného žľabu

Stlačte modrú hlavicu spustenia a prvok Quick Stick posuňte doľava, čím výstupný žľab posuniete doľava a prvok Quick Stick posuňte doprava, čím výstupný žľab posuniete doprava (Obrázok 39).

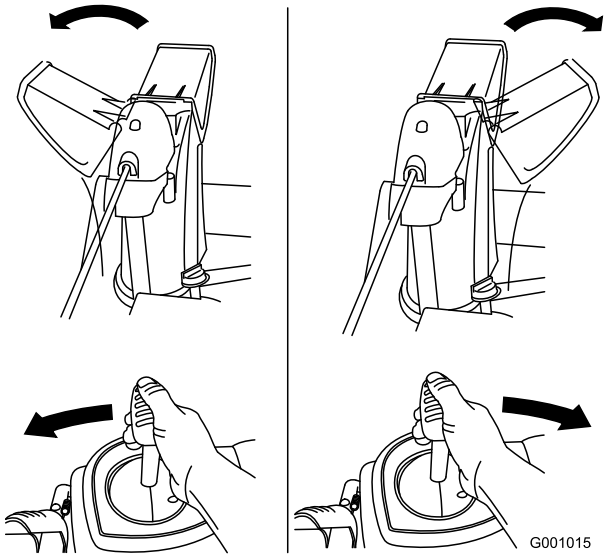

Obrázok 39

- Ak sa žľab nehýbe, pozrite si časť Nastavenie západky výstupného žľabu.
- Ak sa žľab smerom doľava neposúva tak veľmi, ako doprava, ubezpečte sa, že kábel prechádza do vnútra držadiel. Pozrite si časť Montáž horného držadla.
- Ak sa žľab na svojom mieste nezaistí, keď uvoľníte hlavicu spustenia, pozrite si časť Nastavenie západky výstupného žľabu.

Posúvanie deflektora žľabu

Držte stlačenú modrú hlavicu spustenia a prvok Quick Stick posuňte dopredu, čím deflektor žľabu spustíte smerom dole, prípadne prvok Quick Stick posuňte dozadu, čím deflektor žľabu zdvihnete (Obrázok 40).

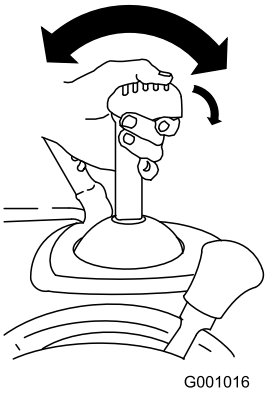

Obrázok 40

Uvoľnenie upchatého výstupného žľabu

⚠ DÔLEŽITÉ UPOZORNENIE

Ak je vrták/poháňač v prevádzke, ale z výstupného žľabu nevychádza žiadny sneh, výstupný žľab je možno upchatý.

Výstupný žľab nikdy nečistite rukami. Mohlo by dôjsť k zraneniu.

- Ak chcete upchatý výstupný žľab uvoľniť, zostaňte v prevádzkovej polohe a uvoľnite ľavú (trakčnú) páku. Počas prevádzky vrtáka/poháňača zatlačte držiaky tak, aby ste zdvihli prednú časť stroja do výšky niekoľkých centimetrov nad chodník. Potom rýchlo uvoľnite držiaky, aby predná časť stroja narazila na chodník. V prípade potreby to opakujte, pokým z výstupného žľabu nebude vychádzať prúd snehu.
- Ak sa vám narážaním prednej časti stroja nepodarí uvoľniť upchatý výstupný žľab, **zastavte motor, počkajte, kým sa nezastavia všetky pohyblivé časti, a použite čistiaci nástroj. Nikdy nepoužívajte ruku.**

  Dôležité: Uvoľnenie upchatého výstupného žľabu narážaním prednej časti stroja na chodník môže spôsobiť posunutie zarážok. Zarážky upravte a skrutky zarážok bezpečne dotiahnite.

Provozné tipy

⚠ NEBEZPEČIE

Keď je stroj v prevádzke, poháňač a vrták sa môžu otáčať a odseknúť alebo zraniť ruky a nohy.

- **Pred upravením, čistením, kontrolou, riešením problémov alebo opravou stroja zastavte motor a počkajte, kým sa nezastavia všetky pohyblivé časti. Zo zapaľovacej sviečky odpojte drôt a uchovajte ho mimo sviečky, aby ste tak zabránili náhodnému naštartovaniu motora inou osobou.**
- **Z výstupného žľabu odstráňte prekážku – pozrite si časť Uvoľnenie upchatého výstupného žľabu. V prípade potreby použite na odstránenie prekážky z výstupného žľabu čistiaci nástroj na sneh. Nikdy nepoužívajte ruky.**
- **Počas prevádzky stroja zostaňte za držadlami a mimo výstupného otvoru.**
- **Tvár, ruky, nohy a všetky ostatné časti vášho tela alebo oblečenia udržiavajte preč od ukrytých, pohyblivých alebo otáčajúcich sa častí.**

⚠ DÔLEŽITÉ UPOZORNENIE

Poháňač môže vyhadzovať skaly, hračky a iné cudzie predmety a spôsobiť vážne zranenie operátorovi alebo okolostojacim osobám.

- **Čistenú oblasť udržiavajte bez predmetov, ktoré by vrtáky mohli zdvihnúť a odhodiť.**
- **Do oblasti prevádzky nepúšťajte žiadne deti a domáce zvieratá.**
- Pri odhadzovaní snehu nastavte škrtiacu klapku vždy na polohu Fast (Rýchlo).
- Ak sa stroj spomalí pod zaťažením alebo sa šmýkajú kolesá, stroj preraďte na nižší prevod.
- Ak sa predná časť stroja zdvíha, stroj preraďte na nižší prevod. Ak sa predná časť stále dvíha, zdvihnite držadlá.

Po prevádzke

Bezpečnosť

- Stroj s benzínom v nádrži nikdy neskladujte vo vnútri budov, kde sú prítomné zdroje vznietenia, napríklad ohrievače vody, ohrievače priestoru alebo sušičky odevu. Pred uskladnením v akomkoľvek uzavretom priestore nechajte motor vychladnúť.
- Keď idete stroj uskladniť na viac ako 30 dní, dôležité informácie nájdete v časti Uskladnenie.

Prevencia pred zamrznutím

- V snehových a studených podmienkach môžu niektoré ovládacie prvky a pohyblivé časti zamrznúť. **Pri snahe o ovládanie zamrznutých ovládacích prvkov nepoužívajte nadmernú silu.** Ak máte problémy s obsluhou ktoréhokoľvek ovládacieho prvku, naštartujte motor a niekoľko minút ho nechajte bežať.
- Po použití stroja nechajte motor niekoľko minút bežať, aby ste zabránili zamrznutiu pohyblivých častí. Zapojte vrták/poháňač, aby ste z vnútra plášťa odstránili všetok zostávajúci sneh. Otáčaním prvku Quick Stick zabránite jeho zamrznutiu. Zastavte motor, počkajte, pokým sa nezastavia všetky pohyblivé časti a zo stroja odstráňte všetok ľad a sneh.
- Pri vypnutom motore niekoľkokrát potiahnite držadlo navíjacieho štartéra a raz stlačte tlačidlo elektrického štartéra, aby ste zabránili zamrznutiu navíjacieho a elektrického štartéra.

Údržba

Poznámka: Ľavú a pravú stranu stroja určte podľa normálnej prevádzkovej polohy.

Odporúčaný harmonogram údržby

Servisný interval	Postup pri údržbe
Po prvých 2 hodinách	• Trakčný kábel skontrolujte a v prípade potreby ho nastavte.
Po prvých 5 hodinách	• Vymeňte motorový olej.
Pri každom použití alebo denne	• Skontrolujte hladinu motorového oleja a ak je to potrebné, olej doplňte.
Po každých 50 hodinách prevádzky	• Vymeňte motorový olej. Pri prevádzke stroja pod veľkým zaťažením vymieňajte motorový olej každých 25 prevádzkových hodín.
Po každých 100 hodinách prevádzky	• Vymeňte zapaľovaciu sviečku.
Každý rok	• Zarážky skontrolujte a v prípade potreby ich nastavte. • Trakčný kábel skontrolujte a v prípade potreby ho nastavte alebo vymeňte. • Skontrolujte hladinu oleja prevodovky vrtáka a ak je to potrebné, olej doplňte.
Každý rok alebo pred uskladnením	• Skontrolujte tlak vzduchu v pneumatikách a nafúknite ich na 1,17 – 1,38 bar. • Na konci sezóny spustením motora vysušte palivovú nádrž a karburátor. • Trakčný hnací remeň a/alebo hnací remeň vrtáka/poháňača si nechajte skontrolovať a v prípade potreby vymeniť u autorizovaného servisného predajcu.

Dôležité: Viac informácií o údržbe a servise vášho stroja nájdete na lokalite www.Toro.com.

Bezpečnosť pri údržbe

Pred vykonaním akejkoľvek údržby stroja si prečítajte nasledujúce bezpečnostné opatrenia:

- Pred vykonaním akejkoľvek údržby, servisu alebo nastavenia zastavte motor a vyberte kľúč. V prípade potreby závažnejších opráv kontaktujte autorizovaného servisného predajcu.
- Fixačné prvky často kontrolujte, či sú správne dotiahnuté, aby ste sa ubezpečili, že stroj je v bezpečnom pracovnom stave.
- Podľa potreby vykonávajte údržbu alebo vymieňajte bezpečnostné štítky a štítky s pokynmi.
- Nemeňte nastavenie regulátora motora.
- Kupujte len originálne náhradné diely a príslušenstvo značky Toro.

Príprava na údržbu

1. Stroj presuňte na rovný povrch.
2. Zastavte motor a čakajte, pokým sa nezastavia všetky pohyblivé časti.
3. Odpojte drôt zapaľovacej sviečky. Pozrite si časť Výmena zapaľovacej sviečky.

Kontrola hladiny motorového oleja

Servisný interval: Pri každom použití alebo denne—Skontrolujte hladinu motorového oleja a ak je to potrebné, olej doplňte.

1. Vyberte mierku, utrite ju dočista a potom ju úplne zasuňte.
2. Mierku vyberte a skontrolujte hladinu oleja (Obrázok 41). Ak je hladina oleja pod značkou Add (Pridať) na mierke, pridajte olej. Pozrite si časť (strana).

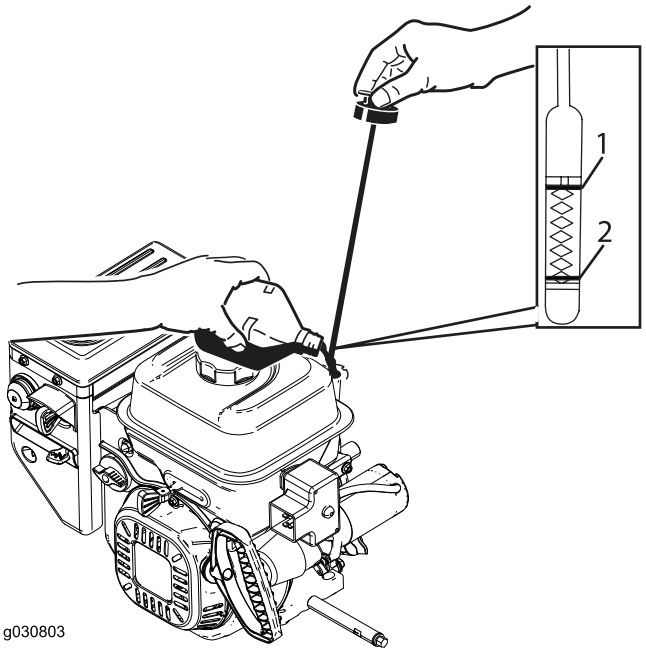

Obrázok 41

1. Full (Plné)
2. Pridanie oleja

Kontrola a nastavenie zarážok

Servisný interval: Každý rok—Zarážky skontrolujte a v prípade potreby ich nastavte.

Skontrolujte zarážky a overte, či sa vrták nedotýka dláždeného alebo štrkového povrchu. Opotrebovanie vyrovnajte nastavením zarážok podľa potreby.

1. Skontrolujte tlak pneumatiky. Pozrite si časť Kontrola tlaku pneumatiky.
2. Uvoľnite matice, ktoré obidve zarážky pripevňujú k bokom vrtáka, pokým sa zarážky nebudú ľahko posúvať smerom hore a dole (Obrázok 42).

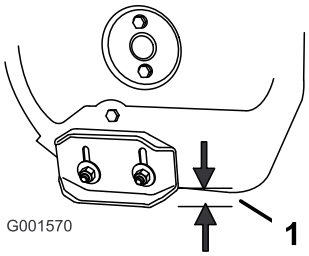

Obrázok 42

1. 1,3 cm

3. Bočné platne podoprite tak, aby boli vo vzdialenosti **najmenej** 1,3 cm nad rovným povrchom.

   Dôležité: Čepele vrtáka musíte zarážkami podoprieť nad zemou.

4. Zabezpečte, aby sa škrabák nachádzal vo vzdialenosti 3 mm (1/8 palca) nad rovným povrchom a bol s ním rovnobežný.

   Poznámka: Ak je chodník popraskaný, hrboľatý alebo nerovný, zarážky nastavte tak, aby škrabák zdvihli. Pre štrkové povrchy nastavte zarážky ešte nižšie, aby ste stroju zabránili v zbieraní skál.

5. Zarážky posúvajte nadol, pokým nebudú vyrovnané so zemou.
6. Pevne dotiahnite matice zaisťujúce obidve zarážky k bočným stranám vrtáka.

   Poznámka: Ak chcete rýchlo nastaviť zarážky v prípade ich uvoľnenia, podoprite škrabák 3 mm (1/8 palca) nad chodníkom a potom nastavte zarážky nadol k chodníku.

   Poznámka: Ak sa zarážky nadmerne opotrebujú, môžete ich otočiť a nepoužitú stranu nastaviť smerom k chodníku.

Kontrola a nastavenie trakčného kábla

Servisný interval: Po prvých 2 hodinách—Trakčný kábel skontrolujte a v prípade potreby ho nastavte.

Každý rok—Trakčný kábel skontrolujte a v prípade potreby ho nastavte alebo vymeňte.

Trakčný kábel nastavte, ak sa stroj nepohybuje smerom dopredu alebo dozadu, prípadne ak sa pohybuje po uvoľnení trakčnej páky.

Pri odpojenej trakčnej páke skontrolujte kolík v predĺženom otvore na ľavej strane stroja nad pneumatikou. Vzdialenosť od prednej časti otvoru k prednému okraju kolíka by mala byť 1 až 1,5 mm (Obrázok 43).

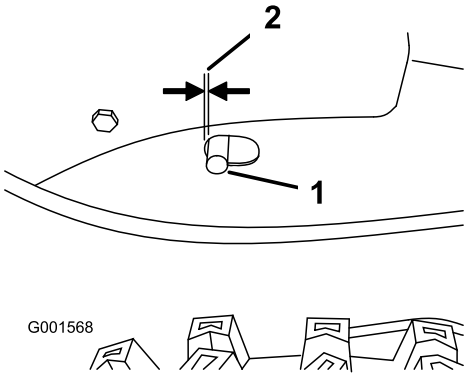

Obrázok 43

1. Kolík
2. 1 až 1,5 mm

Ak ľavý (trakčný) kábel nie je správne nastavený, vykonajte nasledovné kroky:

1. Uvoľnite poistnú maticu.

2. Uvoľnením alebo dotiahnutím napínadla kolík nastavujte, pokým nedosiahnete správnu vzdialenosť od predného okraja otvoru.
3. Dotiahnite poistnú maticu (Obrázok 44).

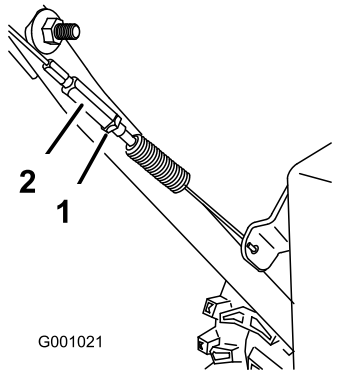

Obrázok 44

1. Poistná matica
2. Napínadlo

Kontrola hladiny oleja prevodovky vrtáka

Servisný interval: Každý rok—Skontrolujte hladinu oleja prevodovky vrtáka a ak je to potrebné, olej doplňte.

1. Stroj presuňte na rovný povrch.
2. Vyčistite oblasť okolo zátky rúry (Obrázok 45).

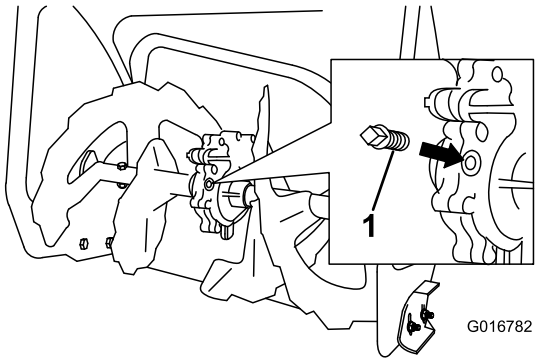

Obrázok 45

1. Zátka rúry

3. Zátku rúry odstráňte z prevodovky.
4. Skontrolujte hladinu oleja v prevodovke. Olej by sa mal nachádzať na mieste pretekania cez plniaci otvor.
5. Ak je hladina oleja nízka, pridajte prevodové mazivo do prevodoviek GL-5 alebo GL-6, SAE 85-95 EP, kým nedosiahnete miesto pretekania.

   Poznámka: Nepoužívajte syntetický olej.
6. Na prevodovku namontujte zátku rúry.

Výmena motorového oleja

Servisný interval: Po prvých 5 hodinách—Vymeňte motorový olej.

Po každých 50 hodinách prevádzky—Vymeňte motorový olej. Pri prevádzke stroja pod veľkým zaťažením vymieňajte motorový olej každých 25 prevádzkových hodín.

Ak je to možné, pred výmenou oleja nechajte motor chvíľu bežať, pretože teplý olej lepšie tečie a prenáša viac kontaminantov.

Použite automobilový detergentný olej so servisnou klasifikáciou API SF, SG, SH, SJ, SL alebo vyššou. Pozrite si používateľskú príručku vášho motora.

Pomocou nižšie uvedeného obrázka Obrázok 46 vyberte najlepšiu viskozitu oleja pre očakávaný rozsah vonkajších teplôt:

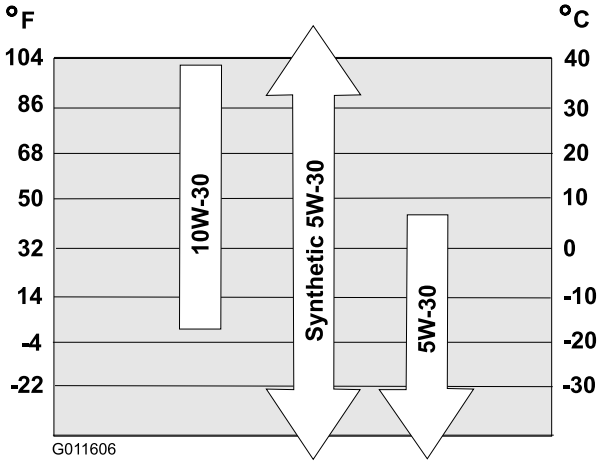

Obrázok 46

Množstvá motorového oleja

Model	Množstvo motorového oleja
38820	0,89 až 0,95 l
38824	0,89 až 0,95 l

1. Vyčistite priestor v okolí vypúšťacej zátky oleja (Obrázok 47).

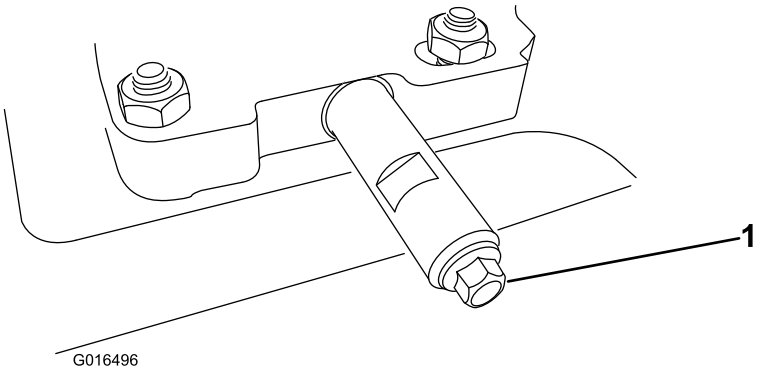

Obrázok 47

1. Vypúšťacia zátka oleja

2. Pod vypúšťaciu nadstavbu dajte vaňu na vypustenie oleja a odmontujte vypúšťaciu zátku oleja.

   Poznámka: Pred vybratím zátky skontrolujte, či nie je plniace hrdlo uvoľnené.

3. Vypustite olej.

   Poznámka: Použitý olej správne zlikvidujte v miestnom recyklačnom stredisku.

4. Namontujte vypúšťaciu zátku oleja.

5. Kľukovú skriňu naplňte olejom. Pozrite si časť 6 Plnenie motora olejom (strana 9).

Výmena zapaľovacej sviečky

Servisný interval: Po každých 100 hodinách prevádzky—Vymeňte zapaľovaciu sviečku.

⚠ DÔLEŽITÉ UPOZORNENIE

Výmena zapaľovacej sviečky, kým je motor horúci, môže spôsobiť popáleniny.

Ak chcete vymeniť zapaľovaciu sviečku, počkajte, kým motor nevychladne.

Použite zapaľovaciu sviečku značky Toro alebo jej ekvivalent (Champion® RN9YC alebo NGK BPR6ES).

1. Otvorte kryt (Obrázok 48).

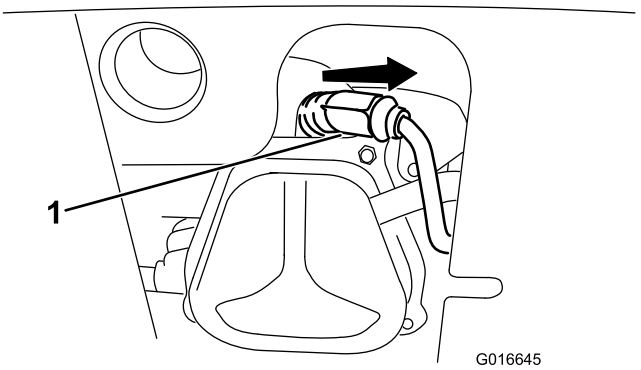

Obrázok 48

1. Kryt zapaľovacej sviečky

2. Vyčistite priestor okolo základne zapaľovacej sviečky.

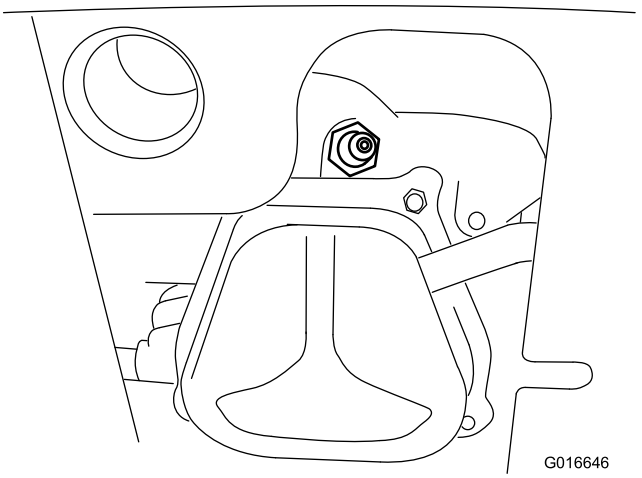

Obrázok 49

3. Vyberte a zahoďte starú zapaľovaciu sviečku.

   Poznámka: Na vybratie zapaľovacej sviečky budete potrebovať račnový nástavec.

4. Vzdialenosť medzi elektródami novej zapaľovacej sviečky nastavte na 0,76 mm (Obrázok 50).

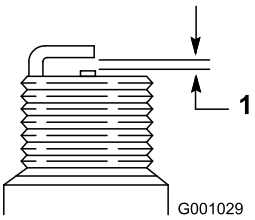

Obrázok 50

1. 0,030 palca (0,76 mm)

5. Namontujte novú zapaľovaciu sviečku, pevne ju dotiahnite a pripojte k nej kábel zapaľovania.

   Poznámka: Skontrolujte, či kábel zapaľovania úplne zacvakol na svoje miesto na zapaľovacej sviečke.

Nastavenie západky výstupného žľabu

Ak výstupný žľab nezapadne do želanej polohy alebo sa neodomkne, aby ste ho mohli presunúť do inej polohy, nastavte západku výstupného žľabu.

1. Vyberte upevňovací prvok na kryte mechanizmu (Obrázok 51), prednú časť krytu zdvihnite nahor a zasúvajte ho späť a preč.

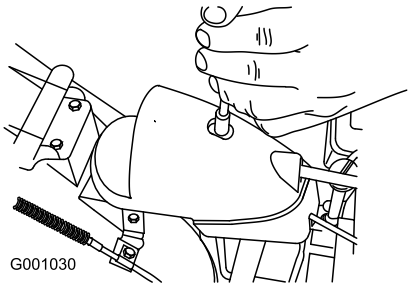

Obrázok 51

2. Uvoľnite skrutku na svorke kábla (Obrázok 52).

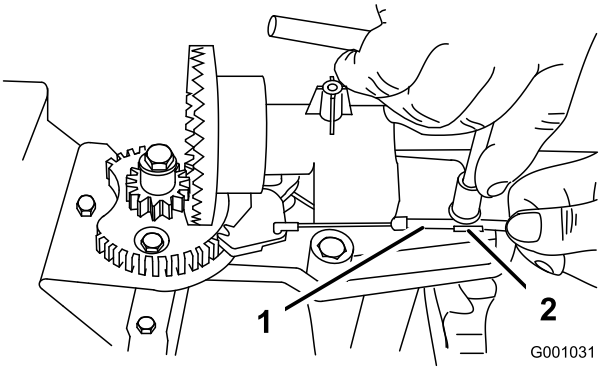

Obrázok 52

1. Káblový kanál
2. Svorka kábla

3. Uchopte káblový kanál a presuňte ho smerom k prednej časti stroja, pokým západka výstupného žľabu úplne nezapadne do zubov mechanizmu (Obrázok 52 a Obrázok 53).

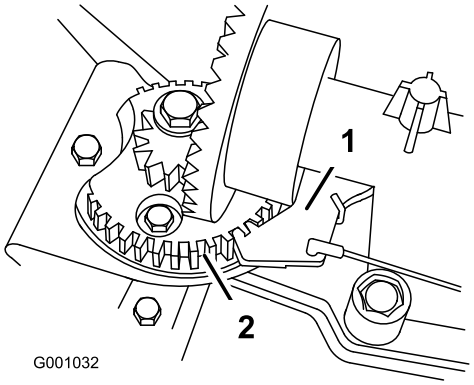

Obrázok 53

1. Západka výstupného žľabu
2. Zub mechanizmu

Poznámka: Západka je pružinová a prirodzene sa bude pohybovať so zubom mechanizmu (Obrázok 53).

4. Ťahaním káblového kanála dozadu odstráňte z kábla všetko ochabnutie.
5. Upevnite skrutku na svorke lanka, pričom dávajte pozor, aby ste nestrhli plastovú časť.
6. Namontujte a upevnite kryt mechanizmu.

Výmena hnacích remeňov

Ak sa hnací remeň vrtáka/poháňača alebo trakčný hnací remeň opotrebuje, nasiakne olejom alebo sa inak poškodí, nechajte remeň vymeniť autorizovanému servisnému predajcovi.

Výmena žiarovky svetlometu

Použite 37 W halogénovú žiarovku GE 899. Žiarovky sa nedotýkajte rukami a nedovoľte, aby sa do kontaktu so žiarovkou dostali nečistoty alebo vlhkosť.

1. Zo zadnej časti svetlometu vyberte konektor drôtu (Obrázok 54).

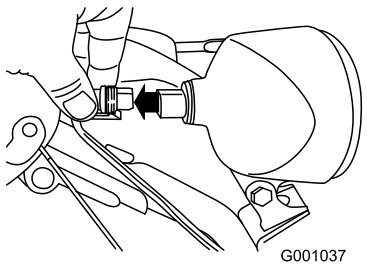

Obrázok 54

2. Základňu žiarovky otáčajte proti smeru chodu hodinových ručičiek, pokým sa nezastaví (Obrázok 55).

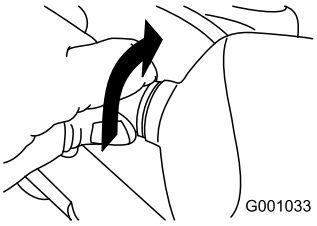

Obrázok 55

3. Žiarovku vyberte priamo zo zadnej časti svetlometu (Obrázok 56).

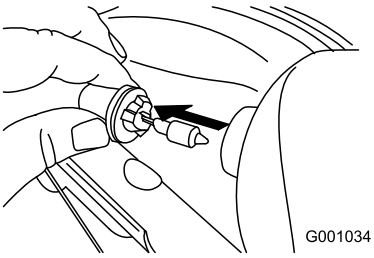

Obrázok 56

4. Do zadnej časti svetlometu vložte novú žiarovku (Obrázok 57).

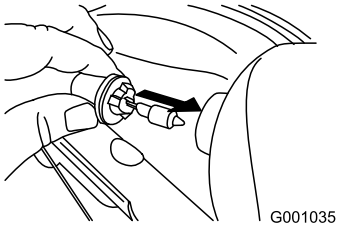

Obrázok 57

5. Základňu žiarovky otáčajte v smere chodu hodinových ručičiek, pokým sa neupevní (Obrázok 58).

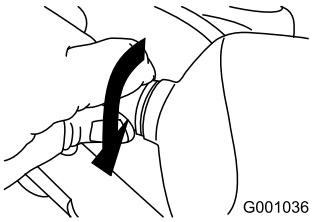

Obrázok 58

6. Konektor drôtu vložte priamo do zadnej časti svetlometu, pokým nebude bezpečne na mieste (Obrázok 59).

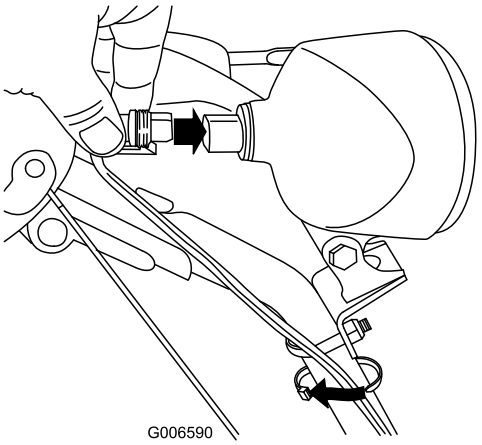

Obrázok 59

Uskladnenie

⚠ DÔLEŽITÉ UPOZORNENIE

- **Benzínové výpary môžu vybuchnúť.**
- **Benzín neskladujte viac ako 30 dní.**
- **Stroj neskladujte v uzatvorenom priestore v blízkosti otvoreného ohňa.**
- **Pred uskladnením umožnite vychladnutie motora.**

Príprava stroja na uskladnenie

1. Pri poslednom dopĺňaní paliva v roku pridajte do čerstvého paliva stabilizátor paliva.

   Poznámka: Palivo by ste nemali skladovať dlhšie, ako odporúča výrobca stabilizátora paliva.

2. Motor nechajte v prevádzke 10 minút, aby sa upravené palivo dostalo do celého palivového systému.
3. Stroj nechajte v prevádzke, kým v motore nedôjde palivo.
4. Motor nastreknite palivom a znovu ho naštartujte.
5. Motor nechajte v prevádzke, kým sa nezastaví. Keď už motor nebudete môcť naštartovať, je dostatočne suchý.
6. Vypnite motor a nechajte ho vychladnúť.
7. Vyberte kľúč zapaľovania.
8. Stroj dôkladne očistite.
9. Otlčené povrchy pretrite náterom, ktorý vám poskytne autorizovaný servisný predajca. Postihnuté oblasti pred natretím opieskujte a použite antikorozívny prostriedok, ktorý zabráni zhrdzaveniu kovových dielov.
10. Dotiahnite všetky uvoľnené skrutky, svorníky a poistné matice. Všetky poškodené diely opravte alebo vymeňte.
11. Stroj zakryte a uskladnite ho na čistom a suchom mieste mimo dosahu detí.

Ukončenie uskladnenia stroja

Vykonajte postupy každoročnej údržby podľa popisu v časti Odporúčaný plán údržby.

Odstraňovanie závad

Závada	Možné príčiny	Zpôsob opravy
Elektrický štartér sa neotáča (len modely s elektrickým štartérom).	1. Sieťový kábel je odpojený od zásuvky alebo od stroja. 2. Napájací kábel je opotrebovaný, zhrdzavený alebo poškodený. 3. Sieťová zásuvka nie je pod prúdom.	1. Sieťový kábel pripojte k zásuvke a/alebo k stroju. 2. Vymeňte sieťový kábel. 3. Zásuvku nechajte zapojiť kvalifikovaným elektrikárom.
Motor sa nechce naštartovať alebo je jeho naštartovanie ťažké.	1. Kľúč nie je v zapaľovaní alebo je v polohe Stop. 2. Sýtič je v polohe Off (Vypnuté) a nestlačili ste zapaľovacie čerpadlo. 3. Ventil odpojenia prívodu paliva nie je otvorený. 4. Škrtiaca klapka nie je v polohe Fast (Rýchlo). 5. Palivová nádrž je prázdna alebo palivový systém obsahuje staré palivo. 6. Drôt zapaľovacej sviečky je uvoľnený alebo odpojený. 7. Zapaľovacia sviečka obsahuje jamky, je znečistená alebo obsahuje nesprávnu medzeru. 8. Odvzdušňovací uzáver paliva je obmedzený. 9. Hladina motorového oleja v kľukovej skrini motora je príliš nízka alebo príliš vysoká.	1. Kľúč vložte do zapaľovania a otočte ho do polohy On (Zapnuté). 2. Sýtič dajte do polohy On (Zapnuté) a zapaľovacie čerpadlo stlačte 3-krát. 3. Otvorte ventil odpojenia prívodu paliva. 4. Škrtiacu klapku presuňte do polohy Fast (Rýchlo). 5. Palivovú nádrž vypustite alebo naplňte čerstvým benzínom (starým nie viac ako 30 dní). Ak problém pretrváva, kontaktujte autorizovaného servisného predajcu. 6. Drôt pripojte k zapaľovacej sviečke. 7. Skontrolujte zapaľovaciu sviečku a v prípade potreby upravte medzeru. Ak zapaľovacia sviečka obsahuje jamky, je znečistená alebo prasknutá, vymeňte ju. 8. Vyberte obmedzenie odvzdušnenia alebo palivový uzáver vymeňte. 9. Olej pridajte alebo vypustite, aby ste tak hladinu oleja v kľukovej skrini motora nastavili na značku Full (Plné) na mierke.
Prevádzka motora nie je plynulá.	1. Sýtič je v polohe On (Zapnuté). 2. Ventil odpojenia prívodu paliva nie je úplne otvorený. 3. Palivová nádrž je takmer prázdna alebo obsahuje staré palivo. 4. Drôt zapaľovacej sviečky je uvoľnený. 5. Zapaľovacia sviečka obsahuje jamky, je znečistená alebo obsahuje nesprávnu medzeru. 6. Hladina motorového oleja v kľukovej skrini motora je príliš nízka alebo príliš vysoká.	1. Sýtič dajte do polohy Off (Vypnuté). 2. Otvorte ventil odpojenia prívodu paliva. 3. Palivovú nádrž vypustite a naplňte čerstvým benzínom (starým nie viac ako 30 dní). Ak problém pretrváva, kontaktujte autorizovaného servisného predajcu. 4. Drôt pripojte k zapaľovacej sviečke. 5. Skontrolujte zapaľovaciu sviečku a v prípade potreby upravte medzeru. Ak zapaľovacia sviečka obsahuje jamky, je znečistená alebo prasknutá, vymeňte ju. 6. Olej pridajte alebo vypustite, aby ste tak hladinu oleja v kľukovej skrini motora nastavili na značku Full (Plné) na mierke.

Závada	Možné príčiny	Zpôsob opravy
Motor je v prevádzke, ale stroj sneh odhadzuje veľmi slabo alebo vôbec nie.	1. Škrtiaca klapka nie je pri odhadzovaní snehu v polohe Fast (Rýchlo). 2. Stroj sa pri odstraňovaní snehu pohybuje príliš rýchlo. 3. Pokúšate sa odstrániť príliš veľa snehu na jeden záber. 4. Pokúšate sa odstrániť mimoriadne ťažký alebo mokrý sneh. 5. Výstupný žľab je upchatý. 6. Hnací remeň vrtáka/poháňača je uvoľnený alebo je mimo remenice. 7. Hnací remeň vrtáka/poháňača je opotrebovaný alebo zlomený.	1. Škrtiacu klapku presuňte do polohy Fast (Rýchlo). 2. Stroj preraďte na nižší prevod. 3. Znížte množstvo snehu, ktoré odstraňujete na jeden záber. 4. Stroj nepreťažuje mimoriadne ťažkým alebo mokrým snehom. 5. Uvoľnite upchatý výstupný žľab. 6. Namontujte a/alebo nastavte hnací remeň vrtáka/poháňača – na lokalite www.Toro.com nájdete servisné informácie alebo stroj odneste k autorizovanému servisnému predajcovi. 7. Vymeňte hnací remeň vrtáka/poháňača – na lokalite www.Toro.com nájdete servisné informácie alebo stroj odneste k autorizovanému servisnému predajcovi.
Výstupný žľab sa nechce uzamknúť na mieste alebo sa nepohybuje.	1. Západka výstupného žľabu nie je správne nastavená.	1. Nastavte západku výstupného žľabu.
Stroj neodstraňuje sneh z povrchov poriadne.	1. Zarážky a/alebo škrabák nie sú správne nastavené. 2. Tlak v pneumatikách nie je rovnaký.	1. Nastavte zarážky a/alebo škrabák. 2. Tlak skontrolujte a v jednej alebo obidvoch pneumatikách ho upravte.

Poznámky:

Poznámky:

Zoznam medzinárodných distribútorov

Distribútor:	Krajina:	Telefónne číslo:	Distribútor:	Krajina:	Telefónne číslo:
Agrolanc Kft	Maďarsko	36 27 539 640	Maquiver S.A.	Kolumbia	57 1 236 4079
Asian American Industrial (AAI)	Hongkong	852 2497 7804	Maruyama Mfg. Co. Inc.	Japonsko	81 3 3252 2285
B-Ray Corporation	Kórea	82 32 551 2076	Mountfield a.s.	Česká republika	420 255 704 220
Brisa Goods LLC	Mexiko	1 210 495 2417	Mountfield a.s.	Slovensko	420 255 704 220
Casco Sales Company	Portoriko	787 788 8383	Munditol S.A.	Argentína	54 11 4 821 9999
Ceres S.A.	Kostarika	506 239 1138	Norma Garden	Rusko	7 495 411 61 20
CSSC Turf Equipment (pvt) Ltd.	Srí Lanka	94 11 2746100	Oslinger Turf Equipment SA	Ekvádor	593 4 239 6970
Cyril Johnston & Co.	Severné Írsko	44 2890 813 121	Oy Hako Ground and Garden Ab	Fínsko	358 987 00733
Cyril Johnston & Co.	Írsko	44 2890 813 121	Parkland Products Ltd.	Nový Zéland	64 3 34 93760
Fat Dragon	Čína	886 10 80841322	Perfetto	Poľsko	48 61 8 208 416
Femco S.A.	Guatemala	502 442 3277	Pratoverde SRL.	Taliansko	39 049 9128 128
FIVEMANS New-Tech Co., Ltd	Čína	86-10-6381 6136	Prochaska & Cie	Rakúsko	43 1 278 5100
ForGarder OU	Estónsko	372 384 6060	RT Cohen 2004 Ltd.	Izrael	972 986 17979
G.Y.K. Company Ltd.	Japonsko	81 726 325 861	Riversa	Španielsko	34 9 52 83 7500
Geomechaniki of Athens	Grécko	30 10 935 0054	Lely Turfcare	Dánsko	45 66 109 200
Golf international Turizm	Turecko	90 216 336 5993	Lely (U.K.) Limited	Veľká Británia	44 1480 226 800
Hako Ground and Garden	Švédsko	46 35 10 0000	Solvert S.A.S.	Francúzsko	33 1 30 81 77 00
Hako Ground and Garden	Nórsko	47 22 90 7760	Spypros Stavrinides Limited	Cyprus	357 22 434131
Hayter Limited (U.K.)	Veľká Británia	44 1279 723 444	Surge Systems India Limited	India	91 1 292299901
Hydroturf Int. Co Dubai	Spojené arabské emiráty	97 14 347 9479	T-Markt Logistics Ltd.	Maďarsko	36 26 525 500
Hydroturf Egypt LLC	Egypt	202 519 4308	Toro Australia	Austrália	61 3 9580 7355
Irrimac	Portugalsko	351 21 238 8260	Toro Europe NV	Belgicko	32 14 562 960
Irrigation Products Int'l Pvt Ltd.	India	0091 44 2449 4387	Valtech	Maroko	212 5 3766 3636
Jean Heybroek b.v.	Holandsko	31 30 639 4611	Victus Emak	Poľsko	48 61 823 8369

Upozornenie o ochrane osobných údajov pre Európu

Údaje, ktoré spoločnosť Toro zhromažďuje
Pobočka Toro Warranty Company (ďalej spoločnosť Toro) rešpektuje vaše súkromie. Na spracovanie vašej reklamácie a kontaktovanie sa s vami v prípade stiahnutia výrobku z trhu vás žiadame o poskytnutie určitých osobných údajov a to buď priamo, alebo prostredníctvom miestnej pobočky alebo predajcu spoločnosti Toro.

Záručný systém spoločnosti Toro je umiestnený na serveroch nachádzajúcich sa v Spojených štátoch amerických, kde zákon o ochrane osobných údajov nemusí poskytovať rovnaký stupeň ochrany, ako poskytuje zákon platný vo vašej krajine.

POSKYTNUTÍM SVOJICH OSOBNÝCH ÚDAJOV SÚHLASÍTE S ICH SPRACOVANÍM PODĽA POPISU V TOMTO UPOZORNENÍ O OCHRANE OSOBNÝCH ÚDAJOV.

Spôsob využívania informácií spoločnosťou Toro
Spoločnosť Toro môže použiť vaše osobné údaje na spracovanie reklamácií, kontaktovanie sa s vami v prípade stiahnutia výrobku z trhu a na akékoľvek iné účely, o ktorých vás budeme informovať. Spoločnosť Toro môže poskytnúť vaše údaje svojim pobočkám, predajcom alebo iným obchodným partnerom v súvislosti s ktoroukoľvek zo spomínaných činností. Vaše údaje nepredáme žiadnej inej spoločnosti. Vyhradzujeme si právo zverejniť vaše osobné údaje z dôvodu dodržiavania platných zákonov a na základe požiadaviek príslušných úradov, z dôvodu riadnej prevádzky našich systémov alebo z dôvodu ochrany našej spoločnosti, prípadne iných používateľov.

Uchovávanie osobných údajov
Vaše osobné údaje budeme uchovávať tak dlho, ako to bude potrebné, a to na účely, na ktoré sa pôvodne zhromaždili, alebo na iné legitímne účely (napríklad na dodržiavanie regulačných nariadení), prípadne na základe požiadaviek vyplývajúcich z platného zákona.

Záväzok spoločnosti Toro týkajúci sa ochrany vašich osobných údajov
Na ochranu vašich osobných údajov prijímame primerané opatrenia. Zároveň uskutočňujeme kroky na zachovanie správnosti a aktuálnosti osobných údajov.

Prístup k vašim osobným údajom a ich oprava
Ak chcete skontrolovať alebo opraviť svoje osobné údaje, kontaktujte nás prostredníctvom e-mailu na adrese legal@toro.com.

Austrálsky zákon na ochranu spotrebiteľov

Austrálski zákazníci nájdu informácie o austrálskom zákone na ochranu spotrebiteľov vnútri škatule alebo im ich poskytne miestny predajca produktov značky Toro.

Záruka od spoločnosti Toro a záruka naštartovania (GTS) od spoločnosti Toro

Produkty na domáce používanie

Podmienky a produkty zahrnuté do záruky

Spoločnosť Toro a jej sesterská spoločnosť Toro Warranty Company na základe vzájomnej dohody spoločne zaručujú, že pôvodnému kupujúcemu[1] opravia nižšie uvedené produkty od spoločnosti Toro, ak k poruche došlo chybou materiálov alebo spracovania, prípadne ak motor od spoločnosti Toro so zárukou naštartovania (GTS) nenaštartuje po prvom ani druhom potiahnutí za podmienky, že sa vykonala požadovaná bežná údržba podľa pokynov v *používateľskej príručke*.

Táto záruka zahŕňa náklady na súčiastky a prácu, ale prepravné náklady hradí používateľ.

Nasledujúce časové obdobia platia odo dňa kúpy:

Produkty	**Záručné obdobie**
Snežné frézy	
• Jednostupňové	2 roky domáceho používania[2] 45 dní komerčného používania
– Motor	2-ročná záruka GTS na domáce používanie[2]
• SnowMax	3 roky domáceho používania[2] 45 dní komerčného používania
– Žľab, deflektor žľabu a dolný žľab	Celoživotné (len pôvodný majiteľ)[1]
• Dvojstupňové	3 roky domáceho používania[2] 45 dní komerčného používania
– Žľab, deflektor žľabu a kryt plášťa poháňača	Celoživotné (len pôvodný majiteľ)[1]
Elektrické snežné frézy	2 roky domáceho používania[2] Na komerčné používanie sa záruka neposkytuje

[1] Ako pôvodný kupujúci sa označuje osoba, ktorá si produkt značky Toro kúpila pôvodne.

[2] Domáce použitie označuje používanie produktu v mieste vášho bydliska. Použitie na viac ako jednom mieste sa považuje za komerčné použitie a v takom prípade sa na stroj vzťahuje záruka na komerčné použitie.

Povinnosti vlastníka

Produkt značky Toro musíte udržiavať podľa postupov údržby, ktoré sú opísané v *Príručke používateľa*. Takáto pravidelná údržba vykonávaná predajcom alebo vami sa vykonáva na vaše náklady.

Pokyny na získanie záručného servisu

Ak si myslíte, že váš produkt od spoločnosti Toro obsahuje chybu materiálov alebo spracovania, postupujte takto:

1. Obráťte sa na svojho predajcu a dohodnite s ním servis produktu. Ak sa z nejakého dôvodu nemôžete skontaktovať s predajcom, servis si môžete dohodnúť s autorizovaným distribútorom značky Toro. Pozrite si priložený zoznam distribútorov.
2. Do servisnej predajne prineste produkt a doklad o kúpe (účtenku). Ak z nejakého dôvodu nebudete s analýzou alebo pomocou poskytnutou v servisnej predajni spokojní, obráťte sa na nás na adrese:

   Toro Warranty Company
   Toro Customer Care Department, RLC Division
   8111 Lyndale Avenue South
   Bloomington, MN 55420-1196 USA
   001–952–948–4707

Nepokryté položky a podmienky

Neudeľuje sa žiadna výslovná záruka okrem špeciálnej záruky na emisný systém a motor, ktorá sa poskytuje s určitými produktmi. Výslovná záruka nepokrýva nasledujúce položky:

- Náklady na pravidelnú údržbu alebo súčiastky, napríklad na filtre, palivo, mazivá, výmeny oleja, zapaľovacie sviečky alebo nastavenie brzdy a spojky
- Súčiastky zlyhávajúce z dôvodu normálneho opotrebenia
- Všetky produkty alebo ich časti, ktoré ste zmenili alebo použili nesprávnym spôsobom, prípadne zanedbali a vyžadujú výmenu alebo opravu z dôvodu nehôd alebo nedostatku správnej údržby
- Poplatky za naloženie a doručenie
- Opravy alebo pokusy o opravu, ktoré nevykonávajú autorizovaní servisní predajcovia spoločnosti Toro
- Opravy potrebné pre nedodržanie odporúčaného postupu pri používaní paliva (ďalšie informácie nájdete v *používateľskej príručke*)
  - Odstránenie nečistôt z palivového systému nie je kryté
  - Použitie starého paliva (staršieho ako jeden mesiac) alebo paliva, ktoré obsahuje viac ako 10 % etanolu alebo viac ako 15 % MTBE
  - Nevypustenie palivového systému pred obdobím nečinnosti dlhšom ako jeden mesiac
- Opravy alebo úpravy týkajúce sa problémov s naštartovaním vyplývajúce z nasledujúcich príčin:
  - Nedodržanie správnych postupov údržby alebo odporúčaného postupu pri používaní paliva
  -
- Špeciálne prevádzkové podmienky, v ktorých môže naštartovanie vyžadovať viac ako dve potiahnutia:
  - Prvé naštartovanie po dlhom období nečinnosti prekračujúcom tri mesiace alebo po sezónnom uskladnení
  - Nesprávne postupy štartovania – ak sa pri štartovaní zariadenia vyskytnú ťažkosti, pozrite si *používateľskú príručku* a ubezpečte sa, že pri štartovaní používate správny postup. Môžete si tak ušetriť zbytočnú návštevu u autorizovaného servisného predajcu spoločnosti Toro.

Všeobecné podmienky

Na kupujúceho sa vzťahujú národné zákony príslušnej krajiny. Táto záruka neobmedzuje práva, ktoré kupujúcemu priznávajú tieto zákony.