Form No. 3394-267 Rev B

TORO®

Count on it.

Bedienungsanleitung

Aufsitzer der Serie TimeCutter® ZS 3200S oder 4200S

Modellnr. 74650—Seriennr. 315000001 und höher
Modellnr. 74655—Seriennr. 315000001 und höher

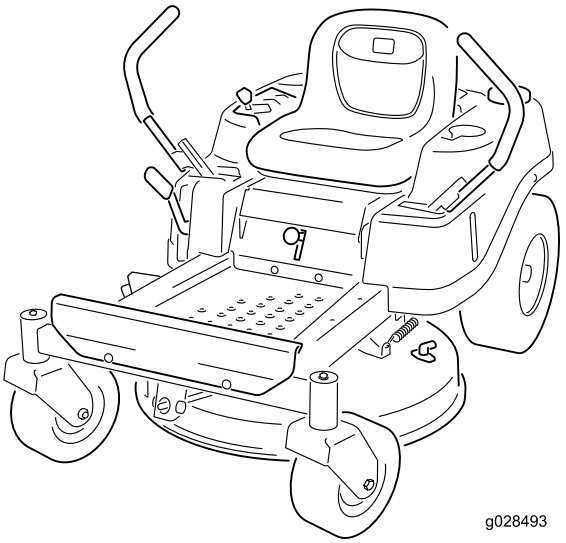

g028493

Registrieren Sie Ihr Produkt unter www.Toro.com.
Originaldokuments (DE)

CE

3394-267 B

Dieses Produkt erfüllt alle relevanten europäischen Richtlinien; weitere Details finden Sie in der produktspezifischen Konformitätserklärung (DOC).

Brutto-PS

Die Brutto- oder Netto-PS dieses Motors wurden vom Motorhersteller im Labor gemäß SAE J1940 ermittelt. Die tatsächliche Motorleistung bei dieser Klasse der Mäher ist bei einer Konfiguration zur Einhaltung der Sicherheits-, Emissions- und Betriebsanforderungen wesentlich geringer.

Unter www.Toro.com finden Sie die technischen Daten für Ihr Rasenmäher-Modell.

Wichtig: Der Motor hat keinen Funkenfänger an der Auspuffanlage. Entsprechend dem California Public Resource Code Section 4442 ist der Einsatz des Motors in bewaldeten oder bewachsenen Gebieten verboten. Andere Länder oder Staaten haben u. U. ähnliche Gesetze.

Einführung

Diese Maschine ist ein Aufsitzrasenmäher mit Sichelmesser, die nur von Privateigentümern für private Grünanlagen eingesetzt werden sollte. Er ist hauptsächlich für das Mähen von Gras auf gepflegten Grünflächen gedacht. Der Rasenmäher ist nicht für das Schneiden von Büschen, für das Mähen von Gras oder anderer Anpflanzungen entlang öffentlicher Verkehrswege oder für den landwirtschaftlichen Einsatz gedacht.

Lesen Sie diese Informationen sorgfältig durch, um sich mit dem ordnungsgemäßen Einsatz und der Wartung des Geräts vertraut zu machen und Verletzungen und eine Beschädigung des Geräts zu vermeiden. Sie tragen die Verantwortung für einen ordnungsgemäßen und sicheren Einsatz des Produkts.

Wenden Sie sich hinsichtlich Informationen zu Produkten und Zubehör sowie Angaben zu Ihrem örtlichen Vertragshändler oder zur Registrierung des Produktes direkt an Toro unter www.Toro.com.

Wenden Sie sich an den Toro Vertragshändler oder Kundendienst, wenn Sie eine Serviceleistung, Toro Originalersatzteile oder weitere Informationen benötigen. Haben Sie dafür die Modell- und Seriennummern der Maschine griffbereit. In Bild 1 wird der Standort der Modell – und Seriennummern auf dem Produkt angegeben. Tragen Sie hier bitte die Modell- und Seriennummern des Geräts ein.

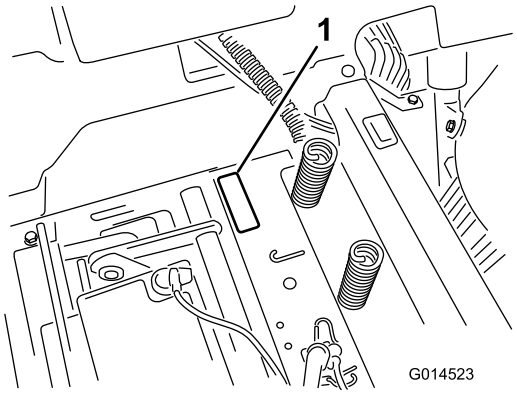

Bild 1
Unter dem Sitz

1. Typenschild mit Modell- und Seriennummern

Tragen Sie hier bitte die Modell- und Seriennummern der Maschine ein:

Modellnr. _____

Seriennr. _____

In dieser Anleitung werden potenzielle Gefahren angeführt, und Sicherheitsmeldungen werden vom Sicherheitswarnsymbol (Bild 2) gekennzeichnet, das auf eine Gefahr hinweist, die zu schweren oder tödlichen Verletzungen führen kann, wenn Sie die empfohlenen Sicherheitsvorkehrungen nicht einhalten.



Bild 2

1. Sicherheitswarnsymbol

In dieser Anleitung werden zwei Begriffe zur Hervorhebung von Informationen verwendet. **Wichtig** weist auf spezielle technische Informationen hin, und **Hinweis** hebt allgemeine Informationen hervor, die Ihre besondere Beachtung verdienen.

© 2015—The Toro® Company

Alle Rechte vorbehalten

Inhalt

Sicherheit 4
Sichere Betriebspraxis 4
Sicherheit beim Einsatz von Toro Rasenmähern 6
Modell 74650 7
Modell 74655 7
Winkelanzeige 8
Sicherheits- und Bedienungsschilder 9
Produktübersicht 13
Bedienelemente 13
Betrieb 15
Betanken 15
Prüfen des Motorölstands 17
Einfahren einer neuen Maschine 17
Sicherheit hat Vorrang 17
Anlassen des Motors 19
Verwenden der Messer 19
Abstellen des Motors 19
Fahren mit der Maschine 20
Anhalten der Maschine 22
Einstellen der Schnitthöhe 22
Einstellen des Sitzes 22
Einstellen der Fahrantriebshebel 23
Manuelles Schieben der Maschine 23
Umrüsten auf Seitenauswurf (Modelle mit 81 cm Mähwerke) 24
Umrüsten auf Seitenauswurf (Modelle mit 107 cm Mähwerke) 24
Transportieren der Maschine 26
Verladen der Maschine 26
Betriebshinweise 27
Wartung 29
Empfohlener Wartungsplan 29
Verfahren vor dem Ausführen von Wartungsarbeiten 30
Hochklappen des Sitzes 30
Lösen der Mähwerkabdeckung 30
Schmierung 30
Einfetten der Lager 30
Warten des Motors 31
Warten des Luftfilters 31
Warten des Motoröls 32
Warten der Zündkerze 34
Reinigen des Gebläsegehäuses 35
Warten der Kraftstoffanlage 36
Auswechseln des Inline-Kraftstofffilters 36
Warten der elektrischen Anlage 37
Aufladen der Batterie 37
Warten der Sicherungen 38
Warten des Antriebssystems 39
Prüfen des Reifendrucks 39
Auskuppeln der elektrischen Bremse 39
Warten des Mähwerks 40
Warten der Schnittmesser 40
Nivellieren des Mähwerks 42
Entfernen des Mähwerks 44
Montieren des Mähwerks 45
Austauschen des Ablenkblechs 46
Warten des Mähwerkriemens 47
Warten des Mähwerk-Treibriemens 47
Reinigung 48
Reinigen der Unterseite des Mähwerks 48
Einlagerung 49
Reinigen und Einlagern der Maschine 49
Fehlersuche und -behebung 51
Schaltbilder 53

Sicherheit

Diese Maschine erfüllt EN ISO 5395:2013.

Der unsachgemäße Einsatz oder die falsche Wartung dieses Rasenmähers kann zu Verletzungen führen. Befolgen Sie zur Reduzierung der Verletzungsgefahr diese Sicherheitsanweisungen.

Dieser Rasenmäher wurde von Toro für einen angemessenen und sicheren Betrieb ausgelegt. Das Nichtbeachten der folgenden Anweisungen kann jedoch zu Verletzungen führen.

Um die maximale Sicherheit, optimale Leistung und das nötige Wissen über die Maschine zu erhalten, müssen Sie und jeder andere Benutzer des Rasenmähers den Inhalt der vorliegenden Anleitung vor dem Anlassen des Motors sorgfältig lesen und verstehen. Besondere Beachtung ist dem Gefahrensymbol Bild 2 zu schenken, welches Vorsicht, Warnung oder Gefahr – „Sicherheitshinweis“ bedeutet. Lesen und verstehen Sie die Anweisungen, da sie wichtig für die Sicherheit sind. Das Nichtbeachten der Anweisungen kann zu Körperverletzungen führen.

Sichere Betriebspraxis

Schulung

- Lesen Sie die *Bedienungsanleitung* und anderes Schulungsmaterial durch.

  Hinweis: Wenn Benutzer oder Mechaniker kein Deutsch können, ist der Besitzer dafür verantwortlich, ihnen diese Anweisungen zu erläutern.

- Machen Sie sich mit dem sicheren Einsatz des Gerät, der Bedienelemente und den Sicherheitszeichen vertraut.
- Alle Bediener und Mechaniker müssen geschult sein. Der Besitzer ist für die Schulung der Bediener verantwortlich.
- Kinder oder nicht geschulte Personen sollten das Gerät nie verwenden oder warten.

  Hinweis: Örtliche Vorschriften schränken u. U. das Mindestalter von Bedienern ein.

- Der Besitzer/Benutzer ist für eigene Unfälle, Verletzungen und Sachschäden sowie für die von Dritten verantwortlich und kann diese verhindern.

Vorbereitung

- Begutachten Sie das Gelände, um die notwendigen Anbaugeräte und das Zubehör zu bestimmen, die zur korrekten und sicheren Durchführung der Arbeit erforderlich sind. Verwenden Sie nur vom Hersteller zugelassene Zubehör und Anbaugeräte.
- Tragen Sie geeignete Kleidung, u. a. einen Schutzhelm, rutschfeste Arbeitsschuhe, lange Hosen, Handschuhe und einen Gehörschutz.

  Wichtig: Langes Haar, lose Kleidungsstücke oder Schmuck können sich in beweglichen Teilen der Maschine verfangen.

- Überprüfen Sie den Bereich, an dem das Gerät eingesetzt werden soll und stellen Sie sicher, dass alle Gegenstände vor dem Einsatz der Maschine entfernt wurden.
- Passen Sie besonders beim Umgang mit Kraftstoffen auf. Diese Stoffe sind brennbar und die Dämpfe sind explosiv.
  - Verwenden Sie nur vorschriftsmäßige Kanister.
  - Nehmen Sie den Tankdeckel nie bei laufendem Motor ab und betanken Sie die Maschine nicht bei laufendem Motor. Lassen Sie vor dem Betanken den Motor abkühlen. Rauchen Sie niemals in der Nähe der Maschine, wenn der Motor noch läuft.
  - Tanken Sie die Maschine nie in geschlossenen Räumen auf oder leeren Sie nie den Kraftstofftank in geschlossenen Räumen.
- Prüfen Sie, ob die sich auf die Anwesenheit des Benutzers beziehenden Bedienelemente, Sicherheitsschalter und Ablenkbleche vorhanden sind und einwandfrei funktionieren. Nehmen Sie die Maschine nur in Betrieb, wenn diese richtig funktionieren.

Betrieb

- Blitzschlag kann zu schweren oder tödlichen Verletzungen führen. Setzen Sie die Maschine nicht ein, wenn Sie Blitze sehen oder Donner hören, und gehen Sie an eine geschützte Stelle.
- Lassen Sie den Motor nie in unbelüfteten Räumen laufen, da sich dort gefährliche Kohlenmonoxidgase und Abgase ansammeln können.
- Setzen Sie die Maschine nur bei guten Sichtverhältnissen, entfernt von Löchern oder verborgenen Gefahren ein.
- Stellen Sie sicher, dass alle Antriebe im Leerlauf sind, und dass die Feststellbremse vor dem Anlassen des Motors aktiviert ist. Starten Sie den Motor nur vom Fahrersitz aus.
- Fahren Sie an Hanglagen langsamer und mit erhöhter Vorsicht. Stellen Sie sicher, dass Sie Hänge von Seite zu Seite befahren. Der Zustand der Rasenflächen kann sich auf die Stabilität der Maschine auswirken. Seien Sie vorsichtig, wenn Sie in der Nähe von Abhängen arbeiten.
- Verlangsamen Sie die Geschwindigkeit und passen Sie beim Wenden und bei Richtungsänderungen an Hanglagen auf.

- Heben Sie das Mähwerk nicht bei laufenden Messern an.
- Bedienen Sie die Maschine niemals ohne das Schutzschild des Zapfwellenantriebes (ZWA) oder sonstiger sicher platzierter Schutzvorrichtungen. Stellen Sie sicher, dass alle Sicherheitsschalter montiert, richtig eingestellt und funktionsfähig sind.
- Setzen Sie die Maschine nie mit angehobenem, abgenommenem oder verändertem Auswurfablenkblech ein, es sei denn, Sie verwenden ein Heckfangsystem.
- Verändern Sie nie die Einstellung des Motorfliehkraftreglers, und überdrehen Sie niemals den Motor.
- Halten Sie auf einer ebenen Fläche an, kuppeln Sie alle Antriebe aus, blockieren Sie (gegebenenfalls) die Räder und stellen Sie den Motor ab, wenn Sie den Fahrersitz aus irgendeinem Grund verlassen. Dies gilt auch für das Leeren der Heckfangsysteme oder Entfernen von Verstopfungen des Auswurfkanals.
- Stellen Sie die Maschine ab und prüfen Sie die Messer, wenn Sie mit einem Gegenstand kollidiert sind oder ungewöhnliche Vibrationen feststellen. Führen Sie die erforderlichen Reparaturarbeiten aus, bevor Sie die Maschine erneut einsetzen.
- Berühren Sie die Mähwerke nicht mit den Händen und Füßen.
- Schauen Sie hinter sich und nach unten, um vor dem Rückwärtsfahren sicherzustellen, dass der Weg frei ist.
- Achten Sie darauf, dass Haustiere und Unbeteiligte den Sicherheitsabstand zum Gerät einhalten.
- Fahren Sie beim Wenden und beim Überqueren von Straßen und Gehsteigen vorsichtig und langsam. Stellen Sie die Messer ab, wenn Sie nicht mähen.
- Achten Sie auf die Auswurfrichtung des Mähwerks und richten Sie es nie auf Personen.
- Setzen Sie den Rasenmäher nie unter Alkohol- oder Drogeneinfluss ein.
- Gehen Sie beim Ver- und Abladen der Maschine auf/von einem Anhänger oder Pritschenwagen vorsichtig vor.
- Seien Sie vorsichtig, wenn Sie sich unübersichtlichen Kurven, Sträuchern, Bäumen und anderen Objekten nähern, die Ihre Sicht behindern können.

Sicherer Umgang mit Kraftstoff

- Passen Sie beim Umgang mit Kraftstoff besonders auf, um Körperverletzungen oder Sachschäden zu vermeiden. Benzin ist extrem leicht entflammbar und Benzindämpfe sind hochexplosiv.
- Löschen Sie alle Zigaretten, Zigarren, Pfeifen und sonstigen Zündquellen.
- Verwenden Sie nur vorschriftsmäßige Kraftstoffkanister.
- Nehmen Sie den Tankdeckel nie bei laufendem Motor ab und betanken Sie die Maschine nicht bei laufendem Motor.
- Lassen Sie vor dem Betanken den Motor abkühlen.
- Betanken Sie die Maschine nicht in geschlossenen Räumen.
- Lagern Sie weder die Maschine noch den Kraftstoffkanister in der Nähe von offenen Flammen, Funken oder Zündflammen wie z. B. bei einem Heizkessel oder sonstigen Geräten.
- Befüllen Sie die Kanister nicht in einem Fahrzeug, auf einem Anhänger oder auf einer Ladefläche mit einer Kunststoffauskleidung. Stellen Sie Kanister vor dem Auffüllen immer vom Fahrzeug entfernt auf den Boden.
- Nehmen Sie die Geräte von der Ladefläche bzw. dem Anhänger und betanken Sie es auf dem Boden. Betanken Sie, falls dies nicht möglich ist, die betreffenden Geräte von einem tragbaren Kanister und nicht von einer Zapfsäule aus.
- Sie müssen das Mundstück immer in Kontakt mit dem Rand des Kraftstofftanks bzw. der Kanisteröffnung halten, bis der Tankvorgang abgeschlossen ist. Verwenden Sie nicht ein Mundstück-Öffnungsgerät.
- Wechseln Sie sofort Ihre Kleidung, wenn Kraftstoff darauf verschüttet wird.
- Füllen Sie nicht zu viel in den Kraftstofftank. Tauschen Sie den Tankdeckel aus und ziehen Sie ihn fest.

Wartung und Lagerung

- Kuppeln Sie die Antriebe aus, aktivieren Sie die Feststellbremse, stellen Sie den Motor ab und ziehen Sie den Zündschlüssel ab oder ziehen Sie den Kerzenstecker ab. Lassen Sie vor dem Einstellen, Reinigen und Reparieren alle beweglichen Teile zum Stillstand kommen.
- Entfernen Sie Gras und Schmutz vom Mähwerk, Antrieben, vom Auspuff und dem Motor, um einem Brand vorzubeugen.
- Wischen Sie Öl- und Kraftstoffverschüttungen auf.
- Lassen Sie den Motor vor dem Abstellen abkühlen.
- Lagern Sie Kraftstoff nicht in der Nähe von offenem Feuer. Lassen Sie Kraftstoff auch nie in geschlossenen Räumen ab.
- Die Maschine sollte nie von ungeschulten Personen gewartet werden.
- Stützen Sie die Maschine bei Bedarf auf Achsständern ab.
- Lassen Sie den Druck aus Maschinenteilen mit gespeicherter Energie vorsichtig ab.
- Klemmen Sie vor dem Durchführen von Reparaturen die Batterie ab und ziehen Sie den Zündkerzenstecker ab. Klemmen Sie immer zuerst die Minusklemme und dann die Plusklemme ab. Schließen Sie immer zuerst die Plusklemme und dann die Minusklemme wieder an.
- Kontrollieren Sie die Messer vorsichtig. Wickeln Sie das/die Messer in einen Lappen ein oder tragen Sie dicke Handschuhe; gehen Sie bei ihrer Wartung mit besonderer Vorsicht vor. Tauschen Sie nur die Messer aus; glätten oder verschweißen Sie sie nicht.

- Halten Sie Ihre Hände und Füße von beweglichen Teilen fern. Bei laufendem Motor sollten keine Einstellungsarbeiten vorgenommen werden.
- Alle Teile müssen sich in gutem Zustand befinden, und alle Befestigungsteile müssen festgezogen sein. Tauschen Sie abgenutzte oder beschädigte Aufkleber aus.

Transport

- Gehen Sie beim Ver- und Abladen der Maschine auf/von einem Anhänger oder Pritschenwagen vorsichtig vor.
- Verwenden Sie beim Verladen der Maschine auf einen Anhänger oder Pritschenwagen Rampen über die ganze Breite.
- Befestigen Sie die Maschine mit Riemen, Ketten, Kabel oder Seilen. Die Vorder- und Hinterriemen sollten von der Maschine nach unten und nach außen gerichtet sein.

Sicherheit beim Einsatz von Toro Rasenmähern

Im Anschluss finden Sie Informationen zur Sicherheit, die sich speziell auf Toro Produkte beziehen, sowie weitere Sicherheitsinformationen, mit denen Sie vertraut sein sollten.

Dieses Produkt kann Hände und Füße amputieren und Gegenstände aufschleudern. Befolgen Sie zum Vermeiden von schweren oder tödlichen Verletzungen immer alle Sicherheitshinweise.

Mit diesem Produkt können Sie Gras schneiden und recyceln, oder bei Befestigung eines Heckfangsystems, Schnittgut aufsammeln. Jede andere Verwendung kann für Benutzer und Unbeteiligte gefährlich sein.

Allgemeiner Betrieb

- Stellen Sie vor dem Mähen sicher, dass sich im Arbeitsbereich keine Unbeteiligten aufhalten. Stellen Sie, wenn jemand den Arbeitsbereich betritt, sofort die Maschine ab.
- Berühren Sie nie Geräte- oder Anbaugeräteteile, die eventuell durch den Betrieb heiß geworden sind. Lassen Sie die Teile vor dem Beginn einer Wartung, Einstellung oder einem Service der Maschine abkühlen.
- Verwenden Sie nur Toro Originalzubehör. Die Verwendung von Fremdgeräten kann zum Verlust Ihrer Garantieansprüche führen.
- Prüfen Sie vor dem Einsatz des Geräts unterhalb von Gegenständen (d. h. Äste, Eingänge, Elektrokabel etc.) vorsichtig die Durchfahrtshöhe und berühren Sie sie nicht.
- Verringern Sie vor dem Wenden die Geschwindigkeit und passen Sie besonders auf.
- Seien Sie vorsichtig, wenn Sie die Plattform über Bordsteinen, Steine, Wurzeln oder andere Hindernisse fahren.
- Schauen Sie hinter sich und nach unten, um vor dem Rückwärtsfahren sicherzustellen, dass der Weg frei ist. Passen Sie besonders beim Rückwärtsfahren mit der Maschine auf.
- Bedienen Sie niemals die Fahrantriebshebel ruckartig, sondern weich und gleichmäßig.
- Verwenden Sie beim Ver- und Abladen der Maschine eine Rampe auf ganzer Breite, die breit genug ist, um über die ganze Breite der Maschine hinauszuragen.
- Nehmen Sie nie Beifahrer mit.
- Transportieren Sie nie Geräte auf der Maschine.

Betrieb an Hanglagen

Alle Hänge und Rampen erfordern Ihre besondere Aufmerksamkeit. Wenn Sie sich bei einem Gefälle unsicher fühlen, mähen Sie es nicht.

- Entfernen Sie Hindernisse, wie beispielsweise Steine und Äste usw. aus dem Mähbereich.
- Achten Sie auf Löcher, Vertiefungen oder Hügel.

  Hinweis: Hohes Gras kann Hindernisse verdecken.
- Passen Sie beim Einsatz in der Nähe von steilen Gefällen, Gräben oder Böschungen auf.

  Hinweis: Die Zugmaschine könnte plötzlich umkippen, wenn ein Rad über einem Klippen- oder Grabenrand steht oder die Böschung nachgibt.
- Gehen Sie mit Heckfangsystemen oder anderen Zusatzgeräten besonders vorsichtig vor.

  Hinweis: Diese können die Stabilität der Maschine beeinflussen.
- Führen Sie alle Bewegungen an Hängen langsam und schrittweise durch.
- Wechseln Sie nie plötzlich die Geschwindigkeit oder Richtung.
- Mähen Sie Gefälle seitlich.
- Mähen Sie keine Hanglagen, die mehr als 15 Grad aufweisen.

Sicherheit beim Schleppen

- Befestigen Sie abgeschleppte Geräte nur an der Anhängerkupplung.
- Halten Sie die Empfehlungen des Anbaugerätherstellers hinsichtlich Gewichtslimits für geschleppte Geräte und Schleppen an Hanglagen ein. Die Zuglast darf das Gewicht der Maschine, des Benutzers und des Ballastes nicht überschreiten. Verwenden Sie Gegengewichte oder Radballast, wie in der *Bedienungsanleitung* für das Anbaugerät oder die Zugmaschine beschrieben.
- Halten Sie Kinder und andere Personen immer von angehängten Geräten fern.

- Auf Hanglagen kann das Gewicht des angehängten Geräts zu einem Verlust der Haftung und Kontrolle sowie einem erhöhten Risiko eines Überschlagens führen. Verringern Sie das geschleppte Gewicht und die Geschwindigkeit.
- Der Bremsweg verlängert sich mit dem Gewicht der geschleppten Last. Fahren Sie langsam und berücksichtigen Sie den längeren Bremsweg.
- Wenden Sie großzügig, damit das Anbaugerät nicht die Maschine berührt.

Wartung

- Lagern Sie weder die Maschine noch den Kraftstoffkanister in geschlossenen Räumen in der Nähe von offenem Licht, wie z. B. bei einem Heizkessel oder Ofen.
- Halten Sie die Schrauben und Muttern festgezogen, insbesondere die Messerschrauben.
- Beseitigen oder modifizieren Sie auf keinen Fall die Sicherheitsvorkehrungen. Prüfen Sie sie regelmäßig auf ihre einwandfreie Funktion. Unternehmen Sie niemals etwas, um die beabsichtige Funktion einer Sicherheitsvorkehrung zu stören oder den von einer Sicherheitsvorkehrung vorgesehenen Schutz zu beeinträchtigen.
- Wenn Sie normale Originalgeräteteile und Zubehör entfernen, kann dies die Garantie, den Antrieb und die Sicherheit der Maschine ändern. Wenn Sie keine Toro Originalersatzteile verwenden, kann dies zu schweren oder tödlichen Verletzungen führen. Nicht zugelassene Modifikationen am Motor, an der Kraftstoffanlage oder der Lüftung können gegen Vorschriften verstoßen.
- Ersetzen Sie alle Teile, z. B. Reifen, Riemen, Messer und Bestandteile der Kraftstoffanlage mit Toro Originalersatzteilen.
- Prüfen Sie häufig die Funktion der Bremsen. Stellen Sie die Bremsen bei Bedarf ein oder warten sie.

Modell 74650

Schalldruck

Dieses Gerät erzeugt einen Schalldruckpegel, der am Ohr des Benutzers 87 dBA beträgt (inkl. eines Unsicherheitswerts (K) von 1 dBA.

Der Schalldruckpegel wurde gemäß den Vorgaben in EN ISO 5395.2013 gemessen.

Schallleistung

Dieses Gerät hat einen garantierten Schalldruckpegel von 100 dBA (inkl. eines Unsicherheitswerts (K) von 1 dBA.

Der Schalldruckpegel wurde gemäß den Vorgaben in ISO 11094: gemessen.

Vibration an der Hand bzw. dem Arm

Das gemessene Vibrationsniveau für die linke Hand beträgt 2,1 m/s^2

Das gemessene Vibrationsniveau für die rechte Hand beträgt 1,9 m/s^2

Der Unsicherheitswert (K) beträgt 1,0 m/s^2

Die Werte wurden nach den Vorgaben von EN ISO 5395.2013 gemessen.

Ganzkörper-Vibration

Gemessenes Vibrationsniveau = 0,62 m/s^2

Der Unsicherheitswert (K) beträgt 0,31 m/s^2

Die gemessenen Werte wurden nach den Vorgaben von EN ISO 5395:2013 (Aufsitz- und Stehrasenmäher) erhalten.

Modell 74655

Schalldruck

Dieses Gerät erzeugt einen Schalldruckpegel, der am Ohr des Benutzers 89 dBA beträgt (inkl. eines Unsicherheitswerts (K) von 1 dBA.

Der Schalldruckpegel wurde gemäß den Vorgaben in EN ISO 5395.2013 gemessen.

Schallleistung

Dieses Gerät hat einen garantierten Schalldruckpegel von 100 dBA (inkl. eines Unsicherheitswerts (K) von 1 dBA.

Der Schalldruckpegel wurde gemäß den Vorgaben in ISO 11094 gemessen.

Vibration an der Hand bzw. dem Arm

Das gemessene Vibrationsniveau für die linke Hand beträgt 3,4 m/s^2

Das gemessene Vibrationsniveau für die rechte Hand beträgt 2,4 m/s^2

Der Unsicherheitswert (K) beträgt 1,7 m/s^2

Die Werte wurden nach den Vorgaben von EN ISO 5395.2013 gemessen.

Ganzkörper-Vibration

Gemessenes Vibrationsniveau = 0,73 m/s^2

Der Unsicherheitswert (K) beträgt 0,37 m/s^2

Die gemessenen Werte wurden nach den Vorgaben von EN ISO 5395:2013 (Aufsitz- und Stehrasenmäher) erhalten.

Winkelanzeige

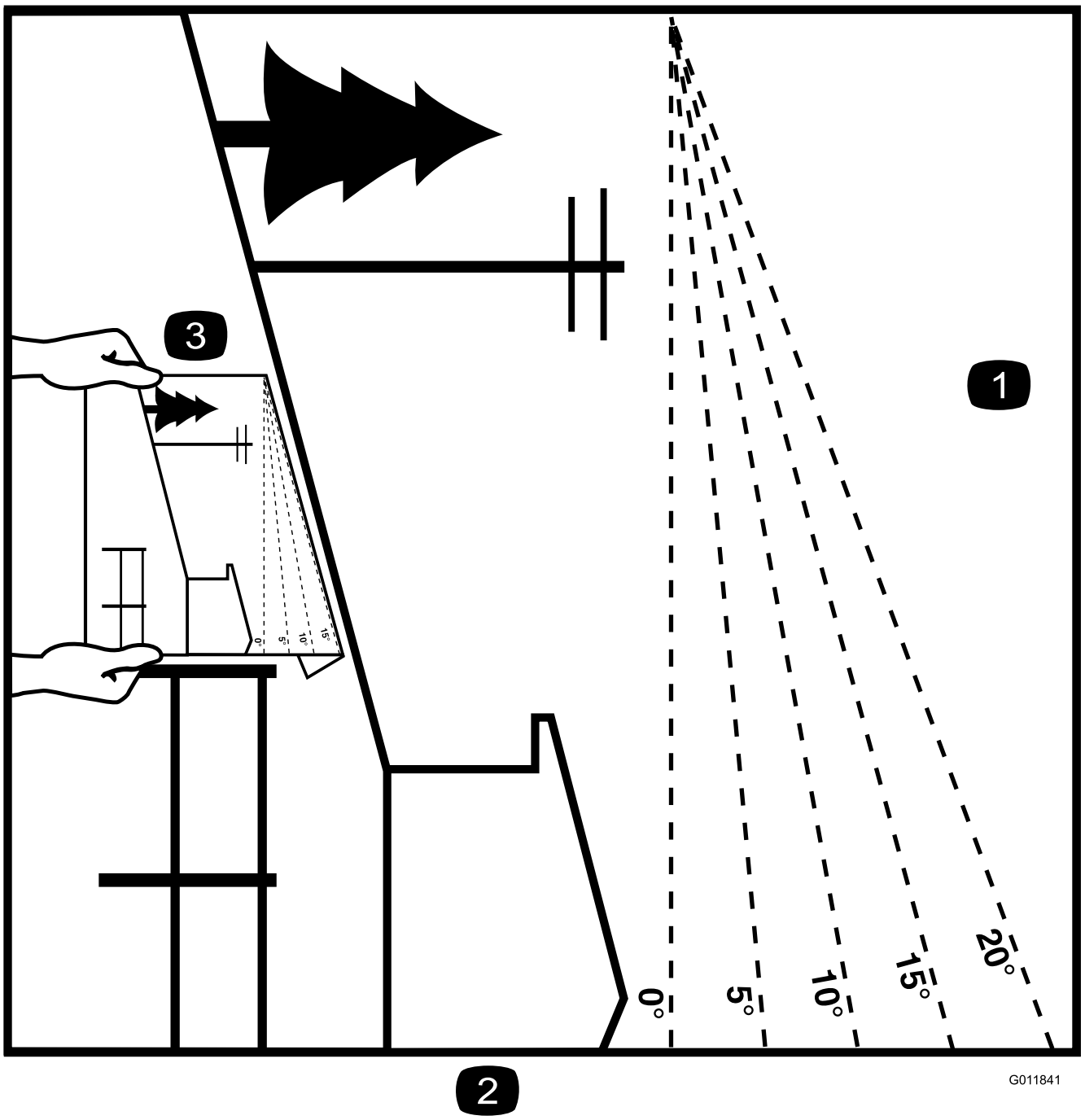

Bild 3

Diese Seite kann für den persönlichen Gebrauch kopiert werden.

1. Das maximale Gefälle, an dem die Maschine sicher eingesetzt werden kann, beträgt **15 Grad**. Ermitteln Sie mit der Gefälletabelle das Gefälle der Hänge vor dem Einsatz. **Setzen Sie diese Maschine nicht auf Hängen ein, die ein Gefälle von mehr als 15 Grad aufweisen.** Falten Sie entlang der entsprechenden Linie, um dem empfohlenen Gefälle zu entsprechen.
2. Fluchten Sie diese Kante mit einer vertikalen Oberfläche aus (Baum, Gebäude, Zaunpfahl, Pfosten usw.)
3. Beispiel, wie Sie Gefälle mit der gefalteten Kante vergleichen.

Sicherheits- und Bedienungsschilder

Die Sicherheits- und Bedienungsaufkleber sind gut sichtbar; sie befinden sich in der Nähe der möglichen Gefahrenbereiche. Tauschen Sie beschädigte oder verloren gegangene Aufkleber aus.

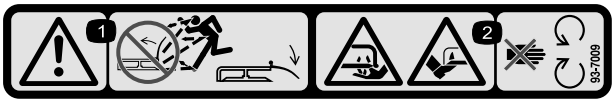

93-7009

1. Warnung: Setzen Sie den Rasentraktor nicht mit hochgestelltem oder abgenommenen Ablenkblech ein. Lassen Sie das Ablenkblech immer montiert.
2. Gefahr einer Schnittwunde und/oder der Amputation von Händen oder Füßen durch Mähwerkmesser: Halten Sie sich von beweglichen Teilen fern.

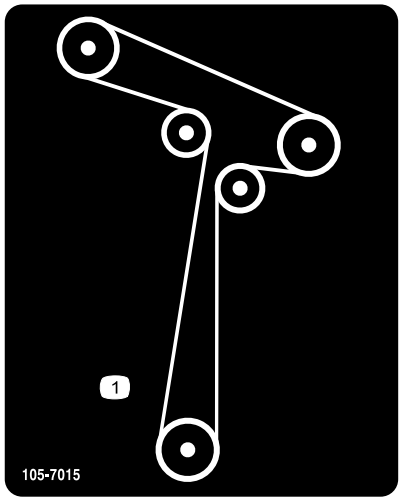

105-7015

Modelle mit 107 cm-Mähwerken

1. Riemenführung

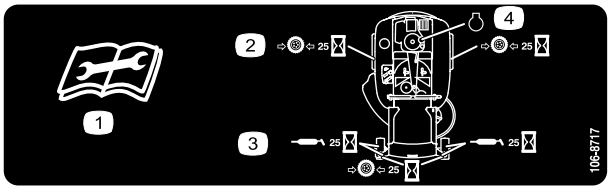

106-8717

1. Lesen Sie die Anleitung, bevor Sie Wartungsarbeiten durchführen.
2. Prüfen Sie den Reifendruck nach jeweils 25 Betriebsstunden.
3. Fetten Sie nach jeweils 25 Betriebsstunden ein.
4. Motor



110-6691

1. Gefahr durch fliegende Teile: Achten Sie darauf, dass Unbeteiligte den Sicherheitsabstand zum Gerät einhalten.
2. Gefahr durch vom Rasenmäher herausgeschleuderte Gegenstände: Setzen Sie die Maschine nicht ohne Ablenkblech oder Heckfangsystem ein.
3. Gefahr einer Schnittwunde und/oder der Amputation von Händen oder Füßen: Halten Sie sich von beweglichen Teilen fern.

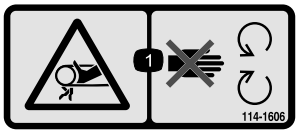

114-1606

1. Einzugsgefahr beim Riemen: Nehmen Sie keine Schutzvorrichtungen ab.

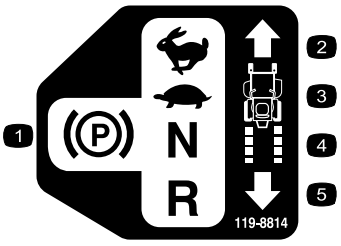

119-8814

1. Park-Stellung
2. Schnell
3. Langsam
4. Leerlauf
5. Rückwärtsgang

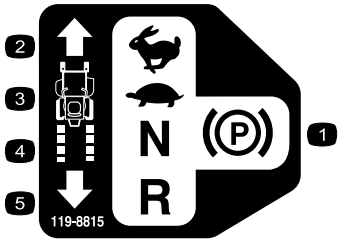

119-8815

1. Park-Stellung
2. Schnell
3. Langsam
4. Leerlauf
5. Rückwärtsgang

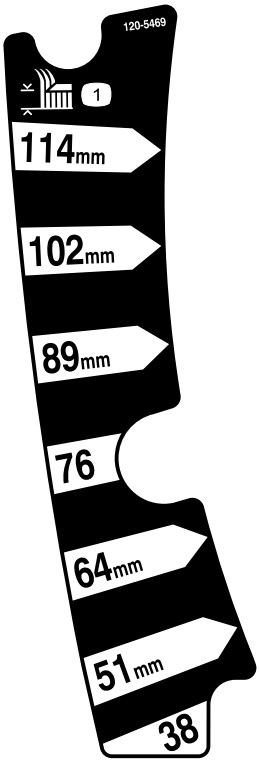

120-5469

1. Schnitthöhe

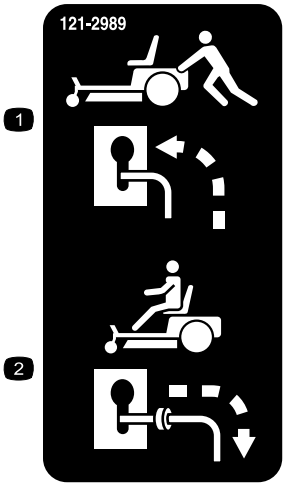

121-2989

1. Bypasshebel, Hebelstellung zum Schieben der Maschine
2. Bypasshebel, Hebelstellung zum Einsatz der Maschine

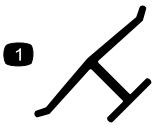

Herstellermarke

1. Gibt an, dass das Messer Teil der Originalmaschine des Herstellers ist.

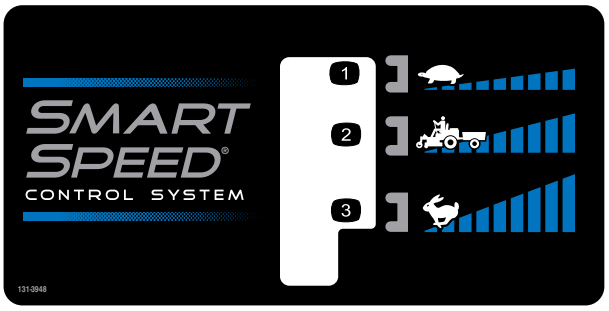

131-3948

1. Langsam
2. Abschleppen
3. Schnell

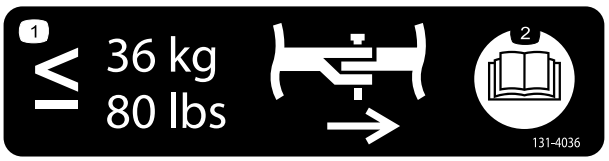

131-4036

1. Die maximale Ziehkraft der Deichsel beträgt 36 kg
2. Lesen Sie die *Bedienungsanleitung*.



Batteriesymbole

Die Batterie weist einige oder alle der folgenden Symbole auf

1. Explosionsgefahr
2. Vermeiden Sie Feuer, offenes Licht und rauchen Sie nicht.
3. Verätzungsgefahr/Verbrennungsgefahr durch Chemikalien
4. Tragen Sie eine Schutzbrille.
5. Lesen Sie die *Bedienungsanleitung.*.
6. Halten Sie Unbeteiligte in einem sicheren Abstand zur Batterie.
7. Tragen Sie eine Schutzbrille; explosive Gase können Blindheit und andere Verletzungen verursachen.
8. Batteriesäure kann schwere chemische Verbrennungen und Blindheit verursachen.
9. Spülen Sie die Augen sofort mit Wasser und gehen Sie sofort zum Arzt.
10. Bleihaltig: Nicht wegwerfen.

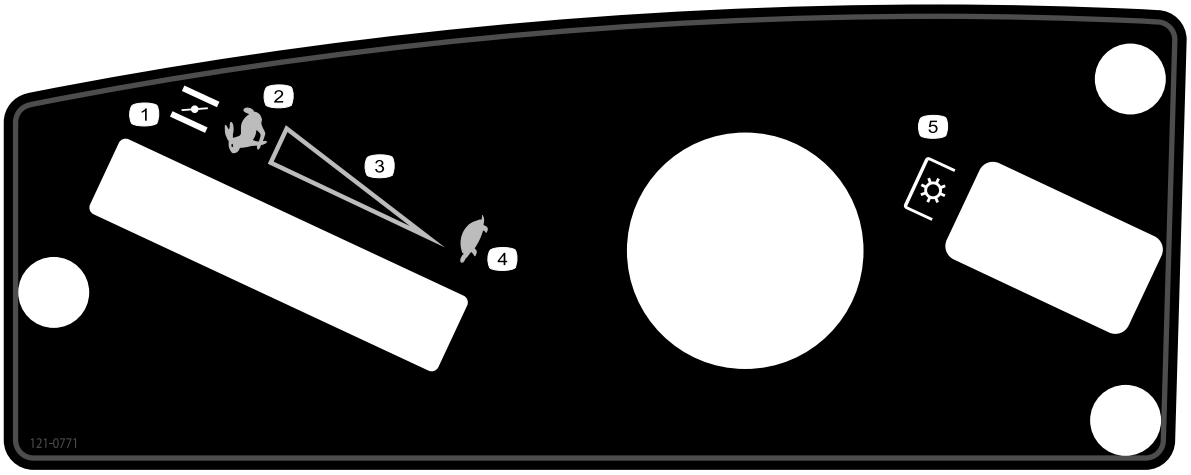

121-0771

1. Choke
2. Schnell
3. Stufenlos verstellbare Einstellung
4. Langsam
5. Zapfwellenantrieb (PTO), Zapfwellenantriebsschalter

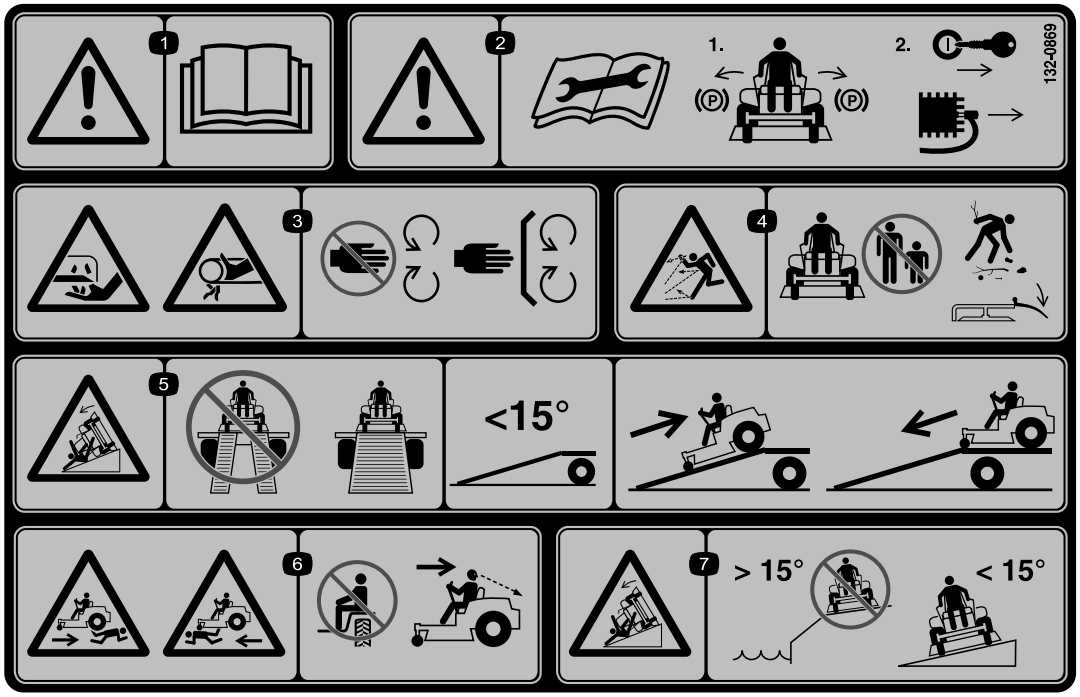

132-0869

1. Warnung: Lesen Sie die *Bedienungsanleitung*.
2. Aktivieren Sie vor dem Beginn von Wartungsarbeiten die Feststellbremse und ziehen Sie den Zündschlüssel und den Kerzenstecker ab.
3. Schnittgefahr für Hände beim Schnittmesser und Gefahr des Einklemmens für Hände am Riemen: Berühren Sie keine beweglichen Teile und nehmen Sie keine Schutzblech oder Schutzvorrichtungen ab.
4. Gefahr durch herausgeschleuderte Gegenstände: Stellen Sie sicher, dass Unbeteiligte immer einen Sicherheitsabstand zur Maschine einhalten, entfernen Sie vor dem Mähen Rückstände aus dem Bereich und nehmen Sie nie das Ablenkblech ab.
5. Umkippgefahr bei der Rampe: Verwenden Sie beim Verladen auf einen Anhänger nicht zwei Rampen sondern nur eine Rampe, die für die Maschine breit genug ist und eine Neigung unter 15 Grad hat; fahren Sie rückwärts auf die Rampe und fahren Sie vorwärts von der Rampe.
6. Verletzungsgefahr: Keine Passagiere; schauen Sie nach hinten, wenn Sie im Rückwärtsgang mähen.
7. Kippgefahr an Hanglagen: fahren Sie nicht an Hängen über offenen Gewässern und an Hanglagen mit mehr als 15 Grad Gefälle.

Produktübersicht

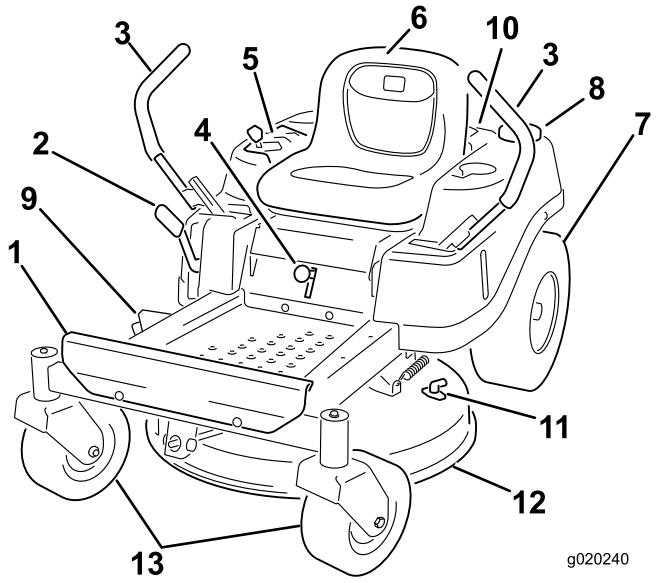

Bild 4

1. Fußplattform
2. Schnitthöhenhebel
3. Fahrantriebshebel
4. Smart Speed-Hebel
5. Armaturenbrett
6. Fahrersitz
7. Hinteres Antriebsrad
8. Tankdeckel
9. Ablenkblech
10. Motor
11. Spülanschluss
12. Mähwerk
13. Frontlaufräder

Bedienelemente

Machen Sie sich mit allen Bedienelementen in Bild 4 und Bild 5 vertraut, bevor Sie den Motor anlassen und die Maschine bedienen.

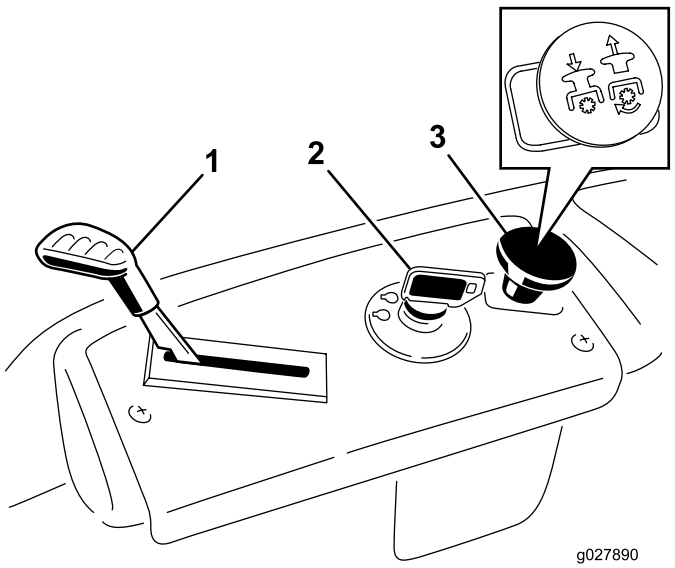

Bild 5

Armaturenbrett

1. Gasbedienungshebel/Choke
2. Zündschloss
3. Zapfwellenantriebsschalter (ZWA)

Zündschloss

Die Zündung hat drei Stellungen: Off (Aus), Run (Lauf) und Start. Der Schlüssel geht auf die Start-Stellung und dann beim Loslassen auf die Run-Stellung. Wenn Sie den Schlüssel in die Aus-Stellung drehen, wird der Motor abgestellt. Ziehen Sie den Schlüssel immer ab, wenn Sie die Maschine unbeaufsichtigt lassen, damit der Motor nicht aus Versehen von jemandem angelassen werden kann (Bild 5).

Gasbedienung/Choke

Die Gasbedienung und der Choke sind in einem Steuerhebel kombiniert. Der Gasbedienungshebel steuert die Motorgeschwindigkeit und hat eine fortlaufend variable Einstellung von Slow (Langsam) bis Fast (Schnell). Schalten Sie den Choke zu, indem Sie den Hebel über die Fast-Stellung hinaus bewegen, bis er anschlägt (Bild 5).

(Zum Anlassen des Motors müssen Sie den Hebel gegen den Anschlag in der Choke-Stellung halten.

Hinweis: Ein bereits warmer oder heiß gelaufener Motor benötigt keine oder eine nur minimale Starthilfe.

Zapfwellenantriebsschalter (ZWA)

Mit dem Zapfwellenantriebsschalter, der durch ein ZWA-Symbol dargestellt wird, kuppeln Sie den Antrieb der Mähwerkmesser ein oder aus (Bild 5).

Fahrantriebshebel und die Park-Stellung

Die Fahrantriebshebel sind geschwindigkeitsempfindliche Bedienelemente von unabhängigen Radmotoren. Wenn Sie einen Hebel vorwärts oder rückwärts bewegen, dreht sich das Rad an derselben Seite vorwärts oder rückwärts. Die Radgeschwindigkeit ist proportional zu der Hebelbewegung. Schieben Sie die Schalthebel von der Mitte nach außen in die Park-Stellung und steigen Sie von der Maschine ab (Bild 14). Stellen Sie die Fahrantriebshebel immer in die Park-Stellung, wenn Sie die Maschine anhalten oder unbeaufsichtigt lassen.

Smart Speed™ Steueranlagenhebel

Der Smart Speed™ Steueranlagenhebel befindet sich unter der Bedienerposition und gibt dem Bediener die Möglichkeit, die Maschine mit drei Geschwindigkeiten (Schneiden, Abschleppen und Mähen) einzusetzen (Bild 6).

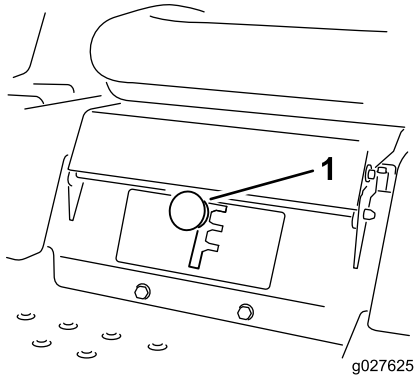

Bild 6

1. Smart Speed-Hebel

Benzinuhr

Die Benzinuhr, die sich links an der Maschine befindet, zeigt die Kraftstoffmenge im Tank an (Bild 7).

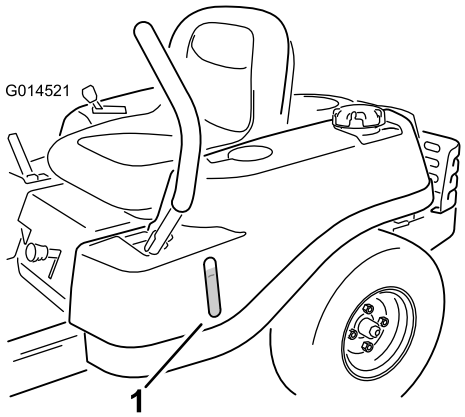

Bild 7

1. Benzinuhr

Schnitthöhenhebel

Mit dem Schnitthöhenhebel können Sie das Mähwerk vom Sitz aus anheben und absenken. Wenn Sie den Hebel nach oben zu sich ziehen, wird das Mähwerk angehoben, und wenn Sie ihn absenken, wird das Mähwerk abgesenkt. Verstellen Sie die Schnitthöhe nur, wenn die Maschine nicht fährt. Siehe Einstellen der Schnitthöhe (Seite 22).

Betrieb

Hinweis: Bestimmen Sie die linke und rechte Seite der Maschine anhand der üblichen Einsatzposition.

Betanken

- Die besten Ergebnisse erhalten Sie, wenn Sie sauberes, frisches (weniger als 30 Tages altes), bleifreies Benzin mit einer Mindestoktanzahl von 87 (R+M)/2 verwenden.
- **Ethanol:** Kraftstoff, der mit 10 % Ethanol oder 15 % MTBE (Volumenanteil) angereichert ist, ist auch geeignet. Ethanol und MTBE sind nicht identisch. Benzin mit 15 % Ethanol (E15) (Volumenanteil) kann nicht verwendet werden. **Verwenden Sie nie Benzin, das mehr als 10 % Ethanol (Volumenanteil) enthält**, z. B. E15 (enthält 15 % Ethanol), E20 (enthält 20 % Ethanol) oder E85 (enthält bis zu 85 % Ethanol). Die Verwendung von nicht zugelassenem Benzin kann zu Leistungsproblemen und/oder Motorschäden führen, die ggf. nicht von der Garantie abgedeckt sind.
- Verwenden Sie **kein** methanolhaltiges Benzin.
- Lagern Sie **keinen** Kraftstoff im Kraftstofftank oder in Kraftstoffbehältern über den Winter, wenn Sie keinen Kraftstoffstabilisator verwenden.
- Vermischen Sie **nie** Benzin mit Öl.

⚠ GEFAHR

Benzin ist unter bestimmten Bedingungen extrem leicht entflammbar und hochexplosiv. Feuer und Explosionen durch Benzin können Verbrennungen und Sachschäden verursachen.

- **Füllen Sie den Kraftstofftank im Freien auf, wenn der Motor kalt ist. Wischen Sie verschüttetes Benzin auf.**
- **Füllen Sie den Kraftstofftank nie in einem geschlossenen Anhänger.**
- **Füllen Sie den Kraftstofftank nicht ganz auf. Füllen Sie so lange Benzin in den Kraftstofftank, bis der Füllstand 6 bis 13 mm (1/4" bis 1/2") unter der Unterseite des Füllstutzens steht. In diesem freien Platz im Tank kann sich Benzin ausdehnen.**
- **Rauchen Sie nie beim Umgang mit Benzin und halten dieses von offenen Flammen und Bereichen fern, in denen Benzindämpfe durch Funken entzündet werden könnten.**
- **Bewahren Sie Benzin in vorschriftsmäßigen Kanistern auf. Die Kanister sollten nicht für Kinder zugänglich sein. Bewahren Sie nie mehr als einen Monatsvorrat an Kraftstoff auf.**
- **Setzen Sie das Gerät nicht ohne vollständig montierte und betriebsbereite Auspuffanlage ein.**

⚠ GEFAHR

Unter gewissen Bedingungen kann beim Auftanken statische Elektrizität freigesetzt werden und zu einer Funkenbildung führen, welche die Benzindämpfe entzündet. Feuer und Explosionen durch Benzin können Verbrennungen und Sachschäden verursachen.

- **Stellen Sie Benzinkanister vor dem Auffüllen immer vom Fahrzeug entfernt auf den Boden.**
- **Befüllen Sie den Benzinkanister nicht in einem Fahrzeug oder auf einer Ladefläche bzw. einem Anhänger, weil Teppiche im Fahrzeug und Plastikverkleidungen auf Ladeflächen den Kanister isolieren und den Abbau von statischen Ladungen verlangsamen können.**
- **Nehmen Sie, soweit durchführbar, Geräte mit Benzinmotor von der Ladefläche bzw. vom Anhänger und stellen Sie sie zum Auffüllen mit den Rädern auf den Boden.**
- **Betanken Sie, falls dies nicht möglich ist, die betreffenden Geräte auf der Ladefläche bzw. dem Anhänger von einem tragbaren Kanister und nicht von einer Zapfsäule aus.**
- **Halten Sie, wenn Sie von einer Zapfsäule aus tanken müssen, den Einfüllstutzen immer in Kontakt mit dem Rand des Kraftstofftanks bzw. der Kanisteröffnung, bis der Tankvorgang abgeschlossen ist.**

⚠ WARNUNG:

Benzin wirkt bei Einnahme schädlich oder sogar tödlich. Wenn eine Person langfristig Benzindünsten ausgesetzt ist, kann dies zu schweren Verletzungen und Krankheiten führen.

- **Vermeiden Sie das langfristige Einatmen von Benzindünsten.**
- **Halten Sie Ihr Gesicht vom Einfüllstutzen und der Öffnung des Kraftstofftanks oder der Beimischflasche fern.**
- **Vermeiden Sie einen Kontakt mit der Haut; waschen Sie Verschüttungen mit Wasser und Seife ab.**

Verwenden eines Kraftstoffstabilisators

Die Verwendung eines Kraftstoffstabilisators in der Maschine bringt folgende Vorteile mit sich:

- Der Kraftstoff bleibt während der Einlagerung bis zu 90 Tage lang frisch. Bei längerer Einlagerung empfiehlt es sich, den Kraftstofftank zu entleeren.
- Der Motor wird gereinigt, während er läuft.
- Dadurch wird ein Verharzen der Kraftstoffanlage verhindert, wodurch das Anlassen erleichtert wird.

Wichtig: Verwenden Sie keine Zusätze, die Methanol oder Ethanol enthalten.

Mischen Sie dem Benzin die richtige Stabilisatormenge bei.

Hinweis: Ein Stabilisator ist am effektivsten, wenn er frischem Benzin beigemischt wird. Verwenden Sie, um das Risiko von Ablagerungen in der Kraftstoffanlage zu minimieren, immer einen Stabilisator.

Betanken

Hinweis: Stellen Sie sicher, dass der Kraftstoffhahn geschlossen ist und die Fahrantriebshebel in der Park-Stellung sind.

Hinweis: Sie können auf der Benzinuhr den Benzinstand ablesen, bevor Sie den Tank füllen (Bild 8).

Wichtig: Füllen Sie den Kraftstofftank nicht zu voll. Füllen Sie den Kraftstofftank bis zur Unterseite des Einfüllstutzens. Der verbleibende Raum im Tank ist für die Ausdehnung des Kraftstoffes erforderlich. Ein Überfüllen kann zu einem Kraftstoffaustritt oder einer Beschädigung des Motors oder der Emissionsanlage führen.

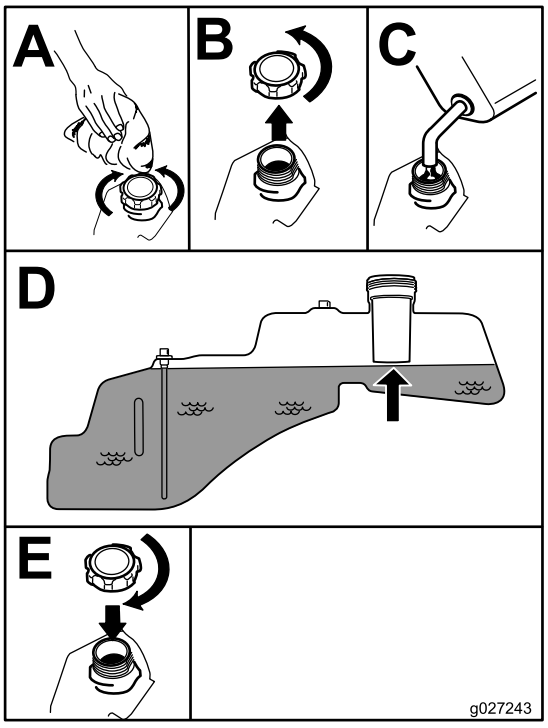

Bild 8

Prüfen des Motorölstands

Prüfen Sie vor dem Anlassen des Motors und vor der Inbetriebnahme der Maschine erst den Ölstand im Kurbelgehäuse, siehe Prüfen des Motorölstands (Seite 32).

Einfahren einer neuen Maschine

Ein neuer Motor braucht etwas Zeit, bevor er die ganze Leistung erbringt. Neue Mähwerke und Antriebssysteme haben eine höhere Reibung und belasten den Motor mehr. Die Einfahrzeit für neue Maschinen beträgt ungefähr 40 bis 50 Stunden. Danach erbringt der Motor die ganze Leistung und beste Performance.

Sicherheit hat Vorrang

Betriebssicherheit

Lesen Sie bitte alle Sicherheitsanweisungen und Symbolerklärungen im Sicherheitsabschnitt gründlich durch. Die Kenntnis dieser Informationen trägt entscheidend dazu bei, Verletzungen zu vermeiden.

⚠ GEFAHR

Ein Mähen von nassem Gras oder auf steilen Hängen kann zu einem Rutschen und zu einem Verlust der Fahrzeugkontrolle führen.

Räder, die über Kanten abrutschen, können zum Überschlagen des Fahrzeugs und zu schweren oder tödlichen Verletzungen oder Ertrinken führen.

Ein Verlust der Haftung ist einen Verlust der Kontrolle.

So vermeiden Sie einen Verlust der Fahrzeugkontrolle und ein mögliches Überschlagen:

- **Mähen Sie nicht in der Nähe von Abhängen oder Gewässern.**
- **Mähen Sie keine Hänge, die mehr als 15 Grad aufweisen.**
- **Verringern Sie auf Hanglagen die Geschwindigkeit und passen Sie besonders auf.**
- **Mähen Sie an Hängen zuerst die unten liegenden Bereiche des Gefälles und arbeiten Sie sich dann zu den höher gelegenen Bereichen vor.**
- **Vermeiden Sie abruptes Wenden oder ein schnelles Ändern der Geschwindigkeit.**
- **Wenden Sie zum Hang, wenn Sie an Hängen die Richtung ändern möchten: Beim Wenden vom Hang weg verlieren Sie Haftung.**
- **Anbaugeräte wirken sich auf das Fahrverhalten der Maschine aus. Seien Sie besonders vorsichtig, wenn Sie die Maschine mit Anbaugeräten verwenden.**

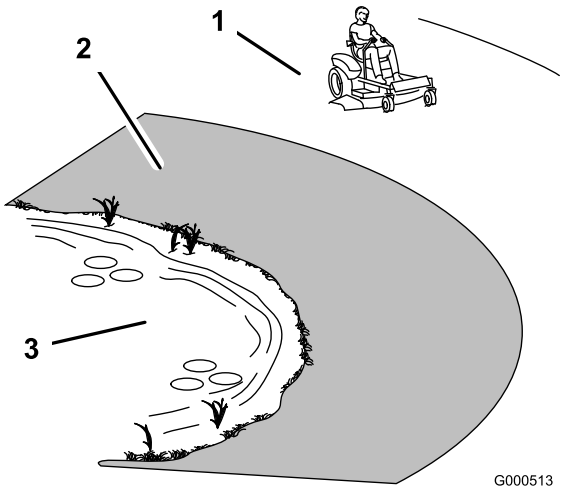

Bild 9

1. Sicherer Bereich: Setzen Sie den TimeCutter hier ein
2. Setzen Sie einen handgeführten Rasenmäher und/oder Rasentrimmer in der Nähe von Abhängen oder Gewässern ein.
3. Gewässer

⚠ ACHTUNG

Diese Maschine entwickelt am Ohr des Benutzers mehr als 85 dBA, und dies kann bei einem längeren Einsatz Gehörschäden verursachen.

Tragen Sie während des Arbeitseinsatzes der Maschine einen Gehörschutz.

Wir empfehlen Ihnen das Tragen einer Schutzbrille, eines Gehörschutzes, Handschuhe, Sicherheitsschuhen und eines Schutzhelmes.

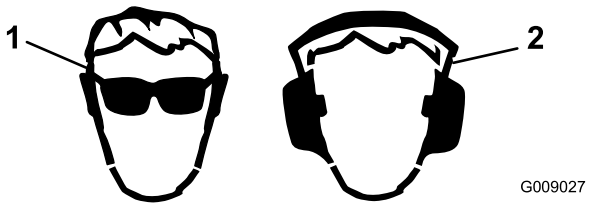

Bild 10

1. Tragen Sie eine Schutzbrille
2. Tragen Sie einen Gehörschutz.

Funktion der Sicherheitsschalter

⚠ WARNUNG:

Wenn die Sicherheitsschalter abgeklemmt oder beschädigt sind, kann die Maschine unerwartet aktiviert werden und Verletzungen verursachen.

- **An den Sicherheitsschaltern dürfen keine Veränderungen vorgenommen werden.**
- **Prüfen Sie die Funktion der Sicherheitsschalter täglich und tauschen Sie alle defekten Schalter vor dem Verwenden der Maschine aus.**

Die Sicherheitsschalter verhindern das Anlassen des Motors, außer in folgenden Situationen:

- Die Messer sind ausgekuppelt.
- Die Fahrantriebshebel sind in der Park-Stellung.

Die Sicherheitsschalter stellen den Motor auch ab, wenn sich die Fahrantriebshebel nicht in der Park-Stellung befinden, und Sie den Sitz verlassen.

Testen der Sicherheitsschalter

Testen Sie die Sicherheitsschalter vor jedem Einsatz der Maschine. Lassen Sie, wenn die Sicherheitsschalter nicht wie nachstehend beschrieben funktionieren, diese unverzüglich von einem Vertragshändler reparieren.

1. Setzen Sie sich auf den Sitz und bewegen Sie die Fahrantriebshebel in die Park-Stellung und den Zapfwellenantriebsschalter in die Ein-Stellung.
2. Versuchen Sie, den Motor anzulassen. Der Motor darf nicht starten.
3. Stellen Sie den Zapfwellenantriebsschalter (während Sie auf dem Sitz sitzen) auf die Aus-Stellung.
4. Stellen Sie einen der Fahrantriebshebel in die mittlere, nicht arretierte Stellung.
5. Versuchen Sie, den Motor anzulassen. Der Motor darf nicht starten.
6. Wiederholen Sie die Schritte für den anderen Fahrantriebshebel.
7. Stellen Sie den Zapfwellenantriebsschalter (während Sie auf dem Sitz sitzen) auf die Aus-Stellung und arretieren Sie die Fahrantriebshebel in der Park-Stellung.
8. Lassen Sie den Motor an.
9. Aktivieren Sie den Zapfwellenantriebsschalter bei laufendem Motor und erheben Sie sich etwas vom Sitz.

   Hinweis: Der Motor muss dann abstellen.
10. Stellen Sie den Zapfwellenantriebsschalter (während Sie auf dem Sitz sitzen) auf die Aus-Stellung und arretieren Sie die Fahrantriebshebel in der Park-Stellung.
11. Lassen Sie den Motor an.
12. Schieben Sie die Fahrantriebshebel bei laufendem Motor in die mittlere, nicht arretierte Stellung, kuppeln

Sie den Zapfwellenantriebsschalter ein und erheben Sie sich leicht vom Sitz.

Hinweis: Der Motor muss dann abstellen.

Anlassen des Motors

Wichtig: Lassen Sie den Anlasser niemals länger als fünf Sekunden lang ununterbrochen drehen. Wenn Sie den Anlasser länger als fünf Sekunden betätigen, kann der Startermotor beschädigt werden. Wenn der Motor nicht anspringt, warten Sie 10 Sekunden, bevor Sie den Anlasser erneut betätigen.

Hinweis: Zum Anlassen des Motors müssen Sie ggf. den Hebel gegen den Anschlag in der Choke-Stellung halten, während Sie den Motor anlassen (Bild 11).

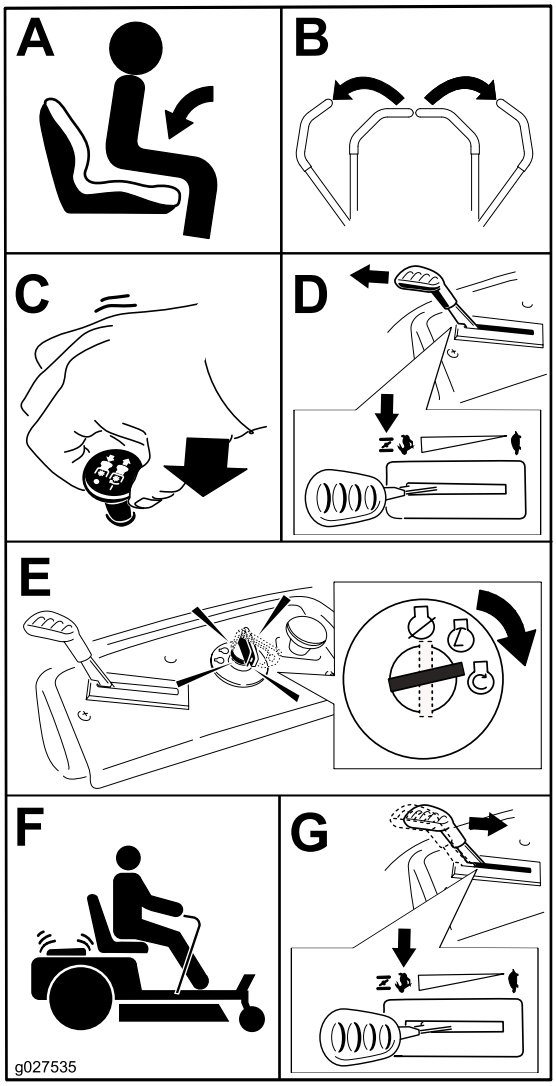

Bild 11

Verwenden der Messer

Mit dem Zapfwellenantriebsschalter, der durch ein ZWA-Symbol dargestellt wird, kuppeln Sie den Antrieb der Mähwerkmesser ein oder aus. Dieser Schalter steuert die Stromzufuhr für alle Anbauteile, die vom Motor gespeist werden, einschließlich des Mähwerks und der Schnittmesser.

Einkuppeln der Messer

Wichtig: Kuppeln Sie die Messer nicht ein, wenn die Maschine in hohem Gras geparkt ist. Sonst kann der Riemen oder die Kupplung beschädigt werden.

Hinweis: Aktivieren Sie die Messer nur, wenn der Gasbedienungshebel in der Schnell-Stellung ist.

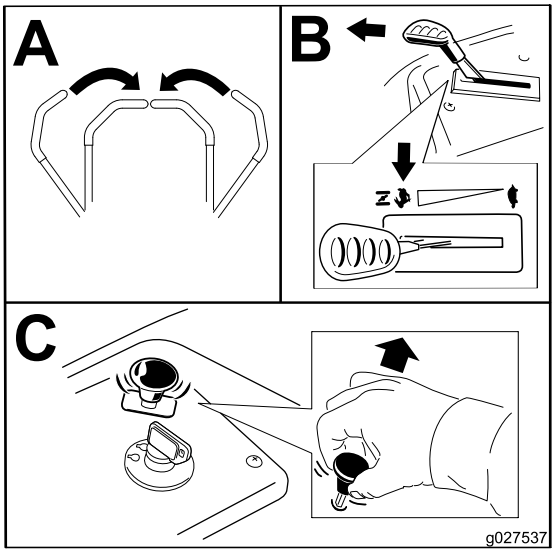

Bild 12

Auskuppeln der Messer

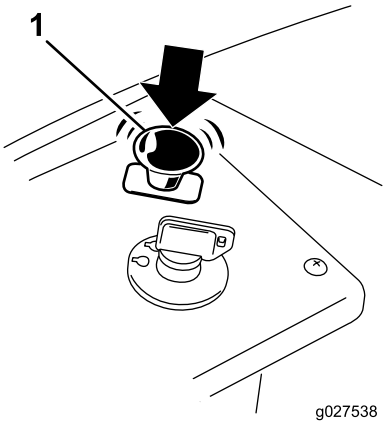

Bild 13

1. Armaturenbrett
2. Zapfwellenantriebsschalter: Aus

Abstellen des Motors

1. Stellen Sie den Zapfwellenantriebsschalter in die Aus-Stellung, um die Messer auszukuppeln (Bild 13).

2. Stellen Sie den Gasbedienungshebel auf „Schnell“.
3. Stellen Sie den Zündschlüssel auf „Aus“ und ziehen Sie ihn ab.

Fahren mit der Maschine

Das Fahren mit der Maschine ist einfacher, wenn Sie verstehen, was ein Nullwendekreis-Mäher bedeutet. Die Antriebsräder drehen sich unabhängig und werden von hydraulischen Motoren an jeder Achse angetrieben; daher kann eine Seite rückwärts und die andere vorwärts fahren, sodass sich die Maschine dreht statt wendet. Dies verbessert die Manövrierfähigkeit der Maschine, bedeutet jedoch ggf. eine gewisse Anpassung, wenn der Bediener nicht damit vertraut ist.

⚠ WARNUNG:

Die Maschine kann sich sehr schnell drehen. Dadurch kann der Bediener die Kontrolle über die Maschine verlieren, was zu Verletzungen und Maschinenschäden führen kann.

- **Wenden Sie nur vorsichtig.**
- **Reduzieren Sie vor scharfen Wendungen die Geschwindigkeit.**

Sie können die Motordrehzahl mit dem Gasbedienungshebel einstellen, die in U/min (Umdrehungen pro Minute) gemessen wird. Stellen Sie die Gasbedienung für die optimale Leistung auf Schnell. Für die meisten Anwendungen sollten Sie mit Vollgas arbeiten.

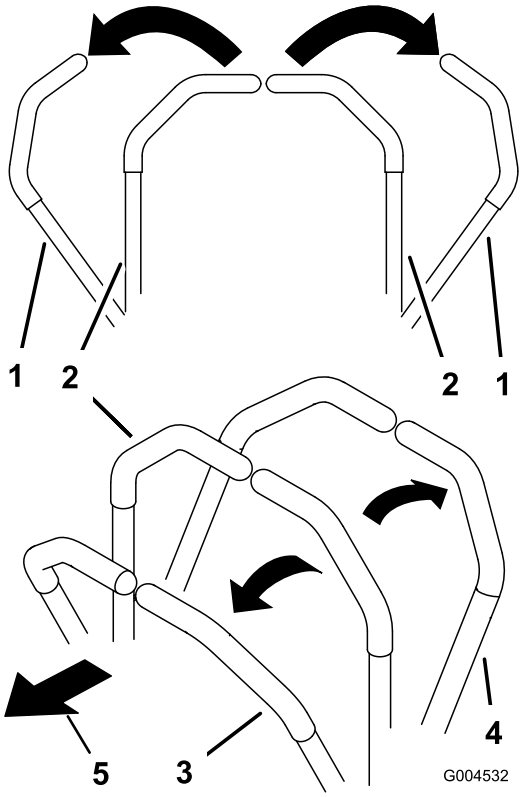

Bild 14

1. Bremsstellung (Park)
2. Mittlere, nicht arretierte Stellung
3. Vorwärtsgang
4. Rückwärtsgang
5. Vorderseite der Maschine

Verwenden der Smart Speed™ Steueranlage

Der Hebel für die Smart Speed™ Steueranlage befindet sich unter der Bedienposition (Bild 15) und ermöglicht dem Bediener mit drei Fahrgeschwindigkeiten zu fahren, d. h. Schneiden, Abschleppen und Mähen.

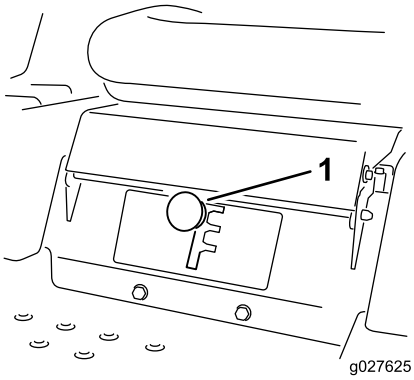

Bild 15

1. Smart Speed-Hebel

So ändern Sie die Geschwindigkeit:

1. Bewegen Sie die Fahrantriebshebel in die Neutral-Stellung und nach außen in die Park-Stellung.
2. Kuppeln Sie den Zapfwellenantriebsschalter aus.
3. Stellen Sie den Hebel auf die gewünschte Stellung.

Nachfolgend finden Sie Nutzungsempfehlungen. Die Einstellungen sind je nach Grastyp, Feuchtigkeitsgehalt und Grashöhe anders.

Verwen-dungsvor-schlag:	Schneiden	Abschleppen	Mähen
Parken	X		
Schweres, nasses Gras	X		
Schulung	X		
Kollektieren		X	
Mulchen		X	
Normales Mähen			X
Transport			X

Schneiden

Dies ist die niedrigste Geschwindigkeit. Diese Geschwindigkeit sollte für Folgendes verwendet werden:

- Parken
- Mähen von schwerem, nassen Gras
- Schulung

Abschleppen

Dies ist die mittlere Geschwindigkeit. Diese Geschwindigkeit sollte für Folgendes verwendet werden:

- Kollektieren
- Mulchen

Mähen

Dies ist die schnellste Geschwindigkeit. Diese Geschwindigkeit sollte für Folgendes verwendet werden:

- Normales Mähen
- Transportieren der Maschine

Vorwärtsfahren

1. Stellen Sie die Hebel in die zentrale, entriegelte Position.
2. Drücken Sie die Steuerhebel langsam nach vorne, um vorwärtszufahren (Bild 16).

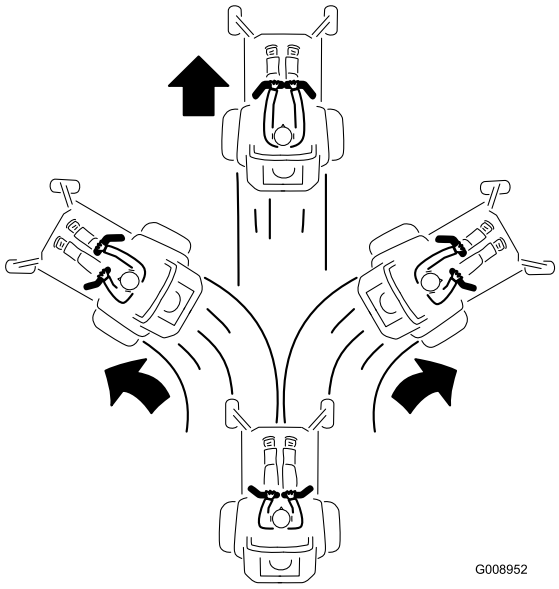

Bild 16

Wenden Sie denselben Druck auf beide Fahrantriebshebel an, um geradeaus zu fahren (Bild 16).

Verringern Sie zum Wenden den Druck auf den Fahrantriebshebel in der Richtung, in der Sie wenden möchten (Bild 16).

Je mehr Sie die Fahrantriebspedal in eine Richtung bewegen, desto schneller fährt die Maschine in diese Richtung.

Ziehen Sie die Fahrantriebshebel zum Anhalten auf Neutral.

Rückwärtsfahren

Hinweis: Passen Sie beim Rückwärtsfahren und Wenden immer auf.

1. Stellen Sie die Hebel in die zentrale, entriegelte Position.
2. Zum Rückwärtsfahren sollten Sie nach hinten und auf den Boden schauen und die Fahrantriebshebel langsam nach hinten ziehen (Bild 17).

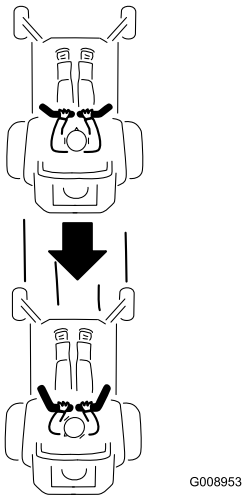

Bild 17

Wenden Sie denselben Druck auf beide Fahrantriebshebel an, um geradeaus zu fahren (Bild 17).

Verringern Sie zum Wenden den Druck auf den Fahrantriebshebel in deren Richtung, in der Sie wenden möchten.

Drücken Sie die Fahrantriebshebel zum Anhalten auf Neutral.

Anhalten der Maschine

Bewegen Sie zum Anhalten der Maschine die Fahrantriebshebel auf Neutral und dann nach außen in die Park-Stellung. Kuppeln Sie den Zapfwellenantriebsschalter aus, stellen Sie sicher, dass sich die Gasbedienung in der Schnell-Stellung ist, drehen Sie dann die Zündung auf Aus.

Hinweis: Vergessen Sie nicht, den Zündschlüssel abzuziehen.

⚠ WARNUNG:

Kinder und Unbeteiligte können verletzt werden, wenn sie den unbeaufsichtigt zurückgelassenen Rasenmäher bewegen oder versuchen, ihn einzusetzen.

Ziehen Sie immer den Zündschlüssel und schieben Sie die Fahrantriebshebel nach außen in die Park-Stellung, wenn Sie die Maschine unbeaufsichtigt lassen, auch wenn es nur ein paar Minuten sind.

Einstellen der Schnitthöhe

Hinweis: Die Transportstellung ist die höchste Schnitthöheneinstellung oder Schnitthöhe (115 mm), wie in Bild 18 abgebildet.

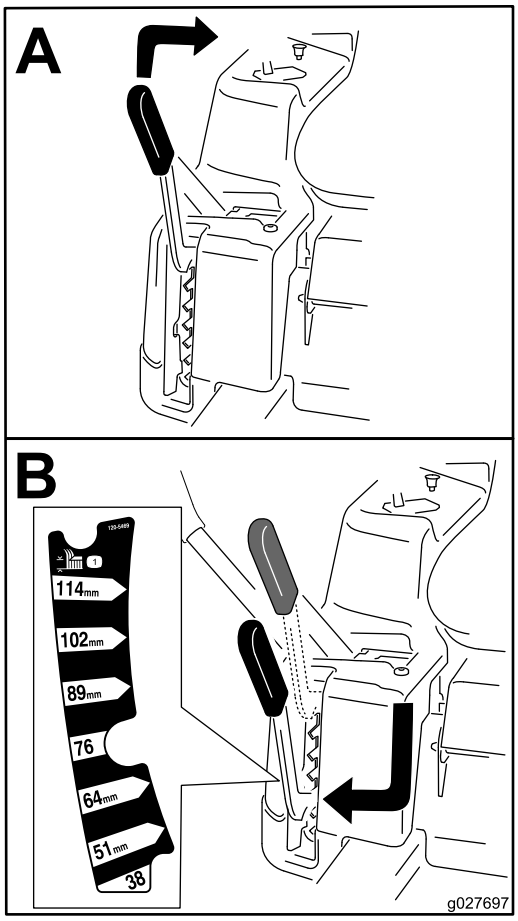

Bild 18

Einstellen des Sitzes

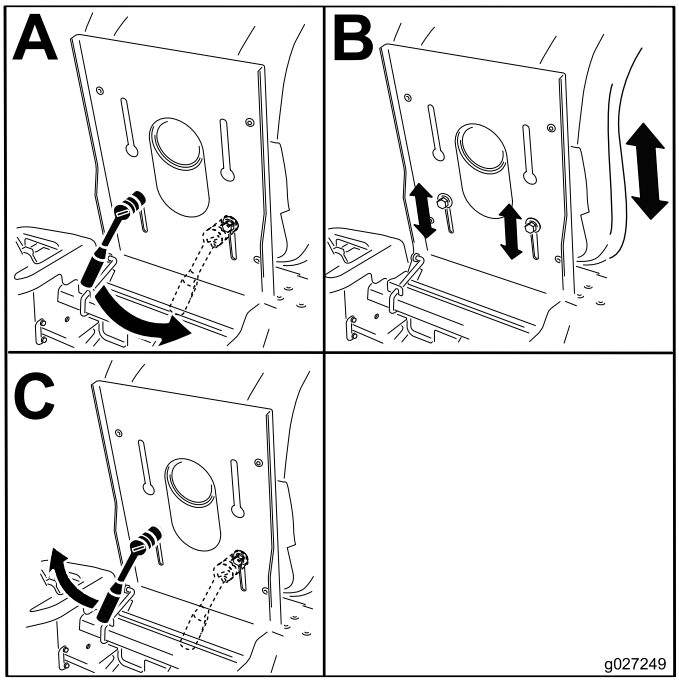

Bild 19

Einstellen der Fahrantriebshebel

Einstellen der Höhe

Die Höhe der Fahrantriebshebel kann für den optimalen Bedienerkomfort nach oben oder unten angepasst werden (Bild 20).

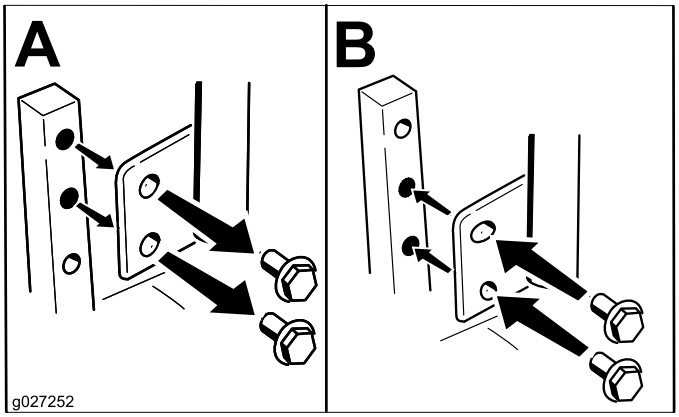

Bild 20

Einstellen der Neigung

Die Fahrantriebshebel können für optimalen Bedienerkomfort nach vorne oder hinten gekippt werden.

1. Lösen Sie die obere Schraube, mit der der Schalthebel an der Steuerarmwelle befestigt ist.
2. Lösen Sie die untere Schraube genug, um den Schalthebel nach vorne oder hinten zu drehen (Bild 20). Ziehen Sie beide Schrauben fest, um den Schalthebel in der neuen Stellung zu arretieren.
3. Wiederholen Sie die Einstellungsschritte am zweiten Schalthebel.

Manuelles Schieben der Maschine

Wichtig: Schieben Sie die Maschine immer nur mit der Hand. Schleppen Sie die Maschine nicht ab, da sie beschädigt werden könnte.

Diese Maschine hat eine elektrische Bremse; zum Schieben der Maschine muss der Zündschlüssel in der Lauf-Stellung sein. Die Batterie muss aufgeladen sein und funktionieren, damit die elektrische Bremse ausgekuppelt werden kann.

Schieben der Maschine

1. Stellen Sie die Maschine auf einer ebenen Fläche ab und kuppeln Sie den Zapfwellenantriebsschalter aus.
2. Schieben Sie die Fahrantriebshebel nach außen in die Park-Stellung, stellen Sie den Motor ab und verlassen Sie den Sitz erst, wenn alle beweglichen Teile zum Stillstand gekommen sind.
3. Ermitteln Sie an beiden Seiten des Motors die Bypasshebel am Rahmen.
4. Schieben Sie die Bypasshebel nach vorne durch das Schlüsselloch und nach unten, um sie zu arretieren (Bild 21).

   Hinweis: Wiederholen Sie dies für jeden Hebel.
5. Schieben Sie die Fahrantriebshebel nach innen in die Neutral-Stellung und drehen Sie den Zündschlüssel auf die Lauf-Stellung.

   Hinweis: Starten Sie die Maschine nicht.

   Hinweis: Sie können die Maschine jetzt manuell schieben.

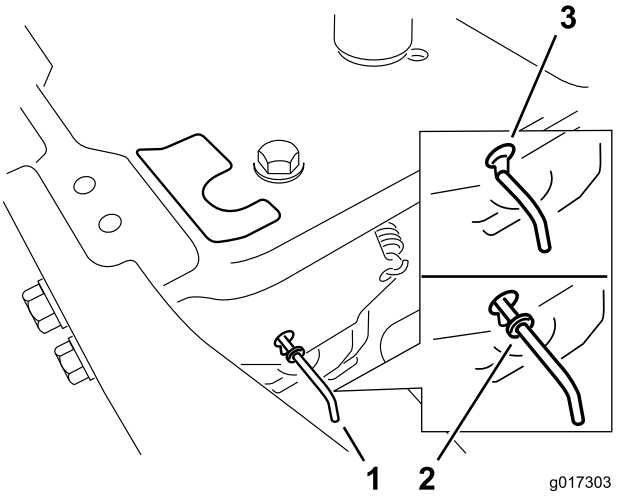

Bild 21

1. Bypasshebel-Stellen
2. Hebelstellung zum Einsatz der Maschine
3. Hebelstellung zum Schieben der Maschine

6. Stellen Sie am Ende sicher, dass der Schlüssel in der Stopp-Stellung ist, damit die Batterie nicht entladen wird.

Hinweis: Wenn die Maschine sich nicht bewegt, ist die elektrische Bremse ggf. noch aktiviert. Sie können die elektrische Bremse ggf. manuell lösen, siehe Auskuppeln der elektrischen Bremse (Seite 39).

Einsetzen der Maschine

Schieben Sie die Bypasshebel nach hinten durch das Schlüsselloch und nach unten, um sie zu arretieren, wie in Bild 21 dargestellt.

Hinweis: Wiederholen Sie dies für jeden Hebel.

Umrüsten auf Seitenauswurf (Modelle mit 81 cm Mähwerke)

Dieses Mähwerk kann im Seitenauswurfmodus betrieben werden. Entfernen Sie die Auswurfabdeckung für den Betrieb im Seitenauswurfmodus.

Entfernen der Auswurfabdeckung für Seitenauswurf

1. Stellen Sie die Maschine auf einer ebenen Fläche ab und kuppeln Sie den Zapfwellenantriebsschalter aus.
2. Schieben Sie die Fahrantriebshebel nach außen in die Park-Stellung, stellen Sie den Motor ab, ziehen Sie den Schüssel und verlassen Sie erst den Sitz, wenn alle beweglichen Teile zum Stillstand gekommen sind.
3. Entfernen Sie die Flügelmuttern und die Schraube, mit denen die Abdeckung befestigt ist (Bild 22).

   Hinweis: Bewahren Sie alle Teile für eine spätere Verwendung auf.

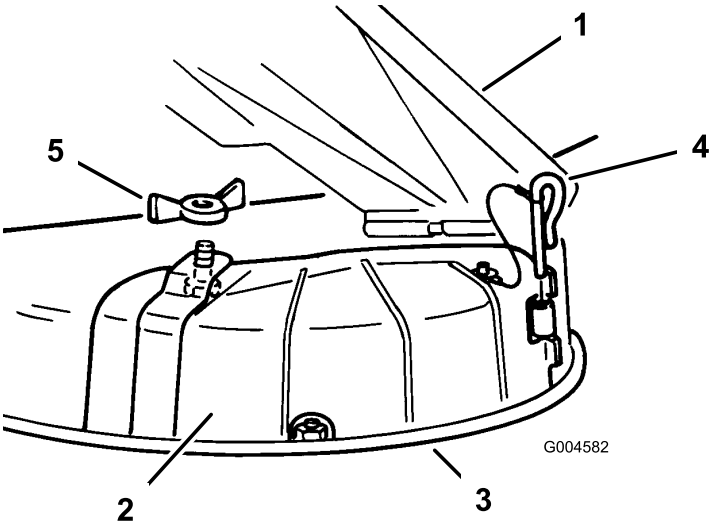

Bild 22

1. Ablenkblech
2. Auswurfkanalabdeckung
3. Untere Lippe
4. Scharnierstift
5. Flügelmutter

4. Entfernen Sie die Scharnierstifte, mit denen die Abdeckung am Mähwerk befestigt sind (Bild 22).
5. Heben Sie die Abdeckung heraus und vom Mähwerk weg.
6. Senken Sie das Grasablenkblech über die Auswurfkanalöffnung ab.

   Wichtig: Achten Sie darauf, dass das Mähwerk ein Grasablenkblech mit Scharnier hat, das Schnittgut zur Seite und nach unten auf den Rasen lenkt, wenn Sie den Seitenauswurf verwenden.

Montieren der Auswurfkanalabdeckung für das Mulchen

1. Stellen Sie die Maschine auf einer ebenen Fläche ab und kuppeln Sie den Zapfwellenantriebsschalter aus.
2. Schieben Sie die Fahrantriebshebel nach außen in die Park-Stellung, stellen Sie den Motor ab, ziehen Sie den Schüssel und verlassen Sie erst den Sitz, wenn alle beweglichen Teile zum Stillstand gekommen sind.
3. Heben Sie das Ablenkblech hoch und legen die Auswurfkanalabdeckung über die Öffnung und auf die untere Lippe des Mähwerks, wobei Sie die Abdeckung gleichzeitig in das vordere Scharnier stecken (Bild 22).
4. Schieben Sie den Scharnierstift durch das Scharnier (Bild 22).
5. Befestigen Sie die Auswurfkanalabdeckung mit der Flügelmutter am Mähwerk (Bild 22).
6. Senken Sie das Grasablenkblech über die Auswurfkanalöffnung ab.

Umrüsten auf Seitenauswurf (Modelle mit 107 cm Mähwerke)

Das Mähwerk und die Schnittmesser, die mit dieser Maschine ausgeliefert wurden, sind für optimales Mulchen und Seitenauswurf entworfen.

Entfernen Sie die Auswurfabdeckung für den Seitenauswurf

1. Stellen Sie die Maschine auf einer ebenen Fläche ab und kuppeln Sie den Zapfwellenantriebsschalter aus.
2. Stellen Sie vor dem Verlassen der Bedienposition den Motor ab, aktivieren Sie die Feststellbremse, ziehen Sie den Schlüssel ab und warten Sie, bis alle beweglichen Teile zum Stillstand gekommen sind.
3. Entfernen Sie die zwei Schrauben und Muttern, mit denen die Abdeckung des Auswurfkanals am Mähwerk befestigt ist (Bild 23).

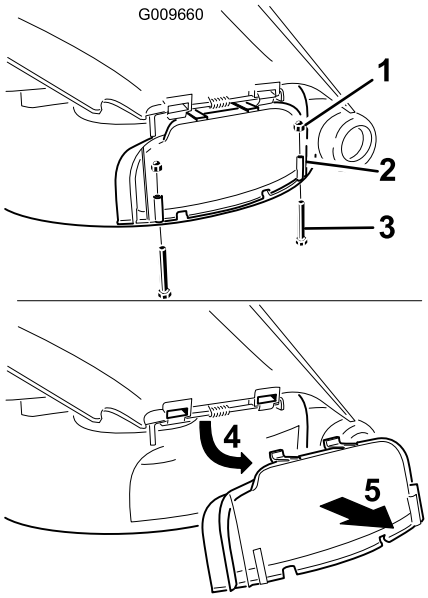

Bild 23

1. Mutter (1/4")
2. Auswurfkanalabdeckung
3. Schraube (¼" x 2½")
4. Drehen Sie die Abdeckung nach oben
5. Entfernen Sie die Abdeckung.

4. Entfernen Sie die Auswurfabdeckung.
5. Heben Sie das Grasablenkblech an und ermitteln Sie die Sicherungsmutter an der Gelenkstange des Ablenkbleches.
6. Entfernen Sie die vorhandene dünne Mutter (3/8").
7. Montieren Sie das Versatzablenkblech an der frei liegenden Gelenkstange (Bild 24).

   Hinweis: Befestigen Sie das Ablenkblech mit der vorhandenen dünnen Mutter (3/8") am Mähwerk.

   Hinweis: Das Versatzablenkblech finden Sie in den lose mitgelieferten Teilen.

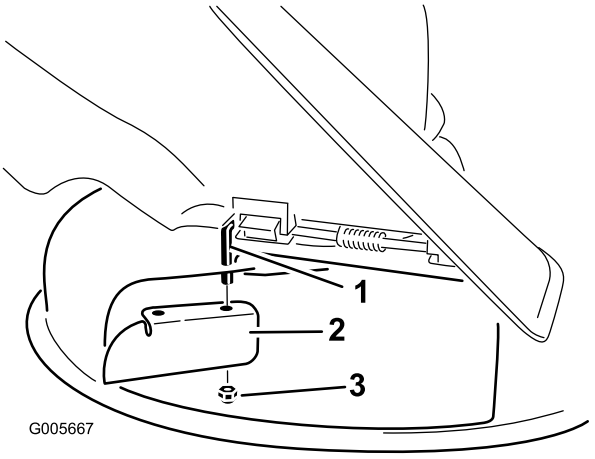

Bild 24

1. Gelenkstange
2. Versatzablenkblech (ursprünglich mit der Maschine geliefert)
3. Vorhandene dünne Mutter (3/8").

8. Ziehen Sie die Befestigungen auf 7-9 Nm an.
9. Senken Sie das Grasablenkblech über die Auswurfkanalöffnung ab

   Wichtig: Achten Sie darauf, dass das Mähwerk ein Grasablenkblech mit Scharnier hat, das Schnittgut zur Seite und nach unten auf den Rasen lenkt, wenn Sie den Seitenauswurf verwenden.

Montieren der Auswurfkanalabdeckung für das Mulchen

1. Stellen Sie die Maschine auf einer ebenen Fläche ab und kuppeln Sie den Zapfwellenantriebsschalter aus.
2. Stellen Sie vor dem Verlassen der Bedienposition den Motor ab, aktivieren Sie die Feststellbremse, ziehen Sie den Schlüssel ab und warten Sie, bis alle beweglichen Teile zum Stillstand gekommen sind.
3. Entfernen Sie das Versatzablenkblech vom Mähwerk (Bild 24).
4. Heben Sie das Ablenkblech an und schieben die Zungen oben an der Auswurfkanalabdeckung unter die Haltestange des Ablenkblechs.
5. Drehen Sie die Abdeckung des Auswurfkanals nach unten über die Öffnung und auf die untere Lippe des Mähwerks (Bild 25).

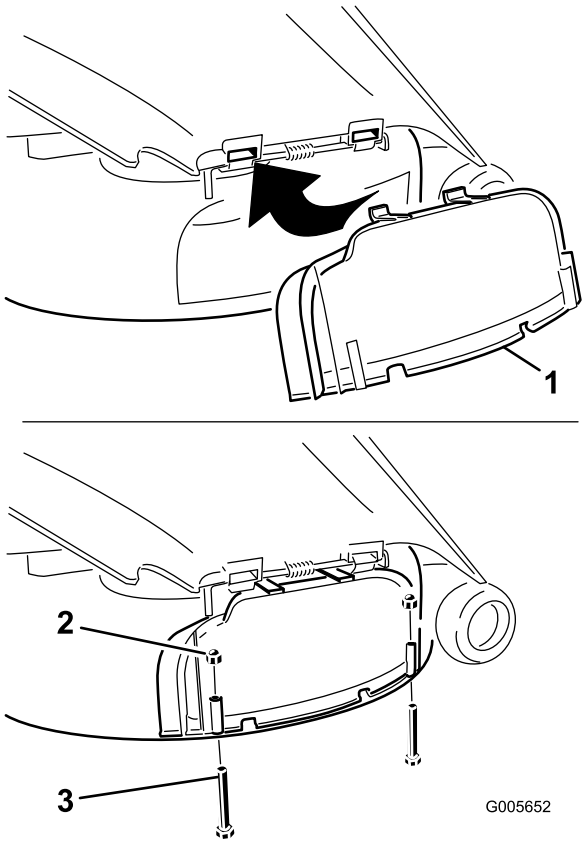

Bild 25

1. Auswurfkanalabdeckung
2. Mutter (1/4")
3. Schraube (¼" x 2½")

6. Befestigen Sie die Auswurfabdeckung mit zwei Schrauben (¼" x 2½") und zwei Kopfmuttern (¼") an der unteren Lippe des Mähwerks, wie in Bild 25 abgebildet.

   Hinweis: Ziehen Sie die Muttern nicht zu fest, sonst kann sich die Abdeckung verzerren und mit dem Messer in Berührung kommen.

Transportieren der Maschine

Verwenden Sie einen robusten Anhänger oder Pritschenwagen zum Transportieren der Maschine. Stellen Sie sicher, dass der Anhänger oder Pritschenwagen über die erforderlichen Beleuchtung und Markierungen verfügt, die laut Straßenverkehrsordnung erforderlich ist. Lesen Sie alle Sicherheitsvorschriften sorgfältig durch. Die Kenntnis dieser Informationen trägt entscheidend dazu bei, Verletzungen zu vermeiden.

⚠ WARNUNG:

Das Fahren auf Straßen und Wegen ohne Blinker, Scheinwerfer, Reflektormarkierungen oder einem Schild für langsame Fahrzeuge ist gefährlich und kann zu Unfällen mit Verletzungsgefahr führen.

Fahren Sie die Maschine nicht auf einer öffentlichen Straße oder einem öffentlichen Fahrweg.

Transportieren der Maschine:

1. Schließen Sie den Anhänger an das Zugfahrzeug an und schließen Sie die Sicherheitsketten an.
2. Schließen Sie ggf. die Anhängerbremsen an.
3. Laden Sie die Maschine auf den Anhänger oder Pritschenwagen.
4. Stellen Sie den Motor ab, ziehen Sie den Schlüssel ab, aktivieren Sie die Bremse und schließen den Kraftstoffhahn.
5. Vergurten Sie die Maschine in der Nähe der vorderen Laufräder und der hinteren Stoßstange (Bild 26).

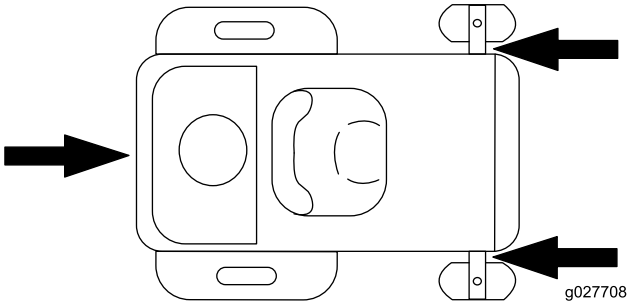

Bild 26

Verladen der Maschine

Passen Sie besonders auf, wenn Sie die Maschine auf einen Anhänger oder Pritschenwagen verladen oder von dort herunterfahren. Verwenden Sie für diesen Schritt eine Rampe über die ganze Breite, die breiter als die Maschine ist. Sie sollten immer rückwärts eine Rampe hochfahren und vorwärts von ihr herunterfahren (Bild 27).

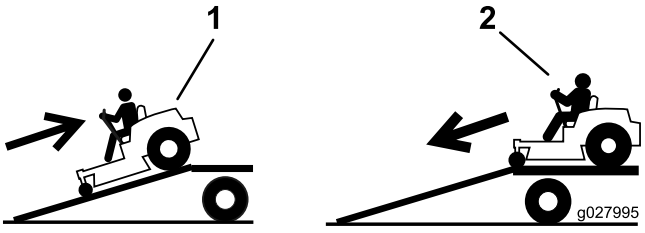

Bild 27

1. Rückwärts Rampen hochfahren
2. Vorwärts Rampen herunterfahren

Wichtig: Verwenden Sie keine schmalen Einzelrampen für jede Seite der Maschine.

Stellen Sie sicher, dass die Rampe so lang ist, dass der Winkel höchstens 15 Grad beträgt (Bild 28). Auf ebener Fläche muss die Rampe hierfür mindestens viermal länger sein als der Abstand des Anhängers oder Pritschenwagens vom Boden. Bei einem steileren Winkel könnten sich Bauteile des Mähwerkgehäuses beim Auffahren der Maschine von der Rampe auf den Anhänger oder Pritschenwagen verfangen. Bei steileren Winkeln kann die Maschine auch kippen oder Sie können die Kontrolle verlieren. Beim Verladen an oder in der Nähe eines Gefälles stellen Sie den Anhänger oder Pritschenwagen so ab, dass er sich auf der unteren Seite des Gefälles befindet und die Rampe den Anhang hoch läuft. Auf diese Weise halten Sie den Rampenwinkel möglichst klein.

⚠ WARNUNG:

Beim Verladen einer Maschine auf einen Anhänger oder Pritschenwagen erhöht sich die Gefahr, dass die Maschine umkippt und schwere oder tödliche Verletzungen verursacht.

- **Gehen Sie beim Fahren einer Maschine auf einer Rampe mit äußerster Vorsicht vor.**
- **Verwenden Sie nur eine einzige Rampe über die ganze Breite, keine einzelnen Rampen für jede Maschinenseite.**
- **Überschreiten Sie nicht einen Winkel von 15 Grad zwischen Rampe und Boden oder zwischen Rampe und Anhänger oder Pritschenwagen.**
- **Stellen Sie sicher, dass die Rampe mindestens viermal länger ist als der Abstand des Anhängers oder Pritschenwagens vom Boden. Dies stellt sicher, dass der Winkel auf ebener Fläche nicht größer als 15 Grad ist.**
- **Sie sollten immer rückwärts eine Rampe hochfahren und vorwärts von ihr herunterfahren.**
- **Vermeiden Sie eine plötzliche Beschleunigung oder abruptes Bremsen, wenn Sie die Maschine auf eine Rampe fahren, da Sie sonst die Kontrolle verlieren könnten oder die Maschine ggf. kippt.**

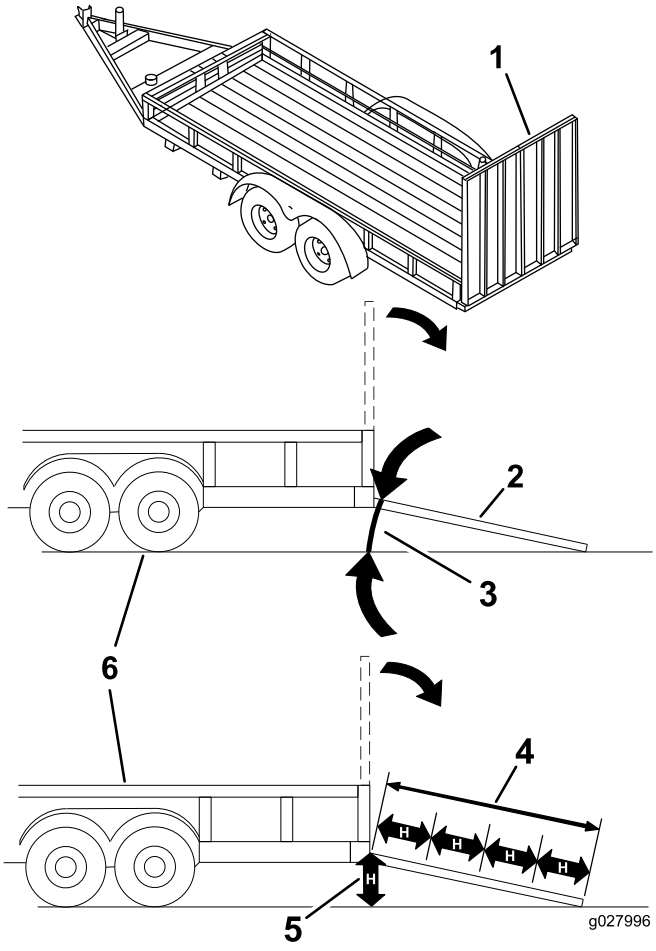

Bild 28

1. Rampe über die ganze Breite in Lagerstellung
2. Seitansicht einer Rampe über die ganze Breite in Ladestellung
3. Nicht mehr als 15 Grad
4. Rampe ist mindestens viermal länger als der Abstand des Anhängers oder Pritschenwagens vom Boden.
5. H = Abstand des Anhängers oder Pritschenwagens zum Boden.
6. Anhänger

Betriebshinweise

Verwenden der schnellen Vollgasstellung

Lassen Sie den Motor für ein optimales Mähen und eine optimale Luftzirkulation mit Vollgas laufen. Zum gründlichen Zerschnetzeln des Schnittguts wird Luft gebraucht. Stellen Sie darum die Schnitthöhe nicht so niedrig ein, dass das Mähwerk vollständig von ungeschnittenem Gras umgeben wird. Versuchen Sie immer, eine Seite des Mähwerks von ungeschnittenem Gras frei zu halten, damit Luft in das Mähwerk gezogen werden kann.

Verwenden der Smart Speed™ Steueranlage

Der Hebel der Smart Speed™ Steueranlage befindet sich unter der Bedienposition und ermöglicht dem Bediener, die Maschine mit drei Geschwindigkeiten (Schneiden, Mähen und Abschleppen) einzusetzen. Der Bediener kann die Geschwindigkeitseinstellung für das Schneiden beim Manövrieren in engen Bereichen oder in der Nähe von empfindlichen Landschaften nutzen. Mit der Einstellung für das Schneiden kann die Maschine auch mit Vollgas und hoher Messergeschwindigkeit bei geringer Fahrgeschwindigkeit eingesetzt werden, um die Schnittqualität zu verbessern.

Erster Schnitt

Lassen Sie das Gras etwas länger als normal, um sicherzustellen, dass das Mähwerk keine Bodenunebenheiten skalpiert. Meist ist aber die in der Vergangenheit verwendete Schnitthöhe die beste. Mähen Sie den Rasen zweimal, wenn Sie Gras mit einer Höhe von mehr als 15 cm schneiden, damit Sie eine gute Schnittqualität sicherstellen.

Abschneiden eines 1/3 des Grashalms

Sie sollten nur ungefähr ein Drittel des Grashalms abschneiden. Wir empfehlen Ihnen nicht, mehr abzuschneiden, außer bei spärlichem Graswuchs oder im Spätherbst, wenn das Gras langsamer wächst.

Wechseln der Mährichtung.

Wechseln Sie die Mährichtung, damit das Gras aufrecht stehen bleibt. Dadurch wird auch das Schnittgut besser verteilt, was wiederum die Zersetzung und Düngung verbessert.

Mähen in den richtigen Abständen

Mähen Sie normalerweise alle 4 Tage. Berücksichtigen Sie jedoch, dass Gras zu verschiedenen Zeiten unterschiedlich schnell wächst. Wenn Sie daher dieselbe Schnitthöhe beibehalten möchten, was empfehlenswert ist, sollten Sie zu Beginn des Frühlings häufiger mähen. Sie können jedoch nicht so häufig mähen, wenn die Wachstumsrate des Grases im Sommer abnimmt. Mähen Sie zunächst, wenn der Rasen eine Zeitlang nicht gemäht werden konnte, bei einer höheren Schnitthöheneinstellung und dann zwei Tage später mit einer niedrigeren Einstellung noch einmal.

Vermeiden eines zu kurzen Schnitts

Wenn das Mähwerk breiter ist als beim vorher verwendeten Rasenmäher, erhöhen Sie die Schnitthöhe, um sicherzustellen, dass Sie einen unebenen Rasen nicht zu kurz mähen.

Mähen von hohem Gras

Mähen Sie den Rasen mit einer höheren Einstellung, wenn das Gras höher als üblich gewachsen oder wenn es sehr feucht ist. Mähen Sie den Rasen anschließend mit der niedrigeren, normalen Einstellung noch einmal.

Abstellen

Wenn Sie die Maschine beim Mähen im Vorwärtsgang anhalten müssen, kann ein Grasklumpen auf den Rasen fallen. Sie können dies vermeiden, wenn Sie mit eingekuppelten Schnittmessern auf einen bereits gemähten Bereich fahren, oder Sie können das Mähwerk auskuppeln, während Sie vorwärts fahren.

Sauberhalten der Mähwerkunterseite

Entfernen Sie nach jedem Einsatz Schnittgut und Schmutz von der Unterseite des Mähwerks. Wenn sich im Mähwerk Gras und Schmutz ansammeln, verschlechtert sich schließlich die Schnittqualität.

Warten der Schnittmesser

Sorgen Sie während der ganzen Mähsaison für ein scharfes Schnittmesser, weil ein scharfes Messer sauber schneidet, ohne die Grashalme abzureißen oder zu zerfetzen. Abgerissene Grashalme werden an den Kanten braun. Dadurch reduziert sich das Wachstum, und die Anfälligkeit des Rasens für Krankheiten steigt. Prüfen Sie die Schnittmesser nach jeder Verwendung auf Schärfe und Anzeichen von Abnutzung oder Schäden. Feilen Sie alle Auskerbungen aus und schärfen Sie ggf. die Messer. Wenn ein Messer beschädigt oder abgenutzt ist, ersetzen Sie es nur durch Toro Originalersatzmesser.

Wartung

Hinweis: Bestimmen Sie die linke und rechte Seite der Maschine anhand der üblichen Einsatzposition.

Empfohlener Wartungsplan

Wartungsintervall	Wartungsmaßnahmen
Nach fünf Betriebsstunden	• Wechseln Sie das Motoröl und den -filter.
Bei jeder Verwendung oder täglich	• Überprüfen Sie die Sicherheitsschalter. • Reinigen und prüfen Sie den Schaumstoffeinsatz im Luftfilter. • Prüfen Sie den Ölstand im Motor. • Prüfen Sie den Lufteinlass und die Kühlungsbereiche und reinigen sie ggf. • Prüfen Sie die Schnittmesser. • Prüfen Sie das Ablenkblech auf Defekte.
Nach jeder Verwendung	• Reinigen Sie das Mähwerkgehäuse.
Alle 25 Betriebsstunden	• Fetten Sie alle Schmierstellen ein. • Prüfen Sie den Reifendruck. • Untersuchen Sie die Treibriemen auf Verschleiß und Risse.
Alle 50 Betriebsstunden	• Reinigen Sie den Luftfilterpapiereinsatz. • Prüfen Sie die Zündkerze.
Alle 100 Betriebsstunden	• Wechseln Sie das Motoröl (wechseln Sie es häufiger bei schwerer Last oder heißem Klima). • Wechseln Sie den Motorölfilter. • Tauschen Sie die Zündkerze aus. • Reinigen Sie das Gebläsegehäuse (öfter in sehr verschmutzten oder staubigen Bedingungen). • Wechseln Sie den Inline-Kraftstofffilter aus.
Vor der Einlagerung	• Laden Sie die Batterie auf und klemmen Sie die Batteriekabel ab. • Führen Sie vor einer Einlagerung alle oben aufgeführten Wartungsschritte durch. • Bessern Sie Lackschäden aus.

⚠ ACHTUNG

Wenn Sie den Zündschlüssel im Zündschloss stecken lassen, könnte eine andere Person den Motor versehentlich anlassen und Sie und Unbeteiligte schwer verletzen.

Ziehen Sie vor dem Beginn von Wartungsarbeiten den Zündschlüssel und den Kerzenstecker ab. Schieben Sie außerdem den Kerzenstecker zur Seite, damit er nicht versehentlich die Zündkerze berührt.

Verfahren vor dem Ausführen von Wartungsarbeiten

Hochklappen des Sitzes

Stellen Sie sicher, dass die Fahrantriebshebel in der Park-Stellung arretiert sind, und klappen Sie den Sitz nach vorne.

Die folgenden Bestandteile sind durch Hochklappen des Sitzes zugänglich:

- Seriennummernplatte
- Wartungsaufkleber
- Sitzeinstellschrauben
- Kraftstofffilter
- Batterie und Batteriekabel

Lösen der Mähwerkabdeckung

Lösen Sie die zwei unteren Schrauben der Abdeckung, um die Oberseite des Mähwerks zugänglich zu machen (Bild 29).

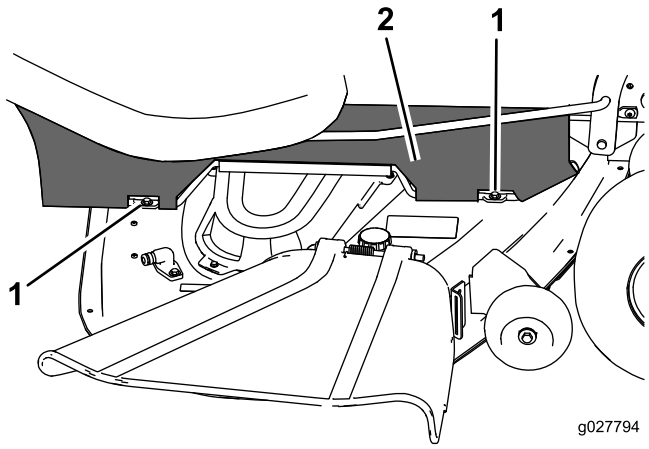

Bild 29

1. Untere Schraube
2. Abdeckung

Schmierung

Einfetten der Lager

Wartungsintervall: Alle 25 Betriebsstunden—Fetten Sie alle Schmierstellen ein.

Schmierfettsorte: Nr. 2 Allzweckschmierfett auf Lithiumbasis

1. Stellen Sie die Maschine auf einer ebenen Fläche ab und kuppeln Sie den Zapfwellenantriebsschalter aus.
2. Schieben Sie die Fahrantriebshebel nach außen in die Park-Stellung, stellen Sie den Motor ab, ziehen Sie den Schüssel und verlassen Sie erst den Sitz, wenn alle beweglichen Teile zum Stillstand gekommen sind.
3. Reinigen Sie die Schmiernippel (Bild 30 und Bild 31) mit einem Lappen.

   Hinweis: Kratzen Sie bei Bedarf Farbe vorne von den Nippeln ab.

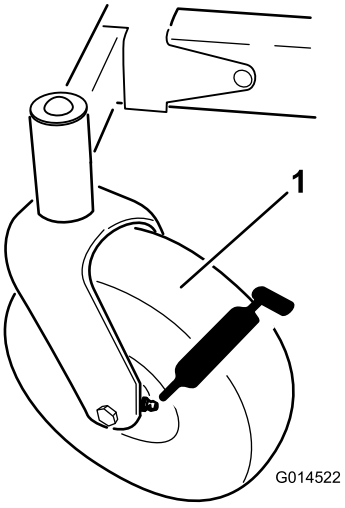

Bild 30

1. Vorderer Laufradreifen

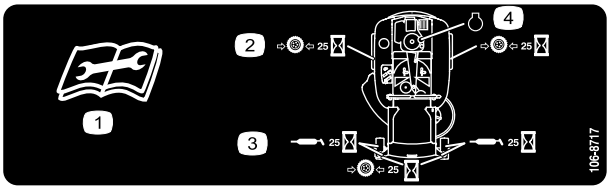

Bild 31

Befindet sich an der Unterseite der Sitzschale

1. Lesen Sie die Anleitung, bevor Sie Wartungsarbeiten durchführen
2. Prüfen Sie den Reifendruck nach jeweils 25 Betriebsstunden.
3. Fetten Sie nach jeweils 25 Betriebsstunden ein
4. Motor

4. Setzen Sie die Fettpresse nacheinander an allen Nippeln an (Bild 30 und Bild 31).
5. Fetten Sie die Nippel, bis das Fett beginnt, aus den Lagern auszutreten.

Warten des Motors

Warten des Luftfilters

Wartungsintervall: Bei jeder Verwendung oder täglich—Reinigen und prüfen Sie den Schaumstoffeinsatz im Luftfilter.

Alle 50 Betriebsstunden—Reinigen Sie den Luftfilterpapiereinsatz.

Hinweis: Warten Sie den Luftfilter beim Einsatz der Maschine unter besonders staubigen oder sandigen Umständen häufiger.

Entfernen der Schaum- und Papiereinsätze

1. Kuppeln Sie den Zapfwellenantriebsschalter (ZWA) aus.
2. Stellen Sie vor dem Verlassen des Fahrersitzes den Motor ab, ziehen Sie den Schlüssel ab und warten Sie, bis alle rotierenden Teile zum Stillstand gekommen sind.
3. Reinigen Sie den Bereich um den Luftfilter herum, um zu verhindern, dass Schmutz in den Motor gelangt und Schäden verursacht.
4. Schrauben Sie die zwei Handräder ab, um die Luftfilterabdeckung abzunehmen (Bild 32).

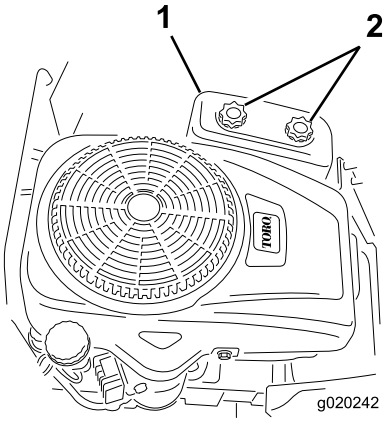

Bild 32

1. Luftfilterabdeckung
2. Handräder

5. Nehmen Sie die Schaum- und Papierfiltereinsätze vorsichtig aus dem Luftfiltergehäuse heraus (Bild 33).

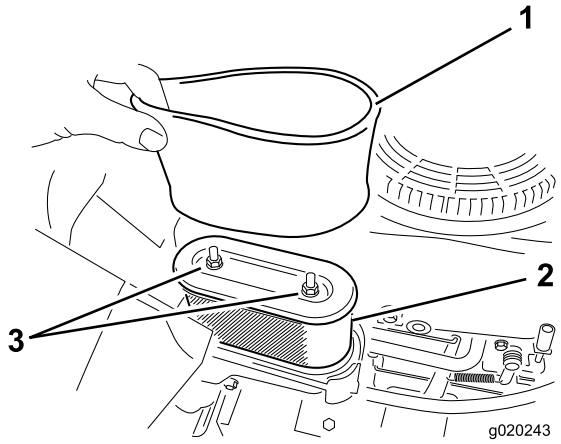

Bild 33

1. Schaumeinsatz
2. Papiereinsatz

6. Trennen Sie den Schaum- und Papiereinsatz.

Reinigen der Schaum- und Papiereinsätze

Schaumeinsatz:

1. Reinigen Sie den Schaumeinsatz mit Flüssigseife und warmem Wasser.
2. Spülen Sie den sauberen Einsatz gründlich.
3. Drücken Sie den Einsatz in einem sauberen Lappen aus, um ihn zu trocknen.

   Hinweis: Ölen Sie den Einsatz nicht ein.

   Wichtig: Tauschen Sie den Schaumeinsatz aus, wenn er beschädigt oder angerissen ist.
4. Bringen Sie den Schaumeinsatz am sauberen Papiereinsatz an.

Papiereinsatz:

1. Klopfen Sie den Papiereinsatz auf eine flache, feste Oberfläche und blasen Sie Druckluft von innen, um Staub und Rückstände zu entfernen.
2. Untersuchen Sie den Einsatz auf Risse, einen öligen Film und Schäden an der Gummidichtung.

   Wichtig: Reinigen Sie den Papiereinsatz nie mit Flüssigkeiten wie Lösungsmittel, Benzin oder Kerosin. Tauschen Sie den Papiereinsatz aus, wenn er beschädigt ist oder nicht gründlich genug gereinigt werden kann.
3. Entfernen Sie Staub und Rückstände von der Innenseite des Luftfiltergehäuses.

Einsetzen der Schaum- und Papiereinsätze

Wichtig: Lassen Sie den Motor zur Vermeidung von Motorschäden nie ohne eingesetzten Schaum- und Papierluftfilter laufen.

1. Setzen Sie den Schaumfilter auf den Papierfilter (Bild 33).
2. Legen Sie den Schaum- und Papierfilter auf das Luftfiltergehäuse.
3. Setzen Sie die Luftfilterabdeckung auf und ziehen Sie die zwei Handräder an (Bild 32).

Warten des Motoröls

Ölsorte: Waschaktives Öl der API-Klassifikation SF, SG, SH, SJ oder hochwertiger.

Kurbelgehäuse-Fassungsvermögen: 1,0 l ohne Filterwechsel und 1,05 l mit Filterwechsel.

Viskosität: Siehe nachstehende Tabelle.

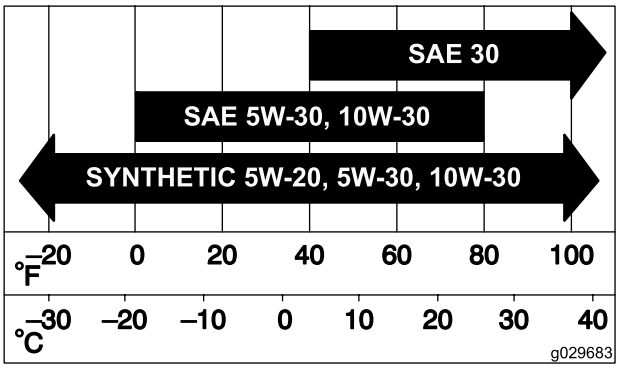

Bild 34

Prüfen des Motorölstands

Wartungsintervall: Bei jeder Verwendung oder täglich

Hinweis: Prüfen Sie den Ölstand bei kaltem Motor.

⚠ WARNUNG:

Ein Berührung mit heißen Oberflächen kann Verletzungen verursachen.

Halten Sie Hände, Füße, das Gesicht, Kleidungsstücke und andere Körperteile vom Auspuff und anderen heißen Oberflächen fern.

Wichtig: Überfüllen Sie das Kurbelgehäuse nicht, weil es sonst zu einem Motorschaden kommen kann.

1. Stellen Sie die Maschine auf eine ebene Fläche.
2. Kuppeln Sie den Zapfwellenantriebsschalter (ZWA) aus.
3. Stellen Sie vor dem Verlassen des Fahrersitzes den Motor ab, ziehen Sie den Schlüssel ab und warten Sie, bis alle rotierenden Teile zum Stillstand gekommen sind.
4. Prüfen Sie den Ölstand im Motor (Bild 35).

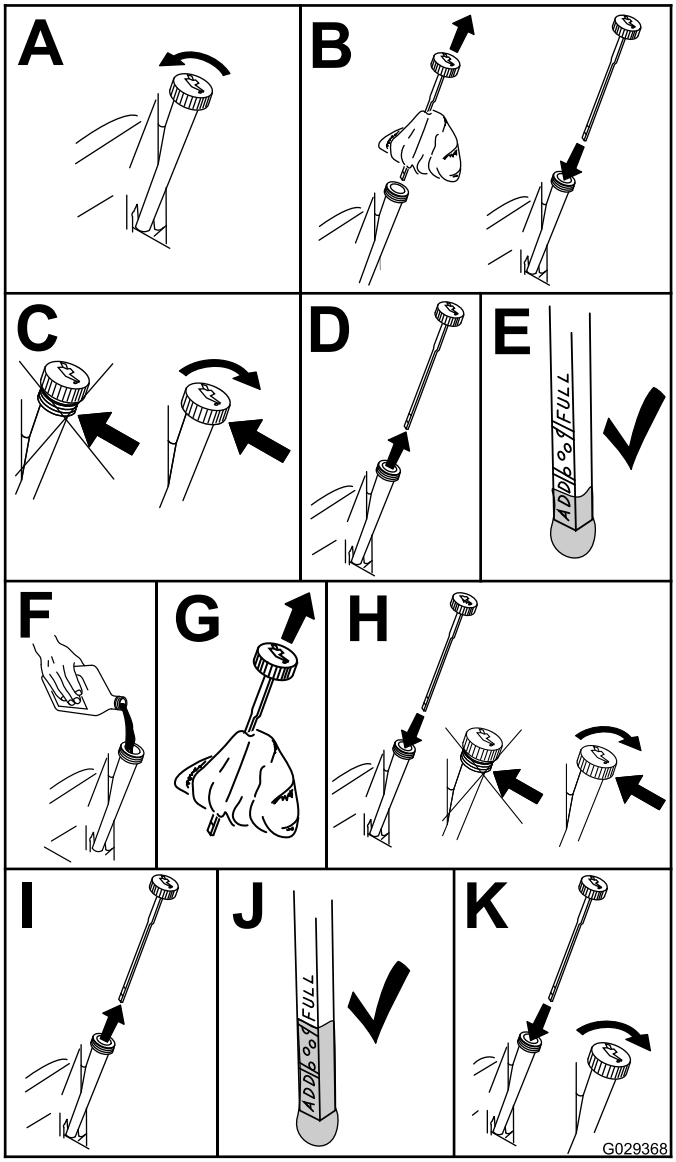

Bild 35

Wechseln des Motoröls und -filters

Wartungsintervall: Nach fünf Betriebsstunden

Alle 100 Betriebsstunden (wechseln Sie es häufiger bei schwerer Last oder heißem Klima).

Alle 100 Betriebsstunden

Hinweis: Wechseln Sie den Motorölfilter bei extrem staubigen oder sandigen Bedingungen häufiger.

1. Stellen Sie die Maschine so ab, dass die rechte Seite etwas tiefer liegt als die linke, damit sichergestellt wird, dass das Öl vollständig abläuft.
2. Kuppeln Sie den Zapfwellenantriebsschalter (ZWA) aus.
3. Stellen Sie vor dem Verlassen des Fahrersitzes den Motor ab, ziehen Sie den Schlüssel ab und warten Sie, bis alle rotierenden Teile zum Stillstand gekommen sind.
4. Lassen Sie das Öl vom Motor ab.

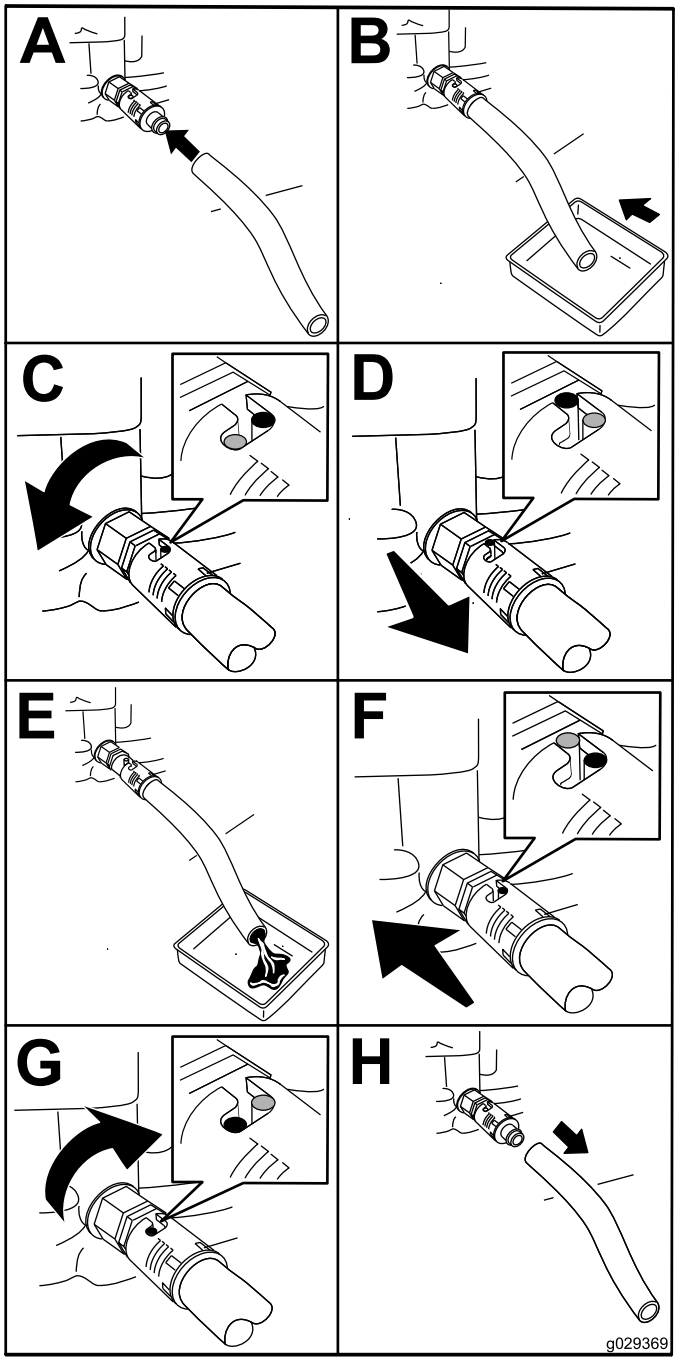

Bild 36

5. Entfernen Sie den Motorölfilter.

   Hinweis: Stellen Sie sicher, dass die Ölfilterdichtung den Motor berührt und drehen Sie ihn dann um eine weitere Dreivierteldrehung.

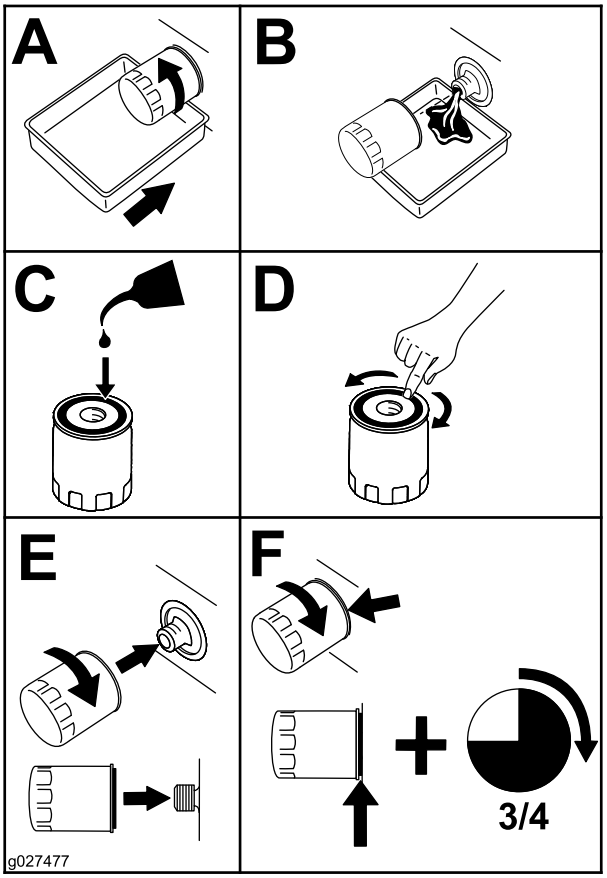

Bild 37

6. Gießen Sie ca. 80 % der angegebenen Ölmenge langsam in den Einfüllstutzen (Bild 38).
7. Prüfen Sie den Ölstand; siehe Bild 38.

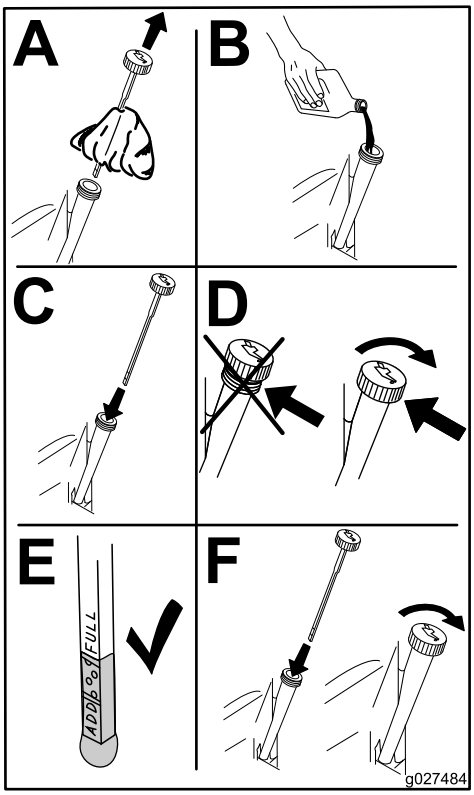

Bild 38

Warten der Zündkerze

Wartungsintervall: Alle 50 Betriebsstunden—Prüfen Sie die Zündkerze.

Alle 100 Betriebsstunden—Tauschen Sie die Zündkerze aus.

Achten Sie darauf, dass der Abstand zwischen der mittleren und der seitlichen Elektrode korrekt ist, bevor Sie die Kerze eindrehen. Verwenden Sie zum Aus und Einbauen der Zündkerze einen Zündkerzenschlüssel und für die Prüfung und Einstellung des Elektrodenabstands eine Fühlerlehre. Setzen Sie bei Bedarf eine neue Zündkerze ein.

Typ: Champion® RC12YC, Autolite® 3924 oder NGK® BCPR6ES

Elektrodenabstand: 0,76 mm

Entfernen der Zündkerze

1. Kuppeln Sie den Zapfwellenantriebsschalter aus, schieben Sie die Fahrantriebshebel nach außen in die Park-Stellung, stellen Sie den Motor ab und ziehen Sie den Zündschlüssel.
2. Vor der Herausnahme der Zündkerzen sollten Sie den Bereich um den Anschluss der Zündkerze reinigen, damit kein Schmutz und keine Rückstände in den Motor gelangen.
3. Nehmen Sie die Zündkerze heraus (Bild 39).

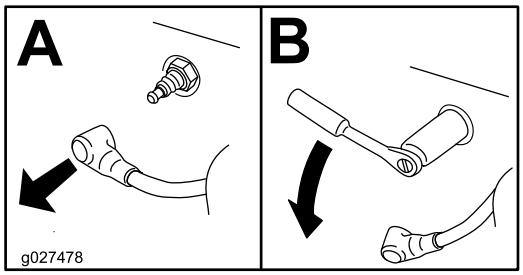

Bild 39

Prüfen der Zündkerze

Wichtig: Reinigen Sie die Zündkerze nicht. Wechseln Sie die Zündkerze immer aus, wenn sie schwarz überzogen ist oder abgenutzte Elektroden, einen öligen Film oder Risse aufweist.

Hinweis: Wenn der Kerzenstein hellbraun oder grau ist, ist der Motor richtig eingestellt. Eine schwarze Schicht am Kerzenstein weist normalerweise auf einen schmutzigen Luftfilter hin.

Stellen Sie den Abstand auf 0,76 mm ein.

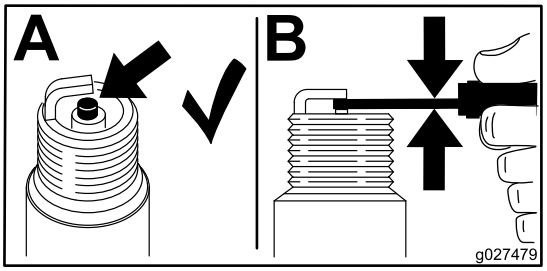

Bild 40

Einsetzen der Zündkerze

Ziehen Sie die Zündkerze mit 20 Nm an.

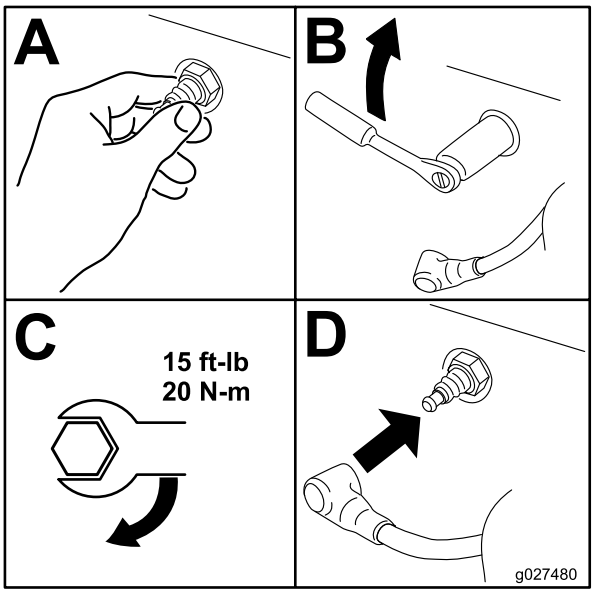

Bild 41

Reinigen des Gebläsegehäuses

Für eine richtige Kühlung müssen das Grasgitter, die Kühlrippen und andere externe Oberflächen der Maschine immer sauber sein.

Nehmen Sie das Gebläsegehäuse und andere Kühlhauben jährlich oder alle 100 Betriebsstunden ab (öfter in sehr staubigen und schmutzigen Bedingungen). Reinigen Sie ggf. die Kühlrippen und externen Oberflächen. Vergessen Sie nicht, die Kühlerhauben nach den Wartungsarbeiten wieder einzusetzen. Ziehen Sie die Schrauben des Gebläsegehäuses mit 7,5 Nm an.

Wichtig: Der Betrieb des Motors mit verstopftem Grasgitter, verschmutzten oder verstopften Kühlrippen oder entfernter Kühlerhaube führt zu Schäden am Motor infolge von Überhitzen.

Warten der Kraftstoffanlage

Auswechseln des Inline-Kraftstofffilters

Wartungsintervall: Alle 100 Betriebsstunden—Wechseln Sie den Inline-Kraftstofffilter aus.

Bringen Sie niemals einen schmutzigen Filter wieder an, nachdem Sie ihn von der Kraftstoffleitung entfernt haben.

1. Stellen Sie die Maschine auf einer ebenen Fläche ab und kuppeln Sie den Zapfwellenantriebsschalter aus.
2. Schieben Sie die Fahrantriebshebel nach außen in die Park-Stellung, stellen Sie den Motor ab, ziehen Sie den Schüssel und verlassen Sie erst den Sitz, wenn alle beweglichen Teile zum Stillstand gekommen sind.
3. Tauschen Sie den Inlinefilter aus (Bild 42).

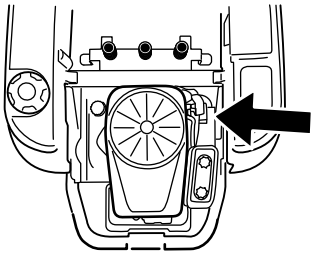

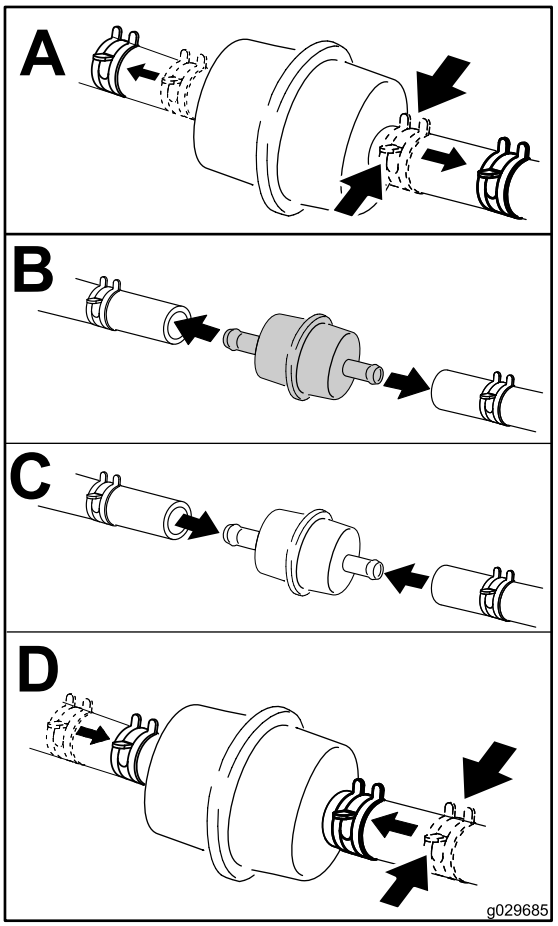

Bild 42

Warten der elektrischen Anlage

Batteriepole, Klemmen und anderes Zubehör enthalten Blei und Bleibestandteile. Dabei handelt es sich um Chemikalien, die laut der Regierung von Kalifornien krebserregend sind und zu Erbschäden führen können. Waschen Sie sich nach dem Umgang mit diesen Materialien die Hände.

⚠ WARNUNG:

KALIFORNIEN
Warnung zu Proposition 65

Batteriepole, -klemmen und -zubehör enthalten Blei und Bleibestandteile. Dies sind Chemikalien, die laut den Behörden des Staates Kalifornien krebserregend sind und zu Erbschäden führen können. Waschen Sie sich nach dem Umgang mit diesen Materialien die Hände.

Aufladen der Batterie

Entfernen der Batterie

⚠ WARNUNG:

Batteriepole und Metallwerkzeuge können an metallischen Teilen Kurzschlüsse verursachen, was Funken erzeugen kann. Funken können zum Explodieren der Batteriegase führen, was Verletzungen zur Folge haben kann.

- **Vermeiden Sie, wenn Sie eine Batterie ein- oder ausbauen, dass die Batteriepole mit metallischen Maschinenteilen in Berührung kommen.**
- **Vermeiden Sie Kurzschlüsse zwischen metallischen Werkzeugen, den Batteriepolen und metallischen Maschinenteilen.**

1. Stellen Sie die Maschine auf einer ebenen Fläche ab und kuppeln Sie den Zapfwellenantriebsschalter aus.
2. Schieben Sie die Fahrantriebshebel nach außen in die Park-Stellung, stellen Sie den Motor ab, ziehen Sie den Schüssel ab und verlassen Sie erst den Sitz, wenn alle beweglichen Teile zum Stillstand gekommen sind.
3. Klappen Sie den Sitz hoch, um die Batterie zugänglich zu machen.
4. Klemmen Sie das Minuskabel (schwarz) vom Batteriepol ab (Bild 43).

   Hinweis: Bewahren Sie alle Befestigungen auf.

⚠ WARNUNG:

Das unsachgemäße Verlegen der Batteriekabel kann zu Schäden an der Maschine führen, und die Kabel können Funken erzeugen. Funken können zum Explodieren der Batteriegase führen, was Verletzungen zur Folge haben kann.

- **Klemmen Sie immer das Minuskabel (schwarz) ab, bevor Sie das Pluskabel (rot) abklemmen.**
- **Klemmen Sie immer das Pluskabel (rot) an, bevor Sie das Minuskabel (schwarz) anklemmen.**

5. Schieben Sie die Gummiabdeckung am Pluskabel (rot) nach oben.
6. Klemmen Sie das Pluskabel (Rot) vom Batteriepol ab (Bild 43).

   Hinweis: Bewahren Sie alle Befestigungen auf.
7. Nehmen Sie die Batterieklemme ab (Bild 43) und heben Sie die Batterie aus dem Batteriefach heraus.

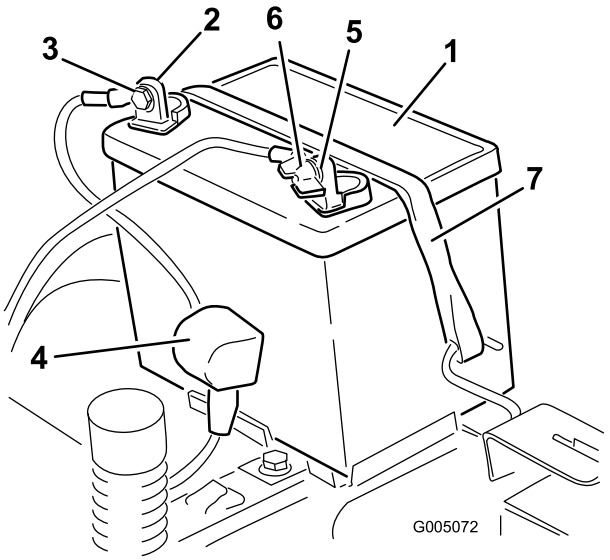

Bild 43

1. Batterie
2. Pluspol (+) der Batterie
3. Schraube, Scheibe und Mutter
4. Polkappe
5. Minuspol (–) der Batterie
6. Flügelmutter, Scheibe und Schraube
7. Batterieklemme

Aufladen der Batterie

Wartungsintervall: Vor der Einlagerung—Laden Sie die Batterie auf und klemmen Sie die Batteriekabel ab.

1. Nehmen Sie die Batterie aus dem Chassis heraus, siehe Entfernen der Batterie (Seite 37).
2. Laden Sie die Batterie für mindestens eine Stunde mit 6 bis 10 Ampere auf.

   Hinweis: Überladen Sie die Batterie nicht.
3. Ziehen Sie den Stecker des Ladegeräts aus der Steckdose, wenn die Batterie ganz aufgeladen ist. Klemmen Sie dann die Klemmen des Ladegeräts von den Batteriepolen ab (Bild 44).

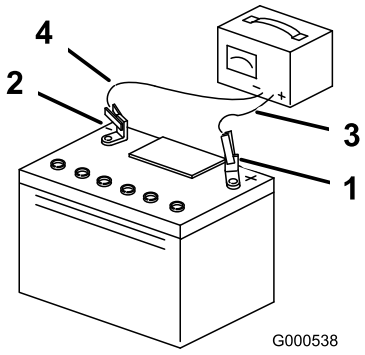

Bild 44

1. Pluspol (+) der Batterie
2. Minuspol (–) der Batterie
3. Rotes (+) Ladegerätkabel
4. Schwarzes (–) Ladegerätkabel

Einbauen der Batterie

1. Setzen Sie die Batterie in das Fach (Bild 43).
2. Befestigen Sie das Pluskabel (rot) der Batterie mit den vorher entfernten Befestigungen am Pluspol (+) der Batterie.
3. Befestigen Sie das Minuskabel (rot) der Batterie mit den vorher entfernten Befestigungen am Minuspol (-) der Batterie.
4. Ziehen Sie die rote Polkappe über den (roten) Pluspol der Batterie.
5. Befestigen Sie die Batterie mit der Befestigung (Bild 43).
6. Senken Sie den Sitz ab.

Warten der Sicherungen

Die elektrische Anlage wird durch Sicherungen geschützt. Es sind keine Wartungsarbeiten erforderlich. Überprüfen Sie jedoch das/den entsprechende(n) Bauteil/Stromkreis auf Kurzschluss, wenn eine Sicherung durchbrennt.

Sicherungstyp:

- Haupt: F1, 30 A, Kfz Sicherung
- Lichtmaschine: F2, 25 A, Schiebetyp

1. Nehmen Sie die Schrauben ab, mit denen das Armaturenbrett an der Maschine befestigt ist.

   Hinweis: Bewahren Sie alle Befestigungen auf.
2. Heben Sie das Armaturenbrett an, um an den Hauptkabelbaum und den Sicherungsblock zu gelangen (Bild 45).
3. Ziehen Sie die Sicherung zum Wechseln heraus (Bild 45).

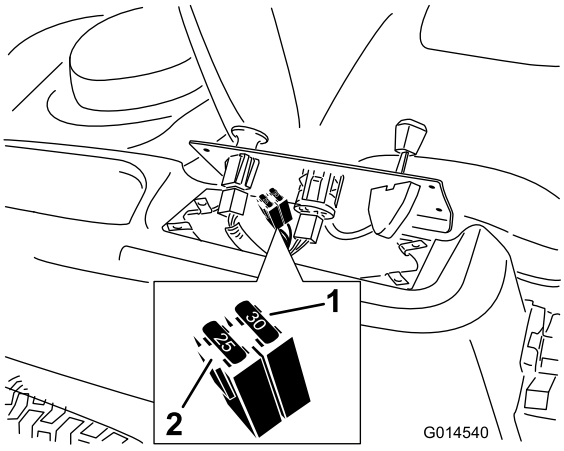

Bild 45

1. Haupt: 30 A
2. Lichtmaschine: 25 A

4. Setzen Sie das Armaturenbrett wieder in die Originalposition.

   Hinweis: Befestigen Sie das Armaturenbrett mit den vorher entfernten Schrauben an der Maschine.

Warten des Antriebssystems

Prüfen des Reifendrucks

Wartungsintervall: Alle 25 Betriebsstunden—Prüfen Sie den Reifendruck.

Behalten Sie den für die Vorder- und Hinterreifen angegebenen Reifendruck bei. Ein unterschiedlicher Reifendruck kann zu einem ungleichmäßigen Schnittbild führen. Prüfen Sie den Druck am Ventilschaft (Bild 46). Prüfen Sie den Reifendruck am kalten Reifen, um einen möglichst genauen Wert zu erhalten.

Den vom Reifenhersteller empfohlenen maximalen Reifendruck finden Sie an der Seitenwand der Laufradreifen.

Pumpen Sie die Reifen der hinteren Antriebsräder auf 0,9 bar auf.

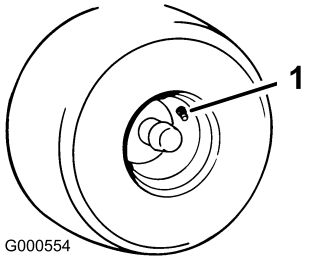

Bild 46

1. Ventilschaft

Auskuppeln der elektrischen Bremse

Die elektrische Bremse kann manuell durch Drehen der Lenkerarme nach vorne gelöst werden. Wenn die elektrische Bremse aktiviert wird, wird die Bremse zurückgesetzt.

So lösen Sie die Bremse

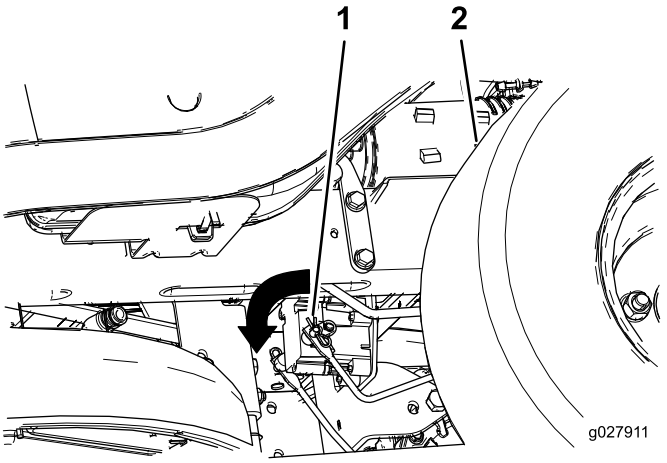

Bild 47

1. Bremslenkerarm am elektrischen Bremssteuermodul
2. Rechter Hinterreifen

1. Stellen Sie den Zündschlüssel in die Aus-Stellung oder schließen Sie die Batterie ab.
2. Finden Sie die Welle an der elektrischen Bremse, an der die Bremslenkerarme angeschlossen sind.
3. Drehen Sie die Welle nach vorne, um die Bremse zu lösen.

Warten des Mähwerks

Warten der Schnittmesser

Sorgen Sie während der ganzen Mähsaison für scharfe Schnittmesser, da scharfe Messer sauber schneiden, ohne die Grashalme abzureißen oder zu zerfetzen. Abgerissene Grashalme werden an den Kanten braun. Dadurch verlangsamt sich das Wachstum und die Anfälligkeit des Rasens für Krankheiten steigt.

Prüfen Sie die Schnittmesser täglich auf Schärfe und Anzeichen von Abnutzung oder Schäden. Feilen Sie alle Auskerbungen aus und schärfen Sie ggf. die Messer. Wenn ein Messer beschädigt oder abgenutzt ist, ersetzen Sie es nur durch Toro Originalersatzmesser. Halten Sie Ersatzschnittmesser zum Schärfen und Austauschen bereit.

⚠ WARNUNG:

Ein abgenutztes oder defektes Messer kann zerbrechen. Herausgeschleuderte Messerstücke können den Benutzer oder Unbeteiligte treffen und schwere Verletzungen verursachen oder zum Tode führen.

- **Prüfen Sie das Messer regelmäßig auf Abnutzung und Defekte.**
- **Tauschen Sie ein abgenutztes oder defektes Messer aus.**

Vor dem Prüfen oder Warten der Schnittmesser

Stellen Sie die Maschine auf einer ebenen Fläche ab, kuppeln Sie den Zapfwellenantriebsschalter aus, schieben Sie die Fahrantriebshebel nach außen in die Park-Stellung, stellen Sie den Motor ab und ziehen Sie den Zündschlüssel.

Prüfen der Messer

Wartungsintervall: Bei jeder Verwendung oder täglich—Prüfen Sie die Schnittmesser.

1. Untersuchen Sie die Schnittkanten (Bild 48).

   Hinweis: Entfernen Sie die Messer und schärfen Sie sie, wenn die Kanten nicht scharf sind oder Kerben aufweisen; siehe Schärfen der Messer (Seite 42).

2. Prüfen Sie die Schnittmesser, insbesondere den gebogenen Bereich (Bild 48).

   Hinweis: Montieren Sie ein neues Messer, wenn Sie Schäden, Verschleiß oder Rillenbildung in diesem Bereich feststellen (Punkte 3 und 4 in Bild 48).

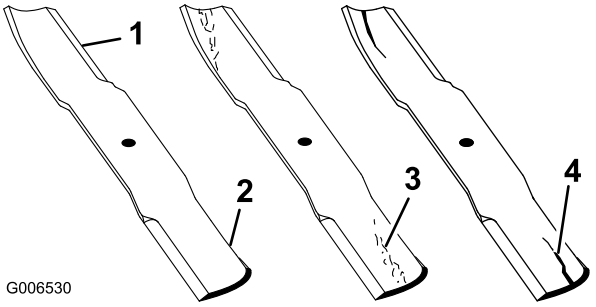

Bild 48

1. Schnittkante
2. Gebogener Bereich
3. Verschleiß/Rillenbildung
4. Beschädigung

Prüfen auf verbogene Schnittmesser

Hinweis: Für die folgenden Schritte muss die Maschine auf einer ebenen Fläche stehen.

1. Heben Sie das Mähwerk auf die höchste Schnitthöhenstellung an, dies wird auch als Transportstellung bezeichnet.
2. Tragen Sie dicke Handschuhe oder andere angemessene Handschuhe und drehen Sie das Messer, das Sie messen möchten, langsam in eine Stellung, in der das Messen des Abstands zwischen der Schnittkante und der ebenen Fläche der Maschine möglich ist (Bild 49).

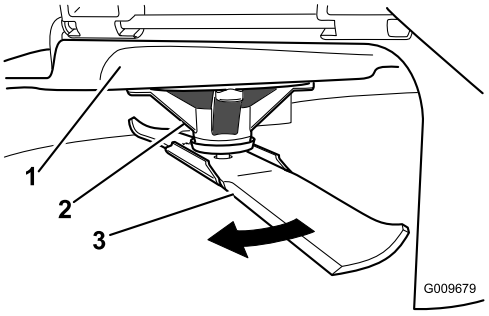

Bild 49

1. Mähwerk
2. Spindelgehäuse
3. Messer

3. Messen Sie von der Messerspitze bis zu ebenen Fläche (Bild 50).

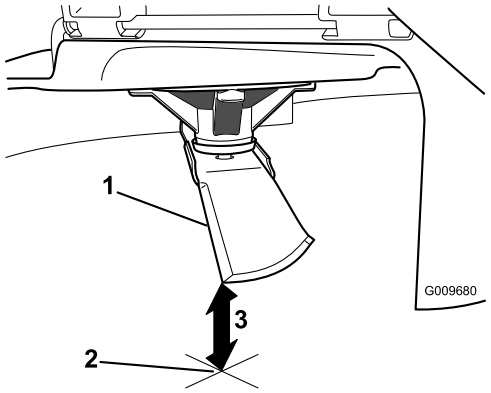

Bild 50

1. Messer (in der Stellung für das Messen)
2. Ebene Fläche
3. Zwischen Messer und Oberfläche gemessener Abstand (A)

4. Drehen Sie dasselbe Messer um 180 Grad, sodass die andere Schnittkante jetzt in derselben Stellung ist (Bild 51).

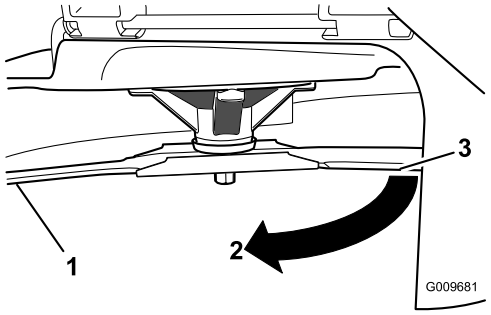

Bild 51

1. Messer (bereits gemessene Seite)
2. Messung (vorher verwendete Stellung)
3. Andere Messerseite wird in die Messstellung bewegt

5. Messen Sie von der Messerspitze bis zu ebenen Fläche (Bild 52).

   Hinweis: Die Differenz sollte höchstens 3 mm betragen.

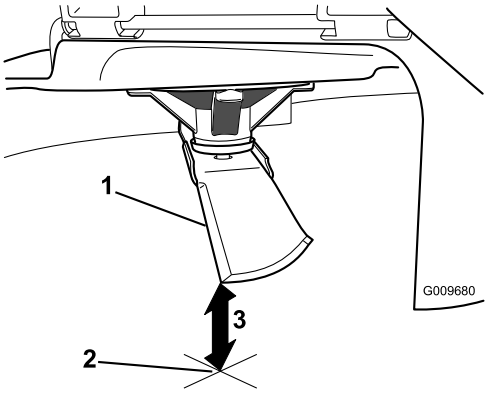

Bild 52

1. Gegenüberliegende Messerkante (in Messstellung)
2. Ebene Fläche
3. Zweiter zwischen Messer und Oberfläche (B) gemessener Abstand

   A. Wenn die Differenz zwischen A und B größer als 3 mm ist, wechseln Sie das Messer aus, siehe Entfernen der Messer (Seite 41) und Einbauen der Messer (Seite 42).

   Hinweis: Wenn Sie ein verbogenes Messer durch ein neues ersetzen und der Wert weiterhin über 3 mm liegt, ist die Messerspindel ggf. verbogen. Wenden Sie sich für den Kundendienst an den offiziellen Toro Vertragshändler.

   B. Wenn die Abweichung innerhalb der Beschränkungen liegt, fahren Sie mit dem nächsten Messer fort.

Wiederholen Sie die Schritte für jedes Messer.

Entfernen der Messer

Tauschen Sie die Messer aus, wenn sie auf einen festen Gegenstand geprallt oder wenn sie unwuchtig oder verbogen sind. Verwenden Sie nur Toro Originalersatzmesser, damit eine optimale Leistung erzielt wird und die Maschine weiterhin den Sicherheitsbestimmungen entspricht. Ersatzmesser anderer Fabrikate können die Sicherheitsbestimmungen in Frage stellen.

1. Halten Sie das Ende des Messers mit einem stark wattierten Handschuh oder wickeln Sie einen Lappen um es herum.
2. Nehmen Sie die Messerverstärkung (nur 81-cm-Mähwerke), die Messerschraube, Wellenscheibe und das Messer von der Spindelwelle ab (Bild 53 und Bild 54).

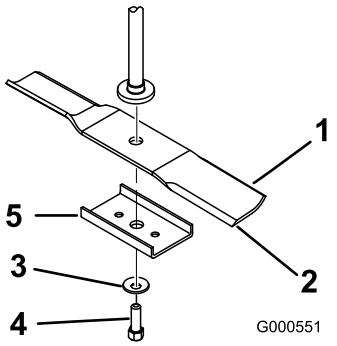

Bild 53

81-cm-Mähwerke

1. Flügelbereich des Messers
2. Messer
3. Wellenscheibe
4. Messerschraube
5. Messerverstärkung

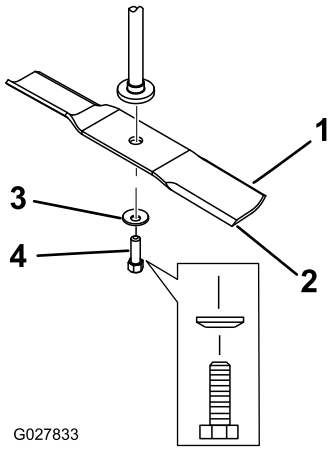

Bild 54

107-cm-Mähwerke

1. Flügelbereich des Messers
2. Messer
3. Wellenscheibe
4. Messerschraube

Schärfen der Messer

1. Schärfen Sie die Schnittkante an beiden Enden des Schnittmessers mit einer Feile (Bild 55).

   Hinweis: Behalten Sie den ursprünglichen Winkel bei.

   Hinweis: Das Schnittmesser behält seine Auswuchtung bei, wenn von beiden Schnittkanten die gleiche Materialmenge entfernt wird.

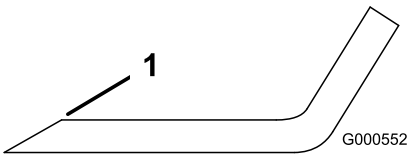

Bild 55

1. Schärfen Sie im ursprünglichen Winkel.

2. Prüfen Sie die Auswuchtung des Schnittmessers auf einer Ausgleichsmaschine (Bild 56).

   Hinweis: Wenn das Schnittmesser in der horizontalen Stellung bleibt, ist es ausgewuchtet und kann verwendet werden.

   Hinweis: Feilen Sie, wenn das Schnittmesser nicht ausgewuchtet ist, vom Flügelbereich des Messers etwas Metall ab (Bild 55).

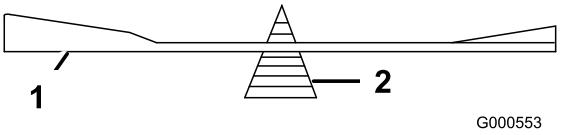

Bild 56

1. Messer
2. Ausgleichsmaschine

3. Wiederholen Sie diesen Vorgang, bis das Messer ausgewuchtet ist.

Einbauen der Messer

1. Setzen Sie das Messer auf die Spindelwelle (Bild 54).

   Wichtig: Der gebogene Teil des Schnittmessers muss nach oben zur Innenseite des Mähwerks zeigen, um einen guten Schnitt sicherzustellen.

2. Montieren Sie die Messerverstärkung (nur 81-cm-Mähwerke), die Wellenscheibe (Schalenseite zum Messer) und die Messerschraube (Bild 54).
3. Ziehen Sie die Messerschraube mit 47-88 Nm an.

Nivellieren des Mähwerks

Prüfen Sie die Nivellierung des Mähwerks immer, wenn Sie das Mähwerk einbauen oder wenn Sie ungleichmäßige Schnitthöhen auf dem Rasen bemerken.

Vor dem Nivellieren müssen Sie das Mähwerk auf verbogene Messer prüfen; wechseln Sie verbogene Messer aus, siehe (Seite).

Das Mähwerk muss zuerst seitlich und dann in Längsrichtung nivelliert werden.

Voraussetzungen:

- Die Maschine auf einer ebenen Fläche stehen.
- Alle vier Reifen müssen den richtigen Druck haben, siehe (Seite).

Seitliches Nivellieren

1. Stellen Sie die Maschine auf einer ebenen Fläche ab und kuppeln Sie den Zapfwellenantriebsschalter aus.
2. Schieben Sie die Fahrantriebshebel nach außen in die Park-Stellung, stellen Sie den Motor ab, ziehen Sie

den Schüssel und verlassen Sie erst den Sitz, wenn alle beweglichen Teile zum Stillstand gekommen sind.

3. Stellen Sie den Schnitthöhenhebel auf die mittlere Stellung.
4. Drehen Sie die Messer vorsichtig, damit sie alle quer gestellt sind (Bild 57 und Bild 58).

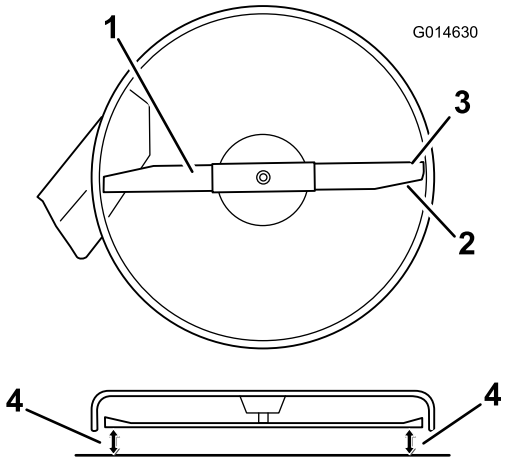

Bild 57

Mähwerke mit einem Messer

1. Messer in Querrichtung
2. Flügelbereich des Messers
3. Äußere Schnittkanten
4. Messen Sie an dieser Stelle von der Messerspitze bis zu ebenen Fläche.

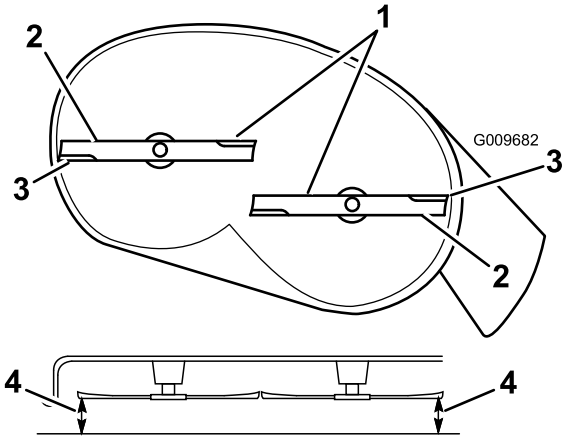

Bild 58

Mähwerke mit zwei Messern

1. Messer in Querrichtung
2. Flügelbereich des Messers
3. Äußere Schnittkanten
4. Messen Sie an dieser Stelle von der Messerspitze bis zu ebenen Fläche.

5. Messen Sie den Abstand zwischen den äußeren Schnittkanten und der ebenen Oberfläche (Bild 57 und Bild 58). Wenn beide Messwerte nicht innerhalb von 5 mm liegen, ist eine Einstellung erforderlich. Machen Sie mit diesen Schritten weiter.
6. Gehen Sie zur linken Seite der Maschine.
7. Lösen Sie die seitliche Klemmmutter.
8. Drehen Sie die hintere Mutter, um die linke Seite des Mähwerks anzuheben oder abzusenken. (Bild 59).

   Hinweis: Drehen Sie die hintere Mutter nach rechts, um das Mähwerk anzuheben, oder nach links, um es abzusenken.

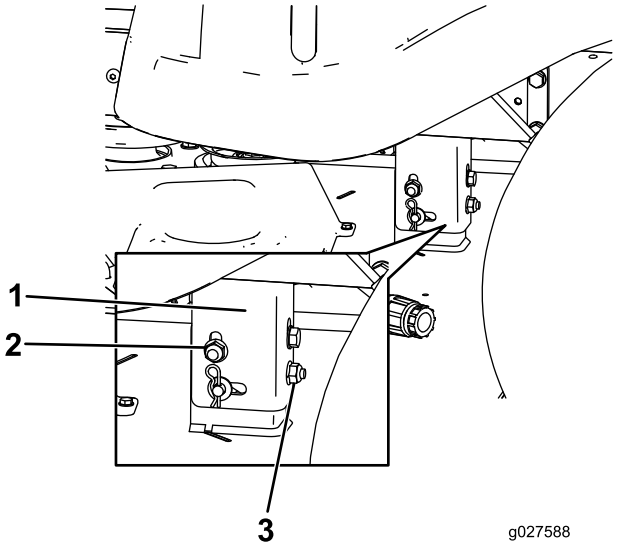

Bild 59

1. Hängeprofil
2. Seitliche Sicherungsmutter
3. Hintere Sicherungsmutter

9. Prüfen Sie die Einstellungen in Querrichtung erneut.

   Hinweis: Wiederholen Sie diese Schritte, bis die Werte richtig sind.
10. Prüfen Sie die Schnittmesserneigung in Längsrichtung, um das Mähwerk zu nivellieren, siehe Einstellen der Schnittmesserneigung in Längsrichtung (Seite 43).

Einstellen der Schnittmesserneigung in Längsrichtung

Prüfen Sie die Schnittmesserneigung in Längsrichtung jedes Mal, wenn Sie das Mähwerk einbauen. Wenn das Mähwerk vorne mehr als 7,9 mm tiefer liegt als hinten, müssen Sie die Schnittmesserneigung wie folgt einstellen:

1. Stellen Sie die Maschine auf einer ebenen Fläche ab und kuppeln Sie den Zapfwellenantriebsschalter aus.
2. Schieben Sie die Fahrantriebshebel nach außen in die Park-Stellung, stellen Sie den Motor ab, ziehen Sie den Schüssel und verlassen Sie erst den Sitz, wenn alle beweglichen Teile zum Stillstand gekommen sind.
3. Stellen Sie den Schnitthöhenhebel auf die mittlere Stellung.

   Hinweis: Prüfen Sie die seitliche Messernivellierung und stellen Sie es ggf. ein; siehe Seitliches Nivellieren (Seite 42).

4. Drehen Sie die Messer vorsichtig, sodass sie in Längsrichtung zeigen (Bild 60 und Bild 61).

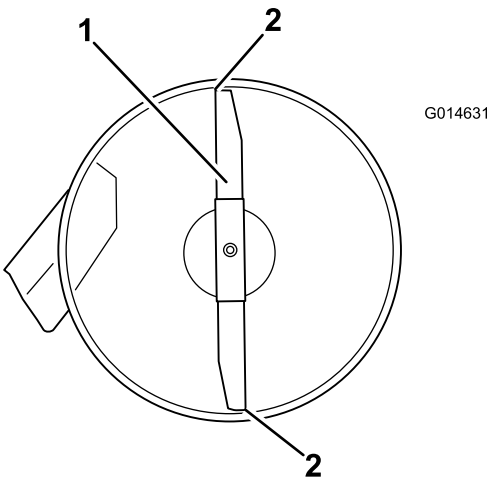

Bild 60

Mähwerke mit einem Messer

1. Messer in Längsrichtung
2. Messen Sie an dieser Stelle von der Messerspitze bis zu ebenen Fläche.

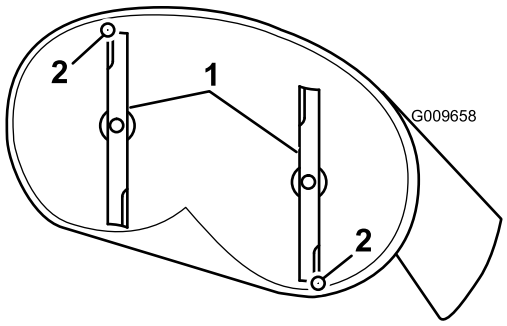

Bild 61

Mähwerke mit zwei Messern

1. Messer in Längsrichtugn
2. Messen Sie an dieser Stelle von der Messerspitze bis zu ebenen Fläche.

5. Messen Sie zwischen der Messerspitze vorne und hinten und der ebenen Fläche (Bild 60).

   Hinweis: Stellen Sie die vordere Sicherungsmutter ein, wenn die vordere Messerspitze nicht um 1,6 mm bis 7,9 mm tiefer als die hintere ist.

6. Drehen Sie für das Einstellen der Schnittmesserneigung in Längsrichtung die Einstellmutter vorne am Mähwerk (Bild 62).

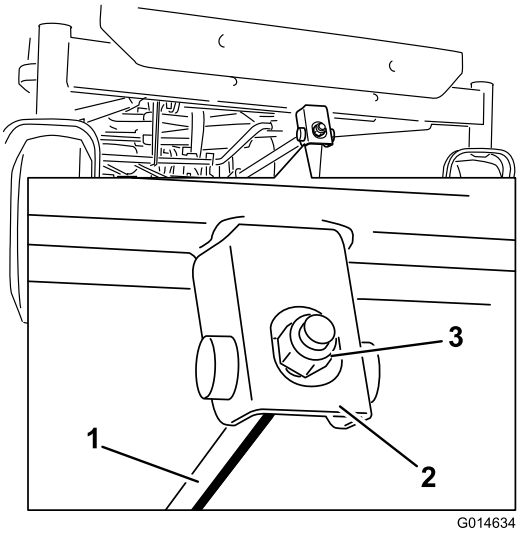

Bild 62

1. Einstellstange
2. Einstellblock
3. Sicherungsmutter

7. Ziehen Sie die Einstellmutter fest, um die Vorderseite des Mähwerks anzuheben.
8. Lockern Sie die Einstellmutter, um die Vorderseite des Mähwerks abzusenken.
9. Überprüfen Sie nach dem Einstellen erneut die Neigung in Längsrichtung. Stellen Sie die Mutter ein, bis die vordere Messerspitze um 1,6 mm bis 7,9 mm tiefer liegt als die hintere Messerspitze (Bild 60).
10. Wenn die Neigung in Längsrichtung richtig ist, prüfen Sie die seitliche Nivellierung des Mähwerks noch einmal, siehe Seitliches Nivellieren (Seite 42).

Entfernen des Mähwerks

1. Stellen Sie die Maschine auf einer ebenen Fläche ab und kuppeln Sie den Zapfwellenantriebsschalter aus.
2. Schieben Sie die Fahrantriebshebel nach außen in die Park-Stellung, stellen Sie den Motor ab, ziehen Sie den Schüssel ab und verlassen Sie erst den Sitz, wenn alle beweglichen Teile zum Stillstand gekommen sind.
3. Senken Sie den Schnitthöhenhebel in seine niedrigste Stellung ab.
4. Lösen Sie die unteren zwei Schrauben, mit denen die Mähwerkabdeckung am Mähwerk befestigt ist. Siehe Lösen der Mähwerkabdeckung (Seite 30).
5. Entfernen Sie den Splint von der vorderen Stützstange und nehmen Sie die Stange aus der Mähwerkhalterung (Bild 63). Lassen Sie die Vorderseite des Mähwerks vorsichtig auf den Boden ab.

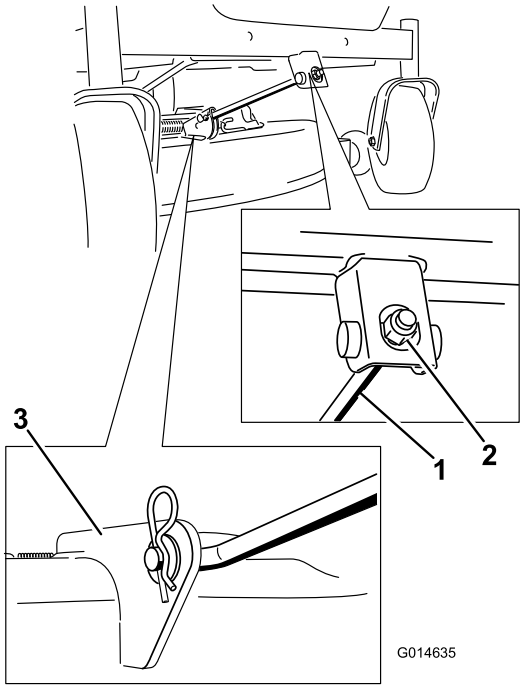

Bild 63

1. Vordere Stützstange
2. Sicherungsmutter
3. Mähwerkhalterung

6. Heben Sie das Mähwerk und die Hängeprofile über die hintere Hubstange und senken Sie das Mähwerk vorsichtig auf den Boden ab (Bild 64).

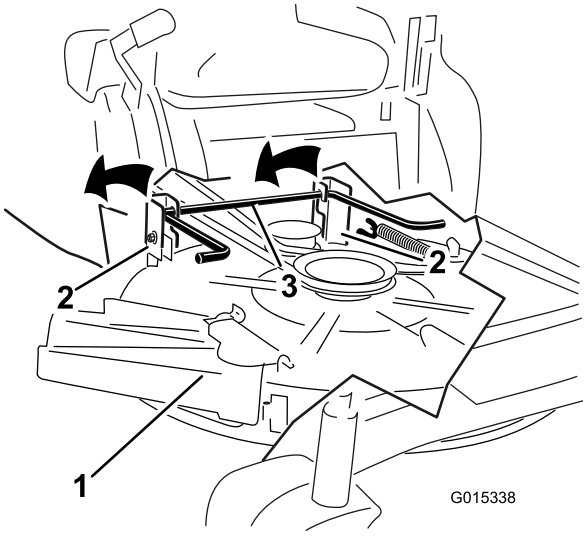

Bild 64

Mähwerke mit einem Messer

1. Mähwerk
2. Hängeprofil
3. Hintere Hubstange

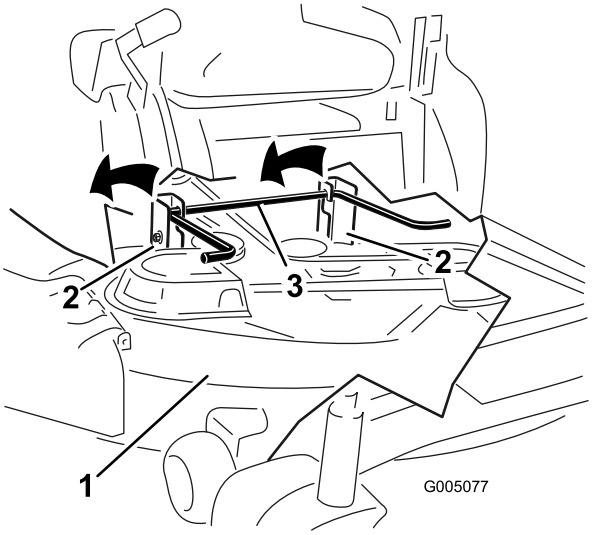

Bild 65

Mähwerke mit zwei Messern

7. Schieben Sie das Mähwerk nach hinten, um den Mähwerkriemen von der Motorriemenscheibe zu entfernen.
8. Schieben Sie das Mähwerk unter der Maschine heraus.

Hinweis: Bewahren Sie alle Teile für den Wiederzusammenbau auf.

Montieren des Mähwerks

1. Stellen Sie die Maschine auf einer ebenen Fläche ab und kuppeln Sie den Zapfwellenantriebsschalter aus.
2. Schieben Sie die Fahrantriebshebel nach außen in die Park-Stellung, stellen Sie den Motor ab, ziehen Sie den Schüssel und verlassen Sie erst den Sitz, wenn alle beweglichen Teile zum Stillstand gekommen sind.
3. Schieben Sie das Mähwerk unter die Maschine.
4. Senken Sie den Schnitthöhenhebel in seine niedrigste Stellung ab.
5. Heben Sie das Heck des Mähwerks an und führen Sie die Hängeprofile über die hintere Hubstange (Bild 64).
6. Befestigen Sie die vordere Stützstange mit den Lastösenbolzen und Splints am Mähwerk (Bild 63).
7. Verlegen Sie den Mähwerkriemen auf der Motorriemenscheibe, siehe (Seite).

Austauschen des Ablenkblechs

Wartungsintervall: Bei jeder Verwendung oder täglich—Prüfen Sie das Ablenkblech auf Defekte.

⚠ WARNUNG:

Ein nicht abgedeckter Auswurfkanal kann zum Ausschleudern von Gegenständen auf den Fahrer oder Unbeteiligte führen. Das kann schwere Verletzungen zur Folge haben. Außerdem könnte es auch zum Kontakt mit dem Messer kommen. Setzen Sie die Maschine nie ohne Grasablenkblech, Auswurfabdeckung oder Heckfangsystem ein.

Setzen Sie die Maschine nie ohne Grasablenkblech, Auswurfabdeckung oder Heckfangsystem ein.

1. Machen Sie die in Bild 66 und Bild 67 gezeigten Teile ausfindig.

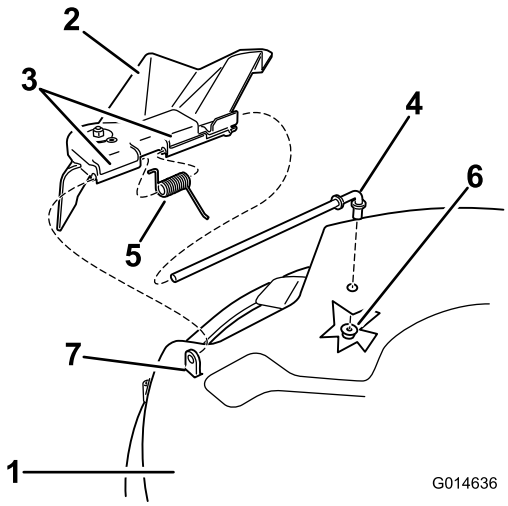

Bild 66

81-cm-Mähwerk

1. Mähwerk
2. Ablenkblech
3. Grasablenkblech-Halterung
4. Stange
5. Feder
6. Mutter (3/8")
7. Kurzer Vorsprung

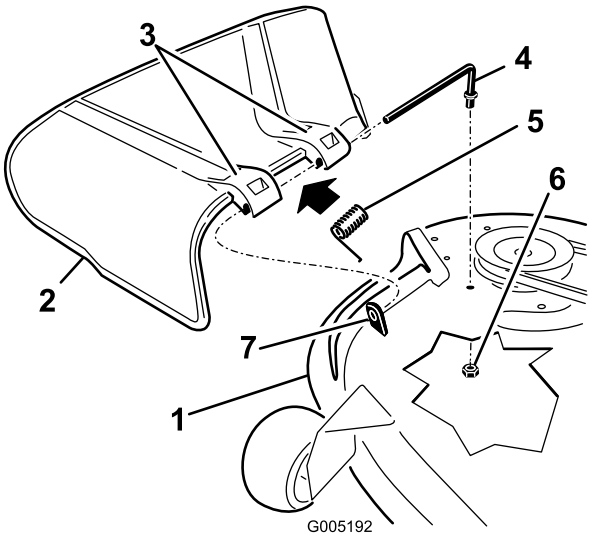

Bild 67

107-cm-Mähwerk

1. Mähwerk
2. Ablenkblech
3. Grasablenkblech-Halterung
4. Stange
5. Feder
6. Mutter (3/8")
7. Kurzer Vorsprung

2. Nehmen Sie die Mutter (3/8") aus der Stange unter dem Mähwerk ab (Bild 67).
3. Schieben Sie die Stange aus dem kurzen Vorsprung, der Feder und dem Ablenkblech (Bild 67).
4. Entfernen Sie defekte oder abgenutzte Ablenkbleche.
5. Montieren Sie das Ablenkblech (Bild 67).
6. Schieben Sie die Stange mit dem geraden Ende durch die hintere Ablenkblechhalterung.
7. Setzen Sie die Feder mit den Enddrähten nach unten auf die Stange, zwischen die Ablenkblechhalterungen. Schieben Sie die Stange durch die zweite Halterung am Grasablenkblech (Bild 67).
8. Schieben Sie die Stange vorne am Ablenkblech in den kurzen Vorsprung am Mähwerk.
9. Befestigen Sie das hintere Stangenende mit einer Mutter (3/8") am Mähwerk, wie in Bild 67 abgebildet.

Wichtig: Das Ablenkblech muss in der abgesenkten Stellung unter Federdruck stehen. Heben Sie das Ablenkblech hoch, um nachzuprüfen, ob es vollständig in die abgesenkte Stellung zurückspringt.

Warten des Mähwerkriemens

Warten des Mähwerk-Treibriemens

Prüfen des Riemens

Wartungsintervall: Alle 25 Betriebsstunden—Untersuchen Sie die Treibriemen auf Verschleiß und Risse.

Prüfen Sie die Riemen auf Risse, zerfranste Ränder, Versengungsanzeichen und irgendwelche anderen Defekte. Tauschen Sie beschädigte Riemen aus.

Austauschen des Mähwerk-Treibriemens

Das Quietschen des Riemens, wenn er sich dreht, das Schlüpfen der Messer beim Mähen, zerfranste Ränder, Versengen und Risse – dies alles sind Hinweise auf einen abgenutzten Mähwerk-Treibriemen. Tauschen Sie den Mähwerk-Treibriemen aus, wenn Sie einen dieser Umstände feststellen.

1. Lösen Sie die unteren zwei Schrauben, mit denen die Mähwerkabdeckung am Mähwerk befestigt ist. Siehe Lösen der Mähwerkabdeckung (Seite 30).
2. Stellen Sie die Maschine auf einer ebenen Fläche ab und kuppeln Sie den Zapfwellenantriebsschalter aus.
3. Schieben Sie die Fahrantriebshebel nach außen in die Park-Stellung, stellen Sie den Motor ab, ziehen Sie den Schüssel und verlassen Sie erst den Sitz, wenn alle beweglichen Teile zum Stillstand gekommen sind.
4. Stellen Sie die Schnitthöhe auf die niedrigste Schnitthöhe (38 mm) ein.
5. Entfernen Sie die Spannscheibenfeder mit einem Werkzeug zur Federentfernung (Toro Bestellnummer 92-5771) vom Mähwerkhaken, um die Spannung von der Spannscheibe zu nehmen, und rollen Sie den Riemen von den Spannscheiben (Bild 68 und Bild 69).

⚠ WARNUNG:

Die Feder steht im eingebauten Zustand unter Spannung und kann Verletzungen verursachen.

Passen Sie beim Entfernen des Riemens auf.

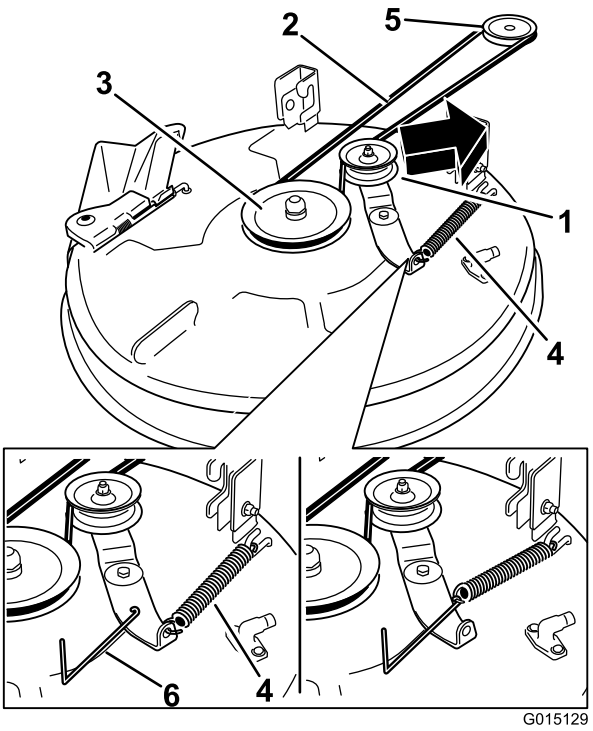

Bild 68

Mähwerke mit einem Messer

1. Spannscheibe
2. Mähwerkriemen
3. Äußere Scheibe
4. Feder
5. Motorriemenscheibe
6. Werkzeug zur Federentfernung

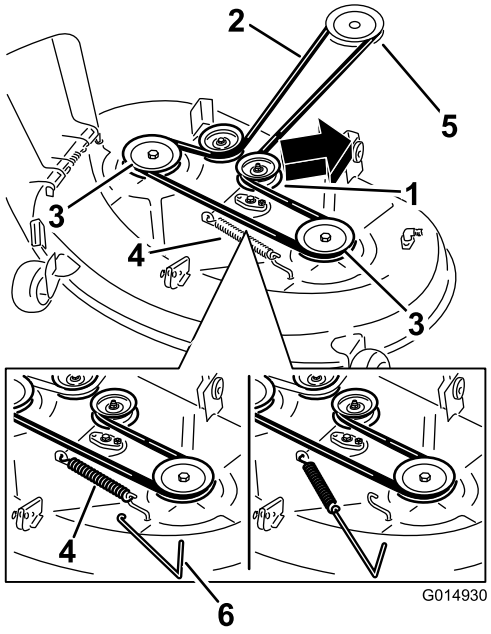

Bild 69

Mähwerke mit zwei Messern

1. Spannscheibe
2. Mähwerkriemen
3. Äußere Scheibe
4. Feder
5. Motorriemenscheibe
6. Werkzeug zur Federentfernung

6. Verlegen Sie den neuen Riemen um die Motor- und Mähwerkriemenscheiben (Bild 68 und Bild 69).
7. Setzen Sie die Spannscheibenfeder mit einem Werkzeug zur Federentfernung (Toro Bestellnummer 92-5771) auf den Mähwerkhaken, um die Spannscheibe und den Mähwerkriemen zu spannen (Bild 68 und Bild 69).
8. Ziehen Sie die unteren zwei Schrauben an, mit denen die Mähwerkabdeckung am Mähwerk befestigt ist. Siehe Lösen der Mähwerkabdeckung (Seite 30).

Reinigung

Reinigen der Unterseite des Mähwerks

Wartungsintervall: Nach jeder Verwendung—Reinigen Sie das Mähwerkgehäuse.

Reinigen Sie die Mähwerkunterseite nach jedem Einsatz, um Grasrückstände zu beseitigen, damit das Mulchen verbessert und das Schnittgut besser auf dem Rasen verteilt werden kann.

Wichtig: Sie können die Maschine mit einem milden Reinigungsmittel und Wasser reinigen. Reinigen Sie die Maschine nicht mit einem Hochdruckreiniger. Vermeiden Sie den Einsatz von zu viel Wasser, insbesondere in der Nähe des Armaturenbretts, des Motors, der Hydraulikpumpen und -motoren.

1. Stellen Sie die Maschine auf einer ebenen Fläche ab und kuppeln Sie den Zapfwellenantriebsschalter aus.
2. Schieben Sie die Fahrantriebshebel nach außen in die Park-Stellung, stellen Sie den Motor ab, ziehen Sie den Schüssel ab und verlassen Sie erst den Sitz, wenn alle beweglichen Teile zum Stillstand gekommen sind.
3. Montieren Sie die Schlauchkupplung auf die Kupplung am Mähwerk-Spülanschluss und drehen Sie das Wasser mit starkem Druck auf (Bild 70).

   Hinweis: Überziehen Sie den O-Ring des Spülanschlusses mit Vaseline, damit die Kupplung besser rutscht und der O-Ring geschützt wird.

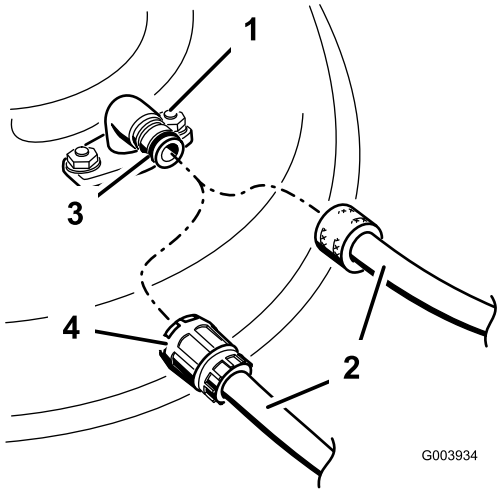

Bild 70

1. Spülanschluss
2. Schlauch
3. O-Ring
4. Kupplung

4. Senken Sie das Mähwerk auf die niedrigste Schnitthöhe ab.
5. Setzen Sie sich auf den Sitz und lassen Sie den Motor an.

6. Kuppeln Sie den Zapfwellenantriebsschalter ein und lassen Sie das Mähwerk für 1-3 Minuten laufen.
7. Kuppeln Sie den Zapfwellenantriebsschalter aus, stellen den Motor ab, ziehen Sie den Zündschlüssel und warten Sie, bis alle beweglichen Teile zum Stillstand gekommen sind.
8. Stellen Sie das Wasser ab und schließen die Kupplung vom Spülanschluss ab.

   Hinweis: Wenn das Mähwerk nach einer Wäsche noch nicht sauber ist, weichen Sie es 30 Minuten lang ein. Wiederholen Sie dann die Schritte.
9. Lassen Sie das Mähwerk noch einmal ein bis drei Minuten lang laufen, um überschüssiges Wasser zu entfernen.

⚠ WARNUNG:

Bei einem gebrochenen oder fehlenden Spülanschluss können Sie oder andere Personen von aufgeworfenen Gegenständen getroffen werden oder mit dem Schnittmesser in Berührung kommen. Ausgeschleuderte Gegenstände und die Berührung mit dem Schnittmesser können zu Verletzungen oder zum Tod führen.

- **Tauschen Sie einen zerbrochenen oder fehlenden Spülanschluss sofort aus, bevor Sie das Mähwerk erneut einsetzen.**
- **Stecken Sie Ihre Hände und Füße niemals unter das Mähwerk oder durch Öffnungen im Mähwerk.**

Einlagerung

Reinigen und Einlagern der Maschine

1. Kuppeln Sie den Zapfwellenantriebsschalter aus, schieben Sie die Fahrantriebshebel nach außen in die Park-Stellung, stellen Sie den Motor ab und ziehen Sie den Zündschlüssel.
2. Entfernen Sie Schnittgut und Schmutz von den äußeren Teilen der Maschine, insbesondere vom Motor. Entfernen Sie Schmutz und Häcksel außen an den Zylinderkopfrippen des Motors und am Gebläsegehäuse.

   Wichtig: Sie können die Maschine mit einem milden Reinigungsmittel und Wasser waschen. Waschen Sie die Maschine nicht mit einem Hochdruckreiniger. Vermeiden Sie den Einsatz von zu viel Wasser, insbesondere in der Nähe des Armaturenbretts, des Motors, der Hydraulikpumpen und -motoren.
3. Warten Sie den Luftfilter, siehe Warten des Luftfilters (Seite 31).
4. Fetten und ölen Sie die Maschine ein, siehe Schmierung (Seite 30).
5. Wechseln Sie das Öl und den Filter im Kurbelgehäuse, siehe (Seite).
6. Prüfen Sie den Reifendruck, siehe Prüfen des Reifendrucks (Seite 39).
7. Laden Sie die Batterie auf, siehe Aufladen der Batterie (Seite 37).
8. Prüfen Sie den Zustand der Messer, siehe Prüfen der Messer (Seite 40).
9. Bereiten Sie die Maschine bei Stilllegung länger als 30 Tage zur Einlagerung vor. Bereiten Sie die Maschine wie folgt für die Einlagerung vor:
10. Geben Sie einen Stabilisator auf Mineralölbasis zum Benzin im Tank. Befolgen Sie dabei die Mischanweisungen des Herstellers des Stabilisators. Verwenden Sie keinen Stabilisator auf Alkoholbasis (Ethanol oder Methanol).

    Hinweis: Ein Stabilisator wirkt am effektivsten, wenn er frischem Benzin beigemischt und ständig verwendet wird.

    Lassen Sie den Motor laufen, um den stabilisierten Kraftstoff in der Kraftstoffanlage zu verteilen (5 Minuten).

    Stellen Sie den Motor ab, lassen Sie ihn abkühlen und entleeren Sie den Kraftstofftank.

    Lassen Sie den Motor erneut an und lassen Sie ihn laufen, bis er abstellt.

Starten Sie den Motor mit Choke. Starten Sie den Motor und lassen ihn laufen, bis er nicht mehr anspringt.

Entsorgen Sie Kraftstoff vorschriftsmäßig. Recyceln Sie ihn entsprechend Ihren örtlich geltenden Vorschriften.

Wichtig: Lagern Sie stabilisiertes Benzin nicht länger als 90 Tage ein.

11. Entfernen und untersuchen Sie die Zündkerze(n), siehe (Seite). Gießen Sie bei abmontierter Zündkerze zwei Esslöffel Motoröl in die Zündkerzenöffnung. Lassen Sie dann den Motor mit dem Elektrostarter an, um das Öl im Zylinder zu verteilen. Setzen Sie die Zündkerze(n) wieder ein. Setzen Sie der Zündkerze nicht den -stecker auf.
12. Entfernen Sie alle Schmutz- und Schnittgutrückstände von der Mähwerkoberseite.
13. Schaben Sie starke Schnittgut- und Schmutzablagerungen von der Unterseite des Mähwerks ab und waschen Sie das Mähwerk dann mit einem Gartenschlauch.
14. Prüfen Sie den Zustand der Fahrantriebs- und der Mähwerk-Treibriemen.
15. Prüfen Sie alle Muttern und Schrauben und ziehen diese bei Bedarf an. Reparieren Sie alle beschädigten und defekten Teile oder wechseln sie aus.
16. Bessern Sie alle zerkratzten oder abgeblätterten Metalflächen aus. Die passende Farbe erhalten Sie bei Ihrem Vertragshändler.
17. Lagern Sie die Maschine in einer sauberen, trockenen Garage oder an einem anderen geeigneten Ort ein. Ziehen Sie den Zündschlüssel ab und bewahren Sie ihn an einem Ort auf, den Sie sich gut merken können. Decken Sie die Maschine ab, damit sie geschützt ist und nicht verstaubt.

Fehlersuche und -behebung

Problem	Mögliche Ursache	Behebungsmaßnahme
Der Motor wird zu heiß.	1. Der Motor wird zu stark belastet.	1. Reduzieren Sie die Fahrgeschwindigkeit.
	2. Es befindet sich zu wenig Öl im Kurbelgehäuse.	2. Füllen Sie Öl nach.
	3. Die Kühlrippen und Luftwege unter dem Motorgebläsegehäuse sind verstopft.	3. Entfernen Sie die Verstopfungen von den Kühlrippen und aus den Luftwegen.
	4. Der Luftfilter ist verschmutzt.	4. Reinigen Sie den Luftfiltereinsatz oder tauschen ihn aus.
	5. Es befindet sich Schmutz, Wasser oder zu alter Kraftstoff in der Kraftstoffanlage.	5. Setzen Sie sich dann mit Ihrem Toro Vertragshändler in Verbindung.
Der Anlasser läuft nicht.	1. Der Zapfwellenantriebsschalter ist eingekuppelt.	1. Kuppeln Sie den Zapfwellenantriebsschalter aus.
	2. Die Fahrantriebshebel sind nicht in der Park-Stellung.	2. Schieben Sie die Fahrantriebshebel nach außen in die Park-Stellung.
	3. Die Batterie ist leer.	3. Laden Sie die Batterie.
	4. Elektrische Anschlüsse sind korrodiert oder locker.	4. Überprüfen Sie die elektrischen Anschlüsse auf guten Kontakt.
	5. Eine Sicherung ist durchgebrannt.	5. Tauschen Sie die Sicherung aus.
	6. Ein Relais oder Schalter ist defekt.	6. Wenden Sie sich an den Toro Vertragshändler.
Der Motor springt nicht an, kann nur schwer angelassen werden, oder stellt ab.	1. Der Kraftstofftank ist leer.	1. Füllen Sie den Kraftstofftank auf.
	2. Der Choke ist nicht aktiviert.	2. Bewegen Sie den Chokehebel auf „Ein“.
	3. Der Luftfilter ist verschmutzt.	3. Reinigen Sie den Luftfiltereinsatz oder tauschen ihn aus.
	4. Der/die Zündkerzenstecker ist locker oder von der Kerze entfernt.	4. Bringen Sie den/die Stecker an der/den Zündkerze(n) an.
	5. Die Zündkerze(n) ist/sind korrodiert, verrußt oder hat/haben den falschen Elektrodenabstand.	5. Installieren Sie (eine) neue Zündkerze(n) mit dem richtigen Elektrodenabstand.
	6. Der Kraftstofffilter ist verschmutzt.	6. Tauschen Sie den Kraftstofffilter aus.
	7. Es befindet sich Schmutz, Wasser oder zu alter Kraftstoff in der Kraftstoffanlage.	7. Wenden Sie sich an den Toro Vertragshändler.
	8. Im Tank befindet sich der falsche Kraftstoff.	8. Lassen Sie den Kraftstoff ablaufen und betanken die Maschine mit dem korrekten Kraftstoff.
	9. Es befindet sich zu wenig Öl im Kurbelgehäuse.	9. Füllen Sie Öl nach.
Die Maschine fährt nicht.	1. Die Sicherheitsventile sind offen.	1. Schließen Sie die Schleppventile.
	2. Die Fahrantriebsriemen sind abgenutzt, locker oder gerissen.	2. Wenden Sie sich an den Toro Vertragshändler.
	3. Die Fahrantriebsriemen sind von der Riemenscheibe gerutscht.	3. Wenden Sie sich an den Toro Vertragshändler.
	4. Das Getriebe ist ausgefallen.	4. Setzen Sie sich dann mit Ihrem Toro Vertragshändler in Verbindung.

Problem	Mögliche Ursache	Behebungsmaßnahme
Es kommt zu ungewöhnlichen Vibrationen.	1. Die Motorbefestigungsschrauben sind lose. 2. Die Motorriemenscheibe, Spannscheibe oder Messerriemenscheibe ist locker. 3. Die Motorriemenscheibe ist beschädigt. 4. Die Schnittmesser sind verbogen oder nicht ausgewuchtet. 5. Eine Messerbefestigungsschraube ist locker. 6. Die Messerspindel ist verbogen.	1. Ziehen Sie die Motorbefestigungsschrauben an. 2. Ziehen Sie die zutreffende Riemenscheibe fest. 3. Wenden Sie sich an den Toro Vertragshändler. 4. Montieren Sie neue Schnittmesser. 5. Ziehen Sie die Messerbefestigungsschraube fest. 6. Wenden Sie sich an den Toro Vertragshändler.
Die Schnitthöhe ist unregelmäßig.	1. Das/die Schnittmesser ist/sind stumpf. 2. Das/die Schnittmesser ist/sind verbogen. 3. Das Mähwerk ist nicht nivelliert. 4. Ein Antiskalpierrad ist falsch eingestellt. 5. Die Unterseite des Mähwerks ist schmutzig. 6. Falscher Reifendruck. 7. Die Messerspindel ist verbogen.	1. Schärfen Sie das/die Messer. 2. Montieren Sie neue Schnittmesser. 3. Nivellieren Sie das Mähwerk seitlich und in Längsrichtung. 4. Stellen Sie die Höhe des Antiskalpierrads ein. 5. Reinigen Sie die Unterseite des Mähwerks. 6. Stellen Sie den Reifendruck ein. 7. Wenden Sie sich an den Toro Vertragshändler.
Die Schnittmesser drehen sich nicht.	1. Der Treibriemen ist abgenutzt, locker oder gerissen. 2. Der Treibriemen ist von der Riemenscheibe gerutscht. 3. Der Zapfwellenschalter oder die Zapfwellenkupplung sind defekt. 4. Der Mähwerk-Treibriemen ist abgenutzt, locker oder gerissen.	1. Bringen Sie einen neuen Treibriemen an. 2. Bringen Sie den Treibriemen an und prüfen die jeweilige Position der Einstellwellen und der Riemenführungen. 3. Setzen Sie sich dann mit Ihrem Toro Vertragshändler in Verbindung. 4. Bringen Sie einen neuen Mähwerk-Treibriemen an.

Schaltbilder

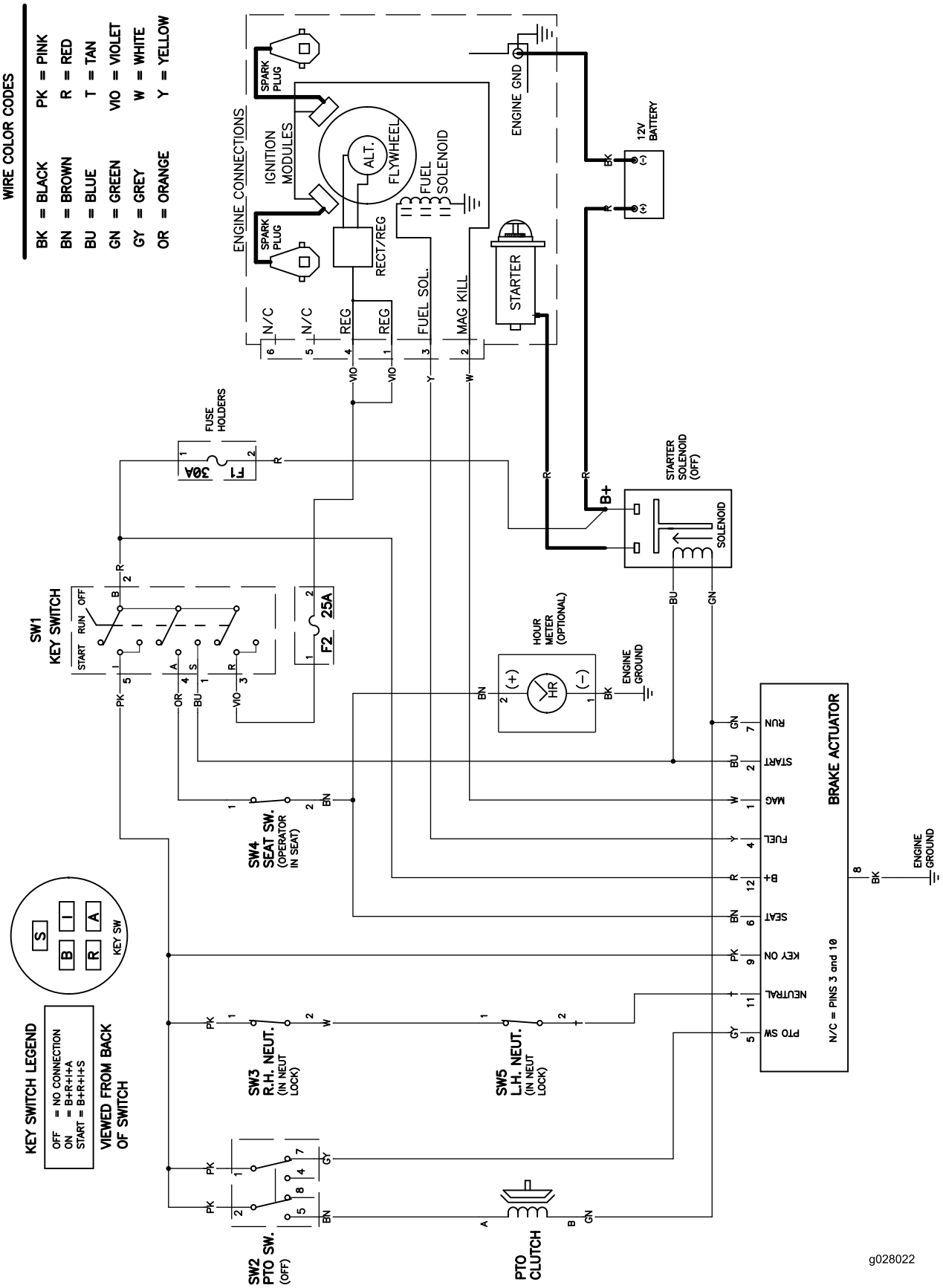

Elektrisches Schaltbild (Rev. A)

Hinweise:

Internationale Händlerliste

Vertragshändler:	Land:	Telefonnummer:	Vertragshändler:	Land:	Telefonnummer:
Agrolanc Kft	Ungarn	36 27 539 640	Maquiver S.A.	Kolumbien	57 1 236 4079
Balama Prima Engineering Equip.	Hongkong	852 2155 2163	Maruyama Mfg. Co. Inc.	Japan	81 3 3252 2285
B-Ray Corporation	Korea	82 32 551 2076	Mountfield a.s.	Tschechische Republik	420 255 704 220
Casco Sales Company	Puerto Rico	787 788 8383	Mountfield a.s.	Slowakei	420 255 704 220
Ceres S.A.	Costa Rica	506 239 1138	Munditol S.A.	Argentinien	54 11 4 821 9999
CSSC Turf Equipment (pvt) Ltd.	Sri Lanka	94 11 2746100	Norma Garden	Russland	7 495 411 61 20
Cyril Johnston & Co.	Nordirland	44 2890 813 121	Oslinger Turf Equipment SA	Ecuador	593 4 239 6970
Cyril Johnston & Co.	Irland	44 2890 813 121	Oy Hako Ground and Garden Ab	Finnland	358 987 00733
Equiver	Mexiko	52 55 539 95444	Parkland Products Ltd.	Neuseeland	64 3 34 93760
Femco S.A.	Guatemala	502 442 3277	Perfetto	Polen	48 61 8 208 416
ForGarder OU	Estland	372 384 6060	Pratoverde SRL.	Italien	39 049 9128 128
G.Y.K. Company Ltd.	Japan	81 726 325 861	Prochaska & Cie	Österreich	43 1 278 5100
Geomechaniki of Athens	Griechenland	30 10 935 0054	RT Cohen 2004 Ltd.	Israel	972 986 17979
Golf international Turizm	Türkei	90 216 336 5993	Riversa	Spanien	34 9 52 83 7500
Guandong Golden Star	China	86 20 876 51338	Lely Turfcare	Dänemark	45 66 109 200
Hako Ground and Garden	Schweden	46 35 10 0000	Solvert S.A.S.	Frankreich	33 1 30 81 77 00
Hako Ground and Garden	Norwegen	47 22 90 7760	Spypros Stavrinides Limited	Zypern	357 22 434131
Hayter Limited (U.K.)	Großbritannien	44 1279 723 444	Surge Systems India Limited	Indien	91 1 292299901
Hydroturf Int. Co Dubai	Vereinigte Arabische Emirate	97 14 347 9479	T-Markt Logistics Ltd.	Ungarn	36 26 525 500
Hydroturf Egypt LLC	Ägypten	202 519 4308	Toro Australia	Australien	61 3 9580 7355
Irrimac	Portugal	351 21 238 8260	Toro Europe NV	Belgien	32 14 562 960
Irrigation Products Int'l Pvt Ltd.	Indien	0091 44 2449 4387	Valtech	Marokko	212 5 3766 3636
Jean Heybroek b.v.	Niederlande	31 30 639 4611	Victus Emak	Polen	48 61 823 8369

Europäischer Datenschutzhinweis

Die von Toro gesammelten Informationen
Toro Warranty Company (Toro) respektiert Ihre Privatsphäre. Zum Bearbeiten Ihres Garantieanspruchs und zur Kontaktaufnahme bei einem Produktrückruf bittet Toro Sie, Toro direkt oder über den lokalen Vertragshändler bestimmte persönliche Informationen mitzuteilen.

Das Garantiesystem von Toro wird auf Servern in USA gehostet; dort gelten ggf. andere Vorschriften zum Datenschutz ggf. als in Ihrem Land.

Wenn Sie Toro persönliche Informationen mitteilen, stimmen Sie der Verarbeitung der persönlichen Informationen zu, wie in diesem Datenschutzhinweis beschrieben.

Verwendung der Informationen durch Toro
Toro kann Ihre persönlichen Informationen zum Bearbeiten von Garantieansprüchen, zur Kontaktaufnahme bei einem Produktrückruf oder anderen Zwecken, die Toro Ihnen mitteilt, verwenden. Toro kann die Informationen im Rahmen dieser Aktivitäten an Toro Tochtergesellschaften, Händler oder Geschäftspartner weitergeben. Toro verkauft Ihre persönlichen Informationen an keine anderen Unternehmen. Toro hat das Recht, persönliche Informationen mitzuteilen, um geltende Vorschriften und Anfragen von entsprechenden Behörden zu erfüllen, um die Systeme richtig zu pflegen oder Toro oder andere Benutzer zu schützen.

Speicherung persönlicher Informationen
Toro speichert persönliche Informationen so lange, wie es für den Zweck erforderlich ist, für den die Informationen gesammelt wurden, oder für andere legitime Zwecke (z. B. Einhaltung von Vorschriften) oder Gesetzesvorschriften.

Toros Engagement zur Sicherung Ihrer persönlichen Informationen
Toro trifft angemessene Vorsichtsmaßnahmen, um die Sicherheit Ihrer persönlichen Informationen zu schützen. Toro unternimmt auch Schritte, um die Genauigkeit und den aktuellen Status der persönlichen Informationen zu erhalten.

Zugriff auf persönliche Informationen und Richtigkeit persönlicher Informationen
Wenn Sie die Richtigkeit Ihrer persönlichen Informationen prüfen möchten, senden Sie bitte eine E-Mail an legal@toro.com.

Australisches Verbrauchergesetz

Kunden in Australien finden weitere Details zum australischen Verbrauchergesetz entweder in der Verpackung oder können sich an den örtlichen Toro Fachhändler wenden.

Toro Garantie
und
Die GTS-Leichtstartgarantie von Toro

Bedingungen und abgedeckte Produkte

The Toro Company und die Vertragshändler, Toro Warranty Company, gewährleisten im Rahmen eines gegenseitigen Abkommens die aufgeführten Produkte (für den Erstkäufer[1]) von Toro zu reparieren, wenn die Produkte Material- oder Herstellungsfehler aufweisen, aufgrund eines Bestandteildefekts ausfallen, oder wenn der Toro GTS-Leichtstartmotor (Guaranteed to Start) nicht beim ersten oder zweiten Ziehen anspringt, wenn die in der *Bedienungsanleitung* aufgeführten regelmäßigen Wartungsarbeiten ausgeführt wurden.

Die folgenden Garantiezeiträume gelten ab dem Kaufdatum:

Produkte	**Garantiezeitraum**
Handrasenmäher mit Selbstantrieb	
• Gussmähwerk	5 Jahre bei Privatpersonen-Verwendung[2] 90 Tage bei kommerzieller Verwendung
• Motor	Leichtstartgarantie für 5 Jahre Privatverwendung[3]
• Batterie	2 Jahre
• Stahlmähwerk	2 Jahre bei Privatpersonen-Verwendung[2] 30 Tage bei gewerblicher Verwendung
• Motor	Leichtstartgarantie für 2 Jahre Privatverwendung[3]
TimeMaster-Mäher	3 Jahre bei Privatpersonen-Verwendung[2] 90 Tage bei gewerblicher Verwendung
• Motor	Leichtstartgarantie für 3 Jahre Privatverwendung[3]
• Batterie	2 Jahre
Tragbare Elektroprodukte und Antriebsrasenmäher	2 Jahre bei Privatpersonen-Verwendung[2] Keine Garantie bei gewerblicher Verwendung
Schneefräsen	
• Einstufig	2 Jahre bei Privatpersonen-Verwendung[2] 45 Tage bei gewerblicher Verwendung
• Motor	Leichtstartgarantie für 2 Jahre Privatverwendung[3]
• Zweistufig	3 Jahre bei Privatpersonen-Verwendung[2] 45 Tage bei gewerblicher Verwendung
• Auswurfkanal, Ablenkblech und Räumwerkgehäuseabdeckung	Lebenslang (nur Erstkäufer)[5]
Elektrische Schneefräsen	2 Jahre bei Privatpersonen-Verwendung[2] Keine Garantie für kommerziellen Gebrauch
Alle unten aufgeführten Aufsitzmäher	
• Motor	Siehe Garantie des Motorherstellers[4]
• Batterie	2 Jahre bei Privatpersonen-Verwendung[2]
• Anbaugeräte	2 Jahre bei Privatpersonen-Verwendung[2]
Rasen- und Gartentraktore DH	2 Jahre bei Privatpersonen-Verwendung[2] 30 Tage bei gewerblicher Verwendung
Rasen- und Gartentraktoren XLS	3 Jahre bei Privatpersonen-Verwendung[2] 30 Tage bei gewerblicher Verwendung
TIMECUTTER	3 Jahre bei Privatpersonen-Verwendung[2] 30 Tage bei gewerblicher Verwendung
TITAN-Rasenmäher	3 Jahre oder 240 Stunden[5]
• Rahmen	Lebenslang (nur Erstkäufer)[6]

[1]Erstkäufer ist die Person, die das Toro Produkt neu gekauft hat.

[2]Normaler Privatgebrauch bedeutet die Verwendung des Produktes auf demselben Grundstück wie das Eigenheim. Der Einsatz an mehreren Standorten wird als gewerblicher Gebrauch eingestuft, und in diesen Situationen würde die gewerbliche Garantie gelten.

[3]Die Toro GTS-Startgarantie gilt nicht bei gewerblichem Gebrauch.

[4]Einige Motoren, die in Toro Produkten eingesetzt werden, haben eine Garantie vom Motorhersteller.

[5]Je nach dem, was zuerst eintritt.

[6]Lebenslange Rahmengarantie: Wenn der Hauptrahmen, der aus den geschweißten Teilen besteht, die die Traktorstruktur ergeben, an der andere Bestandteile, u. a. der Motor, befestigt sind, bei normalen Gebrauch Risse zeigt oder bricht, wird er im Rahmen der Garantie (nach Ermessen von Toro) kostenfrei (keine Material- und Lohnkosten) repariert oder ausgewechselt. Ein Rahmenversagen aufgrund von Missbrauch oder nicht ausgeführten Reparaturen, die aufgrund von Rost oder Korrosion erforderlich sind, ist nicht abgedeckt.

Die Garantieansprüche werden ggf. abgelehnt, wenn der Betriebsstundenzähler abgeschlossen oder modifiziert wurde oder Zeichen einer Modifizierung aufweist.

Verantwortung des Besitzers

Sie müssen das Produkt von Toro gemäß der in der *Bedienungsanleitung* aufgeführten Wartungsarbeiten pflegen. Für solche Routinewartungsarbeiten, die von Ihnen oder einem Händler durchgeführt werden, kommen Sie auf.

Anweisungen für die Inanspruchnahme von Wartungsarbeiten unter Garantie

Halten Sie dieses Verfahren ein, wenn Sie der Meinung sind, dass Ihre Produkte von Toro Material- oder Herstellungsfehler aufweisen.

1. Wenden Sie sich an die Verkaufsstelle, um einen Kundendienst für das Produkt zu vereinbaren. Wenn Sie den Verkäufer nicht kontaktieren können, können Sie sich auch an jeden offiziellen Vertragshändler von Toro wenden. Siehe beiliegende Liste der Vertragshändler.
2. Bringen Sie das Produkt und den Kaufnachweis (Rechnung) zum Händler. Wenn Sie mit der Analyse oder dem Support des Vertragshändlers nicht zufrieden sind, wenden Sie sich an Toro unter:

   Toro Customer Care Department, RLC Division
   Toro Warranty Company
   8111 Lyndale Avenue South
   Bloomington, MN 55420-1196
   001–952–948–4707

Nicht von der Garantie abgedeckte Punkte und Bedingungen

Es bestehen keine weiteren ausdrücklichen Garantien, außer Sondergarantien für Emissionsanlagen und Motoren bei einigen Produkten. Diese ausdrückliche Garantie schließt Folgendes aus:

- Kosten für regelmäßige Wartungsarbeiten oder Teile, wie z. B. Filter, Kraftstoff, Schmiermittel, Ölwechsel, Zündkerzen, Luftfilter, Schärfen der Messer bzw. abgenutzte Messer, Kabel- und Gestänge-Einstellungen oder Einstellen der Bremsen oder der Kupplung.
- Komponentenausfall aufgrund von normaler Abnutzung
- Jedes Produkt oder Teil, dass modifiziert oder missbraucht wurde und aufgrund eines Unfalls oder fehlender Wartung ersetzt oder repariert werden muss.
- Abhol- und Zustellgebühren
- Reparaturen oder versuchte Reparaturen, die nicht vom offiziellen Toro Vertragshändler ausgeführt wurden
- Reparaturen, die aufgrund einer Nichteinhaltung der empfohlenen Schritte für den Kraftstoff erforderlich sind (weitere Details finden Sie in der *Bedienungsanleitung*)
  - Das Entfernen von Verunreinigungen aus der Kraftstoffanlage ist nicht abgedeckt.
  - Die Verwendung von altem Kraftstoff (älter als ein Monat) oder von Kraftstoff, der mehr als 10 % Ethanol oder mehr als 15 % MTBE enthält
  - Kein Entleeren der Kraftstoffanlage vor der Einlagerung oder Nichtverwendung von mehr als einem Monat
- Reparaturen oder Einstellungen zum Beheben von Startproblemen aufgrund folgender Ursachen:
  - Nichteinhalten vorgeschriebener Wartungsarbeiten oder falsches Auftanken.
  - Messer des Sichelmähers trifft auf ein Objekt
- Spezielle Einsatzbedingungen, bei denen mehr als zweimaliges Ziehen erforderlich ist
  - Erstes Anlassen nach längerer Nichtverwendung für über drei Monate oder saisonaler Einlagerung
  - Anlassen in niedrigen Temperaturen, wie z. B. im Frühjahr oder Herbst
  - Falsches Anlassen: Lesen Sie bei Startproblemen in der *Bedienungsanleitung* nach, um sicherzustellen, dass Sie die richtigen Schritte für das Anlassen einhalten. Dies kann Ihnen einen unnötigen Besuch beim Toro Vertragshändler sparen.

Allgemeine Bedingungen

Für den Käufer gelten die gesetzlichen Vorschriften jedes Landes. Die Rechte, die dem Käufer aus diesen gesetzlichen Vorschriften zustehen, werden nicht von dieser Garantie eingeschränkt.