Form No. 3395-761 Rev B

Tylny system szybkozłączek

Kosiarki serii Groundsmaster® 7200 – modele 2013 i nowsze

Model nr 30810—Numer seryjny 315000001 i wyższe

Model nr 30812—Numer seryjny 315000001 i wyższe

Instrukcja instalacji

Informacja: Maszyna musi być wyposażona w zespół zasilacza pomocniczego, nr części Toro 30382.

⚠ OSTRZEŻENIE

KALIFORNIA
Propozycja 65 ostrzeżenie

Ten produkt zawiera jeden lub więcej związków chemicznych uznanych w Stanie Kalifornia za wywołujące raka, uszkodzenia płodu lub działające szkodliwie dla rozrodczości.

Instalacja

Elementy luzem

Za pomocą poniższego zestawienia sprawdź, czy zostały dostarczone wszystkie elementy.

Procedura	Opis	Ilość	Sposób użycia
1	Nie są potrzebne żadne części	–	Przygotuj maszynę.
2	Zespół wspornika siłownika	1	Zainstaluj zespół ramienia podnoszącego (tylko model 30810).
	Śruba (3/8 x 2-3/4 cala)	2	
	Śruba (3/8 x 1-1/4 cala)	3	
	Śruba (3/8 x 1 cal)	1	
	Nakrętka (3/8 cala)	3	
	Zespół ramienia podnoszącego	1	
	Śruba (7/8 x 4-1/2 cala)	2	
	Nakrętka kontrująca (7/8 cala)	2	
	Podkładka wrzeciona	8	
	Śruba (1/2 x 1-1/2 cala)	1	
	Nakrętka zabezpieczająca (1/2 cala)	1	
	Sworzeń osi obrotu montowanej na siłowniku	1	
	Smarowniczka	1	

© 2015—The Toro® Company
8111 Lyndale Avenue South
Bloomington, MN 55420

Zarejestruj produkt pod adresem www.Toro.com.

CE

Tłumaczenie oryginału (PL)
Wydrukowano w Stanach Zjednoczonych
Wszelkie prawa zastrzeżone

3395-761 B

Procedura	Opis	Ilość	Sposób użycia
3	Tuleja łącznika Śruba (3/8 x 1 cal) Nakrętka (3/8 cala) Zespół ramienia podnoszącego Śruba (7/8 x 4-1/2 cala) Nakrętka kontrująca (7/8 cala) Podkładka wrzeciona Śruba (1/2 x 1-1/2 cala) Nakrętka zabezpieczająca (1/2 cala) Sworzeń osi obrotu Smarowniczka	1 3 3 1 2 2 8 1 1 1 1	Zainstaluj zespół ramienia podnoszącego (tylko model 30812).
4	Trójnik (tylko model 30812) Zacisk przewodu (3/8 cala) Opaska kablowa	1 3 4	Zamontuj przewody hydrauliczne.
5	Wspornik przekaźnika Przekaźnik Śruba (1/4 x 1/2 cala) Nakrętka (1/4 cala) Śruba (1/4 x 3/4 cala) Etykieta (zespół zasilacza pomocniczego) Przełącznik	1 6 6 7 1 1 2	Zainstaluj przekaźniki i przełączniki (tylko model 30810).
6	Wspornik przekaźnika Przekaźnik Śruba (1/4 x 1/2 cala) Nakrętka (1/4 cala) Śruba (3/8 x 2 cale) Podkładka (0,406 cal) Nakrętka (3/8 cala) Śruba (1/4 x 1/2 cala) Nakrętka zabezpieczająca (1/4 cala) Etykieta (zespół zasilacza pomocniczego) Przełącznik	1 6 6 7 1 1 1 6 6 1 2	Zainstaluj przekaźniki i przełączniki (tylko model 30812).
7	Wiązka przewodów	1	Instalacja wiązki przewodów.
8	Nie są potrzebne żadne części	–	Dokończ instalację.

1

Przygotowanie maszyny

Nie są potrzebne żadne części

Procedura

1. Zaparkuj maszynę na płaskim podłożu, opuść zespół tnący, wyłącz maszynę, załącz hamulec postojowy i wyjmij kluczyk ze stacyjki.

⚠ OSTROŻNIE

Jeśli zostawisz kluczyk w stacyjce, ktoś może przypadkowo uruchomić silnik i spowodować poważne obrażenia ciała operatora lub osób postronnych.

Przez przystąpieniem do wykonywania jakichkolwiek czynności konserwacyjnych wyjmij kluczyk ze stacyjki.

2. Odłącz ujemny przewód (-) od akumulatora.

2

Montaż zespołu ramienia podnoszącego

Model 30810

Części potrzebne do tej procedury:

1	Zespół wspornika siłownika
2	Śruba (3/8 x 2-3/4 cala)
3	Śruba (3/8 x 1-1/4 cala)
1	Śruba (3/8 x 1 cal)
3	Nakrętka (3/8 cala)
1	Zespół ramienia podnoszącego
2	Śruba (7/8 x 4-1/2 cala)
2	Nakrętka kontrująca (7/8 cala)
8	Podkładka wrzeciona
1	Śruba (1/2 x 1-1/2 cala)
1	Nakrętka zabezpieczająca (1/2 cala)
1	Sworzeń osi obrotu montowanej na siłowniku
1	Smarowniczka

Procedura

Informacja: Aby uzyskać dodatkowy dostęp w trakcie montażu zestawu, unieś tylną część zespołu jezdnego, podeprzyj go przy pomocy podpórek i zdejmij prawą, tylną oponę.

1. Odkręć 3 śruby i 3 nakrętki z zespołu ślizgowego (Rysunek 1).

   Informacja: Zachowaj śruby.

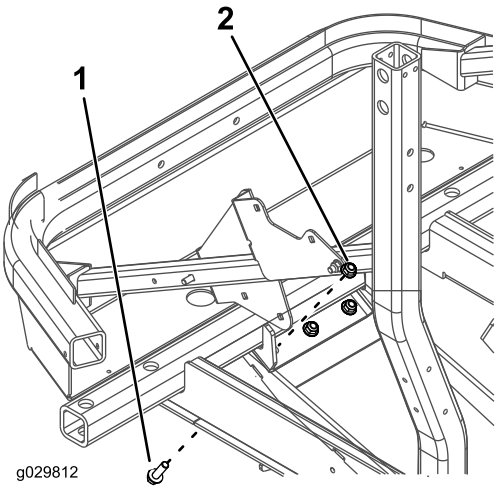

Rysunek 1

1. Śruba
2. Nakrętka

2. Przymocuj zespół wspornika siłownika do wspornika błotnika tylnego i zespołu ślizgowego, używając 2 śrub (3/8 x 2-3/4 cala), 3 śrub (3/8 x 1-1/4 cala), 2 nakrętek (3/8 cala) oraz 3 uprzednio odkręconych nakrętek.

   Informacja: Włóż zespół wspornika siłownika w sposób podany na Rysunek 2.

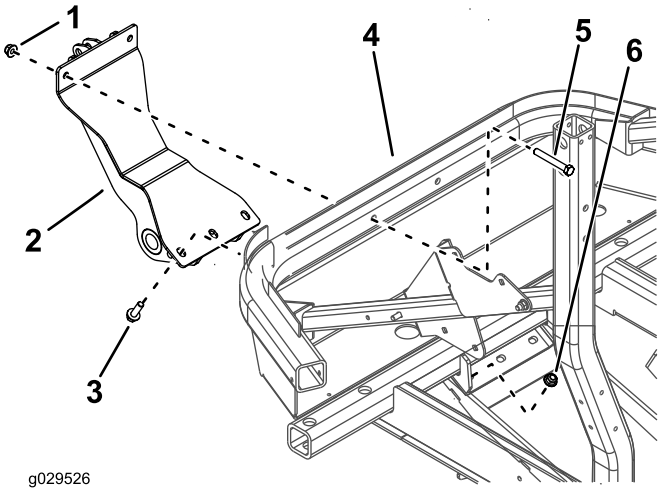

Rysunek 2

1. Nakrętka (3/8 cala)
2. Zespół wspornika siłownika
3. Śruba (3/8 x 1-1/4 cala)
4. Wspornik tylnego zderzaka
5. Śruba (3/8 x 2-3/4 cala)
6. Zastosowana nakrętka

3. Przymocuj zespół ramienia podnoszącego do elementów ramy tylnej przy użyciu 2 śrub (7/8 x 4-1/2 cala), 2 nakrętek zabezpieczających (7/8 cala) oraz takiej liczby podkładek na trzpieniu, która pozwoli wyrównać ramię i elementy ramy tylnej między stroną prawą a lewą.

Informacja: Włóż części w sposób podany na Rysunek 3.

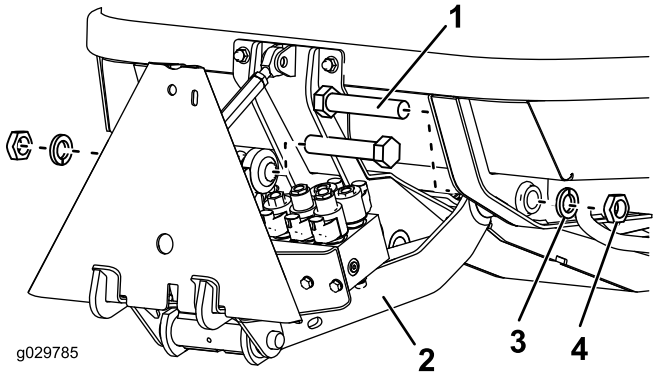

Rysunek 3

1. Śruba (7/8 x 4-1/2 cala)
2. Zespół ramienia podnoszącego
3. Podkładka wrzeciona
4. Przeciwnakrętka

4. Dokręć śruby i nakrętki zabezpieczające momentem o wartości od 518 do 648 N·m.
5. Dostosuj długość łącznika gwintowanego do 19 cm i dokręć nakrętki zabezpieczające (Rysunek 4).

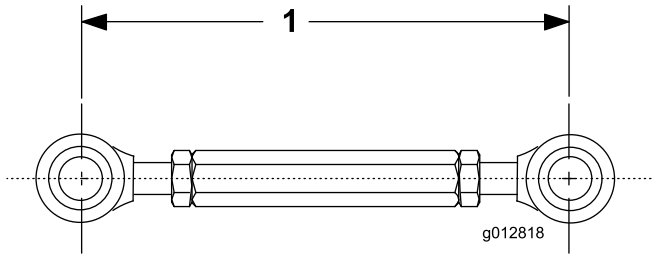

Rysunek 4

1. Długość łącznika gwintowanego – 19 cm

6. Przymocuj koniec od strony tłoczyska z łącznikiem gwintowanym do zespołu wspornika siłownika przy pomocy śruby (1/2 x 1-1/2 cala) i nakrętki zabezpieczającej (1/2 cala) w sposób podany na Rysunek 5.

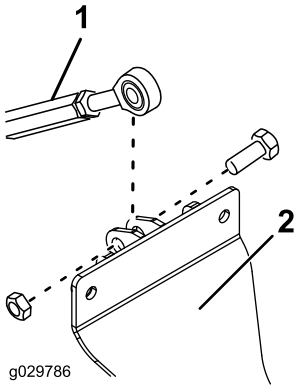

Rysunek 5

1. Złącze do mechanizmu podnoszenia
2. Zespół wspornika siłownika

7. Przymocuj swobodny koniec siłownika hydraulicznego do zespołu wspornika siłownika przy pomocy sworznia osi obrotu montowanej na siłowniku, śruby (3/8 x 1 cal) i nakrętki (3/8 cala) w sposób podany na Rysunek 6.

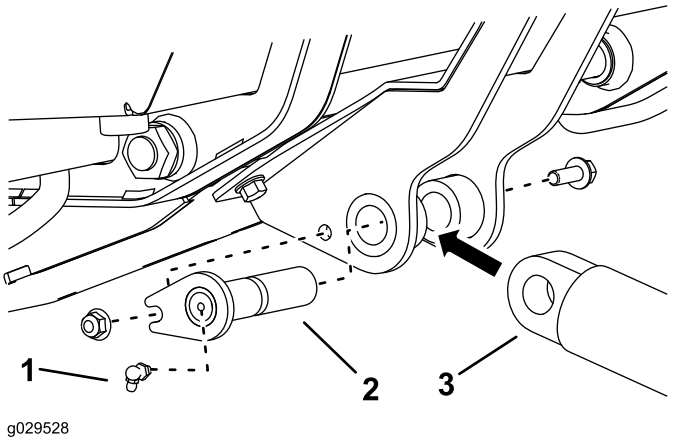

Rysunek 6

1. Smarowniczka
2. Sworzeń osi obrotu
3. Siłownik hydrauliczny (końcówka nieruchoma)

8. Wkręć smarowniczkę w zakończenie sworznia osi obrotu w sposób podany na Rysunek 6.

3

Montaż zespołu ramienia podnoszącego

Model 30812

Części potrzebne do tej procedury:

1	Tuleja łącznika
3	Śruba (3/8 x 1 cal)
3	Nakrętka (3/8 cala)
1	Zespół ramienia podnoszącego
2	Śruba (7/8 x 4-1/2 cala)
2	Nakrętka kontrująca (7/8 cala)
8	Podkładka wrzeciona
1	Śruba (1/2 x 1-1/2 cala)
1	Nakrętka zabezpieczająca (1/2 cala)
1	Sworzeń osi obrotu
1	Smarowniczka

Procedura

Informacja: Aby uzyskać dodatkowy dostęp w trakcie montażu zestawu, unieś tylną część zespołu jezdnego, podeprzyj go przy pomocy podpórek i zdejmij prawą, tylną oponę.

1. Przymocuj tuleję łącznika do wspornika błotnika tylnego, używając 3 śrub (3/8 x 1 cal) oraz 3 nakrętek (3/8 cala).

   Informacja: Włóż tuleję łącznika w sposób podany na Rysunek 7.

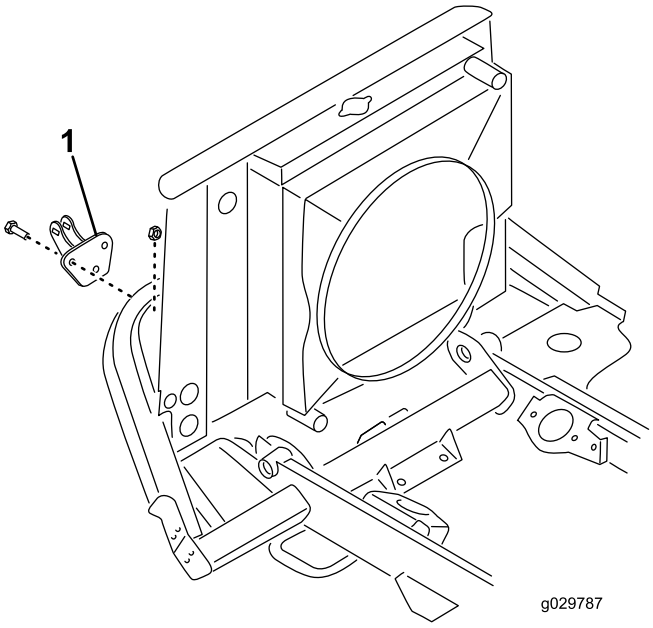

Rysunek 7

1. Tuleja łącznika

2. Przymocuj zespół ramienia podnoszącego do elementów ramy tylnej przy użyciu 2 śrub (7/8 x 4-1/2 cala), 2 nakrętek zabezpieczających (7/8 cala) oraz takiej liczby podkładek na trzpieniu, która pozwoli wyrównać ramię i elementy ramy tylnej między stroną prawą a lewą.

   Informacja: Włóż części w sposób podany na Rysunek 8.

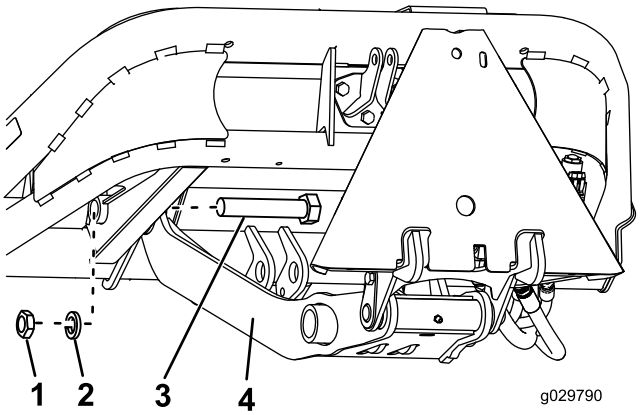

Rysunek 8

1. Nakrętka kontrująca (7/8 cala)
2. Podkładka wrzeciona
3. Śruba (7/8 x 4-1/2 cala)
4. Zespół ramienia podnoszącego

3. Dokręć śruby i nakrętki zabezpieczające momentem o wartości od 518 do 648 N·m.

4. Dostosuj długość łącznika gwintowanego do 19 cm i dokręć nakrętki zabezpieczające (Rysunek 9).

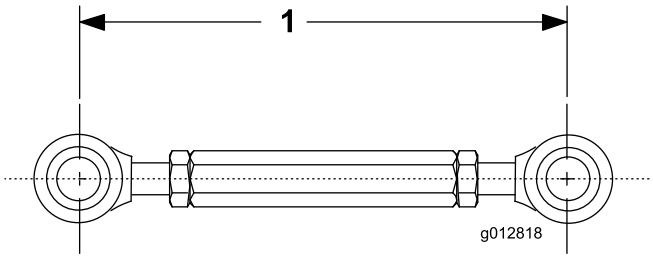

Rysunek 9

1. Długość łącznika gwintowanego – 19 cm

5. Przymocuj koniec od strony tłoczyska łącznika gwintowanego do zespołu wspornika łącznika przy pomocy śruby (1/2 x 1-1/2 cala) i nakrętki zabezpieczającej (1/2 cala) w sposób podany na Rysunek 10.

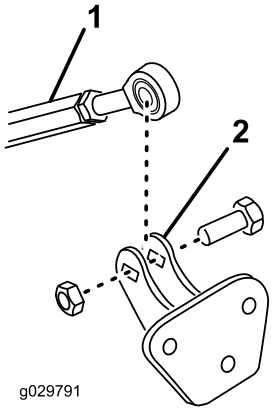

Rysunek 10

1. Łącznik gwintowany
2. Zespół wspornika łącznika

6. Zamontuj nieruchomy koniec siłownika hydraulicznego od spodu wspornika na poprzecznicy ramy, używając sworznia osi obrotu (Rysunek 11).

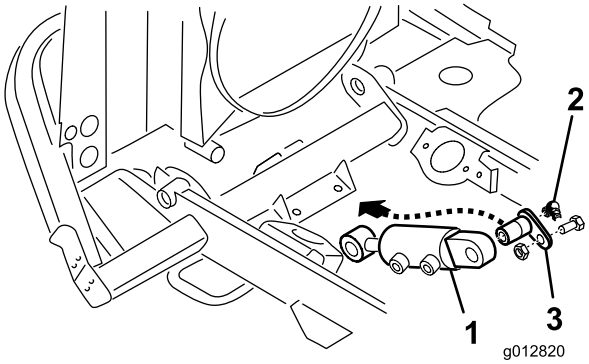

Rysunek 11

1. Siłownik hydrauliczny (końcówka nieruchoma)
2. Smarowniczka
3. Sworzeń osi obrotu

7. Wkręć smarowniczkę w zakończenie sworznia osi obrotu (Rysunek 11).

Informacja: Włóż smarowniczkę w sposób podany na Rysunek 12.

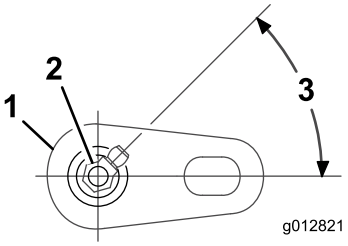

Rysunek 12

1. Sworzeń osi obrotu
2. Smarowniczka
3. Kąt położenia smarowniczki – 45 stopni

4

Instalowanie przewodów hydraulicznych

Części potrzebne do tej procedury:

1	Trójnik (tylko model 30812)
3	Zacisk przewodu (3/8 cala)
4	Opaska kablowa

Procedura

1. Naczynie do spuszczania oleju umieść po prawej stronie maszyny, tuż przed ramą głównej chłodnicy, pod przewodem powrotnym chłodnicy oleju (Rysunek 13 lub Rysunek 14).

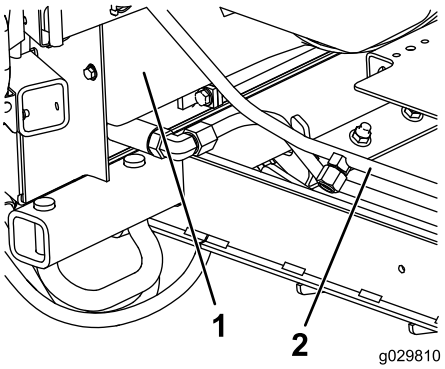

Rysunek 13
Model 30810

1. Rama chłodnicy głównej
2. Przewód powrotny chłodnicy oleju

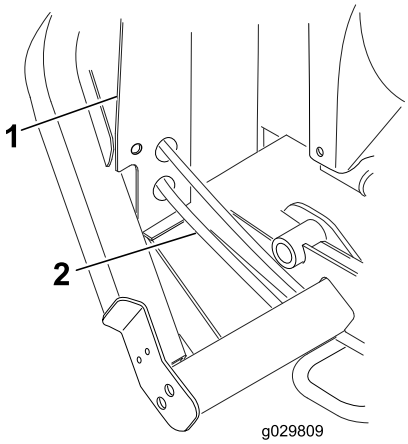

Rysunek 14
Model 30812

1. Rama chłodnicy głównej
2. Przewód powrotny chłodnicy oleju

2. Przeciągnij przewód krótki od rozdzielacza do miejsca położenia przewodu powrotnego chłodnicy oleju.
3. **Tylko dla modelu 30810:** zamontuj krótki przewód elastyczny do przewodu chłodnicy oleju w następujący sposób:
   A. Zdejmij zatyczkę ze sztywnej części przewodu powrotnego chłodnicy oleju (Rysunek 15).

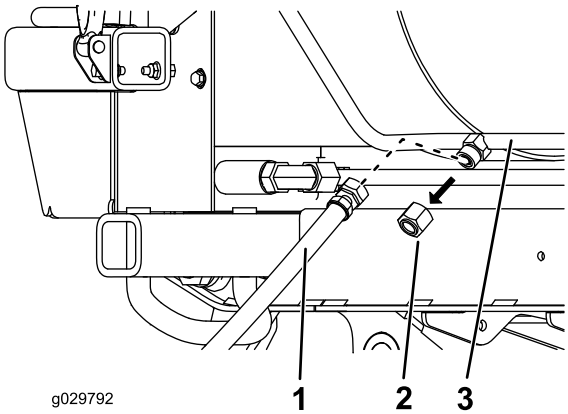

Rysunek 15

1. Przewód krótki
2. Zatyczka na sztywnej części przewodu
3. Przewód powrotny chłodnicy oleju

   B. Wkręć przewód krótki na część sztywną (Rysunek 15).
   C. Przejdź do kolejnego kroku 5.
4. **Tylko dla modelu 30812:** zamontuj krótki przewód elastyczny do przewodu chłodnicy oleju w następujący sposób:
   A. Załóż obejmę na przewód krótki, a następnie do jego końcówki włóż trójnik (Rysunek 16).

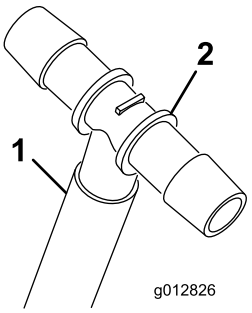

Rysunek 16

1. Przewód krótki
2. Trójnik

   B. Odmierz ok. 12,7 cm od ramy chłodnicy głównej i odetnij przewód powrotny chłodnicy oleju (Rysunek 17).

Informacja: Jest to przewód pomiędzy zaworem podnoszenia podwozia a chłodnicą oleju. Końce przewodu trzymaj do góry, aby uniknąć wypływu płynu hydraulicznego.

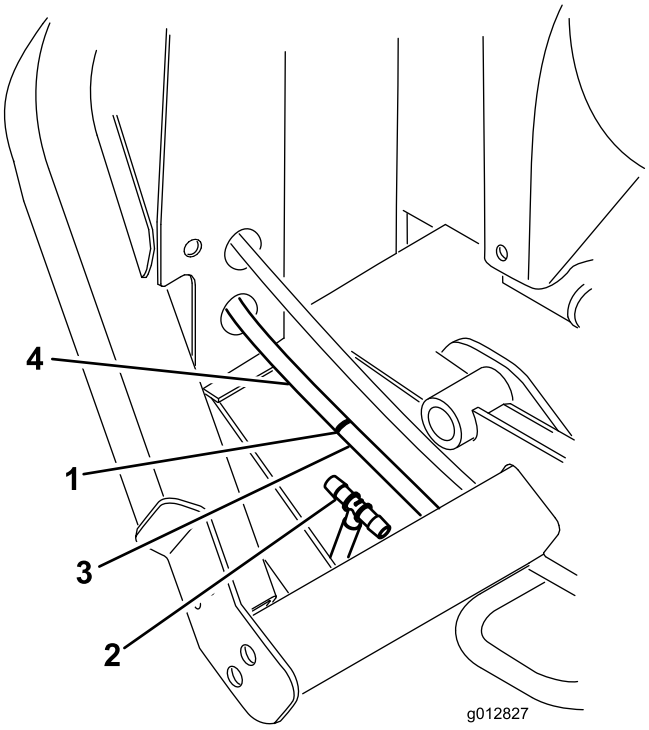

Rysunek 17

1. Przetnij przewód w tym miejscu.
2. Trójnik
3. Do zaworu podnoszenia podwozia
4. Z chłodnicy oleju

   C. Zamocuj wszystkie 3 przewody do trójnika za pomocą obejm (7/8 cala).
   D. Podłącz przewód krótki do złącza w przewodzie powrotnym chłodnicy oleju.
5. Umieść na prawej ramie zespół zaworu podnoszenia podwozia (Rysunek 18).

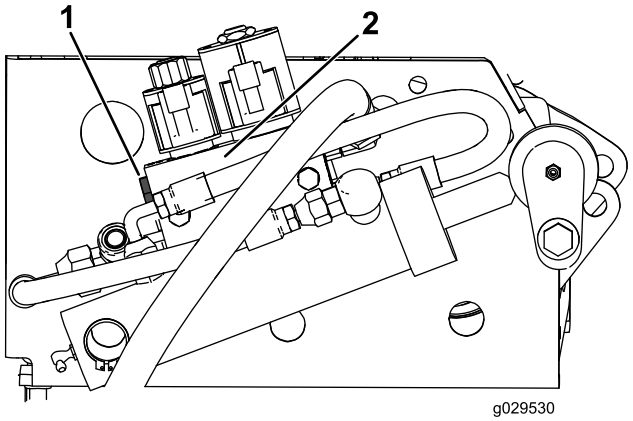

Rysunek 18

1. Korek
2. Zespół zaworu

6. Zdejmij zatyczkę z lewej strony zespołu zaworu (Rysunek 18).
7. Wkręć złącze zaworu do otworu zaworu (Rysunek 19).

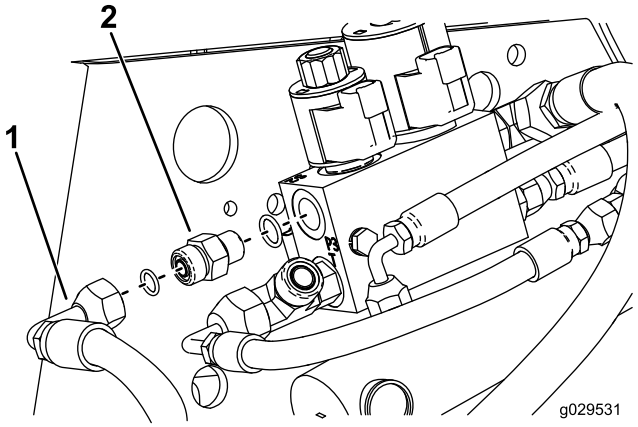

Rysunek 19

1. Przewód
2. Złącze proste

8. Poprowadź przewód długi pod ramą chłodnicy głównej, nad poprzecznicą ramy oraz wzdłuż szyny ramy zaworu (Rysunek 20).

   Informacja: Przewód długi będzie ułożony wzdłuż innego przewodu od komory przekładni do zespołu zaworów.

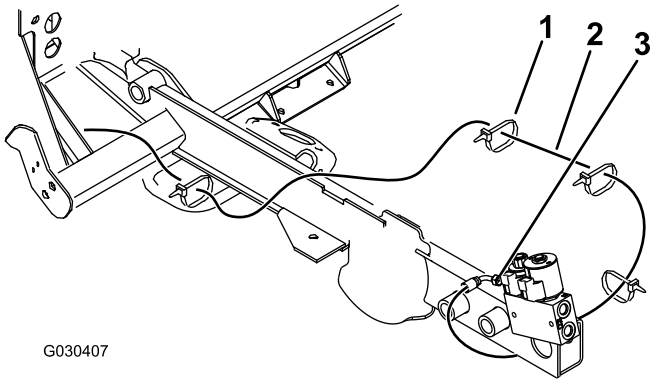

Rysunek 20

1. Opaska kablowa
2. Przewód długi
3. Zawór

9. Zamocuj przewód długi przy użyciu 4 opasek kablowych (Rysunek 20).
10. Przymocuj złącze przewodu do złącza prostego (Rysunek 19).

5

Instalowanie przekaźników i przełączników

Model 30810

Części potrzebne do tej procedury:

1	Wspornik przekaźnika
6	Przekaźnik
6	Śruba (1/4 x 1/2 cala)
7	Nakrętka (1/4 cala)
1	Śruba (1/4 x 3/4 cala)
1	Etykieta (zespół zasilacza pomocniczego)
2	Przełącznik

Procedura

1. Po prawej stronie maszyny zainstaluj 6 przekaźników na wsporniku przekaźnikowym za pomocą 6 śrub (1/4 x 1/2 cala) i 6 nakrętek (1/4 cala) w sposób podany na Rysunek 21.

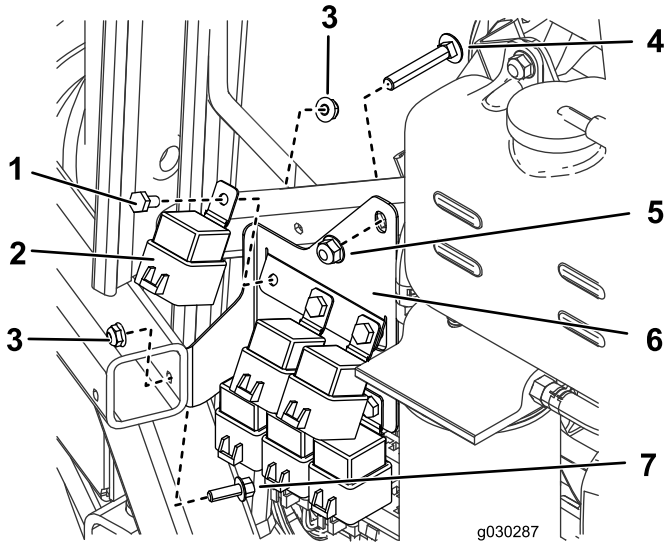

Rysunek 21

1. Śruba (1/4 x 1/2 cala)
2. Przekaźnik
3. Nakrętka (1/4 cala)
4. Śruba do rury wsporczej
5. Nakrętka do rury wsporczej
6. Wspornik przekaźnika
7. Śruba (1/4 x 3/4 cala)

2. Odkręć śrubę i nakrętkę z rury wsporczej.
3. Przy użyciu śruby (1/4 x 3/4 cala), nakrętki (1/4 cala) oraz odkręconej uprzednio śruby i nakrętki przymocuj do maszyny wspornik przekaźnikowy (Rysunek 21).
4. Poluzuj pokrywę panelu sterowania i połóż ją na boku (Rysunek 22).

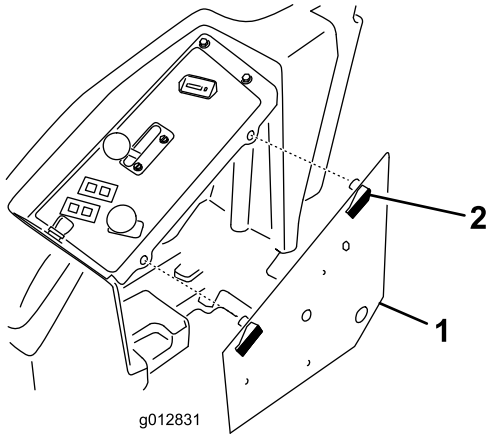

Rysunek 22

1. Panel sterowania
2. Zatrzask

5. Zlokalizuj i usuń 2 zaślepki z górnej części panelu sterowania (Rysunek 23).

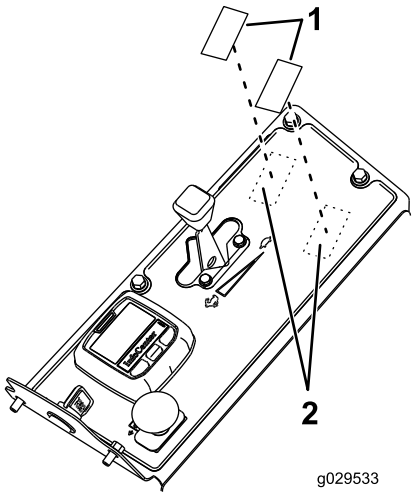

Rysunek 23

1. Zaślepki
2. Umiejscowienie zaślepek

6. Ostrożnie dotnij i usuń materiał etykiety, aby odsłonić otwory w panelu sterowania.

   Informacja: Wyjmij tylko zaślepki i materiał etykiety dla wymaganych przełączników.

7. Usuń zadziory z odsłoniętych krawędzi panelu sterowania.
8. Oczyść powierzchnię panelu sterowania i przyklej etykiety wokół odsłoniętych otworów (Rysunek 24).

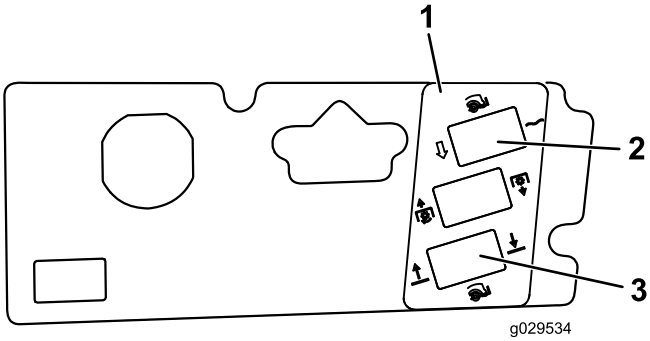

Rysunek 24

1. Etykieta
2. Przełącznik na pozycje float/power-down (unoszenia się nad gruntem/zagłębiania się w grunt) (przełącznik dwupozycyjny)
3. Przełącznik podnoszenia/opuszczania (przełącznik trójpozycyjny)

9. Włóż przełączniki do odpowiednich otworów montażowych (Rysunek 24).

   Informacja: Ustaw płaską część przełącznika w kierunku do operatora.

6

Instalowanie przekaźników i przełączników

Model 30812

Części potrzebne do tej procedury:

1	Wspornik przekaźnika
6	Przekaźnik
6	Śruba (1/4 x 1/2 cala)
7	Nakrętka (1/4 cala)
1	Śruba (3/8 x 2 cale)
1	Podkładka (0,406 cal)
1	Nakrętka (3/8 cala)
6	Śruba (1/4 x 1/2 cala)
6	Nakrętka zabezpieczająca (1/4 cala)
1	Etykieta (zespół zasilacza pomocniczego)
2	Przełącznik

Procedura

1. Luźno zamocuj wspornik przekaźnikowy do ramy przy pomocy śruby (3/8 x 2 cale), podkładki (0,406 cala) i nakrętki (3/8 cala) w sposób podany na Rysunek 25.

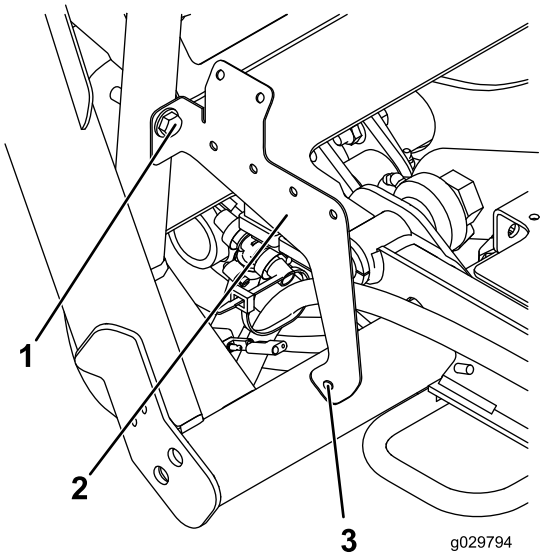

Rysunek 25

1. Śruba, nakrętka i podkładka
2. Wspornik przekaźnika
3. Zaznacz w tym miejscu.

2. Zaznacz miejsce w sposób pokazany na Rysunek 25.
3. Wyjmij wspornik i wywierć otwór (0,281 cala) w obu ściankach ramy w zaznaczonych miejscach.
4. Przymocuj wspornik przy pomocy narzędzi stosowanych do luźnego zamocowania wspornika. Przykręć wspornik w nowym otworze, używając śruby (1/4 x 2-1/2 cala) i nakrętki (1/4 cala).
5. Zainstaluj 6 przekaźników za pomocą 6 śrub (1/4 x 1/2 cala) i 6 przeciwnakrętek (1/4 cala).

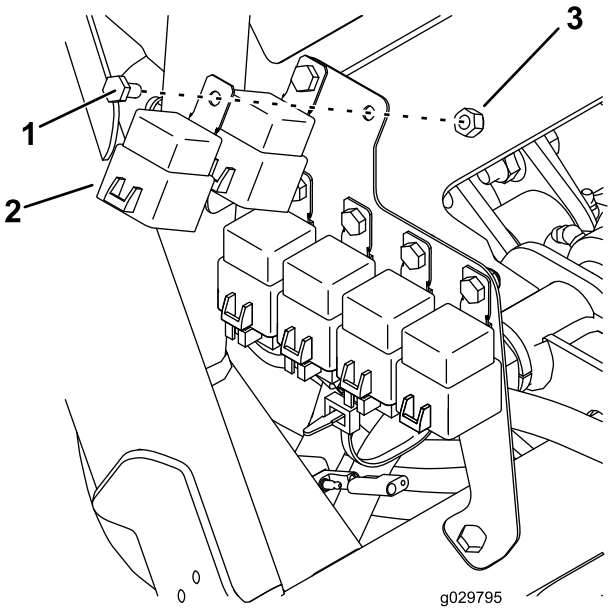

Rysunek 26

1. Śruba (1/4 x 1/2 cala)
2. Przekaźnik
3. Nakrętka zabezpieczająca (1/4 cala)

6. Poluzuj pokrywę panelu sterowania i połóż ją na boku (Rysunek 22).

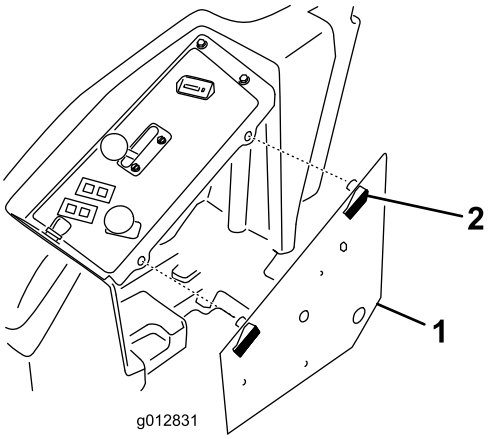

Rysunek 27

1. Panel sterowania
2. Zatrzask

7. Zlokalizuj i usuń 2 zaślepki z górnej części panelu sterowania (Rysunek 28).

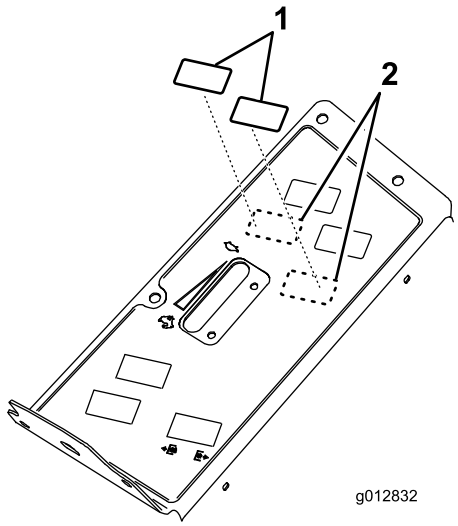

Rysunek 28

1. Zaślepki
2. Umiejscowienie zaślepek

8. Ostrożnie dotnij i usuń materiał etykiety, aby odsłonić otwory w panelu sterowania.

   Informacja: Wyjmij tylko zaślepki i materiał etykiety dla wymaganych przełączników.

9. Usuń zadziory z odsłoniętych krawędzi panelu sterowania.
10. Oczyść powierzchnię panelu sterowania i przyklej etykiety wokół odsłoniętych otworów (Rysunek 29).

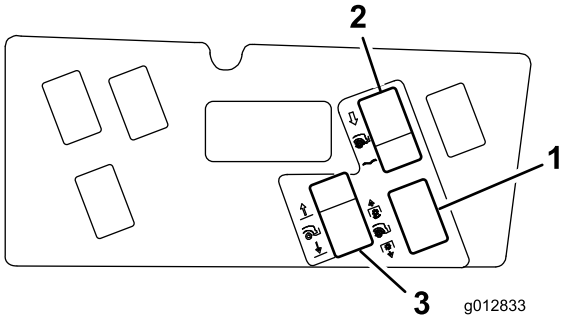

Rysunek 29

1. Etykieta
2. Przełącznik na pozycje float/power-down (unoszenia się nad gruntem/zagłębiania się w grunt) (przełącznik dwupozycyjny)
3. Przełącznik podnoszenia/opuszczania (przełącznik trójpozycyjny)

11. Włóż przełączniki do odpowiednich otworów montażowych (Rysunek 29).

    Informacja: Ustaw płaską część przełącznika w kierunku do operatora.

7

Instalacja wiązki przewodów

Części potrzebne do tej procedury:

1	Wiązka przewodów

Procedura

Informacja: Maszyna musi być wyposażona w zespół zasilacza pomocniczego, nr części Toro 30382.

1. Zakryj odsłonięte złącza na wiązce przewodów, używając taśmy maskującej lub elektrycznej, aby podczas układania wiązki zapobiec dostawaniu się zanieczyszczeń do złączy.
2. Poprowadź i podłącz wiązkę przewodów (Rysunek 30 i Rysunek 31) w następujących punktach:
   - Złącza rozdzielacza hydraulicznego
   - Przekaźniki (6) na wsporniku
   - Główne złącze wiązki znajdujące się pod prawym panelem sterowania, przy standardowym module sterowniczym

     Informacja: Główne złącze wiązki jest złączem dwuprzewodowym typu Metri-pak (przewody brązowe i jasnobrązowe).
   - Podnoszenie podwozia ze składaniem A i B

     Informacja: Odłącz 2 złącza od blokady rozdzielacza podnoszenia i podłącz je do wiązki przewodów.
   - Podnoszenie podwozia z rozkładaniem A i B

     Informacja: Podłącz wiązkę przewodów do blokady rozdzielacza podnoszenia w miejscu, z którego uprzednio odłączyłeś 2 złącza.
   - Złącze różowego przewodu zasilającego
   - Blokada podłoża do podłoża
   - Przełącznik podnoszenia/opuszczania
   - Przełącznik na pozycję unoszenia się nad gruntem/uruchamiania
3. Przymocuj wiązkę przewodów do maszyny za pomocą opasek kablowych.

   Ważne: Wiązka musi się znajdować z dala od wszelkich gorących, ostrych lub ruchomych części.

   Ważne: Zamocuj wiązkę przewodów z dala od rury wydechowej maszyny.

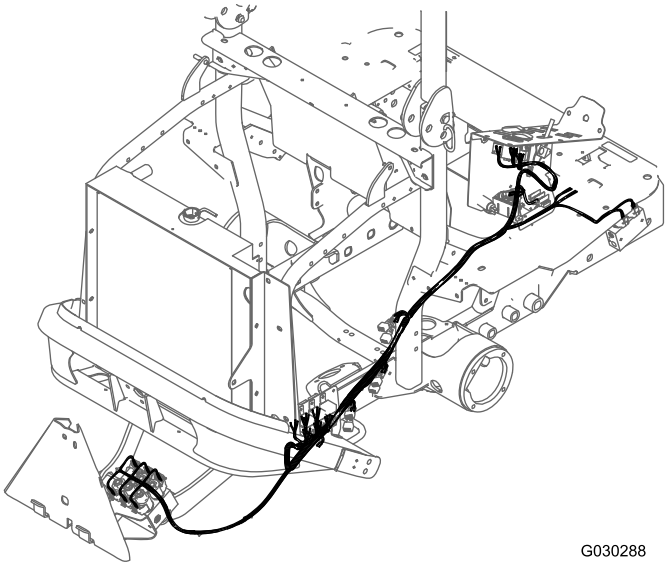

Rysunek 30

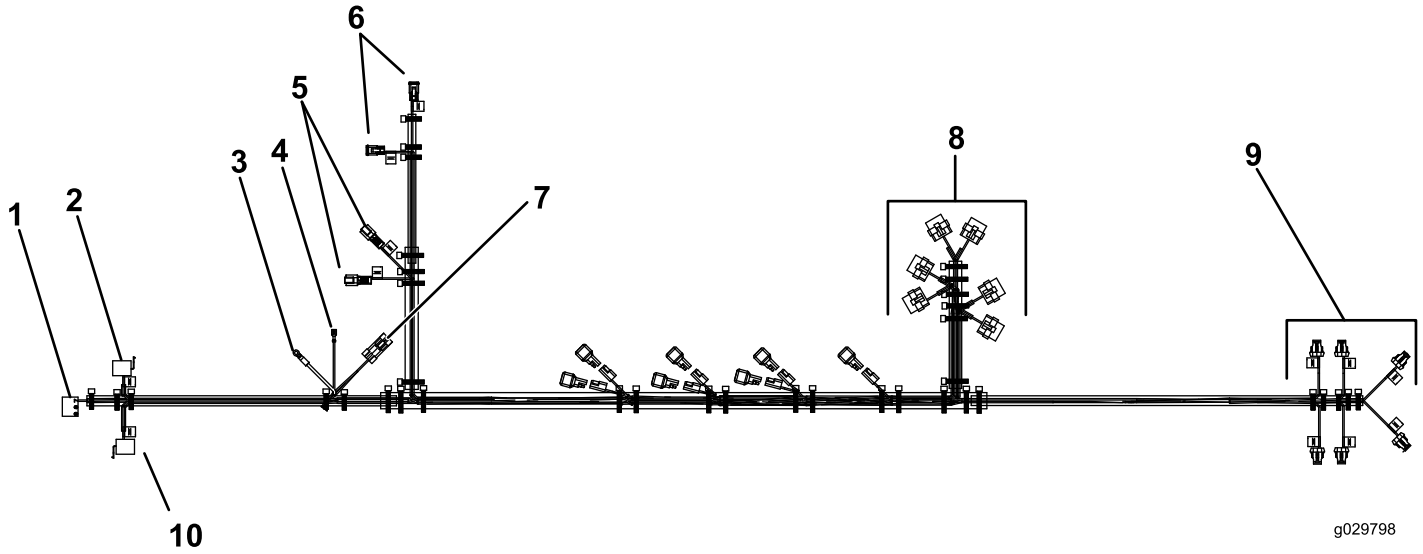

Rysunek 31

1. Przełącznik PTO dmuchawy (stosowany w modelach z dmuchawą)
2. Przełącznik podnoszenia/opuszczania
3. Grunt
4. Zasilanie
5. Podnoszenie podwozia ze składaniem (A i B)
6. Podnoszenie podwozia z rozkładaniem (A i B)
7. Główna wiązka przewodów
8. Przekaźniki (6)
9. Rozdzielacz hydrauliczny
10. Przełącznik na pozycje float/power-down (unoszenia się nad gruntem/zagłębiania się w grunt)

8

Dokończenie instalacji

Nie są potrzebne żadne części

Procedura

1. Nasmaruj wszystkie nowe smarowniczki, używając smaru litowego nr 2.
2. Sprawdź poziom płynu hydraulicznego, w razie potrzeby uzupełnij.
3. Podłącz ujemny (-) przewód akumulatora.
4. Uruchom maszynę i tylny podnośnik. Sprawdź, czy nie ma wycieków i uzupełnij płyn hydrauliczny według potrzeb.

   Informacja: Jeśli rozdzielacz został zainstalowany poprawnie, nie będzie zasilany, gdy przełącznik będzie znajdować się na pozycji OFF.

Działanie

Przełącznik podnoszenia/opuszczania

Aby unieść osprzęt, przestaw przełącznik w pozycji LIFT. Ustawienie przełącznika w pozycji LOWER spowoduje obniżenie osprzętu (Rysunek 33).

Przełącznik na pozycje float/power-down (unoszenia się nad gruntem/zagłębiania się w grunt)

Aby osprzęt dostosował się do krzywizny powierzchni, należy przestawić przełącznik w pozycji FLOAT. Przestawienie przełącznika w pozycji POWER DOWN powoduje dodanie obciążenia i zwiększenie siły zagłębiania się w grunt (Rysunek 33). Większa siła zagłębienia się w grunt spowoduje zmniejszenie przyczepności maszyny.

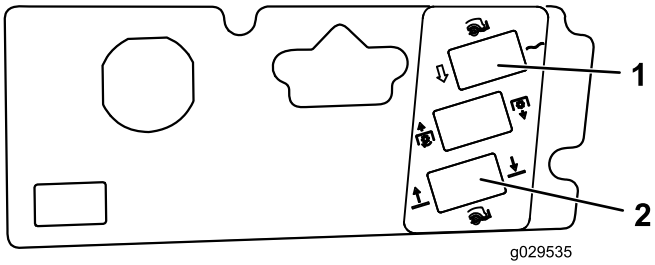

Rysunek 32
Model 30810

1. Przełącznik na pozycje FLOAT/POWER-DOWN (unoszenia się nad gruntem/zagłębiania się w grunt)
2. Przełącznik PODNOSZENIA/OPUSZCZANIA

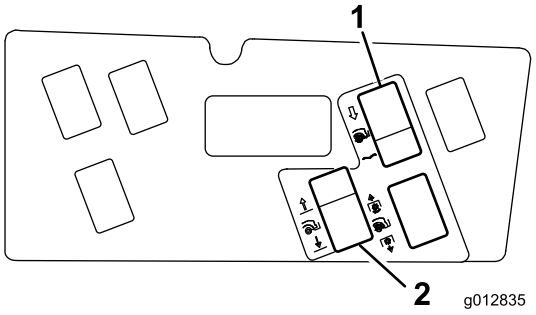

Rysunek 33
Model 30812

1. Przełącznik na pozycje FLOAT/POWER-DOWN (unoszenia się nad gruntem/zagłębiania się w grunt)
2. Przełącznik PODNOSZENIA/OPUSZCZANIA

Dostosowanie kąta mocowania osprzętu

Aby zwiększyć lub zmniejszyć kąt zagłębienia, należy postępować w następujący sposób:

1. Poluzuj nakrętki zabezpieczające na łączniku gwintowanym (Rysunek 34).
2. Obracaj rurką sześciokątną, aż ustawiony zostanie pożądany kąt (Rysunek 34).
3. Dokręć przeciwnakrętkę, aby zablokować regulację (Rysunek 34).
4. Gdy silnik będzie pracował na wolnych obrotach, unieś tylny osprzęt i sprawdź, czy nie styka się z maską.

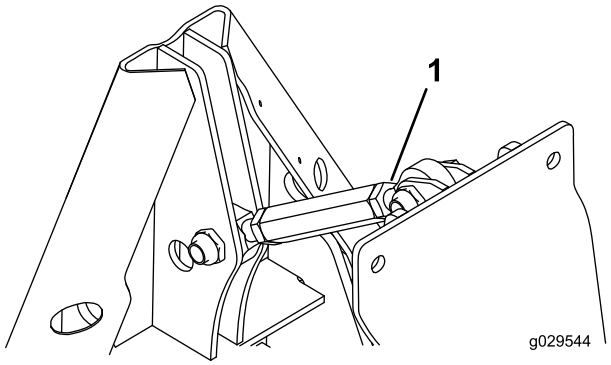

Rysunek 34

1. Łącznik gwintowany

Tabela obciążników dla modelu 30810

Proszę zastosować niżej zamieszczoną tabelę obciążników, aby określić odpowiednią liczbę obciążników przednich dla maszyny.

Szerokość rozcięcia 183 cm Modele 30695 z 30354, 30481 lub 30353 oraz	Dodatkowe wymagane obciążniki przednie	Numer części obciążnika	Opis obciążnika	Ilość
Tylny system QAS (model 30810) i brak osprzętu	66 kg	125-2655-03, 125-2670 i 114-4096	Obciążniki ramy przedniej, wspornik obciążnika i obciążniki walizkowe	4 1 1
Równiarka wykańczająca (grabie mechaniczne) (model 08754)	96 kg	125-2655-03, 125-2670 i 114-4096	Obciążniki ramy przedniej, wspornik obciążnika i obciążniki walizkowe	4 1 2
Stalowa mata do wyrównywania powierzchni (model 08757)	89 kg	125-2655-03, 125-2670 i 114-4096	Obciążniki ramy przedniej, wspornik obciążnika i obciążniki walizkowe	4 1 2
Grabie zębate (model 08751)	77 kg	125-2655-03, 125-2670 i 114-4096	Obciążniki ramy przedniej, wspornik obciążnika i obciążniki walizkowe	4 1 1
Grabie zębate z zamocowaną częścią sprężynową (model 08752)	94 kg	125-2655-03, 125-2670 114-4096	Obciążniki ramy przedniej, wspornik obciążnika i obciążniki walizkowe	4 1 2
Kokosowa mata do wyrównywania powierzchni (model 08758)	89 kg	125-2655-03, 125-2670 i 114-4096	Obciążniki ramy przedniej, wspornik obciążnika i obciążniki walizkowe	4 1 2
Mata z bolcami (model 08781)	94 kg	125-2655-03, 125-2670 i 114-4096	Obciążniki ramy przedniej, wspornik obciążnika i obciążniki walizkowe	4 1 2
Dmuchawa do usuwania zanieczyszczeń (model 30393)	96 kg	125-2655-03, 125-2670 i 114-4096	Obciążniki ramy przedniej, wspornik obciążnika i obciążniki walizkowe	4 1 2
Maszyna pielęgnująca Rahn (produkt pasujący do maszyn Toro)	Niezatwierdzony			

Szerokość rozcięcia 183 cm Modele 30695 z 30354, 30481 lub 30353 Sztywny daszek, model 30349 oraz	Dodatkowe wymagane obciążniki przednie	Numer części obciążnika	Opis obciążnika	Ilość
Tylny system QAS (model 30810) i brak osprzętu	85 kg	125-2655-03, 125-2670 i 114-4096	Obciążniki ramy przedniej, wspornik obciążnika i obciążniki walizkowe	4 1 2
Równiarka wykańczająca (grabie mechaniczne) (model 08754)	115 kg	125-2655-03, 125-2670 i 114-4096	Obciążniki ramy przedniej, wspornik obciążnika i obciążniki walizkowe	4 1 3

Stalowa mata do wyrównywania powierzchni (model 08757)	108 kg	125-2655-03, 125-2670 i 114-4096	Obciążniki ramy przedniej, wspornik obciążnika i obciążniki walizkowe	4 1 3
Grabie zębate (model 08751)	96 kg	125-2655-03, 125-2670 i 114-4096	Obciążniki ramy przedniej, wspornik obciążnika i obciążniki walizkowe	4 1 2
Grabie zębate z zamocowaną częścią sprężynową (model 08752)	108 kg	125-2655-03, 125-2670 i 114-4096	Obciążniki ramy przedniej, wspornik obciążnika i obciążniki walizkowe	4 1 3
Kokosowa mata do wyrównywania powierzchni (model 08758)	108 kg	125-2655-03, 125-2670 i 114-4096	Obciążniki ramy przedniej, wspornik obciążnika i obciążniki walizkowe	4 1 3
Mata z bolcami (model 08781)	108 kg	125-2655-03, 125-2670 i 114-4096	Obciążniki ramy przedniej, wspornik obciążnika i obciążniki walizkowe	4 1 3
Dmuchawa do usuwania zanieczyszczeń (model 30393)	115 kg	125-2655-03, 125-2670 i 114-4096	Obciążniki ramy przedniej, wspornik obciążnika i obciążniki walizkowe	4 1 3
Maszyna pielęgnująca Rahn (produkt pasujący do maszyn Toro)	Niezatwierdzony			

Szerokość rozcięcia 152 lub 157 cm Modele 30695 z 30456 lub 30457 oraz	**Dodatkowe wymagane obciążniki przednie**	**Numer części obciążnika**	**Opis obciążnika**	**Ilość**
Tylny system QAS (model 30810) i brak osprzętu	66 kg	125-2655-03, 125-2670 i 114-4096	Obciążniki ramy przedniej, wspornik obciążnika i obciążniki walizkowe	4 1 1
Równiarka wykańczająca (grabie mechaniczne) (model 08754)	123 kg	125-2655-03, 125-2670 i 114-4096	Obciążniki ramy przedniej, wspornik obciążnika i obciążniki walizkowe	4 1 4
Stalowa mata do wyrównywania powierzchni (model 08757)	117 kg	125-2655-03, 125-2670 i 114-4096	Obciążniki ramy przedniej, wspornik obciążnika i obciążniki walizkowe	4 1 4
Grabie zębate (model 08751)	96 kg	125-2655-03, 125-2670 i 114-4096	Obciążniki ramy przedniej, wspornik obciążnika i obciążniki walizkowe	4 1 2
Grabie zębate z zamocowaną częścią sprężynową (model 08752)	114 kg	125-2655-03, 125-2670 i 114-4096	Obciążniki ramy przedniej, wspornik obciążnika i obciążniki walizkowe	4 1 3

Kokosowa mata do wyrównywania powierzchni (model 08758)	114 kg	125-2655-03, 125-2670 i 114-4096	Obciążniki ramy przedniej, wspornik obciążnika i obciążniki walizkowe	4 1 3
Mata z bolcami (model 08781)	114 kg	125-2655-03, 125-2670 i 114-4096	Obciążniki ramy przedniej, wspornik obciążnika i obciążniki walizkowe	4 1 3
Dmuchawa do usuwania zanieczyszczeń (model 30393)	125 kg	125-2655-03, 125-2670 i 114-4096	Obciążniki ramy przedniej, wspornik obciążnika i obciążniki walizkowe	4 1 4
Maszyna pielęgnująca Rahn (produkt pasujący do maszyn Toro)	Niezatwierdzony			

Szerokość rozcięcia 152 lub 157 cm Modele 30362 i 30365 Sztywny daszek, model 30359 oraz	**Dodatkowe wymagane obciążniki przednie**	**Numer części obciążnika**	**Opis obciążnika**	**Ilość**
Tylny system QAS (model 30810) i brak osprzętu	85 kg	125-2655-03, 125-2670 i 114-4096	Obciążniki ramy przedniej, wspornik obciążnika i obciążniki walizkowe	4 1 2
Równiarka wykańczająca (grabie mechaniczne) (model 08754)	142 kg	125-2655-03, 125-2670 i 114-4096	Obciążniki ramy przedniej, wspornik obciążnika i obciążniki walizkowe	4 1 5
Stalowa mata do wyrównywania powierzchni (model 08757)	137 kg	125-2655-03, 125-2670 i 114-4096	Obciążniki ramy przedniej, wspornik obciążnika i obciążniki walizkowe	4 1 5
Grabie zębate (model 08751)	107 kg	125-2655-03, 125-2670 i 114-4096	Obciążniki ramy przedniej, wspornik obciążnika i obciążniki walizkowe	4 1 3
Grabie zębate z zamocowaną częścią sprężynową (model 08752)	133 kg	125-2655-03, 125-2670 i 114-4096	Obciążniki ramy przedniej, wspornik obciążnika i obciążniki walizkowe	4 1 4
Kokosowa mata do wyrównywania powierzchni (model 08758)	133 kg	125-2655-03, 125-2670 i 114-4096	Obciążniki ramy przedniej, wspornik obciążnika i obciążniki walizkowe	4 1 4
Mata z bolcami (model 08781)	133 kg	125-2655-03, 125-2670 i 114-4096	Obciążniki ramy przedniej, wspornik obciążnika i obciążniki walizkowe	4 1 4

Dmuchawa do usuwania zanieczyszczeń (model 30393)	144 kg	125-2655-03, 125-2670 i 114-4096	Obciążniki ramy przedniej, wspornik obciążnika i obciążniki walizkowe	4 1 5
Maszyna pielęgnująca Rahn (produkt pasujący do maszyn Toro)	Niezatwierdzony			

Tabela obciążników dla modelu 30812

Proszę zastosować niżej zamieszczoną tabelę obciążników, aby określić odpowiednią liczbę obciążników przednich dla maszyny.

Szerokość rozcięcia 183 cm Modele 30495 lub 30487 z 30354, 30481 lub 30353 Bez sztywnego daszku, model 30349 oraz	**Dodatkowe wymagane obciążniki przednie**	**Numer części obciążnika**	**Opis obciążnika**	**Ilość**
Tylny system QAS (model 30812) i brak osprzętu	0 kg	NA	—	—
Równiarka wykańczająca (grabie mechaniczne) (model 08754)	0 kg	NA	—	—
Stalowa mata do wyrównywania powierzchni (model 08757)	0 kg	NA	—	—
Grabie zębate (model 08751)	0 kg	NA	—	—
Grabie zębate z zamocowaną częścią sprężynową (model 08752)	0 kg	NA	—	—
Kokosowa mata do wyrównywania powierzchni (model 08758)	30 kg	125-2670 i 114-4096	Wspornik obciążnika przedniego i obciążnik przedni o wadze 19 kilogramów	1 1
Mata z bolcami (model 08781)	30 kg	125-2670 i 114-4096	Wspornik obciążnika przedniego i obciążnik przedni o wadze 19 kilogramów	1 1
Dmuchawa do usuwania zanieczyszczeń (model 30393)	49 kg	125-2670 i 114-4096	Wspornik obciążnika przedniego i obciążnik przedni o wadze 19 kilogramów	1 2
Maszyna pielęgnująca Rahn (produkt pasujący do maszyn Toro)	68 kg	125-2670 i 114-4096	Wspornik obciążnika przedniego i obciążnik przedni o wadze 19 kilogramów	1 3

Szerokość rozcięcia 183 cm Modele 30495 lub 30487 z 30354, 30481 lub 30353 Sztywny daszek, model 30359 oraz	**Dodatkowe wymagane obciążniki przednie**	**Numer części obciążnika**	**Opis obciążnika**	**Ilość**
Tylny system QAS (model 30812) i brak osprzętu	0 kg	NA	—	—
Równiarka wykańczająca (grabie mechaniczne) (model 08754)	11 kg	125-2670	Wspornik obciążnika przedniego	1
Stalowa mata do wyrównywania powierzchni (model 08757)	11 kg	125-2670	Wspornik obciążnika przedniego	1
Grabie zębate (model 08751)	11 kg	125-2670	Wspornik obciążnika przedniego	1
Grabie zębate z zamocowaną częścią sprężynową (model 08752)	11 kg	125-2670	Wspornik obciążnika przedniego	1 1

Kokosowa mata do wyrównywania powierzchni (model 08758)	49 kg	125-2670 i 114-4096	Wspornik obciąż-nika przedniego i obciążnik przedni o wadze 19 kilogramów	1 2
Mata z bolcami (model 08781)	49 kg	125-2670 i 114-4096	Wspornik obciąż-nika przedniego i obciążnik przedni o wadze 19 kilogramów	1 2
Dmuchawa do usuwania zanieczyszczeń (model 30393)	68 kg	125-2670 i 114-4096	Wspornik obciąż-nika przedniego i obciążnik przedni o wadze 19 kilogramów	1 3
Maszyna pielęgnująca Rahn (produkt pasujący do maszyn Toro)	Niezatwierdzony			

Szerokość rozcięcia 157 cm Modele 30495 lub 30487 z 30456 lub 30457 Bez sztywnego daszku, model 30349 oraz	**Dodatkowe wymagane obciążniki przednie**	**Numer części obciążnika**	**Opis obciążnika**	**Ilość**
Tylny system QAS (model 30812) i brak osprzętu	30 kg	125-2670 i 114-4096	Wspornik obciąż-nika przedniego i obciążnik przedni o wadze 19 kilogramów	1 1
Równiarka wykańczająca (grabie mechaniczne) (model 08754)	68 kg	125-2670 i 114-4096	Wspornik obciąż-nika przedniego i obciążnik przedni o wadze 19 kilogramów	1 3
Stalowa mata do wyrównywania powierzchni (model 08757)	68 kg	125-2670 i 114-4096	Wspornik obciąż-nika przedniego i obciążnik przedni o wadze 19 kilogramów	1 3
Grabie zębate (model 08751)	68 kg	125-2670 i 114-4096	Wspornik obciąż-nika przedniego i obciążnik przedni o wadze 19 kilogramów	1 2
Grabie zębate z zamocowaną częścią sprężynową (model 08752)	68 kg	125-2670 i 114-4096	Wspornik obciąż-nika przedniego i obciążnik przedni o wadze 19 kilogramów	1 3
Kokosowa mata do wyrównywania powierzchni (model 08758)	68 kg	125-2670 i 114-4096	Wspornik obciąż-nika przedniego i obciążnik przedni o wadze 19 kilogramów	1 3
Mata z bolcami (model 08781)	68 kg	125-2670 i 114-4096	Wspornik obciąż-nika przedniego i obciążnik przedni o wadze 19 kilogramów	1 3

Dmuchawa do usuwania zanieczyszczeń (model 30393)	68 kg	125-2670 i 114-4096	Wspornik obciąż-nika przedniego i obciążnik przedni o wadze 19 kilogramów	1 3
Maszyna pielęgnująca Rahn (produkt pasujący do maszyn Toro)	Niezatwierdzony			

Szerokość rozcięcia 157 cm Modele 30362 i 30365 Sztywny daszek, model 30359 oraz	**Dodatkowe wymagane obciążniki przednie**	**Numer części obciążnika**	**Opis obciążnika**	**Ilość**
Tylny system QAS (model 30812) i brak osprzętu	49 kg	125-2670 i 114-4096	Wspornik obciąż-nika przedniego i obciążnik przedni o wadze 19 kilogramów	1 2
Równiarka wykańczająca (grabie mechaniczne) (model 08754)	88 kg	125-2670 i 114-4096	Wspornik obciąż-nika przedniego i obciążnik przedni o wadze 19 kilogramów	1 3
Stalowa mata do wyrównywania powierzchni (model 08757)	88 kg	125-2670 i 114-4096	Wspornik obciąż-nika przedniego i obciążnik przedni o wadze 19 kilogramów	1 4
Grabie zębate (model 08751)	68 kg	125-2670 i 114-4096	Wspornik obciąż-nika przedniego i obciążnik przedni o wadze 19 kilogramów	1 3
Grabie zębate z zamocowaną częścią sprężynową (model 08752)	88 kg	125-2670 i 114-4096	Wspornik obciąż-nika przedniego i obciążnik przedni o wadze 19 kilogramów	1 4
Kokosowa mata do wyrównywania powierzchni (model 08758)	88 kg	125-2670 i 114-4096	Wspornik obciąż-nika przedniego i obciążnik przedni o wadze 19 kilogramów	1 4
Mata z bolcami (model 08781)	88 kg	125-2670 i 114-4096	Wspornik obciąż-nika przedniego i obciążnik przedni o wadze 19 kilogramów	1 4
Dmuchawa do usuwania zanieczyszczeń (model 30393)	88 kg	125-2670 i 114-4096	Wspornik obciąż-nika przedniego i obciążnik przedni o wadze 19 kilogramów	1 4
Maszyna pielęgnująca Rahn (produkt pasujący do maszyn Toro)	Niezatwierdzony			

Rady związane z posługiwaniem się urządzeniem

- Przed rozpoczęciem pracy z maszyną należy przeczytać *instrukcję obsługi* osprzętu i zrozumieć jej treść.
- Upewnij się, że w celu zamocowania osprzętu tylnego zainstalowałeś odpowiedni wspornik na obciążniki oraz obciążnik(i) przedni(e).
- Przed przystąpieniem do koszenia zdejmij tylny osprzęt i wszelkie luźne obciążniki przednie.

- Zachowaj ostrożność przy eksploatacji maszyny z zamontowanym osprzętem tylnym, ponieważ wówczas jej szerokość jest większa i istnieje większe prawdopodobieństwo zahaczenia o słupki, ogrodzenie lub drzewa.
- Nigdy nie używaj maszyny w pobliżu osób postronnych.

Konserwacja

- Wszystkie smarowniczki należy co tydzień lub po każdym myciu smarować smarem litowym nr 2.
- Podczas eksploatacji maszyny w warunkach dużego zapylenia filtr powietrza powinien być sprawdzany codziennie. Dodatkowy, zabezpieczający wkład filtra powietrza jest ogólnie dostępny i może zostać zainstalowany wraz z istniejącym filtrem powietrza, aby zapewnić dodatkową ochronę silnika.

Notatki:

Lista międzynarodowych dystrybutorów

Dystrybutor:	Kraj:	Numer telefonu:	Dystrybutor:	Kraj:	Numer telefonu:
Agrolanc Kft	Węgry	36 27 539 640	Maquiver S.A.	Kolumbia	57 1 236 4079
Balama Prima Engineering Equip.	Hong Kong	852 2155 2163	Maruyama Mfg. Co. Inc.	Japonia	81 3 3252 2285
B-Ray Corporation	Korea	82 32 551 2076	Mountfield a.s.	Czechy	420 255 704 220
Casco Sales Company	Portoryko	787 788 8383	Mountfield a.s.	Słowacja	420 255 704 220
Ceres S.A.	Kostaryka	506 239 1138	Munditol S.A.	Argentyna	54 11 4 821 9999
CSSC Turf Equipment (pvt) Ltd.	Sri Lanka	94 11 2746100	Norma Garden	Rosja	7 495 411 61 20
Cyril Johnston & Co.	Irlandia Północna	44 2890 813 121	Oslinger Turf Equipment SA	Ekwador	593 4 239 6970
Cyril Johnston & Co.	Republika Irlandii	44 2890 813 121	Oy Hako Ground and Garden Ab	Finlandia	358 987 00733
Equiver	Meksyk	52 55 539 95444	Parkland Products Ltd.	Nowa Zelandia	64 3 34 93760
Femco S.A.	Gwatemala	502 442 3277	Perfetto	Polska	48 61 8 208 416
ForGarder OU	Estonia	372 384 6060	Pratoverde SRL.	Włochy	39 049 9128 128
G.Y.K. Company Ltd.	Japonia	81 726 325 861	Prochaska & Cie	Austria	43 1 278 5100
Geomechaniki of Athens	Grecja	30 10 935 0054	RT Cohen 2004 Ltd.	Izrael	972 986 17979
Golf international Turizm	Turcja	90 216 336 5993	Riversa	Hiszpania	34 9 52 83 7500
Guandong Golden Star	Chiny	86 20 876 51338	Lely Turfcare	Dania	45 66 109 200
Hako Ground and Garden	Szwecja	46 35 10 0000	Solvert S.A.S.	Francja	33 1 30 81 77 00
Hako Ground and Garden	Norwegia	47 22 90 7760	Spypros Stavrinides Limited	Cypr	357 22 434131
Hayter Limited (U.K.)	Wielka Brytania	44 1279 723 444	Surge Systems India Limited	Indie	91 1 292299901
Hydroturf Int. Co Dubai	Zjednoczone Emiraty Arabskie	97 14 347 9479	T-Markt Logistics Ltd.	Węgry	36 26 525 500
Hydroturf Egypt LLC	Egipt	202 519 4308	Toro Australia	Australia	61 3 9580 7355
Irrimac	Portugalia	351 21 238 8260	Toro Europe NV	Belgia	32 14 562 960
Irrigation Products Int'l Pvt Ltd.	Indie	0091 44 2449 4387	Valtech	Maroko	212 5 3766 3636
Jean Heybroek b.v.	Holandia	31 30 639 4611	Victus Emak	Polska	48 61 823 8369

Polityka ochrony prywatności (Europa)

Informacje gromadzone przez firmę Toro
Toro Warranty Company (Toro) chroni Twoją prywatność. W celu przetwarzania Twojego zgłoszenia naprawy gwarancyjnej i kontaktowania się z Tobą w przypadku wycofania produktu z rynku, prosimy o udostępnienie nam pewnych danych osobowych, bezpośrednio lub za pośrednictwem lokalnego oddziału firmy Toro lub sprzedawcy.

System gwarancyjny firmy Toro hostowany jest na serwerach znajdujących się w Stanach Zjednoczonych, gdzie przepisy dotyczące ochrony prywatności mogą nie zapewniać takiej samej ochrony, jaka obowiązuje w kraju użytkownika.

UDOSTĘPNIAJĄC NAM SWOJE DANE OSOBOWE WYRAŻASZ ZGODĘ NA PRZETWARZANIE TYCH DANYCH, JAK TO OPISANO W NINIEJSZEJ POLITYCE OCHRONY PRYWATNOŚCI.

Sposób, w jaki Toro wykorzystuje informacje
Firma Toro może używać Twoich danych osobowych do przetwarzania zgłoszeń napraw gwarancyjnych, kontaktowania się z Tobą w przypadku wycofania produktu z rynku oraz w innych celach. Firma Toro może udostępniać te dane swoim oddziałom, sprzedawcom i innym partnerom biznesowym w związku z tymi działaniami. Nie przekażemy Twoich danych osobowych żadnej innej firmie. Zastrzegamy sobie prawo do ujawnienia danych osobowych w celu zapewnienia zgodności z obowiązującymi przepisami i żądaniami właściwych organów władzy, zapewnienia prawidłowego funkcjonowania naszych systemów oraz w celu ochrony własnych interesów lub innych użytkowników.

Przechowywanie danych osobowych
Będziemy przechowywać Twoje dane osobowe tak długo, jak długo będą potrzebne do celów, w których zostały pierwotnie zgromadzone lub do innych uzasadnionych celów (takich jak zapewnienie zgodności z przepisami) lub stosownie do wymagań obowiązujących przepisów.

Troska firmy Toro o zapewnienie ochrony danych osobowych
Podejmujemy odpowiednie środki ostrożności w celu zapewnienia bezpieczeństwa Twoich danych osobowych. Podejmujemy również działania mające na celu utrzymanie dokładności i aktualności danych osobowych.

Dostęp i poprawianie danych osobowych
Jeśli chcesz sprawdzić lub poprawić swoje dane osobowe, prosimy o kontakt pocztą elektroniczną na adres: legal@toro.com.

Australijskie prawo konsumenta

Klienci z Australii mogą znaleźć szczegółowe dane, związane z Australijskim prawem konsumenta wewnątrz opakowania lub uzyskać te dane u przedstawiciela firmy Toro.

Ogólna gwarancja na produkty Toro

Dwuletnia ograniczona gwarancja

Warunki i produkty objęte gwarancją

Toro Company i spółka od niej zależna, Toro Warranty Company, na mocy zawartego porozumienia wspólnie gwarantują, że Twój produkt komercyjny Toro („Produkt") będzie wolny od wad materiałowych i wykonania przez okres dwóch lat lub 1500 godzin roboczych*, zależnie od tego, który z nich nastąpi wcześniej. Niniejsza gwarancja ma zastosowanie do wszystkich produktów z wyjątkiem aeratorów (patrz osobne klauzule gwarancyjne na te produkty). Jeżeli spełnione są warunki gwarancji, Produkt zostanie przez nas naprawiony bezpłatnie (dotyczy to także diagnostyki, robocizny, części i transportu). Gwarancja rozpoczyna się w dniu dostawy Produktu do pierwszego nabywcy detalicznego.
* Dotyczy Produktów wyposażonych w licznik godzin.

Instrukcja korzystania z serwisu gwarancyjnego

Użytkownik jest odpowiedzialny za natychmiastowe powiadomienie dystrybutora lub sprzedawcy produktów komercyjnych, u którego zakupił Produkt, o istnieniu warunków spełniających wymagania gwarancyjne. Jeśli potrzebujesz pomocy w zlokalizowaniu dystrybutora lub autoryzowanego sprzedawcy albo masz pytania dotyczące praw lub obowiązków gwarancyjnych, możesz skontaktować się z nami:

Dział serwisowy produktów do zastosowań komercyjnych Toro
Toro Warranty Company
8111 Lyndale Avenue South
Bloomington, MN 55420-1196

952–888–8801 lub 800–952–2740
E-mail: commercial.warranty@toro.com

Obowiązki właściciela

Właściciel Produktu jest odpowiedzialny za dopełnienie wymaganych czynności konserwacyjnych i regulacji określonych w *Instrukcji Obsługi*. Niewykonywanie wymaganych czynności konserwacyjnych i regulacyjnych może być podstawą do odrzucenia roszczeń gwarancyjnych.

Elementy i sytuacje nie objęte gwarancją

Nie wszystkie uszkodzenia i usterki Produktu, które wystąpią w okresie gwarancyjnym, są wadami materiałowymi lub wykonania. Niniejsza wyrażona gwarancja nie obejmuje:

- Uszkodzeń Produktu wynikających z korzystania z nieoryginalnych części zamiennych Toro, instalacji i korzystania z dodatkowego wyposażenia oraz zmodyfikowanych akcesoriów i produktów marek innych niż Toro. Na te elementy producent może udzielić osobnej gwarancji.
- Uszkodzeń Produktu wynikających z niewykonywania zalecanych czynności konserwacyjnych i/lub regulacyjnych. Brak odpowiedniej konserwacji produktu Toro zgodnie z zalecanymi czynnościami konserwacyjnymi wymienionymi w *Instrukcji obsługi* może spowodować odrzucenie roszczeń gwarancyjnych.
- Awarii Produktu wynikłych z nadużyć, niedbalstwa, lub lekkomyślności.
- Części podlegających zużyciu w następstwie używania, chyba że okażą się wadliwe. Przykładami części, które się zużywają lub wyczerpują w trakcie normalnej eksploatacji Produktu, są między innymi: płytki cierne i okładziny szczęk hamulców, okładziny sprzęgieł, ostrza, rolki, wałki i łożyska (uszczelnione i smarowane), noże łożyskowe, świece zapłonowe, kółka samonastawne i łożyska, opony, filtry, pasy i niektóre komponenty rozpylaczy, takie jak membrany, dysze i zawory zwrotne itd.
- Uszkodzeń powstałych w wyniku wpływów zewnętrznych. Do warunków zaliczanych do wpływów zewnętrznych należą między innymi: pogoda, sposób przechowywania, zanieczyszczenie, stosowanie niezatwierdzonych paliw, płynów chłodzących, smarów, dodatków, nawozów sztucznych, wody lub chemikaliów itd.
- Uszkodzeń lub problemów eksploatacyjnych wynikających z nieprawidłowego paliwa (benzyny, oleju napędowego lub paliwa biodiesel) niezgodnego z odpowiednimi normami branżowymi.
- Normalnego hałasu, wibracji, zużycia i pogorszenia działania.
- Normalne zużycie obejmuje m.in. uszkodzenia foteli w wyniku zużycia lub przetarcia, zużycie powierzchni malowanych, rysy na naklejkach i szybach itp.

Części

Części zaplanowane do wymiany w ramach wymaganej konserwacji są objęte gwarancją przez okres do planowego czasu wymiany dla danej części. Części wymienione w ramach niniejszej gwarancji są objęte okresem gwarancyjnym oryginalnego produktu i stają się własnością Toro. Ostateczna decyzja, czy dana część lub podzespół zostanie naprawiony czy wymieniony, podejmowana jest przez firmę Toro. Do napraw gwarancyjnych firma Toro może używać regenerowanych części.

Gwarancja akumulatora do głębokich rozładowań i akumulatora litowo-jonowego:

Akumulatory do głębokich rozładowań cyklicznych i akumulatory litowo-jonowe mają określoną liczbę kilowatogodzin, którą mogą dostarczyć w okresie swojej trwałości użytkowej. Metody użytkowania, ładowania i konserwacji mogą wydłużyć lub skrócić całkowity okres eksploatacji akumulatora. Jako że akumulatory w tym produkcie zużywają się, ilość pracy użytecznej pomiędzy ładowaniami będzie powoli zmniejszać się, aż akumulator całkowicie się zużyje. Wymiana akumulatorów zużytych w trakcie normalnej eksploatacji jest obowiązkiem właściciela produktu. W czasie normalnego okresu gwarancyjnego na produkt potrzebna może być wymiana akumulatora na koszt właściciela. Uwaga: (dotyczy jedynie akumulatorów litowo-jonowych): Akumulator litowo-jonowy objęty jest jedynie częścią podzielonej proporcjonalnie gwarancji od roku 3 do roku 5, w oparciu o czas spędzony w eksploatacji i zużyte kilowatogodziny. Dodatkowe informacje zostały podane w *Instrukcji obsługi*.

Konserwacja realizowana jest na koszt właściciela.

Produkty firmy Toro wymagają rutynowej obsługi na koszt Właściciela. Do takiej obsługi zaliczają się regulacje silnika, smarowanie, czyszczenie i polerowanie, wymiana wkładów filtrów i płynu w chłodnicy oraz zalecane instrukcją obsługi czynności konserwacyjne.

Warunki ogólne

Urządzenia objęte niniejszą gwarancją mogą być naprawiane wyłącznie przez autoryzowanych dystrybutorów i sprzedawców produktów Toro.

Firmy Toro Company i Toro Warranty Company nie ponoszą odpowiedzialności za pośrednie, przypadkowe lub wynikowe szkody związane z użytkowaniem produktów Toro objętych tą gwarancją, w tym za jakiekolwiek koszty czy wydatki związane z zapewnieniem maszyn lub usług zastępczych w uzasadnionych okresach występowania usterek lub nieużywania w oczekiwaniu na naprawę w ramach gwarancji. Oprócz gwarancji emisji zanieczyszczeń, o których mowa poniżej, w stosownych przypadkach nie ma innych wyraźnych gwarancji. Wszelkie domniemane gwarancje dotyczące wartości handlowej i przydatności do określonych zastosowań są ograniczone do okresu objętego niniejszą gwarancją.

Niektóre kraje nie zezwalają na wyłączenie szkód przypadkowych lub wynikowych lub ograniczeń dotyczących okresu trwania domniemanych gwarancji, tak więc powyższe wyłączenia i ograniczenia mogą nie mieć zastosowania. Niniejsza gwarancja udziela określonych praw, a w zależności od kraju właścicielowi mogą przysługiwać także inne prawa.

Uwaga dotycząca gwarancji na silnik:

Układ kontroli emisji spalin w Produkcie może być objęty osobną gwarancją spełniającą wymagania ustalone przez amerykańską Agencję Ochrony Środowiska (Environmental Protection Agency; EPA) i/lub Kalifornijską Radę Ochrony Czystości Powietrza (California Air Resources Board; CARB). Ograniczenia określone powyżej nie mają zastosowania do gwarancji na układ kontroli emisji spalin. Szczegółowe informacje można znaleźć w dokumencie Engine Emission Control Warranty Statement dołączonym do Produktu lub zawartym w dokumentacji producenta silnika

Wszystkie kraje oprócz USA i Kanady

Klienci, którzy nabyli produkty firmy Toro wyeksportowane z USA lub Kanady powinni skontaktować się z lokalnym dystrybutorem bądź dealerem produktów Toro, aby otrzymać informacje dotyczące polityki gwarancyjnej prowadzonej w danym kraju, prowincji, bądź regionie. Jeżeli są Państwo z jakichkolwiek przyczyn niezadowoleni z usług Dystrybutora lub mają Państwo trudności z uzyskaniem informacji na temat gwarancji, proszę skontaktować się z dystrybutorem Toro.