Form No. 3396-906 Rev A

Доводочный комплект стрелы с ультразвуковым выравниванием Ultra Sonic Boom™

Опрыскиватель травяного покрова Multi Pro® 1750 выпуска 2013 г. и более поздние модели

Номер модели 130-8227

Инструкции по монтажу

Примечание: Для установки данного комплекта необходим комплект ультразвукового выравнивания стрелы (модель № 41219).

Примечание: Определите левую и правую стороны автомобиля (с рабочего места оператора).

⚠ ПРЕДУПРЕЖДЕНИЕ

КАЛИФОРНИЯ
Положение 65, Предупреждение

В соответствии с информацией, имеющейся в распоряжении компетентных органов штата Калифорния, данное вещество содержит химическое соединение (соединения), отнесенные к категории канцерогенных, способных вызвать врождённые пороки и оказывающих вредное воздействие на репродуктивную систему человека.

Лица, использующие данное вещество, должны иметь в виду, что, согласно информации, имеющейся в распоряжении компетентных органов штата Калифорния, оно содержит химическое соединение (соединения), отнесенные к категории канцерогенных, способных вызвать врождённые пороки и оказывающих вредное воздействие на репродуктивную систему человека.

Незакреплённые детали

Используя таблицу, представленную ниже, убедитесь в том, что все детали отгружены

Процедура	Наименование	Количе-ство	Использование
1	Детали не требуются	–	Подготовьте автомобиль.
2	Детали не требуются	–	Отсоедините аккумулятор.
3	Жгут проводов	1	Проложите жгут проводов.
4	Кронштейн коллектора подъема Крышка электронного регулятора	1 1	Установите кронштейн коллектора подъема и крышку.
5	Детали не требуются	–	Подсоедините аккумулятор.

© 2017—The Toro® Company
8111 Lyndale Avenue South
Bloomington, MN 55420

Регистрация в www.Toro.com.

Перевод исходного документа (RU)
Напечатано в США
Все права защищены

3396-906 A

1

Подготовка машины

Детали не требуются

Процедура

1. Установите автомобиль на ровной поверхности.
2. Включите стояночный тормоз.
3. Выключите двигатель и выньте ключ.

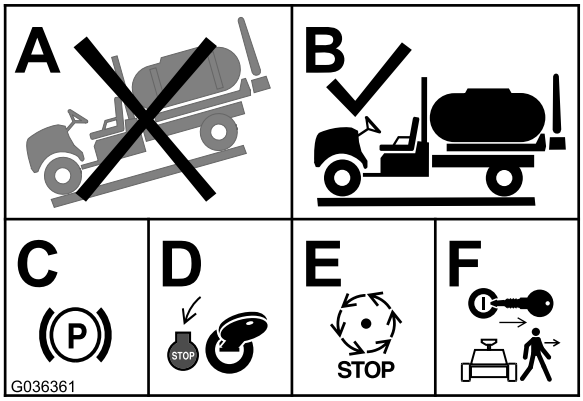

g036361

Рисунок 1

⚠ ПРЕДОСТЕРЕЖЕНИЕ

Оставленный в замке зажигания ключ может привести к несанкционированному запуску двигателя посторонним лицом, в результате чего оператор или находящиеся рядом люди могут получить серьезные травмы.

Перед установкой комплекта извлеките ключ из замка зажигания.

2

Отсоединение аккумулятора

Детали не требуются

Процедура

⚠ ПРЕДУПРЕЖДЕНИЕ

Неправильное подключение кабелей к аккумулятору может привести к повреждению автомобиля и кабелей и вызвать искрение. Искры могут вызвать взрыв газов, выделяющихся при заряде аккумулятора, что приведет к получению травмы.

Всегда *отсоединяйте* отрицательный (черный) кабель аккумулятора до отсоединения положительного (красного) кабеля.

⚠ ПРЕДУПРЕЖДЕНИЕ

Клеммы аккумулятора или металлические инструменты могут закоротить на металлические детали опрыскивателя, вызвав искрение. Искры могут вызвать взрыв газов, выделяющихся при заряде аккумулятора, что приведет к получению травмы.

- **При демонтаже или установке аккумулятора не допускайте прикосновения клемм к металлическим деталям опрыскивателя.**
- **Не допускайте короткого замыкания клемм аккумулятора металлическими инструментами на металлические детали опрыскивателя.**

Отсоедините аккумуляторную батарею, отвернув болт и гайку крепления клеммы положительного кабеля аккумуляторной батареи к положительному полюсному штырю аккумуляторной батареи (Рисунок 2).

Примечание: Убедитесь в том, что клемма кабеля аккумулятора не касается полюсного штыря аккумуляторной батареи.

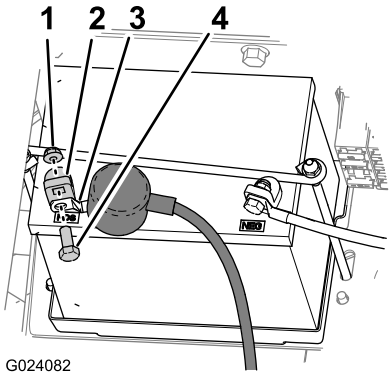

g024082

Рисунок 2

1. Гайка
2. Клемма аккумулятора
3. Клемма (положительный кабель аккумулятора)
4. Болт

3

Прокладка жгута проводов

Детали, требуемые для этой процедуры:

1	Жгут проводов

Подготовка к прокладке жгута проводов

Используйте следующий рисунок в качестве схемы прокладки жгута проводов на машине (Рисунок 3).

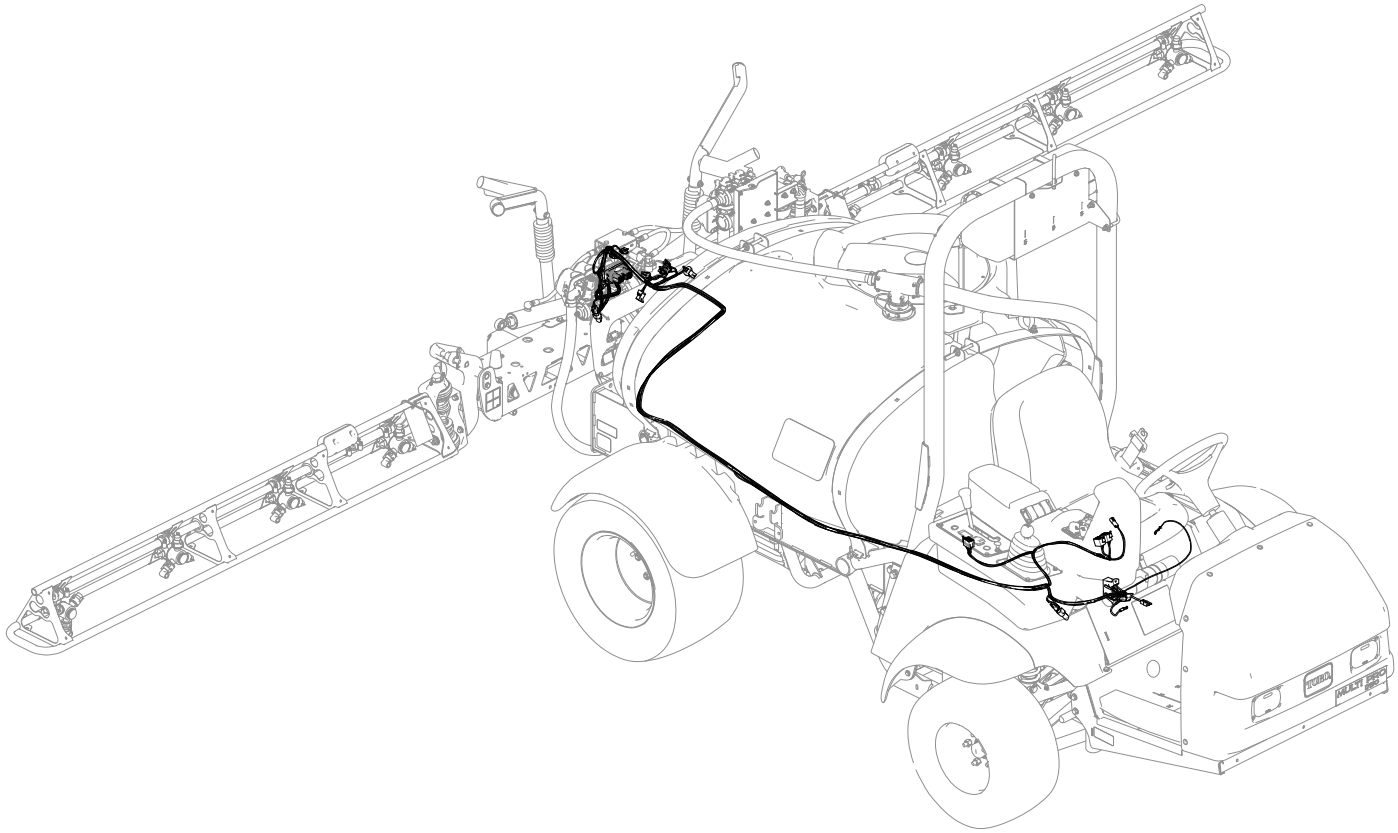

g209688

Рисунок 3

Прокладка жгута проводов к передней части машины

Проложите жгут проводов из задней части машины к пульту, как показано на Рисунок 4.

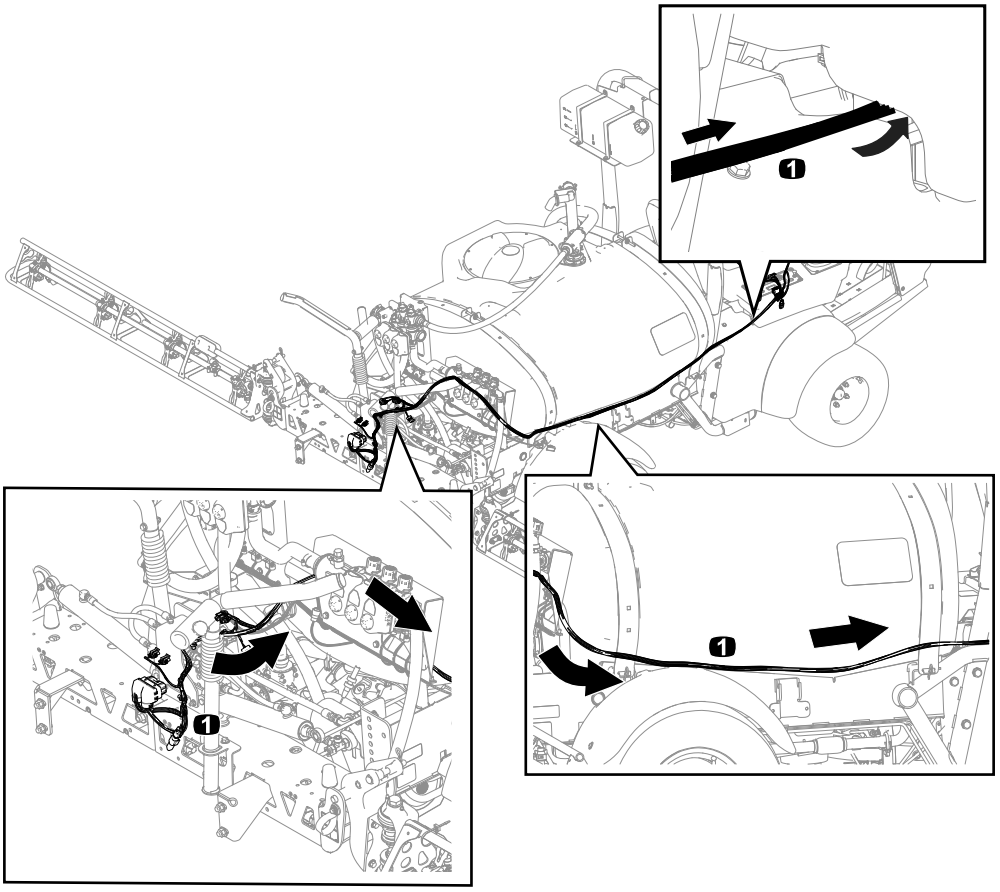

g208589

Рисунок 4

1. Жгут проводов

Установка переключателей

1. Проведите 8-гнездовые разъемы через пульт (Рисунок 5).
2. Установите переключатель режима ультразвукового выравнивания и переключатели подъема стрел; см. *Инструкцию по установке* для комплекта ультразвукового выравнивания стрелы.

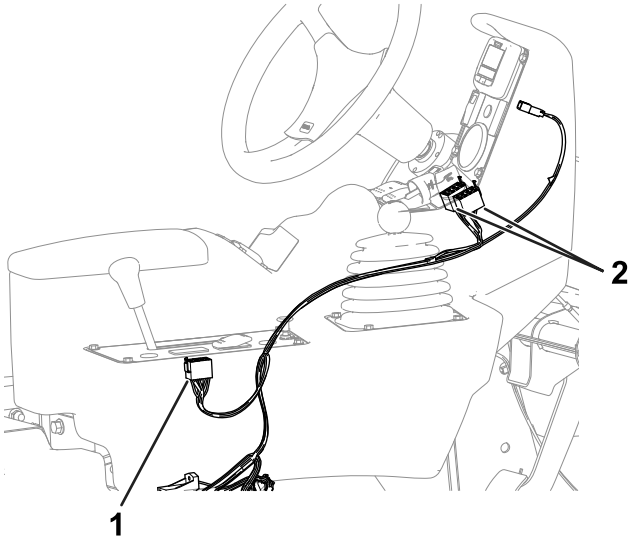

g210252

Рисунок 5

1. 8-гнездовой разъем – переключатель режима ультразвукового выравнивания
2. 8-гнездовой разъем – переключатель подъема стрелы

Монтаж жгута проводов, идущего к блоку предохранителей

1. Проложите жгут проводов под сиденьем (Рисунок 6).

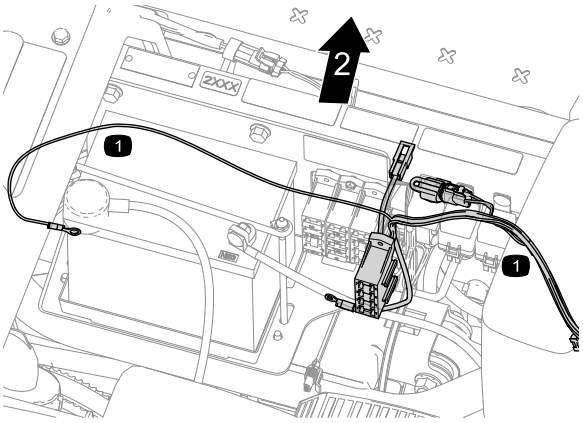

Рисунок 6

1. Жгут проводов
2. Передняя сторона машины

2. Установите блок предохранителей из комплекта на блок предохранителей машины (Рисунок 7).

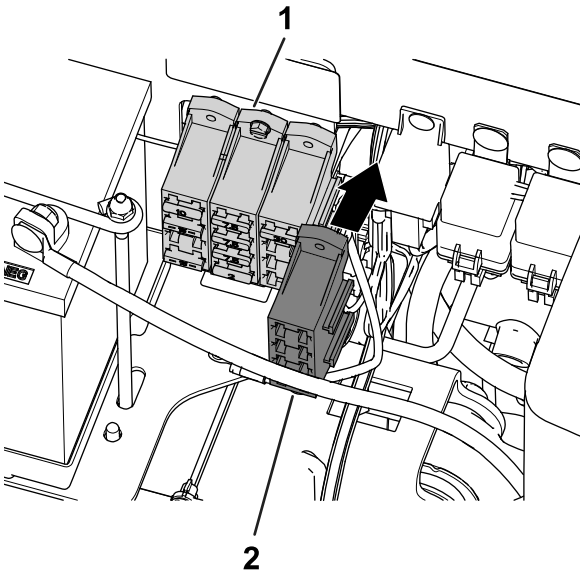

Рисунок 7

1. Блок предохранителей – машина
2. Блок предохранителей – доводочный комплект стрелы с ультразвуковым выравниванием

3. Установите контур питания, соединив разъем блока предохранителей машины с разъемом блока предохранителей из комплекта (Рисунок 8).

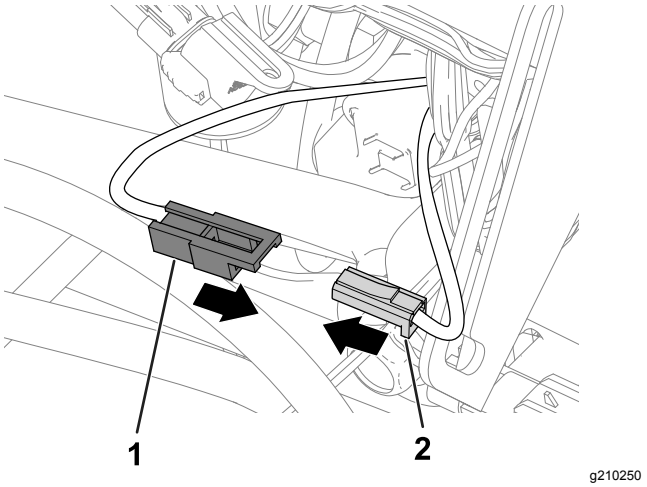

Рисунок 8

1. Разъем – доводочный комплект стрелы с ультразвуковым выравниванием
2. Разъем – машина

Монтаж жгута проводов, идущего к клеммной колодке

Подсоедините провод заземления к клеммной колодке (Рисунок 9).

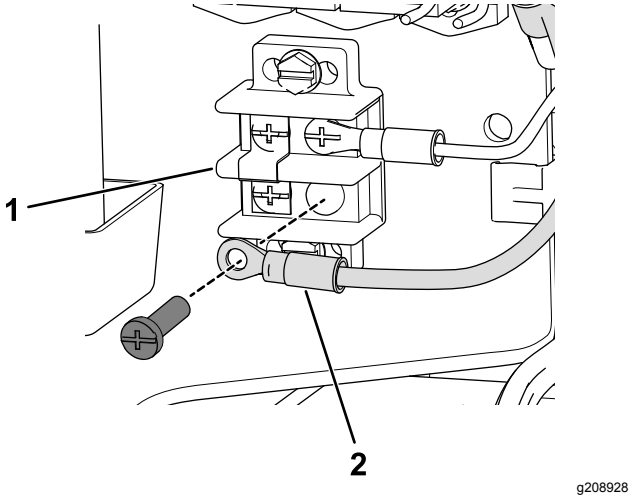

Рисунок 9

1. Клеммная колодка
2. Провод заземления – жгут проводов доводочного комплекта стрелы с ультразвуковым выравниванием

Монтаж жгута проводов, идущего к аккумуляторной батарее

1. Проложите жгут проводов слева от бокового пульта к модулю указателей поворота.
2. Проложите ответвление жгута проводов с круглой клеммой к положительному полюсному штырю аккумуляторной батареи (Рисунок 10).

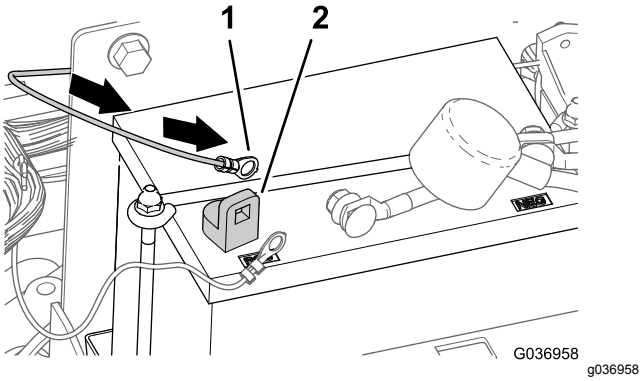

Рисунок 10

1. Круглая клемма
2. Положительный (+) полюсной штырь аккумуляторной батареи

4

Установка кронштейна коллектора подъема и крышки

Детали, требуемые для этой процедуры:

1	Кронштейн коллектора подъема
1	Крышка электронного регулятора

Процедура

1. Отверните гайки и болты крепления монтажного кронштейна к коллектору подъемного цилиндра и монтажной пластине (Рисунок 11).

   Сохраните и отложите в сторону гайки и болты.

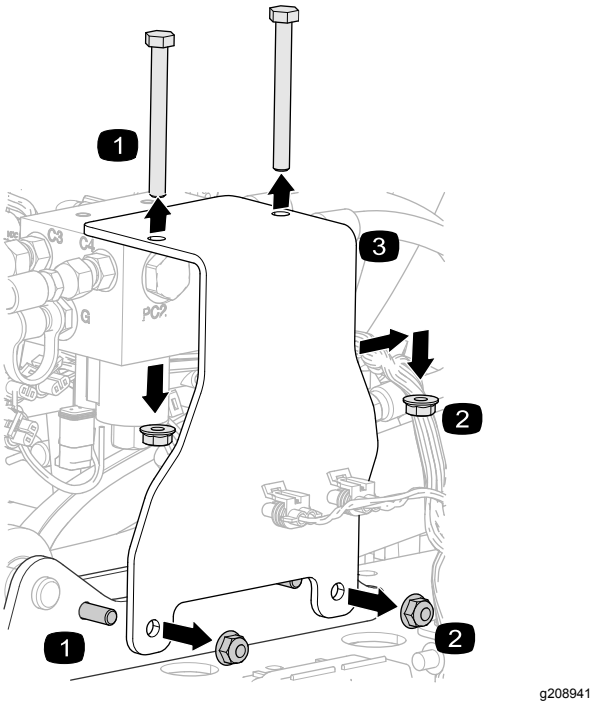

Рисунок 11

1. Болт
2. Гайка
3. Монтажный кронштейн

2. Используйте снятые ранее гайки и болты для крепления кронштейна коллектора подъема к монтажной пластине (Рисунок 12).

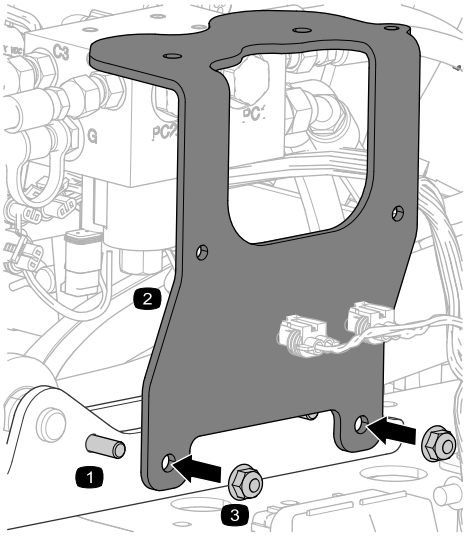

Рисунок 12

1. Болт
2. Кронштейн коллектора подъема
3. Гайка

3. Затяните гайки с моментом от 19,78 до 25,42 Н·м.
4. Прикрепите новый коллектор подъемного цилиндра к кронштейну коллектора подъема;

см. *Инструкцию по установке* для комплекта ультразвукового выравнивания стрелы.

5. Установите крышку электронного регулятора; см. *Инструкцию по установке* для комплекта ультразвукового выравнивания стрелы.

5

Подсоединение аккумулятора

Детали не требуются

Процедура

1. Совместите круглую клемму жгута проводов машины, круглую клемму жгута проводов из комплекта и клемму положительного кабеля аккумуляторной батареи с положительным полюсным штырем аккумуляторной батареи (Рисунок 13).

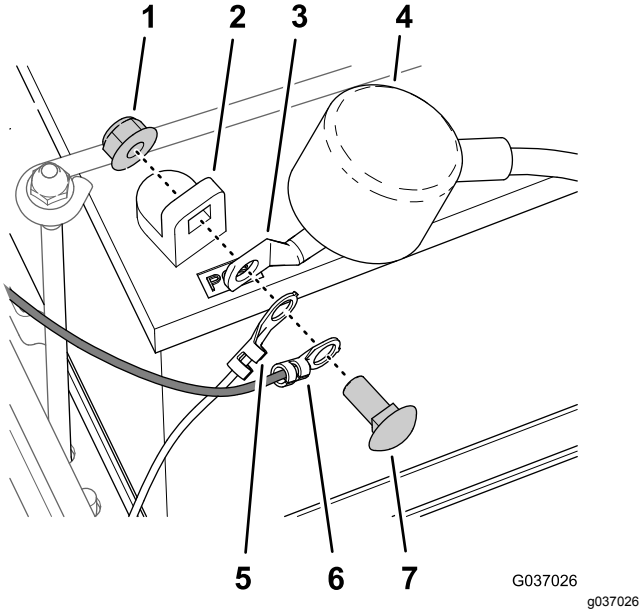

Рисунок 13

1. Гайка
2. Положительная клемма аккумулятора
3. Клемма (положительный кабель аккумуляторной батареи)
4. Изоляционный колпачок
5. Круглая клемма (жгут проводов машины)
6. Круглая клемма (жгут проводов из комплекта)
7. Болт

2. Прикрепите круглые клеммы и клемму кабеля к полюсному штырю аккумуляторной батареи (Рисунок 13) с помощью болта и гайки, снятых при выполнении действий, описанных в разделе 2 Отсоединение аккумулятора (страница 2).
3. Установите изоляционный колпачок на положительную клемму аккумуляторной батареи (Рисунок 13).

TORO®

Count on it.