Form No. 3389-282 Rev B

TORO®

Count on it.

Gebruikershandleiding

Workman® MD en MDX multifunctionele voertuigen

Modelnr.: 07266TC—Serienr.: 315000001 en hoger
Modelnr.: 07273—Serienr.: 315000001 en hoger
Modelnr.: 07273TC—Serienr.: 315000001 en hoger
Modelnr.: 07279—Serienr.: 315000001 en hoger

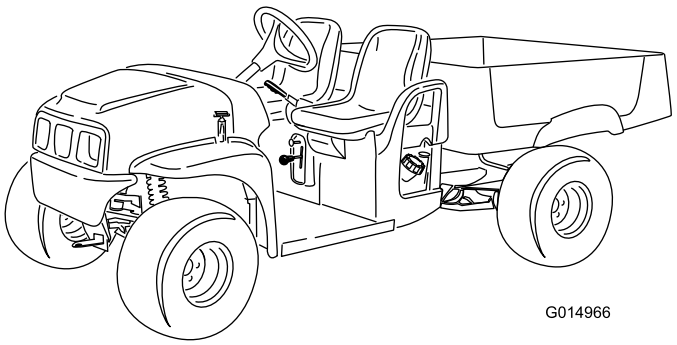

G014966

Registreer uw product op www.Toro.com.
Vertaling van de oorspronkelijke tekst (NL)

CE

3389-282 B

Dit product voldoet aan alle relevante Europese richtlijnen. Zie voor details de aparte productspecifieke conformiteitsverklaring.

⚠ WAARSCHUWING

CALIFORNIË
Proposition 65 Waarschuwing

Dit product bevat een chemische stof of chemische stoffen waarvan de Staat Californië weet dat ze kanker, geboorteafwijkingen en schade aan het voortplantingssysteem veroorzaken.

De uitlaatgassen van de motor van dit product bevatten chemische stoffen waarvan bekend is dat ze kanker, geboorteafwijkingen of andere schade aan de voortplantingsorganen kunnen veroorzaken.

Belangrijk: De motor van dit product is niet uitgerust met een vonkenvanger. Als de machine wordt gebruikt in een bosgebied of op een met dicht struikgewas of gras begroeid terrein, handelt de bestuurder in strijd met de bepalingen van de Wet op de Openbare Hulpbronnen (Public Resources Code), Afdeling 4442, van de Staat Californië. In andere landen of staten kunnen soortgelijke wetten van kracht zijn.

Het elektronische ontstekingssysteem voldoet aan de Canadese norm ICES-002.

De bij deze motor geleverde *Gebruikershandleiding* bevat informatie over het Environmental Protection Agency (EPA) in de Verenigde Staten, het California Emission Control Regulation voor emissiesystemen, onderhoud en garantie. Bestel vervangonderdelen bij de fabrikant van de motor.

Inleiding

De machine is in de eerste plaats bedoeld als offroad-voertuig en is niet geschikt voor intensief gebruik op de openbare weg. Als u zich met de machine op de openbare weg begeeft, neem dan de verkeersregels in acht en gebruik bijkomende accessoires die wettelijk verplicht kunnen zijn, zoals verlichting, richtingaanwijzers, een teken 'langzaam rijdend voertuig', etc.

Deze machine is een bedrijfsvoertuig bedoeld voor gebruik door professionele bestuurders en voor commerciële toepassingen. De machine is met name ontworpen voor het vervoeren van werktuigen die bij dergelijke toepassingen gebruikt worden. Met dit bedrijfsvoertuig kunt u een bestuurder en een passagier veilig vervoeren in de betreffende stoelen. De laadbak van dit voertuig is niet geschikt voor het vervoeren van personen.

Lees deze informatie zorgvuldig door, zodat u weet hoe u de machine op de juiste wijze moet gebruiken en onderhouden en om schade aan de machine en letsel te voorkomen. U bent verantwoordelijk voor het juiste en veilige gebruik van de machine.

U kunt op www.Toro.com rechtstreeks contact met Toro opnemen om informatie over producten en accessoires te verkrijgen, een verkoper te vinden of uw product te registreren.

Als u service, originele Toro-onderdelen of aanvullende informatie nodig hebt, kunt u contact opnemen met een erkende servicedealer of met de klantenservice van Toro. U dient hierbij altijd het modelnummer en het serienummer van het product te vermelden. De locatie van het plaatje met het modelnummer en het serienummer van het product is aangegeven op Figuur 1. U kunt de nummers noteren in de ruimte hieronder.

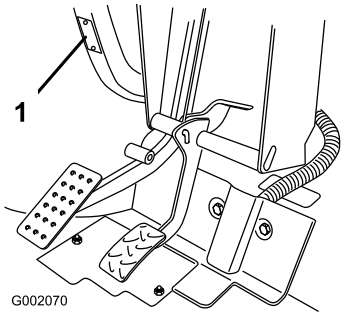

Figuur 1

1. Plaats van modelnummer en serienummer

Modelnr.: _____

Serienr.: _____

Deze handleiding noemt een aantal mogelijke gevaren en bevat een aantal veiligheidsberichten (Figuur 2) met de volgende veiligheidssymbolen, die duiden op een gevaarlijke situatie die zwaar lichamelijk letsel of de dood tot gevolg kan hebben wanneer de veiligheidsvoorschriften niet in acht worden genomen.



Figuur 2

1. Veiligheidssymbool

Er worden in deze handleiding twee woorden gebruikt om uw aandacht op bijzondere informatie te vestigen. **Belangrijk** attendeert u op bijzondere technische informatie en **Opmerking** duidt algemene informatie aan die bijzondere aandacht verdient.

© 2015—The Toro® Company
8111 Lyndale Avenue South
Bloomington, MN 55420

U kunt contact met ons opnemen op www.Toro.com.
Gedrukt in de VS
Alle rechten voorbehouden

Inhoud

Veiligheid 4
Veilige bediening 4
Vóór het gebruik 4
Verantwoordelijkheden van de bedrijfsleiding 5
Veilig omgaan met brandstof 5
Bediening 5
Onderhoud 8
Modellen 07266TC en 07279 8
Modellen 07273 en 07273TC 9
Veiligheids- en instructiestickers 10
Montage 12
1 Stuurwiel monteren (modellen 07266TC en 07273TC) 12
2 Het peil van de vloeistoffen en de luchtdruk in de banden controleren 13
3 Handleiding lezen en video bekijken 13
Algemeen overzicht van de machine 14
Bedieningsorganen 15
Specificaties 17
Toebehoren/accessoires 17
Gebruiksaanwijzing 18
Veiligheid staat voorop 18
De laadbak gebruiken 18
Controles uitvoeren vóór het gebruik 19
Remvloeistofpeil controleren 20
Het motoroliepeil controleren 20
Bandenspanning controleren 22
Brandstof bijvullen 22
Motor starten 23
De machine stoppen 24
De machine parkeren 24
Een nieuwe machine inrijden 24
De laadbak laden 24
De machine transporteren 25
De machine slepen 25
Een aanhangwagen trekken 25
Onderhoud 27
Aanbevolen onderhoudsschema 27
Controlelijst Dagelijks Onderhoud 28
Procedures voorafgaande aan onderhoud 29
Onderhoud van de machine in bijzondere omstandigheden 29
Voorbereiding van onderhoud van de machine 29
De machine omhoog brengen 29
De motorkap openen 30
Smering 30
De machine smeren 30
De lagers in de voorwielen smeren 31
Onderhoud motor 33
Onderhoud van het luchtfilter 33
Motorolie verversen 34
Onderhoud van de bougie 36
Onderhoud brandstofsysteem 37
Brandstofleidingen en -verbindingen controleren 37
Brandstoffilter vervangen 37
Onderhoud uitvoeren aan de van de koolstofhouder 38
Onderhoud elektrisch systeem 39
Onderhoud van de accu 39
Zekeringen vervangen 41
Onderhoud van de koplampen 41
Onderhoud aandrijfsysteem 43
Onderhoud van de banden 43
Toespoor en vlucht van voorwielen afstellen 43
Transaxle-oliepeil controleren 44
Transaxle-olie verversen 45
Neutraalstand controleren en afstellen 45
Onderhoud van de primaire aandrijfkoppeling 46
Onderhoud koelsysteem 47
Omgeving van motorkoeling reinigen 47
Onderhouden remmen 47
De remmen controleren 47
De parkeerremhendel afstellen 47
De remkabels afstellen 48
Remvloeistof verversen 48
Onderhoud riemen 49
Onderhoud van de drijfriem 49
Riem van de dynamo van de starter afstellen 49
Onderhoud van het chassis 50
Vergrendelingen van de laadbak instellen 50
Reiniging 50
De machine schoonmaken 50
Stalling 51

Veiligheid

Onjuist gebruik of onderhoud door de gebruiker of eigenaar kan letsel veroorzaken. Om het risico op letsel te vermijden, dient u zich aan de volgende veiligheidsinstructies te houden en altijd op het veiligheidssymbool te letten, dat betekent **Voorzichtig**, **Waarschuwing** of **Gevaar** – 'instructie voor persoonlijke veiligheid'. Niet-naleving van de instructie kan leiden tot lichamelijk of dodelijk letsel.

De machine voldoet aan de vereisten van SAE J2258.

Veilige bediening

⚠ WAARSCHUWING

De machine is geen wegvoertuig en is niet ontworpen, uitgerust of gebouwd voor gebruik op de openbare weg. Gebruik op de openbare weg kan leiden tot ongevallen, waarbij u of anderen ernstig of dodelijk letsel kunnen oplopen.

Gebruik deze machine niet op de openbare weg.

De Workman is ontwikkeld en getest om veiligheid bij het gebruik te bieden, met dien verstande dat het voertuig correct moet worden gebruikt en onderhouden. Hoewel risicobeheersing en ongevallenpreventie deels afhankelijk zijn van het ontwerp en de constructie van het voertuig, zijn eerdergenoemde factoren ook afhankelijk van de oplettendheid, zorgvuldigheid en een goede training van het personeel dat is belast met het gebruik, onderhoud en opslag van het voertuig. Onjuist gebruik of onderhoud van het voertuig kan lichamelijk of dodelijk letsel veroorzaken.

De Workman is een gespecialiseerd bedrijfsvoertuig dat niet is ontworpen voor gebruik op de openbare weg. Rijden met en bedienen van dit voertuig is anders dan een passagiersvoertuig of een vrachtwagen. Gun uzelf dus tijd om vertrouwd te raken met de Workman.

Niet alle werktuigen die kunnen worden gekoppeld aan de Workman, worden in deze handleiding beschreven. Raadpleeg de specifieke *gebruikershandleiding* die bij elk werktuig is geleverd, voor aanvullende veiligheidsinstructies. **Lees deze handleidingen.**

Om het risico op letsel of de dood te verminderen, dient u de volgende veiligheidsinstructies in acht te nemen:

Vóór het gebruik

- U mag het voertuig pas in gebruik nemen, nadat u deze handleiding hebt gelezen en de inhoud ervan hebt begrepen. U kunt een nieuwe handleiding onder vermelding van het volledige modelnummer en serienummer bestellen bij: The Toro® Company, 8111 Lyndale Avenue South, Minneapolis, Minnesota 55420.
- Laat kinderen nooit de machine bedienen. Iedereen die de machine gebruikt, moet in het bezit zijn van een rijbewijs.
- Laat andere volwassenen de machine alleen gebruiken als zij eerst de *Gebruikershandleiding* hebben gelezen en deze hebben begrepen. Deze machine mag uitsluitend worden gebruikt door opgeleide en bevoegde personen. Bestuurders moeten lichamelijk en geestelijk in staat zijn de machine te besturen.
- Deze machine is uitsluitend bedoeld voor het vervoer van **u**, de bestuurder, en **één passagier** in de stoel die de fabrikant heeft geleverd. Vervoer **nooit** meer dan één passagier op dit voertuig.
- Zorg ervoor dat u vertrouwd raakt met de bedieningsorganen en weet hoe u de motor snel kunt stoppen.
- Gebruik de machine **nooit** als u onder invloed van drugs of alcohol verkeert. Ook receptgeneesmiddelen en medicijnen tegen verkoudheid kunnen slaperigheid veroorzaken.
- Bestuur de machine niet als u moe bent. Neem af en toe pauze. Het is zeer belangrijk dat u te allen tijde alert bent.
- Draag altijd stevige schoenen. Draag geen sandalen, tennisschoenen of gymschoenen als u de machine gebruikt. Draag geen losse kleding of sieraden die kunnen worden gegrepen door bewegende onderdelen en lichamelijk letsel kunnen veroorzaken.
- Het verdient aanbeveling veiligheidsschoenen en een lange broek te dragen. Dit is verplicht op grond van diverse plaatselijke veiligheidsvoorschriften en verzekeringsbepalingen.
- Laat **nooit** kinderen de machine bedienen. Laat volwassenen het voertuig **nooit** bedienen zonder hen eerst een grondige instructie te geven. Deze machine mag uitsluitend worden gebruikt door getrainde en bevoegde personen. Bestuurders moeten lichamelijk en geestelijk in staat zijn de machine te besturen.
- Houd iedereen, met name kinderen en huisdieren, weg uit het werkgebied.
- Controleer elke dag of de interlockschakelaars goed functioneren. Als een schakelaar defect is, moet u deze vervangen voordat u het voertuig gebruikt.
- Zorg ervoor dat alle veiligheidsschermen, veiligheidsvoorzieningen en stickers op hun plaats zitten. Als veiligheidsschermen, veiligheidsvoorzieningen of stickers in slechte staat verkeren, onleesbaar zijn of beschadigd raken, moet u deze herstellen of vervangen, voordat u het voertuig gaat gebruiken.
- Rij niet als het donker is, vooral niet op onbekend terrein. Als u toch in het donker moet rijden, rij dan voorzichtig en steek de koplampen aan. Overweeg ook extra verlichting te gebruiken.
- Voordat u het voertuig gebruikt, dient u altijd alle onderdelen van het voertuig of eventuele werktuigen te controleren. Als er iets niet in orde is, **mag u het voertuig niet verder gebruiken**. Zorg ervoor dat het probleem is verholpen voordat u het voertuig of het werktuig weer gaat gebruiken.

- Gebruik uitsluitend een goedgekeurd vat of blik, dat niet van metaal is vervaardigd. Als gevolg van statische ontlading kunnen brandstofdampen in een ongeaard brandstofvat tot ontbranding komen. Voordat u het brandstofvat vult, moet u dit uit de laadbak van de machine halen en op enige afstand van het voertuig op de grond plaatsen. Zorg ervoor dat de vulpijp tijdens het vullen voortdurend in contact is met het brandstofvat. Haal eventuele machines eerst uit de laadbak van het voertuig voordat u brandstof bijvult.
- Bedien de machine uitsluitend buitenshuis of in een goed geventileerde ruimte.

Verantwoordelijkheden van de bedrijfsleiding

- Zorg ervoor dat de bestuurders grondig zijn getraind en bekend zijn met de *Gebruikershandleiding* en alle stickers op het voertuig.
- Zorg voor speciale procedures en bedrijfsregels voor ongewone werkomstandigheden (bijvoorbeeld hellingen die te steil zijn om de machine veilig te gebruiken).

Veilig omgaan met brandstof

- Om letsel en schade te voorkomen dient u bijzonder voorzichtig te zijn bij de omgang met benzine. Benzine is bijzonder brandbaar en de damp ervan is explosief.
- Doof alle sigaretten, sigaren, pijpen en andere ontstekingsbronnen.
- Gebruik uitsluitend een goedgekeurd vat of blik voor de brandstof.
- Verwijder nooit de dop van de brandstoftank en vul nooit brandstof bij terwijl de motor loopt.
- Laat de motor afkoelen voordat u brandstof bijvult.
- U mag de brandstoftank nooit binnenshuis bijvullen.
- Sla de machine en de brandstofhouder nooit op op plaatsen waar open vlammen, vonken of waakvlammen (b.v. van een boiler of andere toestellen) aanwezig kunnen zijn.
- Vul vaten nooit in een voertuig of vrachtwagen of op een oplegger met plastic afdekking. Zet benzinevaten altijd op de grond en uit de buurt van de machine vóór u de tank bijvult.
- Laad de machine uit de vrachtwagen of van de aanhanger en vul de tank pas als de machine op de grond staat. Als dit niet mogelijk is, is het beter dergelijke machines bij te vullen uit een draagbaar vat dan met behulp van een brandstofpistool.
- Houd de vulpijp voortdurend in contact met de rand van de brandstoftank of de opening van de brandstofhouder totdat het bijvullen voltooid is. Vergrendel het vulpistool niet in de open stand.
- Kleed u onmiddellijk om als er brandstof wordt gemorst op uw kleding.
- Doe de brandstoftank nooit te vol. Plaats de brandstoftankdop en draai deze goed aan.

Bediening

- De bestuurder en de passagier moeten op de stoel blijven zitten en de veiligheidsgordels gebruiken terwijl het voertuig in beweging is. De bestuurder moet indien mogelijk het stuurwiel met beide handen vasthouden en de passagier moet de aangebrachte handgrepen gebruiken. Houd uw armen en benen te allen tijde binnen het voertuig.
- Rij langzamer en maak geen scherpe bochten als u een passagier meevoert. Denk eraan dat uw passagier niet altijd weet wanneer u gaat remmen of een bocht gaat maken, en wellicht daarop niet is voorbereid. Vervoer nooit passagiers in de bak of op de werktuigen.
- Let erop dat u het voertuig niet te zwaar belaadt. Op het naamplaatje (dat zich onder het midden van het dashboard bevindt) staat de toelaatbare belading voor het voertuig. U mag de werktuigen nooit te zwaar beladen of het maximaal toelaatbare totaalgewicht van het voertuig overschrijden.
- Als u de motor start:
  - Neem plaats op de bestuurdersstoel en stel de parkeerrem in werking.
  - Houd uw voet op de rem.
  - Draai de Aan/Uit-schakelaar op Aan.

    Opmerking: De motor zal starten wanneer u het gaspedaal indrukt.
- Let goed op als u de machine gebruikt. Als de machine niet veilig wordt gebruikt, kan dit leiden tot een ongeluk, omkantelen van de machine en ernstig lichamelijk of dodelijk letsel. Rij voorzichtig. Neem de volgende voorzorgsmaatregelen te voorkomen dat de machine kantelt of dat de bestuurder de controle over de machine verliest:
  - Ga zeer voorzichtig te werk, verminder uw snelheid en blijf op een veilige afstand van zandkuilen, greppels, sloten, hellingen en onbekend terrein of terrein waarvan de bodemomstandigheden of het reliëf abrupte veranderingen vertonen.
  - Let op kuilen of andere verborgen gevaren.
  - Ga zeer voorzichtig te werk als u op een steile helling werkt. In normale omstandigheden moet u een helling in een rechte lijn op- en afrijden. Verminder de snelheid als u een scherpe bocht maakt of draait op een helling. Draai indien mogelijk nooit op een helling.
  - Wees extra voorzichtig als u de machine gebruikt op een nat oppervlak, bij hogere snelheden of als

het zwaar belast is. Stoppen kost meer tijd als het voertuig zwaar belast is.

- Als u de bak laadt, moet u de lading gelijkmatig verdelen. Wees extra voorzichtig als de lading uitsteekt buiten het voertuig/de laadbak. Rij extra voorzichtig als u een uit-middelpuntige lading vervoert die niet kan worden gecentreerd. Zorg ervoor dat de lading in evenwicht is en goed vastzit om te voorkomen dat deze gaat schuiven.
- Vermijd plotseling stoppen en starten. Zet het voertuig niet van de achteruitstand in de vooruitstand of van de vooruitstand in de achteruitstand voordat het voertuig volledig tot stilstand is gekomen.
- Maak geen scherpe bochten en vermijd abrupte manoeuvres en andere riskante handelingen tijdens het rijden die ertoe kunnen leiden dat u de controle over de machine verliest.
- Passeer een machine die in dezelfde richting rijdt nooit op een kruising, een onoverzichtelijk punt of andere gevaarlijke plaatsen.
- Als u de lading stort, mag u niemand achter de machine laten staan en moet u voorkomen dat iemand de lading op zijn voeten krijgt. Als u de grendels van de achterlaadklep losmaakt, moet u naast de laadbak staan, niet erachter.
- Houd alle omstanders op een afstand. Voordat u achteruitrijdt, moet u achterom kijken om er zeker van te zijn dat er zich niemand achter het voertuig bevindt. Rij langzaam achteruit.
- Let op het verkeer als u in de buurt van een weg werkt of deze oversteekt. Verleen altijd voorrang aan voetgangers en andere voertuigen. Geef altijd aan dat u afslaat, of stop bijtijds zodat anderen weten wat u gaat doen. Houd u aan alle verkeersregels en verkeersvoorschriften.
- Begeeft u zich met de machine nooit in een omgeving waar zich stof of dampen in de lucht bevinden die kunnen exploderen. De elektrische en uitlaatsystemen van de machine kunnen vonken veroorzaken waardoor explosief materiaal tot ontbranding kan komen.
- Kijk altijd goed uit en vermijd laag overhangende objecten, zoals boomtakken, deurposten en voetgangersbruggen. Let erop dat er voldoende ruimte boven uw hoofd is, zodat de machine zonder problemen kan passeren en uw hoofd niets raakt.
- Als u niet zeker weet of u de machine veilig kunt gebruiken, moet u het **werk staken** en de bedrijfsleiding om advies vragen.

- Voordat u de bestuurdersstoel verlaat:
  - Breng het voertuig tot stilstand.
  - Laat de laadbak neer.
  - Zet de motor af en wacht totdat alle bewegende delen tot stilstand zijn gekomen.
  - Stel de parkeerrem in werking.
  - Verwijder het sleuteltje uit de Aan/Uit-schakelaar.
- Raak de motor, de transmissie, de radiateur, de geluiddemper of het verdeelstuk van de geluiddemper niet aan als de motor loopt of direct nadat u deze heeft afgezet. Deze onderdelen kunnen heet zijn en brandwonden veroorzaken.
- Als de machine abnormaal trilt, moet u onmiddellijk stoppen, de motor afzetten, wachten tot alle bewegende delen tot stilstand zijn gekomen en de machine op beschadigingen controleren. Repareer alle schade voordat u de machine weer in gebruik neemt.
- Bliksem kan ernstig of dodelijk letsel veroorzaken. Als u bliksem ziet of donder hoort in het gebied, gebruik de machine dan niet; ga schuilen.

Remmen

- Verminder uw snelheid als u een obstakel nadert. Dit geeft u extra tijd om te stoppen of te draaien. Als u een obstakel raakt, kunnen u en uw passagier letsel oplopen. Bovendien kunnen de machine en de lading worden beschadigd.
- Het maximaal toelaatbare totaalgewicht van een voertuig heeft een belangrijke invloed op uw vermogen de machine tot stilstand te brengen en/of te draaien. Met een zware lading en zware werktuigen wordt het moeilijker de machine tot stilstand te brengen of te draaien. Hoe zwaarder de lading, des te meer tijd het kost de machine tot stilstand te brengen. Raadpleeg De laadbak laden (bladz. 24) voor meer informatie.
- Verminder de snelheid van de machine als de laadbak is verwijderd en er geen werktuig is bevestigd aan de machine. De remkarakteristieken veranderen en als het voertuig snel tot stilstand wordt gebracht, kunnen de achterwielen worden geblokkeerd, waardoor de machine moeilijk bestuurbaar wordt.
- Het gazon en het wegdek zijn veel gladder als ze nat zijn. De stoptijd van de machine op een nat oppervlak kan 2 tot 4 maal langer zijn dan op een droog oppervlak. Als u door staand water rijdt dat diep genoeg is om de remmen nat te laten worden, zullen ze pas goed functioneren als ze weer droog zijn. Nadat u door water hebt gereden, moet u de remmen testen om er zeker van te zijn, dat ze naar behoren functioneren. Als dat niet het geval is, moet u langzaam rijden op vlak terrein, terwijl u lichte druk uitoefent op het rempedaal. Hierdoor drogen de remmen.

Gebruik op hellingen

⚠ WAARSCHUWING

Als u de machine op een helling gebruikt, bestaat de kans dat ze omslaat of gaat rollen. Ook bestaat de kans dat de motor afslaat of dat de machine op een helling vaart verliest. Hierdoor kan lichamelijk letsel ontstaan.

- **Gebruik het voertuig niet op extreem steile hellingen.**
- **Geef niet te snel gas en trap niet abrupt op het rempedaal als u achteruit een helling afrijdt, zeker niet als u een lading vervoert.**
- **Als de motor afslaat of het voertuig vaart verliest op een helling, moet u langzaam in een rechte lijn achterwaarts de helling af rijden. Probeer nooit de machine te draaien.**
- **Rij de machine langzaam op een helling en wees voorzichtig.**
- **Draai niet op een helling.**
- **Verminder de lading en de snelheid van de machine.**
- **Stop niet op een helling, zeker niet als u een lading vervoert.**

Wees extra voorzichtig als u met de machine op een helling rijdt. Neem hierbij de volgende richtlijnen in acht:

- Verminder de snelheid van de machine voordat u een helling op- of afrijdt.
- Als de motor afslaat of als de machine vaart begint te verliezen terwijl u een helling oprijdt, moet u voorzichtig het rempedaal indrukken en de helling langzaam achterwaarts in een rechte lijn afrijden.
- Draaien als u een helling op- of afrijdt, kan gevaarlijk zijn. Als u moet draaien op een helling, dient u dit langzaam en voorzichtig te doen. Maak nooit een scherpe of snelle bocht op een helling.
- Een zware lading heeft invloed op de stabiliteit van het voertuig. Verminder het gewicht van de lading en neem gas terug als u op een helling rijdt of als de lading een hoog zwaartepunt heeft. Maak de lading vast aan de laadbak van de machine om te voorkomen dat de lading gaat schuiven. Wees extra voorzichtig als u ladingen transporteert die gemakkelijk schuiven (vloeistof, stenen, zand, enz.).
- Stop niet op een helling, zeker niet als u een lading vervoert. Stoppen tijdens de afdaling van een helling kost meer tijd dan op vlak terrein. Als u de machine tot stilstand moet brengen, mag u de snelheid niet te abrupt verminderen, omdat dan de kans bestaat dat de machine omslaat of gaat rollen. Trap niet te abrupt op het rempedaal als u achterwaarts rolt, omdat de machine dan kan omslaan.
- Als u de machine op heuvelachtig terrein zult gebruiken, kunt u de optionele rolbeugel (ROPS) monteren.

Gebruik op oneffen terrein

⚠ WAARSCHUWING

Onverwachte veranderingen in het terrein kunnen leiden tot abrupte bewegingen van het stuurwiel die letsel aan handen en armen kunnen veroorzaken.

- **Verminder uw snelheid als u op oneffen terrein en vlak langs wegranden rijdt.**
- **Pak het stuurwiel losjes aan de rand vast. Houd uw duimen omhoog en zorg ervoor dat ze buiten de spaken van het stuurwiel blijven.**

Neem gas terug en verminder de lading als u moet rijden op ruw of oneffen terrein en vlak langs wegranden, kuilen en andere abrupte veranderingen in het terrein. De lading kan gaan schuiven waardoor de machine haar stabiliteit verliest.

Als u de machine op ruw terrein zult gebruiken, kunt u de optionele rolbeugel (ROPS) monteren.

Laden en storten

⚠ WAARSCHUWING

De laadbak kan zwaar zijn. Handen of andere lichaamsdelen kunnen bekneld raken.

- **Houd handen en andere lichaamsdelen uit de buurt van de bak als u deze neerlaat.**
- **Let erop dat u geen materiaal op omstanders stort.**

- Overschrijd het aanbevolen maximale gewicht van de machine niet als u een lading transporteert in de laadbak, als u een aanhangwagen sleept, of beide; zie Specificaties (bladz. 17).
- Wees voorzichtig als u de machine gebruikt op een helling of op ruw terrein, in het bijzonder als er een lading in de laadbak ligt, als u een aanhangwagen sleept, of beide.
- Wees voorzichtig als u hoge ladingen transporteert in de laadbak.
- Denk eraan dat de machine minder stabiel en moeilijker bestuurbaar is als de lading slecht verdeeld is over de laadbak.
- Te grote ladingen transporteren in de laadbak heeft invloed op de stabiliteit van de machine.
- Het stuurgedrag, de remprestaties en de stabiliteit van de machine worden nadelig beïnvloed als u een lading

transporteert die niet aan de machine kan worden gebonden, zoals vloeistof in een grote tank.

- Stort de lading nooit uit de bak als de machine zijwaarts op een helling staat. Als gevolg van de verandering in de gewichtverdeling kan de machine omslaan.
- Als u een zware lading in de bak vervoert, moet u de snelheid verminderen en ervoor zorgen dat de remweg lang genoeg is. Trap niet abrupt op het rempedaal. Wees extra voorzichtig op hellingen.
- Wees erop bedacht dat een zware lading de remweg verlengt en de mogelijkheid vermindert om snel te draaien zonder om te slaan.
- De laadruimte is uitsluitend bestemd voor een lading, niet voor het vervoer van passagiers.
- Let erop dat u de machine niet te zwaar laadt. Op het naamplaatje (dat zich onder het midden van het dashboard bevindt) staat de toelaatbare belading voor de machine. U mag de werktuigen nooit te zwaar beladen of het maximaal toelaatbare totaalgewicht van de machine overschrijden; zie De laadbak laden (bladz. 24).

Onderhoud

- Voordat u onderhoudswerkzaamheden aan de machine verricht of deze afstelt, moet u de machine op een horizontaal oppervlak parkeren, de motor afzetten, de parkeerrem in werking stellen en het sleuteltje uit de Aan/Uit-schakelaar verwijderen om te voorkomen dat de motor per ongeluk wordt gestart.
- Werk nooit onder een opgehaalde bak zonder dat u de laadbakbeveiliging hebt geplaatst op de volledige uitgetrokken actuatorstang.
- Zorg ervoor dat alle hydraulische aansluitingen vastzitten en alle hydraulische slangen en leidingen in goede staat verkeren voordat u druk zet op het hydraulische systeem.
- Houd lichaam en handen uit de buurt van kleine lekgaten of spuitmonden waaruit onder hoge druk hydraulische vloeistof ontsnapt. U kunt lekken in het hydraulische systeem opsporen met behulp van karton of papier. **Doe dit niet met uw handen.** Hydraulische vloeistof die onder druk ontsnapt, kan voldoende kracht hebben om door de huid heen te dringen, en ernstig lichamelijk letsel veroorzaken. Vloeistof die in de huid is geïnjecteerd, dient binnen enkele uren operatief te worden verwijderd door een arts die bekend is met deze vorm van verwondingen, omdat anders gangreen kan ontstaan.
- Voordat u het hydraulische systeem loskoppelt of werkzaamheden daaraan verricht, moet u alle druk in het hydraulische systeem opheffen. Dit doet u door de motor af te zetten, de hydraulische regelklep voor de laadbak van ophalen naar neerlaten te draaien en/of de laadbak en werktuigen neer te laten. Zet de hendel voor de hydraulische afstandsbediening in de zweefstand (indien aanwezig). Als de laadbak in de opgehaalde stand moet blijven, moet u deze vastzetten met de laadbakbeveiliging.
- Om het voertuig in goede conditie te houden, moet u ervoor zorgen dat alle moeren, bouten en schroeven goed zijn vastgedraaid.
- Om het risico op brand te verminderen, moet u de omgeving van de motor vrij houden van overtollig vet, gras, bladeren en aangekoekt vuil.
- Als de motor moet lopen om onderhouds- of afstelwerkzaamheden uit te voeren, moet u uw kleding, handen, voeten en andere lichaamsdelen uit de buurt van de motor en bewegende delen houden. Houd iedereen op afstand.
- Voorkom dat de motor het maximaal toelaatbare toerental overschrijdt, doordat de instellingen van de motor zijn veranderd. Het maximale motortoerental is 3650 tpm. Ten behoeve van de veiligheid en een nauwkeurige afstelling moet u het maximale motortoerental door een erkende Toro-dealer laten controleren met een toerenteller.
- Indien belangrijke reparaties nodig zijn of hulp is vereist, moet u contact opnemen met een erkende Toro-dealer.
- Om de beste prestaties te verkrijgen en er zeker van te zijn dat het voertuig veilig kan worden gebruikt, moet u ter vervanging altijd originele onderdelen en accessoires van Toro aanschaffen. Gebruik ter vervanging nooit onderdelen en accessoires van andere fabrikanten, omdat dit gevaarlijk kan zijn. Elke verandering aan deze machine die gevolgen heeft voor de werking, prestaties, levensduur of het gebruik van de machine, kan lichamelijk of dodelijk letsel veroorzaken. Dergelijke veranderingen kunnen ertoe leiden dat de garantie op het product van The Toro® Company komt te vervallen.
- Er mogen geen wijzigingen worden aangebracht aan deze machine zonder toestemming van The Toro® Company. Voor inlichtingen kunt u contact opnemen met The Toro® Company, Commercial Division, Vehicle Engineering Dept., 8111 Lyndale Ave. So., Bloomington, Minnesota 55420-1196, VS.

Modellen 07266TC en 07279

Geluidsniveau

Deze machine heeft een gegarandeerd geluidsniveau van 96 dBA, met een onzekerheidswaarde (K) van 1 dBA.

Het geluidsniveau is vastgesteld volgens de procedures in EN ISO 11094.

Geluidsdruk

Deze machine oefent een geluidsdruk van 83 dBA uit op het gehoor van de bestuurder (met een onzekerheidswaarde (K) van 1 dBA.

De geluidsdruk is vastgesteld volgens de procedures in EN ISO 11201.

Hand-arm trillingen

Gemeten trillingsniveau voor de rechterhand = 1,5 m/s^2

Gemeten trillingsniveau voor de linkerhand = 1,03 m/s^2

Onzekerheidswaarde (K) = 0,5 m/s^2

De gemeten waarden zijn vastgesteld volgens de procedures in EN 1032.

Trillingen op het gehele lichaam

Gemeten trillingsniveau = 0,42 m/s^2

Onzekerheidswaarde (K) = 0,5 m/s^2

De gemeten waarden zijn vastgesteld volgens de procedures in EN 1032.

Modellen 07273 en 07273TC

Geluidsniveau

Deze machine heeft een gegarandeerd geluidsniveau van 96 dBA, met een onzekerheidswaarde (K) van 1 dBA.

Het geluidsniveau is vastgesteld volgens de procedures in EN ISO 11094.

Geluidsdruk

Deze machine oefent een geluidsdruk van 86 dBA uit op het gehoor van de bestuurder, met een onzekerheidswaarde (K) van 1 dBA.

De geluidsdruk is vastgesteld volgens de procedures in EN ISO 11201.

Hand-arm trillingen

Gemeten trillingsniveau voor de rechterhand = 1,5 m/s^2

Gemeten trillingsniveau voor de linkerhand = 1,06 m/s^2

Onzekerheidswaarde (K) = 0,5 m/s^2

De gemeten waarden zijn vastgesteld volgens de procedures in EN 1032.

Trillingen op het gehele lichaam

Gemeten trillingsniveau = 0,35 m/s^2

Onzekerheidswaarde (K) = 0,5 m/s^2

De gemeten waarden zijn bepaald volgens de procedures in EN 1032.

Veiligheids- en instructiestickers

Veiligheidsstickers en veiligheidsinstructies zijn gemakkelijk zichtbaar voor de bestuurder en bevinden zich bij plaatsen waar gevaar kan ontstaan. Vervang alle beschadigde of verdwenen stickers.

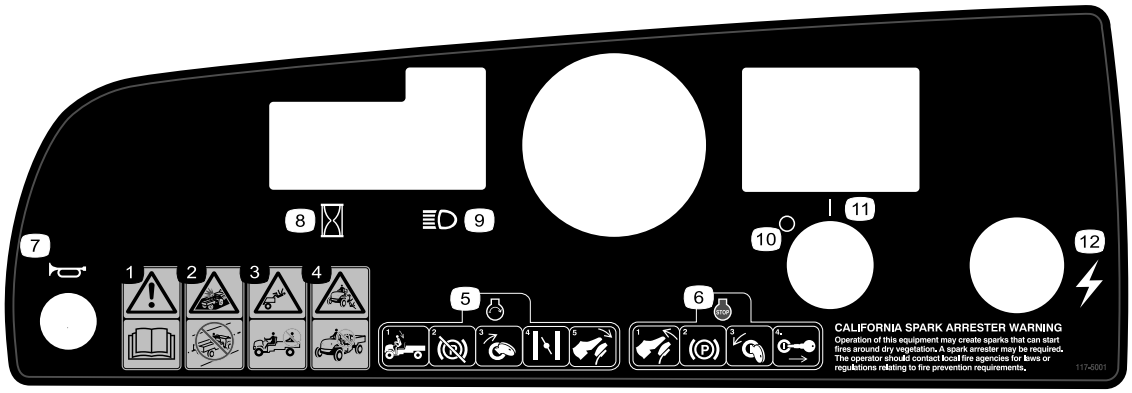

117-5001

1. Waarschuwing – Lees de *Gebruikershandleiding*.
2. Kans op botsing – Dit voertuig is niet bestemd voor gebruik op de openbare weg.
3. Kans op vallen – Vervoer geen passagiers in de laadbak.
4. Kans op vallen – Laat kinderen nooit het voertuig besturen.
5. Om de motor te starten, moet u plaats nemen op de bestuurdersstoel, de parkeerrem vrijzetten, het contactsleuteltje op AAN draaien, de chokehendel uittrekken (indien nodig) en het gaspedaal intrappen.
6. Om de motor af te zetten, moet u het gaspedaal laten opkomen, de parkeerrem in werking stellen en het contactsleuteltje op UIT draaien en uit het contact halen.
7. Claxon
8. Urenteller
9. Koplampen
10. Stroom – Uit
11. Stroom – Aan
12. Elektriciteit (aansluitpunt)



104-6581

1. Waarschuwing – Lees de *Gebruikershandleiding*.
2. Brandgevaar – Zet de motor af voordat u de benzinetank vult.
3. Waarschuwing – Bedien deze machine uitsluitend als u hierin getraind bent.
4. Voertuig kan kantelen – wees voorzichtig en rij langzaam op hellingen; verminder uw snelheid als u een bocht maakt, rij niet harder dan 26 km per uur als u een volle laadbak hebt of een zware lading vervoert en over oneffen terrein rijdt.
5. Kans op vallen en letsel aan armen en benen—Vervoer geen passagiers in de laadbak en houd uw armen en benen te allen tijde binnen het voertuig.

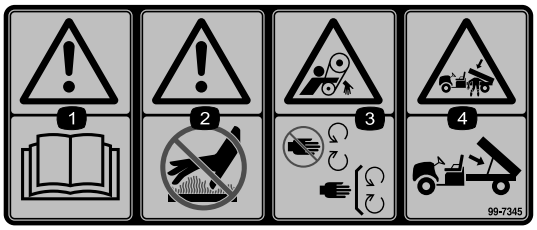

99-7345

1. Waarschuwing – Lees de *Gebruikershandleiding*.
2. Heet oppervlak/gevaar voor brandwonden – Blijf op een veilige afstand van een heet oppervlak.
3. Risico om gegrepen te worden, riem – Blijf uit de buurt van bewegende onderdelen; houd alle beschermende delen op hun plaats.
4. Ledematen kunnen bekneld raken, laadbak—Ondersteun de laadbak met de steunstang.

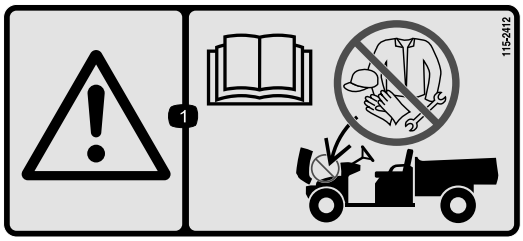

115-2412

1. Waarschuwing – Lees de *Gebruikershandleiding*; geen stalling.

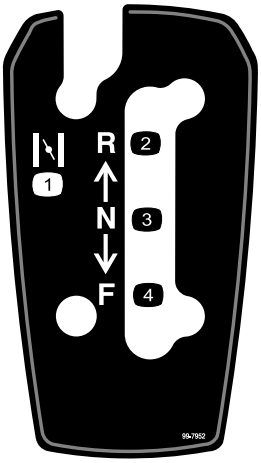

99-7952

1. Choke
2. Achteruit
3. Neutraalstand
4. Vooruit

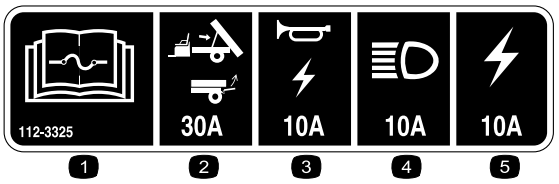

112-3325

1. Lees de *Gebruikershandleiding* voor informatie over de zekeringen.
2. Lift/gate, 30 A
3. Claxon/stroompunt, 10 A
4. Koplampen, 15 A
5. Zekering voor voertuig, 20 A

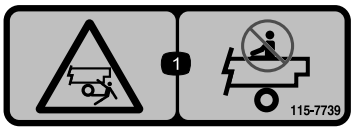

115-7739

1. Risico om te vallen en bekneld te raken – Laat niemand op de machine meerijden.

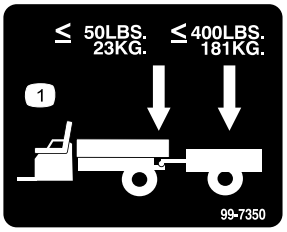

99-7350

1. Het maximaal toelaatbare koppelgewicht is 23 kg; het maximale gewicht van de aanhangwagen is 181 kg.

Montage

Losse onderdelen

Gebruik onderstaande lijst om te controleren of alle onderdelen zijn geleverd.

Procedure	Omschrijving	Hoeveelheid	Gebruik
1	Stuurwiel	1	Stuurwiel monteren (modellen 07266TC en 07273TC).
2	Geen onderdelen vereist	–	Het peil van de vloeistoffen en de luchtdruk in de banden controleren.
3	Gebruikershandleiding Gebruikershandleiding van de motor Onderdelencatalogus Veiligheidsinstructiemateriaal Registratiekaart Inspectieformulier Kwaliteitscertificaat Sleuteltje	1 1 1 1 1 1 1 2	Lees de Gebruikershandleiding en bekijk het instructiemateriaal voordat u het voertuig in gebruik neemt.

Opmerking: Bepaal vanuit de normale bedieningspositie de linker- en rechterzijde van de machine.

1

Stuurwiel monteren (modellen 07266TC en 07273TC)

Benodigde onderdelen voor deze stap:

1	Stuurwiel

Procedure

1. Maak langs de openingen achteraan het stuurwiel de borglipjes van de middenkap los, en neem de kap van het stuurwiel (Figuur 3).

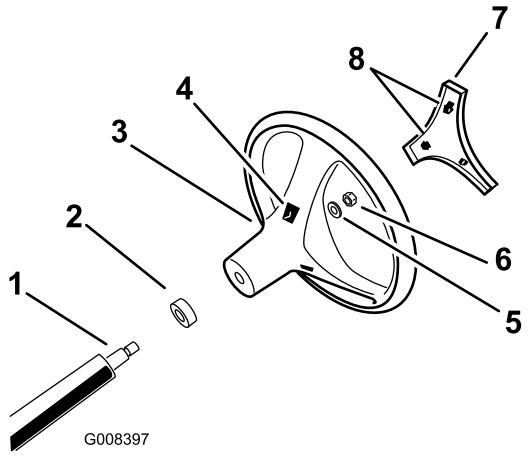

Figuur 3

1. Stuuras
2. Stofkap
3. Stuurwiel
4. Gleuven van lipjes in stuurwiel
5. Ring
6. Borgmoer
7. Middenkap
8. Opening (voor toegang tot de lipjes van het stuurwiel)

2. Verwijder de borgmoer en de ring van de stuuras (Figuur 3).
3. Lijn het stuurwiel uit met de spieën op de stuuras (Figuur 3).

   Opmerking: Plaats het stuurwiel zo op de as dat de wielen van de machine recht naar voren wijzen wanneer de dwarsbalk van het stuurwiel horizontaal is, met de dikke spaak van het stuurwiel naar onderen.
4. Monteer de ring en de borgmoerdraden van de stuuras (Figuur 3).
5. Draai de borgmoer aan tot 24-29 N·m.

6. Lijn de borglipjes van de middenkap uit met de openingen in het stuurwiel en druk de kap op het stuur tot de borglipjes op hun plaats klikken (Figuur 3).

2

Het peil van de vloeistoffen en de luchtdruk in de banden controleren

Geen onderdelen vereist

Procedure

1. Controleer het peil van de motorolie voor- en nadat de motor de eerste keer wordt gestart; zie Het motoroliepeil controleren (bladz. 20).
2. Controleer het peil van de remvloeistof voordat de motor de eerste keer wordt gestart; zie Remvloeistofpeil controleren (bladz. 20).
3. Controleer het vloeistofpeil van de transaxle voordat de motor voor het eerst wordt gestart; zie Transaxle-oliepeil controleren (bladz. 44).
4. Controleer de bandendruk; zie Bandenspanning controleren (bladz. 22)

3

Handleiding lezen en video bekijken

Benodigde onderdelen voor deze stap:

1	*Gebruikershandleiding*
1	Gebruikershandleiding van de motor
1	*Onderdelencatalogus*
1	Veiligheidsinstructiemateriaal
1	Registratiekaart
1	*Inspectieformulier*
1	Kwaliteitscertificaat
2	Sleuteltje

Procedure

- Lees de *Gebruikershandleiding* en de Gebruikershandleiding van de motor.
- Bekijk het veiligheidsinstructiemateriaal.
- Vul de registratiekaart in.
- Vul het *Inspectieformulier* in.
- Bekijk het *Kwaliteitscertificaat*

Algemeen overzicht van de machine

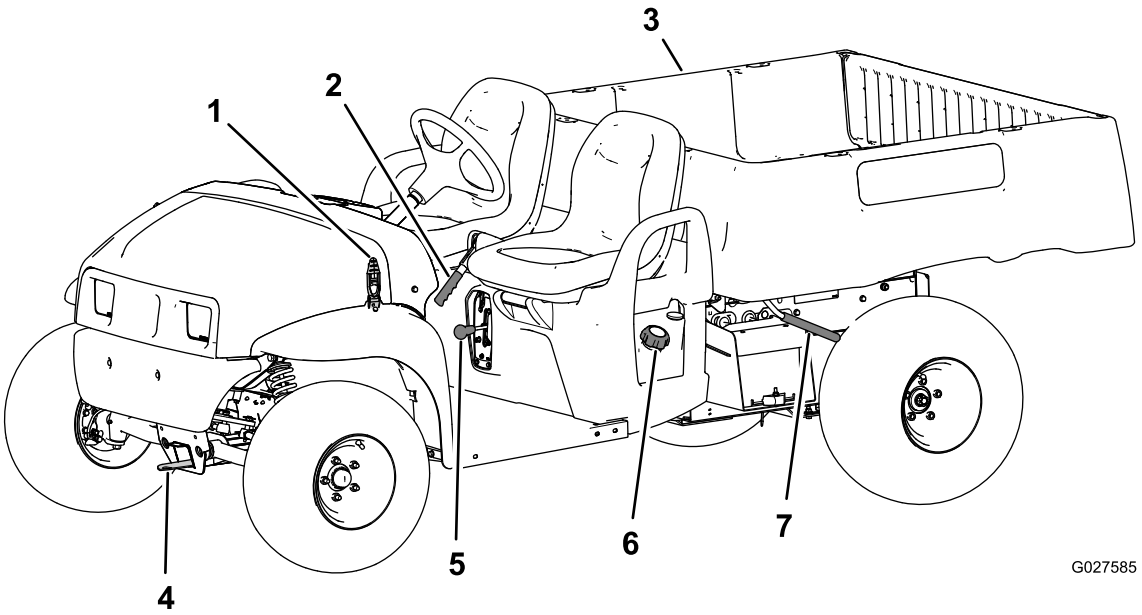

Figuur 4

1. Sluiting van de motorkap
2. Parkeerremhendel
3. Laadbak
4. Sleeplip
5. Schakelhendel
6. Brandstoftankdop
7. Hendel van laadbak

Bedieningsorganen

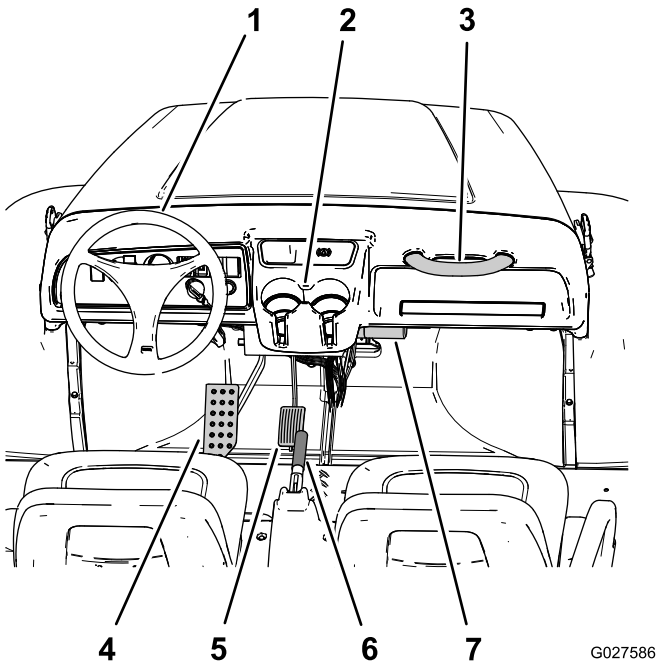

Figuur 5

1. Stuurwiel
2. Bekerhouder
3. Handgreep voor passagier
4. Rempedaal
5. Gaspedaal
6. Parkeerremhendel (middelste bedieningspaneel)
7. Koker voor *Gebruikershandleiding*

Gaspedaal

Gebruik het gaspedaal (Figuur 5) om de rijsnelheid van de machine te veranderen. Als u het gaspedaal intrapt, start u de motor. Als u het pedaal verder intrapt, verhoogt u de rijsnelheid. Als u het pedaal laat opkomen, vermindert de snelheid van de machine en slaat de motor af.

Opmerking: De maximumsnelheid vooruit is 26 km per uur.

Rempedaal

Gebruik het rempedaal om de machine te vertragen of te stoppen (Figuur 5).

⚠ VOORZICHTIG

Gebruik van een machine met versleten of onjuist afgestelde remmen kan tot persoonlijk letsel leiden.

Als de vrije slag van de rempedalen tot de vloer van het voertuig minder dan 25 mm bedraagt, moeten de remmen worden afgesteld of gerepareerd.

Parkeerremhendel

De parkeerremhendel bevindt zich tussen de stoelen (Figuur 4 en Figuur 5). Als u de motor afzet, moet u de parkeerrem in werking stellen om te voorkomen dat het voertuig per ongeluk in beweging komt. Trek de hendel van de parkeerrem op om de parkeerrem in werking te stellen. Stel de parkeerrem vrij door de hendel naar beneden te duwen. Als u de machine op een steile helling parkeert, moet u de parkeerrem in werking stellen.

Chokehendel

De chokeknop bevindt zich rechtsonder naast de bestuurdersstoel. Als u een koude motor wilt starten, trek dan de chokeknop uit (Figuur 6). Nadat de motor is gestart, kunt u met behulp van de choke de motor regelmatig laten lopen. Als de motor warmgedraaid is, drukt u de chokeknop in naar de Uit-stand.

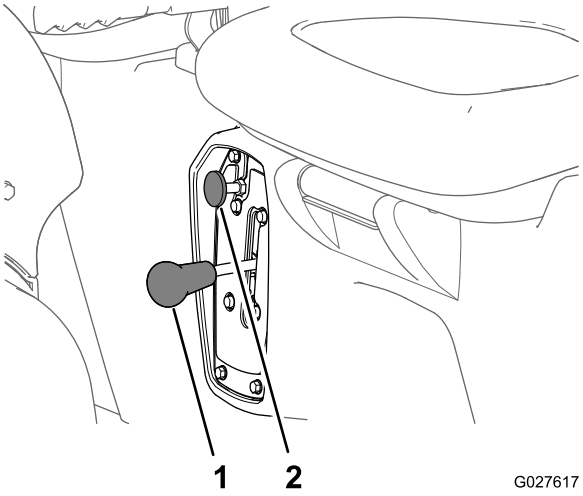

Figuur 6

1. Chokeknop
2. Schakelhendel

Schakelhendel

De schakelhendel bevindt zich tussen de stoelen en onder de parkeerremhendel. De schakelhendel heeft drie standen: Vooruit, Achteruit en Neutraal (Figuur 6).

Opmerking: U kunt de motor in elke van de drie posities starten en laten lopen.

Belangrijk: Het voertuig moet altijd eerst tot stilstand worden gebracht, voordat u schakelt.

Claxonknop (modellen 07266TC en 07273TC)

De claxonknop bevindt zich in de linkerbenedenhoek van het dashboard (Figuur 7). Druk op de knop om te claxonneren.

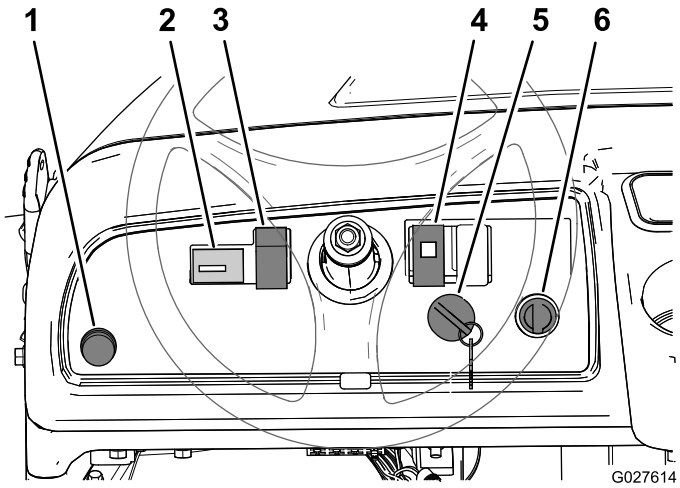

Figuur 7

1. Claxonknop (modellen 07266TC en 07273TC)
2. Urenteller
3. Lichtschakelaar
4. Oliedruklampje
5. Aansluitpunt
6. AAN-/UIT-schakelaar

Lichtschakelaar

De lichtschakelaar bevindt zich aan de linkerkant van de stuurkolom (Figuur 7). Gebruik de lichtschakelaar om de koplampen aan te zetten. Druk de lichtschakelaar naar boven om de koplampen in te schakelen, en naar beneden om de koplampen uit te schakelen.

Urenteller

De urenteller bevindt zich links van de lichtschakelaar (Figuur 7). Gebruik de urenteller om na te gaan hoeveel uur de motor in bedrijf is geweest. De urenteller gaat lopen als de contactschakelaar in de stand Aan wordt gezet of als de motor loopt.

Lampje motoroliedruk

Het lampje motoroliedruk bevindt zich rechts van de stuurkolom (Figuur 7). Dit lampje waarschuwt de bestuurder dat de oliedruk in de motor beneden een veilig niveau daalt. Als het lampje aangaat en blijft branden, schakel de motor dan uit en controleer het motoroliepeil. Vul indien nodig olie bij in de motor; zie Het motoroliepeil controleren (bladz. 20).

Opmerking: Het oliedruklampje kan flikkeren. Deze toestand is normaal en vereist geen actie.

Aan/Uit-schakelaar

De Aan/Uit-schakelaar (Figuur 7) dient om de motor te laten draaien en te stoppen, en heeft twee standen: UIT en AAN. Draai het sleuteltje naar rechts op Aan om de motor en de machine in werking te stellen. Wanneer de machine gestopt is, draait u het sleuteltje linksom naar de UIT-stand om de motor uit te schakelen. Neem het sleuteltje uit de Aan/Uit-schakelaar wanneer u de machine verlaat.

Aansluitpunt

Het aansluitpunt bevindt zich rechts van de Aan/Uit-schakelaar (Figuur 7). Met het aansluitpunt kunt u optionele elektrische accessoires van 12 V van stroom voorzien.

Brandstofmeter

De brandstofmeter (Figuur 8) vindt u op de brandstoftank naast de vuldop, aan de linkerkant van de machine. De brandstofmeter geeft aan hoeveel brandstof er in de tank zit.

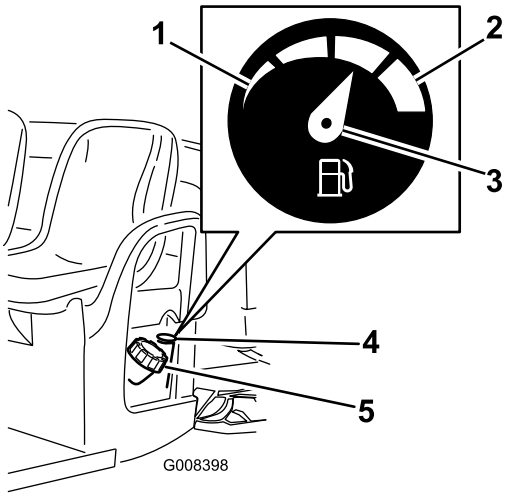

Figuur 8

1. Leeg
2. Vol
3. Naald
4. Brandstofmeter
5. Dop van brandstoftank

Handgrepen voor passagier

De handgrepen voor de passagier bevinden zich rechts van het instrumentenpaneel en op de buitenkant van elke stoel (Figuur 9).

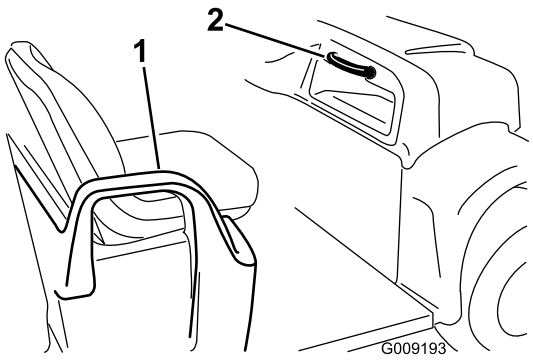

Figuur 9

1. Handgreep - heupsteun
2. Handgreep voor passagier

Specificaties

Opmerking: Specificaties en ontwerp kunnen zonder voorafgaande kennisgeving worden gewijzigd.

Type	Model: 07266TC en 07279	Model: 07273 en 07273TC
Basisgewicht	544 kg (droog)	
Nominale inhoud (op vlak terrein)	Totaalgewicht 567 kg, inclusief bestuurder (90,7 kg) en passagier (90,7 kg), lading, koppelgewicht van aanhangwagen, maximaal toelaatbaar totaalgewicht van aanhangwagen, accessoires en werktuigen	Totaalgewicht 749 kg, inclusief bestuurder (90,7 kg) en passagier (90,7 kg), lading, koppelgewicht van aanhangwagen, maximaal toelaatbaar totaalgewicht van aanhangwagen, accessoires en werktuigen
Maximaal toelaatbaar totaalgewicht van voertuig (op vlak terrein)	1111 kg in totaal, inclusief alle bovengenoemde gewichten	1292 kg in totaal, inclusief alle bovengenoemde gewichten
Maximaal laadvermogen (op vlak terrein)	385 kg in totaal, inclusief koppelgewicht van aanhangwagen en maximaal toelaatbaar totaalgewicht van aanhangwagen	567 kg in totaal, inclusief koppelgewicht van aanhangwagen en maximaal toelaatbaar totaalgewicht van aanhangwagen
Trekvermogen: Standaardhaak Haak voor zware lasten	 Koppelgewicht 23 kg. Maximale gewicht van aanhangwagen 182 kg Koppelgewicht 45 kg. Maximale gewicht van aanhangwagen 363 kg	
Totale breedte	150 cm	
Totale lengte	299 cm	
Afstand tot de grond	25 cm aan de voorzijde, zonder lading of bestuurder, 18 cm aan de achterzijde, zonder lading of bestuurder	
Wielbasis	206 cm	
Wielloopvlak (middellijn tot middellijn)	125 cm aan de voorzijde, 118 cm aan de achterzijde	125 cm aan de voorzijde, 120 cm aan de achterzijde
Lengte laadbak	117 cm binnenzijde, 133 cm buitenzijde	
Breedte laadbak	125 cm binnenzijde, 150 cm aan de buitenzijde van de voorgevormde spatschermen	
Hoogte laadbak	25 cm binnenzijde	

Toebehoren/accessoires

Er is een aantal goedgekeurde Toro werktuigen en accessoires verkrijgbaar om de mogelijkheden van de machine uit te breiden. Neem contact op met een erkende servicedealer of verdeler of ga naar www.Toro.com voor een lijst van alle goedgekeurde werktuigen en accessoires.

Gebruiksaanwijzing

Opmerking: Bepaal vanuit de normale bedieningspositie de linker- en rechterzijde van de machine.

Veiligheid staat voorop

Lees aandachtig alle veiligheidsinstructies en -stickers in het hoofdstuk Veilige bediening. Met behulp van deze informatie kunt u voorkomen dat omstanders of uzelf letsel oplopen.

De laadbak gebruiken

De laadbak ophalen

⚠ WAARSCHUWING

Als de laadbak tijdens het rijden omhoogstaat, bestaat de kans dat de machine gemakkelijker omslaat of gaat rollen. De laadbak kan beschadigd raken als deze tijdens het gebruik van de machine omhoogstaat.

- **Gebruik de machine uitsluitend als de laadbak is neergelaten.**
- **Laat de laadbak neer als u hem geleegd hebt.**

⚠ VOORZICHTIG

Als de achterkant van de laadbak belast is wanneer u de sluitingen losmaakt, kan de bak onverwacht openklappen en u of andere omstanders verwonden.

- **Belast indien mogelijk het midden van de laadbak.**
- **Houd de laadbak naar beneden en controleer of niemand over de bak leunt of achter de bak staat als u de sluitingen losmaakt.**
- **Verwijder de lading uit de bak voordat u de bak omhoog brengt voor onderhoud aan de machine.**

1. Til de grendelhandgrepen aan beide kanten vooraan de laadbak op, en breng de bak omhoog (Figuur 10).
2. Maak de laadbak vast door de steunstang in de achterste pal aan het einde van de opening in het linkerframe van de machine te zetten (Figuur 10).

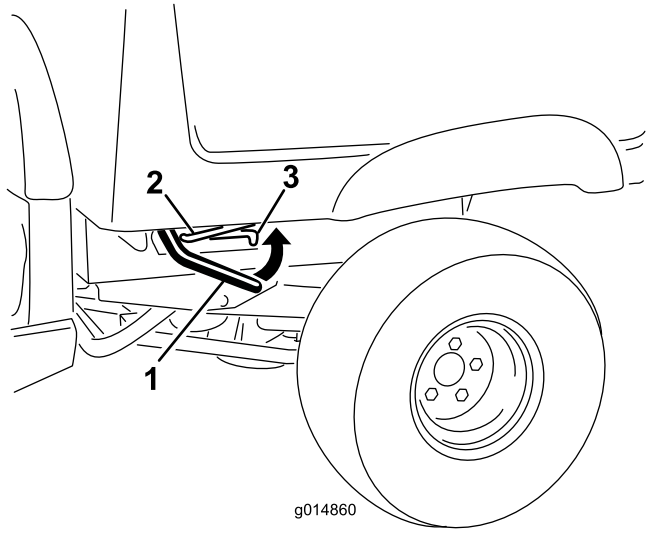

Figuur 10

1. Handgreep van vergrendeling
2. Steunstang
3. Borgsleuf

Laadbak neerlaten

⚠ WAARSCHUWING

De laadbak kan zwaar zijn. Handen of andere lichaamsdelen kunnen bekneld raken.

Houd handen en andere lichaamsdelen uit de buurt van de bak als u deze neerlaat.

1. Til de laadbak licht omhoog door de grendelhandgreep omhoog te brengen (Figuur 10).
2. Neem de steunstang uit de palopening (Figuur 10).
3. Laat de bak neer tot hij stevig vergrendeld is (Figuur 10).

De achterlaadklep openen

1. Zorg dat de laadbak omlaag en vergrendeld is.
2. Til de klepjes op het achterste paneel van de achterlaadklep omhoog (Figuur 11).

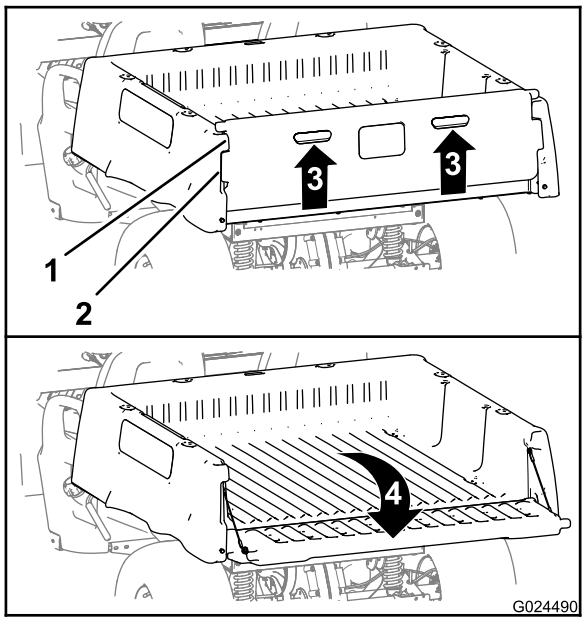

Figuur 11

1. Flens van achterlaadklep (laadbak)
2. Borgflens (achterlaadklep)
3. Tillen (klepje)
4. Naar achteren en omlaag draaien

3. Lijn de borgflenzen van de achterlaadklep uit met de openingen tussen de flenzen van de achterlaadklep van de laadbak (Figuur 11).
4. Draai de achterlaadklep naar achteren en omlaag (Figuur 11).

De achterlaadklep sluiten

Als u los materiaal zoals zand, kiezel of houtsnippers uit de laadbak van de machine hebt gestort, kan een deel van het gestorte materiaal tussen de hengsels van de achterlaadklep beland zijn. Doe het volgende voordat u de achterlaadklep sluit.

1. Verwijder handmatig zo veel mogelijk materiaal van tussen de hengsels.
2. Draai de achterlaadklep ongeveer in de 45°-stand (Figuur 12).

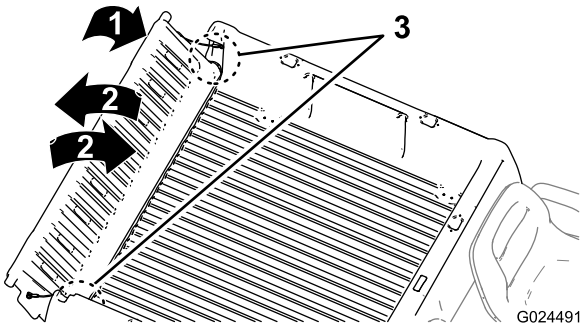

Figuur 12

3. Beweeg de achterlaadklep enkele keren heen en weer met korte, schokkende bewegingen (Figuur 12).

   Opmerking: Dit helpt om materiaal tussen de hengels vandaan te krijgen
4. Laat de achterlaadklep zakken en controleer of er materiaal is achtergebleven tussen de hengsels.
5. Herhaal stappen 1 tot 4 tot al het materiaal van tussen de hengsels is.
6. Draai de achterlaadklep naar boven en naar voren tot de borgflenzen van de achterlaadklep gelijk komen met het vak voor de achterlaadklep in de laadbak (Figuur 11).

   Opmerking: Breng de achterlaadklep omhoog of omlaag om de borgflenzen van de achterlaadklep uit te lijnen met de verticale openingen tussen de achterlaadklepflenzen van de laadbak.
7. Laat de achterlaadklep zakken tot deze in de achterzijde van de laadbak zit (Figuur 11).

   Opmerking: De borgflenzen van de achterlaadklep zitten stevig vast dankzij de achterlaadklepflenzen van de laadbak.

Controles uitvoeren vóór het gebruik

Onderhoudsinterval: Bij elk gebruik of dagelijks Voer elke dag de volgende controles uit voordat u de machine gaat gebruiken:

- Controleer het remvloeistofpeil en voeg indien nodig de voorgeschreven remvloeistof toe; zie Remvloeistofpeil controleren (bladz. 20).
- Controleer het motoroliepeil en voeg indien nodig de voorgeschreven olie toe; zie Het motoroliepeil controleren (modellen 07273 en 07273TC) (bladz. 21).
- Controleer de bandendruk; zie Bandenspanning controleren (bladz. 22).
- Controleer of het rempedaal werkt.
- Controleer of de verlichting werkt.

- Draai het stuurwiel naar links en naar rechts om de stuurreacties te controleren.
- Controleer op olielekken, loszittende onderdelen en andere zichtbare gebreken.

  Opmerking: Zet de motor af en wacht totdat alle bewegende delen tot stilstand gekomen zijn voordat u controleert op olielekken, losse onderdelen en andere slijtage en beschadigingen.

Indien een van bovengenoemde zaken niet in orde is, moet u de monteur hiervan op de hoogte stellen of contact opnemen met de bedrijfsleiding voordat u die dag met de machine gaat werken. De bedrijfsleiding kan u verzoeken dagelijks andere controles uit te voeren. Vraag wat uw bijkomende verantwoordelijkheden als bestuurder zijn.

Remvloeistofpeil controleren

Onderhoudsinterval: Bij elk gebruik of dagelijks Controleer het remvloeistofpeil voordat de motor de eerste keer wordt gebruikt.

Remvloeistoftype: DOT 3

1. Parkeer het voertuig op een horizontaal oppervlak, stel de parkeerrem in werking, draai de Aan/Uit-schakelaar op Uit en verwijder het sleuteltje uit het contact.
2. Verwijder de rubberen plug in het midden en op de bovenkant van het dashboard om toegang te krijgen tot de hoofdremcilinder en het reservoir (Figuur 13).

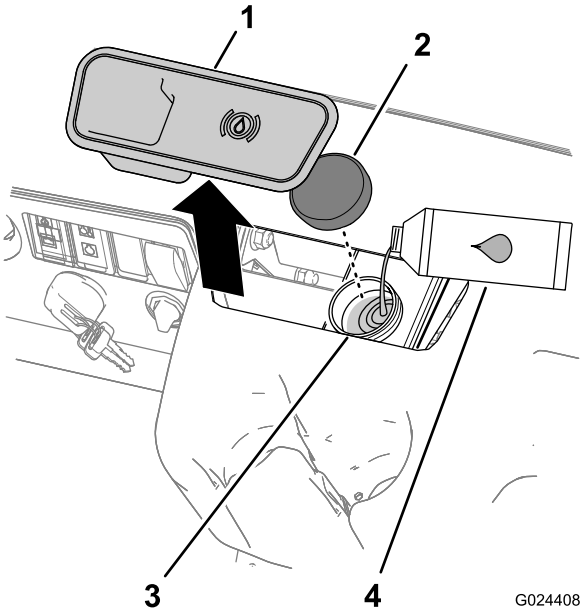

Figuur 13

1. Rubberen plug
2. Reservoirdop
3. Vulbuis (reservoir)
4. DOT 3-remvloeistof

3. Kijk naar de omtreklijn van het vloeistofpeil aan de zijkant van het reservoir. (Figuur 14).

   Opmerking: Het peil moet hoger staan dan de Minimum-streep

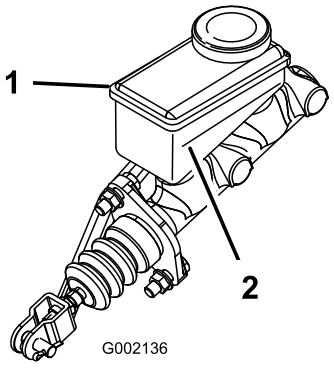

Figuur 14

1. Reservoir voor remvloeistof
2. Minimum-streep

4. Doe het volgende als het vloeistofpeil te laag is:
   A. Reinig de omgeving van de reservoirdop en verwijder de dop (Figuur 13).
   B. Giet DOT 3 remvloeistof in het reservoir tot het vloeistofpeil boven de Minimum-lijn staat (Figuur 14).

      Opmerking: Giet niet te veel remvloeistof in het reservoir.

   C. Plaats de dop weer op het reservoir (Figuur 13).
5. Breng de rubberen plug aan in de bovenkant van het dashboard (Figuur 14).

Het motoroliepeil controleren

Onderhoudsinterval: Bij elk gebruik of dagelijks Controleer het motoroliepeil voordat u de motor voor het eerst start.

Het motoroliepeil controleren (modellen 07266TC en 07279)

Opmerking: De machine wordt geleverd met olie in het carter; u dient echter het oliepeil te controleren voor- en nadat u de motor start.

Type olie: Reinigingsolie (API-klasse SJ of hoger)

Viscositeit: Zie onderstaande tabel.

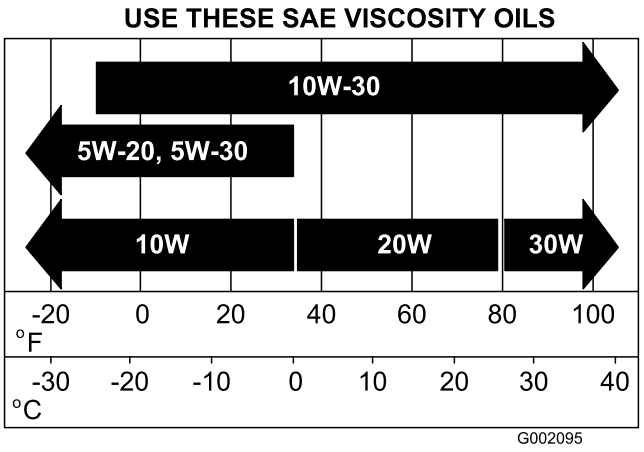

Figuur 15

1. Plaats de machine op een horizontaal oppervlak.
2. Zet de laadbak omhoog; zie De laadbak ophalen (bladz. 18).
3. Maak de omgeving van de vulbuis (Figuur 16) schoon met een vod zodat vuil niet in de vulbuis kan vallen en de motor beschadigen.

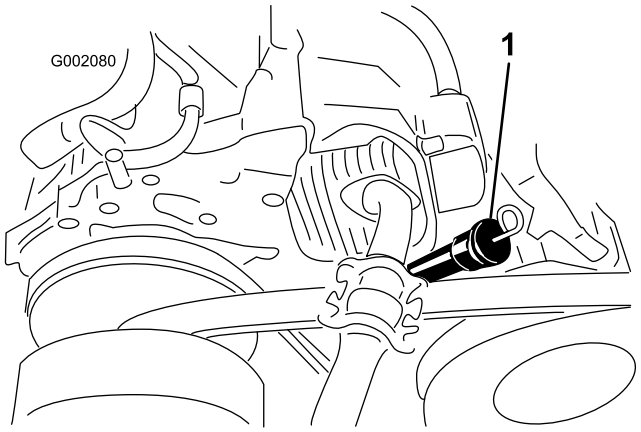

Figuur 16

1. Oliepeilstok en vulopening

4. Verwijder de oliepeilstok en veeg het uiteinde schoon (Figuur 16).
5. Schuif de oliepeilstok helemaal in de vulbuis (Figuur 16).
6. Trek de peilstok eruit en controleer het oliepeil op het uiteinde.
7. Als het oliepeil te laag is, moet u geschikte olie in de vulbuis gieten totdat het peil de Vol-markering op de peilstok bereikt.

   Opmerking: Vul de olie langzaam bij en controleer daarbij veelvuldig het oliepeil. **Voeg niet te veel olie toe**.
8. Steek de oliepeilstok helemaal in de opening (Figuur 16).
9. Laat de laadbak zakken; zie Laadbak neerlaten (bladz. 18).

Het motoroliepeil controleren (modellen 07273 en 07273TC)

Opmerking: De machine wordt geleverd met olie in het carter; u dient echter het oliepeil te controleren voor- en nadat u de motor start.

Type olie: Reinigingsolie (API-onderhoudsclassificatie SF, SG, SH, SJ of hoger)

Viscositeit: Zie onderstaande tabel

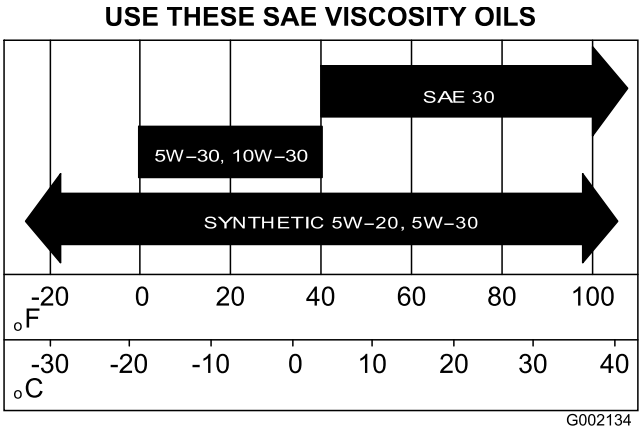

Figuur 17

1. Plaats de machine op een horizontaal oppervlak.
2. Zet de laadbak omhoog; zie De laadbak ophalen (bladz. 18).
3. Maak de omgeving van de oliepeilstok en de vuldop (Figuur 18) schoon met een vod zodat vuil niet in de buis van de peilstok of de vulopening kan vallen en de motor beschadigen.

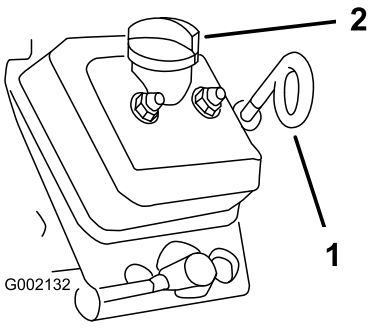

Figuur 18

1. Oliepeilstok (lus naar beneden)
2. Vuldop (vulbuis)

4. Verwijder de peilstok en veeg het uiteinde schoon (Figuur 18).
5. Schuif de peilstok helemaal in de vulbuis (Figuur 18).
6. Trek de peilstok eruit en controleer het oliepeil op het uiteinde.

7. Als het oliepeil te laag is, moet u de vuldop losdraaien en geschikte olie in de vulbuis gieten totdat het peil de Vol-markering op de peilstok bereikt.

   Opmerking: Vul de olie langzaam bij en controleer daarbij veelvuldig het oliepeil. **Voeg niet te veel olie toe**.

8. Plaats de vuldop terug; zie Figuur 18.
9. Steek de oliepeilstok helemaal in de opening (Figuur 18).

   Belangrijk: Zorg ervoor dat het lusuiteinde van de peilstok omlaag wijst.

10. Laat de laadbak zakken; zie Laadbak neerlaten (bladz. 18).

Bandenspanning controleren

Onderhoudsinterval: Bij elk gebruik of dagelijks

Bereik van de bandendruk: 0,55 tot 1,52 bar

Belangrijk: De maximale bandenspanning op de wang van de band niet overschrijden.

Opmerking: De vereiste bandenspanning is afhankelijk van het gewicht dat u van plan bent te transporteren.

1. Controleer de bandenspanning.

   Opmerking: De luchtdruk in de voor- en achterbanden moet liggen tussen 0,55 en 1,03 bar.

   - Gebruik een lagere bandenspanning voor lichtere ladingen, voor minder bodemcompactie, voor een soepeler rijgedrag en voor minder bandensporen op de grond.
   - Gebruik een hogere bandenspanning om zwaardere ladingen met hogere snelheid te transporteren.

2. Indien nodig dient u de luchtdruk in de banden aan te passen door lucht in de banden te pompen of deze af te laten.

Brandstof bijvullen

- Gebruik voor de beste resultaten uitsluitend schone, verse (minder dan 30 dagen oud), loodvrije benzine met een octaangetal van 87 of hoger (indelingsmethode (R+M)/2).
- **Ethanol**: Benzine met maximaal 10% ethanol (gasohol) of 15% MTBE (methyl-tertiair-butylether) per volume is aanvaardbaar. Ethanol en MTBE zijn niet hetzelfde. Benzine met 15% ethanol (E15) per volume is niet geschikt voor gebruik. **Gebruik nooit benzine die meer dan 10% ethanol per volume bevat**, zoals E15 (bevat 15% ethanol), E20 (bevat 20% ethanol), of E85 (bevat tot 85% ethanol). Ongeschikte benzine gebruiken kan leiden tot verminderde prestaties en/of motorschade die mogelijk niet gedekt wordt door de garantie.
- **Geen** benzine gebruiken die methanol bevat.
- In de winter **geen** brandstof bewaren in de brandstoftank of in vaten, tenzij u een brandstofstabilisator gebruikt.
- Meng **nooit** olie door benzine.

⚠ GEVAAR

In bepaalde omstandigheden is brandstof uiterst ontvlambaar en zeer explosief. Brand of explosie van brandstof kan brandwonden bij u of anderen en materiële schade veroorzaken.

- **Vul de brandstoftank in de open lucht wanneer de motor koud is. Eventueel gemorste brandstof opnemen.**
- **Vul de brandstoftank nooit als de machine op een aanhanger in een afgesloten ruimte staat.**
- **Vul de brandstoftank niet helemaal vol. Vul de brandstoftank tot 25 mm vanaf de onderkant van de vulbuis. Deze geeft de brandstof in de tank ruimte om uit te zetten.**
- **Rook nooit wanneer u met brandstof bezig bent en houd de brandstof weg van open vlammen of vonken.**
- **Brandstof in een goedgekeurd vat of blik en buiten bereik van kinderen bewaren. Koop nooit meer brandstof dan u in 30 dagen kunt opmaken.**
- **Gebruik de machine uitsluitend als het complete inlaat- en uitlaatsysteem gemonteerd zijn en naar behoren werken.**

⚠ GEVAAR

In bepaalde omstandigheden kan tijdens het tanken statische elektriciteit worden ontladen waardoor vonken ontstaan die brandstofdampen tot ontbranding kunnen brengen. Brand of explosie van brandstof kan brandwonden bij u of anderen en materiële schade veroorzaken.

- **Zet brandstofvaten altijd op de grond en uit de buurt van de machine alvorens de tank bij te vullen.**
- **Brandstofvaten niet in een voertuig of vrachtwagen of op aanhanger vullen, omdat bekleding of kunststof beplating het vat kunnen isoleren en de afvoer van statische lading kunnen bemoeilijken.**
- **Als het praktisch mogelijk is, kunt u het beste een machine met een benzinemotor eerst van de vrachtwagen of aanhanger halen en bijtanken als de machine met de wielen op de grond staat.**
- **Als dit niet mogelijk is, verdient het de voorkeur dergelijke machines op een truck of aanhanger bij te vullen uit een draagbaar vat, niet met behulp van een vulpistool van een pomp.**
- **Als u een vulpistool moet gebruiken, dient u de vulpijp voortdurend in contact met de rand van de brandstoftank of de opening van het vat te houden, totdat u klaar bent met bijvullen.**

Brandstoftank vullen

De inhoud van de brandstoftank is ongeveer 26,5 liter.

1. Motor afzetten en parkeerrem in werking stellen.
2. Maak de omgeving van de dop van de brandstoftank schoon (Figuur 19).

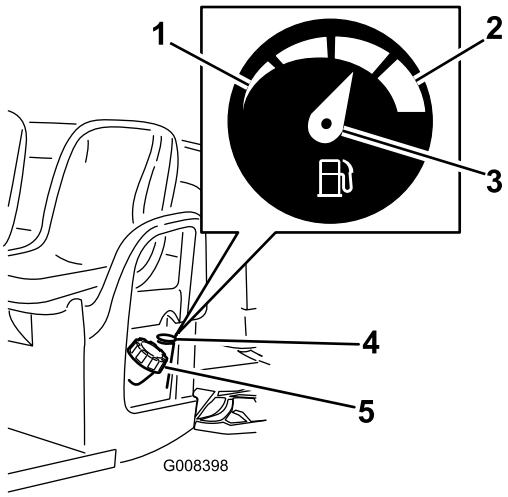

Figuur 19

1. Leeg
2. Vol
3. Naald
4. Brandstofmeter
5. Dop van brandstoftank

3. Verwijder de dop van de brandstoftank.
4. Vul de benzinetank tot ongeveer 25 mm vanaf de bovenkant van de tank (de onderkant van de vulbuis).

   Opmerking: De ruimte in de tank geeft de brandstof de kans om uit te zetten. **De brandstoftank niet te vol vullen.**.
5. Draai de tankdop stevig vast.
6. Neem gemorste brandstof op.

Motor starten

Belangrijk: Probeer de motor niet te starten door de machine aan te duwen of te slepen.

1. Neem plaats op de bestuurdersstoel, steek het sleuteltje in de Aan/Uit-schakelaar en draai het naar rechts op Aan; zie Aan/Uit-schakelaar (bladz. 16).

   Opmerking: Als de machine is uitgerust met een optioneel achteruitrijalarm en de schakelhendel naar de stand Achteruit wordt gebracht wanneer de Aan/Uit-schakelaar in de Aan-stand staat, klinkt er een zoemer om de bestuurder te waarschuwen dat de machine in achteruitstand staat.
2. Zet de schakelhendel van de machine in de gewenste rijrichting; zie Schakelhendel (bladz. 15).
3. Zet de parkeerrem vrij door de parkeerremhendel naar beneden te drukken; zie Parkeerremhendel (bladz. 15).
4. Trap langzaam het gaspedaal in.

   Opmerking: Als de motor koud is, moet u het gaspedaal intrappen en ongeveer half ingetrapt houden en de chokeknop uittrekken en op AAN zetten. Zet de chokeknop op UIT als de motor warm is.

De machine stoppen

Belangrijk: Als u de machine op een helling laat stoppen, moet u de serviceremmen intrappen en de parkeerrem in werking stellen om te voorkomen dat de machine van zijn plaats rolt. Als u het gaspedaal gebruikt om de machine op de helling tot stilstand te brengen, kan de machine schade oplopen.

1. Haal uw voet van het gaspedaal (Gaspedaal (bladz. 15)).
2. Druk het rempedaal (Rempedaal (bladz. 15)) langzaam in om met de serviceremmen de machine volledig tot stilstand te brengen.

   Opmerking: De lengte van de remweg kan variëren, afhankelijk van de lading en de snelheid van de machine.

De machine parkeren

1. Stop de machine met de serviceremmen door het rempedaal ingedrukt te houden; zie Rempedaal (bladz. 15).
2. Stel de parkeerrem in werking door de parkeerremhendel op te trekken; zie Parkeerremhendel (bladz. 15).
3. Draai het sleuteltje van de Aan/Uit-schakelaar linksom op Uit; zie Aan/Uit-schakelaar (bladz. 16).
4. Verwijder het sleuteltje uit de Aan/Uit-schakelaar.

Een nieuwe machine inrijden

Onderhoudsinterval: Na de eerste 100 bedrijfsuren—Neem de richtlijnen voor het inrijden van een nieuwe machine in acht.

Neem de richtlijnen voor het inrijden van een nieuwe machine in acht om ervoor te zorgen dat deze goede prestaties levert en een lange levensduur heeft.

- Controleer regelmatig het peil van de vloeistoffen en de motorolie. Let op signalen van oververhitting van de machine of onderdelen ervan.
- Na een koude start moet u de motor ongeveer 15 seconden laten warmlopen voordat u de machine gebruikt.
- Tijdens de eerste uren van de inrijperiode van een nieuwe machine moet u krachtig remmen vermijden. Nieuwe remvoeringen leveren pas na enkele bedrijfsuren optimale prestaties doordat de remmen dan als gevolg van het gebruik zijn gepolijst (ingereden).
- Varieer de snelheid van de machine tijdens het gebruik. Vermijd snel starten en stoppen.
- De motor heeft geen inrijolie nodig. De originele motorolie is hetzelfde type olie dat is voorgeschreven voor regelmatige olieverversingen.
- Zie Onderhoud van de machine in bijzondere omstandigheden (bladz. 29) voor bijzondere controles op rustige momenten.
- Controleer de stand van de voorwielophanging en stel deze af indien nodig; zie Toespoor en vlucht van voorwielen afstellen (bladz. 43).

De laadbak laden

Neem de volgende richtlijnen in acht bij het laden van de laadbak en het gebruik van de machine:

- Hou rekening met het laadvermogen van de machine en beperk het gewicht van de lading die u in de laadbak transporteert volgens de specificaties in Specificaties (bladz. 17) en op het label met het toelaatbare totaalgewicht van de machine (Figuur 20).

  Opmerking: Opmerking: Het nominale laadvermogen geldt alleen voor gebruik van de machine op een gelijke ondergrond.

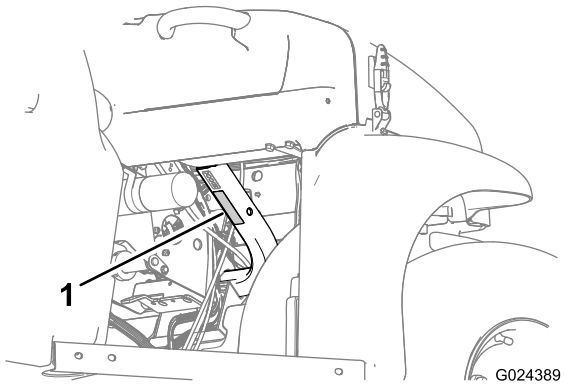

Figuur 20

1. Sticker met toelaatbaar totaalgewicht van machine

- Verminder het gewicht van de lading die u in de laadbak transporteert als u de machine gebruikt op hellingen en ruw terrein.
- Verminder het gewicht van de lading die u in de laadbak transporteert als het materiaal hoog opgestapeld is (en een hoog zwaartepunt heeft), zoals een stapel bakstenen, planken voor tuinelementen of zakken met kunstmest. Verdeel de lading zo laag mogelijk en zorg ervoor dat de lading uw vermogen om achter de machine te kijken tijdens gebruik niet belemmert.
- Hou ladingen gecentreerd door de laadbak als volgt te laden:
  - Verdeel het gewicht gelijkmatig over de breedte van de laadbak.

    Belangrijk: Het risico om te kantelen is groter als de laadbak aan één kant zwaarder is geladen.

  - Verdeel het gewicht gelijkmatig over de lengte van de laadbak.

Belangrijk: Als u de lading achter de achteras legt, hebben de voorbanden minder tractie, wat ertoe kan leiden dat de machine onbestuurbaar wordt of omkantelt.

- Wees extra voorzichtig als u erg omvangrijke ladingen transporteert in de laadbak, in het bijzonder als u het gewicht van de lading niet centraal in de laadbak kunt plaatsen.
- Maak indien mogelijk de lading vast aan de laadbak zodat de lading niet gaat schuiven.
- Als u vloeistof in een grote tank transporteert (zoals een spuittank), wees dan voorzichtig als u de machine een helling op- of afrijdt, als u uw snelheid plots verandert, als u stopt, of als u over ruw terrein rijdt.

De inhoud van de laadbak is 0,37 m^3. De hoeveelheid (het volume) van het materiaal dat in de bak kan worden geladen zonder dat het draagvermogen van de machine wordt overschreden, kan sterk variëren, afhankelijk van de dichtheid van het materiaal. Bijvoorbeeld: een tot de rand gevulde bak met vochtig zand weegt ongeveer 680 kg. Dit is 113 kg meer dan het draagvermogen. Maar een tot de rand gevulde bak met hout weegt 295 kg. Dit is minder dan het draagvermogen.

Raadpleeg onderstaande tabel voor het maximale ruimtegewicht van verschillende materialen.

Materiaal	Dichtheid	Maximaal laadvermogen laadbak (op een vlakke ondergrond)
Grind, droog	1521,7 kg/m^3	Vol
Grind, nat	1922,2 kg/m^3	3/4 vol
Zand, droog	1441,6 kg/m^3	Vol
Zand, nat	1922,2 kg/m^3	3/4 vol
Hout	720,8 kg/m^3	Vol
Schors	< 720,8 kg/m^3	Vol
Aarde, samengedrukt	1601,8 kg/m^3	3/4 vol (ongeveer)

De machine transporteren

Gebruik een aanhanger om de machine over lange afstanden te transporteren. Zorg ervoor dat de machine stevig is bevestigd op de aanhanger. Zie Figuur 22 en Figuur 21 voor de plaats van de bevestigingspunten van de machine.

⚠ VOORZICHTIG

Losse stoelen kunnen van de machine en de aanhangwagen vallen tijdens het transport van de machine, en de stoelen kunnen op een andere machine terechtkomen of de weg versperren.

Verwijder de stoelen of zet de stoelen stevig vast in de koppeling van het stoelscherm.

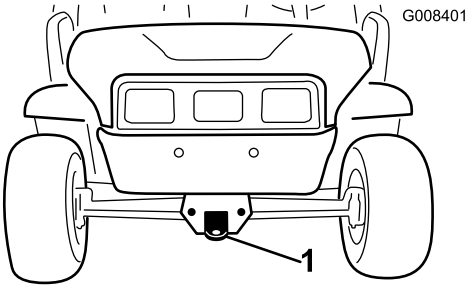

Figuur 21

1. Sleeplip en bevestigingspunt (vooraan de machine)

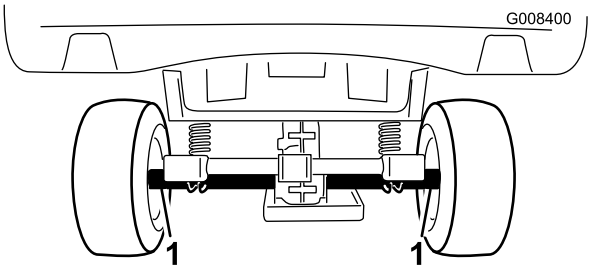

Figuur 22

1. Bevestigingspunten achteras (achteraan de machine)

De machine slepen

In noodgevallen kan de machine over een korte afstand worden gesleept. Toro adviseert echter hiervan geen gewoonte te maken.

⚠ WAARSCHUWING

Als u de machine bij een te hoge snelheid sleept, kunt u de controle over het stuur verliezen. Dit kan letsel veroorzaken.

Sleep de machine nooit sneller dan 8 km per uur.

De machine moet worden gesleept door 2 personen. Als de machine over een grote afstand moet worden verplaatst, moet u deze vervoeren op een vrachtwagen of een aanhanger; zie De machine transporteren (bladz. 25).

1. Verwijder de drijfriem van de machine; zie Aandrijfriem vervangen (bladz. 49).
2. Bevestig een sleepkabel aan de lip op de voorzijde van het machineframe (Figuur 21).
3. Zet de transmissie van het voertuig in de neutraalstand en zet de parkeerrem vrij; zie Schakelhendel (bladz. 15) en Parkeerremhendel (bladz. 15).

Een aanhangwagen trekken

De machine kan een aanhangwagen trekken. Er zijn 2 types trekhaken verkrijgbaar voor de machine, afhankelijk van de

werkzaamheden waarvoor u de machine gebruikt. Neem voor verdere informatie contact op met een erkende Toro-dealer.

Als u een lading vervoert of een aanhangwagen trekt, mag u de machine of de aanhangwagen niet te zwaar beladen. Een te zware lading van de machine of de aanhanger kan leiden tot slechte prestaties of beschadiging van de remmen, as, motor, transaxle, stuurinrichting, ophanging, carrosserie of banden. Zorg er altijd voor dat 60% van het gewicht van de lading zich in het voorste deel van de aanhangwagen bevindt. Hierdoor komt ongeveer 10% van het totale gewicht van de aanhangwagen op de trekhaak van de machine.

- **Modellen 07266TC en 07279:** De maximale lading mag niet zwaarder zijn dan 567 kg, inclusief het maximaal toelaatbare totaalgewicht van de aanhangwagen. Als bijvoorbeeld het maximaal toelaatbare gewicht van de aanhangwagen 181, kg is, mag het gewicht van de lading maximaal 386 kg zijn.
- **Modellen 07273 en 07273TC:** De maximale lading mag niet zwaarder zijn dan 749 kg, inclusief het maximaal toelaatbare totaalgewicht van de aanhangwagen. Als bijvoorbeeld het maximaal toelaatbare gewicht van de aanhangwagen 181,5 kg is, mag het gewicht van de lading maximaal 5678 kg zijn.

Ten behoeve van een goede remwerking en tractie moet de laadbak altijd zijn geladen als u een aanhangwagen trekt. U mag het maximaal toelaatbare totaalgewicht van de trailer en het voertuig niet overschrijden.

Parkeer de machine nooit op een helling als er een aanhangwagen is aangekoppeld. Als u toch op een helling moet parkeren, dient u de parkeerrem in werking te stellen en blokjes achter de wielen van de aanhangwagen te plaatsen.

Onderhoud

Opmerking: Op zoek naar een *Elektrisch schema* van uw machine? Download het schema gratis op www.Toro.com; u kunt uw machine zoeken via de link Handleidingen op de hoofdpagina.

Opmerking: Bepaal vanuit de normale bedieningspositie de linker- en rechterzijde van de machine.

Aanbevolen onderhoudsschema

Onderhoudsinterval	Onderhoudsprocedure
Na de eerste 8 bedrijfsuren	• Controleer de conditie van de aandrijfriem. • Controleer de spanning van de riem van de dynamo van de starter.
Na de eerste 25 bedrijfsuren	• De motorolie verversen. • Vervang het oliefilter (modellen 07273 en 07273TC)
Na de eerste 50 bedrijfsuren	• Het luchtfilter voor de koolstofhouder inspecteren. • Het filter van de koolstofhouder vervangen.
Na de eerste 100 bedrijfsuren	• Neem de richtlijnen voor het inrijden van een nieuwe machine in acht.
Na de eerste 200 bedrijfsuren	• Het luchtfilterelement vervangen.
Bij elk gebruik of dagelijks	• Voer de controles vóór het gebruik uit. Voer elke dag de volgende controles uit voordat u de machine gaat gebruiken: • Controleer het remvloeistofpeil. • Controleer het motoroliepeil. • De bandenspanning controleren. • Werking van schakelinrichting controleren.
Om de 100 bedrijfsuren	• Lagers en lagerbussen smeren. • Het luchtfilter controleren. Vervang het element van het luchtfilter eerder als het vuil of beschadigd is. • De motorolie verversen. • Vervang het oliefilter (modellen 07273 en 07273TC). • Bougie controleren. • Controleer de staat van de banden en velgen. • Draai de wielmoeren aan. • Toespoor en vlucht van voorwielen controleren. • Het transaxle-oliepeil controleren. • Werking van de neutraalstand/schakelinrichting controleren. • De omgeving van de motorkoeling reinigen. • De remmen controleren
Om de 200 bedrijfsuren	• Het luchtfilter voor de koolstofhouder inspecteren. • Het filter van de koolstofhouder vervangen. • Stel de parkeerrem af indien dit nodig is. • De conditie en de spanning van de aandrijfriem controleren. • Controleer de spanning van de riem van de dynamo van de starter.
Om de 300 bedrijfsuren	• De lagers in de voorwielen smeren.
Om de 400 bedrijfsuren	• Brandstofleidingen en -verbindingen controleren. • Reinig de primaire aandrijfkoppeling.
Om de 800 bedrijfsuren	• Brandstoffilter vervangen. • Transaxle-olie verversen.
Om de 1000 bedrijfsuren	• Remvloeistof verversen.
Jaarlijks	• Verricht alle jaarlijkse onderhoudsprocedures die vermeld staan in de Gebruikershandleiding van de motor.

Belangrijk: **Raadpleeg de Gebruikershandleiding van de motor voor verdere onderhoudsprocedures.**

Controlelijst Dagelijks Onderhoud

Gelieve deze pagina te kopiëren ten behoeve van gebruik bij routinecontroles.

Gecontroleerde item	Voor week van:						
	Ma.	Di.	Wo.	Do.	Vr.	Za.	Zo.
Werking van rem en parkeerrem controleren.							
Werking van schakel-inrichting/neutraalstand controleren.							
Brandstofpeil controleren.							
Het motoroliepeil controleren.							
Het transaxle-oliepeil controleren.							
Luchtfilter controleren.							
Koelribben van de motor controleren.							
Controleren of motor ongewone geluiden maakt.							
Controleren op ongewone geluiden tijdens het gebruik.							
Bandenspanning controleren.							
Controleren op lekkages.							
Werking van instrumenten controleren.							
Werking van gaspedaal controleren.							
Vet in alle smeernippels spuiten.							
Beschadigde lak bijwerken.							

⚠ WAARSCHUWING

De laadbak moet worden opgehaald voordat sommige routine-onderhoudswerkzaamheden uitgevoerd kunnen worden.

Een opgehaalde laadbak kan vallen en letsel toebrengen aan personen die zich eronder bevinden.

- **Gebruik altijd de steun om de bak omhoog te houden voordat u onder een opgehaalde laadbak gaat werken.**
- **Verwijder de lading uit de laadbak voordat u onder een opgehaalde laadbak gaat werken.**

⚠ VOORZICHTIG

Als u het sleuteltje in de AAN-/UIT-schakelaar laat, bestaat de kans dat iemand de motor per ongeluk start waardoor u of andere omstanders ernstig letsel kunnen oplopen.

Haal het sleuteltje uit de starterschakelaar en maak de bougiekabel los voordat u onderhoudswerkzaamheden uitvoert aan het voertuig. Druk de kabel opzij, zodat deze niet onbedoeld contact kan maken met de bougie.

Procedures voorafgaande aan onderhoud

Onderhoud van de machine in bijzondere omstandigheden

Als de machine wordt gebruikt in de hieronder genoemde omstandigheden, moeten de onderhoudswerkzaamheden twee keer zo vaak worden uitgevoerd.

- Gebruik in woestijngebied
- Gebruik bij lage temperaturen (beneden 10 °C)
- Trekken van een aanhangwagen
- Rijtijd gewoonlijk minder dan 5 minuten
- Veelvuldig gebruik in stoffige omstandigheden
- Bouwwerkzaamheden
- Na langdurig gebruik in modder, zand, water, of soortgelijke vuile omstandigheden moet u de remmen zo snel mogelijk laten controleren en schoonmaken. Dit voorkomt dat schurend materiaal overmatige slijtage veroorzaakt.
- Als het voertuig veelvuldig in zware omstandigheden wordt gebruikt, moet u elke dag de smeerpunten smeren en het luchtfilter controleren om overmatige slijtage te voorkomen.

Voorbereiding van onderhoud van de machine

1. Parkeer de machine op een horizontaal oppervlak.
2. Stel de parkeerrem in werking, zet de motor af en verwijder de startsleutel.
3. Laat de motor en het uitlaatsysteem afkoelen.

De machine omhoog brengen

⚠ GEVAAR

Een opgekrikte machine kan wankel staan. Het voertuig kan afglijden van de krik, waardoor iemand die zich onder het voertuig bevindt, letsel kan oplopen.

- **Start de motor niet als de machine is opgekrikt.**
- **Haal altijd het sleuteltje uit de starterschakelaar voordat u van de machine stapt.**
- **Blokkeer de wielen wanneer de machine wordt ondersteund door hefwerktuigen.**
- **Gebruik kriksteunen om de machine te ondersteunen wanneer deze gehesen is.**

Belangrijk: Als u de motor laat lopen om routineonderhoudswerkzaamheden uit te voeren en/of de motor te testen, moeten de achterwielen van het voertuig zich 25 mm boven de grond bevinden, waarbij de achteras moet steunen op de steunpunten van de krik.

- Het hefpunt vooraan de machine bevindt zich aan de voorzijde van het frame, achter de sleeplip (Figuur 23).

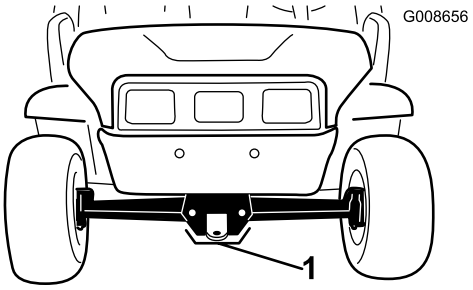

Figuur 23

1. Hefpunt vooraan

- Het hefpunt aan de achterzijde van de machine bevindt zich onder de asbuizen (Figuur 24).

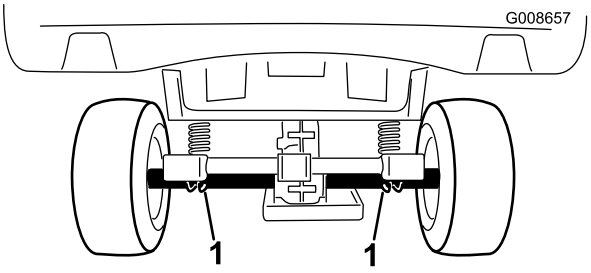

Figuur 24

1. Hefpunten achteraan

De motorkap openen

De motorkap omhoogtillen

1. Til de handgreep van de rubberen grendels aan weerszijden van de motorkap op (Figuur 25).

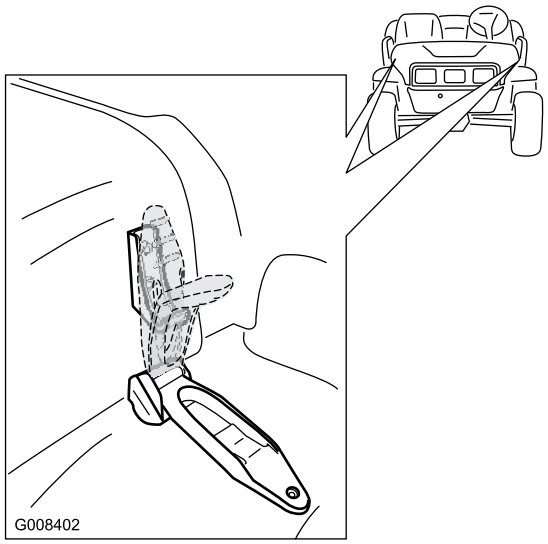

Figuur 25

2. Til de motorkap op.

De motorkap sluiten

1. Laat de motorkap voorzichtig op het chassis zakken.
2. Bevestig de motorkap door de rubberen grendels uit te lijnen met de grendelbevestigingen aan weerszijden van de motorkap (Figuur 25).

Smering

De machine smeren

Onderhoudsinterval: Om de 100 bedrijfsuren/Jaarlijks (houd hierbij de kortste periode aan)—Lagers en lagerbussen smeren. Smeer vaker als de machine in zware omstandigheden wordt gebruikt.

Type vet: Nr. 2 vet op lithiumbasis voor algemene doeleinden

1. Veeg de smeernippel schoon met een vod zodat er geen vuil kan binnendringen in het lager of de lagerbus.
2. Gebruik een smeerpistool. Haal de trekker 1 of 2 keer over om smeervet in de smeernippels van de machine te pompen.
3. Veeg overtollig smeervet van de machine.

De smeerpunten zijn: de 4 spoorstangeinden (Figuur 26) en de 2 koppelpennen (Figuur 27).

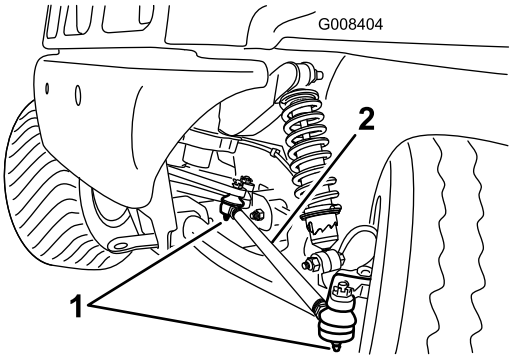

Figuur 26
Linkerkant getoond

1. Smeernippel
2. Spoorstang

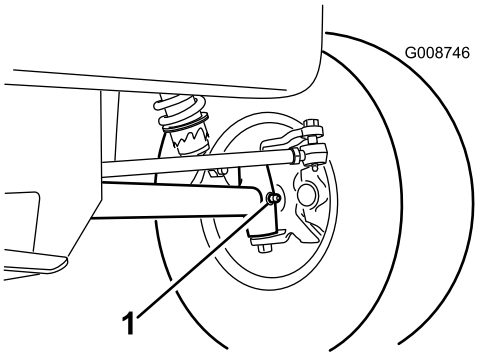

Figuur 27
Linkerkant getoond

1. Smeernippel (koppelpen)

De lagers in de voorwielen smeren

Onderhoudsinterval: Om de 300 bedrijfsuren

Specificatie smeermiddel: Mobilgrease XHP™-222

De naaf en rotor verwijderen

1. Til de voorkant van de machine op en plaats deze op kriksteunen.
2. Verwijder de 5 wielmoeren waarmee het wiel aan de naaf bevestigd is (Figuur 28).

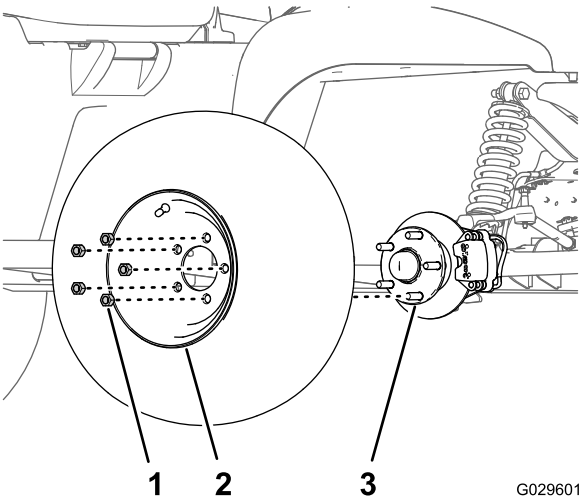

Figuur 28

1. Wielmoer
2. Wiel
3. Naaf

3. Verwijder de flenskopbouten (3/8 x 1 inch) waarmee de beugel voor de rem is bevestigd aan de as en verwijder de rem van de as (Figuur 29).

   Opmerking: Ondersteun de rem voordat u verder gaat met de volgende stap.

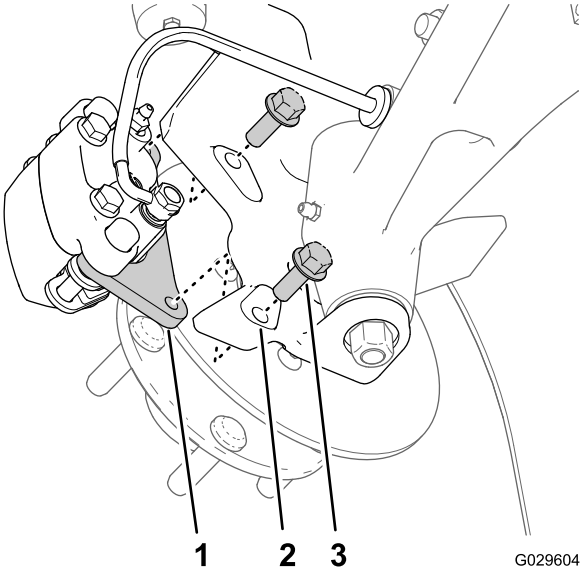

Figuur 29

1. Beugel remklauw (rem)
2. As
3. Flenskopbout (3/8 x 1 inch)

4. Verwijder de stofkap van de naaf (Figuur 30).

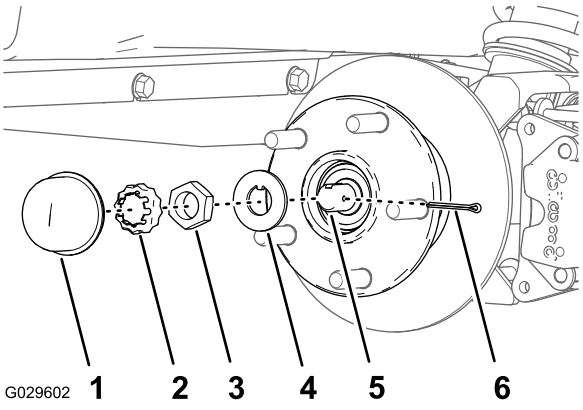

Figuur 30

1. Stofkap
2. Moerzekering
3. Asmoer
4. Borgplaatje
5. As
6. Borgpen

5. Verwijder de borgpen en de moerzekering van de as en de asmoer (Figuur 30).
6. Verwijder de asmoer van de as, en verwijder de naaf en de rotor van de as (Figuur 30 en Figuur 31).

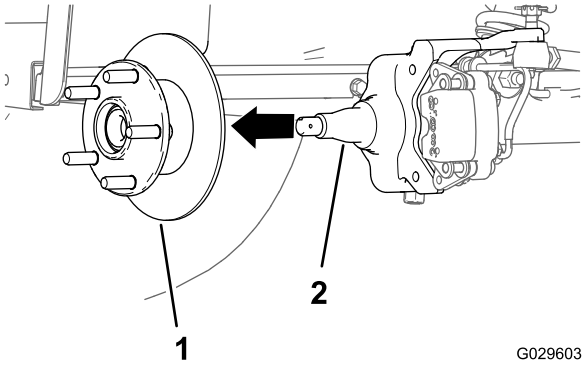

Figuur 31

1. Naaf en rotor
2. As

7. Maak de as schoon met een doek.
8. Herhaal stappen 1 tot en met 7 voor de naaf en de rotor aan de andere kant van de machine.

De lagers in de wielen smeren

1. Verwijder het buitenste lager en de loopring van het lager van de naaf (Figuur 32).

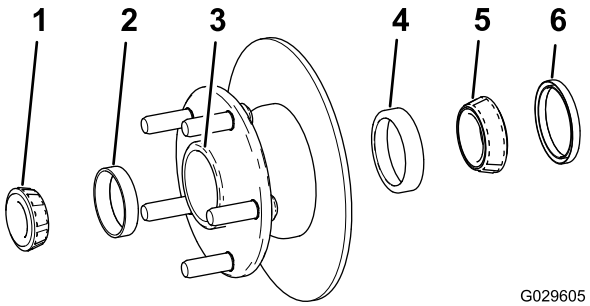

Figuur 32

1. Buitenste lager
2. Loopring van het buitenste lager
3. Holte voor lager (naaf)
4. Loopring van het binnenste lager
5. Binnenste lager
6. Afdichting

2. Verwijder de afdichting, het binnenste lager en de loopring van het lager van de naaf (Figuur 32).
3. Maak de afdichting schoon en controleer op slijtage en beschadiging.

   Opmerking: Gebruik geen reinigingsmiddel om de afdichting schoon te maken. Vervang de afdichting als deze versleten of beschadigd is.
4. Maak de lagers en de loopringen schoon en controleer deze onderdelen op slijtage en beschadiging.

   Opmerking: Vervang versleten of beschadigde onderdelen. Controleer of de lagers en loopringen schoon en droog zijn.
5. Verwijder alle vuil en vet uit de holte van de naaf (Figuur 32).
6. Smeer de lagers met het aanbevolen smeermiddel.
7. Monteer de loopringen van de binnenste en buitenste lagers in de naaf (Figuur 32).

   Opmerking: Zorg ervoor dat de loopringen volledig in de gaten van de naaf zitten.
8. Vul de holte van de naaf voor 50 tot 80% met het aanbevolen smeermiddel (Figuur 32).
9. Monteer het binnenste lager op de loopring aan de binnenkant van de naaf en monteer de afdichting (Figuur 32).
10. Herhaal stappen 1 tot en met 9 voor de lagers van de andere naaf.

De naaf en rotor monteren

1. Breng een laagje van het aanbevolen smeermiddel aan op de as (Figuur 33).

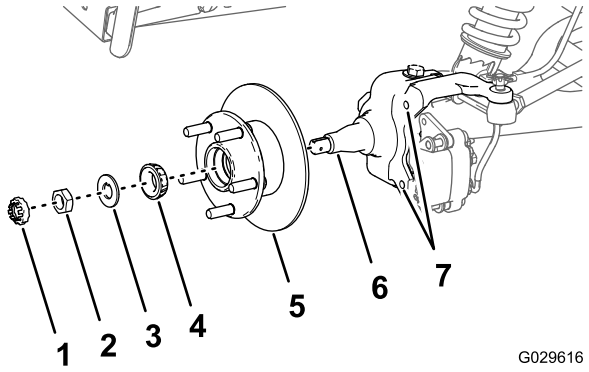

Figuur 33

1. Borgschroef
2. Asmoer
3. Borgplaatje
4. Buitenste lager
5. Naaf, rotor, binnenste lager, loopring en afdichting
6. As
7. Openingen (rembevestiging van asframe)

2. Monteer de naaf en de rotor op de as met de rotor aan de binnenkant (Figuur 33).
3. Monteer het buitenste lager op de as en plaats het lager in de buitenste loopring (Figuur 33).
4. Monteer het borgplaatje op de as (Figuur 33).
5. Draai de asmoer op de as en zet de moer vast terwijl u de naaf draait (Figuur 33).

   Opmerking: Zet de moer vast en draai de as totdat de lagers niet meer verder kunnen en de naaf geen lineaire speling heeft.
6. Draai de asmoer los tot de naaf vrij kan draaien.
7. Draai de asmoer vast tot 170 N·m terwijl u de naaf draait.

8. Monteer de borgschroef over de moer en controleer de uitlijning van de gleuf in de schroef en de opening in de as voor de borgpen (Figuur 34).

   Opmerking: Als de gleuf in de borgschroef en de opening in de as niet uitgelijnd zijn, moet u de asmoer vastzetten met een torsie van maximaal 22,6 N·m om de gleuf en de opening uit te lijnen.

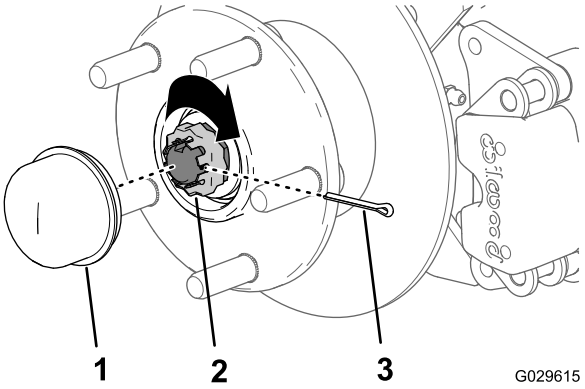

Figuur 34

1. Stofkap
2. Moerzekering
3. Borgpen

9. Monteer de borgpen en plooi beide uiteinden rond de borgschroef (Figuur 34).
10. Plaats de stofkap op de naaf (Figuur 34).
11. Herhaal stappen 1 tot en met 10 voor de naaf en de rotor aan de andere kant van de machine.

De remmen en wielen monteren

1. Maak de 2 flenskopbouten (3/8 x 1 inch) schoon en breng een laag anti-seize middel aan op de draden van de bouten.
2. Lijn de remblokken aan beide zijden van de rotor (Figuur 29) en de openingen in de beugel van de remklauw uit met de openingen in de rembevestiging van het asframe (Figuur 33).
3. Bevestig de beugel van remklauw aan het asframe (Figuur 29) met de 2 flenskopbouten (3/8 x 1 inch) en draai de bouten vast met een torsie van 47 tot 54 N·cm.
4. Lijn de gaten in het wiel uit met de bouten van de naaf en monteer het wiel op de naaf met het ventiel naar buiten gericht (Figuur 28).

   Opmerking: Zorg dat het montagevlak van het wiel gelijk komt met de naaf.
5. Bevestig het wiel aan de naaf met de wielmoeren (Figuur 28) en draai de moeren vast met een torsie van 108 tot 122 N·m.
6. Herhaal stappen 1 tot en met 5 voor de rem en het wiel aan de andere kant van de machine.

Onderhoud motor

Onderhoud van het luchtfilter

Onderhoudsinterval: Om de 100 bedrijfsuren Vervang het element van het luchtfilter eerder als het vuil of beschadigd is.

Na de eerste 200 bedrijfsuren

Opmerking: Het luchtfilter moet vaker een onderhoudsbeurt krijgen (om de paar uren) als de machine wordt gebruikt in buitengewoon stoffige of zanderige omstandigheden.

Het luchtfilter controleren

1. Breng de laadbak omhoog en ondersteun deze met de steunstang; zie De laadbak ophalen (bladz. 18).
2. Controleer de luchtfilterbehuizing op beschadigingen die een luchtlek zouden kunnen veroorzaken. Controleer of het deksel van de filterbehuizing helemaal afsluit (Figuur 35 en Figuur 36).

   Opmerking: Beschadigde luchtfilterdeksels of -behuizingen moet u vervangen.

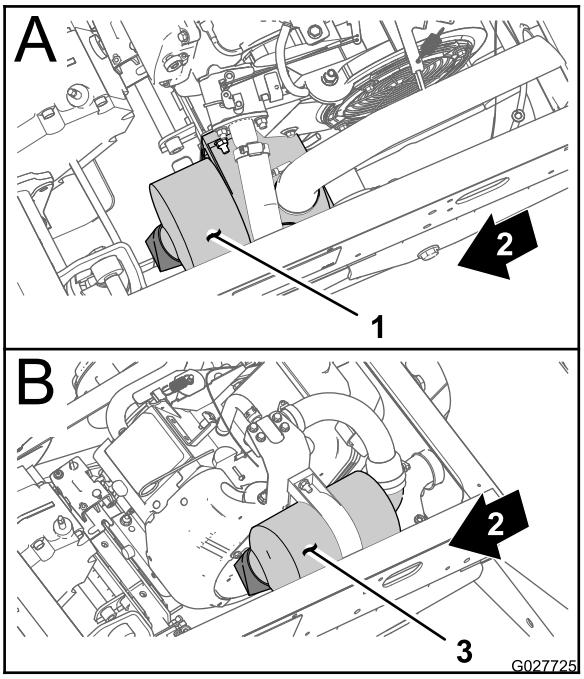

Figuur 35

1. Luchtfilter **(modellen 07266TC en 07279)**
2. Achterkant van machine
3. Luchtfilter **(modellen 07359 en 07359TC)**

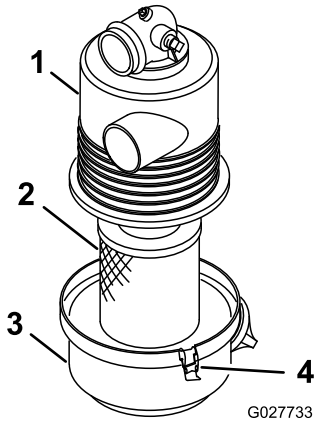

Figuur 36

1. Luchtfilterbehuizing
2. Luchtfilterelement
3. Luchtfilterdeksel
4. Sluiting

3. Open de sluitingen waarmee het deksel van het luchtfilter is bevestigd aan het luchtfilterhuis (Figuur 36).
4. Maak het luchtfilterdeksel los van het luchtfilterhuis, en reinig de binnenkant van het deksel (Figuur 36).
5. Schuif het luchtfilterelement voorzichtig uit het luchtfilterhuis.

   Opmerking: Om te voorkomen dat er veel stof vrijkomt, mag u het filter niet tegen het luchtfilterhuis slaan.
6. Controleer het luchtfilterelement.
   - Als het luchtfilterelement schoon is, monteert u het filterelement; zie Luchtfilter monteren (bladz. 34).
   - Als het luchtfilterelement beschadigd is, vervang dan het filterelement; zie Luchtfilter vervangen (bladz. 34).

Luchtfilter vervangen

1. Verwijder het luchtfilterelement; zie .
2. Controleer of het nieuwe filter niet is beschadigd door het transport ervan.

   Opmerking: Controleer het uiteinde van het filter dat moet aansluiten.

   Belangrijk: Een beschadigde filter mag niet worden gemonteerd.
3. Monteer het nieuwe luchtfilter; zie Luchtfilter monteren (bladz. 34).

Luchtfilter monteren

Belangrijk: Om schade aan de motor te voorkomen, mag u de motor nooit laten lopen zonder dat het complete luchtfilter is gemonteerd.

Belangrijk: Een beschadigd element mag niet worden gebruikt.

Opmerking: Het wordt afgeraden het gebruikte luchtfilterelement te reinigen omdat dit kan leiden tot beschadiging van de filtermedia.

1. Reinig de opening van de vuiluitlaat op het deksel van het luchtfilter.
2. Verwijder de rubberen uitlaatklep van het deksel, maak de holte schoon en plaats de klep terug.
3. Steek het luchtfilterelement in het luchtfilterhuis (Figuur 36).

   Opmerking: Zorg ervoor dat het filter op de juiste wijze is afgesloten door de buitenring van het filter aan te drukken als u het filter monteert. Druk niet op het flexibele midden van het filter.
4. Lijn het deksel van het luchtfilter uit met het luchtfilterhuis (Figuur 36).
5. Bevestig het deksel met de vergrendelingen aan de behuizing (Figuur 36).
6. Laat de laadbak zakken; zie Laadbak neerlaten (bladz. 18).

Motorolie verversen

Onderhoudsinterval: Na de eerste 25 bedrijfsuren

Om de 100 bedrijfsuren (Ververs de olie tweemaal zo vaak in bijzondere werkomstandigheden; zie Onderhoud van het voertuig in bijzondere werkomstandigheden.)

Opmerking: Ververs de olie vaker als het voertuig in zeer stoffige of zanderige omstandigheden wordt gebruikt.

Opmerking: Geef de oude motorolie en het gebruikte oliefilter af bij een erkende inzamelplaats.

De olie verversen (modellen 07266TC en 07279)

Type olie: Reinigingsolie (API-klasse SJ of hoger)

Oliecapaciteit: 1,1 liter

Viscositeit: Zie onderstaande tabel.

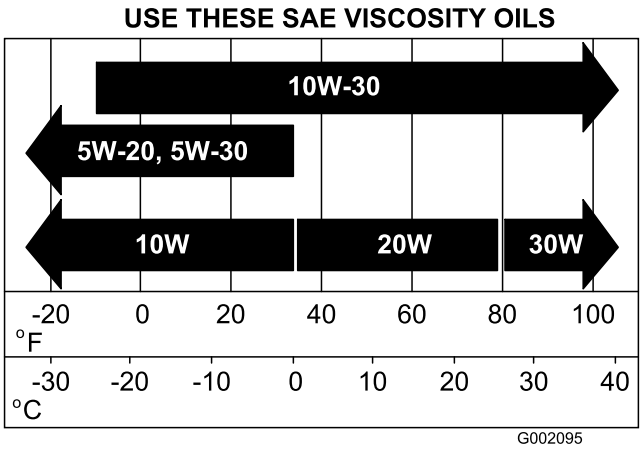

Figuur 37

1. Start de motor van het voertuig en laat deze een paar minuten lopen.
2. Parkeer het voertuig op een horizontaal oppervlak, stel de parkeerrem in werking, draai de Aan/Uit-schakelaar op Uit en verwijder het sleuteltje uit het contact.
3. Breng de laadbak omhoog en ondersteun deze met de steunstang; zie De laadbak ophalen (bladz. 18).
4. Maak de pluskabel van de accu los; zie De accu afkoppelen (bladz. 39).
5. Zet een opvangbak met een inhoud van minstens 1,5 liter onder de aftapplug (Figuur 38).

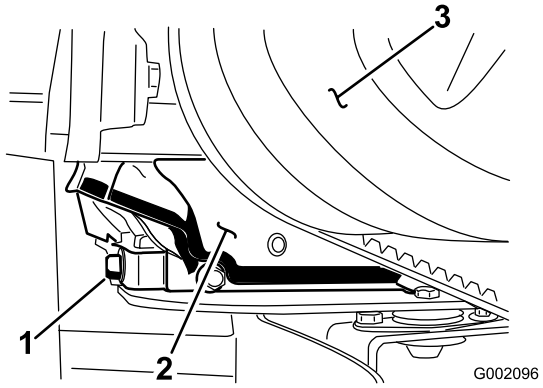

Figuur 38

1. Aftapplug motorolie
2. Motor
3. Eerste koppeling

6. Verwijder de aftapplug (Figuur 38).

   Opmerking: Laat al de olie uit de motor lopen.
7. Monteer de aftapplug en de pakking en draai de plug aan tot 17,6 N·m.
8. Maak de omgeving van de oliepeilstok en de vulbuis schoon, en neem de peilstok eruit (Figuur 39).

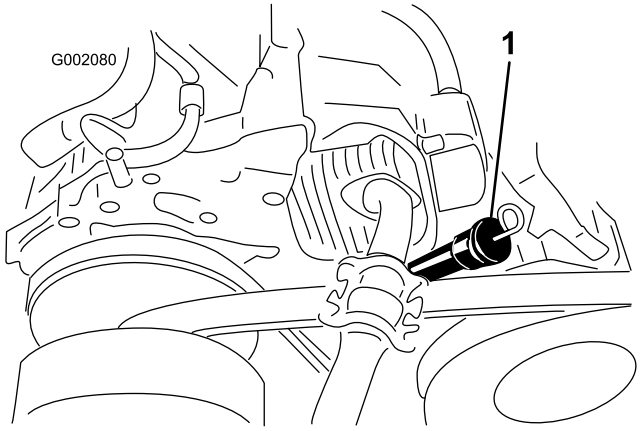

Figuur 39

1. Oliepeilstok en vulopening

9. Giet geschikte olie in de vulbuis totdat het oliepeil de Vol-markering op de peilstok heeft bereikt (Figuur 39).

   Opmerking: Giet langzaam olie in de motor en controleer daarbij veelvuldig het oliepeil. **Voeg niet te veel olie toe.**
10. Steek de peilstok volledig in de vulbuis, neem de peilstok eruit en controleer het oliepeil (Figuur 39).

    Opmerking: Voeg indien nodig de voorgeschreven olie toe aan de motor tot het oliepeil de Vol-markering van de peilstok bereikt.
11. Steek de peilstok in de vulbuis tot de peilstok stevig vastzit (Figuur 39).
12. Sluit de accu aan en laat de laadbak zakken; zie De accu aansluiten (bladz. 40) en Laadbak neerlaten (bladz. 18).

De olie verversen (modellen 07273 en 07273TC)

Type olie: Reinigingsolie (API-onderhoudsklasse SL of hoger)

Carterinhoud: 1,4 liter met vervanging van het filter

Viscositeit: Zie onderstaande tabel

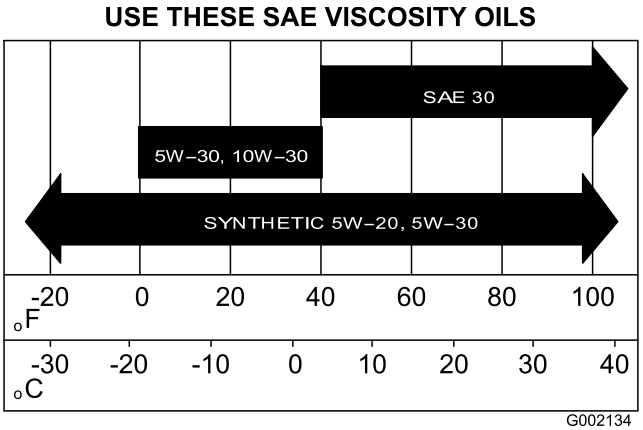

Figuur 40

1. Start de motor van het voertuig en laat deze een paar minuten lopen.
2. Parkeer het voertuig op een horizontaal oppervlak, stel de parkeerrem in werking, draai de Aan/Uit-schakelaar op Uit en verwijder het sleuteltje uit het contact.
3. Breng de laadbak omhoog en ondersteun deze met de steunstang; zie De laadbak ophalen (bladz. 18).
4. Maak de pluskabel van de accu los; zie De accu afkoppelen (bladz. 39).
5. Zet een opvangbak met een inhoud van minstens 1,8 liter onder de aftapplug (Figuur 41).

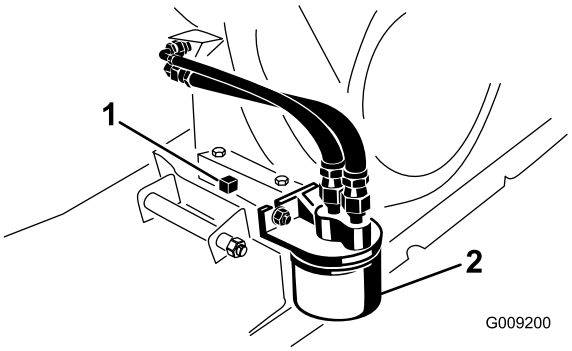

Figuur 41

1. Aftapplug motorolie
2. Motoroliefilter

6. Verwijder de aftapplug en de pakking (Figuur 41).

   Opmerking: Laat al de olie uit de motor lopen.
7. Monteer de aftapplug en de pakking en draai de aftapplug aan tot 17,6 N·m.
8. Maak de omgeving van de oliepeilstok, vuldop en vulbuis schoon, en neem de peilstok eruit (Figuur 42).

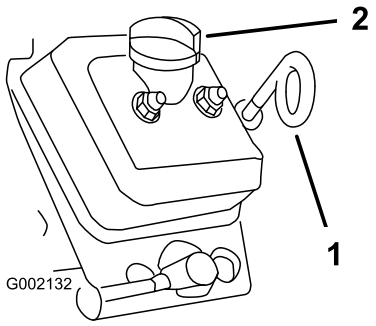

Figuur 42

1. Oliepeilstok (lus naar beneden)
2. Vuldop (vulbuis)

9. Verwijder de vuldop en giet geschikte olie in de vulbuis totdat het oliepeil de Vol-markering op de peilstok heeft bereikt (Figuur 42).

   Opmerking: Giet langzaam olie in de motor en controleer daarbij veelvuldig het oliepeil. **Voeg niet te veel olie toe.**
10. Steek de peilstok volledig in de peilstokbuis, neem de peilstok eruit en controleer het oliepeil (Figuur 42).

    Opmerking: Voeg indien nodig de voorgeschreven olie toe aan de motor tot het oliepeil de Vol-markering van de peilstok bereikt.
11. Breng de peilstok in de peilstokbuis en monteer de vuldop op de vulbuis; zorg ervoor dat de peilstok en de dop stevig vastzitten (Figuur 42).
12. Sluit de accu aan en laat de laadbak zakken; zie De accu aansluiten (bladz. 40) en Laadbak neerlaten (bladz. 18).

Het oliefilter vervangen (modellen 07273 en 07273TC)

Onderhoudsinterval: Na de eerste 25 bedrijfsuren

Om de 100 bedrijfsuren/Jaarlijks (houd hierbij de kortste periode aan) Ververs de olie tweemaal zo vaak in bijzondere werkomstandigheden; zie Onderhoud van het voertuig in bijzondere werkomstandigheden.

Opmerking: Bij modellen 07266TC en 07279 is geen oliefilter.

1. Laat de olie uit de motor lopen; raadpleeg stap 1 tot 7 van Het motoroliepeil controleren (modellen 07273 en 07273TC) (bladz. 21).
2. Verwijder het oude oliefilter (Figuur 41).
3. Smeer een dun laagje schone olie op de pakking van het nieuwe oliefilter.
4. Schroef het nieuwe oliefilter op het filteradapter totdat de pakking contact maakt met de bevestigingsplaat. Draai het filter vervolgens nog eens een 1/2 tot 3/4 slag vast (Figuur 41).

   Opmerking: Draai het oliefilter niet te vast.
5. Vul het carter bij met de gespecificeerde olie; zie Figuur 40 in De olie verversen (modellen 07273 en 07273TC) (bladz. 35).
6. Start de motor en laat deze lopen om te controleren op olielekkages.
7. Zet de motor af en controleer het vloeistofpeil.

   Opmerking: Voeg indien nodig de voorgeschreven olie toe aan de motor tot het oliepeil de Vol-markering van de peilstok bereikt.

Onderhoud van de bougie

De bougie controleren en vervangen

Onderhoudsinterval: Om de 100 bedrijfsuren/Jaarlijks (houd hierbij de kortste periode aan) Vervang de bougie indien nodig.

Type: Champion RN14YC (of een equivalent type).

Elektrodenafstand: 0,762 mm

Belangrijk: Een gebarsten, aangetaste, vuile of gebrekkig werkende bougie moet worden vervangen. U mag de elektroden niet zandstralen, afkrabben of reinigen met een staalborstel omdat hierdoor gruis kan losraken en in de cilinder terechtkomen. Dit leidt meestal tot beschadiging van de motor.

Opmerking: Een bougie heeft meestal een lange levensduur. U moet de bougie echter uitnemen en controleren als de motor slecht functioneert.

1. Maak de omgeving van de bougie schoon zodat er geen vuil in de cilinder kan terechtkomen als u de bougie verwijdert.
2. Trek de kabel van het aansluitpunt van de bougie.
3. Haal de plug uit de cilinderkop.
4. Controleer de staat van de massa-elektrode, de centrale elektrode en de isolator van de centrale elektrode op beschadigingen (Figuur 43).

   Opmerking: Geen beschadigde of versleten bougie gebruiken. Vervang de bougie door een nieuwe bougie van het aanbevolen type.

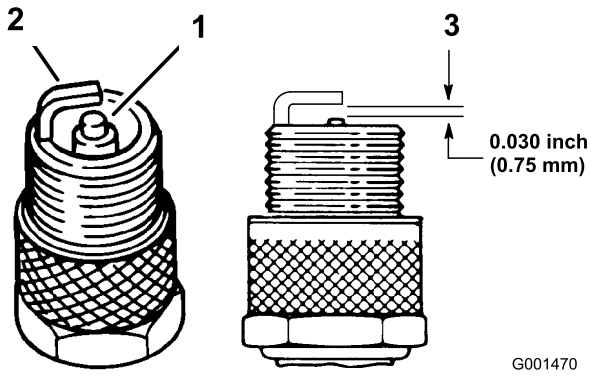

Figuur 43

1. Centrale elektrode met isolator
2. Massa-elektrode
3. Elektrodenafstand (niet op schaal weergegeven)

5. Zorg ervoor dat de elektrodenafstand tussen de centrale elektrode en de massa-elektrode 0,762 mm bedraagt (Figuur 43).
6. Plaats de bougie in de cilinderkop en draai ze vast tot 20 N·m.
7. Bevestig de kabel van de bougie.
8. **Alleen voor modellen 07273 en 07273TC** - herhaal stappen1 tot 7 voor de andere bougie.

Onderhoud brandstofsysteem

Brandstofleidingen en -verbindingen controleren

Onderhoudsinterval: Om de 400 bedrijfsuren/Jaarlijks (houd hierbij de kortste periode aan)

Inspecteer de brandstofleidingen, aansluitingen en klemmen op tekenen van lekkage, slijtage, beschadiging of losse connecties.

Opmerking: Repareer beschadigde of lekkende onderdelen van het brandstofsysteem alvorens de machine te gebruiken.

Brandstoffilter vervangen

Onderhoudsinterval: Om de 800 bedrijfsuren/Jaarlijks (houd hierbij de kortste periode aan)

1. Haal de bak op en zet deze vast met de steun; zie De laadbak ophalen (bladz. 18).
2. Draai de Aan/Uit-schakelaar naar Uit en verwijder het sleuteltje.
3. Koppel de accu af; zie De accu afkoppelen (bladz. 39).
4. Plaats een schone opvangbak onder het brandstoffilter.
5. Verwijder de klemmen waarmee het brandstoffilter vastzit aan de brandstofleidingen (Figuur 44).

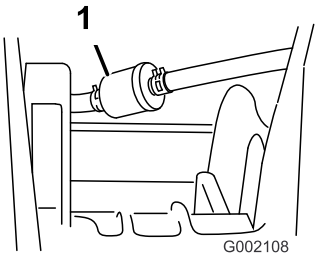

Figuur 44

1. Brandstoffilter

6. Verwijder het oude filter van de brandstofleidingen.

   Opmerking: Laat het oude filter leeglopen en geef het af bij een erkend inzamelcentrum.
7. Monteer het vervangfilter op de brandstofleidingen; de pijl moet **naar** de carburator gericht zijn.
8. Bevestig het filter op de leidingen; gebruik hiervoor de klemmen die u verwijderd hebt in stap 5.
9. Sluit de accu aan en laat de laadbak zakken; zie De accu aansluiten (bladz. 40) en Laadbak neerlaten (bladz. 18).

Onderhoud uitvoeren aan de van de koolstofhouder

Het luchtfilter voor de koolstofhouder inspecteren

Onderhoudsinterval: Na de eerste 50 bedrijfsuren

Om de 200 bedrijfsuren

Inspecteer de opening onderaan het luchtfilter voor de koolstofhouder en zorg ervoor dat deze vrij is van vuil en verstopping (Figuur 45).

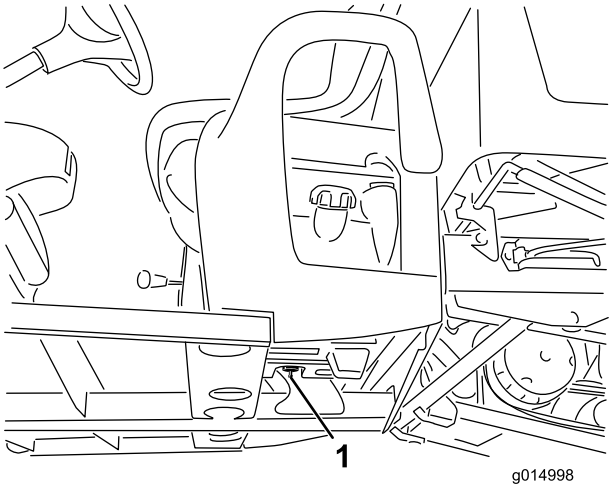

Figuur 45

1. Opening van luchtfilter (aan de binnenkant van de brandstoftank, onder de koolstofhouder)

Het filter van de koolstofhouder vervangen

Onderhoudsinterval: Na de eerste 50 bedrijfsuren

Om de 200 bedrijfsuren

1. Verwijder de geribde aansluiting van het koolstofhouderfilter van de slang onderaan de koolstofhouder. Verwijder het filter.

   Opmerking: Gooi het oude filter weg.

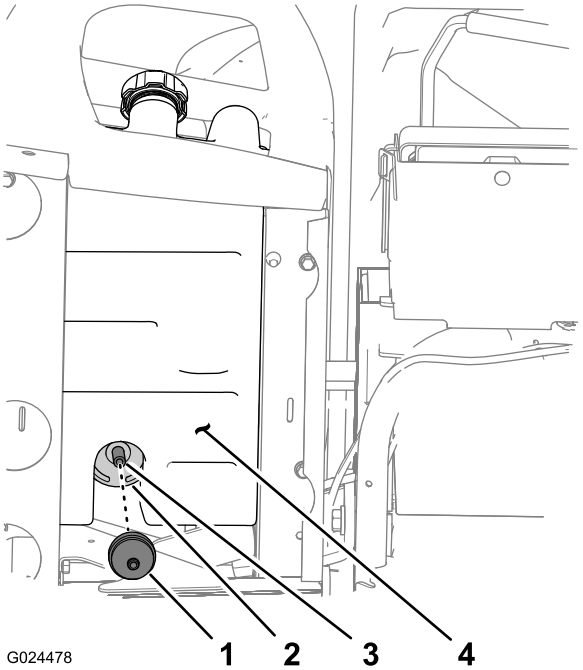

Figuur 46

1. Filter van koolstofhouder
2. Koolstofhouder
3. Slang
4. Brandstoftank

2. Steek de geribde aansluiting van het nieuwe koolstofhouderfilter helemaal in de slang onderaan de koolstofhouder.

Onderhoud elektrisch systeem

Onderhoud van de accu

Accuvoltage: 12 V, 300 A, koude start bij -18°C.

WAARSCHUWING

CALIFORNIË
Proposition 65 Waarschuwing

Accuklemmen, accupolen en dergelijke onderdelen bevatten lood en loodverbindingen. Van deze stoffen is bekend dat ze kanker en schade aan de voortplantingsorganen veroorzaken. Was altijd uw handen nadat u met deze onderdelen in aanraking bent geweest.

⚠ GEVAAR

Accuzuur bevat zwavelzuur; dit is een dodelijk gif dat ernstige brandwonden veroorzaakt.

- **Voorkom dat u accuzuur inslikt, en vermijd elk contact met huid, ogen of kleding. Draag een veiligheidsbril en rubberhandschoenen om uw ogen en handen te beschermen.**
- **Vul de accu alleen bij op plaatsen waar schoon water aanwezig is om indien nodig uw huid af te spoelen.**

- Houd de accu altijd schoon en volledig geladen.
- Houd de accu altijd schoon en volledig geladen.
- Als de accupolen zijn geoxideerd, moet u deze schoonmaken met een oplossing van vier delen water en één deel zuiveringszout.
- Breng een laagje vet op de accupolen aan om corrosie te voorkomen.

De accu afkoppelen

⚠ WAARSCHUWING

Als accukabels verkeerd worden verbonden, kan dit schade aan het voertuig en de kabels tot gevolg hebben en vonken veroorzaken. Hierdoor kunnen accugassen tot ontploffing komen, waardoor lichamelijk letsel kan ontstaan.

- **Maak altijd de minkabel (zwart) van de accu los voordat u de pluskabel (rood) losmaakt.**
- **Sluit altijd eerst de pluskabel (rood) van de accu aan voordat u de minkabel (zwart) aansluit.**
- **Zorg ervoor dat de accuhouder altijd op zijn plaats zit om de accu te beschermen en vast te zetten.**

⚠ WAARSCHUWING

Accupolen of metalen gereedschappen kunnen kortsluiting maken met metalen onderdelen van het voertuig, waardoor vonken kunnen ontstaan. Hierdoor kunnen accugassen tot ontploffing komen, waardoor lichamelijk letsel kan ontstaan.

- **Zorg ervoor dat bij het verwijderen of installeren van de accu de accupolen niet in aanraking komen met metalen onderdelen van het voertuig.**
- **Voorkom dat metalen gereedschappen kortsluiting veroorzaken tussen de accupolen en metalen onderdelen van het voertuig.**

1. Knijp de zijkanten van het accudeksel samen en neem het deksel van de bovenzijde van de accu (Figuur 47).

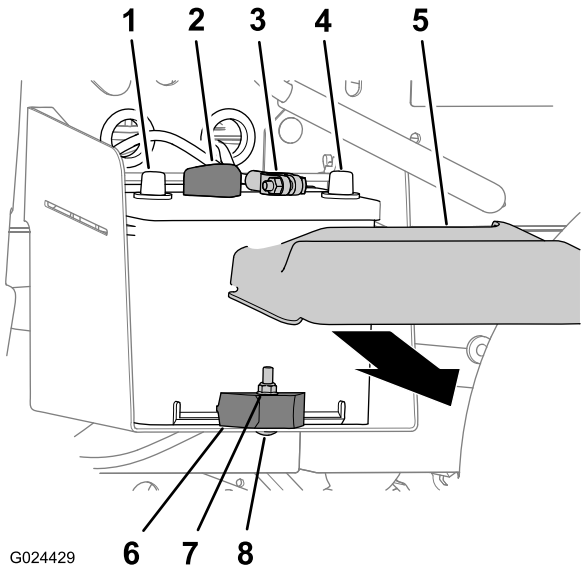

Figuur 47

1. Pluspool van de accu
2. Pluskabel van de accu
3. Minkabel van de accu
4. Minpool van de accu
5. Accudeksel
6. Borgmoer
7. Accuklem
8. Slotbout

2. Koppel de pluskabel (+) los van de accupool (Figuur 47).
3. Koppel de minkabel los van de accupool (Figuur 47).

Accu verwijderen

1. Koppel de accukabels af; zie De accu afkoppelen (bladz. 39).
2. Verwijder de borgmoer, slotbout en accuklem waarmee de accu vastzit aan de accubak (Figuur 47).
3. Verwijder de accu uit de accubak (Figuur 47).

Accu monteren

1. Lijn de accu uit met de accubak van de machine (Figuur 47).

   Opmerking: Zorg ervoor dat de plus- en minpool van de accu uitgelijnd zijn; zie Figuur 47.
2. Bevestig de accu met de accuklem, de slotbout en de borgmoer aan de accubak (Figuur 47).
3. Sluit de accukabels aan; zie De accu aansluiten (bladz. 40).

De accu aansluiten

1. Sluit de pluskabel aan op de accupool (Figuur 47).
2. Sluit de minkabel aan op de accupool (Figuur 47).
3. Plaats het accudeksel op de bovenkant van de accu (Figuur 47).

Accu opladen

⚠ WAARSCHUWING

Bij het opladen produceert de accu gassen die tot ontploffing kunnen komen.

Rook nooit in de buurt van de accu en zorg ervoor dat er geen vonken of vlammen vlakbij de accu komen.

Belangrijk: Zorg ervoor dat de accu altijd volledig geladen is (soortelijk gewicht 1,260). Dit is vooral belangrijk om beschadiging van de accu te voorkomen bij temperaturen beneden 32 °C .

1. Verwijder de accu van de machine; raadpleeg Accu verwijderen (bladz. 40).
2. Sluit een acculader van 3 tot 4 A aan op de accupolen. Laad de accu op gedurende 4 tot 8 uur bij 3–4 A (12 V).

   Opmerking: De accu niet te ver opladen.
3. Monteer de accu in het chassis; zie Accu monteren (bladz. 40).

Opslag van de accu

Als u de machine langer dan 30 dagen gaat opslaan, moet u de accu verwijderen en volledig opladen. U moet de accu apart opslaan of in de machine laten zitten. De accukabels mogen niet aangesloten zijn op de accu als u deze in de machine laat zitten. Sla de accu op in een koele omgeving om te voorkomen dat de batterij snel ontlaadt. Om te voorkomen dat de accu bevriest, moet deze volledig zijn opgeladen.

Zekeringen vervangen

Er zijn 3 zekeringen in het elektrische systeem. Deze bevinden zich onder het dashboard aan de kant van de bestuurder (Figuur 48).

Auxillary (Open)	30 A
Ontstekingssysteem/Claxon	10 A
Koplampen	15 A
Aansluitpunt	20 A

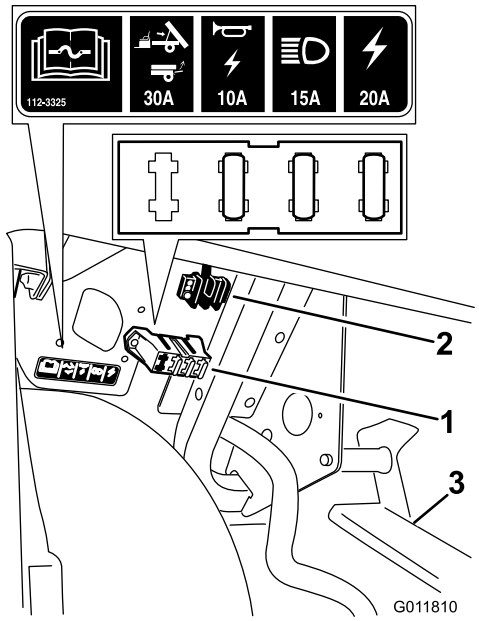

Figuur 48

1. Zekeringhouder
2. Aardingsblok
3. Pedalen

Onderhoud van de koplampen

De gloeilampen vervangen

⚠ VOORZICHTIG

De halogeenlampen worden tijdens het gebruik zeer heet. Een hete lamp kan zware brandwonden en ernstig lichamelijk letsel veroorzaken.

Geef de lampen altijd voldoende tijd om af te koelen voordat u deze vervangt. Wees voorzichtig als u de lamp hanteert.

⚠ VOORZICHTIG

Een verontreiniging van het oppervlak kan schade toebrengen aan de lampen van de koplichten en leiden tot een defect of een ontploffing waardoor de veiligheid ernstig in gevaar wordt gebracht.

U moet de lampen hanteren zonder het transparante kwarts aan te raken. Gebruik een schone tissue of houd de lamp vast bij de basis.

Specificatie: Raadpleeg uw *Onderdelencatalogus*.

1. Koppel de accu af; zie De accu afkoppelen (bladz. 39).
2. Open de motorkap; zie De motorkap omhoogtillen (bladz. 30).
3. Maak de elektrische aansluiting voor de kabelboom los van de lampaansluiting aan de achterkant van de behuizing van de koplamp (Figuur 49).

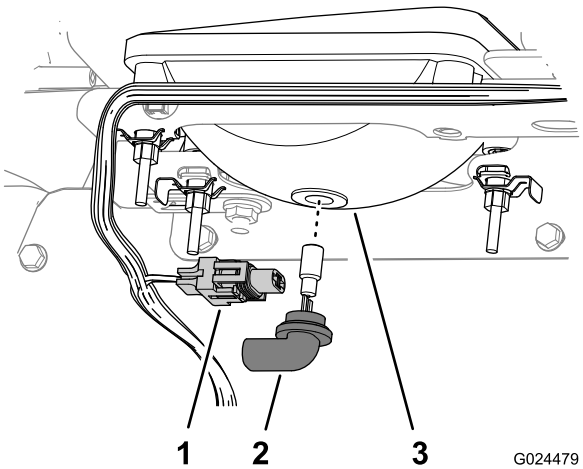

Figuur 49

1. Elektrische kabelboomaansluiting
2. Lamp
3. Behuizing van koplamp

4. Draai de lamp een kwartslag linksom en duw ze naar achteren, uit de behuizing van de koplamp (Figuur 49).
5. Monteer de nieuwe lamp en de nieuwe behuizing voor de koplamp; lijn de lipjes van de lamp uit met de sleuven in de behuizing van de koplamp (Figuur 49).

   Opmerking: Let op dat u de halogeenlamp niet aanraakt tijdens de montage van de nieuwe lamp.
6. Bevestig de lamp door deze een kwartslag rechtsom te draaien (Figuur 49).
7. Koppel de elektrische aansluiting voor de kabelboom aan op de aansluiting van de nieuwe lamp (Figuur 49).
8. Sluit de accu aan en sluit de motorkap; zie De accu aansluiten (bladz. 40).

Koplamp vervangen

1. Koppel de accu af; zie De accu afkoppelen (bladz. 39).

2. Open de motorkap; zie De motorkap sluiten (bladz. 30).
3. Koppel de elektrische aansluiting voor de kabelboom los van de aansluiting van de lamp (Figuur 50).

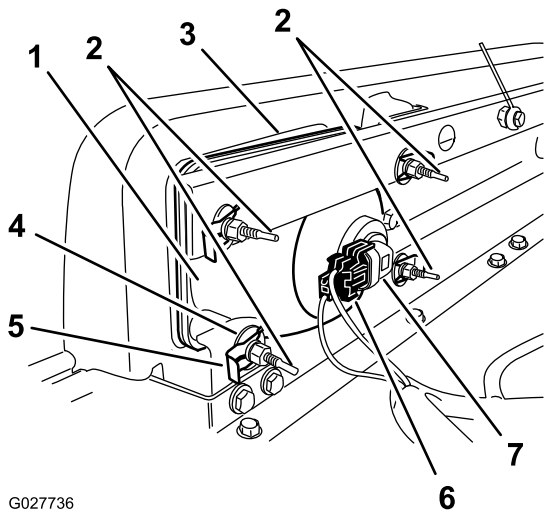

Figuur 50

1. Koplamp
2. Stelschroef
3. Opening in de bumper
4. Platte ring
5. Snelklem
6. Elektrische kabelboomaansluiting
7. Lamp

4. Verwijder de snelklemmen en ringen waarmee de koplamp aan de koplampbeugel is bevestigd (Figuur 50).

   Opmerking: Bewaar alle onderdelen voor de montage van de nieuwe koplamp.
5. Verwijder de koplamp door deze naar voren door de opening in de voorbumper te trekken (Figuur 50).
6. Monteer de nieuwe koplamp via de opening in de bumper (Figuur 50).

   Opmerking: Zorg ervoor dat de afstelpennen op één lijn zijn met de openingen in de montagebeugel achter de bumper.
7. Zet de koplamp vast met de ringen en de snelklemmen die u hebt verwijderd in stap 4.
8. Koppel de elektrische aansluiting voor de kabelboom aan op de aansluiting van de lamp (Figuur 50).
9. Verstel de koplampen om de lichtbundel in de gewenste stand te zetten; zie Koplampen afstellen (bladz. 42).

Koplampen afstellen

Ga als volgt te werk om de stand van de koplampen af te stellen als een koplamp is vervangen of verwijderd.

1. Draai het sleuteltje naar Aan en schakel de koplampen in.
2. Draai achteraan de koplamp aan de stelschroeven (Figuur 50) om de koplamp te draaien en de straal te richten.
3. Sluit de accu aan en sluit de motorkap; zie De accu aansluiten (bladz. 40).

Onderhoud aandrijfsysteem

Onderhoud van de banden

Onderhoudsinterval: Om de 100 bedrijfsuren—Controleer de staat van de banden en velgen.

Om de 100 bedrijfsuren—Draai de wielmoeren aan.

1. Inspecteer de banden en velgen op tekenen van slijtage en beschadiging.

   Opmerking: Ongelukken tijdens werkzaamheden, zoals een botsing tegen een trottoirband, kunnen een band of een velg beschadigen en tevens de wieluitlijning verstoren. Daarom moet u na een ongeluk de conditie van de banden controleren.

2. Draai de wielmoeren vast met een torsie van 61 tot 88 N·m.

Toespoor en vlucht van voorwielen afstellen

Onderhoudsinterval: Om de 100 bedrijfsuren/Jaarlijks (houd hierbij de kortste periode aan)—Toespoor en vlucht van voorwielen controleren.

Belangrijk: Om deze procedure uit te voeren, moet u het gereedschap met referentienr. TORO 6010 aanschaffen bij uw Toro-dealer.

Het toespoor dient 0-6 mm te bedragen en de vlucht 0+1/2 graden, d.w.z. de onderkant van de velgen is 2,3 mm meer naar binnen gericht dan de bovenkant, met de volgende parameters:

- Controleer de bandendruk en zorg ervoor dat de banden vooraan tot 0,83 bar gepompt zijn.
- Leg ofwel een gewicht op de bestuurdersstoel dat overeenkomt met het gemiddelde gewicht van de bestuurders die met de machine zullen werken, of laat een bestuurder plaatsnemen op de stoel. Het gewicht of de bestuurder dienen gedurende de hele procedure op de stoel te blijven.
- Rol op een vlakke ondergrond de machine 2 tot 3 meter recht achteruit en vervolgens recht vooruit naar de plaats waar u vertrok. De ophanging bevindt zich nu in de bedrijfsstand.
- Meet het toespoor met de wielen recht vooruit.

1. Om de vlucht te meten, plaatst u een rechte hoek op de grond met de verticale zijde tegen het oppervlak van de band (Figuur 51).

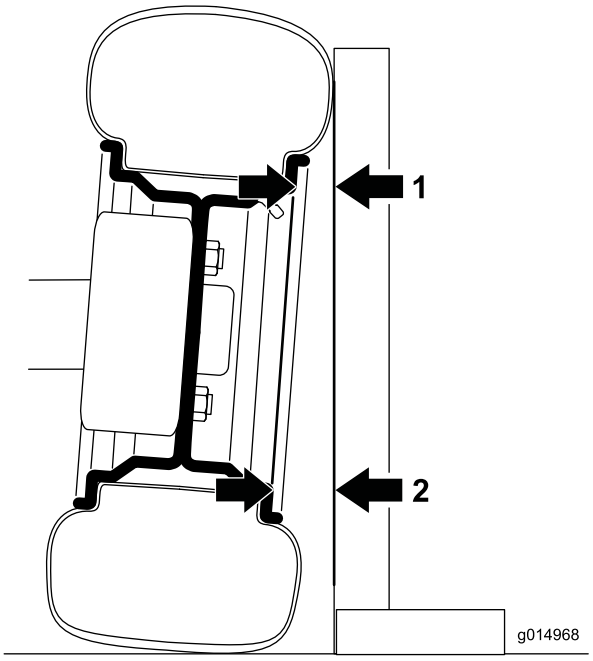

Figuur 51

Linkervoorwiel in vooraanzicht; de hoek is uitvergroot ter illustratie

1. Hier meten
2. Hier meten – zou 2,3 mm meer moeten zijn dan de meting bij 1

2. Meet van dezelfde plaats van de velg boven- en onderaan de band tot de lat (Figuur 51).

   Opmerking: De meting onderaan dient 2,3 mm meer te zijn dan de meting bovenaan. Voer de meting aan de twee voorste banden uit voordat u aanpassingen maakt.

   Voer de volgende procedure uit voor elke band die moet worden aangepast:

3. Met gereedschap nr. TORO 6010 draait u de kraag van de schokbreker om de lengte van de veer te veranderen (Figuur 52).
   - Als de meting onderaan te weinig was, kort u de veer in.
   - Als de meting onderaan te veel was, maakt u de veer langer.

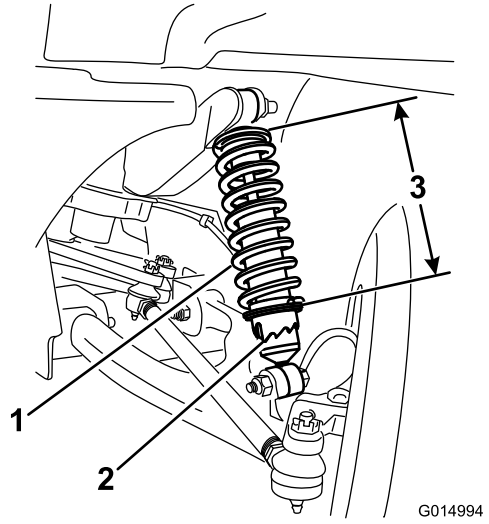

Figuur 52

1. Veer van schokbreker
2. Kraag
3. Veerlengte

4. Rol op een vlakke ondergrond de machine 2 tot 3 meter recht achteruit en vervolgens recht vooruit naar de plaats waar u vertrok.
5. Herhaal deze stappen, te beginnen met stap 1 tot de vlucht van de beide voorwielen juist is ingesteld.
6. Meet ter hoogte van de as de afstand tussen de voorwielen aan de voorkant en de achterkant van de wielen (Figuur 53).

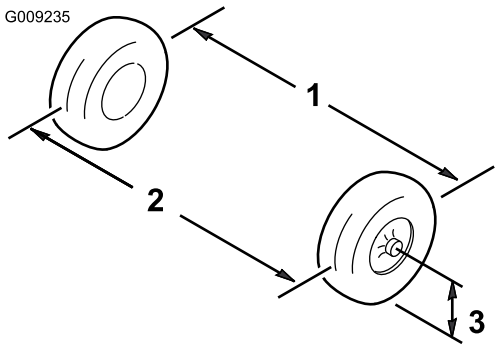

Figuur 53

1. Hart-op-hart-afstand – achterkant wielen
2. Hart-op-hart-afstand – voorkant wielen
3. Middellijn van as

7. Als deze afstand buiten het bereik van 0-6 mm valt, moet u de contramoeren aan beide uiteinden van de spoorstangen losdraaien (Figuur 54).

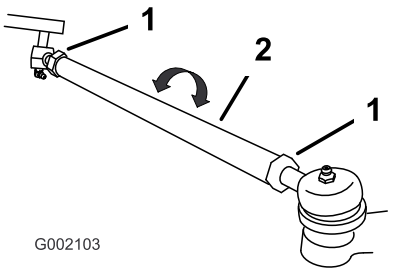

Figuur 54

1. Contramoer
2. Spoorstang

8. Draai aan beide spoorstangen om de voorzijde van het wiel naar binnen of naar buiten te draaien.
9. Draai de contramoeren van de spoorstang weer vast als de afstelling correct is.
10. Zorg ervoor dat het stuur in beide richtingen volledig kan uitslaan.

Transaxle-oliepeil controleren

Onderhoudsinterval: Om de 100 bedrijfsuren

Type olie: SAE 10W30 (API-onderhoudsklasse SJ of hoger)

1. Parkeer het voertuig op een horizontaal oppervlak, zet de motor uit, stel de parkeerrem in werking en verwijder het sleuteltje uit het contact.
2. Verwijder de bout uit het peilgat (Figuur 55).

   Opmerking: Het peil van de transaxle-olie moet tot aan de onderkant van de opening van de niveau-aanwijzer staan.

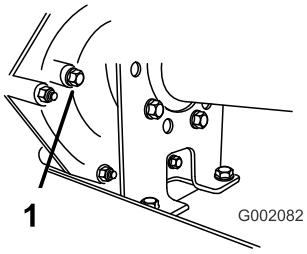

Figuur 55

1. Opening van niveau-aanwijzer

3. Als de transaxle-olie niet gelijk is met de onderzijde van het peilgat, moet u het reservoir vullen met de aanbevolen olie; zie Transaxle-olie verversen (bladz. 45).

Transaxle-olie verversen

Onderhoudsinterval: Om de 800 bedrijfsuren/Jaarlijks (houd hierbij de kortste periode aan)

Type olie: SAE 10W30 (API-onderhoudsklasse SJ of hoger)

Oliecapaciteit: 1,4 liter

1. Parkeer het voertuig op een horizontaal oppervlak, stel de parkeerrem in werking, draai de Aan/Uit-schakelaar op Uit en verwijder het sleuteltje uit het contact.
2. Maak de omgeving van de vulplug en de aftapplug schoon met een vod (Figuur 56).

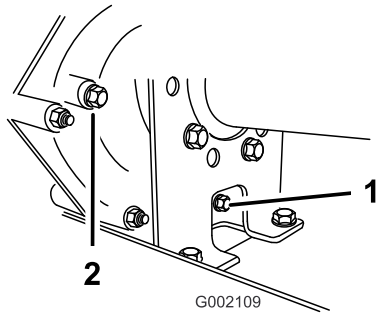

Figuur 56

1. Aftapplug
2. Vulplug

3. Zet een opvangbak met een inhoud van minstens 2 liter onder de aftapplug.
4. Verwijder de vulplug door deze linksom te draaien (Figuur 56).

   Opmerking: Bewaar de vulplug en de pakking om deze te monteren in stap 8.
5. Verwijder de aftapplug door deze linksom te draaien (Figuur 56).

   Opmerking: Bewaar de aftapplug en de pakking om deze te monteren in stap 6.

   Opmerking: Laat al de olie uit de transaxle lopen.
6. Monteer de aftapplug en de pakking en draai deze vast in de opening voor de aftapplug in de transmissie (Figuur 56).

   Opmerking: Geef de oude olie af bij een erkend inzamelcentrum.
7. Vul het reservoir (Figuur 57) langs de vulplugopening met ongeveer 1,4 liter olie van het aanbevolen type, of giet net zo veel olie bij tot het oliepeil in de transmissie tot de onderste schroefdraad reikt. (Figuur 56).

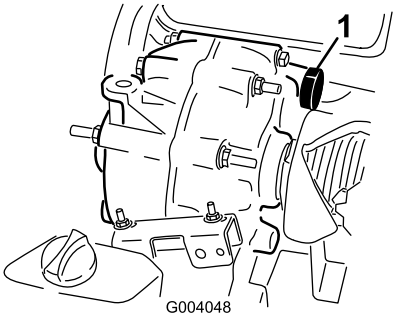

Figuur 57

1. Vulbuis

8. Monteer de vulplug en de pakking en draai deze vast in de vulplugopening van de transmissie (Figuur 56).
9. Start de motor en begin met uw werk.
10. Controleer het oliepeil en voeg meer olie toe als het peil niet tot de schroefdraad in de vulplugopening reikt (Figuur 56).

Neutraalstand controleren en afstellen

Onderhoudsinterval: Om de 100 bedrijfsuren

Als u routine-onderhoudswerkzaamheden uitvoert en/of de motor test, moet u de transaxle in de neutraalstand zetten (Figuur 58). Het voertuig heeft een neutraalstand op de schakelhendel, waarmee u de transaxle in de neutraalstand kunt zetten. Om ervoor te zorgen dat de schakelhendel de transaxle naar behoren in de neutraalstand zet, moet u de volgende stappen uitvoeren:

1. Zet de schakelhendel op Neutral.
2. Zet de beugel van de neutraalstand in de neutraalstand (horizontaal ten opzichte van de montagebeugel van de kabel die zich onder de schakelbeugel bevindt) door de aangedreven koppeling te draaien (Figuur 58).

   Opmerking: Het voertuig mag niet naar voren en achteren rollen. Als dit wel gebeurt, moet u de beugel in de neutraalstand zetten.

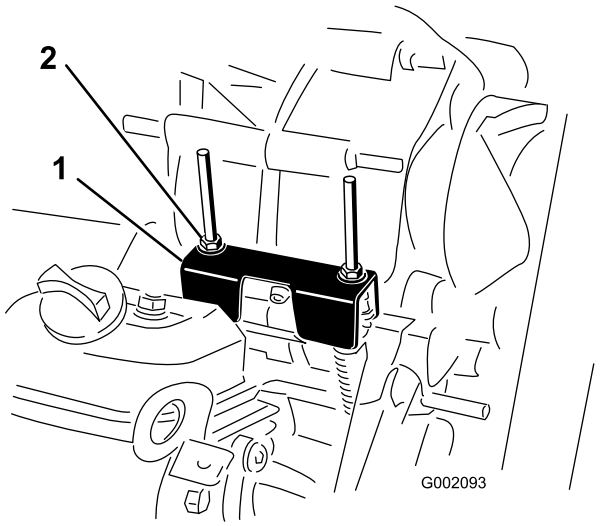

Figuur 58

1. Beugel van de neutraalstand
2. Borgmoeren

3. Draai een van de borgmoeren (Figuur 58) om een speling van 0,762 tot 1,524 mm te verkrijgen tussen de onderkant van de moer/ring en de beugel van de neutraalstand.

   Opmerking: U moet de schroefdraadas onder de beugel vasthouden om de borgmoer op de bovenzijde af te stellen.

4. Draai de andere borgmoer om een speling van 0,76 tot 1,52 mm te verkrijgen tussen de onderkant van de moer/ring en de beugel van de neutraalstand.

5. Trek aan beide kabels van het schakelmechanisme en zorg ervoor dat er een ruimte van 0,76 mm tot 1,52 mm tussen de moer/ring en de beugel van de neutraalstand is (Figuur 59).

   Opmerking: Als er geen ruimte is, stel dan de moeren af totdat er voldoende ruimte ontstaat.

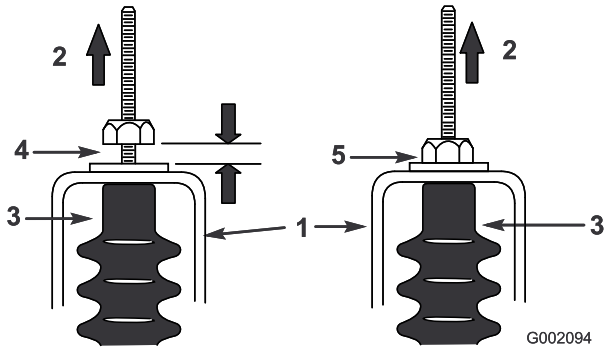

Figuur 59

1. Beugel van de neutraalstand
2. Omhoogtrekken
3. Kabelhuls
4. Opening van 0,76 tot 1,52 mm
5. **Fout**- afstellen om een tussenruimte van 0,76 tot 1,52 mm te verkrijgen

6. Start de motor en zet de schakelhendel een aantal malen op Forward, Reverse en Neutral om te controleren of de beugel van de neutraalstand naar behoren werkt.

Onderhoud van de primaire aandrijfkoppeling

Onderhoudsinterval: Om de 400 bedrijfsuren/Jaarlijks (houd hierbij de kortste periode aan)

⚠ VOORZICHTIG

Het stof in de koppeling verspreidt zich hierbij door de lucht, waardoor u oogletsel kunt oplopen of bij inhalering ademhalingsproblemen kunt krijgen.

Draag een veiligheidsbril en een stofmasker of andere oog- en adembescherming als u deze werkzaamheden verricht.

1. Zet de laadbak omhoog en vergrendel deze; zie De laadbak ophalen (bladz. 18).
2. Verwijder de 3 bouten waarmee de kap van de koppeling is bevestigd, en haal de kap weg (Figuur 60).

   Opmerking: Bewaar de kap en de bouten voor de montage.

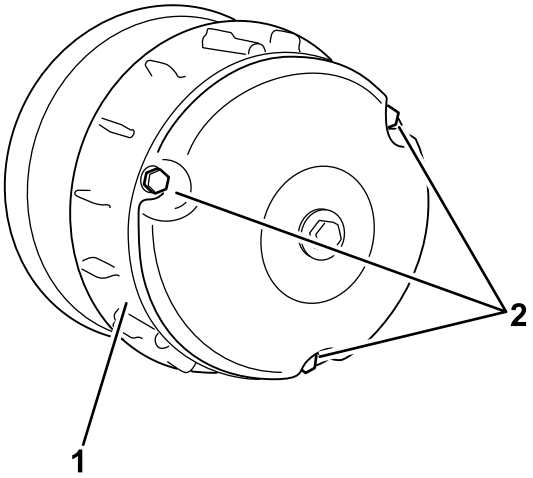

Figuur 60

1. Kap
2. Bouten

3. Reinig de binnenkant van de kap en het binnenwerk van de koppeling grondig met perslucht.
4. Plaats de kap van de koppeling en bevestig deze met de 3 bouten (Figuur 60) die u verwijderd hebt in 2.
5. Laat de laadbak zakken; zie Laadbak neerlaten (bladz. 18).

Onderhoud koelsysteem

Omgeving van motorkoeling reinigen

Onderhoudsinterval: Om de 100 bedrijfsuren Reinig het koelsysteem tweemaal zo vaak in bijzondere werkomstandigheden; zie Onderhoud van het voertuig in bijzondere werkomstandigheden.

Belangrijk: Als u de motor gebruikt met een verstopt scherm, vuile of verstopte koelribben, of verwijderde uitlaatringen, zal dit leiden tot beschadiging van de motor als gevolg van oververhitting.

Belangrijk: Reinig de motor nooit met een hogedrukreiniger omdat er dan water in het brandstofsysteem kan terechtkomen.

Reinig het roterende scherm, de koelribben en de buitenkant van de motor.

Opmerking: Reinig de onderdelen van de motorkoeling vaker in zeer stoffige, vuile omstandigheden.

Onderhouden remmen

De remmen controleren

Onderhoudsinterval: Om de 100 bedrijfsuren

De remmen zijn van essentieel belang voor een veilig gebruik van de machine. Zoals alle veiligheidsvoorzieningen moeten de remmen regelmatig grondig worden gecontroleerd om de beste prestaties te verkrijgen en er zeker van te zijn dat het voertuig veilig kan worden gebruikt.

- De remschoenen op slijtage of beschadigingen controleren. Als de dikte van de remvoering (remblok) minder dan 1,6 mm is, moeten de remschoenen worden vervangen.
- De ankerplaat en andere onderdelen controleren op tekenen van overmatige slijtage of vervorming. Als een onderdeel is vervormd, moet dit door een geschikt onderdeel worden vervangen.
- Controleer het remvloeistofpeil; zie Remvloeistofpeil controleren (bladz. 20).

De parkeerremhendel afstellen

Onderhoudsinterval: Om de 200 bedrijfsuren

1. Verwijder de handgreep van de parkeerremhendel (Figuur 61).

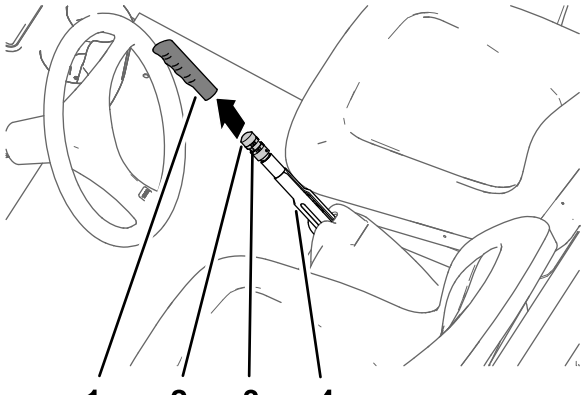

Figuur 61

1. Handgreep
2. Knop voor remafstelling
3. Stelschroef
4. Parkeerremhendel

2. Draai de stelschroef los waarmee de knop voor de remafstelling is bevestigd aan de parkeerremhendel (Figuur 61).
3. Draai aan de knop voor remafstelling totdat een kracht van 133 tot 156 N·m nodig is om de parkeerremhendel in werking te stellen (Figuur 61).

   Opmerking: Als u de knop voor remafstelling volledig hebt gedraaid en de kracht van 133 tot 156 N·m die nodig is om de parkeerremhendel in werking te stellen, niet kunt verkrijgen, moet u

de procedure voor het afstellen van de remkabels uitvoeren; zie De remkabels afstellen (bladz. 48).

4. Draai de stelschroef vast en plaats de handgreep (Figuur 61).

De remkabels afstellen

1. Verwijder de handgreep van de parkeerrem (Figuur 61).
2. Draai de stelschroef los (Figuur 61) waarmee de knop voor de remafstelling is bevestigd aan de parkeerremhendel. Stel de parkeerrem vrij en draai de knop voor de remafstelling los.
3. Draai aan de onderkant van de machine de achterste contramoer voor de schroefregelaar van de parkeerremhendel 4 slagen los (Figuur 62).

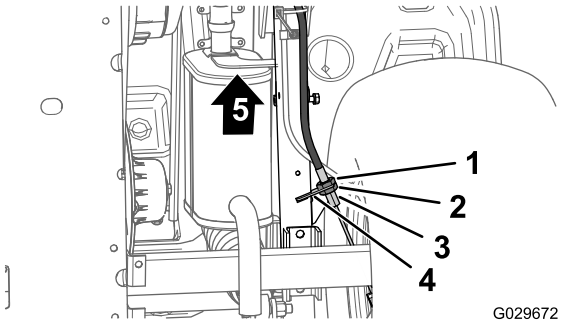

Figuur 62

1. Voorste contramoer
2. Achterste contramoer
3. Beugel van remkabel
4. Schroefregelaar (kabel van parkeerrem)
5. Voorkant van machine

4. Draai de voorste contramoer vast (Figuur 62).
5. Draai aan de knop voor remafstelling (Figuur 61) totdat een kracht van 133 tot 156 N·m nodig is om de parkeerremhendel in werking te stellen.
   - Als u de knop voor remafstelling niet kunt afstellen door hem **los te draaien** en de parkeerremhendel met een kracht van 133 tot 156 N·m in werking te stellen, doet u het volgende:
     A. Draai de voorste contramoer (Figuur 62) voor de schroefregelaar van de kabel van de parkeerrem 1 slag los.
     B. Draai de achterste contramoer vast (Figuur 62).
     C. Draai aan de knop voor remafstelling (Figuur 61) totdat een kracht van 133 tot 156 N·m nodig is om de parkeerremhendel in werking te stellen.
     D. Herhaal stappen A tot en met C maximaal nog 2 keer om een kracht van 133 tot 156 N·m te bereiken voor de parkeerremhendel.
   - Als u de knop voor remafstelling niet kunt afstellen door hem **vast te draaien** en de parkeerremhendel met een kracht van 133 tot 156 N·m in werking te stellen, doet u het volgende:
     A. Draai de achterste contramoer (Figuur 62) voor de schroefregelaar van de kabel van de parkeerrem 1 slag los.
     B. Draai de voorste contramoer vast (Figuur 62).
     C. Draai aan de knop voor remafstelling (Figuur 61) totdat een kracht van 133 tot 156 N·m nodig is om de parkeerremhendel in werking te stellen.
     D. Herhaal stappen A tot en met C maximaal nog 3 keer om een kracht van 133 tot 156 N·m te bereiken voor de parkeerremhendel.

     Opmerking: Als u de kabel van de parkeerrem niet voldoende kunt afstellen om de knop voor remafstelling binnen het afstelbereik te krijgen, moet u de remschoenen controleren op overmatige slijtage.
   - Draai de stelschroef vast en plaats de handgreep (Figuur 61).

Remvloeistof verversen

Onderhoudsinterval: Om de 1000 bedrijfsuren

Neem contact op met een erkende servicedealer.

Onderhoud riemen

Onderhoud van de drijfriem

Drijfriem controleren

Onderhoudsinterval: Na de eerste 8 bedrijfsuren

Om de 200 bedrijfsuren

1. Parkeer het voertuig op een horizontaal oppervlak, stel de parkeerrem in werking, draai de Aan/Uit-schakelaar op Uit en verwijder het sleuteltje uit het contact.
2. Breng de laadbak omhoog en ondersteun deze met de steunstang; zie De laadbak ophalen (bladz. 18).
3. Schakel de transmissie in neutraal.
4. Laat de riem (Figuur 63) ronddraaien en controleer deze op tekenen van overmatige slijtage of beschadigingen.

   Opmerking: Vervang de riem als deze overmatig versleten of beschadigd is; zie .

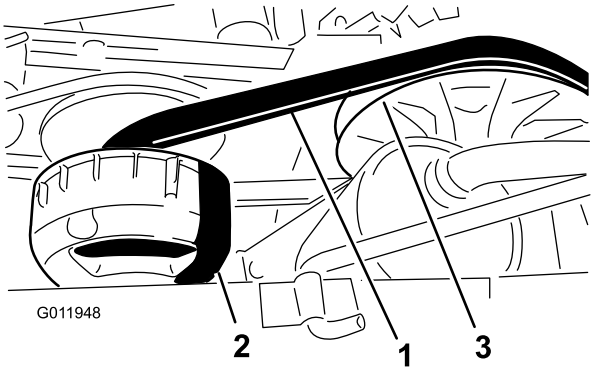

Figuur 63

1. Drijfriem
2. Primaire koppeling
3. Secundaire koppeling

5. Laat de laadbak zakken; zie Laadbak neerlaten (bladz. 18).

Aandrijfriem vervangen

1. Zet de laadbak omhoog; zie De laadbak ophalen (bladz. 18).
2. Schakel de transmissie in neutraal, stel de parkeerrem in werking, draai de Aan/Uit-schakelaar naar Uit, en verwijder het sleuteltje.
3. Laat de drijfriem over de secundaire koppeling ronddraaien (Figuur 63).
4. Verwijder de riem van de primaire koppeling (Figuur 63).

   Opmerking: Gooi de oude riem weg.
5. Lijn de nieuwe riem uit op de primaire koppeling (Figuur 63).
6. Laat de drijfriem over de secundaire koppeling ronddraaien (Figuur 63).
7. Laat de laadbak zakken; zie Laadbak neerlaten (bladz. 18).

Riem van de dynamo van de starter afstellen

Onderhoudsinterval: Na de eerste 8 bedrijfsuren

Om de 200 bedrijfsuren

1. Zet de laadbak omhoog; zie De laadbak ophalen (bladz. 18).
2. Draai de ankerbout van de dynamo van de starter los (Figuur 64).

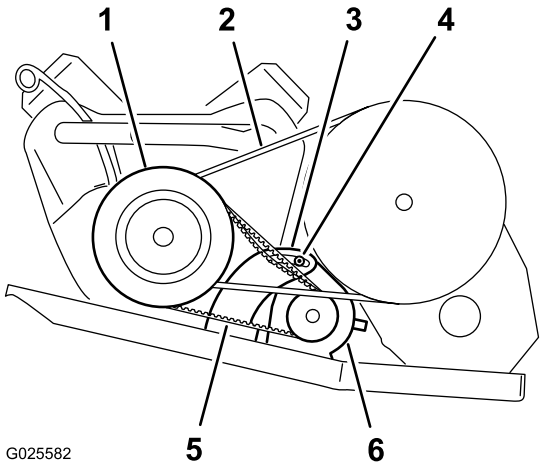

Figuur 64

1. Behuizing van de primaire koppeling
2. Drijfriem
3. Draaibeugel van dynamo
4. Ankerbout
5. Riem van dynamo van starter
6. Dynamo van de starter

3. Plaats een rolkoevoet tussen de motorsteun en de starter.
4. Duw de rolkoevoet naar beneden om de starter omlaag in de gleuf te draaien tot de riem niet meer dan 6 mm doorbuigt als u een kracht van 44 N uitoefent (Figuur 64).
5. Draai de ankerbout van de starter handmatig vast en verwijder de rolkoevoet (Figuur 64).
6. Draai de ankerbout vast tot 88 à 115 N·m.
7. Laat de laadbak zakken; zie Laadbak neerlaten (bladz. 18).

Onderhoud van het chassis

Vergrendelingen van de laadbak instellen

Als de vergrendeling van de laadbak slecht is afgesteld, trilt de laadbak tijdens het rijden. U kunt de vergrendelstangen zodanig afstellen dat de vergrendelingen de laadbak stevig tegen het chassis houden.

1. Draai de borgmoer op het uiteinde van de vergrendelstang los (Figuur 65).

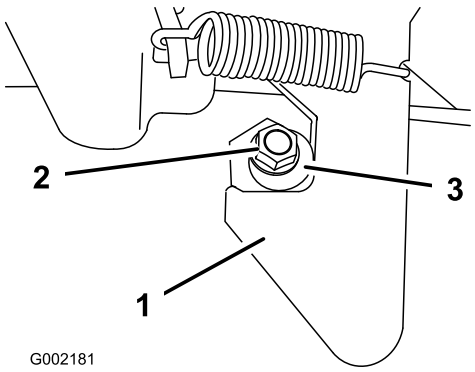

Figuur 65

1. Sluiting
2. Borgmoer
3. Vergrendelstang

2. Draai de vergrendelstang rechtsom tot deze stevig tegen het gehaakte gedeelte van de vergrendeling aandrukt (Figuur 65).
3. Draai de borgmoer vast met een torsie van 19,7 tot 25,4 N·m.
4. Herhaal stappen 1 tot 3 voor de vergrendeling aan de andere zijde van het voertuig.

Reiniging

De machine schoonmaken

De machine moet worden gewassen als dit nodig is. Gebruik uitsluitend water of water met een mild reinigingsmiddel. U kunt een doek gebruiken om de machine schoon te maken, maar de kap zal dan wel iets minder gaan glanzen.

Belangrijk: Gebruik nooit een hogedrukreiniger om de machine schoon te maken. Hogedrukreinigers kunnen het elektrische systeem beschadigen, belangrijke stickers losweken en noodzakelijk vet op wrijvingspunten wegspoelen. Gebruik niet te veel water in de buurt van het bedieningspaneel, de motor en de accu.

Stalling

1. Plaats de machine op een horizontaal oppervlak, stel de parkeerrem in werking, draai de Aan/Uit-schakelaar op Uit en verwijder het sleuteltje uit het contact.
2. Verwijder het vuil en vet van het hele voertuig, inclusief de buitenkant van de koelribben van de cilinderkop en de ventilatorbehuizing.

   Belangrijk: U kunt de machine met een mild reinigingsmiddel en water wassen. Gebruik nooit een hogedrukreiniger om de machine schoon te maken. De machine reinigen met een hogedrukreiniger kan het elektrische systeem beschadigen of noodzakelijk vet op wrijvingspunten wegspoelen. Gebruik niet te veel water in de buurt van het bedieningspaneel, de verlichting, de motor en de accu.
3. Controleer de remmen; zie De remmen controleren (bladz. 47).
4. Geef het luchtfilter een onderhoudsbeurt; zie Onderhoud van het luchtfilter (bladz. 33).
5. Smeer de machine; zie Smering (bladz. 30).
6. Ververs de motorolie; zie De olie verversen (modellen 07266TC en 07279) (bladz. 34) en De olie verversen (modellen 07273 en 07273TC) (bladz. 35).
7. Controleer de bandenspanning; zie Bandenspanning controleren (bladz. 22).
8. Wanneer het voertuig langer dan 30 dagen niet wordt gebruikt, moet het brandstofsysteem als volgt worden voorbereid op stalling:

   A. Voeg een brandstofstabilizer/conditioner op aardoliebasis toe aan de brandstof in de tank.

      Belangrijk: Benzine waaraan stabilizer/conditioner is toegevoegd, mag u niet langer dan 90 dagen bewaren.

      Volg de mengvoorschriften van de fabrikant van de brandstofstabilizer op. (8 ml per liter).

      Belangrijk: Gebruik geen brandstofstabilizer op alcoholbasis (ethanol of methanol).

      Opmerking: Stabilizer/conditioner werkt het best als het met verse benzine wordt vermengd en altijd wordt gebruikt.

   B. Laat de motor vijf minuten lopen om de stabilizer/conditioner door het brandstofsysteem te verspreiden.

   C. Zet de motor af, wacht totdat deze is afgekoeld en laat de benzine uit de tank lopen.

      Opmerking: U moet brandstof op de juiste wijze afvoeren. Verwerk deze volgens de plaatselijk geldende voorschriften.

   D. Start de motor opnieuw en laat deze lopen tot hij afslaat.

   E. Choke de motor.

   F. Start de motor totdat deze niet meer start.
9. Verwijder de bougies en controleer hun toestand; zie De bougie controleren en vervangen (bladz. 36).
10. Nadat de bougies uit de cilinder zijn verwijderd, giet u twee eetlepels motorolie in de bougie-opening.
11. Gebruik de elektrische startmotor om de motor te laten draaien en zo de olie over de cilinderwand te verspreiden.
12. Monteer de bougie(s) en draai ze vast met de aanbevolen torsie; zie De bougie controleren en vervangen (bladz. 36).

    Opmerking: De bougiekabel niet op de bougie(s) drukken.
13. Verwijder de accu van het chassis en laad de accu volledig op; raadpleeg Accu verwijderen (bladz. 40).

    Opmerking: U mag de accukabels niet aansluiten op de accupolen tijdens stalling.

    Belangrijk: De accu moet volledig opgeladen zijn om te voorkomen dat deze bevriest en beschadigd raakt bij temperaturen beneden 0 °C. Een volledig opgeladen accu kan ongeveer 50 dagen worden opgeslagen bij temperaturen beneden 4 °C zonder tussentijds te hoeven worden opgeladen.
14. Controleer alle bouten, schroeven en moeren en draai deze vast. Repareer of vervang beschadigde delen.
15. Werk alle krassen en beschadigingen van de lak bij.

    Opmerking: Bijwerklak is verkrijgbaar bij een erkende servicedealer.
16. Stal het voertuig in een schone, droge garage of opslagruimte.
17. Verwijder het contactsleuteltje uit de Aan/Uit-schakelaar en bewaar het op een veilige plaats buiten het bereik van kinderen.
18. Dek de machine af om deze te beschermen en schoon te houden.

Opmerkingen:

Opmerkingen:

Opmerkingen:

Lijst met internationale dealers

Dealer:	Land:	Telefoonnummer:	Dealer:	Land:	Telefoonnummer:
Agrolanc Kft	Hongarije	36 27 539 640	Maquiver S.A.	Colombia	57 1 236 4079
Balama Prima Engineering Equip.	Hongkong	852 2155 2163	Maruyama Mfg. Co. Inc.	Japan	81 3 3252 2285
B-Ray Corporation	Korea	82 32 551 2076	Mountfield a.s.	Tsjechië	420 255 704 220
Casco Sales Company	Puerto Rico	787 788 8383	Mountfield a.s.	Slowakije	420 255 704 220
Ceres S.A.	Costa Rica	506 239 1138	Munditol S.A.	Argentinië	54 11 4 821 9999
CSSC Turf Equipment (pvt) Ltd.	Sri Lanka	94 11 2746100	Norma Garden	Rusland	7 495 411 61 20
Cyril Johnston & Co.	Noord-Ierland	44 2890 813 121	Oslinger Turf Equipment S.A.	Ecuador	593 4 239 6970
Cyril Johnston & Co.	Ierland	44 2890 813 121	Oy Hako Ground and Garden Ab	Finland	358 987 00733
Equiver	Mexico	52 55 539 95444	Parkland Products Ltd.	Nieuw-Zeeland	64 3 34 93760
Femco S.A.	Guatemala	502 442 3277	Perfetto	Polen	48 61 8 208 416
ForGarder OU	Estland	372 384 6060	Pratoverde SRL.	Italië	39 049 9128 128
G.Y.K. Company Ltd.	Japan	81 726 325 861	Prochaska & Cie	Oostenrijk	43 1 278 5100
Geomechaniki of Athens	Griekenland	30 10 935 0054	RT Cohen 2004 Ltd.	Israël	972 986 17979
Golf international Turizm	Turkije	90 216 336 5993	Riversa	Spanje	34 9 52 83 7500
Guandong Golden Star	China	86 20 876 51338	Lely Turfcare	Denemarken	45 66 109 200
Hako Ground and Garden	Zweden	46 35 10 0000	Solvert S.A.S.	Frankrijk	33 1 30 81 77 00
Hako Ground and Garden	Noorwegen	47 22 90 7760	Spypros Stavrinides Limited	Cyprus	357 22 434131
Hayter Limited (U.K.)	Verenigd Koninkrijk	44 1279 723 444	Surge Systems India Limited	India	91 1 292299901
Hydroturf Int. Co Dubai	Verenigde Arabische Emiraten	97 14 347 9479	T-Markt Logistics Ltd.	Hongarije	36 26 525 500
Hydroturf Egypt LLC	Egypte	202 519 4308	Toro Australia	Australië	61 3 9580 7355
Irrimac	Portugal	351 21 238 8260	Toro Europe NV	België	32 14 562 960
Irrigation Products Int'l Pvt Ltd.	India	0091 44 2449 4387	Valtech	Marokko	212 5 3766 3636
Jean Heybroek BV	Nederland	31 30 639 4611	Victus Emak	Polen	48 61 823 8369

Privacyverklaring voor Europa

De informatie die Toro verzamelt
Toro Warranty Company (Toro) respecteert uw privacy. Om uw garantieclaim te behandelen en contact met u op te nemen in het geval van een terugroepactie vragen wij om bepaalde persoonlijke informatie mee te delen, hetzij direct of via uw lokale Toro-dealer.

Het Toro garantiesysteem wordt gehost op servers in de Verenigde Staten, waar de privacywet mogelijk niet dezelfde bescherming biedt als in uw land.

DOOR UW PERSOONLIJKE GEGEVENS MET ONS TE DELEN STEMT U IN MET DE VERWERKING VAN UW PERSOONLIJKE GEGEVENS ZOALS BESCHREVEN IN DEZE PRIVACYVERKLARING.

Hoe Toro informatie gebruikt
Toro kan uw persoonsgegevens gebruiken om uw garantieclaim te behandelen, contact met u op te nemen in het geval van een terugroepactie, of voor een ander doeleinde waarvan we u op de hoogte brengen. Toro kan uw informatie delen met zijn afdelingen, dealers of andere zakenpartners in verband met deze activiteiten. We verkopen uw persoonsgegevens niet aan andere bedrijven. We behouden ons het recht voor om persoonsgegevens te delen teneinde te voldoen aan geldende wetten en verzoeken van de aangewezen autoriteiten, opdat wij onze systemen naar behoren kunnen gebruiken of met het oog op onze eigen bescherming of die van andere gebruikers.

Behoud van uw persoonlijke informatie
Wij bewaren uw persoonsgegevens zo lang als nodig is voor de doeleinden waarvoor ze oorspronkelijk werden verzameld of voor andere legitieme doeleinden (zoals naleving van voorschriften), of zo lang als vereist is door de van toepassing zijnde wet.

Toro's engagement voor de beveiliging van uw persoonlijke gegevens.
We nemen redelijke voorzorgen om uw persoonlijke gegevens te beschermen. We proberen bovendien de nauwkeurigheid en geldigheid van persoonlijke gegevens te waarborgen.

Toegang tot en aanpassing van uw persoonlijke informatie
Als u toegang wenst tot uw persoonlijke gegevens of deze wilt aanpassen, gelieve dan een e-mail te sturen naar legal@toro.com.

Australische consumentenwet

Australische klanten kunnen voor informatie over de Australische consumentenwet (Australian Consumer Law) terecht bij de lokale Toro-dealer of ze kunnen deze informatie in de doos vinden.

De Algemene Garantiebepalingen voor Toro-producten

2 jaar beperkte garantie

Voorwaarden en producten waarvoor de garantie geldt

De Toro Company en de hieraan gelieerde onderneming, Toro Warranty Company, bieden krachtens een overeenkomst tussen beide ondernemingen gezamenlijk de garantie dat uw Toro-product (hierna: het 'product') gedurende twee jaar of 1500 bedrijfsuren* vrij van materiaalgebreken of fabricagefouten is, met dien verstande dat hierbij de kortste periode moet worden aangehouden. Deze garantie geldt voor alle producten met uitzondering van beluchters (zie de afzonderlijke garantieverklaringen voor deze producten). In een geval waarin de garantie van toepassing is, zullen wij het product kosteloos repareren en ook niet de kosten van diagnose, arbeid, onderdelen en transport in rekening brengen. De garantie gaat in op de datum waarop het product is geleverd aan de oorspronkelijke koper.
* Het product is uitgerust met een urenteller.

Aanwijzingen voor aanvraag van garantieservice

U dient contact op te nemen met de distributeur of erkende dealer bij wie u het product heeft gekocht, zodra u denkt dat er sprake is van een geval waarop de garantie van toepassing is. Als het u moeite kost een distributeur of erkende dealer te vinden of vragen over rechten of plichten uit hoofde van de garantie heeft, kunt u contact met ons opnemen op:

Toro Commercial Products Service Department
Toro Warranty Company
8111 Lyndale Avenue South
Bloomington, MN 55420-1196, VS

+1–952–888–8801 of +1–800–952–2740

E-mail: commercial.warranty@toro.com

Plichten van de eigenaar

Als eigenaar van het product bent u verantwoordelijk voor de vereiste onderhouds- en afstelwerkzaamheden die worden vermeld in de *Gebruikershandleiding*. Indien u de vereiste onderhouds- en afstelwerkzaamheden niet uitvoert, kan de garantie worden afgewezen.

Zaken en gevallen die niet onder de garantie vallen

Niet alle storingen of defecten van het product die plaatsvinden tijdens de garantieperiode, zijn materiaalgebreken of fabricagefouten. Buiten deze garantie vallen:

- Defecten als gevolg van het gebruik van andere dan originele Toro-onderdelen, of als gevolg van de montage en gebruik van additionele, gewijzigde of niet van Toro afkomstige accessoires en producten. De fabrikant van deze artikelen kan een afzonderlijke garantie verstrekken.
- Defecten als gevolg van nalatigheid om aanbevolen onderhouds- en/of afstelwerkzaamheden te verrichten. Als u uw Toro product niet goed onderhoudt volgens de lijst met aanbevolen onderhoudswerkzaamheden in de *Gebruikershandleiding*, kan dit ertoe leiden dat garantieclaims worden afgewezen.
- Defecten als gevolg van verkeerd, achteloos of roekeloos gebruik van het product.
- Onderdelen die onderhevig zijn aan slijtage door gebruik, tenzij deze gebreken vertonen. Voorbeelden van onderdelen die slijten of worden verbruikt tijdens een normaal gebruik van het product zijn onder meer, maar niet uitsluitend: remblokken en remvoeringen, koppelingsvoeringen, maaimessen, messenkooien, rollen en lagers (verzegeld of smeerbaar), snijplaten, bougies, zwenkwielen en zwenkwiellagers, banden, filters, drijfriemen en sommige onderdelen van spuitmachines zoals membranen, spuitdoppen, afsluitkleppen en dergelijke.
- Defecten veroorzaakt door externe invloeden. Externe invloeden zijn onder meer, maar niet uitsluitend: weersomstandigheden, wijze van opslag, verontreiniging, gebruik van niet-goedgekeurde brandstoffen, koelvloeistoffen, smeermiddelen, additieven, meststoffen, water, chemicaliën en dergelijke.
- Storingen of gebrekkige prestaties die het gevolg zijn van het gebruik van brandstoffen (bv. benzine, diesel of biodiesel) die niet voldoen aan hun respectievelijke industriestandaarden.
- Normale geluidssterkte, trillingen en slijtage.
- Normale slijtage omvat onder meer, maar niet uitsluitend: schade aan stoelen als gevolg van slijtage of afschuring, afgebladderde verfoppervlakken, beschadigde stickers en krassen op ruiten.

Onderdelen

Garantie wordt verleend op onderdelen die moeten worden vervangen in het kader van het vereiste onderhoud, gedurende de garantieperiode tot hun geplande vervanging. Een onderdeel dat uit hoofde van de garantie is vervangen, komt voor de duur van de oorspronkelijke productgarantie in aanmerking voor de garantie en wordt eigendom van Toro. Toro beslist in laatste instantie of een onderdeel of een groep van onderdelen wordt gerepareerd of vervangen. Toro mag voor garantiereparaties in de fabriek gereviseerde onderdelen gebruiken.

Garantie semitractieaccu en lithiumionaccu:

Semitractieaccu's en lithiumionaccu's hebben een specifiek totaal aantal kilowatturen die zij tijdens hun levensduur kunnen leveren. De wijze waarop zij worden gebruikt, opgeladen en onderhouden kan hun levensduur verlengen of bekorten. Als de accu's in dit product worden gebruikt, zal hun bruikbaarheid tussen de oplaadintervallen langzaam verminderen totdat zij volledig uitgeput zijn. Vervanging van een accu die is uitgeput als gevolg van normaal gebruik, is de verantwoordelijkheid van de eigenaar van het product. Een accu moet soms tijdens de normale garantieperiode op kosten van de eigenaar worden vervangen. Opmerking: (Alleen lithiumionaccu): Een lithiumionaccu heeft een gedeeltelijke proratagarantie die loopt van jaar 3 tot jaar 5 en gebaseerd is op de tijd die de accu al dienst heeft gedaan en de gebruikte kilowatturen. Raadpleeg de *Gebruikershandleiding* voor meer informatie.

Onderhoud op kosten van de eigenaar

Opvoeren van de motor, smeren, reinigen en waxen, het vervangen van filters, koelvloeistof en het uitvoeren van aanbevolen onderhoudswerkzaamheden behoren tot de gebruikelijke werkzaamheden die nodig zijn voor Toro-producten en die voor rekening van de eigenaar zijn.

Algemene voorwaarden

Op grond van deze garanties mogen reparaties uitsluitend worden uitgevoerd door een erkende Toro distributeur of dealer.

De Toro Company en de Toro Warranty Company zijn niet aansprakelijk voor indirecte of bijkomende schade dan wel gevolgschade in samenhang met het gebruik van de Toro-producten die onder deze garantie vallen, inclusief de kosten of uitgaven voor de levering van vervangend materiaal of diensten gedurende een redelijke periode van onbruikbaarheid of buitengebruikstelling tijdens de uitvoering van reparatiewerkzaamheden op grond van deze garantie. Met uitzondering van de emissiegarantie waarnaar hieronder, indien van toepassing, wordt verwezen, bestaat er geen andere expliciete garantie. Alle impliciete garanties van verkoopbaarheid of geschiktheid voor gebruik zijn beperkt tot de duur van deze expliciete garantie.

Sommige landen staan uitsluitingen van bijkomende schade of gevolgschade of beperkingen op de duur van de impliciete garantie niet toe, zodat bovengenoemde uitsluitingen en beperkingen in uw geval mogelijk niet van toepassing zijn. Deze garantie geeft u specifieke juridische rechten; daarnaast kunt u beschikken over andere rechten die per land kunnen verschillen.

Opmerking met betrekking tot de garantie op de motor:

Het emissiecontrolesysteem op uw product kan vallen onder de dekking van een afzonderlijke garantie die tegemoetkomt aan de eisen van de Amerikaanse Environmental Protection Agency (EPA) en /of de California Air Resources Board (CARB). De beperkingen van de bedrijfsuren die hierboven zijn genoemd, gelden niet voor de garantie op het emissiecontrolesysteem. Zie de garantieverklaring voor het controlesysteem van de emissie van de motor in de Gebruikershandleiding van uw product of in het documentatiemateriaal van de fabrikant van de motor voor nadere bijzonderheden

Andere landen dan de VS of Canada

Kopers van Toro-producten die zijn geëxporteerd uit de Verenigde Staten of Canada, moeten contact opnemen met hun Toro Distributeur (Dealer) voor de garantiebepaling die in hun land, provincie of staat van toepassing zijn. Als u om een of andere reden ontevreden bent over de service van uw verdeler of moeilijk informatie over de garantie kunt krijgen, verzoeken wij u contact op te nemen met de Toro-importeur.