Form No. 3389-284 Rev B

TORO®

Count on it.

Manual do utilizador

Veículo utilitário Workman® MD e MDX

Modelo nº 07266TC—Nº de série 315000001 e superiores
Modelo nº 07273—Nº de série 315000001 e superiores
Modelo nº 07273TC—Nº de série 315000001 e superiores
Modelo nº 07279—Nº de série 315000001 e superiores

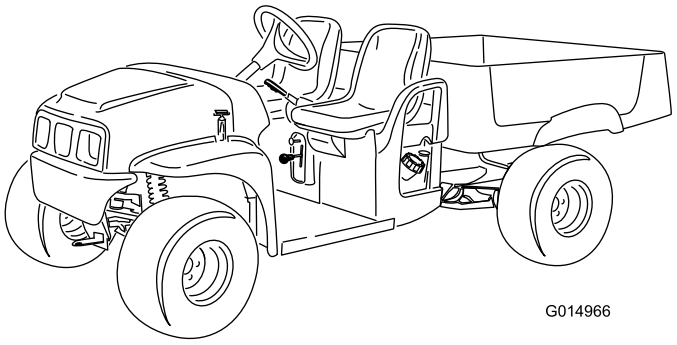

G014966

Registe o seu produto em www.Toro.com.
Tradução do original (PT)

CE

3389-284 B

Este produto cumpre todas as diretivas europeias relevantes. Para mais informações, consulte a folha de Declaração de conformidade (DOC) em separado, específica do produto.

⚠ AVISO

CALIFÓRNIA
Proposição 65 Aviso

É do conhecimento do Estado da Califórnia que um ou vários produtos químicos deste produto podem provocar cancro, defeitos congénitos ou outros problemas reprodutivos.

É do conhecimento do Estado da Califórnia que os gases de escape deste motor contêm químicos que podem provocar cancro, defeitos congénitos ou outros problemas reprodutivos.

Importante: O motor não se encontra equipado com um silenciador de escape e proteção contra chamas. Segundo a secção 4442 do código de recursos públicos da Califórnia é proibido utilizar o motor em terrenos arborizados ou relvados. Poderão existir leis semelhantes noutros estados ou zonas federais.

O sistema de ignição está em conformidade com a norma canadiana ICES-002.

O *Manual do proprietário do motor* é fornecido para informações acerca do sistema de emissões, manutenção e garantia da US Environmental Protection Agency (EPA) e regulamento de controlo de emissões da Califórnia. A substituição pode ser solicitada através do fabricante do motor.

Introdução

A máquina foi principalmente concebida como veículo todo-o-terreno e não se destina a utilização intensiva em vias públicas. Ao utilizar a máquina em vias públicas, siga toda as regras de tráfego e utilize acessórios adicionais que possam ser exigidos por lei, por exemplo, luzes, sinais de mudança de direção, sinal de Veículo de Marcha Lenta (VML) e outros, conforme necessário.

Esta máquina é um veículo utilitário e destina-se a ser utilizada por operadores profissionais contratados em aplicações comerciais. Foi principalmente concebida para o transporte de acessórios utilizados nessas aplicações. Este veículo permite o transporte seguro de um operador e um passageiro nos bancos identificados. A plataforma deste veículo não é adequada para o transporte de qualquer pessoa.

Leia esta informação cuidadosamente para saber como utilizar e efetuar a manutenção adequada do produto, para evitar ferimentos e para evitar danos no produto. A utilização correta e segura do produto é da exclusiva responsabilidade do utilizador.

Pode contactar diretamente a Toro em www.Toro.com para mais informação sobre produtos e acessórios, para obter o contacto de um distribuidor ou registar o seu produto.

Sempre que necessitar de assistência, peças genuínas Toro ou informações adicionais, entre em contacto com um Distribuidor autorizado ou com o Serviço de assistência Toro, indicando os números de modelo e de série do produto. Figura 1 identifica a localização dos números de série e de modelo do produto. Escreva os números no espaço fornecido.

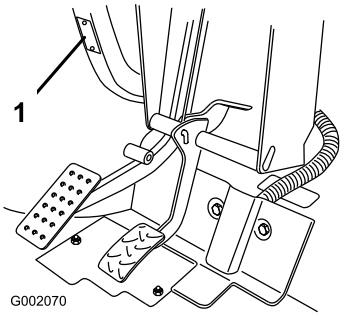

Figura 1

1. Localização do número de série e de modelo

Modelo nº _____

Nº de série _____

Este manual identifica potenciais perigos e tem mensagens de segurança identificadas pelo símbolo de alerta de segurança (Figura 2), que identifica perigos que podem provocar ferimentos graves ou mesmo a morte, se não respeitar as precauções recomendadas.



Figura 2

1. Símbolo de alerta de segurança

Neste manual são utilizados 2 termos para identificar informação. **Importante** chama atenção para informação especial de ordem mecânica e **Nota** sublinha informação geral que requer atenção especial.

© 2015—The Toro® Company
8111 Lyndale Avenue South
Bloomington, MN 55420

Contacte-nos em www.Toro.com.
Impresso nos E.U.A.
Todos os direitos reservados

Índice

Segurança 4
Práticas de utilização segura 4
Antes da utilização 4
Responsabilidades do supervisor 5
Manuseamento seguro dos combustíveis 5
Funcionamento 5
Manutenção 8
Modelos 07266TC e 07279 8
Modelos 07273 e 07273TC 9
Autocolantes de segurança e de instruções 9
Instalação 12
1 Instalação do volante (modelos 07266TC e 07273TC) 12
2 Verificação dos níveis de fluido e pressão de ar dos pneus 13
3 Ler o Manual e ver o Material de formação em segurança 13
Descrição geral do produto 14
Comandos 14
Especificações 17
Engates/acessórios 17
Funcionamento 18
Pense em primeiro lugar na segurança 18
Funcionamento da caixa de carga 18
Realização das verificações prévias 19
Verificação do nível de fluido dos travões 20
Verificação do nível de óleo do motor 20
Verificação da pressão de ar dos pneus 22
Abastecimento de combustível 22
Ligação do motor 23
Desligação da máquina 24
Estacionamento da máquina 24
Rodagem de uma máquina nova 24
Carregamento da caixa de carga 24
Transporte da máquina 25
Reboque da máquina 25
Reboque de um atrelado 25
Manutenção 27
Plano de manutenção recomendado 27
Lista de manutenção diária 28
Procedimentos a efectuar antes da manutenção 29
Manutenção da máquina em condições especiais de funcionamento 29
Preparar a manutenção da máquina 29
Levantamento da máquina 29
Acesso ao capot 30
Lubrificação 30
Lubrificação da máquina 30
Lubrificação os rolamentos das rodas dianteiras 31
Manutenção do motor 33
Manutenção do filtro de ar 33
Verificação do óleo do motor 34
Manutenção da vela de ignição 36
Manutenção do sistema de combustível 37
Inspecionar tubagens de combustível e ligações 37
Mudança do filtro de combustível 37
Prestação de assistência ao recipiente de carbono 38
Manutenção do sistema eléctrico 39
Manutenção da bateria 39
Substituição dos fusíveis 41
Manutenção dos faróis 41
Manutenção do sistema de transmissão 43
Manutenção dos pneus 43
Ajuste do alinhamento das rodas dianteiras e inclinação 43
Verificação do nível de óleo do conjunto eixo-transmissão 44
Mudança do óleo do conjunto eixo-transmissão 45
Verificação e ajuste da posição de ponto-morto 45
Manutenção da embraiagem principal 46
Manutenção do sistema de arrefecimento 47
Limpeza das zonas de arrefecimento do motor 47
Manutenção dos travões 47
Verificação dos travões 47
Ajuste da pega do travão de mão 47
Ajuste dos cabos dos travões 48
Substituição do fluido dos travões 48
Manutenção das correias 49
Manutenção da correia de transmissão 49
Ajuste da correia do gerador do motor de arranque 49
Manutenção do chassis 50
Ajuste dos trincos da caixa de carga 50
Limpeza 50
Lavagem da máquina 50
Armazenamento 51

Segurança

A utilização ou manutenção indevida por parte do utilizador ou do proprietário pode provocar ferimentos. De modo a reduzir o risco de lesões, respeite estas instruções de segurança e preste toda a atenção ao símbolo de alerta de segurança, que indica **Cuidado**, **Aviso** ou **Perigo** – "instruções de segurança pessoal." O não cumprimento desta instrução pode resultar em acidentes pessoais ou mesmo na morte.

O equipamento obedece aos requisitos das especificações SAE J2258.

Práticas de utilização segura

⚠ AVISO

A máquina é um veículo fora de estrada e não foi concebida, equipada e fabricada para ser utilizada em estradas. Utilizá-la numa estrada pública poderá resultar em acidente, que poderá causar ferimentos graves ou ser fatal para si ou para outros.

Não utilize esta máquina em estradas públicas.

O Workman foi concebido e ensaiado para poder proporcionar serviços em total segurança, quando respeitados os procedimentos adequados de funcionamento e manutenção. Muito embora o controlo de situações de emergência e a prevenção de acidentes dependam da conceção e configuração do equipamento, estes fatores dependem também da consciência, do cuidado e da formação adequada do pessoal envolvido na operação, manutenção e armazenagem do equipamento. Uma utilização inadequada do equipamento pode provocar lesões graves e mesmo a morte.

Este veículo utilitário especializado destina-se exclusivamente a utilização fora das vias públicas. A respetiva condução e manuseamento diferem mesmo para os condutores experimentados em utilizar veículos de passageiros ou de transporte de carga. Dedique, portanto, algum tempo a familiarizar-se com o seu Workman.

Este manual não abrange a totalidade dos acessórios adaptáveis ao Workman. Consulte o *Manual do utilizador* específico, fornecido com cada engate, para obter informações sobre instruções de segurança adicionais. **Proceda à leitura destes manuais.**

Para reduzir o risco de lesões ou morte, observe as seguintes instruções de segurança:

Antes da utilização

- Utilize a máquina só depois de ler e compreender este manual. Pode obter um manual de substituição, enviando informações completas relativa ao modelo e número de série para: The Toro® Company, 8111 Lyndale Avenue South, Minneapolis, Minnesota 55420.
- Nunca permita que crianças utilizem a máquina. Todos os utilizadores da máquina deverão possuir carta de condução.
- Não deixe outros adultos utilizarem a máquina sem previamente terem lido e compreendido o *Manual do utilizador*. Esta máquina só pode ser conduzida por pessoal autorizado e com formação adequada. Certifique-se de que todos os utilizadores se encontram em bom estado físico e mental para utilizar a máquina.
- Esta máquina foi concebida para transportar **apenas o utilizador** e **um passageiro**, que deverá sentar-se no banco fornecido pelo fabricante. **Não transporte mais do que um passageiro no veículo.**
- Familiarize-se com os comandos e aprenda a parar rapidamente a máquina.
- **Nunca utilize a máquina quando se encontrar sob o efeito de álcool ou drogas.** Mesmo os medicamentos para a constipação ou outros que tenham sido receitados podem provocar sonolência.
- Não conduza a máquina quando se sentir cansado. Faça um intervalo de vez em quando. Mantenha-se sempre alerta.
- Use sempre calçado resistente. Não utilize a máquina quando calçar sandálias, ténis ou sapatilhas. Não use roupa larga ou jóias que possam ficar presas em peças móveis e provocar lesões.
- Deve utilizar óculos e sapatos de proteção, calças compridas e capacete, que por vezes são exigidos por alguns regulamentos de seguros e de segurança locais.
- **Nunca permita que crianças utilizem a máquina. Nunca** permita a utilização do veículo por adultos não familiarizados com as instruções relevantes. Esta máquina só pode ser conduzida por pessoal autorizado e com formação adequada. Verifique se os utilizadores se encontram em condições físicas e psicológicas adequadas à utilização da máquina.
- Mantenha todos, em especial as crianças e animais domésticos, afastados das áreas de operação.
- Verifique o sistema de segurança diariamente, de modo a garantir o bom funcionamento da máquina. Se um interruptor apresentar qualquer defeito, substitua-o antes de utilizar a máquina.
- Mantenha todas as coberturas, dispositivos de segurança e autocolantes na sua posição correta. Se um resguardo, dispositivo de segurança ou autocolante se encontrar danificado ou ilegível, repare-o ou substitua-o antes de utilizar a máquina.
- Evite conduzir quando escurece, especialmente em zonas desconhecidas. Se for necessário conduzir a máquina durante a noite, faça-o de forma cuidadosa, ligue os faróis e considere a utilização de luzes adicionais.
- Antes de utilizar o veículo, verifique todos os componentes e eventuais engates instalados. Se algo

estiver errado, **interrompa utilização do veículo**. Resolva o problema antes de voltar a utilizar o veículo ou o engate.

- Utilize apenas recipientes de combustível portáteis, não-metálicos aprovados. A descarga eletrostática pode inflamar os vapores de combustível num recipiente de combustível sem ligação à terra. Antes de abastecer, retire o recipiente de combustível da plataforma da máquina e coloque-o no chão, longe do veículo. Mantenha o bico em contacto com o recipiente, enquanto o estiver a encher. Retire o equipamento da plataforma da máquina antes do abastecimento.
- Utilize a máquina só no exterior ou numa área bem ventilada.

Responsabilidades do supervisor

- Certifique-se de que os utilizadores receberam a formação adequada e de que se encontram familiarizados com o *Manual do utilizador* e com todas as etiquetas presentes no veículo.
- Defina os seus próprios procedimentos e regras de trabalho para condições de utilização fora do comum (ex.: inclinações demasiado pronunciadas para o funcionamento seguro da máquina).

Manuseamento seguro dos combustíveis

- Para evitar lesões pessoais ou danos materiais, tenha um cuidado extremo no manuseamento da gasolina. A gasolina é extremamente inflamável e os vapores são explosivos.
- Apague todos os cigarros, charutos, cachimbos e outras fontes de ignição.
- Utilize apenas um recipiente para combustível aprovado.
- Nunca retire a tampa do depósito, nem adicione combustível quando o motor se encontrar em funcionamento.
- Deixe o motor arrefecer antes de adicionar combustível.
- Nunca ateste a máquina no interior.
- Nunca guarde a máquina ou o recipiente de combustível onde uma fonte de fogo, faísca ou luz piloto, como junto de uma caldeira ou outros eletrodomésticos.
- Nunca encha recipientes no interior de um veículo ou camião ou atrelado com um revestimento de plástico. Coloque sempre os recipientes no chão, longe do veículo, antes de os encher.
- Retire o equipamento do camião ou do atrelado e abasteça-o no chão. Se tal não for possível, abasteça a máquina no veículo com um recipiente portátil e não a partir do bico de abastecimento normal.
- Mantenha o bico sempre em contacto com o anel exterior do depósito de combustível ou com a abertura do recipiente até concluir a operação. Não utilize um dispositivo de abertura do bico.
- Se o combustível for derramado para cima da roupa, mude de roupa imediatamente.
- Nunca encha demasiado o depósito de combustível. Volte a colocar a tampa do combustível e aperte-a a bem.

Funcionamento

- O utilizador e o passageiro devem permanecer sentados e utilizar cintos de segurança sempre que o veículo se encontrar em movimento. O utilizador deve manter as mãos no volante sempre que possível e o passageiro deve colocar as mãos nas pegas montadas para esse efeito. Mantenha sempre os braços e as pernas dentro do veículo.
- Conduza mais devagar e mude de direção mais suavemente quando transportar um passageiro. Não se esqueça de que o passageiro pode não estar preparado para uma travagem ou mudança de direção brusca. Nunca transporte passageiros na caixa nem nos engates.
- Não sobrecarregue o veículo. A placa de caraterísticas (localizada debaixo do tablier) indica os limites de carga do veículo. Não carregue em demasia os engates ou atrelados nem exceda o peso bruto do veículo.
- Ao colocar o motor em funcionamento:
  - Ocupe o banco do condutor e certifique-se de que o travão de mão está engatado.
  - Mantenha o pé no travão.
  - Rode o interruptor Ligar/Desligar para a posição Ligar.

    Nota: O motor arranca quando empurra o pedal do acelerador.
- A utilização da máquina requer atenção. A condução perigosa da máquina pode provocar um acidente, o tombamento da máquina e lesões graves ou morte. Conduza cuidadosamente. Para evitar o capotamento ou a perda de controlo, tome as precauções seguintes:
  - Tome muito cuidado, reduza a velocidade e mantenha uma distância segura ao deparar-se com terreno arenoso, valas, riachos, rampas, zonas com as quais não esteja familiarizado ou quaisquer outros obstáculos.
  - Preste atenção a buracos ou outros perigos não visíveis.
  - Tome cuidado ao conduzir o veículo em declives pronunciados. Tente abordar a descida e a subida de declives em linha reta. Reduza a velocidade ao descrever curvas pronunciadas ou ao inverter a marcha em declives. Evite, sempre que possível, inverter a marcha em declives.

- Tenha muito cuidado ao conduzir a máquina em piso molhado, a velocidades elevadas ou com a carga máxima. A duração e a distância necessária para parar o veículo aumentam, se este se encontrar com a carga completa.
- Ao colocar carga na plataforma, distribua-a uniformemente. Tome muito cuidado se a carga exceder as dimensões do veículo/plataforma. Opere a máquina com muito cuidado se transportar cargas descentradas que não possam ser alojadas convenientemente. Distribua a carga e fixe-a bem para a impedir de deslizar.
- Evite paragens e arranques bruscos. Não inverta a direção sem que o veículo se encontre completamente parado.
- Não efetue mudanças bruscas de direção, manobras bruscas ou quaisquer outras manobras inseguras que possam provocar a perda de controlo da máquina.
- Não ultrapasse veículos em cruzamentos, zonas de má visibilidade ou outros locais perigosos.
- Quando estiver a descarregar, não deixe que ninguém se posicione atrás da máquina e mantenha as pessoas afastadas. Liberte apenas os trincos da zona lateral do atrelado.
- Mantenha as pessoas afastadas. Antes de fazer marcha-atrás, veja se está alguém atrás do veículo. Recue lentamente.
- Tome atenção ao tráfego quando utilizar a máquina perto de vias de circulação ou quando as atravessar. Dê sempre a prioridade a peões e outros veículos. Indique sempre as mudanças de direção ou pare atempadamente, de modo a que os outros condutores se apercebam da manobra que pretende realizar. Respeite todas as regras e regulamentos de trânsito.
- Não conduza a máquina em, ou nas proximidades de, zonas onde existam poeiras ou gases inflamáveis. Os sistemas elétrico e de escape da máquina podem produzir faíscas suscetíveis de provocar a ignição de materiais explosivos.
- Preste sempre atenção e evite obstáculos salientes (por exemplo, ramos de árvores, aduelas de portas, passagens superiores). Verifique se há espaço livre suficiente para passar com a máquina.
- Sempre que não tiver certeza sobre uma operação da máquina, **interrompa o trabalho** e peça conselhos ao seu supervisor.

- Antes de abandonar o banco:
  - Pare a máquina.
  - Baixe a plataforma.
  - Desligue o motor e aguarde até que o movimento cesse totalmente.
  - Engate o travão de mão.
  - Retire a chave do interruptor Ligar/Desligar.
- Não toque no motor, na transmissão, no radiador, na panela de escape ou coletor, quando o motor se encontrar em funcionamento, ou logo depois de o ter parado, pois tratam-se de áreas que se podem encontrar a uma temperatura suscetível de provocar queimaduras graves.
- Se a máquina vibrar de forma anormal, pare a máquina imediatamente, desligue o motor, aguarde até que tudo se encontre parado e verifique se existem danos ou avarias. Efetue todas as reparações necessárias antes de reiniciar a operação.
- Os raios podem causar ferimentos graves ou morte. Se forem visto raios ou ouvidos trovões na área, não opere a máquina – procure abrigo.

Travar

- Reduza a velocidade antes de se aproximar de um obstáculo. Desta forma, tem mais tempo para parar ou mudar de direção. O choque contra um obstáculo pode feri-lo a si e ao seu passageiro. Para além disto, pode danificar a máquina e a sua carga.
- O peso bruto do veículo (GVW) influencia de forma decisiva a sua capacidade de parar e/ou mudar de direção. Cargas e engates pesados dificultam a paragem ou mudança de direção. Quanto mais pesada for a carga, mais tempo demora a parar. Consulte a Carregamento da caixa de carga (página 24) para obter mais informações.
- Reduza a velocidade, se a caixa de carga tiver sido retirada e se a máquina circular sem engate. As caraterísticas de travagem são diferentes e as travagens bruscas podem bloquear as rodas traseiras, interferindo no controlo da máquina.
- A relva e o pavimento tornam-se muito mais escorregadios se estiverem húmidos. O tempo de paragem em superfícies molhadas pode ser entre 2 a 4 vezes superior ao tempo em superfícies secas. Se conduzir através de água suficientemente profunda para molhar os travões, estes não funcionarão corretamente até estarem secos. Ao sair da zona de água, teste os travões para verificar se estão a funcionar corretamente. Se não funcionarem corretamente, conduza devagar em superfície nivelada, carregando ligeiramente no pedal do travão. Desta forma, os travões acabarão por secar.

Funcionamento em subidas e descidas

⚠ AVISO

A utilização da máquina numa superfície inclinada poderá provocar o seu tombamento ou capotamento ou a redução de potência do motor, podendo perder velocidade nas subidas. Estas situações poderão provocar acidentes pessoais.

- **Não utilize a máquina em inclinações excessivamente pronunciadas.**
- **Não acelere rapidamente nem trave bruscamente quando descer uma superfície inclinada de marcha-atrás, especialmente se a máquina estiver carregada.**
- **Se o motor parar ou perder potência numa subida, recue lentamente. Nunca tente inverter a marcha da máquina.**
- **Conduza devagar e com cuidado em subidas ou descidas.**
- **Não mude de direção nas subidas ou descidas.**
- **Reduza a carga e a velocidade da máquina.**
- **Evite parar em superfícies inclinadas, especialmente quando transportar uma carga.**

Precauções adicionais para o funcionamento da máquina em subidas ou descidas:

- Abrande a máquina antes de começar a subir ou a descer.
- Se o motor parar ou perder potência numa subida, utilize os travões de forma gradual e recue lentamente a máquina.
- É perigoso mudar de direção numa subida ou descida. Se tiver de inverter o sentido da marcha numa subida ou descida, conduza devagar e com cuidado. Nunca efetue mudanças de direção bruscas ou rápidas.
- Cargas pesadas afetam a estabilidade do veículo. Reduza o peso da carga e a velocidade em subidas e descidas, ou quando o centro de gravidade da carga for alto. Fixe a carga na caixa de carga da máquina para evitar que se desloque. Tenha especial cuidado ao transportar cargas que se soltam facilmente (líquidos, pedras, areia, etc.).
- Evite parar em superfícies inclinadas, especialmente quando transportar uma carga. Parar numa descida leva mais tempo do que parar numa superfície plana. Se precisar de imobilizar a máquina, evite mudanças bruscas de velocidade que podem provocar o tombamento ou capotamento da máquina. Não trave bruscamente nas descidas porque a máquina pode capotar.
- Se estiver a utilizar a máquina num terreno inclinado, pode instalar o kit opcional ROPS.

Funcionamento em Terrenos Acidentados

⚠ AVISO

As alterações no terreno podem provocar movimentos bruscos no volante e consequentes lesões nas mãos e nos braços.

- **Reduza a velocidade quando utilizar o veículo em terreno irregular e perto de bermas.**
- **Conduza com as mãos no volante, uma de cada lado, mantendo os polegares para cima e afastados da parte interior do volante.**

Reduza a velocidade e a carga da máquina quando circular em terrenos acidentados, irregulares e perto de lancis, buracos e outras alterações bruscas no terreno. As cargas podem soltar-se e desestabilizar a máquina.

Se estiver a utilizar a máquina num terreno acidentado, pode instalar o kit opcional ROPS.

Cargas e descargas

⚠ AVISO

A caixa pode ser pesada. Há o risco de esmagamento das mãos ou outras partes do corpo.

- **Resguarde as mãos e o corpo quando fizer descer a caixa.**
- **Não descarregue material na presença de pessoas.**

- Não ultrapasse a capacidade de peso indicada na máquina quando a operar com carga na caixa de carga, quando rebocar um atrelado ou ambos; consulte a Especificações (página 17).
- Tenha cuidado quando operar a máquina numa superfície inclinada ou num terreno acidentado, particularmente com carga na caixa de carga, com um atrelado ou com ambos.
- Tenha cuidado quando transportar cargas altas na caixa de carga.
- Esteja ciente de que a estabilidade e o controlo da máquina diminuem quando a carga na caixa de carga estiver mal distribuída.
- Transportar cargas de maior dimensão na caixa de carga altera a estabilidade da máquina.
- A direção, a travagem e a estabilidade da máquina são afetadas quando se transporta uma carga em que o peso do material não possa ser preso à máquina, como líquido num grande depósito.
- Não descarregue com a máquina de lado numa subida ou descida. A mudança na distribuição do peso pode provocar o capotamento da máquina.

- Ao transportar uma carga pesada, reduza a velocidade e mantenha uma distância segura de travagem. Não trave de repente. Tome todas as precauções necessárias quando se encontrar numa inclinação.
- As cargas pesadas exigem uma distância maior de travagem e aumentam a possibilidade de queda do veículo numa mudança rápida de direção.
- O espaço de carga à retaguarda não se destina ao transporte de passageiros.
- Não sobrecarregue a máquina. A placa de caraterísticas (localizada debaixo do tablier) indica os limites de carga da máquina. Não carregue em demasia os acessórios nem exceda o peso bruto da máquina; consulte a Carregamento da caixa de carga (página 24).

Manutenção

- Antes do serviço de reparação ou afinação da máquina, leve a máquina para uma superfície nivelada, desligue o motor, engate o travão de mão e retire a chave do interruptor Ligar/Desligar para evitar arranques acidentais.
- Nunca trabalhe por baixo de uma plataforma elevada sem colocar o apoio de segurança da plataforma, com a haste do atuador da plataforma em extensão total.
- Certifique-se de que todos os componentes hidráulicos se encontram bem apertados e que todos os tubos e linhas hidráulicos estão em bom estado de conservação antes de colocar o sistema sob pressão.
- Afaste o corpo e as mãos de fugas ou bicos que projetem fluido hidráulico de alta pressão. Utilize papel ou cartão para encontrar fugas, **não as mãos**. O fluido hidráulico em fuga sob pressão pode ter força suficiente para penetrar na pele e provocar ferimentos graves no seu corpo. Se o fluido for injetado na pele, deve ser retirado cirurgicamente por um médico especializado, no espaço de algumas horas, pois existe o risco de a ferida gangrenar.
- Antes de desligar ou executar quaisquer tarefas no sistema hidráulico, deve eliminar a pressão existente no sistema hidráulico desligando o motor e efetuando o ciclo da válvula de controlo hidráulico para a elevação da plataforma, da posição de subida para a posição de descida, e/ou descendo a caixa e os eventuais engates. Se equipada, coloque a alavanca de controlo hidráulico remoto na posição Flutuar. Se for necessário elevar a caixa, fixe-a com o apoio de segurança da plataforma.
- Para garantir que a máquina se encontra em boas condições de funcionamento, mantenha todos os parafusos e porcas devidamente apertados.
- Para reduzir o risco potencial de fogo, mantenha a zona do motor livre de massa excessiva, folhas e sujidade.
- Se for necessário colocar o motor em funcionamento para executar qualquer ajuste, deverá manter as mãos, pés, roupa e outras partes do corpo longe do motor e outras peças em movimento. Mantenha todas as pessoas longe da máquina.
- Não acelere o motor através de alterações nos valores do regulador. O regime máximo admissível do motor é de 3650 rpm. Para garantir a segurança e precisão do motor, solicite a um distribuidor autorizado da Toro a verificação do regime máximo do motor com um conta-rotações.
- Se for necessário efetuar reparações de vulto ou se alguma vez necessitar de assistência, contacte um distribuidor autorizado Toro.
- Para garantir o máximo desempenho e segurança, adquira sempre peças sobressalentes e acessórios genuínos da Toro. A utilização de peças sobressalentes e acessórios produzidos por outros fabricantes pode ser perigosa. Qualquer alteração na máquina pode afetar o seu funcionamento, desempenho, durabilidade ou utilização e pode provocar lesões ou a morte. Tais alterações podem invalidar a garantia de produto prestada pela The Toro® Company.
- Esta máquina não deve ser sujeita a modificações sem prévia autorização da The Toro® Company. As eventuais questões devem ser apresentadas a: The Toro® Company, Commercial Division, Vehicle Engineering Dept., 8111 Lyndale Ave. So., Bloomington, Minnesota 55420-1196. USA.

Modelos 07266TC e 07279

Potência acústica

Esta unidade apresenta um nível de potência acústica garantido de 96 dBA, que inclui um Valor de incerteza (K) de 1 dBA.

O nível de potência acústica foi determinado de acordo com os procedimentos descritos na ISO EN 11094.

Pressão acústica

Esta unidade apresenta um nível de pressão sonora no ouvido do operador de 83 dBA, que inclui um Valor de incerteza (K) de 1 dBA.

O nível de pressão acústica foi determinado de acordo com os procedimentos descritos na ISO EN 11201.

Vibração Mão-Braço

Nível de vibração medido na mão direita = 1,5 m/s^2

Nível de vibração medido na mão esquerda = 1,03 m/s^2

Valor de incerteza (K) = 0,5 m/s^2

Os valores medidos foram determinados de acordo com os procedimentos descritos na EN 1032.

Vibração em todo o corpo

Nível de vibração medido = 0,42 m/s^2

Valor de incerteza (K) = 0,5 m/s^2

Os valores medidos foram determinados de acordo com os procedimentos descritos na EN 1032.

Modelos 07273 e 07273TC

Potência acústica

Esta unidade apresenta um nível de potência acústica garantido de 96 dBA, que inclui um Valor de incerteza (K) de 1 dBA.

O nível de potência acústica foi determinado de acordo com os procedimentos descritos na ISO EN 11094.

Pressão acústica

Esta unidade apresenta um nível de pressão sonora no ouvido do operador de 86 dBA, que inclui um Valor de incerteza (K) de 1 dBA.

O nível de pressão acústica foi determinado de acordo com os procedimentos descritos na ISO EN 11201.

Vibração Mão-Braço

Nível de vibração medido na mão direita = 1,5 m/s^2

Nível de vibração medido na mão esquerda = 1,06 m/s^2

Valor de incerteza (K) = 0,5 m/s^2

Os valores medidos foram determinados de acordo com os procedimentos descritos na EN 1032.

Vibração em todo o corpo

Nível de vibração medido = 0,35 m/s^2

Valor de incerteza (K) = 0,5 m/s^2

Os valores medidos foram determinados de acordo com os procedimentos descritos na EN 1032.

Autocolantes de segurança e de instruções

Os autocolantes de segurança e de instruções são facilmente visíveis e situam-se próximo das zonas de potencial perigo. Substitua todos os autocolantes danificados ou perdidos.

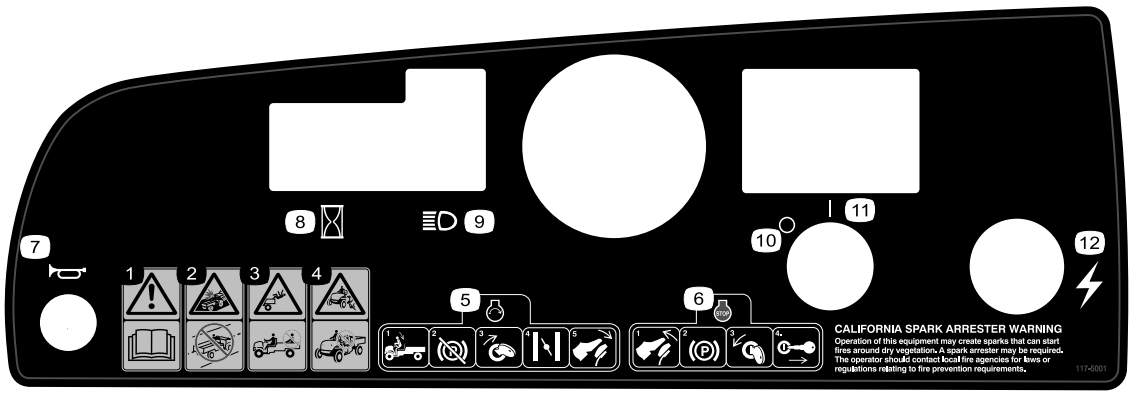

117-5001

1. Aviso – leia o *Manual do utilizador*.
2. Risco de colisão – não utilize o veículo em ruas e estradas públicas, nem em vias rápidas.
3. Perigo de queda – não transporte passageiros na plataforma de carga.
4. Risco de queda – não permita que o veículo seja utilizado por crianças.
5. Para ligar o motor, sente-se no banco, desengate o travão de mão, rode a chave de ignição, puxe a alavanca do dispositivo de arranque a frio (se for necessário) e pressione o pedal do acelerador.
6. Para parar o motor, liberte o pedal do acelerador, engate o travão de mão, rode a chave para Desligar e retire-a da ignição.
7. Buzina
8. Contador de horas
9. Faróis
10. Desligar
11. Ligar
12. Corrente elétrica (ponto de alimentação)



104-6581

1. Aviso – leia o *Manual do utilizador*.
2. Risco de incêndio – antes de abastecer de combustível, pare o motor.
3. Aviso – receba formação antes de operar esta máquina.
4. Risco de capotamento – conduza devagar nas curvas e quando conduzir em terrenos acidentados ou quando estiver com carga total ou pesada mantenha o veículo a uma velocidade inferior a 26 km/h.
5. Perigo de queda e de lesões dos membros – não transporte passageiros na plataforma de carga e mantenha os membros superiores e inferiores recolhidos dentro do veículo.

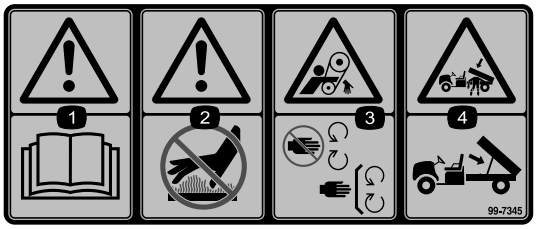

99-7345

1. Aviso – leia o *Manual do utilizador*.
2. Superfície quente/risco de queimaduras – mantenha uma distância de segurança em relação à superfície quente.
3. Perigo de emaranhamento, correia — afastar das peças móveis; mantenha todos os resguardos devidamente montados.
4. Risco de esmagamento provocado pela caixa de carga – utilize a barra de suporte para apoiar a caixa de carga.

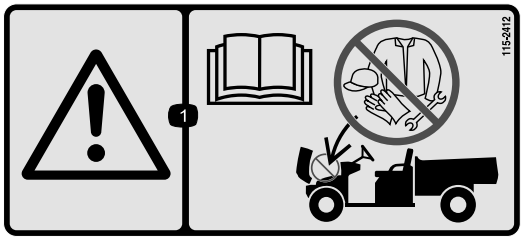

115-2412

1. Aviso – leia o *Manual do utilizador*; sem armazenamento.

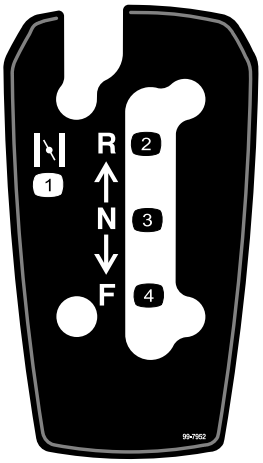

99-7952

1. Estrangulador
2. Marcha-atrás
3. Ponto-morto
4. Para a frente

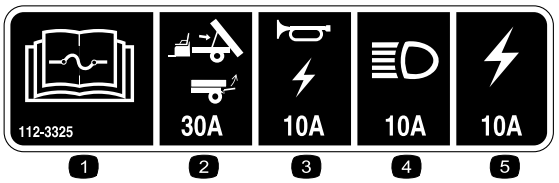

112-3325

1. Leia o *Manual do utilizador* para obter mais informações sobre os fusíveis.
2. Elevação/porta, 30 A
3. Buzina/ponto de corrente, 10A
4. Faróis, 15A
5. Fusível da máquina, 20A

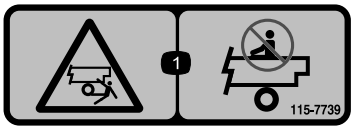

115-7739

1. Risco de queda e esmagamento, pessoas presentes – não transporte passageiros na máquina.

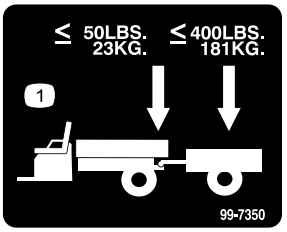

99-7350

1. O peso máximo do garfo é de 23 kg; o peso máximo do atrelado é de 181 kg.

Instalação

Peças soltas

Utilize a tabela abaixo para verificar se todas as peças foram enviadas.

Procedimento	Descrição	Quanti-dade	Utilização
1	Volante	1	Instalar o volante (Modelos 07266TC e 07273TC).
2	Nenhuma peça necessária	–	Verificação dos níveis de fluido e pressão de ar dos pneus.
3	Manual do utilizador Manual do proprietário do motor Catálogo de peças Material de formação em segurança Cartão de registo Formulário de inspeção Pré-envio Certificado de qualidade Chave	1 1 1 1 1 1 1 2	Leia o Manual do utilizador e veja o material de formação antes de utilizar a máquina.

Nota: Determine os lados direito e esquerdo da máquina a partir da posição normal de utilização.

1

Instalação do volante (modelos 07266TC e 07273TC)

Peças necessárias para este passo:

1	Volante

Procedimento

1. Através das aberturas na parte traseira do volante, liberte as patilhas de bloqueio da cobertura central e retire a cobertura do volante (Figura 3).

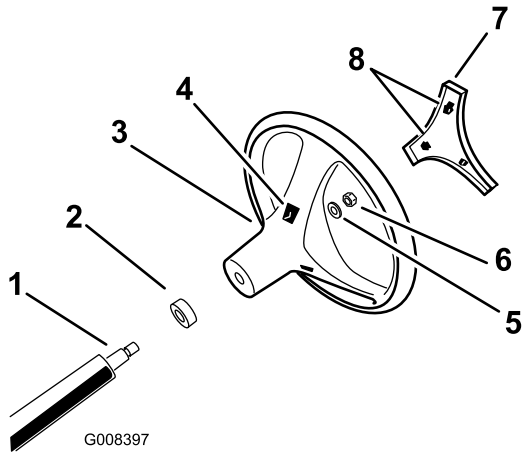

Figura 3

1. Eixo da direção
2. Tampa de resguardo
3. Volante
4. Ranhuras das patilhas no volante
5. Anilha
6. Porca de bloqueio
7. Cobertura central
8. Abertura (para aceder às patilhas do volante)

2. Retire a porca de bloqueio e a anilha do eixo da direção (Figura 3).
3. Alinhe o volante com o eixo da direção (Figura 3).

   Nota: Posicione o volante no eixo de forma a que quando os pneus da máquina estejam voltados para a frente, a travessa da direção esteja na horizontal e o raio principal do volante esteja virado para baixo.
4. Monte a anilha e porca de bloqueio do eixo da direção (Figura 3).
5. Aperte a porca de bloqueio a 24–29 N·m.

6. Alinhe as patilhas de bloqueio da cobertura central com as aberturas no volante e pressione a cobertura contra o volante até que as patilhas encaixem no sítio (Figura 3).

2

Verificação dos níveis de fluido e pressão de ar dos pneus

Nenhuma peça necessária

Procedimento

1. Verifique o nível de óleo do motor antes e depois de o motor ser operado pela primeira vez; consulte a Verificação do nível de óleo do motor (página 20).
2. Verifique o nível de fluido dos travões antes de o motor ser operado pela primeira vez; consulte a Verificação do nível de fluido dos travões (página 20).
3. Verifique o nível de fluido do conjunto eixo-transmissão antes de o motor ser operado pela primeira vez; consulte a Verificação do nível de óleo do conjunto eixo-transmissão (página 44).
4. Verifique a pressão de ar nos pneus; consulte a Verificação da pressão de ar dos pneus (página 22).

3

Ler o Manual e ver o Material de formação em segurança

Peças necessárias para este passo:

1	*Manual do utilizador*
1	Manual do proprietário do motor
1	*Catálogo de peças*
1	Material de formação em segurança
1	Cartão de registo
1	*Formulário de inspeção Pré-envio*
1	Certificado de qualidade
2	Chave

Procedimento

- Leia o *Manual do utilizador* e Manual de proprietário do motor.
- Veja o material de formação em segurança do utilizador.
- Preencha o cartão de registo.
- Preencha o *Formulário de inspeção Pré-envio*.
- Verifique o *Certificado de qualidade*.

Descrição geral do produto

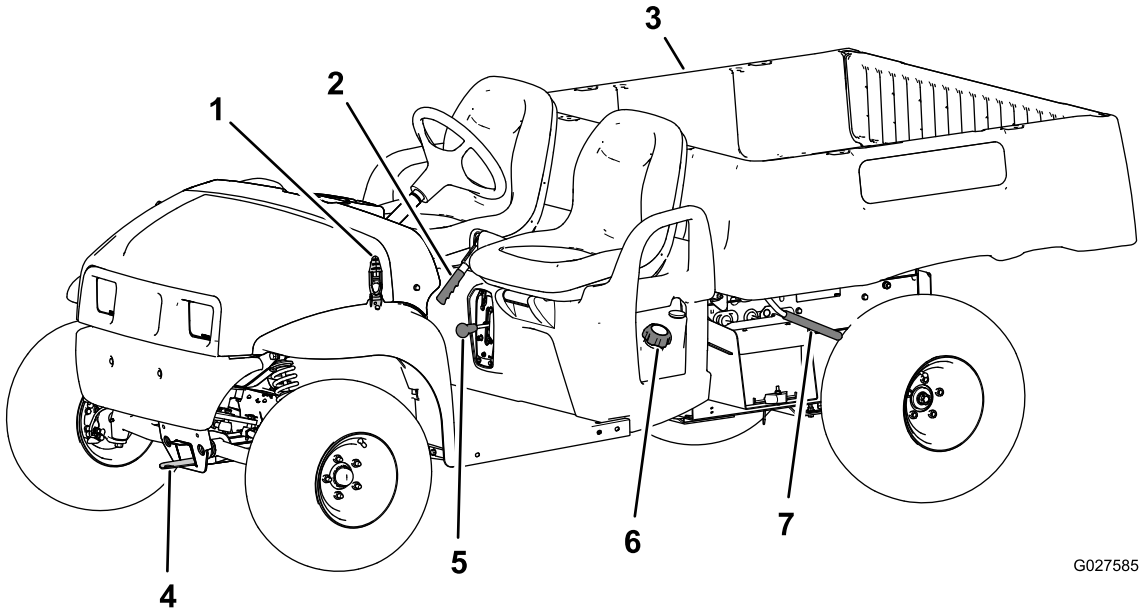

Figura 4

1. Trinco do capot
2. Pega do travão de mão
3. Caixa de carga
4. Garfo de reboque
5. Alavanca de mudanças
6. Tampa do depósito de combustível
7. Alavanca da caixa de carga

Comandos

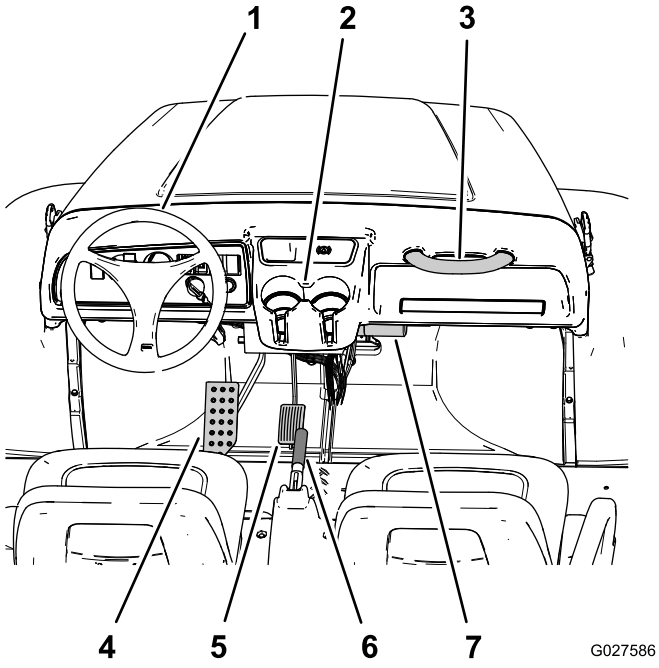

Figura 5

1. Volante
2. Suporte do recipiente
3. Pega do passageiro
4. Pedal do travão
5. Pedal do acelerador
6. Pega do travão de mão (consola central)
7. *Manual do utilizador* tubo de armazenamento

Pedal do acelerador

Utilize o pedal do acelerador (Figura 5) para alterar a velocidade da máquina. Se pressionar o pedal, liga o motor. Se carregar mais no pedal, a velocidade da máquina aumenta. Se libertar o pedal, diminui a velocidade da máquina e desliga o motor.

Nota: A velocidade máxima é de 26 km/h.

Pedal do travão

O pedal do travão serve para parar ou para abrandar a máquina (Figura 5).

⚠ CUIDADO

Operar uma máquina com travões gastos ou mal afinados pode dar origem a ferimentos pessoais.

Se o pedal do travão apresentar uma folga de 25 mm, deve mandá-lo afinar ou reparar.

Alavanca do travão de mão

A alavanca do travão de mão encontra-se entre os bancos (Figura 4 e Figura 5). Sempre que desligar o motor, engate o travão de mão para evitar qualquer deslocação acidental da máquina. Para engatar o travão de mão, puxe a alavanca. Para soltar o travão de mão, empurre a alavanca para baixo. Se a máquina estiver estacionada num declive pronunciado, certifique-se de que puxa o travão de mão.

Alavanca do ar

A alavanca do ar encontra-se localizada na zona inferior direita do banco do utilizador. Utilize o ar para ajudar no arranque de um motor frio puxando a alavanca do ar para fora (Figura 6). Após o arranque do motor, regule o ar para manter o motor num funcionamento regular. Assim que o motor aquecer, empurre a alavanca do ar para a posição Desligar.

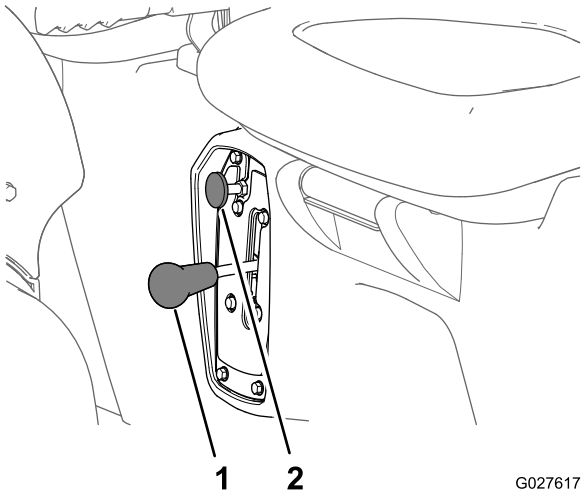

Figura 6

1. Alavanca do ar
2. Alavanca de mudanças

Alavanca de mudanças

A alavanca de mudanças encontra-se entre os bancos e por baixo da alavanca do travão de mão. A alavanca de mudanças possui três posições: avançar, marcha-atrás e ponto-morto (Figura 6).

Nota: O motor arranca e continua em funcionamento em qualquer uma das três posições.

Importante: Pare sempre o veículo antes de mudar de mudança.

Botão da buzina (Modelos 07266TC e 07273TC)

O botão da buzina encontra-se no canto inferior esquerdo do painel de instrumentos (Figura 7). Carregue no botão da buzina para apitar.

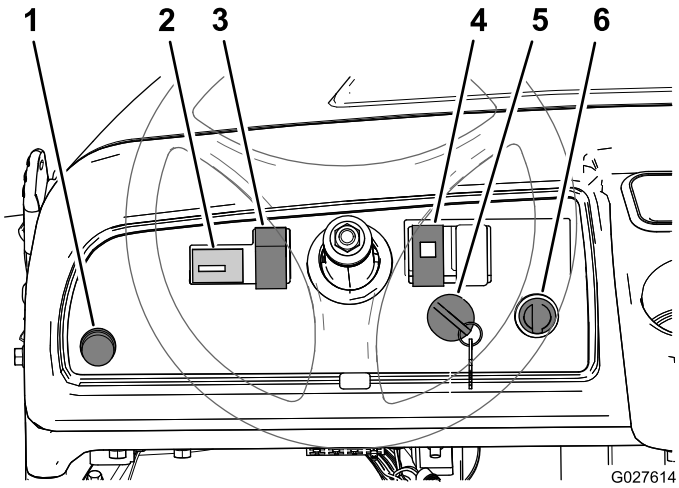

Figura 7

1. Botão da buzina (Modelos 07266TC e 07273TC)
2. Contador de horas
3. Interruptor das luzes
4. Luz indicadora do óleo
5. Ponto de corrente
6. Interruptor Ligar/Desligar

Interruptor das luzes

O interruptor das luzes encontra-se à esquerda da coluna da direção (Figura 7). Utilize o interruptor das luzes para ligar os faróis. Empurre o interruptor das luzes para cima para ligar os faróis ou empurre para baixo para desligar as luzes.

Contador de horas

O contador de horas encontra-se à esquerda do interruptor das luzes (Figura 7). Utilize o contador de horas para saber o número total de horas de funcionamento do motor. O contador de horas começa a funcionar sempre que se roda a chave para a posição Ligar ou se o motor se encontrar em funcionamento.

Luz da pressão do óleo do motor

A luz da pressão do óleo do motor encontra-se à direita da coluna da direção (Figura 7). A luz do óleo indica ao utilizador se o nível de óleo do motor desceu abaixo do limite considerado seguro. Se a luz acender e permanecer acesa, desligue o motor e verifique o nível do óleo. Junte óleo ao motor se necessário, consulte a Verificação do nível de óleo do motor (página 20).

Nota: A luz do óleo poderá piscar; isto é normal e não é necessário tomar qualquer medida.

Interruptor Ligar/Desligar

O interruptor Ligar/Desligar (Figura 7) é utilizado para ligar e desligar o motor e tem duas posições: Ligar e Desligar. Rode a chave para a direita para ligar o motor e operar a máquina. Quando a máquina se encontrar parada, rode a chave para a esquerda (posição Desligar) para parar o motor. Retire a chave do interruptor quando sair da máquina.

Ponto de corrente

O ponto de corrente encontra-se à direita do interruptor Ligar/Desligar (Figura 7). Utilize o ponto de corrente para alimentar acessórios elétricos opcionais de 12 V.

Indicador de combustível

O indicador de combustível (Figura 8) está no depósito de combustível, junto ao tampão de enchimento, do lado esquerdo do operador na máquina. O indicador mostra a quantidade de combustível no depósito.

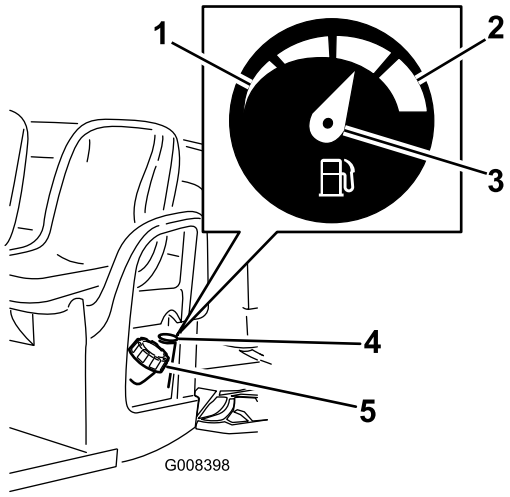

Figura 8

1. Vazio
2. Cheio
3. Agulha
4. Indicador de combustível
5. Tampão do depósito de combustível

Pegas para o passageiro

As pegas para o passageiro encontram-se à direita no painel de instrumentos e no exterior de cada banco (Figura 9).

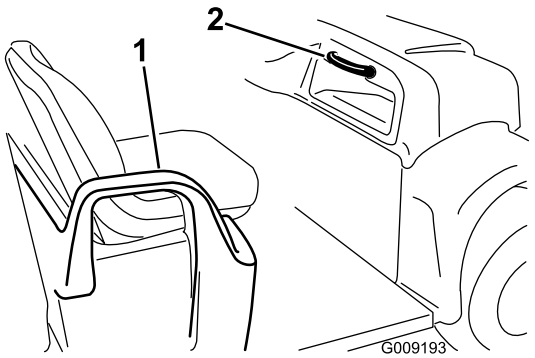

Figura 9

1. Pega e encosto para ancas
2. Pega para o passageiro

Especificações

Nota: As especificações e o desenho do produto estão sujeitos a alterações sem aviso prévio.

Tipo	Modelo: 07266TC e 07279	Modelo: 07273 e 07273TC
Peso base	Seco 544 kg	
Capacidade nominal total (numa superfície nivelada)	567 kg, incluindo 90,7 kg do condutor e 90,7 kg do passageiro, carga, peso do garfo, peso bruto do atrelado, acessórios e engates	749 kg, incluindo 90,7 kg do condutor e 90,7 kg do passageiro, carga, peso do garfo, peso bruto do atrelado, acessórios e engates
Peso máximo do veículo (GVW) (numa superfície nivelada)	1111 kg, incluindo todos os componentes supra referidos	1292 kg, incluindo todos os componentes supra referidos
Capacidade máxima de carga (numa superfície plana)	385 kg, incluindo o peso do garfo e o peso bruto do atrelado	567 kg, incluindo o peso do garfo e o peso bruto do atrelado
Capacidade de reboque:		
Engate Padronizado	Peso do garfo 23 kg; peso máximo do atrelado 182 kg	
Engate para Atrelados Pesados	Peso do garfo 45 kg; peso máximo do atrelado 363 kg	
Largura total	150 cm	
Comprimento total	299 cm	
Altura em relação ao solo	25 cm à frente, sem carga nem operador; 18 cm atrás, sem carga nem operador	
Distância entre eixos	206 cm	
Piso da roda (centro a centro)	125 cm à frente; 118 cm à retaguarda	125 cm à frente; 120 cm à retaguarda
Comprimento da caixa de carga	117 cm interior; 133 cm exterior	
Largura da caixa de carga	125 cm interior, 150 cm no exterior dos guarda-lamas moldados	
Altura da caixa de carga	25 cm interior	

Engates/acessórios

Está disponível uma seleção de engates e acessórios aprovados pela Toro para utilização com a máquina, para melhorar e expandir as suas capacidades. Contacte o representante ou distribuidor de assistência autorizado ou vá a www.Toro.com para obter uma lista de todos os engates e acessórios aprovados.

Funcionamento

Nota: Determine os lados direito e esquerdo da máquina a partir da posição normal de utilização.

Pense em primeiro lugar na segurança

Leia atentamente as instruções de segurança e o teor dos autocolantes na secção Segurança. Esta informação pode contribuir para evitar que o utilizador e outras pessoas sofram acidentes.

Funcionamento da caixa de carga

Elevação da caixa de carga

⚠ AVISO

Ao circular com a caixa de carga erguida, a máquina pode capotar ou tombar mais facilmente. A estrutura da caixa pode ficar danificada, se a máquina circular com a caixa erguida.

- **Circule sempre com a caixa de carga em baixo.**
- **Depois de esvaziar a caixa de carga, baixe-a.**

⚠ CUIDADO

Se uma carga estiver concentrada perto da parte traseira da caixa de carga quando libertar os fechos, a caixa pode abrir inesperadamente, ferindo as pessoas próximas.

- **Centre as cargas na caixa de carga, se possível.**
- **Pressione a caixa de carga para baixo e, quando libertar os fechos, certifique-se de que ninguém está inclinado sobre a caixa ou se encontra por trás dela.**
- **Retire toda a carga da caixa antes de elevar a caixa para prestar assistência à máquina.**

1. Com a alavanca de bloqueio em cada um dos lados, perto do canto dianteiro da caixa de carga, levante a caixa (Figura 10).
2. Fixe a caixa de carga puxando a barra de apoio para o bloqueio traseiro, na extremidade da ranhura que se encontra na estrutura esquerda da máquina (Figura 10).

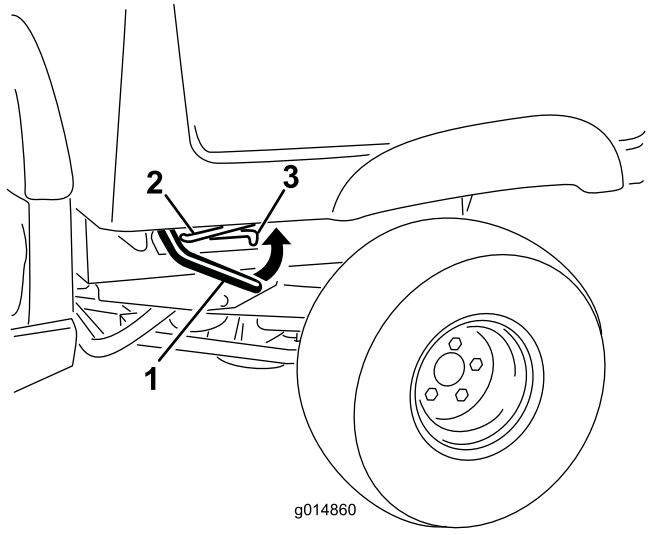

Figura 10

1. Alavanca de bloqueio
2. Barra de apoio
3. Ranhura de bloqueio

Descida da caixa de carga

⚠ AVISO

A caixa pode ser pesada. Há o risco de esmagamento das mãos ou outras partes do corpo.

Resguarde as mãos e o corpo quando fizer descer a caixa.

1. Levante ligeiramente a caixa de carga levantando a alavanca de bloqueio (Figura 10).
2. Retire a barra de apoio da ranhura de bloqueio (Figura 10).
3. Baixe a caixa até prender em segurança (Figura 10).

Abertura da porta traseira

1. Certifique-se de que a caixa de carga está para baixo e trancada.
2. Levante nos locais indicados no painel traseiro da porta traseira (Figura 11).

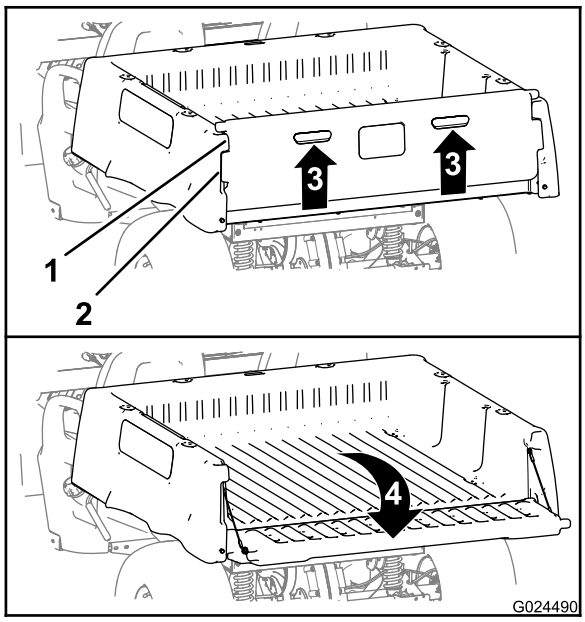

Figura 11

1. Flange da porta traseira (caixa de carga)
2. Flange de bloqueio (porta traseira)
3. Levantar (local indicado)
4. Rodar para trás e para baixo

3. Alinhe as flanges de bloqueio na porta traseira com as aberturas entre as flanges da porta traseira na caixa de carga (Figura 11).
4. Rode a porta traseira para trás e para baixo (Figura 11).

Fechamento da porta traseira

Se descarregar material solto como areia, pedras ou aparas de madeira da caixa de carga da máquina, algum material pode alojar-se da área das dobradiças da porta traseira. Faça o seguinte antes de fechar a porta traseira.

1. Com as mãos, retire tanto material quanto possível da zona das dobradiças.
2. Rode a porta traseira para a posição de aproximadamente 45° (Figura 12).

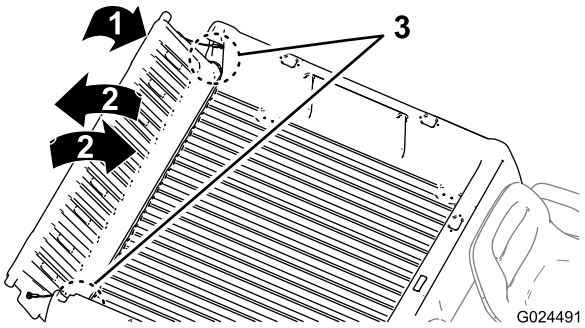

Figura 12

3. Com um movimento breve e oscilante, rode a porta traseira para trás e para a frente várias vezes (Figura 12).

   Nota: Esta ação vai ajudar a afastar o material da zona das dobradiças
4. Baixe a porta traseira e verifique se ficou material na zona das dobradiças.
5. Repita os passos 1 a 4 até o material ser retirado da zona das dobradiças.
6. Rode a porta traseira para cima e para a frente até as flanges de bloqueio estarem justas ao espaço da porta na caixa de carga (Figura 11).

   Nota: Levante ou baixe a caixa de carga para alinhar as flanges de bloqueio na porta traseira com as aberturas verticais entre as flanges da porta traseira da caixa de carga.
7. Baixe a porta traseira até ficar assente na parte de trás da caixa de carga (Figura 11).

   Nota: As flanges de bloqueio da porta traseira ficam completamente presas pelas flanges da porta traseira da caixa de carga.

Realização das verificações prévias

Intervalo de assistência: Em todas as utilizações ou diariamente Antes de utilizar a máquina, verifique diariamente os seguintes elementos:

- Verifique os níveis de fluido dos travões e adicione o fluido especificado, consoante necessário; consulte a Verificação do nível de fluido dos travões (página 20).
- Verifique o óleo do motor e adicione o óleo especificado, consoante necessário; consulte a Verificação do nível do óleo do motor (modelos 07273 e 07273TC) (página 21).
- Verifique a pressão de ar nos pneus; consulte a Verificação da pressão de ar dos pneus (página 22).
- Funcionamento do pedal dos travões.
- Verifique se as luzes funcionam corretamente.

- Rode o volante para a esquerda e para a direita para verificar a direção.
- Verifique se existem fugas de óleo, peças soltas ou quaisquer outros problemas.

  Nota: Desligue o motor e espere até que todas as peças se encontrem imóveis antes de verificar se existem fugas de óleo, peças soltas ou quaisquer outros desgastes ou danos.

Se existir algum problema com qualquer um dos elementos referidos anteriormente, deverá avisar o mecânico ou o seu supervisor antes de utilizar a máquina. É possível que tenha de verificar outros elementos diariamente, por isso, deverá definir com o seu supervisor quais são as responsabilidades adicionais do operador.

Verificação do nível de fluido dos travões

Intervalo de assistência: Em todas as utilizações ou diariamente Verifique o nível de fluido dos travões antes de o motor ser ligado pela primeira vez.

Tipo de fluido dos travões: DOT 3

1. Coloque a máquina numa superfície plana, engate o travão de mão, rode o interruptor Ligar/Desligar para Desligar e retire a chave da ignição.
2. Retire a tampa de borracha do centro e da parte superior do painel para obter acesso ao cilindro e reservatório do travão principal (Figura 13).

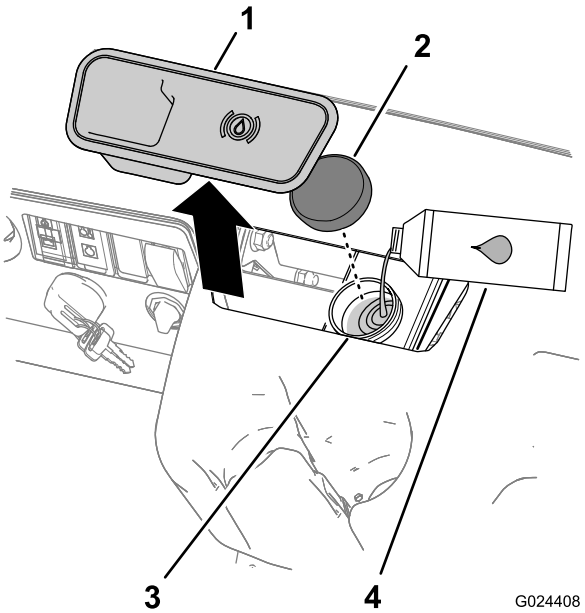

Figura 13

1. Tampa de borracha
2. Tampa do reservatório
3. Tubo de enchimento (reservatório)
4. Fluido dos travões DOT 3

3. Observe o nível do fluido na parte lateral do reservatório. (Figura 14).

   Nota: O nível deverá encontrar-se acima da linha de mínimo

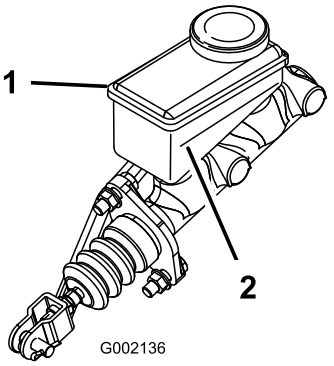

Figura 14

1. Reservatório do fluido dos travões
2. Linha de mínimo

4. Se o nível do fluido estiver baixo, faça o seguinte:
   A. Limpe a zona em redor da tampa do reservatório e retire-a (Figura 13).
   B. Adicione fluido dos travões DOT 3 ao reservatório até o nível do fluido estar acima da linha de mínimo (Figura 14).

      Nota: Não encha demasiado o reservatório com fluido dos travões.

   C. Coloque a tampa do reservatório (Figura 13).
5. Instale a tampa de borracha na parte superior do painel (Figura 14).

Verificação do nível de óleo do motor

Intervalo de assistência: Em todas as utilizações ou diariamente Verifique o nível de óleo do motor antes de ligar o motor pela primeira vez.

Verificação do nível do óleo do motor (modelos 07266TC e 07279)

Nota: A máquina é fornecida com óleo no cárter; no entanto, verifique o óleo antes e depois de ligar o motor.

Tipo de óleo: Óleo detergente (API, classificação SJ ou superior)

Viscosidade: Veja a tabela seguinte.

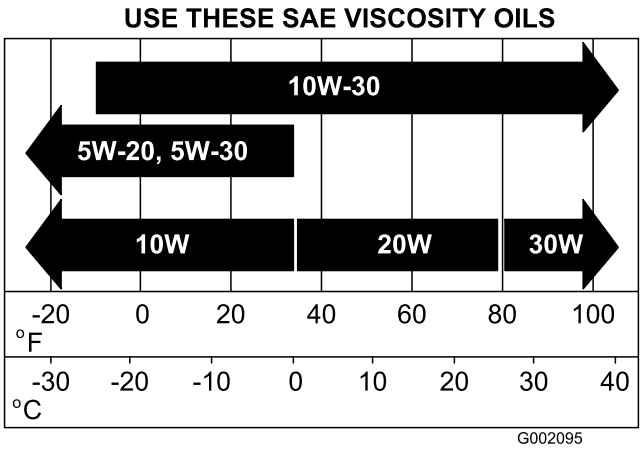

Figura 15

1. Desloque a máquina para uma superfície nivelada.
2. Suba a caixa de carga; consulte a Elevação da caixa de carga (página 18).
3. Utilize um pano para limpar em redor do bocal de enchimento (Figura 16) de forma a que a sujidade não caia no bocal e danifique o motor.

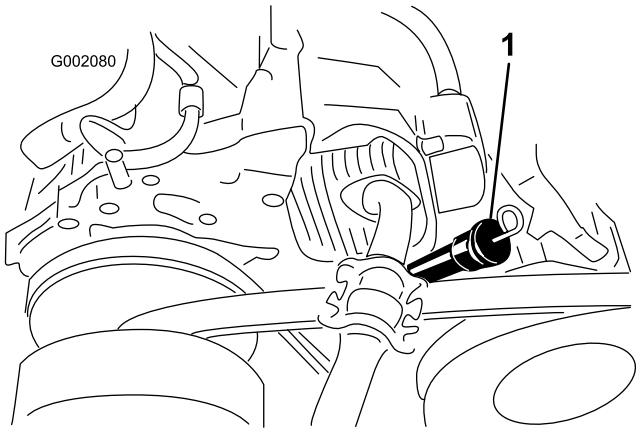

Figura 16

1. Vareta do óleo e bocal de enchimento

4. Retire a vareta do óleo e limpe a extremidade (Figura 16).
5. Volte a colocar a vareta completamente no bocal de enchimento (Figura 16).
6. Retire a vareta do óleo e verifique a extremidade.
7. Se o nível de óleo estiver baixo, adicione o óleo especificado no bocal de enchimento até à marca "Full" (Cheio), existente na vareta.

   Nota: Adicione o óleo lentamente e verifique o nível com alguma frequência durante o procedimento. **Não encha demasiado o motor com óleo**.
8. Insira a vareta do óleo e coloque-a com firmeza (Figura 16).
9. Desça a caixa de carga; consulte a Descida da caixa de carga (página 18).

Verificação do nível do óleo do motor (modelos 07273 e 07273TC)

Nota: A máquina é fornecida com óleo no cárter; no entanto, verifique o óleo antes e depois de ligar o motor.

Tipo de óleo: óleo detergente (API, classificação SF, SG, SH, SJ ou superior)

Viscosidade: Veja a tabela seguinte

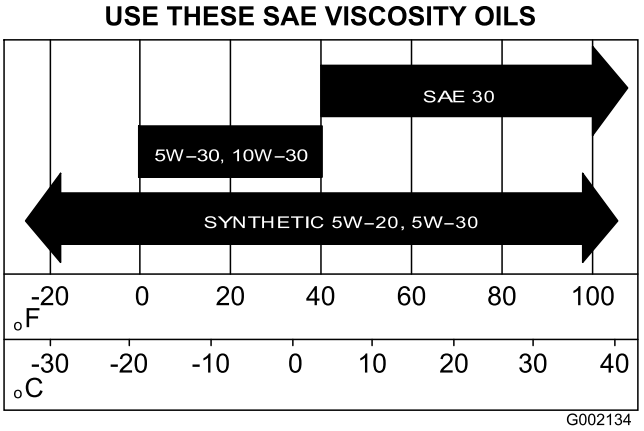

Figura 17

1. Desloque a máquina para uma superfície nivelada.
2. Suba a caixa de carga; consulte a Elevação da caixa de carga (página 18).
3. Utilize um pano para limpar em redor da vareta de óleo e tampão de enchimento (Figura 18) de forma a que a sujidade não caia no tubo da vareta ou no tubo de enchimento e danifique o motor.

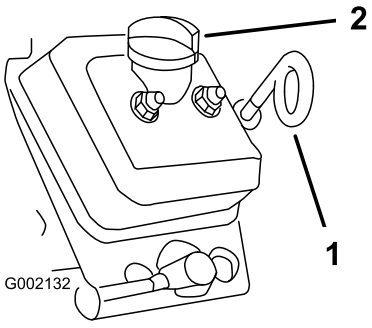

Figura 18

1. Vareta do óleo (argola para baixo)
2. Tampão de enchimento (tubo de enchimento)

4. Retire a vareta do óleo e limpe a extremidade (Figura 18).
5. Volte a colocar a vareta completamente no tubo da vareta (Figura 18).
6. Retire a vareta do óleo e verifique a extremidade.
7. Se o nível de óleo estiver baixo, retire o tampão de enchimento e adicione o óleo especificado no tubo de

enchimento até à marca “Full” (Cheio), existente na vareta.

Nota: Adicione o óleo lentamente e verifique o nível com alguma frequência durante o procedimento. **Não encha demasiado o motor com óleo**.

8. Volte a colocar o tampão de enchimento; consulte a Figura 18.
9. Insira a vareta do óleo e coloque-a com firmeza (Figura 18).

   Importante: Certifique-se de que a extremidade da argola da vareta de óleo está virada para baixo.
10. Desça a caixa de carga; consulte a Descida da caixa de carga (página 18).

Verificação da pressão de ar dos pneus

Intervalo de assistência: Em todas as utilizações ou diariamente

Intervalo da pressão de ar dos pneus: 0,55 a 1,03 bar

Importante: Não exceda a pressão máxima de ar indicada na lateral do pneu.

Nota: A pressão de ar necessária nos pneus é determinada pelo total de carga que tenciona transportar.

1. Verifique a pressão de ar dos pneus.

   Nota: A pressão de ar correta nos pneus dianteiros e traseiros é 0,55 a 1,03 bar.

   - Utilize baixa pressão nos pneus para cargas mais leves, menos compactação do solo, uma condução mais suave e para minimizar as marcas dos pneus no solo.
   - Utilize elevada pressão nos pneus para transportar cargas mais pesadas a velocidades mais elevadas.
2. Se necessário, ajuste a pressão de ar nos pneus adicionando ou removendo ar.

Abastecimento de combustível

- Para melhores resultados, utilizar apenas gasolina limpa, fresca (com menos de 30 dias) e sem chumbo com uma classificação de octanas de 87 ou superior (método de classificação (R+M)/2).
- **Etanol**: gasolina com até 10% de etanol (gasool) ou 15% de MTBE (éter-metil-tercio-butílico) por volume é aceitável. Etanol e MTBE não são a mesma coisa. Gasolina com 15% de etanol (E15) por volume não é aprovada para utilização. **Nunca utilize gasolina que contenha mais de 10% de etanol por volume** como, por exemplo, E15 (contém 15% etanol), E20 (contém 20% etanol) ou E85 (contém até 85% de etanol). A utilização de gasolina não aprovada pode causar problemas de desempenho e/ou danos no motor, que poderão não ser abrangidos pela garantia.
- **Não utilizar gasolina que contenha metanol.**
- **Não guardar combustível nem no depósito do combustível nem em recipientes de combustível durante o inverno, a não ser que seja utilizado um estabilizador de combustível.**
- **Não adicionar petróleo à gasolina.**

⚠ PERIGO

Em determinadas circunstâncias, o combustível é extremamente inflamável e explosivo. Um incêndio ou explosão provocado(a) por combustível pode resultar em queimaduras e danos materiais.

- **Encha o depósito de combustível no exterior, num espaço aberto, quando o motor estiver frio. Limpe todo o combustível derramado.**
- **Nunca encha o depósito de combustível num atrelado fechado.**
- **Não encha completamente o depósito de combustível. Adicione gasolina ao depósito de combustível até que o nível se encontre 25 mm abaixo do fundo do tubo de enchimento. Este espaço vazio no depósito permitirá que o combustível expanda.**
- **Não fume quando se encontrar próximo de combustível e mantenha-se afastado de todas as fontes de chama ou faíscas que possam inflamar os vapores existentes nesse meio.**
- **Guarde a gasolina num recipiente aprovado e mantenha-a longe do alcance das crianças. Nunca adquira mais do que o combustível necessário para 30 dias.**
- **Não utilize a máquina sem que todos os componentes dos sistemas de entrada e de escape estejam corretamente montados e em boas condições de funcionamento.**

⚠ PERIGO

Em determinadas condições durante o abastecimento, pode ser libertada eletricidade estática que provoca uma faísca que pode inflamar os vapores do combustível. Um incêndio ou explosão provocado(a) por combustível pode resultar em queimaduras e danos materiais.

- **Coloque sempre os recipientes de combustível no chão, longe do veículo, antes de os encher.**
- **Não encha os recipientes de combustível no interior de uma carrinha, outro veículo ou um atrelado, porque os revestimentos do interior ou a cobertura de plástico da carrinha podem isolar o recipiente e abrandar a perda de energia estática do mesmo.**
- **Sempre que possível, retire a máquina a abastecer do veículo ou do atrelado e encha o depósito da máquina com as respetivas rodas no chão.**
- **Se tal não for possível, abasteça a máquina no veículo ou no atrelado a partir de um recipiente portátil e não do bico de abastecimento normal.**
- **Se for necessário utilizar um bico de abastecimento, mantenha-o em contacto permanente com o anel exterior do depósito de combustível ou com a abertura do recipiente até concluir a operação.**

Enchimento do depósito de combustível

A capacidade do depósito de combustível é de aproximadamente 26,5 litros.

1. Desligue o motor e engate o travão de mão.
2. Limpe a zona em torno do tampão do depósito de combustível (Figura 19).

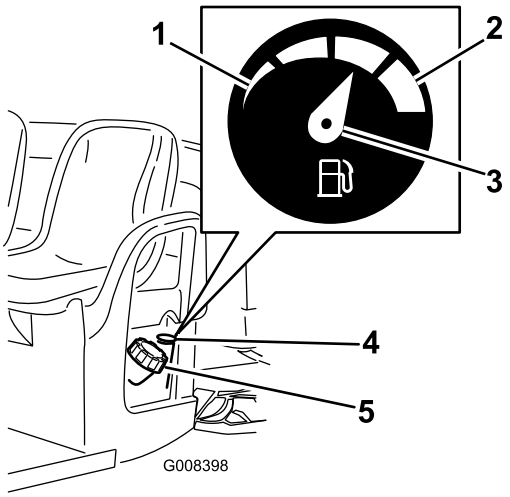

Figura 19

1. Vazio
2. Cheio
3. Agulha
4. Indicador de combustível
5. Tampão do depósito de combustível

3. Retire a tampa do depósito de combustível.
4. Encha o depósito até 25 mm abaixo do cimo do depósito (fundo do tubo de enchimento).

   Nota: Este espaço no depósito irá permitir que o combustível se expanda. **Não encha demasiado o depósito de combustível.**.
5. Volte a colocar a tampa do depósito de combustível.
6. Limpe todo o combustível derramado.

Ligação do motor

Importante: Não tente empurrar nem rebocar a máquina para ligar o motor.

1. Sente-se no banco do utilizador, introduza a chave no interruptor Ligar/Desligar e rode-a para a direita, para a posição Ligar; consulte a Interruptor Ligar/Desligar (página 16).

   Nota: Quando equipado com um alarme opcional de segurança, se a alavanca de mudanças se encontrar engatada na marcha-atrás quando o interruptor Ligar/Desligar estiver na posição Ligar, deverá ouvir um sinal sonoro que alerta o utilizador para esse facto.
2. Mova a alavanca de mudanças na direção pretendida para a máquina; consulte a Alavanca de mudanças (página 15).
3. Solte o travão de mão empurrando para baixo a alavanca; consulte a Alavanca do travão de mão (página 14).
4. Pressione lentamente o pedal do acelerador.

   Nota: Se o motor se encontrar frio, mantenha o pedal do acelerador pressionado e puxe o botão do ar para a

posição Ligar. Volte a colocar o botão do ar na posição Desligar quando o motor aquecer.

Desligação da máquina

Importante: Quando parar numa superfície inclinada, utilize os travões de serviço para parar a máquina e aplique o travão de mão para imobilizar a máquina. Uso do acelerador para imobilizar a máquina num declive acentuado pode danificar a máquina.

1. Retire o pé do pedal do acelerador (Pedal do acelerador (página 14)).
2. Lentamente, pressione o pedal do travão (Pedal do travão (página 14)) para aplicar os travões de serviço até que a máquina pare completamente.

   Nota: A distância de paragem irá depender da carga e velocidade da máquina.

Estacionamento da máquina

1. Pare a máquina utilizando os travões de serviço pressionando e mantendo premido o pedal do travão; consulte a Pedal do travão (página 14).
2. Acione o travão de mão puxando a alavanca; consulte a Alavanca do travão de mão (página 14).
3. Rode a chave do interruptor Ligar/Desligar para a esquerda para a posição Desligar; consulte a Interruptor Ligar/Desligar (página 16).
4. Retire a chave do interruptor.

Rodagem de uma máquina nova

Intervalo de assistência: Após as pimeiras 100 horas—Siga as orientações na rodagem de uma nova máquina.

Siga as orientações na rodagem de uma nova máquina para obter um desempenho adequado e prolongar a vida útil da máquina.

- Verifique os níveis dos fluidos e do óleo do motor regularmente. Mantenha-se alerta aos sinais de que a máquina ou os seus componentes estão em sobreaquecimento.
- Após o arranque de um motor a frio, deverá aguardar 15 segundos antes de utilizar a máquina.
- Evite situações de travagem a fundo durante as primeiras horas de rodagem de uma nova máquina. As guarnições dos novos travões poderão não apresentar o melhor desempenho durante as primeiras horas de utilização.
- Deverá variar a velocidade da máquina durante o seu funcionamento. Evite paragens e arranques bruscos.
- Não é necessário utilizar um óleo de rodagem para o motor. O óleo do motor original é do mesmo tipo daquele que é especificado para as mudanças de óleo regulares.
- Consulte Manutenção da máquina em condições especiais de funcionamento (página 29) para obtenção de informações detalhadas acerca das verificações programadas.
- Verifique o posicionamento da suspensão dianteira e ajuste se necessário; consulte a Ajuste do alinhamento das rodas dianteiras e inclinação (página 43).

Carregamento da caixa de carga

Siga as seguintes diretrizes quando carregar a caixa de carga e operar a máquina:

- Respeite a capacidade de peso da máquina e o limite de peso da carga que transporta na caixa de carga, conforme descrito em Especificações (página 17) e no autocolante do peso bruto da máquina (Figura 20).

  Nota: Nota: A capacidade de carga é específica para o funcionamento da máquina apenas numa superfície nivelada.

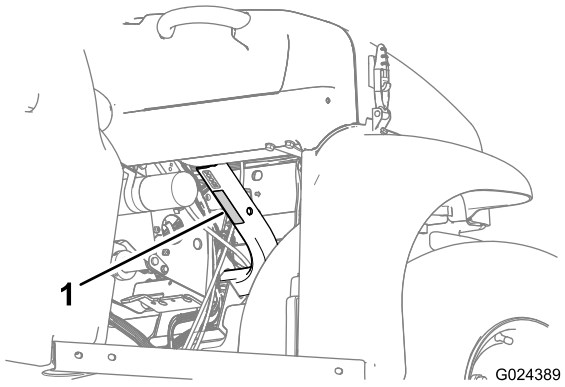

Figura 20

1. Autocolante do peso bruto da máquina

- Reduza o peso da carga que transporta na caixa de carga quando utilizar a máquina em subias/descidas ou terreno irregular.
- Reduza o peso da carga que transporta quando os materiais forem altos (e tenham um centro de gravidade elevado), como um monte de tijolos, madeira para projetos paisagistas ou sacos de fertilizante. Distribua a carga na horizontal, mas de modo a não reduzir a visibilidade para a traseira da máquina.
- Mantenha as cargas centradas carregando a caixa de carga da seguinte forma:
  - Posição equilibrada do peso na caixa de carga de um lado ao outro.

    Importante: Há maior probabilidade de ocorrer tombamento, se a caixa de carga tiver carga só de um lado.

  - Posição equilibrada do peso na caixa de carga de frente para trás.

Importante: Perda da direção ou a máquina pode tombar, se posicionar a carga atrás do eixo traseiro e a tração nos pneus dianteiros for reduzida.

- Tenha especial cuidado quando transportar cargas de grandes dimensões na caixa de carga, particularmente quando não conseguir centrar o peso dessa carga na caixa.
- Sempre que possível, fixe a carga à caixa de carga para não se mover.
- Quando transportar líquidos num depósito grande (como um depósito de pulverização), tenha cuidado quando conduzir a máquina em subidas ou descidas, quando alterar a velocidade ou parar de repente ou quando conduzir em superfícies irregulares.

A capacidade da caixa de carga é 0,37 m^3. A quantidade (volume) de material que pode ser colocado na caixa, sem ultrapassar os limites definidos, pode variar grandemente conforme a densidade do material carregado. Por exemplo, uma caixa repleta de areia molhada pesa aproximadamente 680 kg, valor que ultrapassa o limite máximo de carga em 113 kg. Mas uma caixa repleta de madeira pesa apenas 295 kg, um peso que não atinge o valor máximo de carga.

Para informações mais detalhadas acerca dos limites do volume de carga para diversos materiais, consulte o quadro seguinte:

Material	Densidade	Capacidade máxima da caixa de carga (numa superfície plana)
Brita, seca	1 521,7 kg/m	Cheio
Brita, molhada	1 922,2 kg/m	3/4 carga
Areia, seca	1 441,6 kg/m	Cheio
Areia, molhada	1 922,2 kg/m	3/4 carga
Madeira	720,8 kg/m	Cheio
Casca de árvore	720,8 kg/m	Cheio
Terra, compactada	1 601,8 kg/m	3/4 cheia (aprox.)

Transporte da máquina

Utilize um atrelado para mover a máquina numa longa distância. Verifique se a máquina se encontra bem presa ao atrelado. Consulte a Figura 22 e a Figura 21 para localizar os pontos de fixação da máquina.

⚠ CUIDADO

Os bancos com folgas podem saltar durante o transporte da máquina e cair em cima de outra máquina ou obstruir a estrada.

Retire os bancos ou verifique se se encontram bem presos ao acoplamento no resguardo do banco.

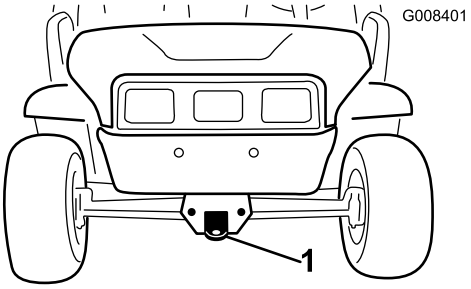

Figura 21

1. Garfo de reboque e ponto de fixação (dianteira da máquina)

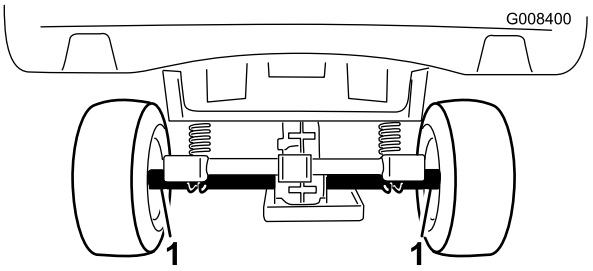

Figura 22

1. Pontos de fixação do eixo traseiro (traseira da máquina)

Reboque da máquina

Em caso de emergência, a máquina pode ser rebocada em distâncias curtas. No entanto, este procedimento não deve ser utilizado regularmente.

⚠ AVISO

Rebocar o veículo em excesso de velocidade, pode levar à perda de direção e provocar acidentes pessoais.

Não ultrapasse os 8 km/h durante o reboque.

O reboque da máquina é tarefa para duas pessoas. Se for necessário deslocar a máquina uma distância considerável, deverá utilizar uma carrinha ou um atrelado; consulte a Transporte da máquina (página 25).

1. Retire a correia de transmissão da máquina; consulte a Substituição da correia de transmissão (página 49).
2. Ate um cabo de reboque ao garfo, na parte dianteira do chassis da máquina (Figura 21).
3. Ponha a transmissão da máquina em ponto-morto e destrave o travão de mão; consulte a Alavanca de mudanças (página 15) e Alavanca do travão de mão (página 14).

Reboque de um atrelado

A máquina tem capacidade para rebocar atrelados. Há dois tipos de engate, conforme a utilização a dar à máquina. Para mais informação, contacte o Distribuidor Oficial Toro.

Para transportar carga ou rebocar um atrelado, não sobrecarregue a máquina nem o atrelado. A sobrecarga da máquina ou do atrelado poderá diminuir o desempenho ou danificar os travões, o eixo, o motor, o conjunto eixo-transmissão, a direção, a suspensão, o chassis ou os pneus. Carregue sempre o atrelado com 60% da capacidade de carga na zona dianteira. Desta forma, cerca de 10% do peso bruto do atrelado fica sobre o engate de reboque da máquina.

- **Modelos 07266TC e 07279:**A carga máxima não pode ultrapassar os 567 kg, incluindo o peso bruto do atrelado. Por exemplo, se o peso bruto do atrelado = 181,5 kg, carga máxima = 386 kg.
- **Modelos 07273 e 07273TC:**A carga máxima não pode ultrapassar os 749 kg, incluindo o peso bruto do atrelado. Por exemplo, se o peso bruto do atrelado = 181,5 kg, carga máxima = 5678 kg.

Para uma travagem e tração adequadas durante o reboque, carregue sempre a caixa de carga. Não exceda os limites do PBA nem do PMA.

Não estacione a máquina com um atrelado em subidas ou descidas. Se não houver alternativa, engate o travão de mão e bloqueie as rodas do atrelado.

Manutenção

Nota: Procura um *Esquema elétrico* para a sua máquina? Transfira um exemplar gratuito do esquema visitando www.Toro.com e procurando a sua máquina a partir da hiperligação de Manuais na página inicial.

Nota: Determine os lados direito e esquerdo da máquina a partir da posição normal de utilização.

Plano de manutenção recomendado

Intervalo de assistência	Procedimento de manutenção
Após as pimeiras 8 horas	• Verifique o estado da correia. • Verifique a tensão da correia do gerador do motor de arranque.
Após as pimeiras 25 horas	• Mudança do óleo do motor. • Substitua o filtro do óleo (modelos 07273 e 07273TC).
Após as pimeiras 50 horas	• Verifique o filtro do ar do recipiente de carbono. • Substituir o filtro do recipiente de carbono.
Após as pimeiras 100 horas	• Siga as orientações na rodagem de uma nova máquina.
Após as pimeiras 200 horas	• Substitua o elemento do filtro do ar.
Em todas as utilizações ou diariamente	• Realizar as verificações prévias. Antes de utilizar a máquina, verifique diariamente os seguintes elementos: • Verifique o nível de fluido dos travões. • Verifique o nível de óleo do motor. • Verificação da pressão dos pneus. • Funcionamento da alavanca de mudanças.
A cada 100 horas	• Lubrifique os rolamentos e casquilhos. • Verifique o filtro de ar. Substitua elemento do filtro do ar mais cedo, se estiver sujo ou danificado. • Mudança do óleo do motor. • Substitua o filtro do óleo (modelos 07273 e 07273TC). • Verifique a vela. • Verifique o estado dos pneus e das jantes. • Aperte as porcas das rodas. • Verifique o alinhamento das rodas dianteiras e inclinação. • Verifique o nível de óleo do conjunto eixo-transmissão. • Verifique o funcionamento da posição de ponto-morto das mudanças. • Limpe as zonas de arrefecimento do motor. • Verifique o estado dos travões.
A cada 200 horas	• Verifique o filtro do ar do recipiente de carbono. • Substituir o filtro do recipiente de carbono. • Ajuste o travão de mão, se necessário. • Verifique o estado e a tensão da correia de transmissão. • Verifique a tensão da correia do gerador do motor de arranque.
A cada 300 horas	• Lubrifique os rolamentos das rodas dianteiras.
A cada 400 horas	• Verifique as tubagens de combustível e ligações. • Limpe a embraiagem principal.
A cada 800 horas	• Substitua o filtro de combustível. • Substitua o fluido do conjunto eixo-transmissão.
A cada 1000 horas	• Mude o fluido dos travões.
Anualmente	• Efetue todos os procedimentos de manutenção anuais, especificados no Manual do utilizador do motor.

Importante: Para informações detalhadas sobre os procedimentos de manutenção adicionais, consulte o Manual do utilizador do motor.

Lista de manutenção diária

Copie esta página para uma utilização de rotina.

Verificações de manutenção	Para a semana de:						
	2ª	3ª	4ª	5ª	6ª	Sáb.	Dom.
Funcionamento dos travões / travão de mão							
Funcionamento da alavanca de mudanças							
Verifique o nível de combustível.							
Verifique o nível de óleo do motor.							
Verifique o nível de óleo do conjunto eixo-transmissão.							
Verifique o filtro de ar.							
Verifique os alertas de arrefecimento do motor.							
Verifique os ruídos estranhos do motor.							
Verifique os ruídos de funcionamento estranhos.							
Verifique a pressão dos pneus.							
Fugas de líquidos							
Verifique o funcionamento do painel de instrumentos.							
Funcionamento do acelerador							
Aplique lubrificante em todos os bocais de lubrificação.							
Retoque a pintura danificada.							

⚠ AVISO

A caixa de carga deve ser levantada para se proceder a algumas tarefas de manutenção de rotina.

Há o risco de a caixa de carga cair e causar ferimentos a quem se encontre debaixo dela.

- **Antes de se posicionar sob a caixa de carga, acione a barra de apoio para a fixar.**
- **Antes de se posicionar sob a caixa de carga, descarregue o material que lá se encontre.**

⚠ CUIDADO

Não deixe a chave na ignição! O motor pode ser ligado acidentalmente e causar acidentes graves a si ou a terceiros.

Retire a chave do interruptor de arranque e desligue o fio da vela antes de efetuar qualquer tarefa de manutenção no veículo. Mantenha o fio longe da máquina para evitar qualquer contacto acidental com a vela.

Procedimentos a efectuar antes da manutenção

Manutenção da máquina em condições especiais de funcionamento

Se a máquina estiver sujeita a qualquer uma das condições que a seguir se enumeram, proceda à sua manutenção com o dobro da regularidade.

- Funcionamento no deserto
- Utilização em clima frio abaixo de 10 ºC
- Reboque do atrelado
- Tempo de condução normalmente inferior a 5 minutos
- Utilização frequente em locais com muita poeira
- Estaleiros
- O funcionamento prolongado em solos enlameados, arenosos, pantanosos e em outras condições adversas implicam a rápida inspeção e limpeza dos travões. Desta forma se evita o desgaste excessivo causado por substâncias abrasivas.
- Em condições de funcionamento mais exigentes, deverá lubrificar os bocais e verificar o estado do filtro de ar diariamente, para evitar um maior desgaste dos componentes do veículo.

Preparar a manutenção da máquina

1. Coloque a máquina numa superfície nivelada.
2. Engate o travão de mão, desligue o motor e retire a chave da ignição.
3. Deixe o motor e o sistema de escape arrefecerem.

Levantamento da máquina

⚠ PERIGO

A máquina poderá perder a estabilidade quando se coloca o macaco. Pode escorregar do macaco e causar ferimentos em quem se encontre debaixo.

- **Não ligue o motor quando a máquina estiver apoiada num macaco.**
- **Retire sempre a chave do interruptor de arranque antes de sair da máquina.**
- **Bloqueie os pneus quando a máquina estiver suportada por equipamento de elevação.**
- **Utilize macacos para apoiar a máquina assim que a tiver elevado.**

Importante: Sempre que for necessário ligar o motor para efetuar operações de manutenção programada e/ou diagnósticos do motor, as rodas traseiras da máquina deverão encontrar-se a uma distância de 25 mm do solo e o eixo traseiro deverá estar apoiado em suportes adequados.

- O ponto de elevação dianteiro da máquina encontra-se na zona dianteira do chassis, por trás do garfo de reboque (Figura 23).

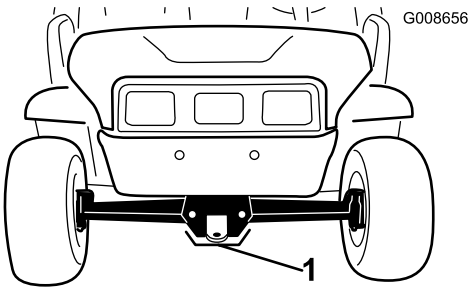

Figura 23

1. Ponto de elevação dianteiro

- O ponto de elevação traseiro encontra-se por baixo das bainhas do diferencial (Figura 24).

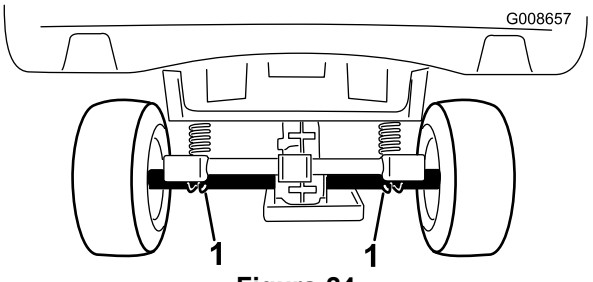

Figura 24

1. Pontos de elevação traseiros

Acesso ao capot

Subida do capot

1. Eleve a pega dos trincos de borracha de cada lado do capot (Figura 25).

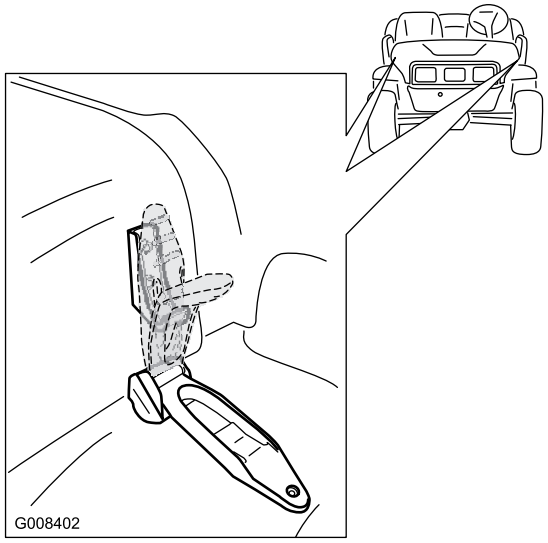

Figura 25

2. Eleve o capot.

Fechamento do capot

1. Suavemente, baixe o capot para o chassis.
2. Segure no capot alinhando os trincos de borracha com as âncoras do trinco em cada lado do capot (Figura 25).

Lubrificação

Lubrificação da máquina

Intervalo de assistência: A cada 100 horas/Anualmente (O que ocorrer primeiro)—Lubrifique os rolamentos e casquilhos. Lubrifique a máquina mais frequentemente se for submetida a trabalhos pesados.

Tipo de lubrificante: Lubrificante N.º 2 para utilizações gerais, à base de lítio

1. Utilize um trapo para limpar o bocal de lubrificação para impedir a infiltração de resíduos nos rolamentos e casquilhos.
2. Com uma pistola de lubrificação, aplique 1 ou 2 bombadas nos copos de lubrificação da máquina.
3. Limpe o excesso de lubrificante da máquina.

Os bocais de lubrificação ficam nas 4 rótulas de direção (Figura 26) e nos 2 pinos principais (Figura 27).

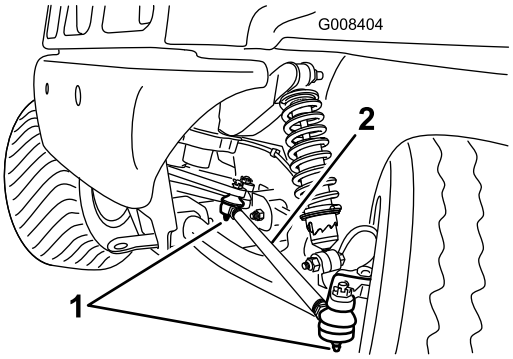

Figura 26
Lado esquerdo mostrado

1. Bocal de lubrificação
2. Barra de direção

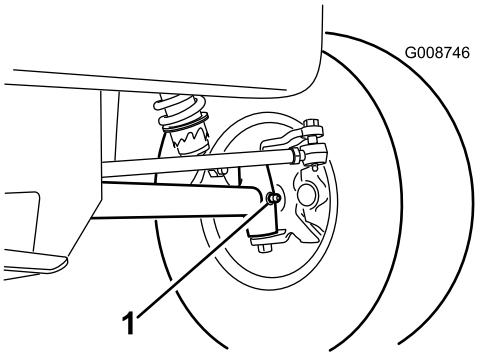

Figura 27
Lado esquerdo mostrado

1. Bocal de lubrificação (pino principal)

Lubrificação os rolamentos das rodas dianteiras

Intervalo de assistência: A cada 300 horas

Lubrificante: Mobilgrease XHP™-222

Remoção do cubo e o rotor

1. Eleve a dianteira máquina e suporte-a com macacos.
2. Retire as 5 porcas de rodas que prendem a roda ao cubo (Figura 28).

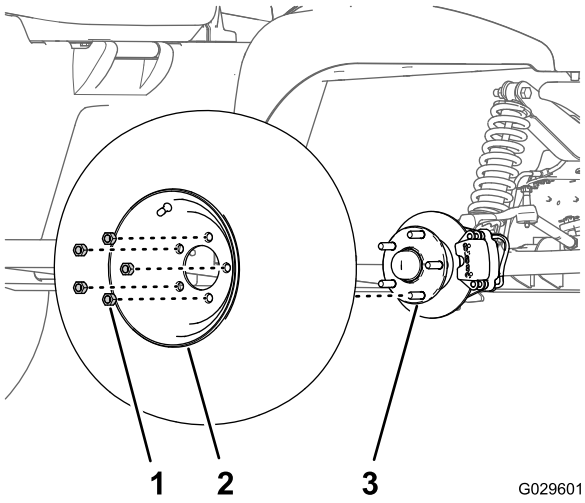

Figura 28

1. Porca de roda
2. Roda
3. Cubo

3. Retire os parafusos de cabeça flangeada (3/8 x 1 pol.) que prendem o suporte para o conjunto dos travões ao eixo e afaste o travão do eixo (Figura 29).

   Nota: Sustente o conjunto dos travões antes de proceder ao passo seguinte.

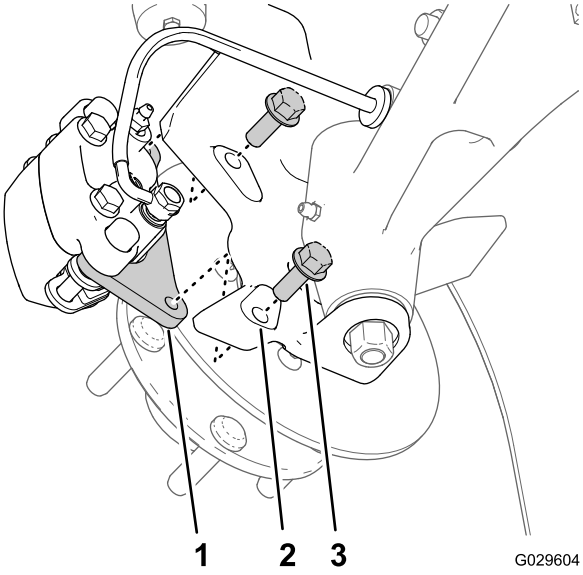

Figura 29

1. Suporte da pinça (conjunto dos travões)
2. Eixo
3. Parafusos de cabeça flangeada (3/8 x 1 pol.)

4. Retire o tampão antipoeira e a anilha do cubo (Figura 30).

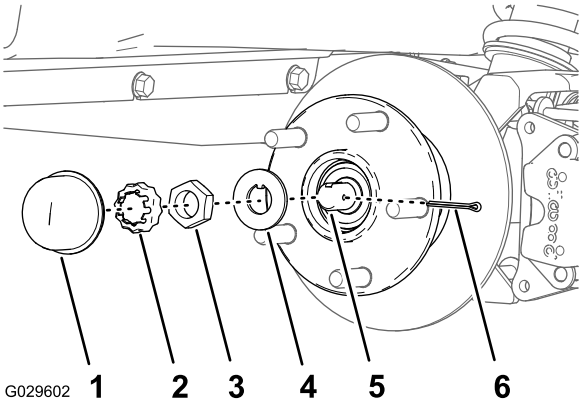

Figura 30

1. Tampão antipoeira
2. Retentor da porca
3. Porca do eixo
4. Anilha com patilha
5. Eixo
6. Contrapino

5. Retire o contrapino e o retentor do eixo e porca do eixo (Figura 30).
6. Retire a porca do eixo do eixo e afaste o conjunto do cubo e o rotor do eixo (Figura 30 e Figura 31).

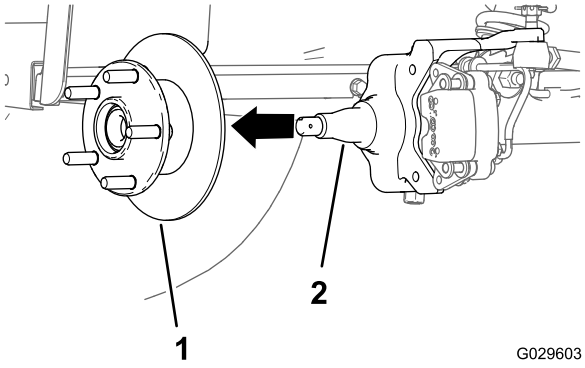

Figura 31

1. Conjunto do cubo e rotor
2. Eixo

7. Limpe o eixo com um pano.
8. Repita os passos de 1 a 7 para o cubo e o rotor do outro lado da máquina.

Lubrificação dos rolamentos das rodas

1. Retire o rolamento exterior e a correia do rolamento do cubo (Figura 32).

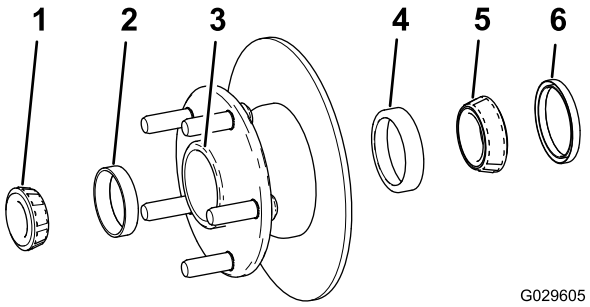

Figura 32

1. Rolamento exterior
2. Correia do rolamento exterior
3. Cavidade do rolamento (cubo)
4. Correia do rolamento interior
5. Rolamento interior
6. Vedante

2. Retire o vedante, o rolamento interior e a correia do rolamento do cubo (Figura 32).
3. Limpe o vedante e verifique se está gasto ou danificado.

   Nota: Não utilize solvente de limpeza para limpar o vedante. Substitua o vedante, se estiver gasto ou danificado.
4. Limpe os rolamentos e as correias e verifique se estas peças estão gastas ou danificadas.

   Nota: Substitua todas as peças gastas ou danificadas. Certifique-se de que os rolamentos e as correias estão limpos e secos.
5. Limpe a cavidade do cubo de lubrificante, sujidade e detritos (Figura 32).
6. Envolva os rolamentos com com o lubrificante especificado.
7. Coloque as correias do rolamento interior e exterior no cubo (Figura 32).

   Nota: Certifique-se de que as correias ficam bem colocadas no cubo.
8. Encha a cabidade do cubo 50 a 80% com o lubrificante especificado (Figura 32).
9. Monte o rolamento interior na correia no lado interior do cubo e coloque o vedante (Figura 32).
10. Repita os passos 1 a 9 para os rolamentos do outro cubo.

Instalação do cubo e o rotor

1. Aplique uma leve camada do lubrificante especificado no eixo (Figura 33).

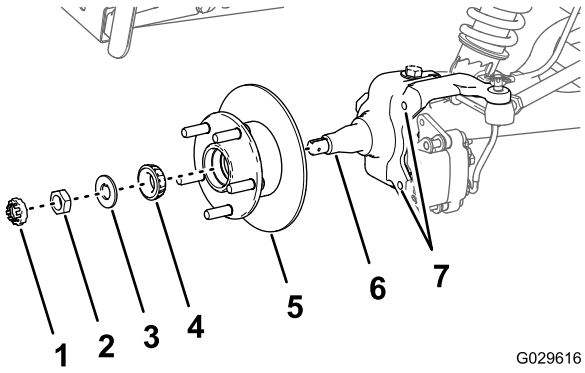

Figura 33

1. Retentor
2. Porca do eixo
3. Anilha com patilha
4. Rolamento exterior
5. Cubo, rotor, rolamento interior, correia e vedante
6. Eixo
7. Orfícios (montagem do suporte da estrutura do eixo)

2. Monte o cubo e o rotor no eixo com o rotor interior (Figura 33).
3. Monte o rolamento exterior no eixo e coloque o rolamento na correia exterior (Figura 33).
4. Monte a anilha com patilha no eixo (Figura 33).
5. Enrosque a porca do eixo no eixo e aprte a porca enquanto roda o cubo (Figura 33).

   Nota: Aperte a porca e rode o eixo até os rolamentos estarem totalmente assentes e o cubo não tiver movimento linear.
6. Desaperte a porca do eixo até o cubo rodar livremente.
7. Aperte a porca do eixo com 170 N·cm enquanto roda o cubo.
8. Instale o retentor por cima da porca e verifique o alinhamento da ranhura no retentor e o orifício no eixo para o contrapino (Figura 34).

   Nota: Se a ranhura no retentor e o orifício no eixo não estiverem alinhados, aperte a porca do eixo para

alinhar a ranhira e o orifício com um aperto máximo de 226 N·cm na porca.

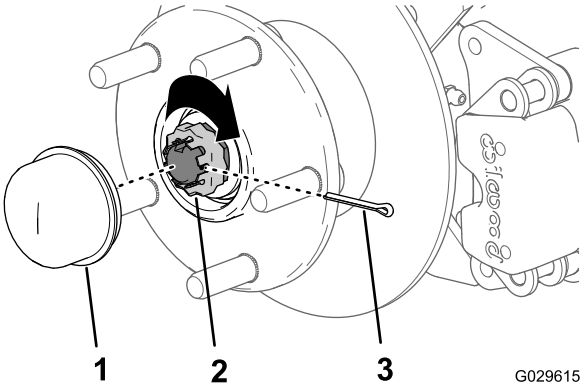

Figura 34

1. Tampão antipoeira
2. Retentor da porca
3. Contrapino

9. Coloque o contrapino e dobre as pernas em torno do retentor (Figura 34).
10. Coloque o tampão antipoeira no cubo (Figura 34).
11. Repita os passos 1 a 10 para o cubo e o rotor do outro lado da máquina.

Instalação dos travões e as rodas

1. Limpe os 2 parafusos de cabeça flangeada (3/8 x 1 pol.) e aplique um revestimento de composto antigripagem nas roscas dos parafusos.
2. Alinhe as pastilhas dos travões com cada lado do rotor (Figura 29) e os orifícios no suporte da pinça com os orifícios na montagem dos travões da estrutura do eixo (Figura 33).
3. Monte o suporte da pinça na estrutura do eixo (Figura 29) com os 2 parafusos de cabeça flangeada (3/8 x 1 pol.) e aperte os parafusos com 47 a 54 N·cm.
4. Alinhe os orifícios na roda com os pinos do cubo e monte a roda no cubo com a haste da válvula para fora (Figura 28).

   Nota: Certifique-se de que a superfície de montagem da roda está em contacto com o cubo.
5. Prenda a roda ao cubo com as porcas de roda (Figura 28) e aprte as porcas com 108 a 122 N·m.
6. Repita os passos 1 a 5 para o travão e a roda do outro lado da máquina.

Manutenção do motor

Manutenção do filtro de ar

Intervalo de assistência: A cada 100 horas Substitua elemento do filtro do ar mais cedo, se estiver sujo ou danificado.

Após as pimeiras 200 horas

Nota: A manutenção do filtro de ar deverá ser mais frequente (após algumas horas) quando a máquina for utilizada em condições de grande poeira ou muita areia.

Verificação do filtro de ar

1. Levante a caixa de carga e fixe-a com a barra de apoio; consulte a Elevação da caixa de carga (página 18).
2. Verifique se existe algum dano no corpo do filtro de ar que possa provocar uma fuga de ar. Certifique-se de que a cobertura do filtro de ar se encontra corretamente colocada no respetivo corpo (Figura 35 e Figura 36).

   Nota: Substitua a cobertura ou caixa do filtro de ar.

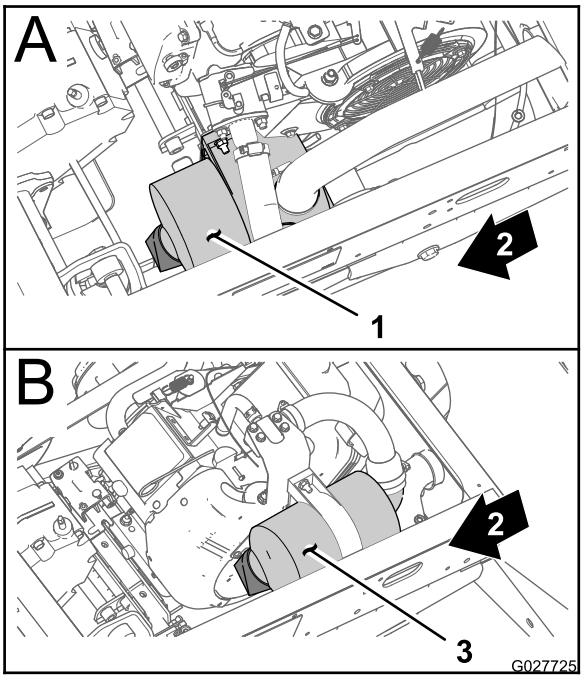

Figura 35

1. Estrutura do filtro de ar **(Modelos 07266TC e 07279)**
2. Traseira da máquina
3. Estrutura do filtro de ar **(Modelos 07359 e 07359TC)**

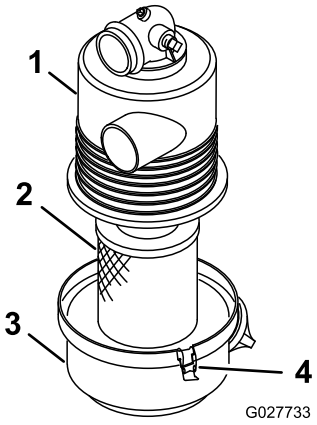

Figura 36

1. Caixa do filtro de ar
2. Elemento do filtro de ar
3. Cobertura do filtro de ar
4. Trinco

3. Liberte os trincos que fixam a cobertura do filtro de ar à respetiva caixa (Figura 36).
4. Separe cobertura do filtro de ar da caixa e limpe o interior da cobertura (Figura 36).
5. Deslize suavemente o elemento do filtro de ar para fora da caixa.

   Nota: Para reduzir a quantidade de pó deslocado, evite bater com o filtro na caixa.
6. Verifique o elemento do filtro de ar.
   - Se o elemento do filtro de ar estiver limpo, instale o elemento do filtro; consulte a Instalação do filtro do ar (página 34).
   - Se o elemento do filtro de ar estiver danificado, substitua o elemento do filtro; consulte a Substituição do filtro de ar (página 34).

Substituição do filtro de ar

1. Retire o elemento do filtro do ar; consulte a .
2. Verifique se o novo filtro está danificado.

   Nota: Verifique a extremidade selada do filtro.

   Importante: Não instale um filtro danificado.
3. Coloque o novo filtro do ar; consulte a Instalação do filtro do ar (página 34).

Instalação do filtro do ar

Importante: Só deve utilizar o motor quando toda a estrutura de filtragem estiver montada; se não o fizer, poderá danificar o motor.

Importante: Não utilize um elemento danificado.

Nota: Não se recomenda a limpeza do elemento do filtro de ar usado devido à possibilidade de danos no meio de filtragem.

1. Limpe a porta de ejeção de sujidade que se encontra na cobertura do filtro de ar.
2. Retire a válvula de saída em borracha da tampa, limpe a cavidade, e volte a colocar a válvula de saída.
3. Insira o elemento do filtro de ar na caixa do filtro (Figura 36).

   Nota: Verifique se o filtro está devidamente selado, aplicando alguma pressão no anel exterior do filtro. Não pressione a zona central, porque esta é muito flexível.
4. Alinhe a cobertura do filtro do ar com a caixa (Figura 36).
5. Prenda a cobertura à caixa com as patilhas (Figura 36).
6. Desça a caixa de carga; consulte a Descida da caixa de carga (página 18).

Verificação do óleo do motor

Intervalo de assistência: Após as pimeiras 25 horas

A cada 100 horas (Mude o óleo o dobro das vezes em condições especiais de funcionamento; consulte Manutenção da máquina em condições especiais de funcionamento.)

Nota: A mudança de óleo deverá ser mais frequente se a máquina for utilizada em condições de grande poeira ou sujidade.

Nota: Deverá eliminar o óleo do motor e os filtros do óleo usados num centro de reciclagem certificado.

Mudança do óleo (modelos 07266TC e 07279)

Tipo de óleo: Óleo detergente (API, classificação SJ ou superior)

Capacidade de óleo: 1,1 litros

Viscosidade: Veja a tabela seguinte.

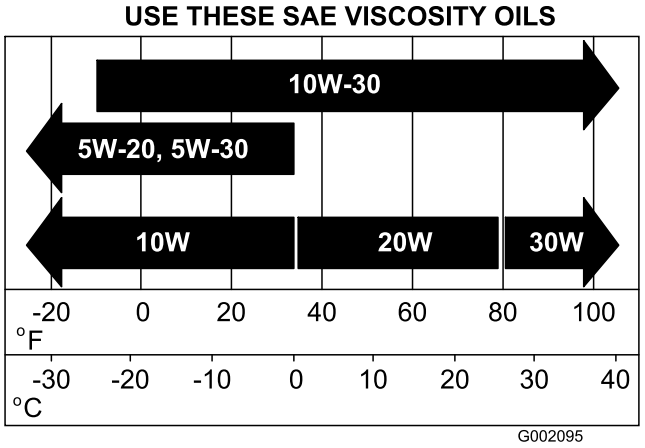

Figura 37

1. Ligue o veículo e deixe o motor a funcionar durante alguns minutos.

2. Coloque a máquina numa superfície plana, engate o travão de mão, rode o interruptor Ligar/Desligar para Desligar e retire a chave da ignição.
3. Levante a caixa de carga e fixe-a com a barra de apoio; consulte a Elevação da caixa de carga (página 18).
4. Desligue o cabo positivo da bateria; consulte a Desligação da bateria (página 39).
5. Alinhe um recipiente de escoamento com uma capacidade de 1,5 litros com o tampão de escoamento (Figura 38).

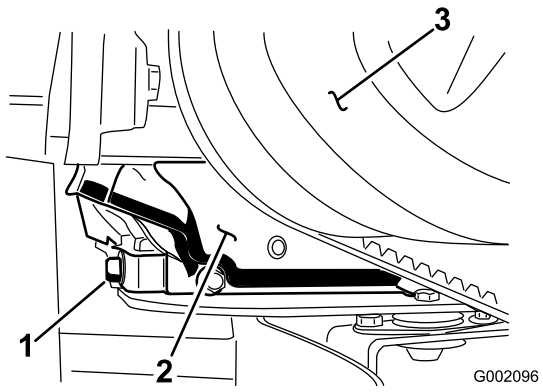

Figura 38

1. Tampão de escoamento do óleo do motor
2. Motor
3. Embraiagem principal

6. Retire o tampão de escoamento (Figura 38).

   Nota: Deixe o óleo escoar completamente do motor.
7. Monte o tampão de escoamento e o vedante e aperte com uma força de 17,6 N·m.
8. Limpe em redor da vareta de óleo e bocal de enchimento e retire a vareta (Figura 39).

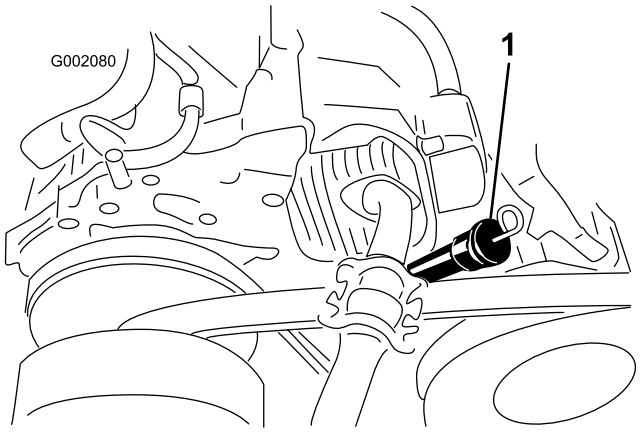

Figura 39

1. Vareta do óleo e bocal de enchimento

9. Deite o óleo especificado no bocal de enchimento até que o nível de óleo atinja a marca "Full" (Cheio) da vareta (Figura 39).

   Nota: Adicione o óleo ao motor, lentamente, e verifique o nível com alguma frequência durante o procedimento. **Não encha demasiado o motor com óleo.**
10. Insira a vareta completamente no bocal de enchimento, retire a vareta e verifique o nível do óleo (Figura 39).

    Nota: Se necessário, adicione óleo especificado no motor até que o nível de óleo esteja na marca "Full" (cheio) na vareta.
11. Instale a vareta no bocal de enchimento até que a vareta se encontre firmemente no sítio (Figura 39).
12. Ligue a bateria e baixe a caixa de carga; consulte a Ligação da bateria (página 40) e Descida da caixa de carga (página 18).

Mudança do óleo (modelos 07273 e 07273TC)

Tipo de óleo: Óleo detergente (API, classificação SL ou superior)

Capacidade do cárter: 1,4 litros quando se substitui o filtro

Viscosidade: Veja a tabela seguinte

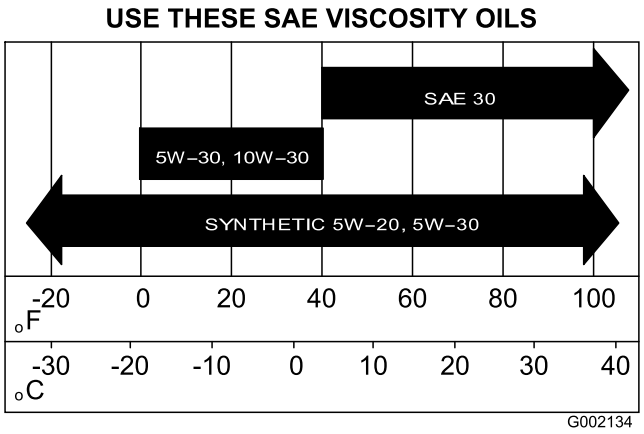

Figura 40

1. Ligue o veículo e deixe o motor a funcionar durante alguns minutos.
2. Coloque a máquina numa superfície plana, engate o travão de mão, rode o interruptor Ligar/Desligar para Desligar e retire a chave da ignição.
3. Levante a caixa de carga e fixe-a com a barra de apoio; consulte a Elevação da caixa de carga (página 18).
4. Desligue o cabo positivo da bateria; consulte a Desligação da bateria (página 39).
5. Alinhe um recipiente de escoamento com uma capacidade de 1,8 litros com o tampão de escoamento (Figura 41).

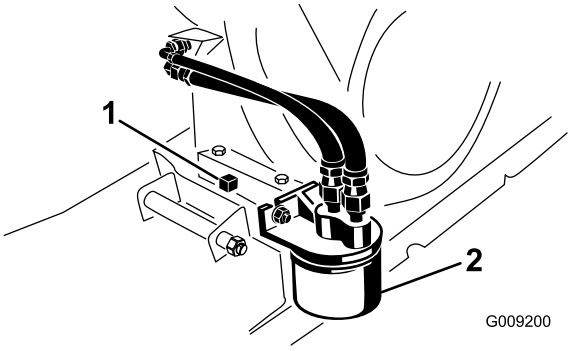

Figura 41

1. Tampão de escoamento do óleo do motor
2. Filtro de óleo do motor

6. Retire o tampão de escoamento e o vedante (Figura 41).

   Nota: Deixe o óleo escoar completamente do motor.

7. Monte o tampão de escoamento e o vedante e aperte com uma força de 17,6 N·m.

8. Limpe em redor da vareta de óleo, tampão de enchimento e bocal de enchimento e retire a vareta (Figura 42).

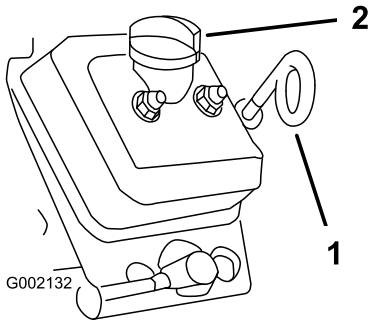

Figura 42

1. Vareta do óleo (argola para baixo)
2. Tampão de enchimento (tubo de enchimento)

9. Retire o tampão de enchimento e deite o óleo especificado no tubo de enchimento até que o nível de óleo atinja a marca "Full" (Cheio) da vareta (Figura 42).

   Nota: Adicione o óleo ao motor, lentamente, e verifique o nível com alguma frequência durante o procedimento. **Não encha demasiado o motor com óleo.**

10. Insira a vareta completamente no tubo, retire a vareta e verifique o nível do óleo (Figura 42).

    Nota: Se necessário, adicione óleo especificado no motor até que o nível de óleo esteja na marca "Full" (cheio) na vareta.

11. Coloque a vareta no tubo da vareta e o tampão de enchimento no tubo de enchimento até que a vareta e tampão estejam firmemente no sítio (Figura 42).

12. Ligue a bateria e baixe a caixa de carga; consulte a Ligação da bateria (página 40) e Descida da caixa de carga (página 18).

Mudança do filtro do óleo (modelos 07273 e 07273TC)

Intervalo de assistência: Após as pimeiras 25 horas

A cada 100 horas/Anualmente (O que ocorrer primeiro) Mude o óleo o dobro das vezes em condições especiais de funcionamento; consulte Manutenção do veículo em condições especiais de funcionamento.

Nota: Não existe filtro de óleo nos modelos 07266TC e 07279.

1. Purgue o óleo do motor; consulte os passos 1 a 7 em Verificação do nível do óleo do motor (modelos 07273 e 07273TC) (página 21).
2. Retire o filtro do óleo existente (Figura 41).
3. Aplique uma leve camada de óleo limpo na gaxeta do novo filtro de óleo.
4. Enrosque o novo filtro no adaptador do filtro até que a junta entre em contacto com a placa de montagem; em seguida, aperte o filtro mais 1/2 a 3/4 de volta (Figura 41).

   Nota: Não aperte demasiado o filtro do óleo.

5. Encha o cárter com o óleo especificado; consulte a Figura 40 em Mudança do óleo (modelos 07273 e 07273TC) (página 35).
6. Ligue o motor e verifique se existem fugas de óleo.
7. Desligue o motor e verifique o nível de óleo.

   Nota: Se necessário, adicione óleo especificado no motor até que o nível de óleo esteja na marca "Full" (cheio) na vareta.

Manutenção da vela de ignição

Verificação e substituição da vela de ignição

Intervalo de assistência: A cada 100 horas/Anualmente (O que ocorrer primeiro) Substitua a vela de ignição, se necessário.

Tipo: Champion RN14YC (ou equivalente)

Folga de ar: 0,76 mm

Importante: Uma vela partida, reparada, suja ou danificada deverá ser substituída imediatamente. Não

lixe, raspe ou limpe elétrodos utilizando uma escova de arame porque as limalhas libertadas com essa operação poderão cair para dentro do cilindro. O resultado será sempre um motor danificado.

Nota: Normalmente, uma vela tem uma vida útil bastante longa, no entanto, esta deverá ser retirada e verificada sempre que o motor apresentar sinais de avaria.

1. Limpe a zona em redor da vela, de modo a evitar a penetração de matérias estranhas no cilindro quando retirar a vela.
2. Puxe o cabo do terminal da vela.
3. Retire a vela da cabeça do cilindro.
4. Verifique o estado dos elétrodos lateral e central, bem como do isolante do elétrodo central, certificando-se de que não se encontram danificados (Figura 43).

   Nota: Não utilize uma vela danificada ou gasta. Substitua-a por uma vela nova do tipo especificado.

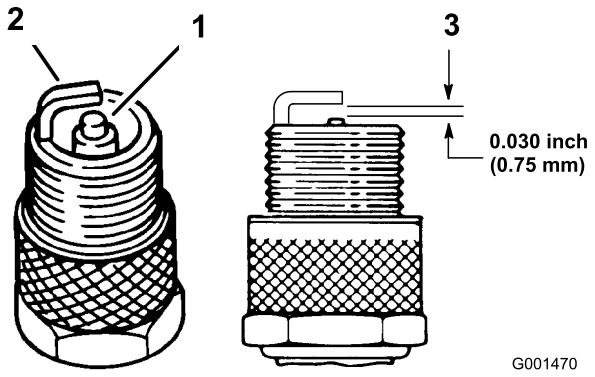

Figura 43

1. Isolante do elétrodo central
2. Elétrodo lateral
3. Folga (não está à escala)

5. Ajuste a folga existente entre a zona central e lateral dos elétrodos para 0,76 mm (Figura 43).
6. Instale a vela de ignição na cabeça do cilindro e aperte a vela com 20 N·m.
7. Monte o cabo na vela de ignição.
8. **Modelos 07273 e 07273TC apenas** – repita os passos 1 a 7 para a outra vela.

Manutenção do sistema de combustível

Inspecionar tubagens de combustível e ligações

Intervalo de assistência: A cada 400 horas/Anualmente (O que ocorrer primeiro)

Verifique as tubagens de combustível, os encaixes e os grampos para ver se existem sinais de deterioração, danos ou ligações soltas.

Nota: Repare qualquer componente do sistema de combustível danificado ou com fuga antes de utilizar a máquina.

Mudança do filtro de combustível

Intervalo de assistência: A cada 800 horas/Anualmente (O que ocorrer primeiro)

1. Levante a caixa e fixe-a com a barra de apoio; consulte a Elevação da caixa de carga (página 18).
2. Rode o interruptor Ligar/Desligar para a posição Desligar e retire a chave.
3. Desligue a bateria; consulte a Desligação da bateria (página 39).
4. Coloque um recipiente limpo debaixo do filtro de combustível.
5. Retire as braçadeiras que fixam o filtro de combustível às tubagens (Figura 44).

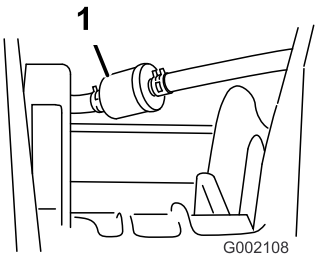

Figura 44

1. Filtro de combustível

6. Retire o filtro de combustível antigo das tubagens.

   Nota: Drene o filtro antigo e elimine-o num centro de reciclagem certificado.
7. Instale o filtro de substituição nas tubagens de combustível de forma que as setas apontem **na direção** do carburador.
8. Fixe o filtro nas tubagens com os grampos que retirou no passo 5.

9. Ligue a bateria e baixe a caixa de carga; consulte a Ligação da bateria (página 40) e Descida da caixa de carga (página 18).

Prestação de assistência ao recipiente de carbono

Verificação o filtro do ar do recipiente de carbono

Intervalo de assistência: Após as pimeiras 50 horas

A cada 200 horas

Verifique abertura na parte inferior do filtro do ar no recipiente de carbono para se certificar de que está limpo e sem detritos e obstruções (Figura 45).

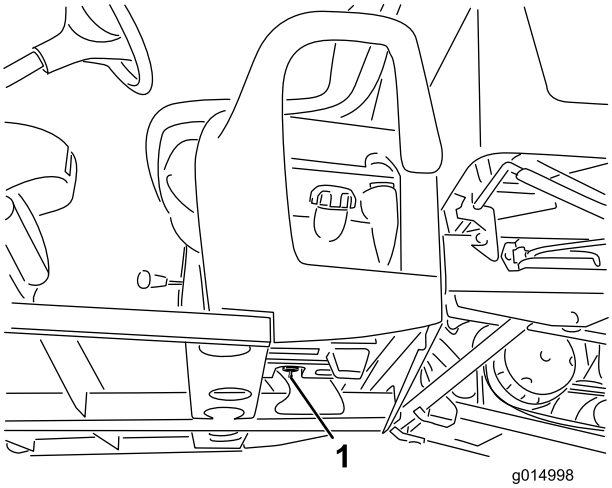

Figura 45

1. Abertura do filtro do ar (localizada no interior do depósito do combustível e abaixo do recipiente de carbono)

Mudança do filtro do recipiente de carbono

Intervalo de assistência: Após as pimeiras 50 horas

A cada 200 horas

1. Retire o encaixe roscado do filtro do recipiente de carbono do tubo, na parte inferior do recipiente de carbono, e retire o filtro.

   Nota: Elimine o filtro antigo.

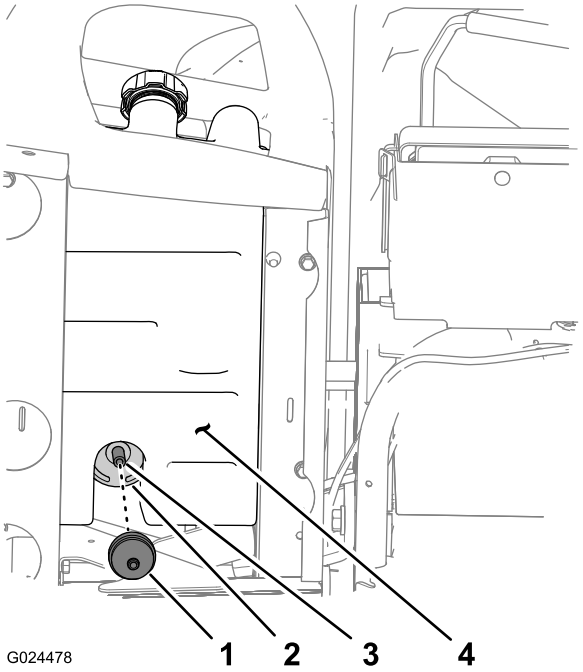

Figura 46

1. Filtro do recipiente de carbono
2. Recipiente de carbono
3. Tubo
4. Depósito de combustível

2. Insira completamente o encaixe roscado do novo filtro do recipiente de carbono no tubo na parte inferior do recipiente de carbono.

Manutenção do sistema eléctrico

Manutenção da bateria

Tensão da bateria: 12 volt com 300 amperes para arranque a frio a -18 °C.

AVISO

CALIFÓRNIA
Proposição 65 Aviso

Os pólos, terminais e restantes acessórios da bateria contêm chumbo e derivados de chumbo; é do conhecimento do Estado da Califórnia que estes químicos podem provocar cancro e problemas reprodutivos. Lave as mãos após a operação.

⚠ PERIGO

A solução eletrolítica das baterias contém ácido sulfúrico, substância extremamente tóxica e que pode provocar queimaduras graves.

- **Não ingira o eletrólito nem deixe que este entre em contacto com a pele, olhos e roupa. Utilize óculos de proteção para proteger os olhos e luvas de borracha para proteger as mãos.**
- **Ateste a bateria apenas em locais onde exista água limpa para lavar as mãos.**

- Mantenha sempre a bateria limpa e totalmente carregada.
- Mantenha sempre a bateria limpa e totalmente carregada.
- Se os terminais da bateria se encontrarem corroídos, limpe-os com uma solução de 4 partes de água e 1 parte de bicarbonato de sódio.
- Aplique uma leve camada de massa nos terminais da bateria para evitar a corrosão.

Desligação da bateria

⚠ AVISO

A ligação incorreta dos cabos da bateria pode danificar o veículo e os cabos, produzindo faíscas. As faíscas podem provocar uma explosão dos gases da bateria, resultando em acidentes pessoais.

- **Desligue sempre o cabo negativo (preto) antes de desligar o cabo positivo (vermelho).**
- **Ligue sempre o cabo positivo (vermelho) antes de ligar o cabo negativo (negro).**
- **Mantenha sempre a faixa da bateria na sua posição correta de modo a proteger e manter a bateria bem fixa.**

⚠ AVISO

Os terminais da bateria e as ferramentas de metal poderão provocar curto-circuitos noutros componentes do veículo, produzindo faíscas. As faíscas podem provocar uma explosão dos gases da bateria, resultando em acidentes pessoais.

- **Ao retirar ou instalar a bateria, não toque com os terminais nas peças metálicas do veículo.**
- **Evite o curto-circuito de ferramentas metálicas entre os terminais das baterias e as peças metálicas do veículo.**

1. Aperte os lados da cobertura da bateria e retire a cobertura da parte superior da bateria (Figura 47).

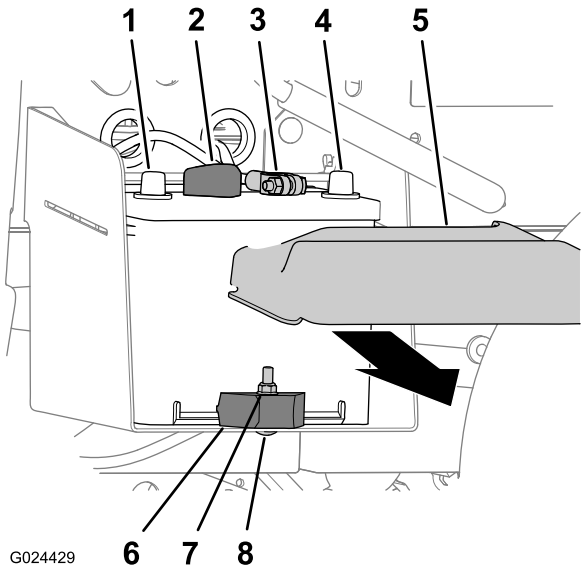

Figura 47

1. Terminal positivo da bateria
2. Cabo positivo da bateria
3. Cabo negativo da bateria
4. Terminal negativo da bateria
5. Tampa da bateria
6. Porca de bloqueio
7. Grampo da bateria
8. Parafuso de carroçaria

2. Desligue o cabo positivo da bateria do terminal da bateria (Figura 47).
3. Desligue o cabo negativo da bateria do terminal da bateria (Figura 47).

Retiro da bateria

1. Desligue os cabos da bateria; consulte a Desligação da bateria (página 39).
2. Retire a porca de bloqueio, o parafuso de carroçaria e o grampo da bateria que fixa a bateria ao tabuleiro da bateria (Figura 47).
3. Retire a bateria do tabuleiro da bateria (Figura 47).

Montagem da bateria

1. Alinhe a bateria com o tabuleiro da bateria da máquina (Figura 47).

   Nota: Certifique-se de que os pólos positivo e negativo da bateria estão alinhados conforme indicado na Figura 47.
2. Fixe a bateria ao tabuleiro da bateria com o grampo da bateria, o parafuso de carroçaria e a porca de bloqueio (Figura 47).
3. Ligue os cabos da bateria; consulte a Ligação da bateria (página 40).

Ligação da bateria

1. Ligue o cabo positivo da bateria ao terminal da bateria (Figura 47).
2. Ligue o cabo negativo da bateria ao terminal da bateria (Figura 47).
3. Coloque a tampa da bateria na parte superior da bateria (Figura 47).

Carregamento da bateria

⚠ AVISO

O carregamento da bateria gera gases que podem provocar explosões.

Nunca fume perto da bateria e mantenha-a afastada de faíscas e chamas.

Importante: Deverá manter sempre a bateria carregada (1.260 de gravidade específica). Este procedimento torna-se especialmente importante para evitar danos, quando a temperatura desce abaixo dos 0 °C .

1. Retire a bateria da máquina; consulte a Retiro da bateria (página 40).
2. Ligue um carregador de baterias de 3 a 4 amperes aos pólos da bateria. Carregue a bateria com um carregador de bateria de 3 a 4 amperes, durante 4 a 8 horas (12 volts).

   Nota: Não carregue demasiado a bateria.
3. Instale a bateria no chassis; consulte a Montagem da bateria (página 40).

Guardar a bateria

Se for necessário guardar a máquina por um período superior a 30 dias, deverá retirar a bateria e carregá-la completamente. Guarde-a num local seguro ou na própria máquina. Se optar por guardá-la na máquina, não ligue os cabos. Guarde a bateria num local fresco para evitar que a carga se deteriore mais rapidamente. Para evitar que a bateria congele, certifique-se de que esta se encontra completamente carregada.

Substituição dos fusíveis

Existem 3 fusíveis no sistema elétrico. Encontra-se por baixo do painel do lado do condutor (Figura 48).

Auxiliar (Aberto)	30 A
Sistema de ignição/buzina	10 A
Faróis	15 A
Ponto de corrente	20 A

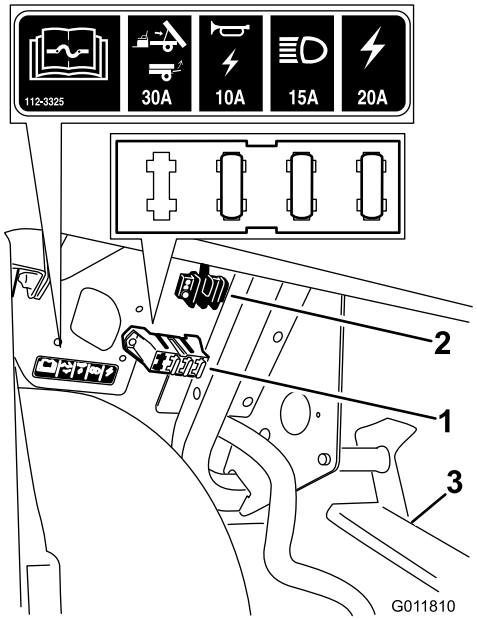

Figura 48

1. Bloco de fusíveis
2. Bloco de massa
3. Estrutura do pedal

Manutenção dos faróis

Substituição de lâmpadas

⚠ CUIDADO

As lâmpadas de halogénio ficam extremamente quentes durante o funcionamento. Tocar numa lâmpada quente pode provocar queimaduras graves e ferimentos pessoais.

Aguarde sempre o tempo suficiente para as lâmpadas arrefecerem antes de as substituir. Tenha cuidado sempre que tocar numa lâmpada.

⚠ CUIDADO

Qualquer contaminação de superfície pode danificar a lâmpada do farol e levar a falha ou explosão criando um sério risco de segurança.

As lâmpadas dos faróis devem ser manuseadas sem tocar no quartzo transparente, usando uma toalha de papel ou segurando cuidadosamente pela base.

Especificações: Consulte o *Catálogo de peças*.

1. Desligue a bateria; consulte a Desligação da bateria (página 39).
2. Abra o capot; consulte a Subida do capot (página 30).
3. Desligue o conector elétrico para a cablagem do conector do conjunto da lâmpada, na parte de trás do compartimento do farol (Figura 49).

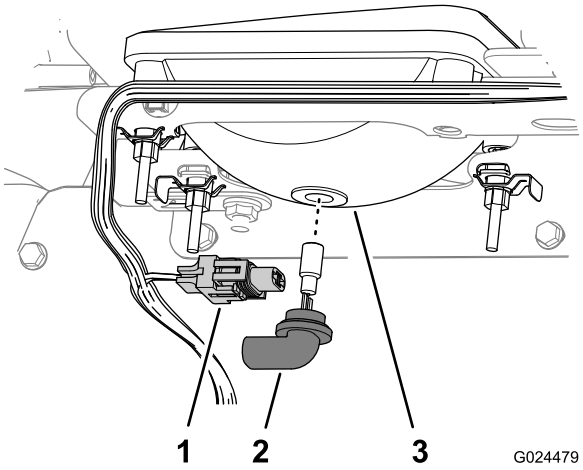

Figura 49

1. conector da cablagem elétrica
2. Conjunto da lâmpada
3. Compartimento do farol

4. Rode o conjunto da lâmpada 1/4 de volta para a esquerda e mova-o para trás, para fora do compartimento do farol (Figura 49).
5. Insira o novo conjunto da lâmpada e compartimento do farol e alinhe as linguetas no conjunto da lâmpada com as ranhuras no compartimento do farol (Figura 49).

   Nota: Tenha cuidado para não tocar na lâmpada de halogéneo quando instalar a nova lâmpada.
6. Fixe o conjunto da lâmpada rodando-o 1/4 de volta para a direita (Figura 49).
7. Ligue o conector elétrico para a cablagem ao conector do novo conjunto da lâmpada (Figura 49).
8. Ligue a bateria e feche o capot; consulte a Ligação da bateria (página 40).

Substituição do farol

1. Desligue a bateria; consulte a Desligação da bateria (página 39).

2. Abra o capot; consulte a Fechamento do capot (página 30).
3. Desligue o conector elétrico para a cablagem do conector do conjunto da lâmpada (Figura 50).

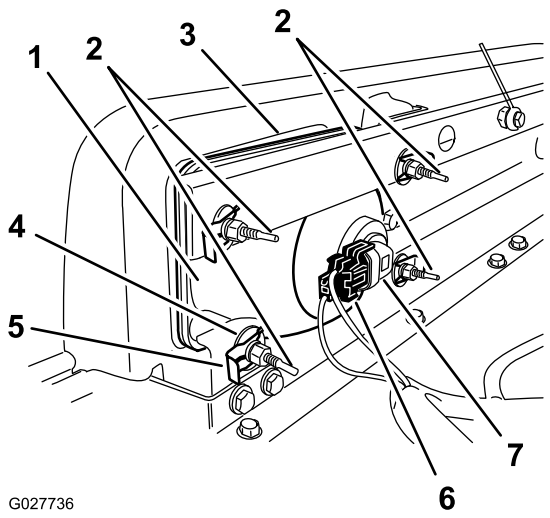

Figura 50

1. Farol
2. Parafuso de ajuste
3. Abertura no pára-choques
4. Anilha de cabeça chata
5. Clipe rápido
6. conector da cablagem elétrica
7. Conjunto da lâmpada

4. Retire os clips rápidos e as anilhas que fixam o farol a respetivo suporte (Figura 50).

   Nota: Guarde todas as peças para instalação do novo farol.
5. Retire o conjunto do farol movendo-o para a frente através da abertura no pára-choques dianteiro (Figura 50).
6. Instale o novo farol através da abertura no pára-choques (Figura 50).

   Nota: Garanta que os pólos de ajuste estão alinhados com os furos no suporte de montagem atrás do pára-choques.
7. Prenda o conjunto do farol com as anilhas e clipes rápidos que retirou no passo 4.
8. Ligue o conector elétrico para a cablagem ao conector do conjunto da lâmpada (Figura 50).
9. Ajuste os faróis para dirigir os feixes na posição desejada; consulte a Ajuste dos faróis (página 42).

Ajuste dos faróis

Utilize o seguinte procedimento para ajustar a posição do feixe do farol sempre que um conjunto de farol é substituído ou removido.

1. Rode a chave para a posição Ligar e ligue os faróis.
2. Na parte traseira do conjunto de faróis, rode os parafusos de ajuste (Figura 50) para inclinar o conjunto dos faróis e alinhar a posição do feixe.
3. Ligue a bateria e feche o capot; consulte a Ligação da bateria (página 40).

Manutenção do sistema de transmissão

Manutenção dos pneus

Intervalo de assistência: A cada 100 horas—Verifique o estado dos pneus e das jantes.

A cada 100 horas—Aperte as porcas das rodas.

1. Inspecione os pneus e as jantes para detetar sinais de desgaste e danos.

   Nota: Os acidentes de trabalho, tais como embater contra bermas de passeios elevados, poderão danificar o pneu ou a jante, mas também desalinhar as rodas; deverá, por isso, verificar o estado dos pneus após um acidente.

2. Aperte as porcas das rodas com 61 a 88 N·m.

Ajuste do alinhamento das rodas dianteiras e inclinação

Intervalo de assistência: A cada 100 horas/Anualmente (O que ocorrer primeiro)—Verifique o alinhamento das rodas dianteiras e inclinação.

Importante: Tem de obter o número de ferramenta TORO6010 do seu distribuidor Toro para realizar este procedimento.

O alinhamento deve ser de 0 a 6 mm e a inclinação deve ser 0+1/2 grau, isto é, a parte inferior do anel da jante encontra-se a um ângulo de 2,3 mm mais que a parte superior, com os seguintes parâmetros:

- Verifique a pressão dos pneus para assegurar que os pneus dianteiros estão cheios a 0,83 bar.
- Adicione peso ao banco do condutor igual ao operador médio que vai trabalhar com a máquina, ou um operador deve sentar-se no banco. O peso ou o operador tem de permanecer no banco durante o procedimento.
- Numa superfície nivelada, desloque a máquina 2 a 3 m para trás e, em seguida, para a frente para a posição inicial original. Isto vai permitir à suspensão assentar na posição de funcionamento.
- Meça o alinhamento com as rodas viradas para a frente.

1. Para verificar a inclinação, coloque um quadrado de 90 graus no chão com a parte vertical a tocar na face do pneu (Figura 51).

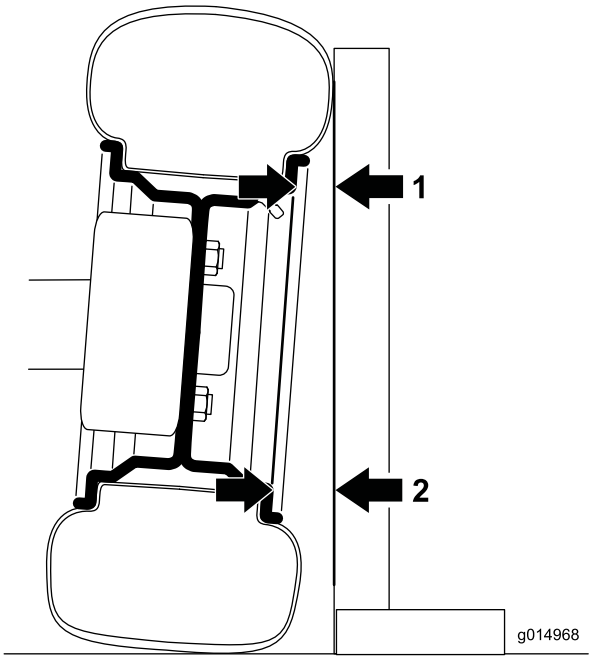

Figura 51

A roda esquerda frontal mostrada a partir da frente; o ângulo está exagerado para efeitos de ilustração

1. Medir aqui
2. Medir aqui – deve ser 2,3 mm maior do que a medida em 1

2. Meça a partir da mesma parte do anel na parte superior e inferior do pneu em relação ao quadrado (Figura 51).

   Nota: A distância da medida da parte inferior deve ser 2,3 mm maior do que a medida superior. Complete a medição em ambos os pneus frontais antes de ajustar.

   Complete o seguinte procedimento para cada pneu que necessite de ajuste:

3. Utilizando a ferramenta Toro6010, rode o anel no amortecedor para alterar o comprimento da mola (Figura 52).
   - Se a medição inferior for demasiado pequena, reduza o comprimento da mola.
   - Se a medição inferior for demasiado grande, aumente o comprimento da mola.

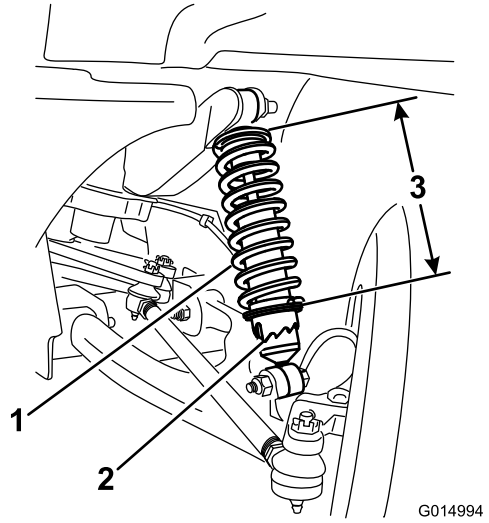

Figura 52

1. Mola amortecedora
2. Anel
3. Comprimento da mola

4. Numa superfície nivelada, desloque a máquina 2 a 3 m para trás e, em seguida, para a frente para a posição inicial original.
5. Repita este procedimento, iniciando com o passo 1 até que a inclinação esteja devidamente corrigida para ambas as rodas frontais.
6. Meça a distância entre os pneus dianteiros à altura do eixo na zona dianteira e traseira dos pneus dianteiros (Figura 53).

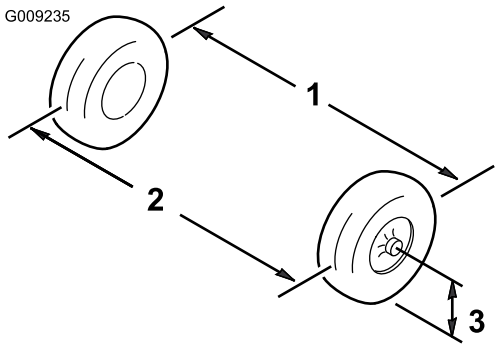

Figura 53

1. Centro do pneu – traseira
2. Centro do pneu – dianteira
3. Centro do eixo

7. Se a medição obtida não se situar entre 0 e 6 mm, desaperte as porcas de retenção nas extremidades das barras (Figura 54).

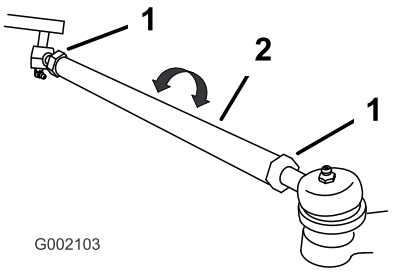

Figura 54

1. Porca de retenção
2. Barra de direção

8. Rode as barras para deslocar a zona dianteira do pneu para o interior ou para o exterior.
9. Volte a apertar as porcas da barra de direção quando a operação de ajuste estiver concluída.
10. Certifique-se de que movimenta livremente o volante em ambas as direções.

Verificação do nível de óleo do conjunto eixo-transmissão

Intervalo de assistência: A cada 100 horas

Tipo de óleo: SAE 10W30 (API, classificação SJ ou superior)

1. Coloque a máquina numa superfície plana, desligue o motor, engate o travão de mão e retire a chave.
2. Retire o parafuso do orifício indicador do nível (Figura 55).

   Nota: O fluido do conjunto eixo-transmissão deve encontrar-se ao nível da parte inferior do orifício indicador.

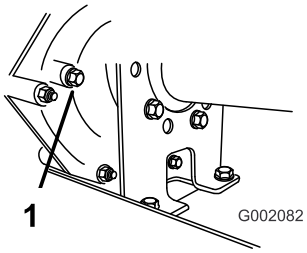

Figura 55

1. Orifício indicador

3. Se o óleo não estiver nivelado com a parte inferior do orifício indicado, encha o reservatório com o óleo especificado; consulte a Mudança do óleo do conjunto eixo-transmissão (página 45).

Mudança do óleo do conjunto eixo-transmissão

Intervalo de assistência: A cada 800 horas/Anualmente (O que ocorrer primeiro)

Tipo de óleo: SAE 10W30 (API, classificação SJ ou superior)

Capacidade de óleo: 1,4 litros

1. Coloque a máquina numa superfície plana, engate o travão de mão, rode o interruptor Ligar/Desligar para Desligar e retire a chave da ignição.
2. Limpe a área em torno dos tampões de enchimento e escoamento com um trapo (Figura 56).

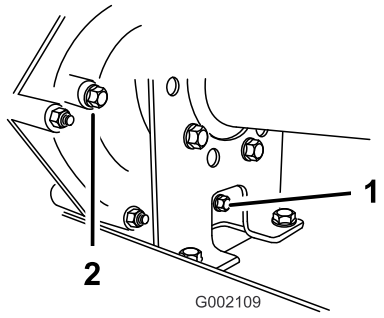

Figura 56

1. Tampão de escoamento 2. Tampão de enchimento

3. Alinhe um recipiente de escoamento com uma capacidade de 2 litros ou mais com o tampão de escoamento.
4. Retire o tampão de enchimento rodando-o para a esquerda (Figura 56).

   Nota: Guarde o tampão de enchimento e a junta para instalação no passo 8.
5. Retire o tampão de escoamento rodando-o para a esquerda (Figura 56).

   Nota: Guarde o tampão de escoamento e a junta para instalação no passo 6.

   Nota: Deixe o óleo escoar completamente do conjunto eixo-transmissão.
6. Coloque e aperte o tampão de escoamento e a junta no orifício do tampão de escoamento da transmissão (Figura 56).

   Nota: O óleo usado deve ser tratado num centro de reciclagem certificado.
7. Encha o reservatório (Figura 57) através do orifício do tampão de enchimento com aproximadamente 1,4 litros do óleo especificado ou até o nível de óleo na transmissão estar alinhado com a parte inferior das estrias (Figura 56).

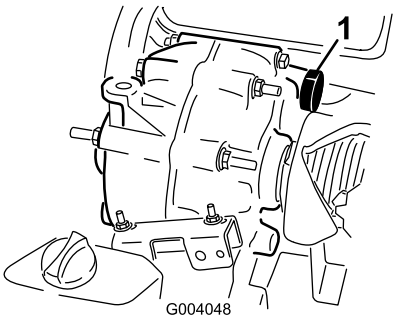

Figura 57

1. Enchimento de óleo

8. Coloque a aperte o tampão de enchimento e a junta no orifício do tampão de enchimento da transmissão (Figura 56).
9. Ligue o motor e opere a máquina.
10. Verifique o nível de óleo e adicione mais óleo, se o nível estiver abaixo das estrias do orifício do tampão de enchimento (Figura 56).

Verificação e ajuste da posição de ponto-morto

Intervalo de assistência: A cada 100 horas

Sempre que for necessário efetuar operações de manutenção programada e/ou diagnósticos do motor, deverá colocar o conjunto eixo-transmissão na posição neutra (Figura 58). A alavanca de mudanças do veículo possui uma posição de ponto-morto que controla a posição neutra do conjunto eixo-transmissão. Deverá executar as seguintes operações para se certificar de que a alavanca de mudanças controla a posição neutra do conjunto eixo-transmissão de forma correta:

1. Desloque a alavanca das mudanças para a posição de ponto-morto.
2. Certifique-se de que o suporte neutro está na posição neutra (nível do suporte do cabo ao capot situado por baixo do suporte das mudanças), rodando a embraiagem (Figura 58).

   Nota: O veículo não deve andar, nem para a frente, nem para trás. Se isso acontecer, coloque manualmente a embraiagem na posição de ponto-morto.

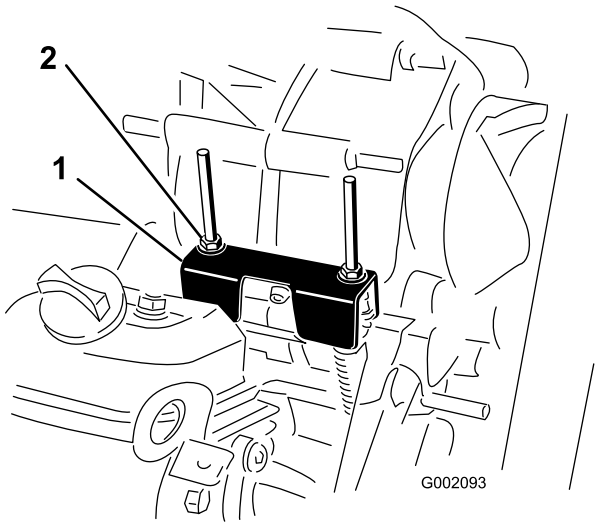

Figura 58

1. Suporte neutro
2. Porcas de bloqueio

3. Rode uma das porcas de bloqueio (Figura 58) para conseguir 0,76 a 1,52 mm de folga entre a parte inferior da porca/anilha e o suporte neutro.

   Nota: Deve segurar o eixo roscado, localizado debaixo do suporte, quando ajustar a porca que se encontra na zona superior.

4. Rode a outra porca de bloqueio para conseguir 0,76 a 1,52 mm de folga entre a parte inferior da porca/anilha e o suporte neutro.
5. Puxe cada cabo de mudanças para se certificar de que existe folga de 0,76 a 1,52 mm entre a porca/anilha e o suporte neutro (Figura 59).

   Nota: Se não existir folga, ajuste as porcas para alcançar a folga especificada.

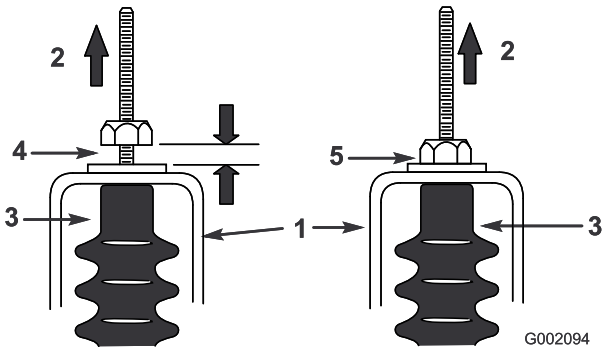

Figura 59

1. Suporte neutro
2. Puxar
3. O tampão de cabo
4. 0,76 a 1,52 mm de folga
5. **Errado** – ajuste para obter uma folga de 0,76 a 1,52 mm

6. Ligue o motor e engate todas as mudanças várias vezes, de modo a verificar se o suporte neutro funciona corretamente.

Manutenção da embraiagem principal

Intervalo de assistência: A cada 400 horas/Anualmente (O que ocorrer primeiro)

⚠ CUIDADO

O pó da embraiagem propaga-se na atmosfera, podendo provocar lesões oculares ou dificuldades respiratórias.

Utilize óculos de proteção e uma máscara antipó ou outra proteção para os olhos e boca quando efetuar este procedimento.

1. Levante e bloqueie a caixa de carga; consulte a Elevação da caixa de carga (página 18).
2. Retire os 3 parafusos que fixam a tampa à embraiagem e retire a tampa (Figura 60).

   Nota: Guarde a tampa e os parafusos para instalação.

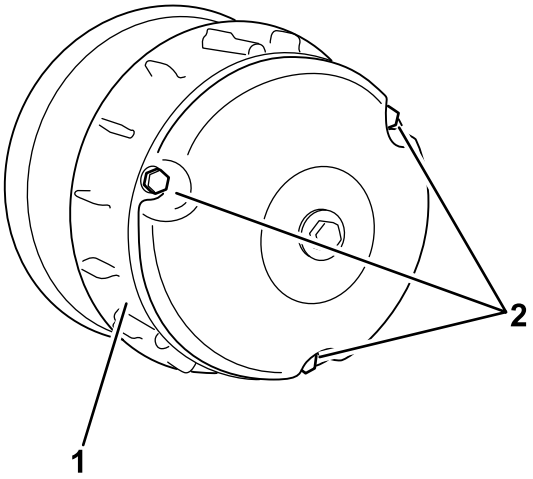

Figura 60

1. Cobertura
2. Parafusos

3. Limpe bem o interior da tampa e os componentes interiores da embraiagem aplicando ar comprimido.
4. Coloque a tampa da embraiagem e fixe-a com os 3 parafusos (Figura 60) que retirou em 2.
5. Desça a caixa de carga; consulte a Descida da caixa de carga (página 18).

Manutenção do sistema de arrefecimento

Limpeza das zonas de arrefecimento do motor

Intervalo de assistência: A cada 100 horas Limpe o sistema de refrigeração o dobro das vezes em condições especiais de funcionamento; consulte Manutenção da máquina em condições especiais de funcionamento.

Importante: Não deverá utilizar o motor quando o painel móvel estiver bloqueado, quando as aletas de arrefecimento se encontrarem sujas ou presas ou quando as coberturas de arrefecimento forem retiradas porque esse procedimento poderá danificar o motor (sobreaquecimento).

Importante: Nunca limpe o motor com água sob pressão porque poderá contaminar o sistema de combustível.

Limpe o painel móvel, aletas de arrefecimento e superfícies externas do motor.

Nota: Limpe os componentes de refrigeração do motor com maior frequência quando utilizar a máquina em condições de grande poeira ou sujidade.

Manutenção dos travões

Verificação dos travões

Intervalo de assistência: A cada 100 horas

Os travões são um elemento de segurança muito importante na máquina. E tal como todos os elementos de segurança, deverão ser verificados regularmente para garantir o seu máximo desempenho e segurança.

- Verificar se as pastilhas se encontram gastas ou danificadas. Se a grossura da cobertura (pastilha dos travões) for inferior a 1,6 mm, deverá substituí-las.
- Verifique se a placa traseira e outros componentes apresentam sinais de desgaste ou deformação. Se esses sinais existirem, deverá substituir os componentes danificados.
- Verifique o nível do fluido dos travões; consulte a Verificação do nível de fluido dos travões (página 20).

Ajuste da pega do travão de mão

Intervalo de assistência: A cada 200 horas

1. Retire a pega da alavanca do travão de mão (Figura 61).

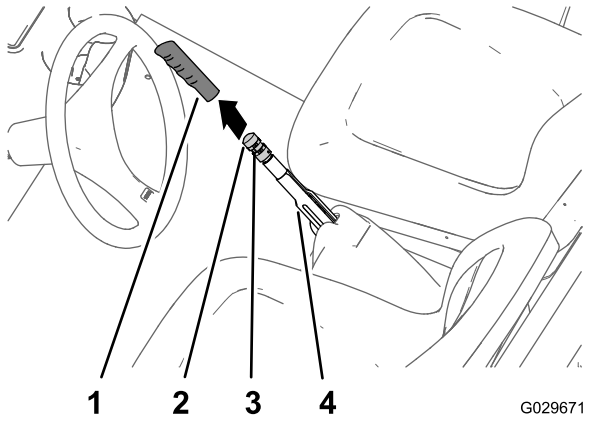

Figura 61

1. Pega manual
2. Manípulo de ajuste dos travões
3. Parafuso de afinação
4. Alavanca do travão de mão

2. Desaperte o parafuso de afinação que fixa o manípulo de ajuste do travão à alavanca do travão de mão (Figura 61).
3. Rode o manípulo de ajuste do travão até que seja necessário um binário de 133 a 156 N·m para ativar a alavanca do travão de mão (Figura 61).

   Nota: Se rodou o manípulo de ajuste do travão a totalidade do ajustador e não consegue atingir um binário de 133 a 156 N·m para ativar a alavanca do travão de mão, proceda ao ajuste dos cabos dos travões; consulte a Ajuste dos cabos dos travões (página 48).

4. Aperte o parafuso de afinação e instale a pega (Figura 61).

Ajuste dos cabos dos travões

1. Retire a pega do travão de mão (Figura 61).
2. Desaperte o parafuso de afinação (Figura 61) que fixa o manípulo de ajuste do travão à alavanca do travão de mão, solte o travão de mão e desaperte o manípulo de ajuste do travão.
3. Na parte inferior da máquina, desaperte a porca de bloqueio traseira para o ajustador roscado do cabo do travão de mão 4 voltas (Figura 62).

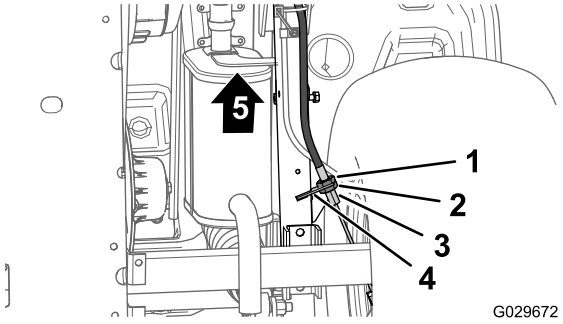

Figura 62

1. Porca de bloqueio dianteira
2. Porca de bloqueio traseira
3. Suporte do cabo dos travões
4. Ajustador roscado (cabo do travão de mão)
5. Frente da máquina

4. Aperte a porca de bloqueio dianteira (Figura 62).
5. Rode o manípulo de ajuste do travão (Figura 61) aplicando um binário de 133 a 156 N·m para ativar a alavanca do travão de mão.
   - Se não conseguir ajustar o manípulo de ajuste do travão ao **desapertá-lo** e acionar a alavanca do travão de mão com uma força de 133 a 156 N·m, faça o seguinte:
     A. Desaperte a porca de bloqueio dianteira (Figura 62) para o ajustador roscado do cabo do travão de mão 1 volta.
     B. Aperte a porca de bloqueio traseira (Figura 62).
     C. Rode o manípulo de ajuste do travão (Figura 61) aplicando um binário de 133 a 156 N·m para ativar a alavanca do travão de mão.
     D. Repita os passos A a C até mais 2 vezes para obter a força do travão de mão entre 133 a 156 N·m.
   - Se não conseguir ajustar o manípulo de ajuste do travão ao **apertá-lo** e acionar a alavanca do travão de mão com uma força de 133 a 156 N·m, faça o seguinte:
     A. Desaperte a porca de bloqueio traseira (Figura 62) para o ajustador roscado do cabo do travão de mão 1 volta.
     B. Aperte a porca de bloqueio dianteira (Figura 62).
     C. Rode o manípulo de ajuste do travão (Figura 61) aplicando um binário de 133 a 156 N·m para ativar a alavanca do travão de mão.
     D. Repita os passos A a C até mais 3 vezes para obter a força do travão de mão entre 133 a 156 N·m.

     Nota: Se não conseguir ajustar o cabo do travão de mão o suficiente para conseguir o manípulo de ajuste do travão no seu intervalo de ajuste, verifique se as pastilhas dos travões têm desgaste excessivo.
   - Aperte o parafuso de afinação e instale a pega (Figura 61).

Substituição do fluido dos travões

Intervalo de assistência: A cada 1000 horas

Contacte o Serviço de Assistência Técnica autorizado.

Manutenção das correias

Manutenção da correia de transmissão

Verificação da correia de transmissão

Intervalo de assistência: Após as pimeiras 8 horas

A cada 200 horas

1. Coloque a máquina numa superfície plana, engate o travão de mão, rode o interruptor Ligar/Desligar para Desligar e retire a chave da ignição.
2. Levante a caixa de carga e fixe-a com a barra de apoio; consulte a Elevação da caixa de carga (página 18).
3. Mude a transmissão para a posição neutra.
4. Rode e verifique se a correia (Figura 63) apresenta sinais de desgaste ou se está danificada.

   Nota: Substitua a correia, se estiver excessivamente gasta ou danificada; consulte a .

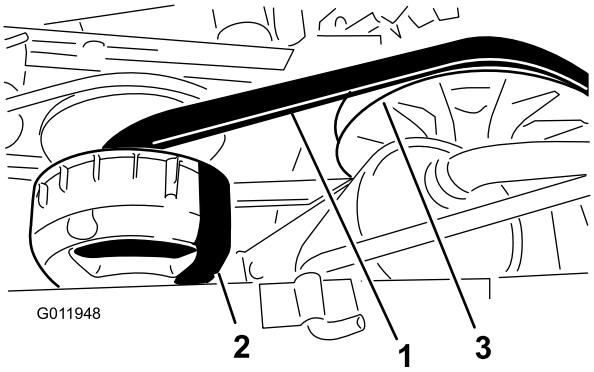

Figura 63

1. Correia da transmissão
2. Embraiagem primária
3. Embraiagem secundária

5. Desça a caixa de carga; consulte a Descida da caixa de carga (página 18).

Substituição da correia de transmissão

1. Suba a caixa de carga; consulte a Elevação da caixa de carga (página 18).
2. Mude a transmissão para a posição neutra, engate o travão de mão, rode o interruptor Ligar/Desligar para Desligar e retire a chave da ignição.
3. Rode e coloque a correia sobre a embraiagem secundária (Figura 63).
4. Retire a correia da embraiagem primária (Figura 63).

   Nota: Elimine a correia antiga.
5. Alinhe a nova correia sobre a embraiagem primária (Figura 63).
6. Rode e coloque a correia sobre a embraiagem secundária (Figura 63).
7. Desça a caixa de carga; consulte a Descida da caixa de carga (página 18).

Ajuste da correia do gerador do motor de arranque

Intervalo de assistência: Após as pimeiras 8 horas

A cada 200 horas

1. Suba a caixa de carga; consulte a Elevação da caixa de carga (página 18).
2. Desaperte a porca de articulação do gerador do motor de arranque (Figura 64).

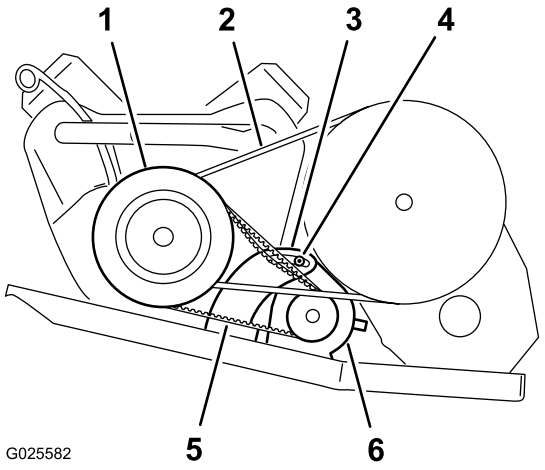

Figura 64

1. Caixa da embraiagem principal
2. Correia da transmissão
3. Suporte de articulação do motor de arranque
4. Porca de articulação
5. Correia do gerador do motor de arranque
6. Gerador do motor de arranque

3. Alinhe um pé-de-cabra entre a estrutura do motor e o motor de arranque.
4. Pressione o pé-de-cabra para rodar o motor de arranque na ranhura até a tensão da correia permitir apenas 6 mm de deflexão da correia com 44 N de força (Figura 64).
5. Aperte a porca de articulação à mão e retire o pé-de-cabra (Figura 64).
6. Aperte a porca de articulação com 88 a 115 N·m.
7. Desça a caixa de carga; consulte a Descida da caixa de carga (página 18).

Manutenção do chassis

Ajuste dos trincos da caixa de carga

Se o trinco da caixa de carga estiver desajustado, a caixa de carga oscila quando conduz. Pode ajustar os pernos do trinco para assegurar que os trincos mantêm a caixa de carga presa no chassis.

1. Desaperte a porca de bloqueio na extremidade do perno do trinco (Figura 65).

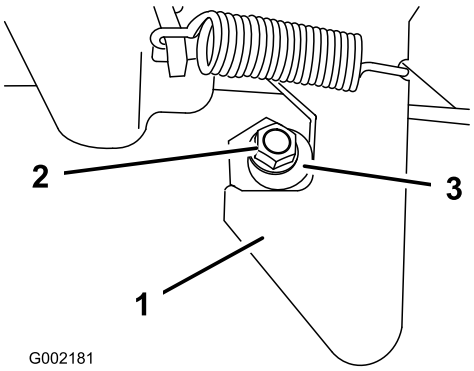

Figura 65

1. Trinco
2. Porca de bloqueio
3. Perno do trinco

2. Rode o perno do trinco no sentido dos ponteiros do relógio até encostar à zona de gancho do trinco (Figura 65).
3. Aperte a porca de bloqueio com uma força de 19,7 a 25,4 N·m.
4. Repita estes passos 1 a 3 para o trinco do outro lado do veículo.

Limpeza

Lavagem da máquina

A máquina deverá ser lavada sempre que necessário. Utilize apenas água ou adicione um detergente suave. Pode utilizar um pano quando lavar a máquina, mas o capot fica menos brilhante.

Importante: Não utilize equipamento de lavagem elétrico para lavar a máquina. O equipamento de lavagem elétrico poderá danificar o sistema elétrico, eliminar alguns autocolantes importantes ou eliminar a massa lubrificante existente em alguns pontos de fricção. Evite a utilização excessiva de água próximo da zona do painel de controlo, motor e bateria.

Armazenamento

1. Coloque a máquina numa superfície plana, engate o travão de mão, rode o interruptor Ligar/Desligar para Desligar e retire a chave.
2. Limpe a sujidade de toda a máquina, incluindo a parte exterior das aletas da cabeça do cilindro e o revestimento da turbina.

   Importante: Pode lavar a máquina com água e um detergente suave. Não utilize equipamento de lavagem elétrico para lavar a máquina. A lavagem de pressão pode danificar o sistema elétrico ou retirar lubrificação aplicada nos pontos de fricção. Evite a utilização excessiva de água próximo da zona do painel de controlo, luzes, motor e bateria.
3. Inspecione os travões; consulte a Verificação dos travões (página 47).
4. Efetue a manutenção do filtro de ar; consulte a Manutenção do filtro de ar (página 33).
5. Lubrifique a máquina; consulte a Lubrificação (página 30).
6. Mude o óleo do motor; consulte a Mudança do óleo (modelos 07266TC e 07279) (página 34) e a Mudança do óleo (modelos 07273 e 07273TC) (página 35).
7. Verifique a pressão dos pneus; consulte a Verificação da pressão de ar dos pneus (página 22).
8. Para um armazenamento superior a 30 dias, prepare o sistema de combustível da seguinte forma:
   A. Adicione ao depósito um estabilizador/condicionador de combustível com base de petróleo.

      Importante: Não armazene gasolina estabilizada/condicionada mais de 90 dias.

      Siga as instruções de mistura do fabricante do estabilizador de combustível. (30 ml/3,8 l).

      Importante: Não utilize um estabilizador de combustível com base de álcool (etanol ou metanol).

      Nota: O estabilizador/condicionador de combustível é mais eficaz quando misturado com gasolina nova e utilizado de forma continuada.

   B. Ligue o motor para distribuir o combustível condicionado pelo sistema de combustível (5 minutos).

   C. Desligue o motor, deixe-o arrefecer e, em seguida, drene o depósito de combustível.

      Nota: O combustible deverá ser eliminado de forma adequada. Recicle de acordo com as normas locais.

   D. Ligue o motor mais uma vez e deixe-o trabalhar até parar.

   E. Afogue o motor.

   F. Ligue o motor e deixe-o trabalhar até não conseguir voltar a ligá-lo.
9. Retire a vela e verifique o seu estado; consulte a Verificação e substituição da vela de ignição (página 36).
10. Depois de retirar as velas de ignição do motor, coloque duas colheres de óleo nos orifícios das velas.
11. Utilize o arranque elétrico para fazer girar o motor e distribuir o óleo pelo interior do cilindro.
12. Volte a colocar a(s) vela(s) de ignição aplicando o binário recomendado; consulte a Verificação e substituição da vela de ignição (página 36).

    Nota: Não coloque os cabos na(s) vela(s) de ignição.
13. Retire a bateria do chassis e carregue-a totalmente; consulte a Retiro da bateria (página 40).

    Nota: Não ligue os cabos da bateria aos pólos da bateria durante o armazenamento.

    Importante: A bateria deve ser totalmente carregada para evitar que congele e seja danificada por temperaturas inferiores a 0 °C . Uma bateria totalmente carregada mantém a carga durante cerca de 50 dias com uma temperatura inferior a 4 °C .
14. Verifique e aperte todos os pernos, porcas e parafusos. Repare ou substitua qualquer peça danificada.
15. Pinte todas as superfícies de metal arranhadas ou descascadas.

    Nota: O serviço de pintura é disponibilizado pelo Serviço de assistência autorizado.
16. Guarde a máquina numa garagem ou armazém limpo e seco.
17. Retire a chave do interruptor Ligar/Desligar e coloque-a num local seguro, fora do alcance das crianças.
18. Tape a máquina para a proteger e mantê-la limpa.

Notas:

Notas:

Notas:

Lista de distribuidores internacionais

Distribuidor:	País:	Telefone:	Distribuidor:	País:	Telefone:
Agrolanc Kft	Hungria	36 27 539 640	Maquiver S.A.	Colômbia	57 1 236 4079
Balama Prima Engineering Equip.	Hong Kong	852 2155 2163	Maruyama Mfg. Co. Inc.	Japão	81 3 3252 2285
B-Ray Corporation	Coreia	82 32 551 2076	Mountfield a.s.	República Checa	420 255 704 220
Casco Sales Company	Porto Rico	787 788 8383	Mountfield a.s.	Eslováquia	420 255 704 220
Ceres S.A.	Costa Rica	506 239 1138	Munditol S.A.	Argentina	54 11 4 821 9999
CSSC Turf Equipment (pvt) Ltd.	Sri Lanka	94 11 2746100	Norma Garden	Rússia	7 495 411 61 20
Cyril Johnston & Co.	Irlanda do Norte	44 2890 813 121	Oslinger Turf Equipment SA	Equador	593 4 239 6970
Cyril Johnston & Co.	República da Irlanda	44 2890 813 121	Oy Hako Ground and Garden Ab	Finlândia	358 987 00733
Equiver	México	52 55 539 95444	Parkland Products Ltd.	Nova Zelândia	64 3 34 93760
Femco S.A.	Guatemala	502 442 3277	Perfetto	Polónia	48 61 8 208 416
ForGarder OU	Estónia	372 384 6060	Pratoverde SRL.	Itália	39 049 9128 128
G.Y.K. Company Ltd.	Japão	81 726 325 861	Prochaska & Cie	Áustria	43 1 278 5100
Geomechaniki of Athens	Grécia	30 10 935 0054	RT Cohen 2004 Ltd.	Israel	972 986 17979
Golf international Turizm	Turquia	90 216 336 5993	Riversa	Espanha	34 9 52 83 7500
Guandong Golden Star	China	86 20 876 51338	Lely Turfcare	Dinamarca	45 66 109 200
Hako Ground and Garden	Suécia	46 35 10 0000	Solvert S.A.S.	França	33 1 30 81 77 00
Hako Ground and Garden	Noruega	47 22 90 7760	Spypros Stavrinides Limited	Chipre	357 22 434131
Hayter Limited (U.K.)	Reino Unido	44 1279 723 444	Surge Systems India Limited	Índia	91 1 292299901
Hydroturf Int. Co Dubai	Emirados Árabes Unidos	97 14 347 9479	T-Markt Logistics Ltd.	Hungria	36 26 525 500
Hydroturf Egypt LLC	Egito	202 519 4308	Toro Australia	Austrália	61 3 9580 7355
Irrimac	Portugal	351 21 238 8260	Toro Europe NV	Bélgica	32 14 562 960
Irrigation Products Int'l Pvt Ltd.	Índia	0091 44 2449 4387	Valtech	Marrocos	212 5 3766 3636
Jean Heybroek b.v.	Holanda	31 30 639 4611	Victus Emak	Polónia	48 61 823 8369

Aviso de privacidade europeu

As informações que Toro recolhe
Toro Warranty Company (Toro) respeita a sua privacidade. Para processar as suas reclamações e o contactar em caso de recolha de produtos, pedimos que partilhe determinadas informações pessoais connosco, seja diretamente ou através da empresa Toro ou do seu representante Toro.

O sistema de garantia Toro está alojado em servidores que se encontram nos Estados Unidos onde a lei da privacidade pode não providenciar a mesma proteção que se aplica no seu país.

AO PARTILHAR AS SUAS INFORMAÇÕES PESSOAIS CONNOSCO, ESTÃ A AUTORIZAR O PROCESSAMENTO DAS SUAS INFORMAÇÕES PESSOAIS CONFORME É DESCRITO NESTE AVISO DE PRIVACIDADE.

Forma como a Toro utiliza as informações
A Toro pode utilizar as suas informações pessoais para processar reclamações e para o contactar em caso de recolha de produtos ou qualquer outro fim que indicarmos. A Toro pode partilhar as suas informações com afiliadas da Toro, representantes ou outros parceiros de negócios relativamente a qualquer uma destas atividades. Não vendemos as suas informações pessoais a qualquer outra empresa. Reservamo-nos o direito de revelar informações pessoais para cumprir as leis aplicáveis e pedidos das autoridades devidas, para operar os nossos sistemas corretamente ou para nossa proteção ou de outros utilizadores.

Retenção de informações pessoais
Iremos manter as suas informações pessoais enquanto necessitarmos delas para os fins para os quais elas foram originalmente recolhidas ou para outros fins legítimos (como conformidade com regulamentos), ou conforme seja exigido pela lei aplicável.

O compromisso da Toro com a segurança das suas informações pessoais
Tomamos as precauções razoáveis para proteger a segurança das suas informações pessoais. Também tomamos medidas para manter a precisão e o estado atualizado das informações pessoais.

Aceder e corrigir as suas informações pessoais
Se pretender rever ou corrigir as suas informações pessoais, contacte-nos através do endereço de e-mail legal@toro.com.

Lei do consumidor australiana

Os clientes australianos encontrarão informações relacionadas com a Lei do consumidor australiana no interior da caixa ou no seu representante Toro local.

Garantia Geral dos Produtos Comerciais Toro

Garantia limitada de dois anos

Condições e produtos abrangidos

The Toro Company e a sua afiliada, Toro Warranty Company, no seguimento de um acordo celebrado entre ambas, garantem que o seu Produto Comercial Toro (“Produto”) está isento de defeitos de materiais e de fabrico durante dois anos ou 1500 horas de funcionamento*, o que surgir primeiro. Esta garantia aplica-se a todos os produtos, com a excepção dos arejadores (consultar declaração de garantia separada para estes produtos). Nos casos em que exista uma condição para reclamação de garantia, repararemos o Produto gratuitamente incluindo o diagnóstico, mão-de-obra, peças e transporte. A garantia começa na data em que o produto é entregue ao comprador a retalho original.
* Produto equipado com contador de horas.

Instruções para a obtenção de um serviço de garantia

É da responsabilidade do utilizador notificar o Distribuidor de Produtos Comerciais ou o Revendedor de Produtos Comerciais Autorizado, onde adquiriu o Produto, logo que considere existir uma condição para reclamação da garantia. Se precisar de ajuda para encontrar um Distribuidor de Produtos Comerciais ou Revendedor Autorizado, ou se tiver dúvidas relativamente aos direitos ou responsabilidades da garantia, pode contactar-nos em:

Toro Commercial Products Service Department
Toro Warranty Company
8111 Lyndale Avenue South
Bloomington, MN 55420-1196

+1–952–888–8801 ou +1–800–952–2740
E-mail: commercial.warranty@toro.com

Responsabilidades do proprietário

Como proprietário do produto, você é responsável pela manutenção e ajustes necessários indicados no seu *Manual do utilizador*. O não cumprimento da manutenção e ajustes necessários pode constituir motivo para anulação da garantia.

Itens e condições não abrangidos

Nem todas as falhas ou avarias de produto que ocorrem durante o período da garantia são defeitos nos materiais ou no fabrico. Esta garantia não cobre o seguinte:

- Falhas do produto que resultem da utilização de peças sobressalentes que não sejam da Toro ou da instalação e utilização de acessórios e produtos acrescentados ou modificados que não sejam da marca Toro. Pode ser fornecida uma garantia separada pelo fabricante para estes itens.
- Falhas do produto que resultem do não cumprimento da manutenção e/ou ajustes recomendados. A falha em manter devidamente o seu produto Toro de acordo com a Manutenção recomendada indicada no *Manual do utilizador* pode dar origem a recusa de aplicação da garantia em caso de reclamação.
- Falhas do produto que resultem da operação do produto de uma forma abusiva, negligente ou descuidada.
- Peças sujeitas a desgaste de utilização, exceto se apresentarem um defeito. Exemplos de peças sujeitas a desgaste durante a operação normal do produto incluem, mas não se limitam a pastilhas e coberturas dos travões, cobertura da embraiagem, lâminas, cilindros, rolos e rolamentos (selados ou lubrificados), lâminas de corte, velas, rodas giratórias e rolamentos, pneus, filtros, correias, e determinados componentes de pulverização como diafragmas, bicos e válvulas de retenção, etc.
- Falhas provocadas por influência externa. As condições consideradas como influências externas incluem, mas não se limitam a, condições climatéricas, práticas de armazenamento, contaminação, utilização de combustíveis, líquidos de refrigeração, lubrificantes, aditivos, fertilizantes, água ou químicos não aprovados, etc.
- As questões de falha ou desempenho devido a utilização de combustíveis (por exemplo, gasolina, diesel ou biodiesel) que não estejam em conformidade com as normas industriais respetivas.
- Ruído, vibração, desgaste e deteriorações normais.
- O desgaste normal inclui, mas não se limita a, danos nos assentos devido a desgaste ou abrasão, superfícies com a pintura gasta, autocolantes arranhados ou janelas riscadas, etc.

Peças

As peças agendadas para substituição de acordo com a manutenção necessária são garantidas durante o período de tempo até à data da substituição agendada para essa peça. Peças substituídas durante esta garantia são cobertas durante a duração da garantia original do produto e tornam-se propriedade da Toro. Cabe à Toro tomar a decisão final quanto à reparação ou substituição de uma peça ou conjunto. A Toro pode usar peças refabricadas para reparações da garantia.

Garantia das baterias de circuito interno e iões de lítio:

As baterias de circuito interno e de iões de lítio estão programadas para um número total específico de kWh de duração. As técnicas de funcionamento, carregamento e manutenção podem aumentar/reduzir essa duração. Como as baterias são um produto consumível, o tempo útil de funcionamento entre os carregamentos vai diminuindo progressivamente até as baterias ficarem gastas. A substituição das baterias, devido ao desgaste normal, é da responsabilidade do proprietário do veículo. Esta substituição pode ocorrer no período normal de garantia do produto a custo do proprietário. Nota: (apenas baterias de iões de lítio): Uma bateria de iões de lítio possui apenas uma parte da garantia começando no ano 3 até ao ano 5 com base no tempo de serviço e kilowatt horas usadas. Consulte o *Manual do utilizador* para obter informações adicionais.

A manutenção é a custo do proprietário

A afinação do motor, lubrificação, limpeza e polimento, substituição de filtros, refrigerante e realização da manutenção recomendada são alguns dos serviços normais que os produtos Toro exigem que são a cargo do proprietário.

Condições gerais

A reparação por um Distribuidor ou Revendedor Toro Autorizado é a sua única solução ao abrigo desta garantia.

Nem The Toro Company nem Toro Warranty Company será responsável por quaisquer danos indiretos, acidentais ou consequenciais relacionados com a utilização de Produtos Toro abrangidos por esta garantia, incluindo quaisquer custos ou despesas de fornecimento de equipamento de substituição ou assistência durante períodos razoáveis de avaria ou a conclusão pendente não utilizável de avarias ao abrigo desta garantia. Exceto a garantia quanto a Emissões referida em baixo, caso se aplique, não há qualquer outra garantia expressa. Todas as garantias implícitas de comercialização e adequabilidade de utilização estão limitadas à duração desta garantia expressa.

Alguns estados não permitem a exclusão de danos acidentais ou consequenciais, nem limitações sobre a duração de uma garantia por isso as exclusões e limitações acima podem não se aplicar a si. Esta garantia dá-lhe direitos legais específicos e pode ainda ter outros direitos que variam de estado para estado.

Nota relativamente à garantia do motor:

O Sistema de Controlo de Emissões do seu Produto pode estar abrangido por uma garantia separada que satisfaz os requisitos estabelecidos pela Agência de Proteção Ambiental dos EUA (EPA) e/ou pela Comissão da Califórnia para o Ar (CARB). As limitações de horas definidas em cima não se aplicam à Garantia do Sistema de Controlo de Emissões. Consulte a Declaração de garantia para controlo de emissões do motor fornecida com o produto ou contida na documentação do fabricante do motor para mais pormenores.

Países que não são os Estados Unidos nem o Canadá

Os clientes que tenham comprado produtos Toro exportados pelos Estados Unidos ou Canadá devem contactar o seu Distribuidor Toro (Revendedor) para obter políticas de garantia para o seu país, província ou estado. Se, por qualquer razão estiver insatisfeito com o serviço do seu distribuidor ou se tiver dificuldades em obter informações sobre a garantia, contacte o importador da Toro.

374-0253 Rev C