Form No. 3397-369 Rev A

Комплект удлинителя средней секции стрелы

Опрыскиватели травяного покрова Multi Pro® WM, 1750 и 5800 2015 г. выпуска и более поздние модели

Номер модели 131-3755

Инструкции по монтажу

Примечание: Установите данный комплект до установки комплекта для ультразвукового выравнивания стрелы или комплекта пенного маркера.

Примечание: Определите левую и правую стороны машины (при взгляде с рабочего места).

⚠ ПРЕДУПРЕЖДЕНИЕ

КАЛИФОРНИЯ
Положение 65, Предупреждение

В соответствии с информацией, имеющейся в распоряжении компетентных органов штата Калифорния, данное вещество содержит химическое соединение (соединения), отнесенные к категории канцерогенных, способных вызвать врождённые пороки и оказывающих вредное воздействие на репродуктивную систему человека.

⚠ ПРЕДУПРЕЖДЕНИЕ

Химические вещества, используемые в распылительной системе, могут быть опасными и ядовитыми для оператора, находящихся поблизости людей, животных, растений, почвы или другого имущества.

- **Внимательно изучите указания на предупреждающих табличках по химическим веществам и в паспортах безопасности материалов (MSDS) по всем используемым химикатам, чтобы обеспечить себе защиту в соответствии с рекомендациями изготовителя, и следуйте этим указаниям. Например, используйте подходящее средство индивидуальной защиты, включая защиту лица и глаз, перчатки или другое оборудование, для предотвращения воздействия химических веществ на организм.**
- **Помните, что можно использовать несколько химикатов, и в этом случае необходимо ознакомиться с информацией о каждом из них.**
- ***При отсутствии данной информации работать с опрыскивателем запрещено.***
- **Прежде чем работать с системой опрыскивания, убедитесь, что она была трижды промыта и нейтрализована в соответствии с рекомендациями изготовителя(изготовителей) химикатов и все клапаны были приведены в действие на полный рабочий ход 3 раза.**
- **Убедитесь в наличии надежного источника чистой воды и мыла рядом и незамедлительно смывайте любые химикаты, попавшие на кожу.**

© 2015—The Toro® Company
8111 Lyndale Avenue South
Bloomington, MN 55420

Регистрация в www.Toro.com.

CE

Перевод исходного документа (RU)
Отпечатано в США
Все права защищены

3397-369 A

Монтаж

Незакреплённые детали

Используя таблицу, представленную ниже, убедитесь в том, что все детали отгружены

Процедура	Наименование	Количе-ство	Использование
1	Детали не требуются	–	Демонтируйте стрелу в сборе.
2	Болт (3/8 x 1 дюйм) Гайка (3/8 дюйма) Удлинитель средней секции стрелы Шланг правой части стрелы Монтажный кронштейн сопла Гайка (5/16 дюйма) Шланг (9-1/8 дюйма) Заклепка	2 2 1 1 1 1 2 2	Установка удлинителя средней секции стрелы
3	Каретный болт (1/2 x 1-1/4 дюйма) Контргайка (1/2 дюйма) Монтажная поверхность Швеллер жесткости Гидравлический шланг Шланг подачи	4 4 1 1 4 2	Установите стрелу в сборе на машину.

1

Демонтаж стрелы в сборе

Детали не требуются

Демонтаж крыльев стрелы

Примечание: Если нет иных указаний, сохраняйте все снятые крепежные детали, так как они понадобятся для установки удлинителя средней секции стрелы.

⚠ ПРЕДУПРЕЖДЕНИЕ

Нарушение правил подъема крупногабаритных машин или навесного оборудования может привести к серьезному травмированию, в том числе с летальным исходом.

Для подъема крупногабаритных машин и навесного оборудования используйте подъемное оборудование, такое как цепи и стропы, с номинальной грузоподъемностью, соответствующей массе оборудования.

1. Выдвиньте стрелы в положение опрыскивания.
2. Переместите опрыскиватель на горизонтальную поверхность, включите стояночный тормоз, выключите насос, заглушите двигатель и выньте ключ из замка зажигания.
3. Поддерживайте стрелы с помощью подъемного оборудования.
4. С правой стороны машины, позади бака, демонтируйте вилки с 3 штуцеров шлангов и отсоедините штуцеры шлангов от клапанов секций (Рисунок 1).

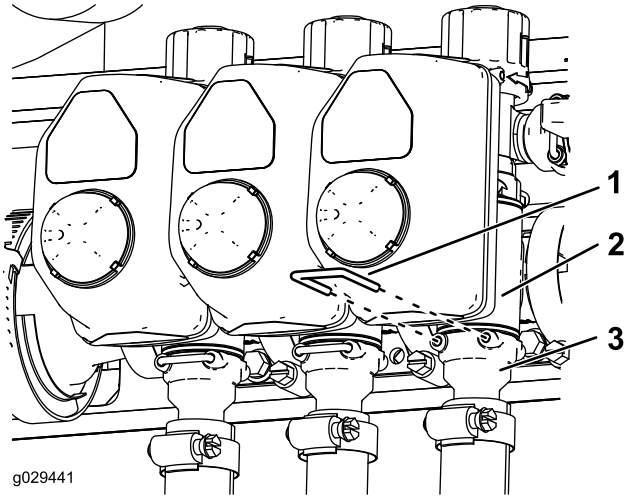

Рисунок 1

1. Вилка
2. Отсечной клапан коллектора
3. Штуцер шланга

5. Ослабьте шланговые хомуты двух шлангов, подсоединенных к левой и правой стрелам, и снимите шланги (Рисунок 2).

Примечание: Удалите в отходы шланги и сохраните шланговые хомуты и штуцеры.

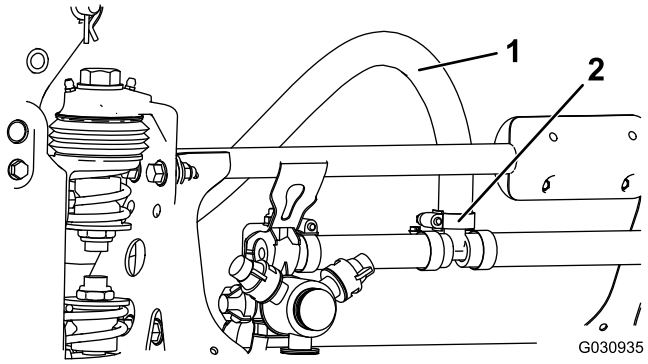

Рисунок 2

1. Шланг
2. Шланговый хомут

6. Демонтируйте 4 гидравлических шланга с узла клапана подъема стрелы и с гидравлических цилиндров.

Примечание: Удалите гидравлические шланги в отходы.

7. Выверните болт и гайку, которые крепят ось поворота к правому крылу стрелы в сборе (Рисунок 3).

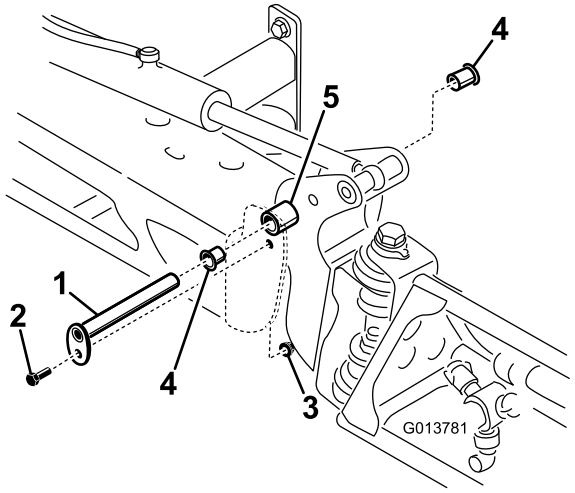

Рисунок 3

1. Ось поворота
2. Болт
3. Гайка
4. Нейлоновая втулка
5. Кронштейн оси поворота

8. Снимите ось поворота (Рисунок 3).
9. Демонтируйте стрелу и кронштейн оси поворота с центральной рамы.
10. Повторите действия с 7 по 9 для левого крыла стрелы в сборе.

Демонтаж узла средней секции стрелы

Демонтируйте узел средней секции стрелы.

1. Демонтируйте ребро жесткости и монтажную опору цилиндров (Рисунок 4).

Примечание: Удалите в отходы ребро жесткости.

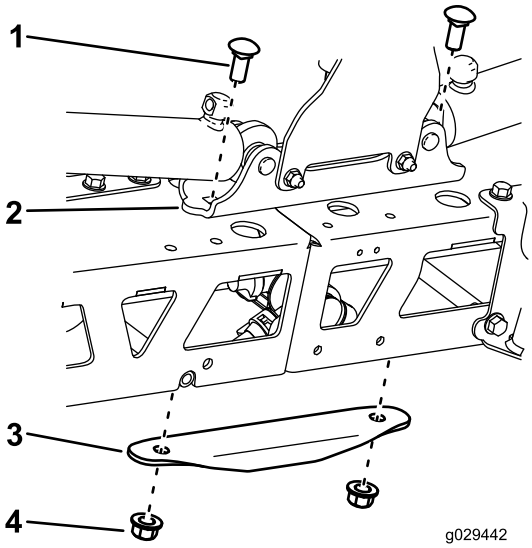

Рисунок 4

1. Каретный болт
2. Монтажная опора цилиндров
3. Ребро жесткости
4. Контргайка

2. Демонтируйте опору крепления клапана с монтажной опоры цилиндров (Рисунок 5).

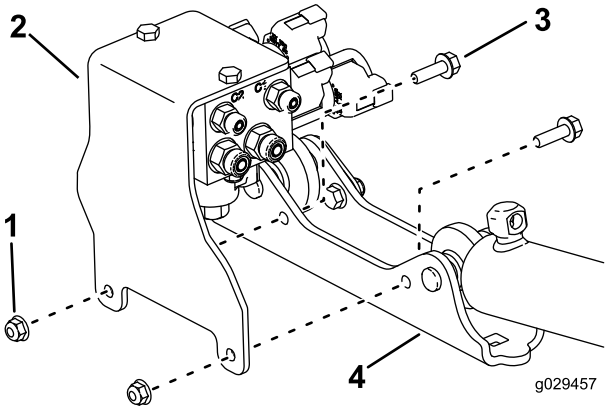

Рисунок 5

1. Гайка
2. Опора крепления клапана
3. Болт
4. Монтажная опора цилиндров

3. Демонтируйте гидравлические цилиндры с монтажной опоры цилиндров (Рисунок 6).

Примечание: Удалите в отходы монтажную опору цилиндров.

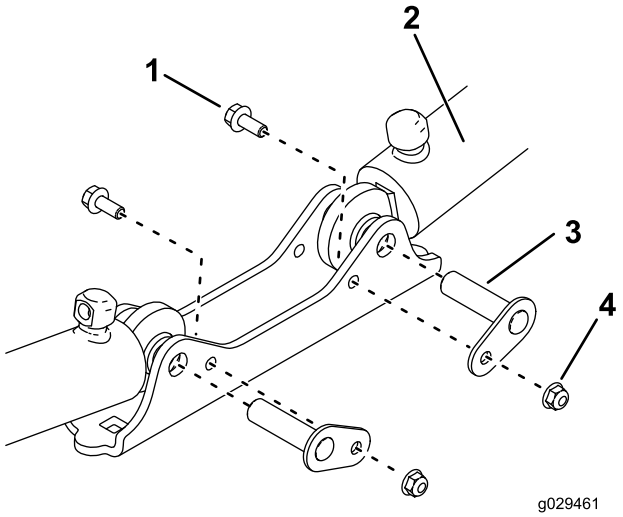

Рисунок 6

Вид спереди

1. Болт
2. Гидроцилиндр
3. Ось поворота
4. Гайка

4. Демонтируйте тройник и подсоединенные к нему шланги (Рисунок 7).

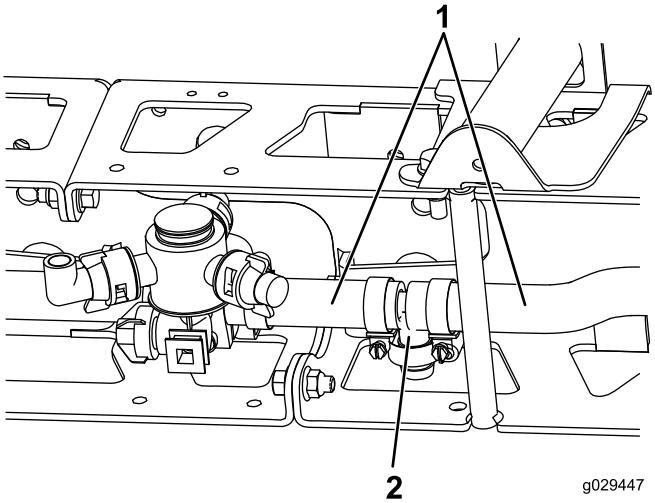

Рисунок 7

1. Шланг
2. Тройник

5. Отметьте отверстия, используемые для крепления монтажных кронштейнов к машине (Рисунок 8).

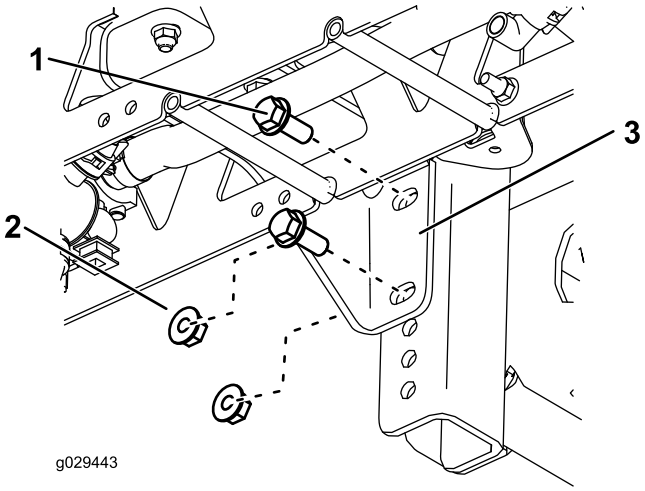

Рисунок 8

1. Болт
2. Гайка
3. Монтажный кронштейн

6. Удалите две гайки и два болта с обоих монтажных кронштейнов и демонтируйте узел средней секции стрелы с машины (Рисунок 8).
7. После демонтажа средней секции стрелы удалите два монтажных кронштейна (Рисунок 9).

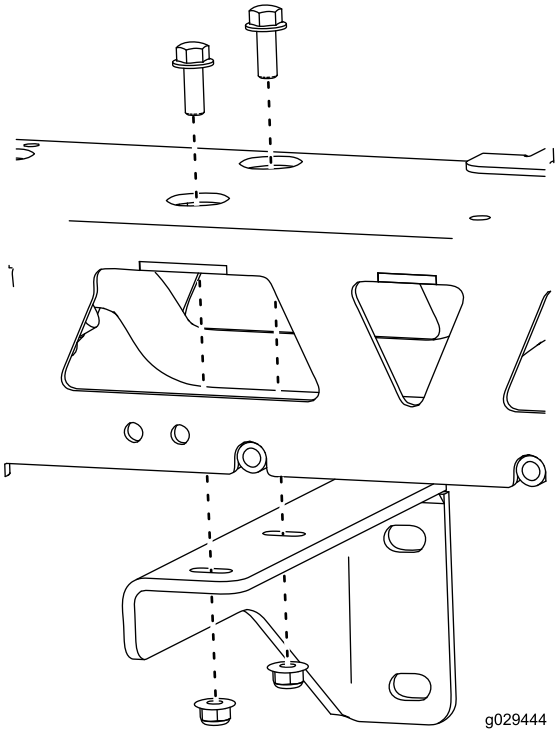

Рисунок 9

2

Установка удлинителя средней секции стрелы

Детали, требуемые для этой процедуры:

2	Болт (3/8 x 1 дюйм)
2	Гайка (3/8 дюйма)
1	Удлинитель средней секции стрелы
1	Шланг правой части стрелы
1	Монтажный кронштейн сопла
1	Гайка (5/16 дюйма)
2	Шланг (9-1/8 дюйма)
2	Заклепка

Процедура

1. Отверните и сохраните два болта и две гайки и разъедините половины средней стрелы (Рисунок 10).

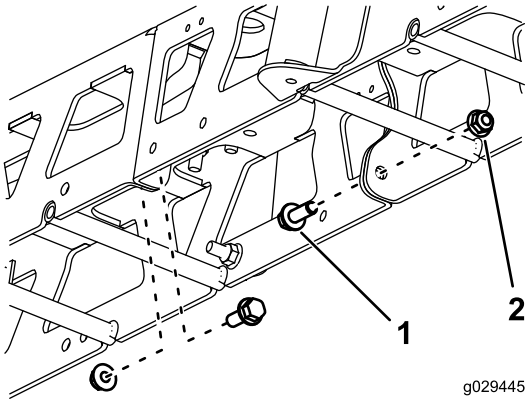

Рисунок 10

1. Болт
2. Гайка

2. Используя две гайки (3/8 дюйма), два болта (3/8 x 1 дюйм), а также гайки и болты, удаленные при выполнении пункта 1, установите удлинитель между двумя половинами средней секции стрелы.
3. Установите монтажную пластину и швеллер жесткости, используя 4 каретных болта, 4 контргайки, два ранее снятых каретных болта и две ранее снятых контргайки (Рисунок 11).

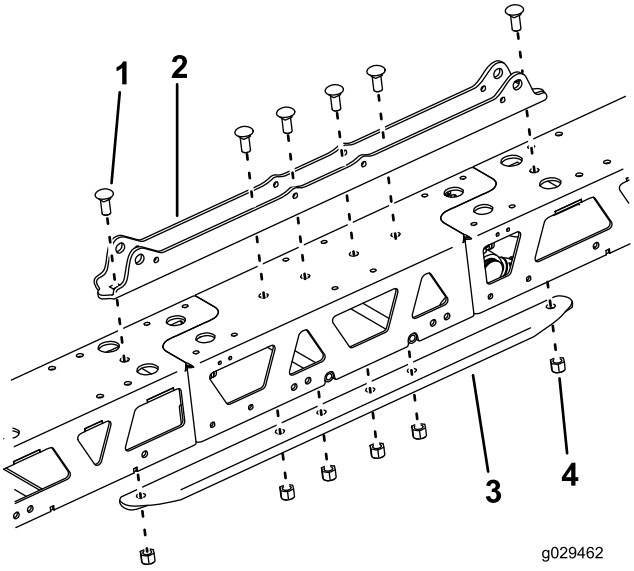

Рисунок 11

1. Каретный болт
2. Контргайка
3. Монтажная опора
4. Швеллер жесткости

4. Установите монтажные кронштейны с помощью ранее удаленных крепежных деталей, которые использовались для крепления кронштейнов, как показано на Рисунок 12.

   Примечание: Установите монтажные кронштейны на стрелу в сборе, поменяв их местами по сравнению с предыдущей установкой.

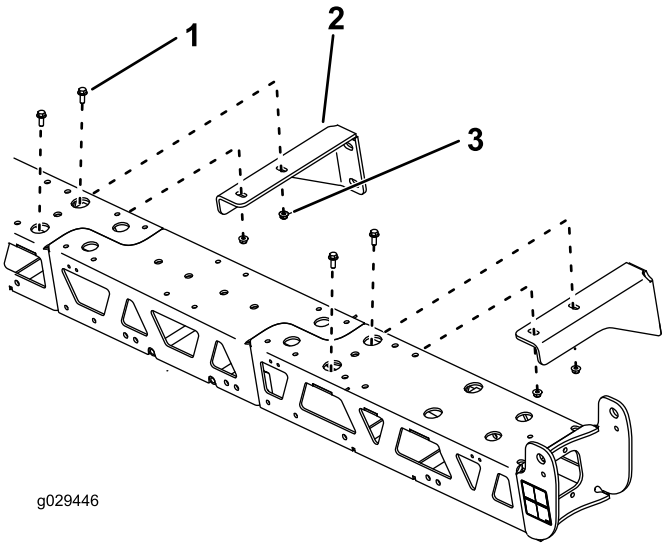

Рисунок 12

1. Болт
2. Монтажный кронштейн
3. Гайка

5. Подсоедините шланг правой части стрелы к двойной поворотной головке удлинителя средней секции стрелы и к правой однокорпусной поворотной головке (Рисунок 13).

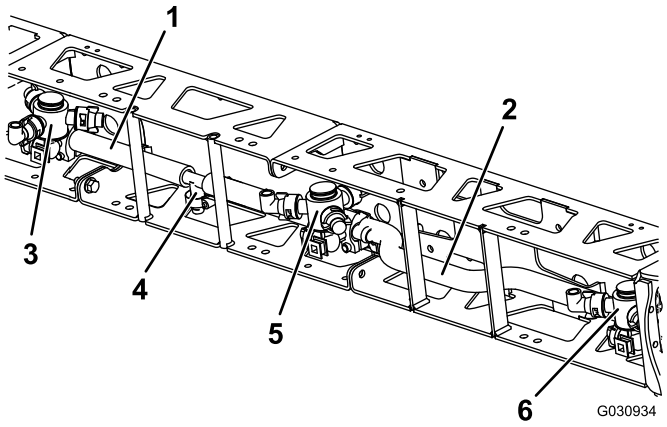

Рисунок 13

1. Шланг (9-1/8 дюйма)
2. Шланг правой стрелы
3. Левая однокорпусная поворотная головка
4. Тройник
5. Двойная поворотная головка
6. Правая однокорпусная поворотная головка

6. Установите ранее снятый тройник и подсоедините два оставшихся шланга (9-1/8 дюйма), как показано на Рисунок 13.

3

Установка стрелы в сборе на машину

Детали, требуемые для этой процедуры:

4	Каретный болт (1/2 x 1-1/4 дюйма)
4	Контргайка (1/2 дюйма)
1	Монтажная поверхность
1	Швеллер жесткости
4	Гидравлический шланг
2	Шланг подачи

Процедура

1. Установите кронштейны на машину в отмеченных местах, используя исходные крепежные детали.
2. Установите гидравлические цилиндры и опору крепления клапана, используя исходные крепежные детали (Рисунок 14).

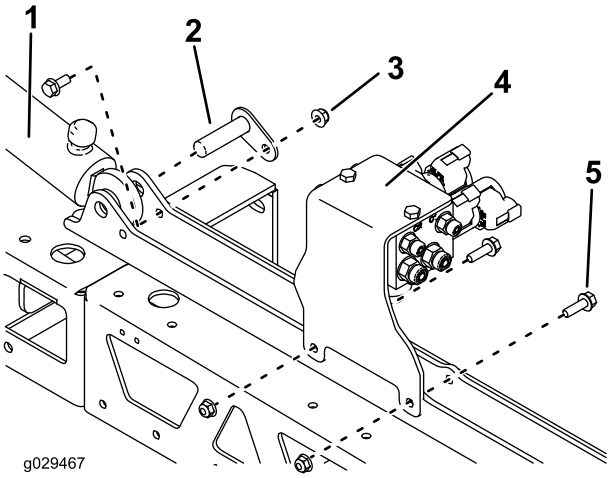

Рисунок 14

1. Левый гидравлический цилиндр
2. Ось поворота
3. Гайка
4. Опора крепления клапана
5. Болт

3. Установите гидравлические шланги (Рисунок 15).

Примечание: Установите шланги, подсоединенные к отверстиям выдвижения цилиндров, к отверстиям, обозначенным «C1» и «C3», в узле клапана; установите шланги, подсоединенные к отверстиям втягивания цилиндров, к отверстиям, обозначенным «C2» и «C4».

Примечание: Убедитесь, что все гидравлические штуцеры плотно затянуты, и проверьте места соединений на отсутствие утечек.

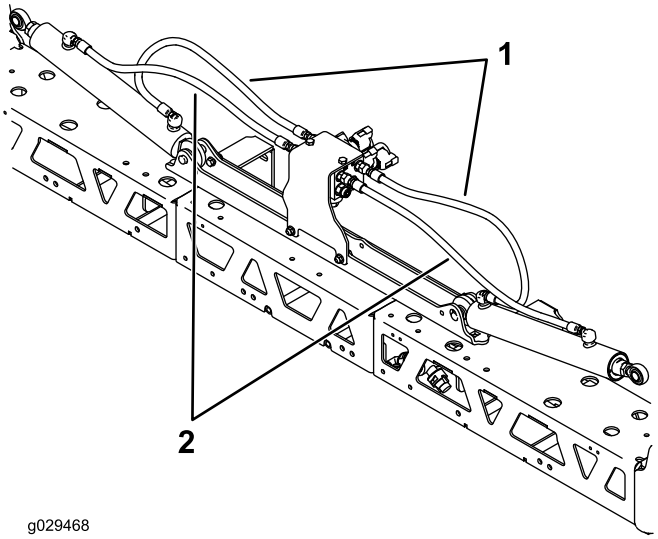

Рисунок 15

1. Шланг, подсоединенный к отверстию выдвижения
2. Шланг, подсоединенный к отверстию втягивания

4. Замените пластмассовые втулки осей крыльев стрелы.

5. Смажьте оси консистентной смазкой № 2 на литиевой основе.
6. Установите крылья стрелы (см. Рисунок 3).
7. Проверьте уплотнительные кольца в штуцерах шлангов на износ или повреждения и замените их в случае необходимости.

   Примечание: Смажьте все сменные уплотнительные кольца перед их установкой.
8. Установите два новых шланга подачи вместе с шланговыми хомутами на левую и правую стрелы (см. Рисунок 2).
9. Подсоедините шланги к клапанам секций (см. Рисунок 1).
10. Подсоедините средние шланги клапанов секций к тройнику на средней секции стрелы.

TORO®

Count on it.