Form No. 3397-403 Rev A

TORO®

Count on it.

Manuel de l'utilisateur

Processeur ProCore®

N° de modèle 09749—N° de série 315000001 et suivants

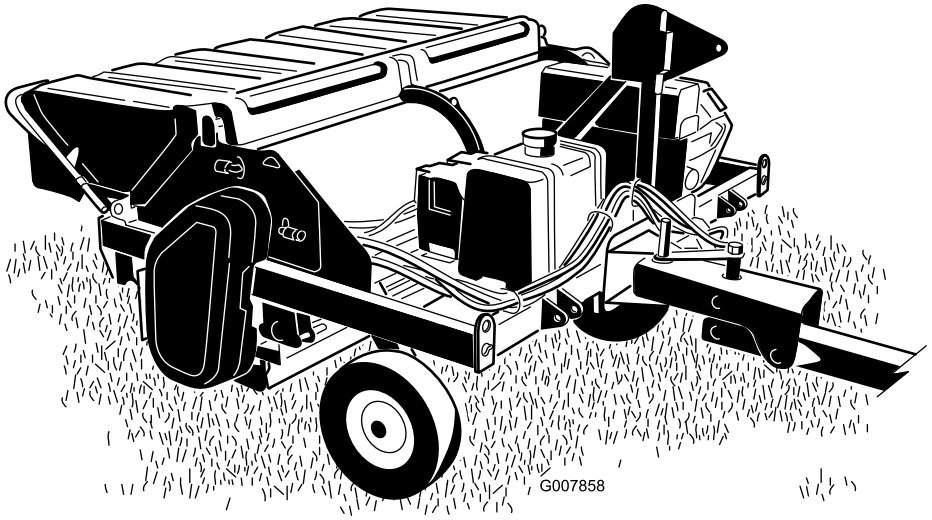

Enregistrez votre produit à www.Toro.com.
Traduction du texte d'origine (FR)

CE

3397-403 A

Ce produit est conforme à toutes les directives européennes pertinentes. Pour plus de renseignements, reportez-vous à la Déclaration d'incorporation (DOI) à la fin de ce document.

Ce système d'allumage par étincelle est conforme à la norme canadienne ICES-002.

Introduction

Cette machine est destinée aux utilisateurs professionnels employés à des applications commerciales. La principale fonction de la machine est de balayer, traiter et disperser en une seule opération les carottes produites par l'aération.

Lisez attentivement cette notice pour apprendre comment utiliser et entretenir correctement votre produit, et éviter de l'endommager ou de vous blesser. Vous êtes responsable de l'utilisation sûre et correcte du produit.

Vous pouvez contacter Toro directement sur www.Toro.com pour tout renseignement concernant un produit ou un accessoire, pour obtenir l'adresse des concessionnaires agréés ou pour enregistrer votre produit.

Pour obtenir des prestations de service, des pièces Toro d'origine ou des renseignements complémentaires, munissez-vous des numéros de modèle et de série du produit et contactez un concessionnaire-réparateur ou le service client Toro agréé. La Figure Figure 1 indique l'emplacement des numéros de modèle et de série du produit. Inscrivez les numéros dans l'espace réservé à cet effet.

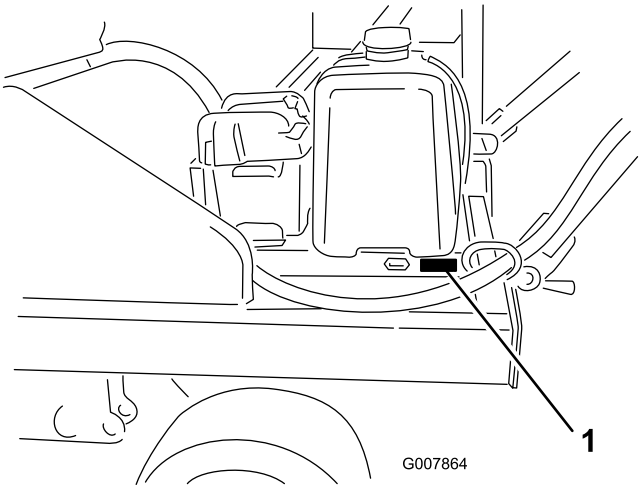

Figure 1

1. Emplacement des numéros de modèle et de série

N° de modèle _____

N° de série _____

Les mises en garde de ce manuel soulignent des dangers potentiels et sont signalées par le symbole de sécurité (Figure 2), qui indique un danger pouvant entraîner des blessures graves ou mortelles si les précautions recommandées ne sont pas respectées.

Figure 2

1. Symbole de sécurité

Ce manuel utilise deux termes pour faire passer des renseignements essentiels. **Important**, pour attirer l'attention sur des renseignements mécaniques spécifiques et **Remarque**, pour insister sur des renseignements d'ordre général méritant une attention particulière.

© 2015—The Toro® Company
8111 Lyndale Avenue South
Bloomington, MN 55420

Contactez-nous sur www.Toro.com.
Imprimé aux États-Unis
Tous droits réservés

Table des matières

Sécurité 4
Apprendre à se servir de la machine..... 4
Consignes de sécurité pour la manipulation des carburants..... 4
Pendant l'utilisation 4
Entretien..... 5
Transport 6
Autocollants de sécurité et d'instruction 6
Mise en service 11
1 Retrait, activation et charge de la batterie.....12
2 Mise en place de la batterie 13
3 Mise en place de la béquille 13
4 Positionnement des goupilles de remisage.....15
5 Accouplement du ProCore pour utilisation avec le kit OnePass.....15
6 Désaccoupler le ProCore du véhicule tracteur.....17
7 Atteler le ProCore au Workman.....17
8 Désaccoupler le ProCore du Workman.....19
9 Réglage de la hauteur de la brosse 20
10 Mise à niveau du ProCore 20
Vue d'ensemble du produit 20
Commandes 20
Caractéristiques techniques 21
Instructions spéciales pour le Workman et autres véhicules utilitaires de remorquage (tracteurs) 21
Outils et accessoires.....22
Utilisation 22
Ajout de carburant.....22
Contrôle du niveau d'huile moteur 24
Liquide hydraulique 24
Réglage de la hauteur de la brosse.....24
Mise à niveau du ProCore 25
Réglage de la hauteur de la brosse sur le terrain 27
Réglage du racloir de rouleau.....27
Contrôle de la pression des pneus 27
Contrôle du couple de serrage des écrous de roues.....27
Démarrage de la machine 28
Arrêt de la machine.....28
Utilisation du ProCore 28
Utilisation en un seul passage 28
Fonctionnement du dispositif de remorquage 28
Conseils d'utilisation 29
Pendant l'utilisation 29
Transport 29
Humidité du sol 30
Tableau d'humidité du sol 30
Contrôle et nettoyage du carter de brosse ou du hacheur 30
Contrôle et nettoyage de la machine après utilisation.....30
Contrôle des pointes de hachage.....31
Utilisation de la machine à haute altitude 32
Entretien 33
Programme d'entretien recommandé 33
Liste de contrôle pour l'entretien journalier.....34
Procédures avant l'entretien 34
Lubrification 35
Graissage des roulements et bagues.....35
Entretien du moteur 36
Entretien du filtre à air 36
Vidange de l'huile moteur 37
Entretien des bougies.....39
Entretien du système d'alimentation 40
Remplacement du filtre à carburant 40
Entretien du réservoir de carburant.....40
Entretien du système électrique 41
Entretien de la batterie 41
Entretien du système de refroidissement 42
Nettoyage de la protection du moteur et du refroidisseur d'huile.....42
Nettoyage du moteur 42
Entretien des courroies 43
Réglage des courroies.....43
Entretien du système hydraulique 46
Contrôle des flexibles et conduites hydrauliques.....46
Remisage 46

Sécurité

Cette machine peut occasionner des accidents si elle n'est pas utilisée ou entretenue correctement. Pour réduire les risques d'accidents et de blessures, respectez les instructions de sécurité qui suivent, ainsi que celles du *Manuel de l'utilisateur* du groupe de déplacement. Faites particulièrement attention aux symboles de sécurité qui signifient *Prudence*, *Attention* ou *Danger* et concernent la sécurité des personnes. Ne pas respecter ces instructions, c'est risquer de vous blesser, parfois mortellement.

Pour garantir un rendement optimal et la sécurité continue de la machine, utilisez toujours des pièces de rechange et accessoires Toro d'origine. Les pièces de rechange et accessoires d'autres constructeurs peuvent être dangereux et leur utilisation risque d'annuler la garantie de la machine.

Apprendre à se servir de la machine

- Lisez attentivement le *Manuel de l'utilisateur* et toute autre documentation de formation. Familiarisez-vous avec les commandes, les symboles de sécurité et l'utilisation correcte de la machine.
- Ne confiez jamais l'utilisation ou l'entretien de la machine à des enfants ou des adultes n'ayant pas pris connaissance de ces instructions. Certaines législations imposent un âge minimum pour l'utilisation de ce type d'appareil.
- Apprenez à arrêter le moteur rapidement.
- Les capots, les dispositifs de protection et les autocollants doivent toujours être présents. Si un capot, un dispositif de sécurité ou un autocollant est endommagé, illisible ou ne fonctionne pas correctement, réparez ou remplacez-le avant d'utiliser la machine. Serrez aussi tous les écrous et boulons qui en ont besoin pour garder la machine en bon état de marche.
- Portez toujours des chaussures solides à semelle antidérapante, un pantalon, un casque, des lunettes de protection et des protecteurs d'oreilles lorsque vous utilisez la machine. Les cheveux longs, les vêtements amples et les bijoux peuvent se prendre dans les pièces mobiles. N'utilisez pas la machine pieds nus ou chaussé de sandales.
- Portez des lunettes de sécurité, des chaussures de sécurité, un pantalon et un casque. Cela est exigé par certaines ordonnances et réglementations d'assurance locales.
- N'effectuez jamais de modifications susceptibles de rendre cet appareil dangereux.

Consignes de sécurité pour la manipulation des carburants

- Pour éviter de vous blesser ou de causer des dommages matériels, manipulez l'essence avec une extrême prudence. L'essence est extrêmement inflammable et ses vapeurs sont explosives.
- Éteignez cigarettes, cigares, pipes et autres sources d'étincelles.
- Utilisez exclusivement un bidon à carburant homologué.
- N'enlevez jamais le bouchon du réservoir de carburant et n'ajoutez jamais de carburant quand le moteur est en marche.
- Laissez refroidir le moteur avant de faire le plein.
- Ne faites jamais le plein de carburant à l'intérieur d'un local.
- Ne remisez jamais la machine ni les bidons de carburant à proximité d'une flamme nue, d'une source d'étincelles ou d'une veilleuse, telle celle d'un chauffe-eau ou d'autres appareils.
- Ne remplissez jamais les bidons de carburant à l'intérieur d'un véhicule ou sur le plateau d'une remorque dont le revêtement est en plastique. Posez toujours les bidons sur le sol, à l'écart du véhicule, avant de les remplir.
- Descendez la machine du véhicule ou de la remorque et posez-la à terre avant de remplir le réservoir de carburant. Si ce n'est pas possible, laissez la machine dans le véhicule ou sur la remorque, mais remplissez le réservoir à l'aide d'un bidon, et non directement à la pompe.
- Maintenez le pistolet en contact avec le bord du réservoir ou du bidon jusqu'à la fin du remplissage. N'utilisez pas de dispositif de verrouillage du pistolet en position ouverte.
- Si du carburant s'est répandu sur vos vêtements, changez-vous immédiatement.
- Ne remplissez jamais excessivement le réservoir de carburant. Remettez en place le bouchon du réservoir et serrez-le fermement.

Pendant l'utilisation

- Les pièces rotatives peuvent infliger des blessures graves. N'approchez pas les mains, les pieds, les cheveux ou les vêtements des pièces mobiles pour éviter les blessures. N'utilisez jamais la machine sans les capots, déflecteurs et autres protections.
- N'utilisez jamais la machine sous l'emprise de l'alcool, de drogues ou de médicaments.
- Arrêtez la machine quand une personne ou un animal se présente dans la zone de travail. Une utilisation imprudente associée à l'état du terrain, aux ricochets possibles d'objets ou à des capots de sécurité manquants ou défectueux peut donner lieu à des projections d'objets susceptibles de causer des blessures corporelles. Ne remettez la machine en marche qu'après avoir dégagé la zone de travail.
- Ne transportez jamais de passagers.
- Si le moteur du véhicule tracteur cale ou que la machine perd de la puissance et ne peut donc pas atteindre le

sommet d'une côte, ne faites pas demi-tour. Faites toujours marche arrière lentement et en ligne droite

- Pour éviter de perdre le contrôle du véhicule, prenez les précautions suivantes :
  - Travaillez uniquement à la lumière du jour ou avec un bon éclairage artificiel.
  - Conduisez lentement.
  - Méfiez-vous des trous et autres dangers cachés de la zone de travail.
  - Faites toujours marche arrière avec prudence.
  - Ne vous approchez pas des fosses de sable, fossés, dénivellations, talus ou autres accidents de terrain.
  - Ralentissez avant de prendre des virages serrés. Évitez les arrêts et les démarrages brusques.
  - Évitez de tourner sur les pentes quelles qu'elles soient.
  - N'alternez pas entre la marche arrière et la marche avant sans immobiliser complètement la machine auparavant.
  - Cédez toujours la priorité à l'approche d'une route ou pour la traverser.
- N'utilisez pas cette machine à moins d'avoir les compétences nécessaires pour conduire à flancs de pentes. Le manque de prudence sur les pentes, risque de vous faire perdre le contrôle de la machine et de provoquer des blessures ou la mort.
- Ne faites pas tourner le moteur dans un local fermé sans ventilation adéquate. Les gaz d'échappement sont dangereux et peuvent être mortels.
- La foudre peut causer des blessures graves ou mortelles. Si vous voyez des éclairs ou que vous entendez le tonnerre à proximité, n'utilisez pas la machine et mettez-vous à l'abri.
- Lorsque vous utilisez un Workman comme véhicule de remorquage, nous vous conseillons de placer des masses de 227 kg dans le plateau du véhicule avant de travailler sur des pentes.

Entretien

- Garez la machine sur un sol plat et horizontal. Ne confiez jamais l'entretien de la machine à des personnes non qualifiées.
- Utilisez des chandelles pour soutenir les composants au besoin. Si la machine n'est pas supportée correctement par des chandelles quand vous procédez à son entretien, elle pourrait retomber et causer des blessures.
- Libérez la pression emmagasinée dans les composants avec précaution.
- Débranchez la batterie ou le fil des bougies avant d'entreprendre des réparations. Débranchez toujours la borne négative de la batterie avant la borne positive. Rebranchez toujours la borne positive avant la borne négative.
- Enlevez la clé du commutateur d'allumage pour éviter tout démarrage accidentel du moteur pendant les opérations d'entretien ou de réglage ou lorsque la machine est remisée.
- Pour réduire les risques d'incendie, débarrassez le moteur de tout excès de graisse, débris d'herbe, feuilles et saletés. Ne lavez jamais le moteur chaud ni les connexions électriques avec de l'eau.
- Gardez la machine en bon état de marche en resserrant régulièrement les écrous, boulons et vis. Vérifiez fréquemment que les boulons et écrous de fixation des paliers de l'arbre de hacheur sont serrés au couple prescrit.
- Si le moteur doit tourner pour effectuer un réglage, n'approchez pas les mains, les pieds et autres parties du corps ni les vêtements, du hacheur et autres pièces mobiles.
- Ne faites pas tourner le moteur à vitesse excessive en modifiant le réglage du régulateur. Pour garantir la sécurité et la précision du fonctionnement, demandez à un concessionnaire Toro de contrôler le régime moteur maximum avec un compte-tours.
- Vous devez arrêter le moteur avant de contrôler le niveau d'huile ou d'ajouter de l'huile dans le carter.
- N'approchez jamais les mains ou les pieds des pièces mobiles. Dans la mesure du possible, évitez de procéder à des réglages sur la machine quand le moteur tourne.
- Chargez les batteries dans un endroit dégagé et bien aéré, à l'écart des flammes ou sources d'étincelles. Débranchez le chargeur du secteur avant de le connecter à la batterie ou de l'en déconnecter. Portez des vêtements de protection et utilisez des outils isolés.
- Maintenez toutes les pièces en bon état de marche et toutes les fixations bien serrées. Remplacez tous les autocollants usés ou endommagés.
- Utilisez uniquement des accessoires agréés par Toro. L'utilisation d'accessoires non agréés risque d'annuler la garantie.
- Les fuites de liquide hydraulique sous pression peuvent transpercer la peau et causer des blessures graves. N'approchez pas les mains ou autres parties du corps des fuites en trou d'épingle ou des gicleurs d'où sort du liquide hydraulique sous haute pression. Utilisez un morceau de papier ou de carton pour détecter les fuites. L'injection de liquide sous la peau nécessite une intervention chirurgicale dans les heures qui suivent l'accident, réalisée par un médecin connaissant ce genre de blessure, pour éviter le risque de gangrène.
- Effectuez uniquement les opérations d'entretien décrites dans ce manuel. Si la machine nécessite une réparation importante ou si vous avez besoin de renseignements, faites appel à un concessionnaire Toro.

- Vérifiez le serrage de tous les raccords hydrauliques, ainsi que l'état de toutes les conduites et tous les flexibles hydrauliques avant de mettre le système sous pression.
- Pour garantir un rendement optimal et la sécurité continue de la machine, utilisez toujours des pièces de rechange et accessoires Toro d'origine. Les pièces de rechange et accessoires d'autres constructeurs peuvent être dangereux et leur utilisation risque d'annuler la garantie de la machine.

Transport

- Procédez avec prudence pour charger la machine sur une remorque ou un camion, ainsi que pour la décharger.
- Utilisez des rampes d'une seule pièce pour charger la machine sur une remorque ou un véhicule.
- Arrimez solidement la machine au moyen de sangles, chaînes, câbles ou cordes. Les sangles avant et arrière doivent être dirigées vers le bas et l'extérieur de la machine.

Autocollants de sécurité et d'instruction

Des autocollants de sécurité et des instructions bien visibles par l'opérateur sont placés près de tous les endroits potentiellement dangereux. Remplacez tout autocollant endommagé ou manquant.

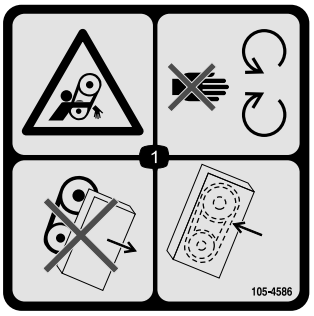

105-4586

1. Risque de coincement dans la courroie – ne vous approchez pas des pièces mobiles. N'utilisez pas la machine sans les capots ou les protections ; laissez-les toujours en place.

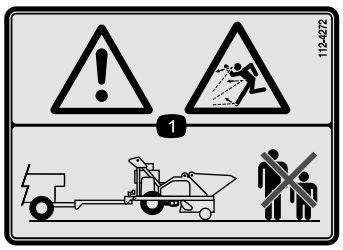

112-4272

1. Attention – risque de projections — tenez tout le monde à bonne distance de la machine.

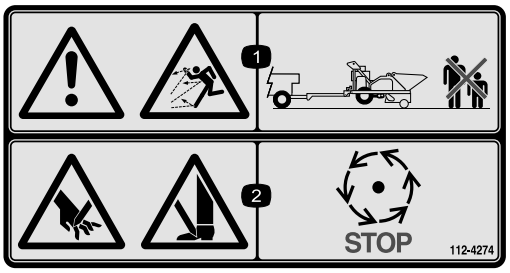

112-4274

1. Attention – risque de projections — tenez tout le monde à bonne distance de la machine.
2. Risque de sectionnement des mains et des pieds – attendez l'arrêt de toutes les pièces mobiles.

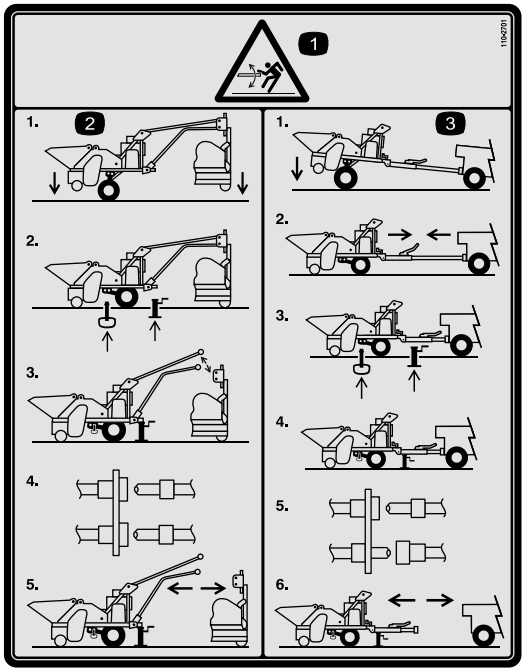

110-2701

1. Attention – Risque de détente brusque.
2. Pour désaccoupler la machine d'un aérateur, abaissez le ProCore et l'aérateur au sol, engagez la goupille de remisage dans le trou avant et placez une chandelle sous la machine pour la supporter, puis désaccouplez la timonerie mécanique de l'aérateur et débranchez les conduites hydrauliques, avant de démarrer.
3. Pour désaccoupler la machine d'un véhicule tracteur, abaissez le ProCore au sol, rétractez la flèche, engagez la goupille de remisage dans le trou avant et placez une chandelle sous la machine pour la supporter, puis désaccouplez la timonerie mécanique du véhicule tracteur et débranchez les conduites hydrauliques, avant de démarrer.

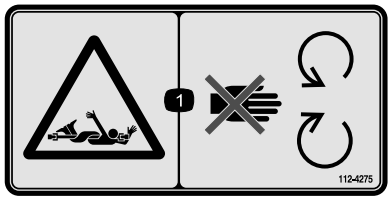

112-4275

1. Risque de coincement par l'arbre – ne vous approchez pas des pièces mobiles.

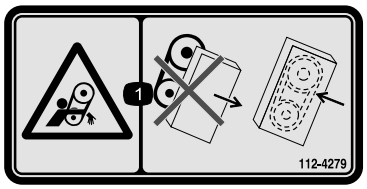

112-4279

1. Risque de coincement dans la courroie – gardez toutes les protections en place.

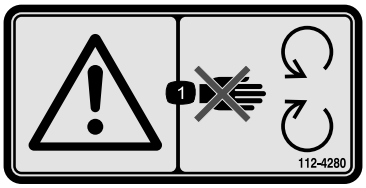

112-4280

1. Attention – ne vous approchez pas des pièces mobiles.

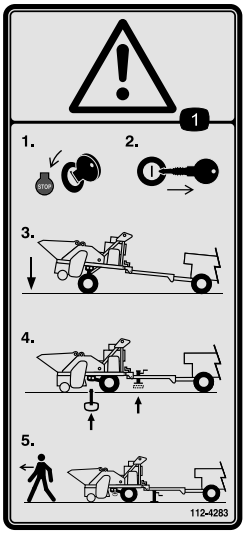

112-4283

1. Attention — arrêtez le moteur, enlevez la clé de contact, abaissez la machine, engagez la goupille de remisage dans le trou avant et mettez la chandelle en place avant de quitter la machine.

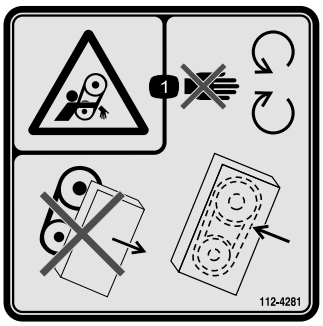

112-4281

1. Risque de coincement par les courroies – ne vous approchez pas des pièces mobiles et ne retirez jamais les capots de protection.

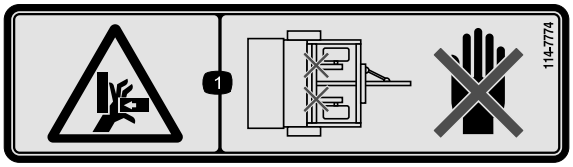

114-7774

1. Risque d'écrasement des mains – point de pincement ; n'approchez pas les mains.

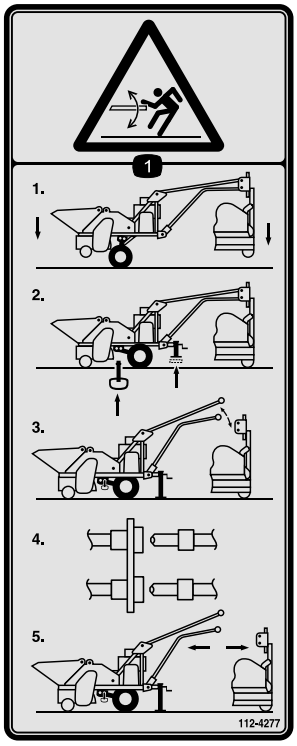

112-4277

1. Risque de détente brusque – Pour désaccoupler la machine d'un aérateur, abaissez le ProCore et l'aérateur au sol, engagez la goupille de remisage dans le trou avant et placez une chandelle sous la machine pour la supporter, puis désaccouplez la timonerie mécanique de l'aérateur et débranchez les conduites hydrauliques, avant de démarrer.

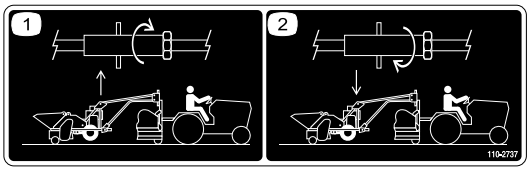

110-2737

Kit d'attelage OnePass (Modèle 09753)

1. Sens de rotation pour élever la machine.
2. Sens de rotation pour abaisser la machine.

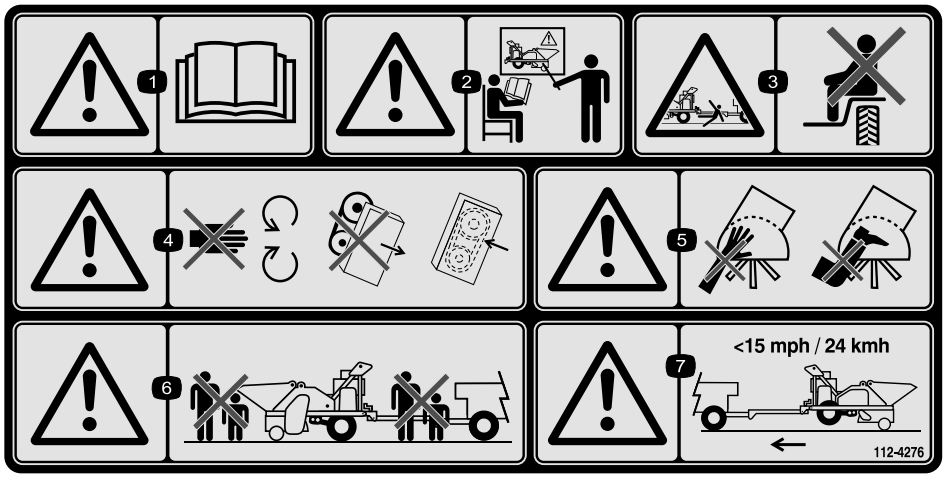

112-4276

1. Attention – lisez le *Manuel de l'utilisateur*.
2. Attention – n'utilisez pas cette machine à moins d'avoir les compétences nécessaires.
3. Risque de chute et d'écrasement – ne transportez jamais personne sur la machine.
4. Attention – ne vous approchez pas des pièces mobiles et ne retirez jamais les capots de protection.
5. Attention – ne placez pas les mains ni les pieds dans la brosse du balai-ramasseur.
6. Attention – tenez tout le monde à bonne distance de la machine.
7. Attention – Ne dépassez pas 24 km/h quand vous transportez la machine.

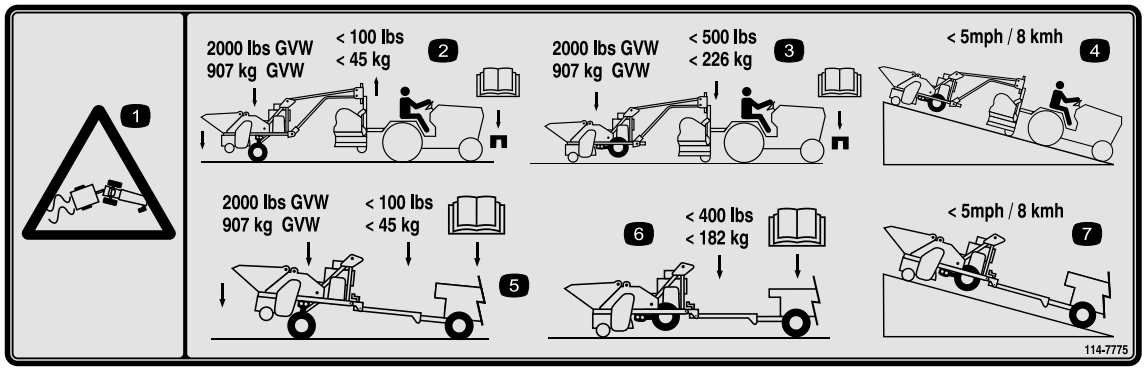

114-7775

1. Attention – risque de dérapage et de perte de contrôle.
2. Le ProCore accouplé à un aérateur et tracté a un poids total en charge de 907 kg et un poids négatif à la flèche inférieur à 45 kg. Lisez le *Manuel de l'utilisateur* du tracteur pour choisir le kit masse correct.
3. Le ProCore accouplé à un aérateur en marche a un poids total en charge de 907 kg et un poids positif à la flèche inférieur à 226 kg. Lisez le *Manuel de l'utilisateur* du tracteur pour choisir le kit masse correct.
4. Ne dépassez pas 8 km/h sur les pentes lorsque vous tractez le ProCore lui-même accouplé à un aérateur.
5. Le ProCore accouplé à un véhicule tracteur a un poids total en charge de 907 kg et un poids positif à la flèche inférieur à 45 kg. Lisez le *Manuel de l'utilisateur* pour choisir le kit masse correct.
6. Le ProCore accouplé à un véhicule tracteur a un poids positif à la flèche inférieur à 182 kg. Lisez le *Manuel de l'utilisateur* du véhicule tracteur pour choisir le kit masse correct.
7. Ne dépassez pas 8 km/h sur les pentes lorsque vous tractez le ProCore lui-même directement accouplé à un véhicule.

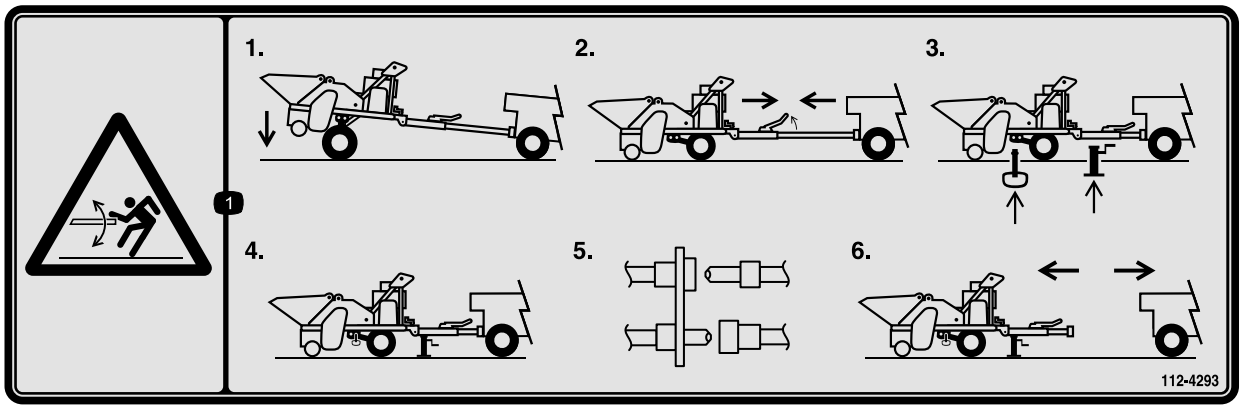

112-4293

1. Risque de détente brusque – abaissez le ProCore au sol, éliminez la tension en rapprochant le véhicule tracteur de la machine, engagez la goupille de remisage dans le trou avant et placez une chandelle sous la machine pour la supporter, puis désaccouplez la timonerie mécanique du Workman et débranchez les conduites hydrauliques, avant de démarrer.

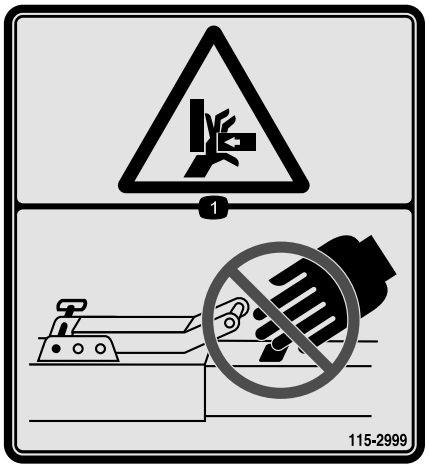

115-2999

Dispositif d'attelage (Modèle 09750)

1. Risque d'écrasement des mains – point de pincement ; n'approchez pas les mains.

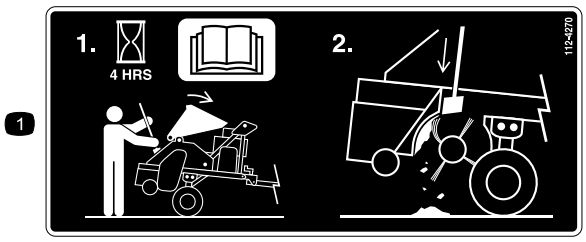

112-4270

1. Vérifiez le carter de la brosse toutes les 4 heures ; lisez le *Manuel de l'utilisateur* ; soulevez le couvercle et nettoyez le carter de la brosse.

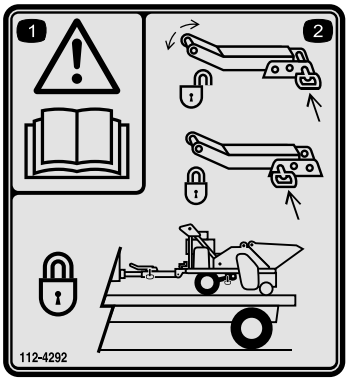

112-4292

Dispositif d'attelage (Modèle 09750)

1. Attention – lisez le *Manuel de l'utilisateur*.
2. Sortez la goupille du bras pour déverrouiller le dispositif d'attelage ; insérez la goupille dans le bras pour verrouiller le dispositif d'attelage ; verrouillez le dispositif d'attelage chaque fois que vous transportez la machine.

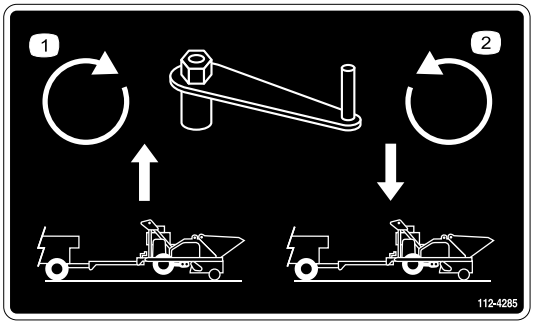

112-4285

Dispositif d'attelage (Modèle 09750)

1. Tournez la manivelle dans le sens horaire pour élever la machine.
2. Tournez la manivelle dans le sens antihoraire pour abaisser la machine.

Mise en service

Pièces détachées

Reportez-vous au tableau ci-dessous pour vérifier si toutes les pièces ont été expédiées.

Procédure	Description	Qté	Utilisation
1	Électrolyte (à se procurer séparément)	Selon besoin	Charge de la batterie.
2	Vaseline (à se procurer séparément)	Selon besoin	Mise en place de la batterie.
3	Béquille Tube de la béquille	1 1	Mettez en place de la béquille.
4	Goupille de remisage	2	Positionnement des goupilles de remisage.
5	Broche d'attelage (fournie avec le kit d'attelage OnePass) Goupille à anneau (fournie avec le kit d'attelage OnePass) Broche d'attelage (fournie avec le kit d'attelage OnePass) Goupille à anneau (fournie avec le kit d'attelage OnePass) Serre-câble	1 1 2 2 5	Accouplement du ProCore au véhicule tracteur.
6	Aucune pièce requise	–	Désaccoupler le ProCore du véhicule tracteur.
7	Broche d'attelage (fournie avec le dispositif d'attelage) Goupille à anneau (fournie avec le dispositif d'attelage) Serre-câble	1 1 12	Atteler le ProCore au véhicule.
8	Aucune pièce requise	–	Désaccoupler le ProCore du véhicule.
9	Aucune pièce requise	–	Réglage de la hauteur de la brosse.
10	Aucune pièce requise	–	Mise à niveau du ProCore.

Médias et pièces supplémentaires

Description	Qté	Utilisation
Outil tendeur de courroie	1	Pour tendre les courroies
Clé Allen et indicateur d'angle de serrage	1	Pour régler les roulements
Manuel de l'utilisateur	1	À lire avant d'utiliser la machine
Manuel de l'utilisateur du moteur	1	Pour comprendre le fonctionnement du moteur
Catalogue de pièces	1	Pour connaître les numéros de référence des pièces
Certificat de conformité	1	Conformité CE
Documentation de formation à l'usage de l'utilisateur	1	À lire avant d'utiliser la machine

Important: **Reportez-vous à la section Instructions spéciales pour le Workman et autres véhicules utilitaires de remorquage (tracteurs) (page 21) pour connaître les Instructions d'utilisation du Workman et d'autres véhicules utilitaires de remorquage (tracteurs).**

1

Retrait, activation et charge de la batterie

Pièces nécessaires pour cette opération:

Selon besoin	Électrolyte (à se procurer séparément)

Procédure

1. Si la batterie n'est pas déjà remplie d'électrolyte ou activée, procurez-vous de l'électrolyte de densité 1,260 en vrac auprès d'un fournisseur de batteries et versez-la dans la batterie.

⚠ DANGER

L'électrolyte contient de l'acide sulfurique, un poison mortel qui cause de graves brûlures.

- **Ne buvez jamais l'électrolyte et évitez tout contact avec les yeux, la peau ou les vêtements. Portez des lunettes de protection et des gants en caoutchouc.**
- **Faites le plein d'électrolyte à proximité d'une arrivée d'eau propre, de manière à pouvoir rincer abondamment la peau en cas d'accident.**

2. Détachez la sangle qui retient le couvercle de batterie sur le compartiment de batterie (Figure 3).

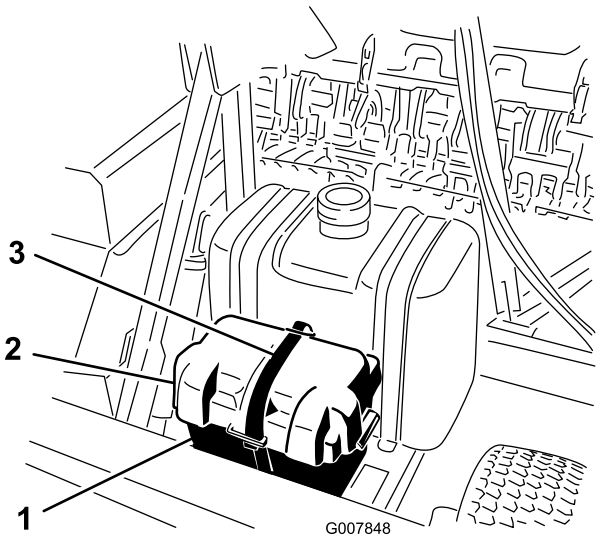

Figure 3

1. Compartiment de la batterie
2. Couvercle de la batterie
3. Sangle

3. Enlevez le couvercle et sortez la batterie de son compartiment.
4. Nettoyez le dessus de la batterie puis retirez les bouchons d'aération (Figure 4).

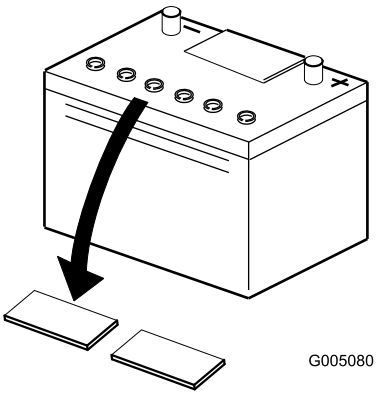

Figure 4

5. Versez de l'électrolyte avec précaution dans chaque élément jusqu'à ce les plaques soient recouvertes d'environ 6 mm de liquide (Figure 5).

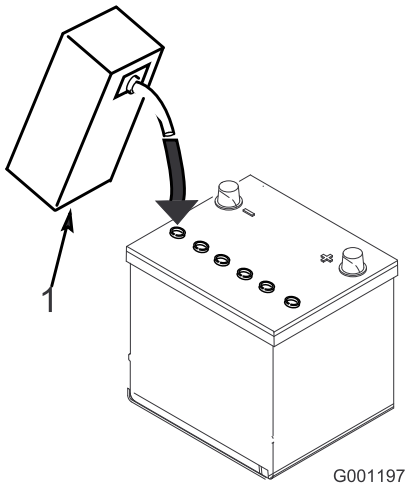

Figure 5

1. Électrolyte

Important: **Ne remplissez pas excessivement la batterie car l'électrolyte débordera sur d'autres parties de la machine ce qui causera une grave corrosion et de gros dommages.**

6. Remettez les bouchons d'aération en place.
7. Raccordez un chargeur de 3 à 4 A aux bornes de la batterie (Figure 6). Chargez la batterie au régime de 3 à 4 ampères durant 4 à 8 heures.

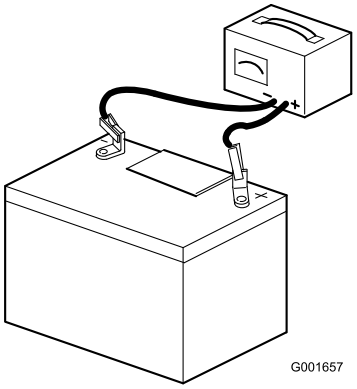

Figure 6

⚠ ATTENTION

La batterie en charge produit des gaz susceptibles d'exploser.

Ne fumez jamais et gardez la batterie éloignée des flammes et sources d'étincelles.

8. Une fois la batterie chargée, débranchez le chargeur du secteur et des bornes de la batterie. Laissez reposer la batterie 5 à 10 minutes avant de passer à l'opération suivante.

2

Mise en place de la batterie

Pièces nécessaires pour cette opération:

Selon besoin	Vaseline (à se procurer séparément)

Procédure

1. Glissez la batterie dans son compartiment, en orientant les bornes vers l'arrière.

⚠ ATTENTION

Les bornes de la batterie ou les outils en métal sont susceptibles de causer des courts-circuits au contact des pièces métalliques du ProCore et de produire des étincelles. Les étincelles risquent de provoquer l'explosion des gaz de la batterie et de vous blesser.

- **Lors de la mise en place ou du retrait de la batterie, évitez que les bornes touchent les parties métalliques du tracteur.**
- **Évitez de créer des courts-circuits entre les bornes de la batterie et les parties métalliques du tracteur avec des outils en métal.**

2. Branchez le câble négatif (noir) à la borne négative (-) de la batterie.

⚠ ATTENTION

S'ils sont mal acheminés, les câbles de la batterie risquent de subir des dégâts ou d'endommager le ProCore et de produire des étincelles. Les étincelles risquent de provoquer l'explosion des gaz de la batterie et de vous blesser.

- **Débranchez toujours le câble négatif (noir) de la batterie avant le câble positif (rouge).**
- **Connectez toujours le câble positif (rouge) de la batterie avant le câble négatif (noir).**

3. Branchez le câble positif (rouge) de la batterie à la borne positive (+).
4. Enduisez les bornes et les fixations de vaseline pour éviter la corrosion.
5. Remettez le couvercle et fixez-le avec la sangle.

3

Mise en place de la béquille

Pièces nécessaires pour cette opération:

1	Béquille
1	Tube de la béquille

Procédure

Attelage OnePass

1. Retirez le boulon et l'écrou qui fixent la barre d'attelage à l'avant du ProCore (Figure 7).
2. Déposez la barre de remorquage.

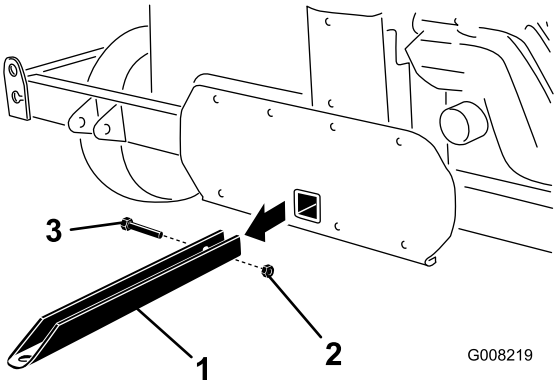

Figure 7

1. Barre de remorquage
2. Boulon
3. Écrou

3. Insérez le tube de la béquille dans le trou de montage de la barre de remorquage (Figure 8).

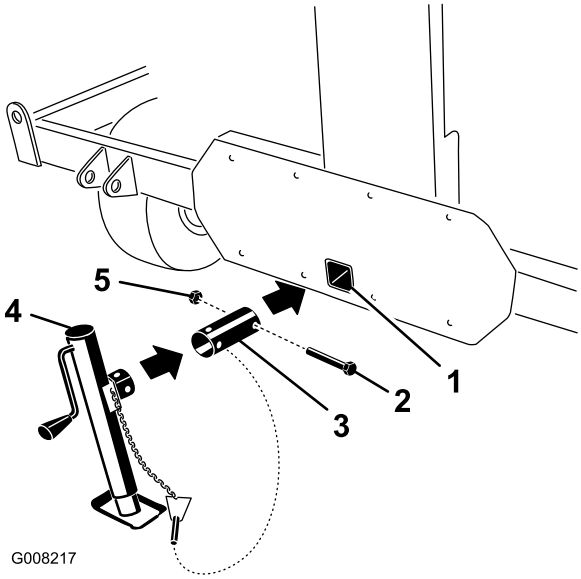

Figure 8

1. Trou de montage de la barre de remorquage
2. Boulon
3. Tube de la béquille
4. Béquille
5. Écrou

4. Tournez le tube jusqu'à ce que les trous soient en face de ceux du ProCore.
5. À l'aide du boulon et de l'écrou retirés précédemment, fixez le tube sur le ProCore (Figure 8).
6. Emboîtez la béquille sur le tube, alignez les trous de montage et fixez le tout avec la goupille à anneau (Figure 8 et Figure 9).

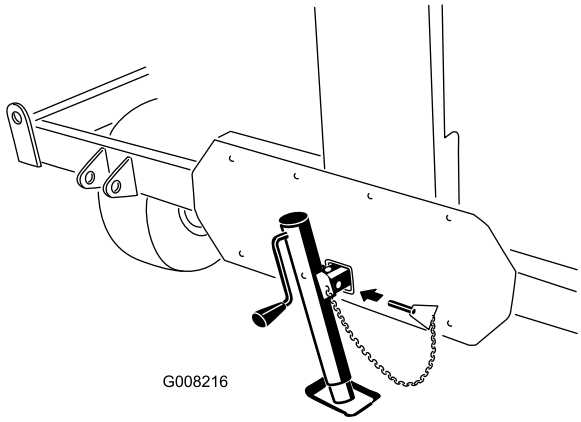

Figure 9

Dispositif d'attelage du Workman

1. Sur le côté du dispositif d'attelage, emboîtez la béquille sur le tube (Figure 10).

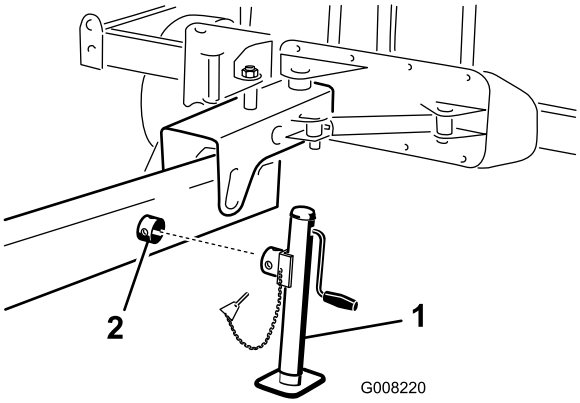

Figure 10

1. Béquille
2. Tube de la béquille

2. Tournez la béquille jusqu'à ce que les trous soient alignés et fixez le tout avec la goupille à anneau (Figure 10).

4

Positionnement des goupilles de remisage

Pièces nécessaires pour cette opération:

2	Goupille de remisage

Procédure

Les goupilles de remisage (Figure 11) doivent être insérées dans les trous avant et arrière du ProCore.

Emplacement des trous avant

Quand les goupilles de remisage sont insérées dans les trous avant, le ProCore peut être dételé sans risque et éloigné du véhicule tracteur (Figure 11).

Emplacement des trous arrière

Après avoir attelé le ProCore au véhicule tracteur, insérez les goupilles de remisage dans les trous arrière (Figure 11).

Important: Le ProCore ne peut fonctionner que lorsque les goupilles sont insérées dans les trous arrière.

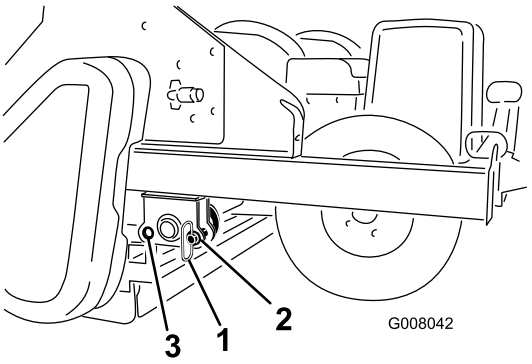

Figure 11

1. Goupille de remisage
2. Trou avant (ProCore dételé du véhicule tracteur)
3. Trou avant (ProCore dételé du véhicule tracteur)

5

Accouplement du ProCore pour utilisation avec le kit OnePass

Pièces nécessaires pour cette opération:

1	Broche d'attelage (fournie avec le kit d'attelage OnePass)
1	Goupille à anneau (fournie avec le kit d'attelage OnePass)
2	Broche d'attelage (fournie avec le kit d'attelage OnePass)
2	Goupille à anneau (fournie avec le kit d'attelage OnePass)
5	Serre-câble

Procédure

Remarque: Le ProCore doit être équipé du kit d'attelage OnePass (modèle n° 09753) avant de pouvoir être monté sur l'aérateur.

1. Vérifiez que la brosse du ProCore est réglée pour la hauteur de coupe correcte.
2. Avec une sangle d'arrimage ou une corde, attachez la fixation des bras de remorquage au pivot d'attelage du cadre tout en élevant le bras de remorquage pour permettre l'installation (Figure 12).

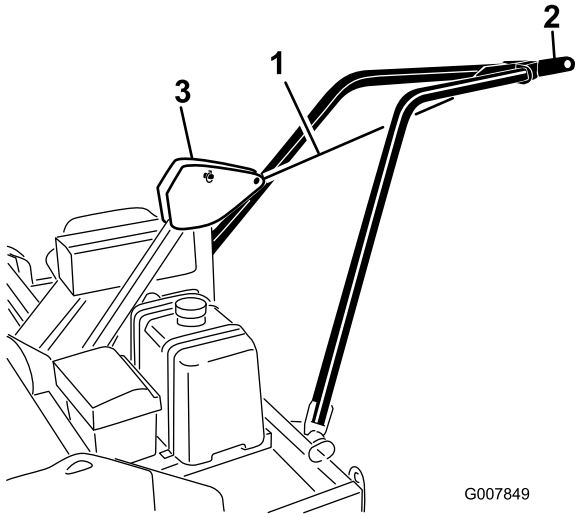

Figure 12

1. Sangle d'arrimage ou corde
2. Fixation de bras de remorquage
3. Pivot d'attelage de cadre

3. Amenez le tracteur/l'aérateur en marche arrière devant le ProCore.
4. Enlevez la sangle d'arrimage ou la corde et abaissez la fixation des bras de remorquage dans le pivot d'attelage de l'aérateur (Figure 13).

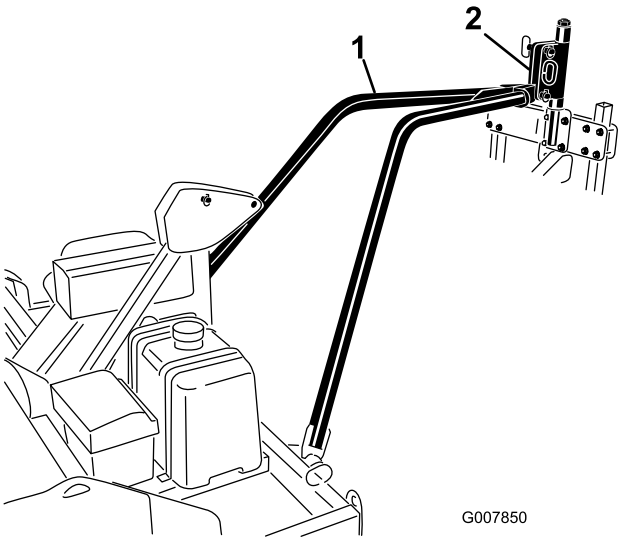

Figure 13

1. Fixation de bras de remorquage
2. Pivot d'attelage de l'aérateur

5. Alignez le trou dans la fixation des bras de remorquage et les trous inférieurs du pivot d'attelage de l'aérateur (Figure 14).
6. Fixez la fixation des bras de remorquage au pivot d'attelage avec une goupille d'attelage et une goupille à anneau.
7. Abaissez l'aérateur au sol.
8. Fixez la biellette d'inclinaison aux trous supérieurs du pivot d'attelage de l'aérateur et du pivot d'attelage du cadre à l'aide des goupilles d'attelage et des goupilles à anneau (Figure 14).
   - Accouplez la biellette de commande aux trous avant du pivot d'attelage du cadre pour utiliser les aérateur ProCore 864 et 880.
   - Accouplez la biellette de commande aux trous arrière du pivot d'attelage du cadre pour utiliser l'aérateur ProCore 660.

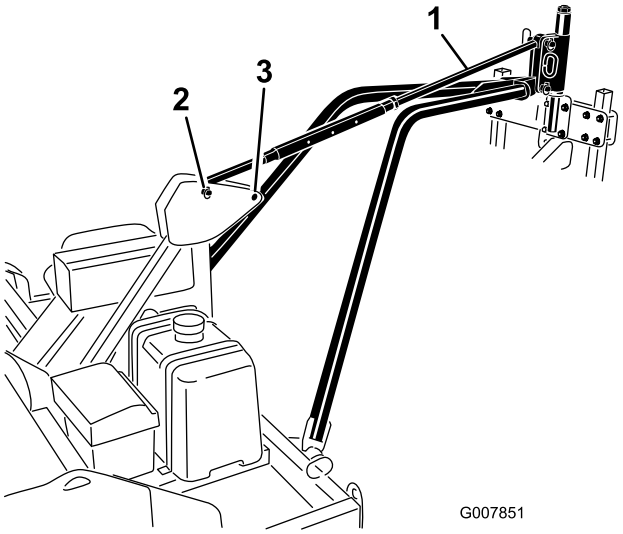

Figure 14

1. Biellette de commande d'inclinaison
2. Trous de montage avant (aérateurs ProCore 880 et 864)
3. Trous de montage arrière (aérateur ProCore)

9. Acheminez les flexibles hydrauliques jusqu'au tracteur et branchez-les avec les raccords rapides.
10. Vérifiez que les flexibles hydrauliques sont correctement branchés au ProCore et au tracteur.
11. Acheminez le faisceau de commande jusqu'à la position de conduite du tracteur.
12. Fixez les flexibles hydrauliques et le faisceau de câblage aux bras de remorquage avec des serre-câbles.

    Important: Lorsque vous prenez un virage à droite ou à gauche avec le tracteur, vérifiez que les flexibles hydrauliques ou le faisceau de câblage ne se débranchent pas et ne sont pas endommagés.
13. Faites fonctionner le ProCore et vérifiez le niveau de liquide hydraulique du véhicule tracteur. Faites l'appoint au besoin.
14. Sortez les goupilles de remisage des trous avant et insérez-les dans les trous arrière en cours de fonctionnement (Figure 15).

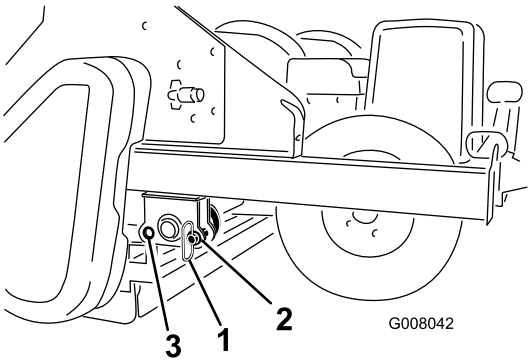

Figure 15

1. Goupille de remisage
2. Trou avant (ProCore dételé du véhicule tracteur)
3. Trou avant (ProCore dételé du véhicule tracteur)

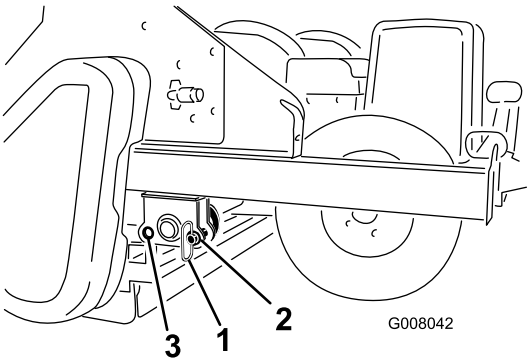

Figure 16

1. Goupille de remisage
2. Trou avant (ProCore dételé du véhicule tracteur)
3. Trou avant (ProCore dételé du véhicule tracteur)

Important: Lorsque vous choisissez un autre véhicule pour le remorquage, assurez-vous que le liquide hydraulique est compatible avec le ProCore. Si ce n'est pas le cas, vidangez le liquide restant dans le ProCore.

6

Désaccoupler le ProCore du véhicule tracteur

Aucune pièce requise

Procédure

1. Sortez les goupilles de remisage des trous arrière (Figure 16).
2. Abaissez lentement le ProCore jusqu'à ce qu'il repose sur le rouleau arrière et les pneus.
3. Insérez les goupilles de remisage dans trous avant (Figure 16).
4. Une fois les goupilles de remisage en place, arrêtez le véhicule tracteur.
5. Abaissez la béquille au sol pour stabiliser la machine (Figure 17).

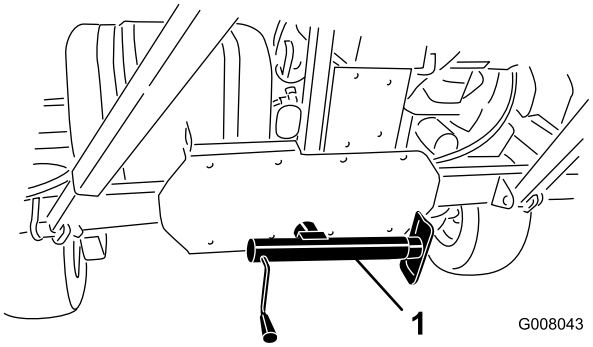

Figure 17

1. Béquille

6. Déplacez le levier de levage hydraulique en avant et en arrière pour éliminer la pression dans les conduites hydrauliques.
7. Débranchez les flexibles hydrauliques du tracteur.
8. Enlevez la télécommande du véhicule.
9. Enroulez les flexibles et le câble sur le support de faisceau pour les ranger.
10. Enlevez la goupille à anneau et les goupilles d'attelage qui fixent la biellette d'inclinaison.

    Remarque: Il sera peut-être nécessaire de soulever l'aérateur légèrement pour enlever les goupilles d'attelage.
11. Enlevez la biellette d'inclinaison.
12. Retirez la goupille à anneau et les goupilles d'attelage qui fixent les bras de remorquage à l'aérateur.

    Remarque: Il sera peut-être nécessaire de soulever l'aérateur légèrement pour enlever les goupilles d'attelage.

7

Atteler le ProCore au Workman

Pièces nécessaires pour cette opération:

1	Broche d'attelage (fournie avec le dispositif d'attelage)
1	Goupille à anneau (fournie avec le dispositif d'attelage)
12	Serre-câble

Procédure

Remarque: Le ProCore doit être équipé du kit d'attelage (modèle n° 09750) avant de pouvoir être monté sur le véhicule.

1. Amenez le véhicule en marche arrière devant le ProCore. Vérifiez que la brosse du ProCore est réglée pour la hauteur de coupe correcte.
2. Réglez la flèche d'attelage du ProCore au même niveau que le dispositif d'attelage du véhicule (Figure 18).

   Remarque: Le cadre du ProCore doit être de niveau avec le sol lorsqu'il se trouve sur le rouleau arrière.
3. Accouplez l'attelage du ProCore au dispositif d'attelage du véhicule à l'aide d'une goupille d'attelage et d'une goupille à anneau (Figure 18).

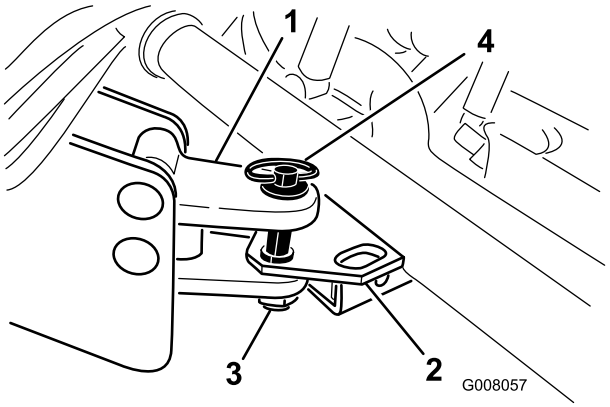

Figure 18

1. Attelage du ProCore
2. Dispositif de remorquage du véhicule tracteur
3. Goupille à anneau
4. Goupille d'attelage

4. Élevez la béquille et fixez-la en position de rangement (Figure 19).

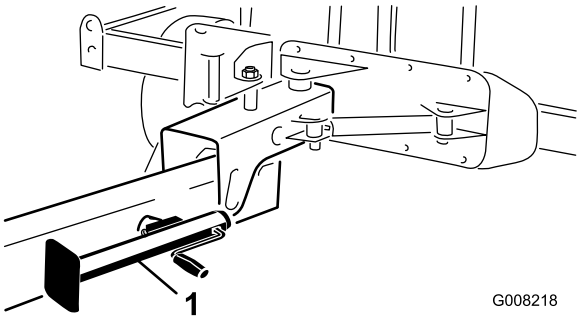

Figure 19

1. Béquille

5. Branchez les flexibles hydrauliques aux raccords rapides du véhicule. Vérifiez que les flexibles hydrauliques sont correctement branchés au ProCore et au véhicule.
6. Faites passer le faisceau de câblage par dessus le plateau du véhicule jusqu'à la position du conducteur.

   Important: Vérifiez que les flexibles et le faisceau de commande ne sont pas coudés et qu'ils peuvent plier librement pendant la marche.
7. Sortez les goupilles de remisage des trous avant et insérez-les dans les trous arrière en cours de fonctionnement (Figure 20).

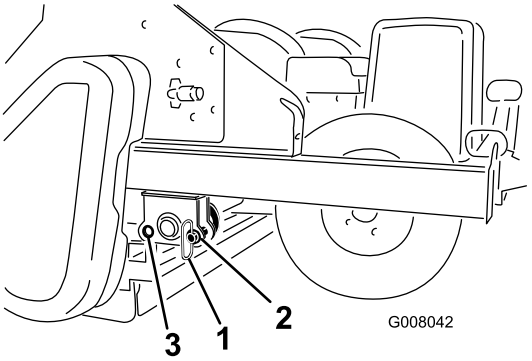

Figure 20

1. Goupille de remisage
2. Trou avant (ProCore dételé du véhicule tracteur)
3. Trou avant (ProCore dételé du véhicule tracteur)

8. Pour étendre le dispositif d'attelage, procédez comme suit :

   A. Vérifiez que la goupille de la poignée de verrouillage est en position déverrouillée (arrière) (Figure 21).

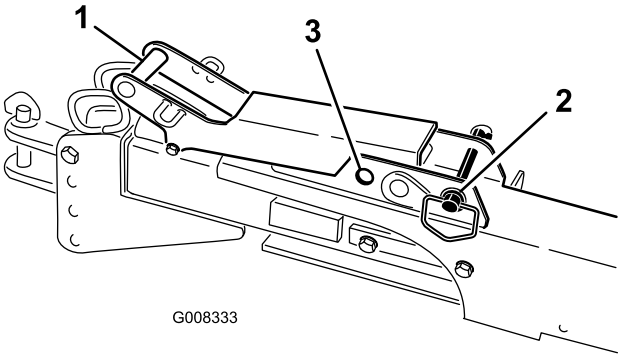

Figure 21

1. Poignée de verrouillage
2. Goupille de poignée de verrouillage en position déverrouillée
3. Position verrouillée

B. Tirez la poignée de verrouillage (Figure 22).

C. Avancez le véhicule lentement jusqu'à ce que l'ensemble d'attelage se verrouille en place (Figure 22).

Remarque: Verrouillez l'ensemble d'attelage en position d'extension en plaçant la goupille de la poignée de verrouillage en position avant (verrouillée) (Figure 21).

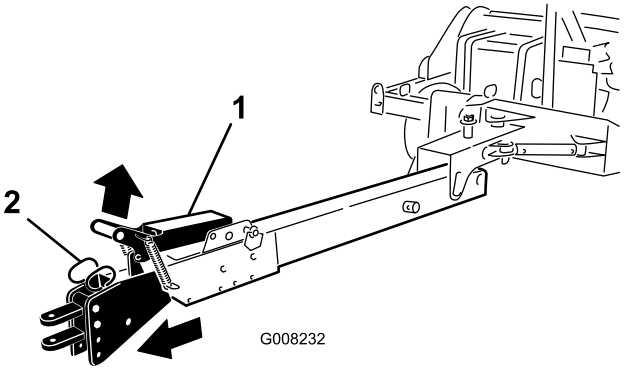

Figure 22

1. Poignée de verrouillage
2. Dispositif d'attelage

9. Faites fonctionner le ProCore et vérifiez le niveau de liquide hydraulique du véhicule. Faites l'appoint au besoin.

8

Désaccoupler le ProCore du Workman

Aucune pièce requise

Procédure

1. Sortez les goupilles de remisage des trous arrière (Figure 23).
2. Abaissez lentement le ProCore jusqu'à ce qu'il repose sur le rouleau arrière et les pneus.
3. Insérez les goupilles de remisage dans trous avant (Figure 23).
4. Une fois les goupilles de remisage en place, ARRÊTEZ le véhicule tracteur.

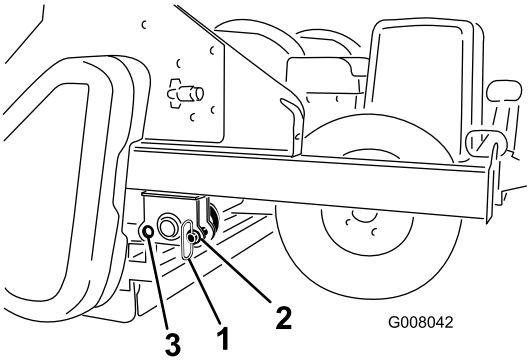

Figure 23

1. Goupille de remisage
2. Trou avant (ProCore dételé du véhicule tracteur)
3. Trou avant (ProCore dételé du véhicule tracteur)

5. Débranchez les flexibles hydrauliques.
6. Enlevez la télécommande du véhicule.
7. Enroulez les flexibles et le câble sur le support de faisceau pour les ranger.
8. Pour rétracter le dispositif d'attelage, soulevez-le par la poignée de verrouillage et faites reculer le véhicule lentement jusqu'à ce que l'ensemble d'attelage s'enclenche en position (Figure 22).
9. Abaissez la béquille au sol pour stabiliser la machine (Figure 24).

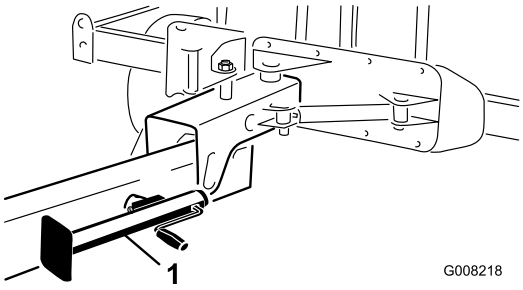

Figure 24

1. Béquille

Important: Vérifiez que la flèche est rétractée avant de décrocher la flèche d'attelage du dispositif d'attelage du véhicule.

10. Enlevez la goupille à anneau et la goupille d'attelage qui fixent la flèche d'attelage de ProCore au dispositif de remorquage du véhicule.

9

Réglage de la hauteur de la brosse

Aucune pièce requise

Procédure

Voir Réglage de la hauteur de la brosse (page 24).

10

Mise à niveau du ProCore

Aucune pièce requise

Procédure

Voir Mise à niveau du ProCore (page 25).

Vue d'ensemble du produit

Commandes

Brosse/hacheur

Remarque: Il n'y a pas de commandes MARCHE/ARRÊT pour la brosse ou le hacheur. La brosse/le hacheur s'engage quand vous augmentez le régime moteur ; sa vitesse diminue quand vous passez au ralenti ou que vous coupez le moteur.

Commandes de relevage/déport

La fonction relevage/déport est actionnée par le système hydraulique du véhicule tracteur. Reportez-vous au *manuel de l'utilisateur* du véhicule tracteur pour tout renseignement sur la commande du système hydraulique.

Remarque: La commande relevage/déport ne fonctionne que lorsque le commutateur de marche/arrêt du moteur du ProCore est en position MARCHE.

Commutateur de relevage/déport

Le commutateur de relevage/déport (Figure 25) permet au système hydraulique du véhicule de fonctionner en mode relevage ou déport.

Commutateur d'arrêt du moteur

Appuyez sur le commutateur pour arrêter le moteur (Figure 25).

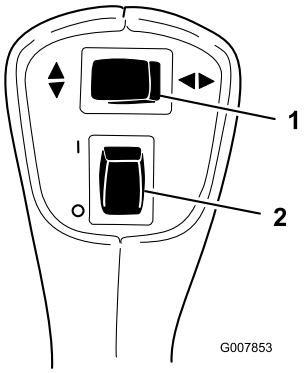

Figure 25

1. Commutateur de relevage/déport
2. Commutateur d'arrêt du moteur

Important: S'il est nécessaire de vous arrêter rapidement, relevez l'aérateur avant d'arrêter le véhicule tracteur. Si vous arrêtez le véhicule tracteur avant de relever l'aérateur, vous endommagerez la pelouse.

Commande de starter

Pour mettre en marche un moteur froid, tirez la commande de starter (Figure 26) en position EN SERVICE.

Commutateur d'allumage

Le commutateur d'allumage (Figure 26) permet de démarrer et d'arrêter le moteur et comprend 3 positions : ARRÊT, CONTACT et DÉMARRAGE. Tournez la clé à la position DÉMARRAGE pour engager le démarreur. Relâchez la clé quand le moteur démarre. La clé revient automatiquement à la position CONTACT. Pour couper le moteur, placez la commande d'accélérateur en position BAS RÉGIME et attendez que le moteur baisse de régime pour tourner la clé dans le sens antihoraire en position ARRÊT.

Commande d'accélérateur

La commande d'accélérateur (Figure 26) permet de varier le régime moteur. Pour augmenter le régime moteur, amenez la commande d'accélérateur en position HAUT RÉGIME. Pour diminuer le régime moteur, amenez la commande d'accélérateur en position BAS RÉGIME. Faites toujours tourner le moteur à plein régime.

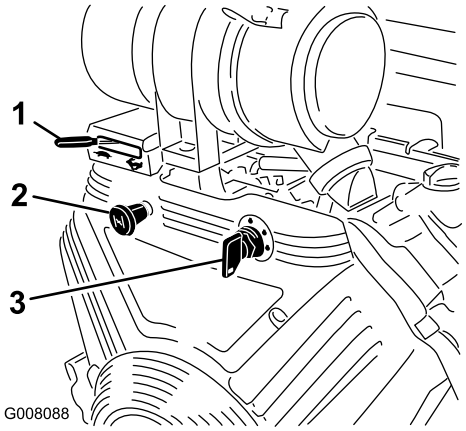

Figure 26

1. Commande d'accélérateur
2. Commande de starter
3. Commutateur d'allumage

Compteur horaire

Le compteur horaire (Figure 27) indique le nombre total d'heures de fonctionnement de la machine.

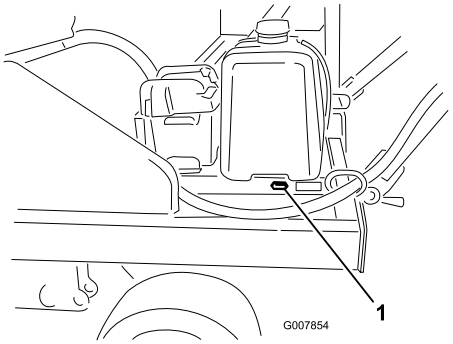

Figure 27

1. Compteur horaire

Caractéristiques techniques

Remarque: Les caractéristiques et la conception sont susceptibles de modifications sans préavis.

Largeur hors tout	224 cm
Largeur de brosse	178 cm
Largeur de hacheur	178 cm
Longueur sans dispositif de remorquage	178 cm
Longueur avec dispositif de remorquage 3 points	338 cm
Longueur avec attelage déporté	404 cm
Garde au sol – hauteur de transport	30 cm
Empattement	175 cm
Poids net	903 kg (1990 lb)

Instructions spéciales pour le Workman et autres véhicules utilitaires de remorquage (tracteurs)

- Le ProCore Toro peut être remorqué par la plupart des tracteurs utilitaires équipés d'un système hydraulique produisant 26 à 30 l/min à 13 790 kPa. Le tracteur doit être doté de freins adéquats et d'une barre de remorquage capable de tracter une remorque de 907 kg. Reportez-vous au *manuel de l'utilisateur* du tracteur pour les instructions et précautions d'utilisation.
- Les Workman à partir du numéro de série 280000001 sont pré-équipés du processeur de carottes. Tous les autres Workman doivent être équipés d'un système hydraulique à distance produisant 11 à 19 l/min à 12 411 kPa et de la barre d'attelage grande capacité (modèle 44212 ou 44213). (Le modèle à 4 roues motrices est ce qui se fait de mieux pour les greens accidentés ou pentus). Ajoutez également une masse de 227 kg au plateau du véhicule.

Véhicule tracteur	Débit minimum	Débit maximum	Pression de décharge
Workman	3 gpm	4 gpm	12 411 kPa
Tracteur	7 gpm	8 gpm	13 790 kPa

- Le ProCore n'est pas équipé de freins de remorque. La vitesse de transport ne doit pas dépasser 24 km/h.

Outils et accessoires

Une sélection d'outils et d'accessoires agréés par Toro est disponible pour augmenter et améliorer les capacités de la machine. Contactez votre concessionnaire-réparateur ou distributeur agréé ou rendez-vous sur www.Toro.com pour obtenir une liste de tous les accessoires et outils agréés.

Pour protéger au mieux votre investissement et maintenir les performances optimales de votre matériel Toro, vous pouvez compter sur les pièces Toro d'origine. Pour assurer une excellente fiabilité, Toro fournit des pièces de rechange conçues en fonction des spécifications techniques exactes de votre machine. Pour votre tranquillité d'esprit, exigez des pièces Toro d'origine.

Utilisation

Remarque: Les côtés gauche et droit de la machine sont déterminés d'après la position d'utilisation normale.

Important: Les fixations des capots de la machine sont conçues pour rester sur le capot après son retrait. Dévissez toutes les fixations de chaque capot de quelques tours de sorte que le capot soit desserré mais reste en place. Dévissez-les ensuite jusqu'à ce que le capot se détache. Vous éviterez ainsi d'arracher les filets des boulons en les retirant des dispositifs de retenue.

Ajout de carburant

- **Capacité du réservoir de carburant :** 37,9 L (10 gallons américains)
  - Pour assurer le fonctionnement optimal de la machine, utilisez uniquement de l'essence sans plomb propre et fraîche (stockée depuis moins d'un mois) ayant un indice d'octane de 87 ou plus (méthode de calcul [R+M]/2).
  - Éthanol : De l'essence contenant jusqu'à 10 % d'éthanol (essence-alcool) ou 15 % de MTBE (éther méthyltertiobutylique) par volume peut être utilisée. L'éthanol et le MTBE sont deux produits différents. L'utilisation d'essence contenant 15 % d'éthanol (E15) par volume n'est pas agréée. N'utilisez jamais d'essence contenant plus de 10 % d'éthanol par volume, comme E15 (qui contient 15 % d'éthanol), E20 (qui contient 20 % d'éthanol) ou E85 (qui contient jusqu'à 85 % d'éthanol). L'utilisation d'essence non approuvée peut entraîner des problèmes de performances et/ou des dommages au moteur qui peuvent ne pas être couverts par la garantie.
  - N'utilisez pas d'essence contenant du méthanol.
  - Ne stockez pas le carburant dans le réservoir ou dans des bidons de carburant pendant l'hiver, à moins d'utiliser un stabilisateur de carburant.
  - N'ajoutez pas d'huile à l'essence.

Important: N'utilisez pas d'autres additifs de carburant qu'un stabilisateur/conditionneur. N'utilisez pas de stabilisateurs à base d'alcools tels que l'éthanol, le méthanol ou l'isopropanol.

⚠ DANGER

Dans certaines circonstances, l'essence est extrêmement inflammable et hautement explosive. Un incendie ou une explosion causé(e) par de l'essence peut vous brûler, ainsi que d'autres personnes, et causer des dommages matériels.

- **Faites le plein du réservoir de carburant à l'extérieur, dans un endroit bien dégagé, lorsque le moteur est froid. Essuyez toute essence répandue.**
- **Ne faites jamais le plein du réservoir de carburant à l'intérieur d'une remorque fermée.**
- **Ne remplissez pas complètement le réservoir de carburant. Versez la quantité d'essence voulue dans le réservoir de carburant jusqu'à ce que le niveau se situe entre 6 et 13 mm en dessous de la base du goulot de remplissage. L'espace au-dessus doit rester vide pour permettre à l'essence de se dilater.**
- **Ne fumez jamais en manipulant de l'essence et tenez-vous à l'écart des flammes nues ou sources d'étincelles qui pourraient enflammer les vapeurs d'essence.**
- **Conservez l'essence dans un récipient homologué et hors de la portée des enfants. N'achetez et ne stockez jamais plus que la quantité d'essence consommée en un mois.**
- **N'utilisez pas la machine si elle n'est pas équipée du système d'échappement complet et en bon état de marche.**

⚠ DANGER

Dans certaines circonstances, de l'électricité statique peut se former lors du remplissage, produire une étincelle et enflammer les vapeurs de carburant. Un incendie ou une explosion causé(e) par de l'essence peut vous brûler, ainsi que d'autres personnes, et causer des dommages matériels.

- **Posez toujours les bidons d'essence sur le sol, à l'écart du véhicule, avant de les remplir.**
- **Ne remplissez pas les bidons d'essence à l'intérieur d'un véhicule ou sur le plateau d'une remorque, car la moquette intérieure ou le revêtement en matière plastique du plateau risque d'isoler le bidon et de freiner l'élimination de l'électricité statique éventuellement produite.**
- **Dans la mesure du possible, descendez la machine du véhicule ou de la remorque et posez-la à terre avant de remplir le réservoir de carburant.**
- **Si ce n'est pas possible, laissez la machine dans le véhicule ou sur la remorque, mais remplissez le réservoir à l'aide d'un bidon, et non directement à la pompe.**
- **En cas de remplissage à la pompe, maintenez le pistolet en contact avec le bord du réservoir ou du bidon, jusqu'à ce que le remplissage soit terminé.**

⚠ ATTENTION

L'essence est toxique voire mortelle en cas d'ingestion. L'exposition prolongée aux vapeurs de carburant peut causer des blessures et des maladies graves.

- **Évitez de respirer les vapeurs de carburant de façon prolongée.**
- **N'approchez pas le visage du pistolet ni de l'ouverture du réservoir de carburant ou de conditionneur.**
- **N'approchez pas l'essence des yeux et de la peau.**

Utilisation d'un stabilisateur/conditionneur

Utilisez un additif stabilisateur/conditionneur dans la machine pour :

- Que l'essence reste fraîche pendant une période maximale de 90 jours. Au-delà de cette durée, il est recommandé de vidanger le réservoir de carburant.

- Nettoyer le moteur lorsqu'il tourne.
- Éviter la formation de dépôt gommeux dans le circuit d'alimentation, qui pourrait entraîner des problèmes de démarrage.

Important: N'utilisez pas d'additifs contenant du méthanol ou de l'éthanol.

Ajoutez à l'essence une quantité appropriée de stabilisateur/conditionneur.

Remarque: L'efficacité des stabilisateurs/conditionneurs est optimale lorsqu'ils sont ajoutés à de l'essence fraîche. Pour réduire les risques de formation de dépôts visqueux dans le circuit d'alimentation, utilisez toujours un stabilisateur dans l'essence.

Remplissage du réservoir de carburant

1. Tournez la clé de contact à la position ARRÊT et serrez le frein de stationnement.
2. Nettoyez la surface autour du bouchon du réservoir de carburant et enlevez le bouchon (Figure 28).

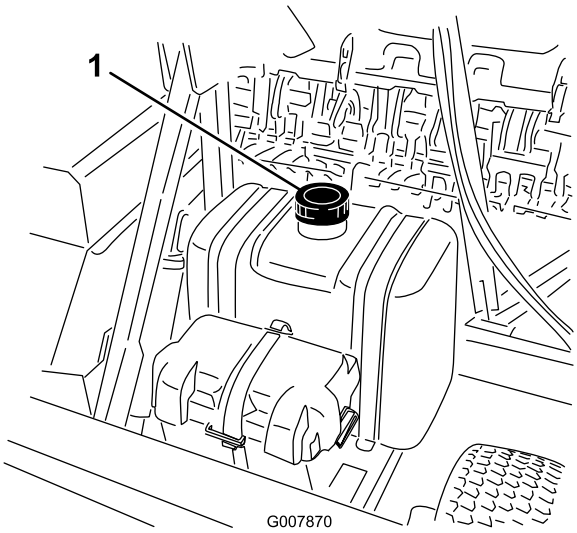

Figure 28

1. Bouchon du réservoir de carburant

3. Ajoutez de l'essence ordinaire sans plomb dans les deux réservoirs jusqu'à ce que le niveau se situe entre 6 et 13 mm au-dessous de la base du goulot de remplissage.

   L'espace au-dessus doit rester vide pour permettre à l'essence de se dilater. Ne remplissez pas complètement les réservoirs.
4. Revissez fermement les bouchons des réservoirs.
5. Essuyez l'essence éventuellement répandue.

Contrôle du niveau d'huile moteur

Avant de mettre le moteur en marche et d'utiliser la machine, vérifiez le niveau d'huile dans le carter moteur ; voir Contrôle du niveau d'huile moteur (page 38).

Liquide hydraulique

Important: Lorsque vous choisissez un autre véhicule pour le remorquage, assurez-vous que le liquide hydraulique est compatible avec le ProCore. Si ce n'est pas le cas, vidangez le liquide restant dans le ProCore.

Réglage de la hauteur de la brosse

Réglez le ProCore de sorte que les bouts de la brosse effleurent la surface de l'herbe sans la pénétrer. Si les bouts de la brosse entrent dans l'herbe, le traitement ne se fera pas correctement et le gazon pourrait être endommagé.

1. Placez le ProCore sur un sol plat et horizontal.
2. Desserrez le contre-écrou sur la clavette de réglage (Figure 29) afin de pouvoir la sortir d'environ 13 mm.
3. Desserrez les contre-écrous de réglage de hauteur de rouleau (Figure 29).
4. Sortez la clavette de réglage de hauteur et montez ou abaissez le rouleau arrière en faisant coulisser la plaque de réglage à la hauteur voulue (Figure 29).

   Remarque: Chaque cran de la plaque de réglage de hauteur correspond à un réglage de 6 mm du rouleau arrière.
5. Serrez les contre-écrous pour bloquer le réglage.
6. Répétez la procédure à l'autre extrémité de la brosse. Les deux réglages doivent être identiques.

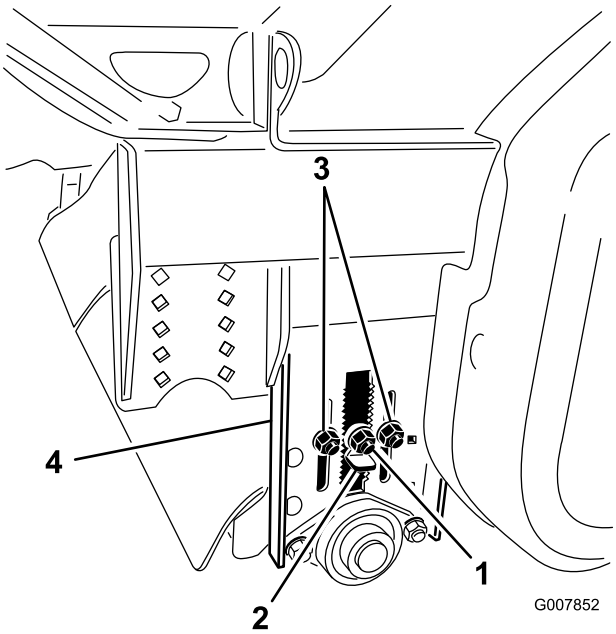

Figure 29

1. Contre-écrou
2. Clavette de réglage de hauteur
3. Écrous de réglage de hauteur de rouleau
4. Plaque de réglage de hauteur de rouleau

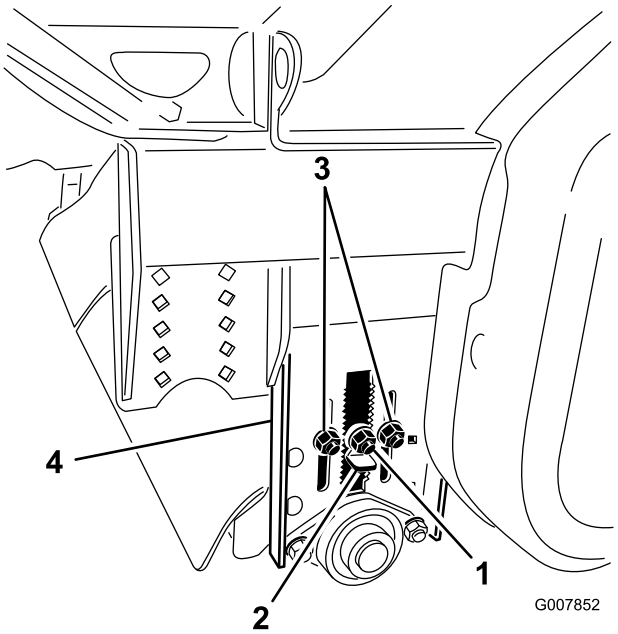

Figure 30

1. Contre-écrou
2. Clavette de réglage de hauteur
3. Écrous de réglage de hauteur de rouleau
4. Plaque de réglage de hauteur de rouleau

Mise à niveau du ProCore

1. Avant de mettre le ProCore de niveau, prenez soin de régler la brosse de ramassage et le rouleau arrière à la hauteur de coupe correcte (Figure 30). Si le ProCore est équipé d'une brosse neuve, vous pouvez vous reporter à la table de réglage du rouleau arrière pour régler le rouleau arrière à la hauteur de coupe correcte.

   Remarque: Le rouleau arrière est réglé à l'usine avec une garde au sol de la brosse de 3 mm.

   Remarque: La table tient compte d'une usure de la brosse de 2,5 cm. Remplacez la brosse si l'usure est plus importante.

2. Réglez le rouleau comme suit :

   A. Vérifiez la hauteur de la brosse sur une surface dure pour déterminer dans quel sens régler le rouleau arrière.

   B. Desserrez les trois boulons sur chaque plaque latérale du rouleau.

   C. Desserrez l'écrou central afin de pouvoir sortir la clavette.

   D. Maintenez le rouleau arrière levé, sortez la clavette de réglage et déplacez le rouleau à la hauteur voulue. Les deux côtés doivent être à la même hauteur.

      Remarque: Chaque cran correspond à un réglage de 6 mm.

   E. Après avoir réglé le rouleau arrière, vérifiez que le cadre du ProCore est parallèle au sol.

   F. Vérifiez à nouveau la hauteur de la brosse.

      Remarque: Il faudra éventuellement régler le rouleau arrière si le cadre principal n'est pas parallèle au sol.

Table de réglage du rouleau arrière		
Crans ouverts	**Hauteur de brosse neuve**	**Hauteur de coupe**
18	9,2 cm	9,5 à 7,6 cm
17	8,5 cm	
16	7,9 cm	
15	7,3 cm	7,6 à 5,7 cm
14	6,6 cm	
13	6 cm	
12	5,4 cm	5,7 à 3,8 cm
11	4,7 cm	
10	4,1 cm	
9	3,4 cm	3,8 à 1,9 cm
8	2,8 cm	
7	2,2 cm	
6	1,5 cm	1,9 à 0 cm
5	0,9 cm	
4	0,3 cm	
3	-0,3 cm	Usure de la brosse
2	-0,9 cm	
1	–1,5 cm	
0	–2,2 cm	

3. Élevez les roues de levage pour abaisser le processeur sur le rouleau arrière.
4. Le cadre principal doit être parallèle au sol. S'il ne l'est pas, procédez comme suit :

Attelage OnePass

A. Si l'avant du cadre est plus bas, allongez la biellette.

B. Si l'avant du cadre est plus haut, raccourcissez la biellette.

Remarque: Si la biellette tourne avec difficulté, abaissez les roues de transport du ProCore pour réduire la pression exercée sur la biellette.

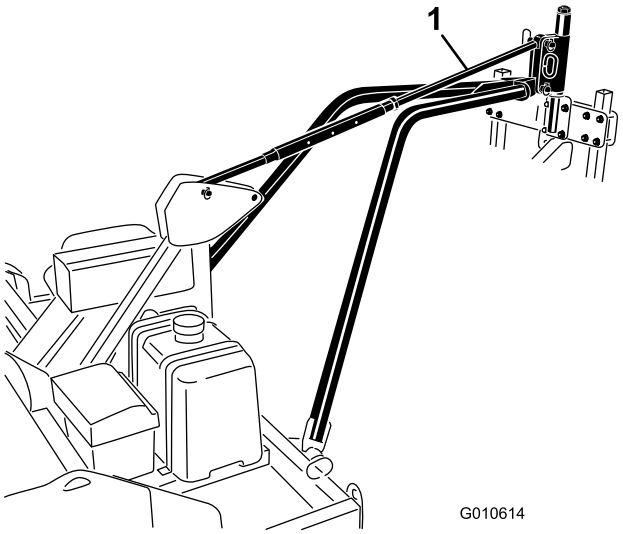

Figure 31

1. Biellette

Dispositif de remorquage

A. Si l'avant du cadre est plus bas, tournez la manivelle de mise à niveau dans le sens horaire pour élever le cadre.

B. Si l'avant du cadre est plus haut, tournez la manivelle de mise à niveau dans le sens antihoraire pour abaisser le cadre.

Remarque: Veillez à ne pas toucher les flexibles hydrauliques pendant la rotation de la manivelle. Une fois la mise à niveau effectuée, veillez à placer la manivelle sur le côté **gauche** du dispositif d'attelage pour qu'elle ne gêne pas les flexibles.

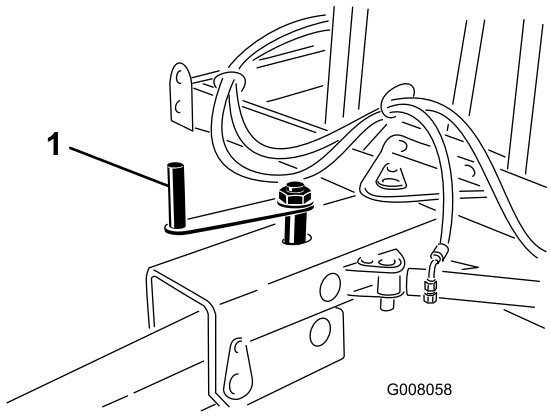

Figure 32

1. Manivelle de mise à niveau

Remarque: Si la manivelle de mise à niveau a du mal à tourner, abaissez les roues de transport du ProCore pour réduire la pression exercée sur la manivelle.

Réglage de la hauteur de la brosse sur le terrain

Lorsque vous utilisez le ProCore, le cadre doit être parallèle au sol ou l'avant doit être légèrement plus haut. Abaissez la brosse jusqu'à ce qu'elle commence à ramasser des carottes.

Attelage OnePass

Pour abaisser la brosse, raccourcissez la biellette.

Pour élever la brosse, allongez la biellette.

Dispositif de remorquage

Pour abaisser la brosse, tournez la manivelle dans le sens horaire.

Pour élever la brosse, tournez la manivelle dans le sens antihoraire.

Remarque: Attention à ne pas trop engager la brosse dans l'herbe pour éviter d'user ou d'endommager la brosse prématurément et d'endommager le gazon.

Réglage du racloir de rouleau

1. Desserrez les fixations de réglage du racloir de rouleau (Figure 33).
2. Positionnez le racloir du rouleau de manière à obtenir un écart de 0,15 cm entre le rouleau et le racloir.
3. Resserrez les fixations de réglage du racloir de rouleau.

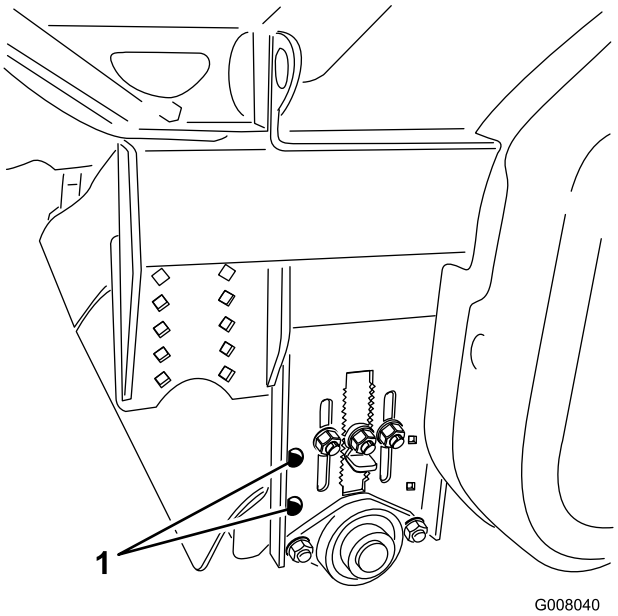

Figure 33

1. Fixations de réglage du racloir de rouleau

Contrôle de la pression des pneus

Vérifiez la pression de gonflage des pneus (Figure 34).

Les pneus doivent être gonflés à 248 kPa (36 psi).

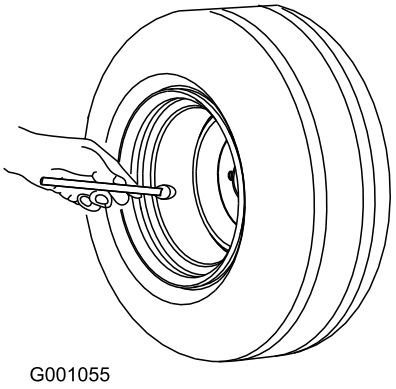

Figure 34

Contrôle du couple de serrage des écrous de roues

Périodicité des entretiens: Après les 8 premières heures de fonctionnement

Après les 10 premières heures de fonctionnement

⚠ ATTENTION

Un mauvais couple de serrage des écrous de roues peut entraîner une défaillance de la machine ou la perte d'une roue et provoquer des blessures graves. Serrez les écrous de roue à un couple de 61 à 75 N m.

Démarrage de la machine

⚠ ATTENTION

Les pièces rotatives peuvent infliger des blessures graves.

- **N'approchez pas les pieds ni les mains du rouleau du ProCore quand il est en marche.**
- **N'approchez jamais les mains, les pieds, les cheveux ou les vêtements des pièces mobiles.**
- **N'utilisez jamais la machine sans les capots, déflecteurs et autres protections.**

Remarque: Avant de mettre la machine en marche, vérifiez que le hacheur tourne librement.

1. Réglez la commande d'accélérateur à mi-course entre les positions BAS RÉGIME et HAUT RÉGIME.
2. Placez la commande de starter en position EN SERVICE.

   Remarque: Le starter n'est pas toujours nécessaire pour démarrer un moteur chaud.
3. Introduisez la clé dans le commutateur d'allumage et tournez-la à la position DÉMARRAGE. Relâchez la clé quand le moteur démarre. Réglez la commande de starter de façon à obtenir un régime moteur régulier.

   Important: Pour éviter de surchauffer le démarreur, ne l'actionnez pas plus de 10 secondes de suite. Passé ce délai, attendez 60 secondes avant de l'actionner de nouveau.
4. Placez la commande d'accélérateur en position HAUT RÉGIME.

   Remarque: Ne restez pas sur place avec le ProCore engagé, car cela pourrait endommager la pelouse.

Arrêt de la machine

Remarque: Lorsque vous utilisez la configuration à un seul passage, relevez toujours l'aérateur avant d'arrêter le ProCore.

1. Avant d'arrêter le ProCore, actionnez le rotateur du hacheur pendant 1 à 2 minutes pour éliminer l'excès de terre.
2. Placez la commande d'accélérateur en position BAS RÉGIME et attendez que le moteur baisse de régime avant de tournez la clé de contact à la position ARRÊT.
3. Retirez la clé du commutateur d'allumage pour éviter tout démarrage accidentel.

   Important: Pour vous arrêter en cas d'urgence, placez le commutateur de commande à distance en position ARRÊT.

Utilisation du ProCore

- Vérifiez que le ProCore est propre, en particulier les carters de la brosse et du hacheur.
- Réglez la brosse légèrement plus haut que la hauteur de coupe (par exemple : pour une hauteur de coupe de 19 mm, réglez la brosse à 22 mm).
- Commencez par mettre le ProCore en marche. Commencez à bas régime moteur.
- Lorsque le moteur a démarré, montez le régime jusqu'au régime maximum.
- Le ProCore doit toujours fonctionner au régime maximum.

Remarque: Si de la terre s'accumule à l'intérieur du carter de la brosse ou du hacheur, enlevez-la avec le racloir situé à l'avant de la machine.

Utilisation en un seul passage

Démarrage

1. Mettez le tracteur en prise et commencez à avancer.
2. Abaissez le ProCore au sol.
3. Engagez la PDF du tracteur.
4. Abaissez l'aérateur au sol..

Arrêt

1. Relevez l'aérateur au-dessus du sol.

   Remarque: Relevez l'aérateur et le ProCore juste assez pour les désembrayer.
2. Désengagez la PDF du tracteur.
3. Élevez le ProCore au-dessus du sol.

   Remarque: Il n'est pas toujours nécessaire de relever le ProCore si la pelouse permet de tourner.
4. Tournez la clé de contact en position ARRÊT.

Fonctionnement du dispositif de remorquage

La vitesse maximale de remorquage recommandée est de 5 km/h (1ère, gamme basse, ralenti accéléré pour le Workman).

1. Pour éviter de passer sur les carottes, déportez le ProCore avant d'avancer.
2. Abaissez le ProCore pour commencer à travailler.
3. À la fin de la passe, relevez le ProCore.

Remarque: Il n'est pas toujours nécessaire de relever le ProCore si la pelouse permet de tourner.

Conseils d'utilisation

- Le ProCore produit divers résultats selon les conditions. En général, si les conditions se prêtent à l'aération, elles seront bonnes pour le traitement des carottes. L'humidité du sol, l'humidité superficielle ou la rosée, la composition du sol et la quantité de sol traité peuvent affecter les résultats.
- La quantité de sol traité peut être influencée par la taille des louchets, la profondeur et l'espacement des trous de l'aérateur. Les petits louchets et le grand espacement des trous laissent moins de terre à la surface et nécessitent donc moins de nettoyage. Une certaine humidité du sol est nécessaire pour que l'aération se fasse correctement.
- Le réglage correct de la hauteur est relativement facile à réaliser et il est essentiel pour obtenir de bons résultats. La brosse doit être réglée au même niveau que la hauteur de coupe envisagée, ou juste au-dessus. Ajustez la hauteur de la brosse à l'aide de la biellette supérieure située sur le système OnePass ou avec la manivelle située sur le dispositif d'attelage. Si la brosse est trop agressive, le ProCore utilise une puissance excessive et la brosse s'use prématurément. Si la brosse n'est pas suffisamment agressive, il restera des carottes.
- Parachevez le réglage de hauteur à l'écart de la zone de travail avant d'utiliser la machine sur des surfaces délicates.
- Avant de commencer, examinez la surface à traiter pour déterminer dans quelle direction travailler.
- Ne prenez pas de virages serrés avec le ProCore pour éviter d'endommager la pelouse.
- Cherchez toujours à effectuer une longue passe continue, en chevauchant légèrement sur la passe de retour.

  Remarque: Pour ne pas dévier de la ligne droite, prenez repère sur un objet au premier plan.

Pendant l'utilisation

⚠ DANGER

Le renversement de la machine peut causer des blessures graves ou mortelles.

- **N'utilisez jamais la machine sur des pentes raides.**
- **Travaillez toujours dans le sens de la pente, jamais transversalement.**
- **Ne vous arrêtez pas et ne démarrez pas brusquement en montant ou en descendant les pentes.**
- **Méfiez-vous des trous et autres dangers cachés de la zone de travail. Pour éviter de renverser la machine ou d'en perdre le contrôle, ne vous approchez pas des fossés ou autres dénivellations.**
- **Si la machine s'arrête pendant que vous gravissez une pente, désengagez l'aérateur et descendez lentement en marche arrière. N'essayez pas de faire demi-tour.**
- **Vérifiez systématiquement l'état des pointes du ProCore quand vous quittez un fairway ou un terrain de sport. Remplacez les pointes cassées ou desserrées.**

Transport

1. Insérez les goupilles de remisage dans les trous arrière.
2. Veillez à élever le ProCore.
3. Ne dépassez pas 24 km/h.
4. Si vous utilisez le dispositif d'attelage, repositionnez le ProCore derrière le véhicule, rétractez le dispositif d'attelage et placez la goupille de la poignée de verrouillage en position verrouillée (Figure 35).

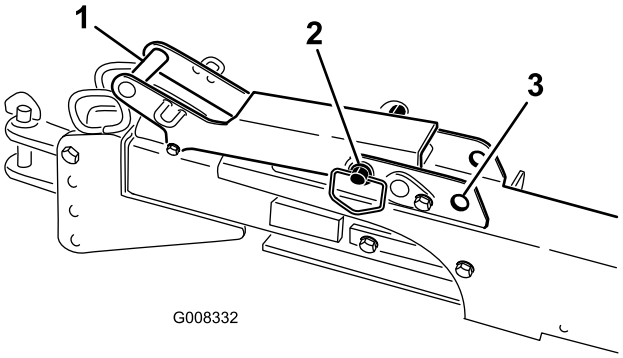

Figure 35

1. Poignée de verrouillage
2. Goupille de poignée de verrouillage en position verrouillée
3. Position déverrouillée

Humidité du sol

Si le sol est gorgé d'humidité, le traitement sera d'autant plus difficile. L'humidité de surface a tendance à se mélanger avec le matériau traité qui vient alors s'accumuler et s'agglomérer sur la zone d'éjection arrière et le racloir du rouleau arrière. Lorsque cela est possible, il est préférable que les carottes soient plus sèches. Il faut savoir également que par grande humidité, il est nécessaire de nettoyer soigneusement le matériau aggloméré dans le carter de la brosse.

Tableau d'humidité du sol

Ce tableau sert de guide pour déterminer le taux d'humidité du sol. Les résultats seront moins bons si les conditions correspondent aux indications de la zone grisée du tableau.

Humidité du sol	**Sable** *Granuleux à l'état humide, presque comme du sable de plage*	**Loam sableux** *Granuleux à l'état humide ; salit les doigts ; contient du limon et de l'argile*	**Loam argileux** *Collant et malléable à l'état humide*	**Argile** *Très collant à l'état humide, rappelle la glaise*
Sec	Sec, meuble, granulométrie uniforme ; coule entre les doigts	Sec, meuble ; coule entre les doigts	Mottes sèches qui s'effritent et se transforment en poudre	Surface dure, cuite, craquelée ; mottes difficiles à briser ; peut s'effriter en surface
	Aspect encore sec ; ne forme pas une boule en étant serré au creux de la main	Aspect encore sec ; ne forme pas de boule	A tendance à s'effriter ; ne reste pas aggloméré en étant serré au creux de la main	Plutôt souple ; forme une boule en étant serré au creux de la main
	Aspect humide ; ne forme pas une boule en étant serré au creux de la main	A tendance à former une boule en étant serré au creux de la main ; s'agglomère rarement	Forme une boule ; plutôt malléable , s'agglomère parfois légèrement en étant serré au creux de la main	Forme une boule ; forme un ruban entre le pouce et l'index
	Aspect humide ; légère tendance à l'agglomération, forme parfois une boule très fragile en étant serré au creux de la main	Forme une boule très fragile ; se brise facilement	Forme une boule et est très souple ; très rapidement lisse et glissant si la teneur en argile est élevée	
	De l'eau s'égoutte quand on le presse dans la main, mais de l'humidité reste sur la peau	Forme une boule et est très souple ; très collant		**saturation 100 %**
Saturé	De l'eau s'égoutte en faisant sauter la terre dans la main			

Contrôle et nettoyage du carter de brosse ou du hacheur

Périodicité des entretiens: Toutes les 4 heures – Nettoyez plus fréquemment si le sol est très humide.

Les carters de la brosse et du hacheur recueillent la boue plus rapidement quand la machine est utilisée dans de l'herbe plus haute que la hauteur de coupe de 2,5 cm (1 po), sur un terrain argileux et loameux ou mouillé de rosée. Si le carter de la brosse n'est pas nettoyé, la brosse s'usera prématurément. Si elle est correctement entretenue, la brosse aura une durée de service d'environ 100 heures.

Pour nettoyer les carters, procédez comme suit :

1. Élevez le ProCore sur les roues de transport.
2. Desserrez et enlevez les boulons de fixation du couvercle arrière. Pivotez le couvercle en avant.
3. À l'aide du racloir, situé à l'avant de la machine, nettoyez soigneusement la boue déposée sur le carter.
4. Abaissez le couvercle et fixez-le avec les boulons.

Contrôle et nettoyage de la machine après utilisation

1. Lorsque vous avez terminé, utilisez les raccords de lavage (Figure 36) ou aspergez la zone de hachage.
2. Tournez la clé en position CONTACT et augmentez le régime moteur jusqu'à l'engagement du rotateur du démarreur.

3. Tenez-vous de côté à l'arrière de la machine et arrosez le hacheur en marche jusqu'à ce qu'il soit propre.
4. Après le nettoyage, vérifiez l'état des composants mécaniques de la machine.

Remarque: Cela permet d'assurer le fonctionnement correct de la machine lors de la prochaine utilisation.

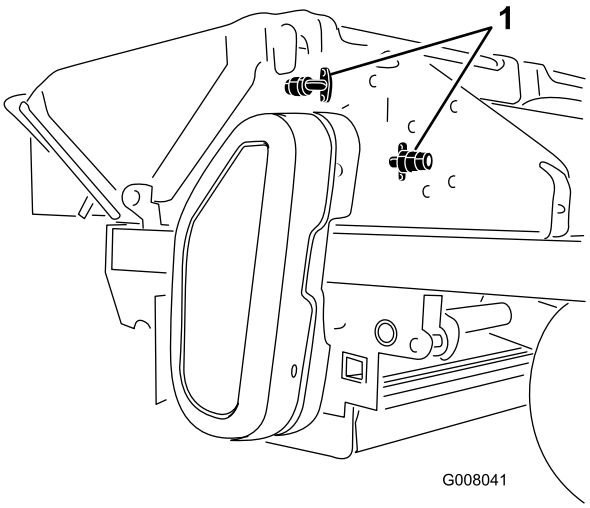

Figure 36

1. Raccords de lavage

Important: Lorsque vous nettoyez le hacheur, ne vous approchez pas de la goulotte d'être blessés par des projections d'objets.

Contrôle des pointes de hachage

Après chaque passage sur un fairway ou un terrain de sport, vérifiez l'état des pointes de hachage et remplacez tout boulon de fixation cisaillé.

Remarque: Les pointes de hachage sont conçues pour que l'un des boulons de fixation soit cisaillé si un objet est ramassé (pierre, etc.). Cela évite d'endommager des composants critiques.

Pour enlever un boulon cisaillé de la pointe de hachage, procédez comme suit :

1. Enlevez le boulon cisaillé qui fixe la pointe de hachage à la lame (Figure 37). Déposez la pointe de hachage de la lame.

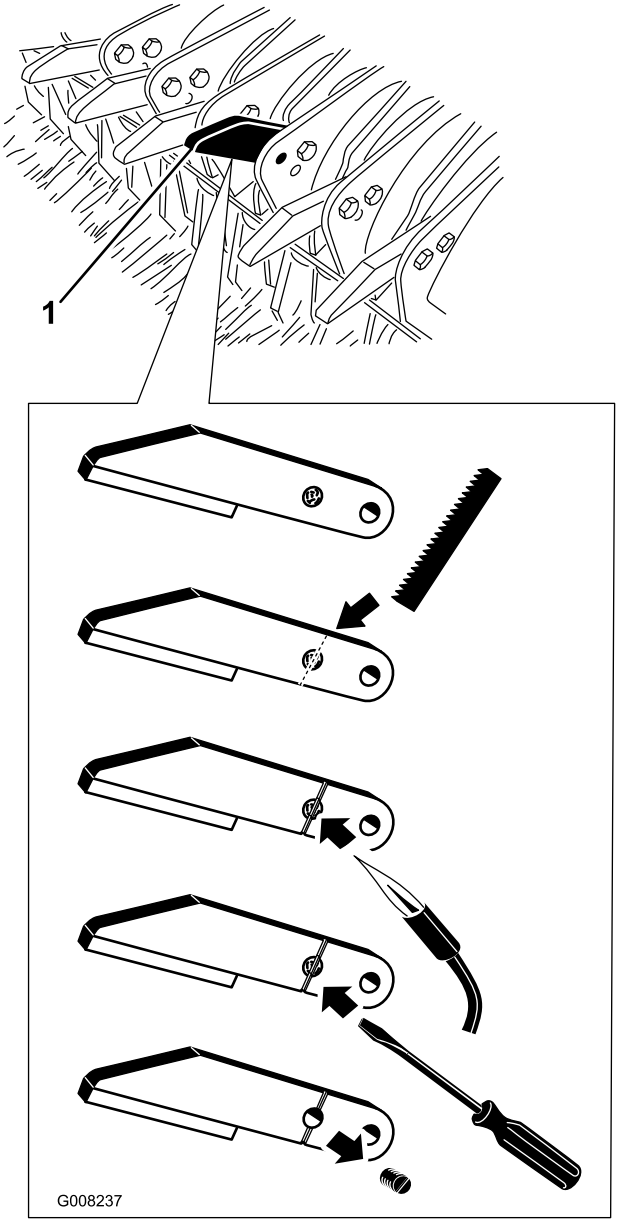

Figure 37

1. Pointe de hachage

2. À l'aide d'une scie à métaux, entaillez l'extrémité cisaillée du boulon et la pointe de hachage (Figure 37).
3. L'entaille doit être suffisamment profonde pour recevoir un tournevis à lame droite.
4. Lorsque l'entaille est faite, chauffez le boulon cisaillé au chalumeau pour amollir le frein-filet (Figure 37).
5. Lorsque le frein-filer est ramolli, dévissez le boulon cisaillé hors de la pointe de hachage (Figure 37).

   Remarque: Quand vous réutilisez ou remplacez les pointes de hachage, utilisez toujours des boulons autofreinés neufs ou, si vous n'en avez pas, enduisez les filets des boulons ordinaires de frein-filet.

Utilisation de la machine à haute altitude

Si la machine est utilisée à hautes altitudes, il est parfois nécessaire de changer les gicleurs pour assurer le fonctionnement optimal du moteur. Reportez-vous au tableau ci-dessous pour déterminer le gicleur approprié pour l'altitude d'utilisation. Vous pouvez commander les gicleurs chez les concessionnaires Briggs and Stratton.

Dimension de gicleur		
Altitude	Gicleur gauche	Gicleur droit
Standard 274 m	150	156
1 524 m	146	152
1 981 m	144	150
2 743 m	140	146

Entretien

Programme d'entretien recommandé

Périodicité d'entretien	Procédure d'entretien
Après les 8 premières heures de fonctionnement	• Vérifiez le couple de serrage des écrous de roues. • Vidangez l'huile moteur. • Contrôlez l'état et la tension des courroies.
Après les 10 premières heures de fonctionnement	• Vérifiez le couple de serrage des écrous de roues.
À chaque utilisation ou une fois par jour	• Contrôlez le niveau d'huile moteur. • Nettoyez la protection du moteur et le refroidisseur d'huile. • Contrôlez les flexibles et conduites hydrauliques. • Contrôlez les pointes de hachage. • Vérifiez l'usure de la brosse. • Nettoyez le carter de la brosse/du hacheur
Toutes les 4 heures	• Contrôlez et nettoyez le carter de brosse ou du hacheur – Nettoyez plus fréquemment si le sol est très humide.
Toutes les 50 heures	• Graissez les roulements et les bagues. • Contrôlez l'état et la tension des courroies.
Toutes les 100 heures	• Vidangez l'huile moteur. • Vérifiez le niveau d'électrolyte dans la batterie. • Nettoyez le moteur.
Toutes les 200 heures	• Contrôlez et/ou remplacez le préfiltre du filtre à air. • Remplacez le filtre à huile. • Contrôlez les bougies.
Toutes les 600 heures	• Remplacement de l'élément de sécurité du filtre à air. • Remplacez le filtre à carburant.

Important: **Reportez-vous au *Manuel du propriétaire du moteur* pour toutes procédures d'entretien supplémentaires.**

Remarque: Si vous avez besoin d'un schéma, rendez-vous sur le site www.Toro.com et en cherchez votre machine sous le lien Manuels de la page d'accueil.

Liste de contrôle pour l'entretien journalier

Copiez cette page pour pouvoir vous en servir régulièrement.

Entretiens à effectuer	Pour la semaine du :						
	Lun.	Mar.	Mer.	Jeu.	Ven.	Sam.	Dim.
Contrôlez le niveau d'huile moteur et de carburant.							
Vérifiez le filtre à air.							
Vérifiez les bruits de fonctionnement anormaux.							
Vérifiez l'état des flexibles hydrauliques.							
Recherchez les fuites éventuelles.							
Contrôlez la pression des pneus.							
Vérifiez le fonctionnement des instruments.							
Lubrifiez tous les graisseurs.[1]							
Retouchez les peintures endommagées.							

1. Lubrifiez les roulements du hacheur, rouleau arrière et coin rotatif immédiatement après chaque lavage, quelle que soit la fréquence d'entretien indiquée.

Procédures avant l'entretien

Important: Les fixations des capots de la machine sont conçues pour rester sur le capot après son retrait. Dévissez toutes les fixations de chaque capot de quelques tours de sorte que le capot soit desserré mais reste en place. Dévissez-les ensuite jusqu'à ce que le capot se détache. Vous éviterez ainsi d'arracher les filets des boulons en les retirant des dispositifs de retenue.

Lubrification

Graissage des roulements et bagues

Périodicité des entretiens: Toutes les 50 heures

Graissez régulièrement les 18 graisseurs de la machine avec de la graisse universelle nº 2 au lithium. Lubrifiez les roulements du hacheur, du rouleau arrière et du coin rotatif immédiatement après chaque lavage.

1. Lubrifiez les graisseurs suivants :
   - Cadre de remorquage (2) ; voir Figure 39.
   - Vérin de levage (2) ; voir Figure 38 et Figure 41.
   - Essieu de levage (2) ; voir et Figure 38.
   - Arbre intermédiaire (2) ; voir Figure 41.
   - Hacheur (2) Figure 42 et Figure 40.
   - Coin rotatif (2) Figure 42 et Figure 40.
   - Brosse de ramassage (2) Figure 42 et Figure 40.
   - Rouleau arrière (2) Figure 40.

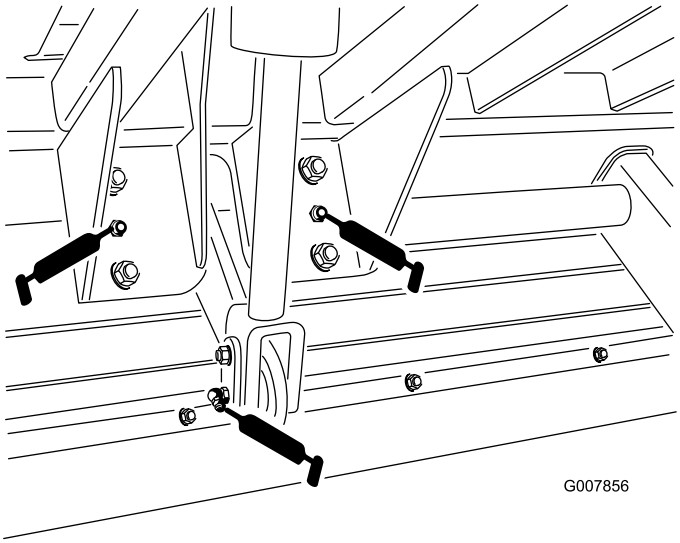

Figure 38

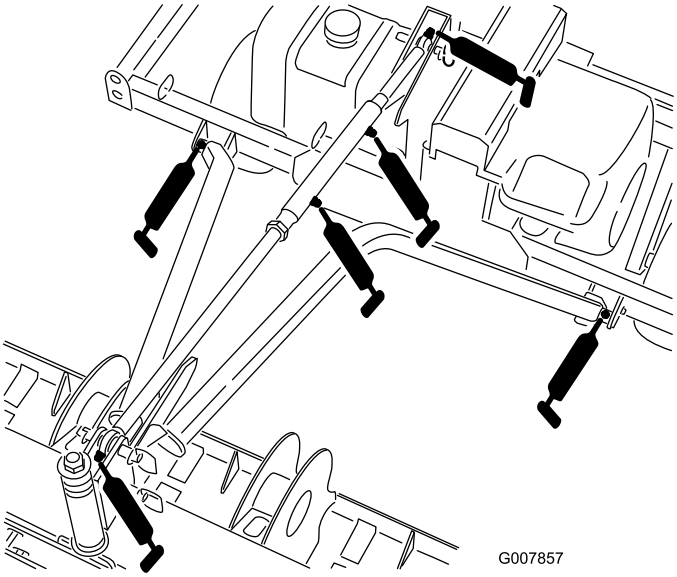

Figure 39

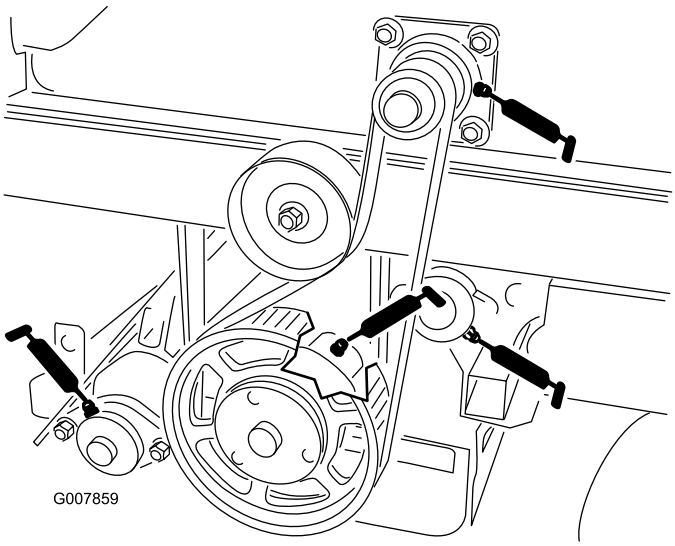

Figure 40

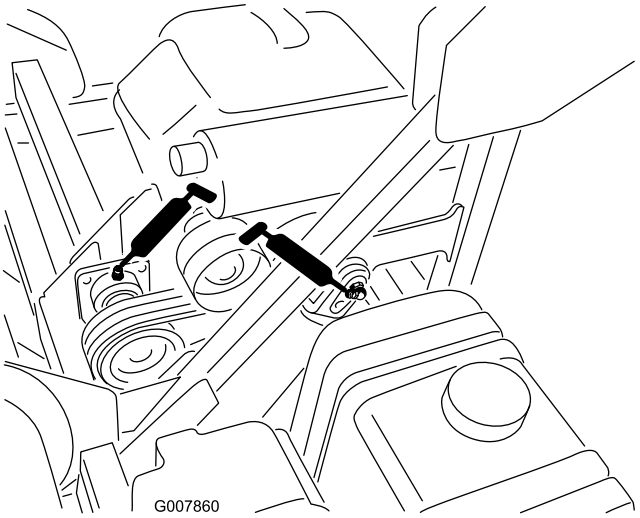

Figure 41

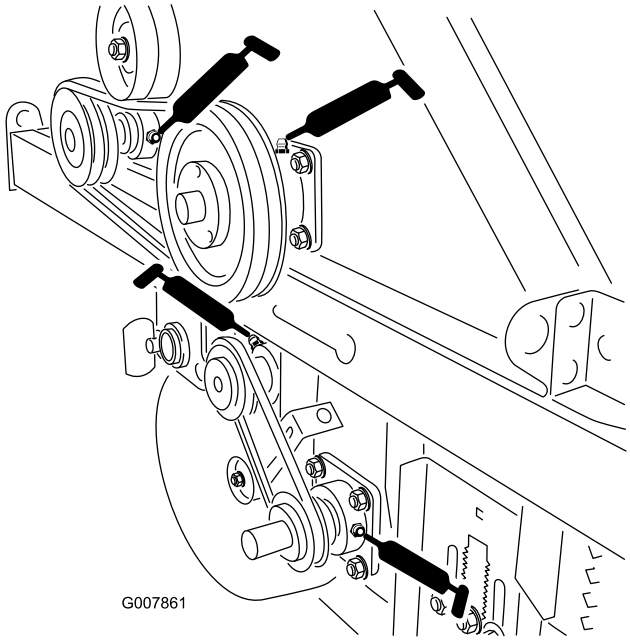

Figure 42

2. Essuyez les graisseurs pour éviter que des impuretés ne pénètrent dans le roulement ou la bague.
3. Injectez la graisse dans le roulement ou la bague.
4. Essuyez tout excès de graisse.

Entretien du moteur

Entretien du filtre à air

Remarque: Faites l'entretien du filtre à air uniquement quand l'indicateur de colmatage (Figure 43) indique que cela est nécessaire. Ne remplacez pas le filtre à air plus fréquemment que nécessaire ; cela ne fait qu'accroître le risque de contamination du moteur par des impuretés quand le filtre est déposé.

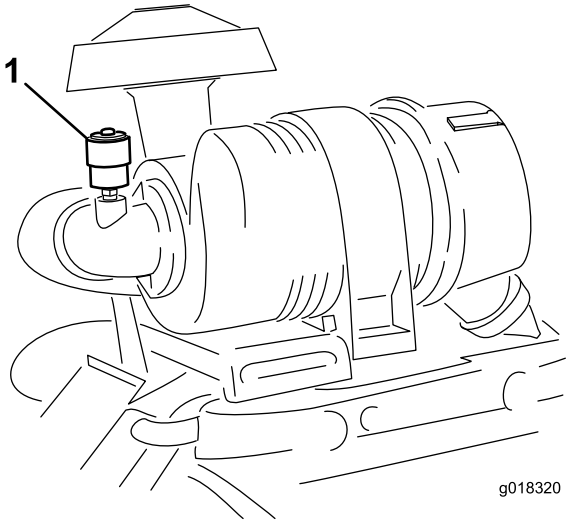

Figure 43

1. Indicateur de colmatage

1. Vérifiez si le boîtier du filtre à air présente des dommages susceptibles d'occasionner des fuites d'air.
2. Remplacez le boîtier du filtre à air s'il est endommagé.
3. Vérifiez que le système d'admission ne présente pas de fuites, de dommages ou de colliers de flexible desserrés.

Retrait des filtres à air

1. Tournez la clé de contact à la position ARRÊT et retirez-la du commutateur d'allumage ; attendez l'arrêt complet de toutes les pièces mobiles avant de quitter la position d'utilisation.
2. Tirez le verrou vers l'extérieur et tournez le couvercle du filtre à air dans le sens antihoraire (Figure 44).
3. Déposez le couvercle du filtre à air du boîtier du filtre (Figure 44).

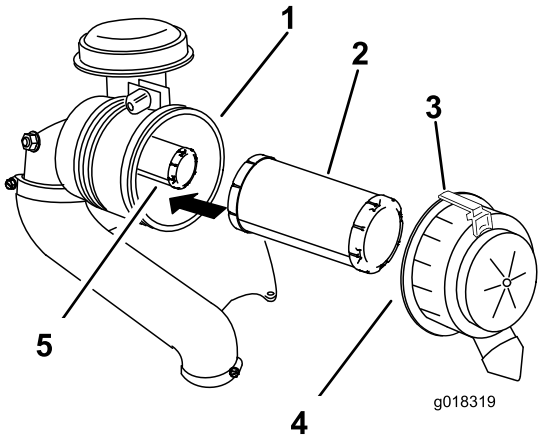

Figure 44

1. Boîtier du filtre à air
2. Préfiltre
3. Verrou
4. Couvercle du filtre à air
5. Élément de sécurité

4. Nettoyez l'intérieur du couvercle du filtre à air à l'air comprimé.
5. Sortez le préfiltre du boîtier du filtre avec précaution (Figure 44).

   Remarque: Évitez de cogner l'élément à l'intérieur du logement.
6. Ne déposez l'élément de sécurité que si vous avez l'intention de le remplacer.

   Important: N'essayez jamais de nettoyer l'élément de sécurité. Si l'élément de sécurité est encrassé, cela signifie que le préfiltre est endommagé. Remplacez alors les deux éléments.
7. Vérifiez l'état du préfiltre en le plaçant devant une lumière forte.

   Remarque: Les trous éventuels apparaîtront sous forme de points brillants.
8. Mettez le filtre au rebut s'il est endommagé.

Entretien du préfiltre du filtre à air

Périodicité des entretiens: Toutes les 200 heures

- Remplacez le préfiltre s'il est encrassé, plié ou endommagé.
- Ne nettoyez pas l'élément principal.

Entretien de l'élément de sécurité

Périodicité des entretiens: Toutes les 600 heures

Important: N'essayez jamais de nettoyer l'élément de sécurité. Si l'élément de sécurité est encrassé, cela signifie que l'élément principal est endommagé. Remplacez alors les deux éléments.

Pose des éléments filtrants

Important: Pour ne pas endommager le moteur, ne le faites jamais tourner sans les deux éléments et sans le couvercle du filtre à air.

1. Vérifiez que l'élément de rechange n'a pas été endommagé pendant le transport. N'utilisez pas un élément filtrant endommagé.
2. Insérez le filtre de sécurité dans le boîtier avec précaution (Figure 44).
3. Placez ensuite le préfiltre sur l'élément de sécurité avec le même soin (Figure 44).

   Remarque: Vérifiez que l'élément principal est bien engagé en position en appuyant sur son bord extérieur lors de la pose.

   Important: N'appuyez pas sur la partie intérieure souple du filtre.
4. Nettoyez l'orifice d'éjection d'impuretés situé dans le couvercle amovible. Retirez la valve de sortie en caoutchouc du couvercle, nettoyez la cavité et remettez la valve en place.
5. Reposez le couvercle du filtre à air, le côté portant l'inscription UP en haut, et fermez le verrou (Figure 44).
6. Réarmez l'indicateur de colmatage (Figure 43) s'il est rouge.

Vidange de l'huile moteur

Remarque: Vidangez l'huile plus souvent si vous travaillez dans des conditions très poussiéreuses ou sableuses.

Type d'huile : huile détergente (classe de service API SG, SH, SJ ou supérieure).

Capacité du carter : avec filtre, 2 l

Viscosité : voir Figure 45

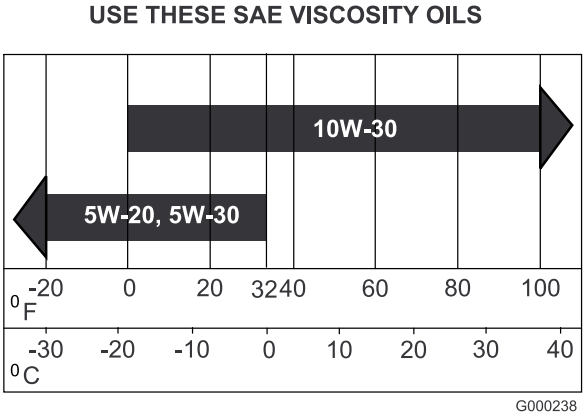

Figure 45

Contrôle du niveau d'huile moteur

Périodicité des entretiens: À chaque utilisation ou une fois par jour

Remarque: Le meilleur moment pour vérifier le niveau d'huile moteur est en début de journée, quand le moteur est froid avant sa mise en marche. Si le moteur a déjà tourné, attendez au moins 10 minutes que l'huile retourne dans le carter avant de contrôler le niveau. Si le niveau d'huile se trouve à la même hauteur ou en dessous du repère MINIMUM sur la jauge, faites l'appoint pour faire monter le niveau d'huile jusqu'au repère MAXIMUM. Ne remplissez pas excessivement. Si le niveau d'huile se situe entre les repères MAXIMUM et MINIMUM, il n'est pas nécessaire de faire l'appoint.

1. Garez la machine sur un sol plat et horizontal.
2. Tournez la clé de contact à la position ARRÊT et enlevez la clé.
3. Attendez l'arrêt de toutes les pièces en mouvement avant de quitter la position d'utilisation.
4. Nettoyez la surface autour de la jauge d'huile (Figure 46) pour éviter que des impuretés ne s'introduisent dans le goulot de remplissage, ce qui risquerait d'endommager le moteur.

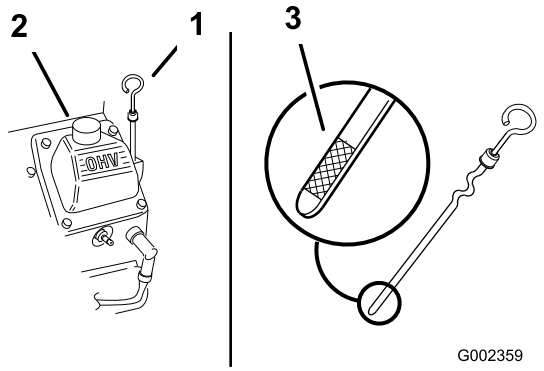

Figure 46

1. Jauge d'huile
2. Goulot de remplissage

5. Retirez la jauge d'huile et essuyez soigneusement l'extrémité (Figure 46).
6. Enfoncez la jauge complètement dans le goulot de remplissage (Figure 46).
7. Sortez de nouveau la jauge et examinez son extrémité. Si le niveau est trop bas, versez lentement une quantité d'huile suffisante dans le goulot de remplissage pour faire monter le niveau jusqu'au repère MAXIMUM.

   Important: Ne faites pas tourner le moteur avec un carter d'huile trop rempli, sous peine de l'endommager.

Vidange de l'huile

Périodicité des entretiens: Après les 8 premières heures de fonctionnement

Toutes les 100 heures

1. Tournez la clé en position CONTACT et laissez tourner le moteur pendant 5 minutes.

   Remarque: Le fait de laisser tourner le moteur permet de réchauffer l'huile qui s'écoule alors plus facilement.
2. Garez la machine avec le côté de la vidange légèrement plus bas que l'autre côté, pour pouvoir évacuer toute l'huile.
3. Tournez la clé de contact à la position ARRÊT et retirez-la du commutateur d'allumage ; attendez l'arrêt complet de toutes les pièces mobiles avant de quitter la position d'utilisation.
4. Placez un bac sous le bouchon de vidange (Figure 47).
5. Retirez les bouchons de vidange pour permettre à l'huile de s'écouler dans les bacs de vidange.
6. Lorsque la vidange est terminée, remettez le bouchon de vidange en place.

   Remarque: Débarrassez-vous de l'huile usagée dans un centre de recyclage.

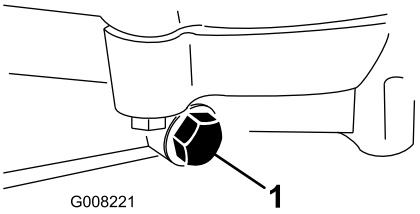

Figure 47

1. Bouchon de vidange d'huile

7. Versez avec précaution environ 80 % de la quantité d'huile spécifiée dans le goulot de remplissage (Figure 46).
8. Vérifiez le niveau d'huile ; voir Contrôle du niveau d'huile moteur (page 38).
9. Faites l'appoint lentement jusqu'à ce que le niveau d'huile atteigne le repère **maximum**.

Remplacement du filtre à huile

Périodicité des entretiens: Toutes les 200 heures

Remarque: Remplacez le filtre à huile plus souvent si vous travaillez dans des conditions très poussiéreuses ou sableuses.

1. Vidangez l'huile moteur ; voir Vidange de l'huile (page 38).
2. Déposez le filtre à huile usagé et essuyez la surface du joint de l'adaptateur (Figure 48).

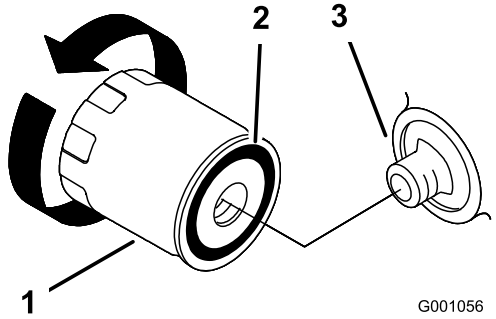

Figure 48

1. Filtre à huile
2. Joint d'adaptateur
3. Adaptateur

3. Versez l'huile neuve par le trou central du filtre jusqu'à ce qu'elle atteigne le bas des filets à l'intérieur.
4. Donnez le temps au filtre d'absorber l'huile neuve (1 à 2 minutes).
5. Appliquez une fine couche d'huile neuve sur le joint en caoutchouc du filtre de rechange (Figure 48).
6. Posez le filtre à huile de rechange sur l'adaptateur, vissez le filtre dans le sens horaire jusqu'à ce que le joint en caoutchouc rencontre l'adaptateur, puis vissez-le encore de 2/3 de tour à 1 tour (Figure 48).
7. Remplissez le carter moteur d'une huile neuve du type voulu ; voir Vidange de l'huile moteur (page 37).
8. Laissez tourner le moteur pendant environ 3 minutes, puis tournez la clé de contact en position ARRÊT-et vérifiez que le filtre à huile ne fuit pas.
9. Contrôlez le niveau d'huile moteur et faites l'appoint si nécessaire.

Entretien des bougies

Avant de poser une bougie, assurez-vous que l'écartement entre l'électrode centrale et l'électrode latérale est correct. Utilisez une clé à bougies pour déposer et reposer les bougies, et une jauge d'épaisseur pour contrôler et régler l'écartement des électrodes. Remplacez les bougies au besoin.

Type : Champion® RC12YC, Champion® Platinum 3071 ou type équivalent

Écartement des électrodes : 0,760 mm

Contrôle des bougies

Périodicité des entretiens: Toutes les 200 heures

1. Examinez le centre des bougies (Figure 49). Si le bec de l'isolateur est recouvert d'un léger dépôt gris ou brun, le moteur fonctionne correctement. S'il est recouvert d'un dépôt noir, cela signifie généralement que le filtre à air est encrassé.

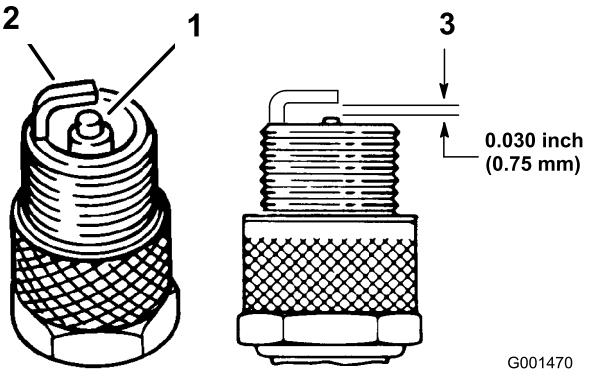

Figure 49

1. Bec isolant d'électrode centrale
2. Électrode latérale
3. Écartement (pas à l'échelle)

Important: Remplacez toujours les bougie si elles sont recouvertes d'un dépôt noir ou d'une couche grasse, si les électrodes sont usées ou si elles présentent des fissures.

2. Contrôlez l'écartement entre l'électrode centrale et l'électrode latérale (Figure 49).
3. Si l'écartement n'est pas correct, pliez l'électrode latérale (Figure 49).

Dépose des bougies

1. Tournez la clé de contact à la position ARRÊT et retirez-la du commutateur d'allumage ; attendez l'arrêt complet de toutes les pièces mobiles avant de quitter la position d'utilisation.
2. Débranchez les bougies (Figure 50).

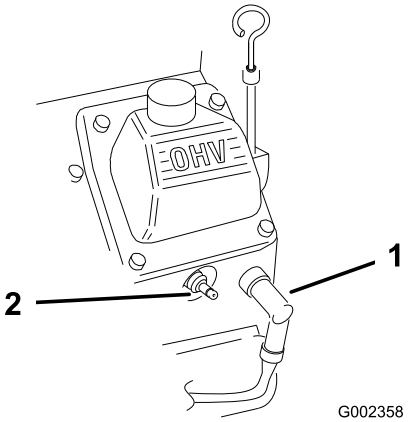

Figure 50

1. Fil de bougie
2. Bougie

3. Nettoyez la surface autour des bougies pour éviter que des impuretés n'endommagent le moteur en tombant à l'intérieur.
4. Déposez les bougies et les rondelles métalliques.

Mise en place des bougies

1. Montez les bougies assorties des rondelles métalliques. Vérifiez que l'écartement des électrodes est correct.
2. Serrez les bougies à un couple de 24,4 à 29,8 N·m.
3. Connectez les bougies (Figure 49).

Entretien du système d'alimentation

Remplacement du filtre à carburant

Périodicité des entretiens: Toutes les 600 heures

1. Tournez la clé de contact à la position ARRÊT et retirez-la du commutateur d'allumage ; attendez l'arrêt complet de toutes les pièces mobiles avant de quitter la position d'utilisation.
2. Laissez refroidir la machine.
3. Desserrez les colliers de serrage et repoussez-les pour les éloigner du filtre (Figure 51).

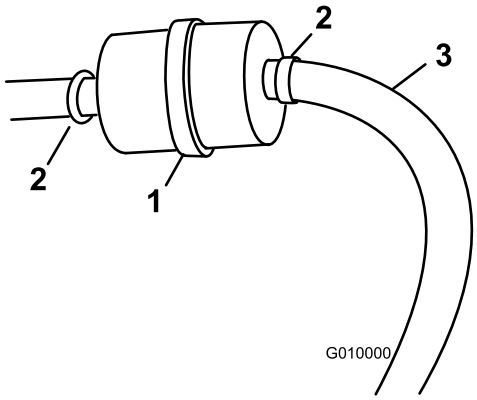

Figure 51

1. Filtre à carburant
2. Collier
3. Conduite de carburant

4. Détachez le filtre des conduites de carburant.
5. Montez un nouveau filtre sur les flexibles et serrez les colliers (Figure 51).

Entretien du réservoir de carburant

⚠ DANGER

Dans certaines circonstances, l'essence est extrêmement inflammable et hautement explosive. Un incendie ou une explosion causé(e) par de l'essence peut vous brûler, ainsi que d'autres personnes, et causer des dommages matériels.

- **Vidangez le réservoir de carburant à l'extérieur quand le moteur est froid. Essuyez toute essence répandue.**
- **Ne fumez jamais pendant la vidange de l'essence et tenez-vous à l'écart des flammes nues et des étincelles susceptibles d'enflammer les vapeurs d'essence.**

1. Garez la machine sur une surface plane et horizontale pour que les réservoirs de carburant puissent se vider entièrement.
2. Tournez la clé de contact à la position ARRÊT et enlevez la clé.
3. Desserrez le collier de serrage au niveau du filtre à carburant et éloignez-le du filtre en le poussant le long de la conduite d'alimentation (Figure 51).
4. Débranchez les conduites d'alimentation du filtre à carburant (Figure 51).

   Remarque: Laissez l'essence s'écouler dans un bidon ou un bac de vidange (Figure 51).

   Remarque: Profitez éventuellement de ce que le réservoir est vide pour remplacer le filtre à carburant.
5. Raccordez la conduite d'alimentation au filtre.
6. Rapprochez le collier de serrage du filtre pour fixer la conduite d'alimentation (Figure 51).

Entretien du système électrique

Entretien de la batterie

Périodicité des entretiens: Toutes les 100 heures

- Maintenez le niveau correct d'électrolyte et gardez le dessus de la batterie propre. Si la machine est remisée dans un endroit où la température ambiante est extrêmement élevée, la batterie se déchargera plus rapidement que si la machine est remisée dans un endroit frais.

⚠ DANGER

L'électrolyte contient de l'acide sulfurique, un poison mortel qui cause de graves brûlures.

- **Ne buvez jamais l'électrolyte et évitez tout contact avec les yeux, la peau ou les vêtements. Portez des lunettes de protection et des gants en caoutchouc.**
- **Faites le plein d'électrolyte à proximité d'une arrivée d'eau propre, de manière à pouvoir rincer abondamment la peau en cas d'accident.**

- Nettoyez régulièrement le dessus de la batterie avec une brosse trempée dans une solution d'ammoniac ou de bicarbonate de soude. Rincez la surface avec de l'eau après le nettoyage. Le bouchon de remplissage doit rester en place pendant le nettoyage.
- Les câbles de la batterie doivent être bien serrés sur les bornes pour assurer un bon contact électrique.
- Si les bornes sont corrodées, débranchez les câbles, en commençant par le câble négatif (-), et grattez les colliers et les bornes séparément. Rebranchez les câbles, en commençant par le positif (+), et enduisez les bornes de vaseline.
- Vérifiez le niveau de l'électrolyte toutes les 25 heures de fonctionnement ou une fois par mois si la machine est remisée.
- Faites l'appoint dans les éléments avec de l'eau distillée ou déminéralisée. Ne remplissez pas les éléments au-dessus du repère de remplissage.
- Si vous remisez la machine pendant plus d'un mois, enlevez la batterie et chargez-la au maximum. Ne rebranchez pas les câbles si vous remettez la batterie sur la machine. Rangez la batterie dans un endroit frais pour éviter qu'elle se décharge trop rapidement. Pour protéger la batterie du gel, maintenez-la chargée au maximum. La densité de l'électrolyte d'une batterie bien chargée est de 1,250.

⚠ ATTENTION

La batterie en charge produit des gaz susceptibles d'exploser.

Ne fumez jamais et gardez la batterie éloignée des flammes et sources d'étincelles.

⚠ ATTENTION

Les bornes de la batterie ou les outils en métal sont susceptibles de causer des courts-circuits au contact des pièces métalliques du tracteur et de produire des étincelles. Les étincelles risquent de provoquer l'explosion des gaz de la batterie et de vous blesser.

- **Lors de la mise en place ou du retrait de la batterie, évitez que les bornes touchent les parties métalliques du tracteur.**
- **Évitez de créer des courts-circuits entre les bornes de la batterie et les parties métalliques du tracteur avec des outils en métal.**

Entretien du système de refroidissement

Nettoyage de la protection du moteur et du refroidisseur d'huile

Périodicité des entretiens: À chaque utilisation ou une fois par jour

Enlevez l'herbe, les saletés et autres débris éventuellement accumulés sur l'écran du refroidisseur d'huile et la grille du moteur (Figure 52).

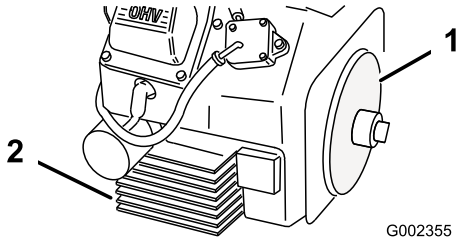

Figure 52

1. Protection du moteur
2. Refroidisseur d'huile

Nettoyage du moteur

Périodicité des entretiens: Toutes les 100 heures

Utilisez de l'air comprimé basse pression (1,38 bar ou moins) pour nettoyer la surface autour du carburateur, des leviers du régulateur et de la timonerie.

Remarque: Le nettoyage du moteur permet d'en assurer le refroidissement correct et réduit les risques de surchauffe et de dommages mécaniques.

Entretien des courroies

Réglage des courroies

Périodicité des entretiens: Après les 8 premières heures de fonctionnement

Toutes les 50 heures

1. Vérifiez si les courroies sont fissurées, présentent des bords effilochés, des traces de brûlures ou d'autres dommages.
2. Remplacez les courroies si elles sont usées.
3. Contrôlez l'état et la tension des courroies au besoin.

Courroie d'embrayage moteur à arbre intermédiaire

1. Retirez le couvercle de courroie (Figure 53).

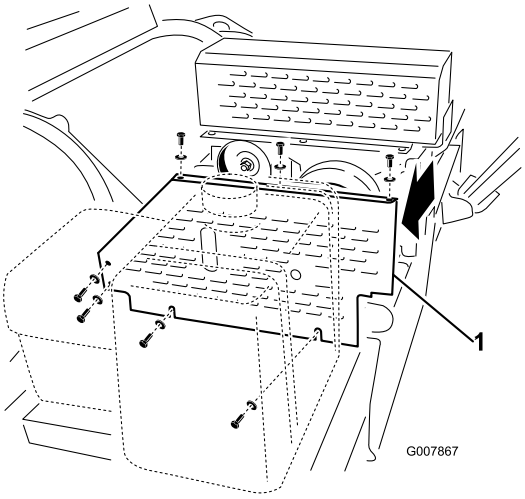

Figure 53

1. Couvercle de courroie d'embrayage moteur à arbre intermédiaire

2. Contrôlez l'état de la courroie (Figure 54).

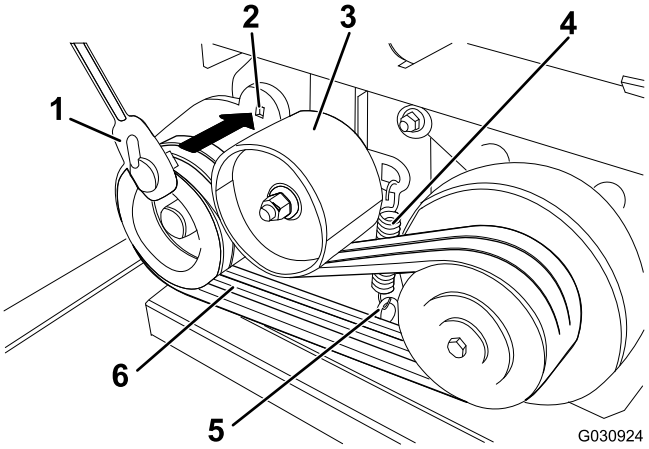

Figure 54

1. Clé à douille
2. Trou carré
3. Poulie de tension
4. Ressort d'extension
5. Boulon à œil
6. Courroie

3. Pour détendre la courroie, procédez comme suit :
   A. Desserrez l'écrou inférieur sur le boulon à œil et vissez-le jusqu'au bout du boulon (Figure 55).

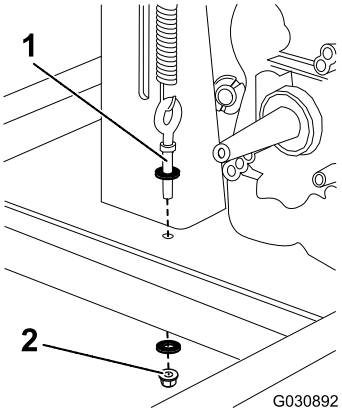

Figure 55

1. Boulon à œil
2. Boulon inférieur

   B. Insérez une clé à douille dans le trou carré du bras de la poulie de tension et tournez la clé vers le haut (Figure 54).

   Important: Ne tournez pas la clé vers le haut excessivement pour ne pas endommager le ressort d'extension du bras de la poulie de tension.

4. Mesurez le ressort de l'intérieur du crochet à l'intérieur du crochet ; voir Figure 56. Remplacez le ressort s'il s'étire à plus de 8,9 cm.

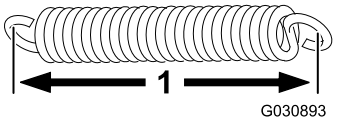

Figure 56

1.

5. Pour augmenter la tension du ressort et donc augmenter la tension de la courroie, réduisez la hauteur du boulon à œil en desserrant l'écrou supérieur et en serrant l'écrou inférieur (Figure 55 et Figure 56).

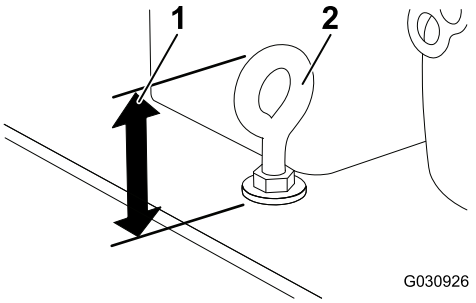

Figure 57

1. Hauteur du boulon à œil
2. Boulon à œil

6. Reposez le couvercle de courroie.

Courroie d'arbre intermédiaire à hacheur

1. Retirez le couvercle de courroie (Figure 58).

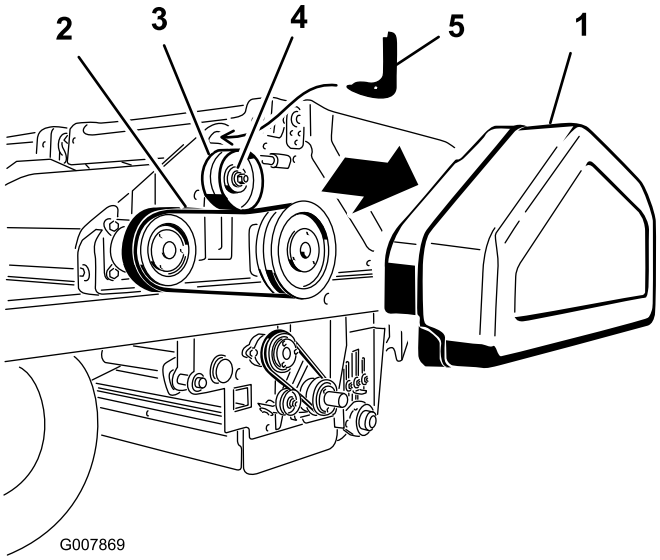

Figure 58

1. Couvercle de courroie d'arbre intermédiaire à hacheur
2. Courroie d'arbre intermédiaire à hacheur
3. Poulie de tension
4. Écrou
5. Outil tendeur de courroie

2. Desserrez l'écrou sur la poulie de tension (Figure 58).
3. Insérez le bout crochu du tendeur de courroie dans le trou au-dessus de la poulie de tension (Figure 58).
4. Appuyez le bas courbe de l'outil sur la poulie de tension.
5. Insérez l'embout d'entraînement d'une clé dynamométrique de 1/2 pouce dans le trou du tendeur de courroie (Figure 58).
6. Tournez le tendeur vers vous jusqu'à obtention d'un couple de 5,7 N ·m, puis tout en maintenant ce couple, serrez l'écrou de la poulie (Figure 58).
7. Enlevez la clé dynamométrique et le tendeur de courroie.
8. Reposez le couvercle de courroie.

Courroie entre hacheur et brosse

Procédez comme suit pour régler ou remettre la courroie :

1. Retirez le couvercle de courroie (Figure 59).

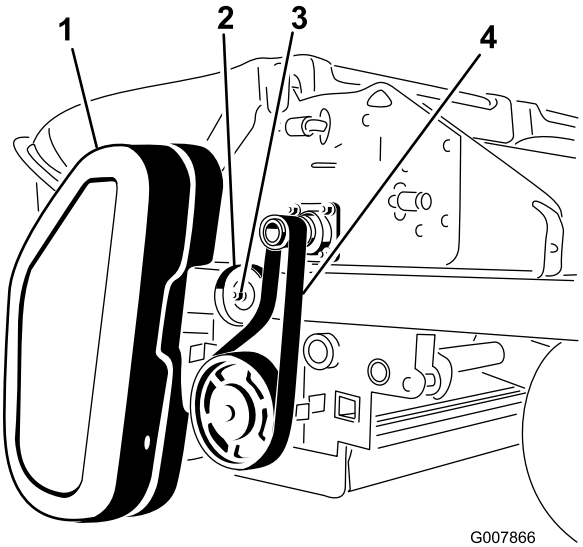

Figure 59

1. Couvercle de courroie entre hacheur et brosse
2. Poulie de tension
3. Écrou
4. Courroie entre hacheur et brosse

2. Desserrez l'écrou sur la poulie de tension (Figure 59).
3. Déchaussez la courroie de l'arbre du hacheur et de la poulie de la brosse (Figure 59).
4. Tournez la poulie de la brosse jusqu'à ce qu'une rangée soit alignée sur le coin rotatif (Figure 60).

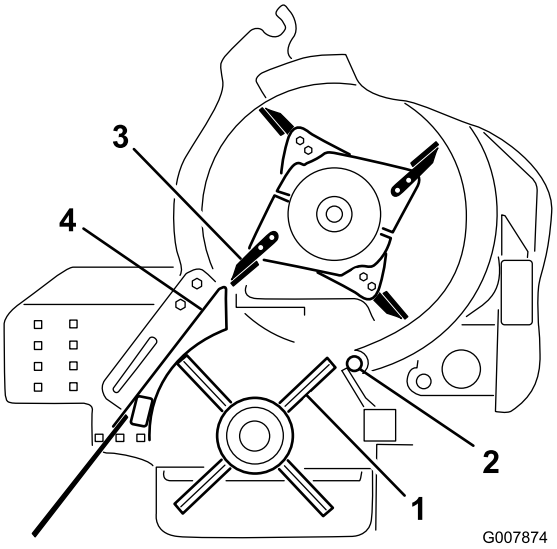

Figure 60

1. Rangée de brosse
2. Coin rotatif
3. Pointe de lame
4. Carter de brosse

5. Tournez le hacheur jusqu'à ce que la pointe de la lame soit alignée sur l'extérieur du carter de brosse (Figure 60).
6. Glissez la courroie sur l'arbre de hacheur avec précaution. Ne faites pas tourner l'arbre du hacheur
7. Tout en tendant le côté droit de la courroie, passez le bas dans les gorges de la poulie de la brosse. Ne faites pas tourner l'arbre du hacheur.
8. Poussez la poulie de tension contre la courroie et serrez l'écrou de la poulie de tension.

Courroie entre brosse et coin rotatif

Pour tendre la courroie, procédez comme suit :

1. Retirez le couvercle de la courroie (Figure 61).
2. Desserrez l'écrou sur la poulie de tension (Figure 61).

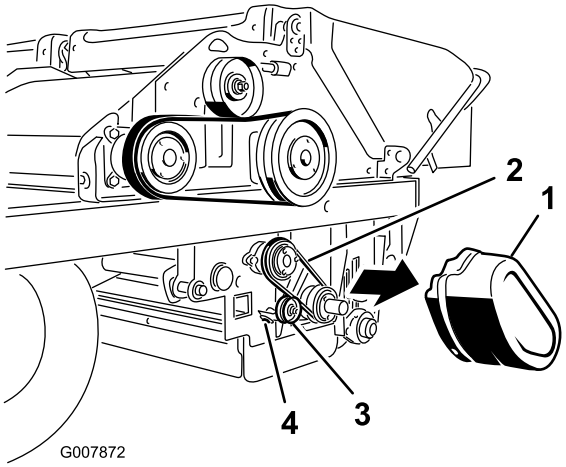

Figure 61

1. Couvercle de courroie entre brosse et coin rotatif
2. Courroie entre brosse et coin rotatif
3. Poulie de tension
4. Écrou

3. Poussez la poulie de tension contre la courroie et serrez l'écrou de la poulie de tension (Figure 61).
4. Reposez le couvercle de courroie.

Entretien du système hydraulique

Contrôle des flexibles et conduites hydrauliques

⚠ ATTENTION

Les fuites de liquide hydraulique sous pression peuvent transpercer la peau et causer des blessures graves.

- **Vérifiez l'état des flexibles et conduites hydrauliques, ainsi que le serrage de tous les raccords et branchements avant de mettre le système hydraulique sous pression.**
- **N'approchez pas les mains ou autres parties du corps des fuites en trou d'épingle ou des gicleurs d'où sort du liquide hydraulique sous haute pression.**
- **Utilisez un morceau de papier ou de carton pour détecter les fuites.**
- **Évacuez avec précaution toute la pression du système hydraulique avant toute intervention sur le système.**
- **Consultez immédiatement un médecin si du liquide est injecté sous la peau.**

Vérifiez chaque jour que les conduites et flexibles hydrauliques ne présentent pas de fuites, ne sont pas pliés, usés, détériorés par les conditions atmosphériques ou les produits chimiques, et que les supports de montage et les raccords ne sont pas desserrés. Effectuez les réparations nécessaires avant d'utiliser la machine.

Remisage

Remarque: Laissez refroidir le moteur avant de remiser la machine dans un local à l'écart de toute flamme.

1. Lavez à l'eau le carter de la brosse et le hacheur. Tournez la clé en position CONTACT et augmentez le régime moteur jusqu'à l'engagement du rotateur du démarreur. Tenez-vous de côté à l'arrière de la machine et arrosez le hacheur en marche jusqu'à ce qu'il soit propre.
2. Contrôlez toutes les fixations et resserrez-les au besoin.
3. Graissez tous les graisseurs et points de pivotement, et essuyez l'excédent de lubrifiant.
4. Vérifiez l'état de la brosse et des lames, et remplacez-les au besoin.
5. Faites l'entretien du filtre à air ; voir Entretien du filtre à air (page 36).
6. Graissez et huilez la machine ; voir Graissage des roulements et bagues (page 35).
7. Vidangez l'huile moteur ; voir Vidange de l'huile moteur (page 37).
8. Contrôlez la pression des pneus ; voir Contrôle de la pression des pneus (page 27).
9. Chargez la batterie ; voir Entretien de la batterie (page 41).
10. Avant de désaccoupler le ProCore du véhicule tracteur, abaissez-la au sol, insérez les goupilles de remisage dans les trous avant, puis débranchez les raccordements hydrauliques et mécaniques. De la sorte, le ProCore restera stable lorsqu'il est désaccouplé du véhicule tracteur.

Remarques:

Remarques:

Remarques:

Déclaration d'incorporation

N° de modèle	N° de série	Description du produit	Description de la facture	Description générale	Directive
09749	315000001 et suivants	Processeur ProCore	CORE PROCESSOR	Véhicule utilitaire	2006/42/CE

La documentation technique pertinente a été compilée comme exigé par la Partie B de l'Annexe VII de la directive 2006/42/CE.

Nous nous engageons à transmettre, à la suite d'une demande dûment motivée des autorités nationales, les renseignements pertinents concernant cette quasi-machine. La méthode de transmission sera électronique.

Cette machine ne sera pas mise en service avant d'avoir été incorporée dans les modèles Toro agréés conformément à la Déclaration de conformité associée et à toutes les instructions, ce qui permettra de la déclarer conforme à toutes les directives pertinentes.

Certifié :

David Klis
Directeur technique général
8111 Lyndale Ave. South
Bloomington, MN 55420, USA
September 29, 2014

Contact technique dans l'UE :

Marc Vermeiren
Toro Europe NV
B-2260 Oevel-Westerloo
Belgium

Tel. 0032 14 562960
Fax 0032 14 581911

Liste des distributeurs internationaux

Distributeur :	Pays :	Numéro de téléphone :	Distributeur :	Pays :	Numéro de téléphone :
Agrolanc Kft	Hongrie	36 27 539 640	Maquiver S.A.	Colombie	57 1 236 4079
Asian American Industrial (AAI)	Hong Kong	852 2497 7804	Maruyama Mfg. Co. Inc.	Japon	81 3 3252 2285
B-Ray Corporation	Corée	82 32 551 2076	Mountfield a.s.	République tchèque	420 255 704 220
Brisa Goods LLC	Mexique	1 210 495 2417	Mountfield a.s.	Slovaquie	420 255 704 220
Casco Sales Company	Porto Rico	787 788 8383	Munditol S.A.	Argentine	54 11 4 821 9999
Ceres S.A.	Costa Rica	506 239 1138	Norma Garden	Russie	7 495 411 61 20
CSSC Turf Equipment (pvt) Ltd.	Sri Lanka	94 11 2746100	Oslinger Turf Equipment SA	Équateur	593 4 239 6970
Cyril Johnston & Co.	Irlande du Nord	44 2890 813 121	Oy Hako Ground and Garden Ab	Finlande	358 987 00733
Cyril Johnston & Co.	République d'Irlande	44 2890 813 121	Parkland Products Ltd.	Nouvelle-Zélande	64 3 34 93760
Fat Dragon	Chine	886 10 80841322	Perfetto	Pologne	48 61 8 208 416
Femco S.A.	Guatemala	502 442 3277	Pratoverde SRL.	Italie	39 049 9128 128
FIVEMANS New-Tech Co., Ltd	Chine	86-10-6381 6136	Prochaska & Cie	Autriche	43 1 278 5100
ForGarder OU	Estonie	372 384 6060	RT Cohen 2004 Ltd.	Israël	972 986 17979
G.Y.K. Company Ltd.	Japon	81 726 325 861	Riversa	Espagne	34 9 52 83 7500
Geomechaniki of Athens	Grèce	30 10 935 0054	Lely Turfcare	Danemark	45 66 109 200
Golf international Turizm	Turquie	90 216 336 5993	Lely (U.K.) Limited	Royaume-Uni	44 1480 226 800
Hako Ground and Garden	Suède	46 35 10 0000	Solvert S.A.S.	France	33 1 30 81 77 00
Hako Ground and Garden	Norvège	47 22 90 7760	Spypros Stavrinides Limited	Chypre	357 22 434131
Hayter Limited (U.K.)	Royaume-Uni	44 1279 723 444	Surge Systems India Limited	Inde	91 1 292299901
Hydroturf Int. Co Dubai	Émirats Arabes Unis	97 14 347 9479	T-Markt Logistics Ltd.	Hongrie	36 26 525 500
Hydroturf Egypt LLC	Egypte	202 519 4308	Toro Australia	Australie	61 3 9580 7355
Irrimac	Portugal	351 21 238 8260	Toro Europe NV	Belgique	32 14 562 960
Irrigation Products Int'l Pvt Ltd.	Inde	0091 44 2449 4387	Valtech	Maroc	212 5 3766 3636
Jean Heybroek b.v.	Pays-Bas	31 30 639 4611	Victus Emak	Pologne	48 61 823 8369

Déclaration de confidentialité européenne

Les renseignements recueillis par Toro
Toro Warranty Company (Toro) respecte votre vie privée. Pour nous permettre de traiter votre réclamation au titre de la garantie et de vous contacter dans l'éventualité d'un rappel de produit, nous vous prions de nous communiquer certains renseignements personnels, soit directement soit par l'intermédiaire de votre société ou concessionnaire Toro local.

Le système de garantie de Toro est hébergé sur des serveurs situés aux États-Unis où la loi relative à la protection de la vie privée n'offre pas forcément la même protection que dans votre pays.

EN NOUS FOURNISSANT DES RENSEIGNEMENTS PERSONNELS VOUS CONCERNANT, VOUS CONSENTEZ À CE QUE NOUS TRAITIONS VOS RENSEIGNEMENTS PERSONNELS COMME DÉCRIT DANS CET AVIS DE CONFIDENTIALITÉ.

L'utilisation des renseignements par Toro
Toro peut utiliser vos renseignements personnels pour traiter vos réclamations au titre de la garantie et vous contacter dans l'éventualité d'un rappel de produit, ainsi que pour vous communiquer toute information nécessaire. Toro pourra partager les renseignements personnels que vous lui aurez communiqués avec les filiales, concessionnaires ou autres associés Toro en rapport avec ces activités. Nous ne vendrons vos renseignements personnels à aucune autre société. Nous nous réservons le droit de divulguer des renseignements personnels afin de satisfaire aux lois applicables et aux demandes des autorités concernées, pour assurer l'utilisation correcte de nos systèmes ou votre protection et celle d'autres usagers.

Conservation de vos renseignements personnels
Nous conserverons vos renseignements personnels uniquement pendant la durée nécessaire pour répondre aux fins pour lesquelles nous les avons collectés ou autres fins légitimes (comme la conformité réglementaire), ou conformément à la loi en vigueur.

Engagement de Toro relatif à la sécurité de vos renseignements personnels
Nous prenons toutes les précautions raisonnables pour protéger la sécurité de vos renseignements personnels. Nous prenons également les mesures nécessaires pour que vos renseignements personnels restent exacts et à jour.

Consultation et correction de vos renseignements personnels
Si vous souhaitez vérifier ou corriger vos renseignements personnels, veuillez nous contacter par courriel à legal@toro.com.

Droits des consommateurs australiens

Les clients australiens trouveront les détails relatifs aux droits des consommateurs australiens soit à l'intérieur de l'emballage soit chez leur concessionnaire Toro local.

La garantie commerciale des aérateurs Toro

Garantie limitée de deux ans

Conditions et produits couverts

The Toro Company et sa filiale, Toro Warranty Company, en vertu de l'accord passé entre elles, certifient conjointement que votre aérateur Hydroject ou ProCore Toro (« Produit ») ne présente aucun défaut de matériau ni vice de fabrication pendant une période de deux ans ou 500 heures de service*, la première échéance prévalant. Cette garantie s'applique à tous les produits à l'exception des Aérateurs (veuillez-vous reporter aux déclarations de garantie séparées de ces produits). Dans l'éventualité d'un problème couvert par la garantie, nous nous engageons à réparer le Produit gratuitement, frais de diagnostic, pièces, main-d'œuvre et transport compris. La période de garantie commence à la date de réception du Produit par l'acheteur d'origine.
* Produit équipé d'un compteur horaire.

Comment faire intervenir la garantie

Il est de votre responsabilité de signaler le plus tôt possible à votre Distributeur de produits commerciaux ou au Concessionnaire de produits commerciaux agréé qui vous a vendu le Produit, toute condition couverte par la garantie. Pour obtenir l'adresse d'un Distributeur de produits commerciaux ou d'un concessionnaire agréé, ou pour tout renseignement concernant les droits et responsabilités vis-à-vis de la garantie, veuillez nous contacter à l'adresse suivante :

Commercial Products Service Department
Toro Warranty Company
8111 Lyndale Avenue South
Bloomington, MN 55420-1196, États-Unis
+1–952–888–8801 ou +1–800–952–2740
Courriel : commercial.warranty@toro.com

Responsabilités du propriétaire

En tant que propriétaire du produit, vous êtes responsable des entretiens et réglages mentionnés dans le *Manuel de l'utilisateur*. Ne pas effectuer les entretiens et réglages requis peut constituer un motif de rejet d'une réclamation au titre de la garantie.

Ce que la garantie ne couvre pas

Les défaillances ou anomalies de fonctionnement survenant au cours de la période de garantie ne sont pas toutes dues à des défauts de matériaux ou des vices de fabrication. Cette garantie ne couvre pas :

- Les défaillances du produit dues à l'utilisation de pièces qui ne sont pas d'origine ou au montage et à l'utilisation d'accessoires ajoutés ou modifiés d'une autre marque. Une garantie séparée peut être fournie par le fabricant de ces accessoires.
- Les défaillances du Produit dues au non respect du programme d'entretien et/ou des réglages recommandés. Les réclamations au titre de la garantie pourront être refusées si le Programme d'entretien recommandé pour votre produit Toro et énoncé dans le *Manuel de l'utilisateur* n'est pas respecté.
- Les défaillances du produit dues à une utilisation abusive, négligente ou dangereuse.
- Les pièces sujettes à l'usure pendant l'utilisation, sauf si elles s'avèrent défectueuses. Par exemple, les pièces consommées ou usées durant le fonctionnement normal du Produit, notamment mais pas exclusivement les plaquettes et garnitures de freins, garnitures d'embrayage, lames, cylindres, contre-lames, louchets, bougies, roues pivotantes, pneus, filtres, courroies, et certains composants des pulvérisateurs, notamment membranes, buses et clapets antiretour, etc.
- Les défaillances dues à une influence extérieure. Les éléments constituant une influence extérieure comprennent, sans y être limités, les conditions atmosphériques, les pratiques de remisage, la contamination, l'utilisation de liquides de refroidissement, lubrifiants, additifs, engrais, eau ou produits chimiques, etc. non agréés.
- Les bruits, vibrations, usure et détérioration normaux.
- L'usure normale comprend, mais pas exclusivement, les dommages des sièges dus à l'usure ou l'abrasion, l'usure des surfaces peintes, les autocollants ou vitres rayés, etc.

Pièces

Les pièces à remplacer dans le cadre de l'entretien courant seront couvertes par la garantie jusqu'à la date du premier remplacement prévu. Les pièces remplacées au titre de cette garantie bénéficient de la durée de garantie du produit d'origine et deviennent la propriété de Toro. Toro se réserve le droit de prendre la décision finale concernant la réparation ou le remplacement de pièces ou ensembles existants. Toro se réserve le droit d'utiliser des pièces remises à neuf pour les réparations couvertes par la garantie.

Entretien aux frais du propriétaire

La mise au point du moteur, le graissage, le nettoyage et le polissage, le remplacement des filtres, du liquide de refroidissement et les Entretiens recommandés font partie des services normaux requis par les produits Toro qui sont aux frais du propriétaire.

Conditions générales

La réparation par un distributeur ou un concessionnaire Toro agréé est le seul dédommagement auquel cette garantie donne droit.

The Toro Company et Toro Warranty Company déclinent toute responsabilité en cas de dommages secondaires ou indirects liés à l'utilisation des produits Toro couverts par cette garantie, notamment quant aux coûts et dépenses encourus pour se procurer un équipement ou un service de substitution durant une période raisonnable pour cause de défaillance ou d'indisponibilité en attendant la réparation sous garantie. Il n'existe aucune autre garantie expresse, à part la garantie spéciale du système antipollution, le cas échéant.

Toutes les garanties implicites de qualité marchande et d'aptitude à l'emploi sont limitées à la durée de la garantie expresse. L'exclusion de la garantie des dommages secondaires ou indirects, ou les restrictions concernant la durée de la garantie implicite, ne sont pas autorisées dans certains états et peuvent donc ne pas s'appliquer dans votre cas.

Cette garantie vous accorde des droits spécifiques, auxquels peuvent s'ajouter d'autres droits qui varient selon les états.

Note concernant la garantie du moteur :

Le système antipollution de votre Produit peut être couvert par une garantie séparée répondant aux exigences de l'agence américaine de défense de l'environnement (EPA) et/ou de la direction californienne des ressources atmosphériques (CARB). Les limitations d'heures susmentionnées ne s'appliquent pas à la garantie du système antipollution. Pour plus de renseignements, reportez-vous à la Déclaration de garantie de conformité à la réglementation antipollution figurant dans votre *Manuel de l'utilisateur* ou dans la documentation du constructeur du moteur.

Autres pays que les États-Unis et le Canada

Pour les produits Toro exportés des États-Unis ou du Canada, demandez à votre distributeur (concessionnaire) Toro la police de garantie applicable dans votre pays, région ou état. Si, pour une raison quelconque, vous n'êtes pas satisfait des services de votre distributeur, ou si vous avez du mal à vous procurer des renseignements sur la garantie, adressez-vous à l'importateur Toro. En dernier recours, vous pouvez nous contacter à Toro Warranty Company.