Form No. 3392-864 Rev B

TORO®

Count on it.

Betjeningsvejledning

Workman® HDX-Auto-arbejdskøretøj

Modelnr. 07390—Serienr. 315000001 og derover
Modelnr. 07390H—Serienr. 315000001 og derover
Modelnr. 07390TC—Serienr. 315000001 og derover

Registrer dit produkt på www.Toro.com.
Oversættelse af original (DA)

CE

3392-864 B

Dette produkt overholder alle relevante EU-direktiver. Yderligere oplysninger fås på den separate produktspecifikke overensstemmelseserklæring.

⚠ ADVARSEL

CALIFORNIEN
Advarsel i henhold til erklæring nr. 65

Dette produkt indeholder et eller flere kemikalier, der ifølge staten Californien er kræftfremkaldende og giver medfødte defekter eller forplantningsskader.

Udstødningsgassen fra dette produkt indeholder kemikalier, der ifølge staten Californien er kræftfremkaldende samt giver fødselsskader eller andre forplantningsskader.

Vigtigt: Motoren i dette produkt er ikke udstyret med en gnistfangerlydpotte. Det er en overtrædelse af California Public Resource Code Section 4442 at bruge eller betjene denne motor på et skovbegroet, buskbegroet eller græsbegroet område som defineret i CPRC 4126. Andre stater eller føderale områder kan have lignende lovgivning.

Indledning

Dette er et arbejdskøretøj, som udelukkende må bruges af professionelle, ansatte operatører i kommercielle anvendelsesområder. Det er hovedsageligt beregnet til transport af redskaber, som benyttes i sådanne anvendelsesområder. Køretøjet har kapacitet til sikker transport af en operatør og en passager på de angivne sæder. Køretøjets lad er uegnet til passagerer.

Læs denne vejledning omhyggeligt, så du kan lære at betjene og vedligeholde produktet korrekt samt undgå person- og produktskade. Det er dit ansvar at betjene produktet korrekt og sikkert.

Du kan kontakte Toro direkte på www.Toro.com for at få materialer om produktsikkerhed og oplæring i betjening, oplysninger om tilbehør, hjælp til at finde en forhandler eller for at registrere dit produkt.

Når du har brug for service, originale Toro-dele eller yderligere oplysninger, bedes du kontakte en autoriseret serviceforhandler eller Toros kundeservice samt have produktets model- og serienummer parat. Figur 1 viser model- og serienummerets placering på produktet. Skriv numrene, hvor der er gjort plads til dette.

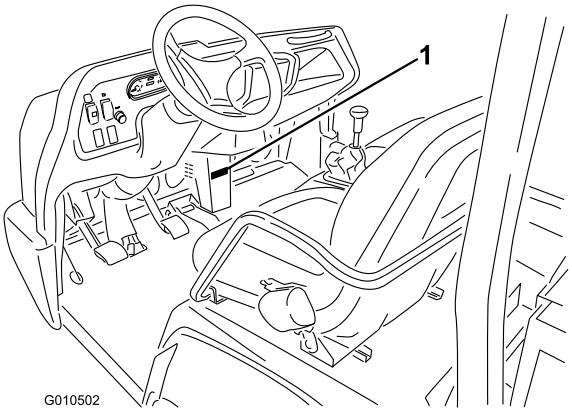

Figur 1

1. Model- og serienummerets placering

Modelnr. _____

Serienr. _____

Denne manual advarer dig om mulige farer og giver dig særlige sikkerhedsoplysninger ved hjælp af advarselssymbolet (Figur 2), der angiver en fare, som kan forårsage alvorlig personskade eller død, hvis du ikke følger de anbefalede forholdsregler.

Figur 2

1. Advarselssymbol

Denne betjeningsvejledning bruger to ord til at fremhæve oplysninger. **Vigtigt** henleder opmærksomheden på særlige mekaniske oplysninger, og **Bemærk** angiver generel information, som det er værd at lægge særligt mærke til.

© 2015—The Toro® Company
8111 Lyndale Avenue South
Bloomington, MN 55420

Kontakt os på www.Toro.com.
Trykt i USA
Alle rettigheder forbeholdes

Indhold

Sikkerhed 4
Sikker betjeningspraksis 4
Den tilsynsførendes ansvar 4
Før betjening 4
Sikker håndtering af brændstoffer 4
Betjening 5
Vedligeholdelse 6
Styrtbøjlesystem (ROPS) – Brug og vedligeholdelse 6
Bugsering 6
Lydtryk 7
Vibration 7
Sikkerheds- og instruktionsmærkater 7
Opsætning 12
1 Montering af rattet (kun TC- og H-modeller) 12
2 Montering af styrtbøjlen 13
3 Tilslutning af batteriet (kun TC- og H-modeller) 13
4 Tilslutning af CVT-indsugningskanalen (kun TC- og H-modeller) 14
5 Kontrol af olie- og væskestande 15
Produktoversigt 15
Betjeningsanordninger 15
Instrumentpanelkontakter 17
Instrumentgruppe 17
Specifikationer 19
Udstyr/tilbehør 19
Betjening 19
Betjening af ladet 19
Kontrol af olie- og væskestande 20
Kontrol af kontrollampen for olietryk 24
Påfyldning af brændstof 25
Kontrol af dæktrykket 26
Fjernelse af snavs fra kølesystemet 26
Udførelse af kontroller før start 26
Start af motoren 27
Kørsel med køretøjet 27
Standsning af køretøjet 27
Standsning af motoren 27
Brug af hastighedsomskifteren 27
Brug af differentialelåsen 28
Indkøring af en ny maskine 28
Kontrol af sikkerhedslåsesystemet 29
Transport af maskinen 29
Bugsering af maskinen 30
Bugsering af anhænger med maskinen 30
Brug af hydraulikstyring 30
Tip vedrørende betjening 31
Vedligeholdelse 35
Skema over anbefalet vedligeholdelse 35
Krævende driftsforhold 36
Tiltag forud for vedligeholdelse 36
Brug af ladsikkerhedsstøtte 37
Afmontering af fuldt lad 37
Montering af fuldt lad 38
Brug af donkraft på maskinen 38
Afmontering og montering af motorhjelmen 39
Smøring 40
Smøring af lejerne og bøsningerne 40
Motorvedligeholdelse 41
Eftersyn af luftfilteret 41
Udskiftning af motorolie og filter 42
Udskiftning af tændrøret 43
Vedligeholdelse af brændstofsystem 43
Udskiftning af brændstoffiltrene 43
Eftersyn af luftfilteret til beholderen med aktivt kul 44
Eftersyn af brændstofslanger og -forbindelser 44
Vedligeholdelse af elektrisk system 44
Serviceeftersyn af sikringerne 44
Chokstart af maskinen 45
Serviceeftersyn af batteriet 46
Vedligeholdelse af drivsystem 46
Vedligeholdelse af dæk, hjul og ophæng 46
Vedligeholdelse af transmissionen 48
Vedligeholdelse af differentialet og akslerne 51
Vedligeholdelse af kølesystem 52
Udskiftning af motorkølevæsken 52
Vedligeholdelse af bremser 53
Justering af parkeringsbremsen 53
Justering af bremsepedalen 54
Vedligeholdelse af betjeningsanordningssystem 55
Omstilling af speedometer 55
Justering af gaspedal 55
Vedligeholdelse af hydrauliksystem 58
Udskiftning af hydraulikfilteret 58
Udskiftning af hydraulikvæsken 58
Løft af lad i nødstilfælde 59
Opbevaring 60
Fejlfinding 62

Sikkerhed

Maskinen overholder kravene i SAE J2258.

Sikker betjeningspraksis

Vigtigt: Maskinen er primært beregnet til at være et offroad-køretøj og er ikke beregnet til omfattende brug på offentlige veje.

Når maskinen bruges på offentlige veje, skal alle færdselsregler følges og yderligere tilbehør, der muligvis er påkrævet ved lov, skal anvendes, som lys, drejesignaler, skilt til langsomtgående køretøj og andet som måtte være påkrævet.

Workman er konstrueret og testet til sikker drift ved korrekt betjening og vedligeholdelse. Selvom risikokontrol og forebyggelse af ulykker delvist afhænger af køretøjets konstruktion og udformning, afhænger disse faktorer endvidere af, at det personale, der skal betjene, vedligeholde og opbevare maskinen, er uddannet i brugen af maskinen og udviser den fornødne opmærksomhed. Forkert brug eller vedligeholdelse af maskinen kan medføre personskade eller dødsfald.

Dette er et specialkøretøj, der kun er konstrueret til terrænkørsel. Det vil føles anderledes at køre og håndtere den, end hvad operatører er vant til fra personbiler eller trucks. Brug derfor tid på at blive fortrolig med maskinen.

Ikke alle de redskaber, der kan tilsluttes maskinen, beskrives i denne vejledning. Se den specifikke *brugerhåndbog*, der følger med hvert redskab for at få yderligere sikkerhedsanvisninger. **Læs disse vejledninger.**

Følg nedenstående sikkerhedsanvisninger for at mindske risikoen for personskade eller død:

Den tilsynsførendes ansvar

- Du skal sikre dig, at operatørerne er fuldt uddannede og fortrolige med *betjeningsvejledningen* og alle mærkater på køretøjet.
- Sørg for at fastlægge dine egne specielle procedurer og arbejdsregler til usædvanlige driftsforhold (f.eks. skråninger, der er for stejle med hensyn til sikker betjening af maskinen).

Før betjening

- Betjen først maskinen, når du har læst og forstået indholdet i denne vejledning. En erstatningshåndbog kan fås ved at sende det komplette model- og serienummer til: The Toro® Company, 8111 Lyndale Avenue South, Minneapolis, Minnesota 55420.
- Denne maskine er udviklet til **udelukkende** at transportere dig, operatøren, og **én passager** i det sæde, der er beregnet til dette formål fra producentens side. Medtag **aldrig** andre passagerer i køretøjet.
- Lær betjeningsanordningerne at kende, og gør dig bekendt med, hvordan du stopper motoren hurtigt.
- Maskinen må **aldrig** betjenes af personer, som er påvirket af medicin eller alkohol.
- Brug altid kraftige sko. Betjen ikke maskinen iført sandaler, tennissko eller gummisko. Bær ikke løstsiddende tøj eller smykker, som kan sætte sig fast i bevægelige dele og forårsage personskade.
- Det tilrådes at bære sikkerhedsbriller, kraftige sikkerhedssko, lange benklæder og hjelm. Dette er påkrævet i henhold til visse landes lokale sikkerheds- og forsikringsregler.
- Lad **aldrig** børn betjene maskinen. Lad **aldrig** voksne betjene den uden korrekte anvisninger. Kun uddannede og autoriserede personer må betjene denne maskine. Sørg for, at alle operatører er fysisk og mentalt i stand til at betjene maskinen.
- Hold alle, især børn og kæledyr, væk fra arbejdsområderne.
- Kontroller, at sikkerhedssystemet fungerer korrekt, hver dag. Hvis en kontakt svigter, skal den udskiftes, før maskinen betjenes.
- Sørg for, at alle afskærmninger, sikkerhedsanordninger og mærkater er i orden og sidder korrekt. Hvis en afskærmning, sikkerhedsanordning eller mærkat ikke fungerer korrekt, er ulæselig eller beskadiget, skal den repareres eller udskiftes, før maskinen sættes i drift.
- Kontroller altid alle dele af køretøjet og eventuelle redskaber før betjening af køretøjet. Hvis noget ikke fungerer korrekt, **må køretøjet ikke bruges**. Sørg for, at problemet afhjælpes, før køretøjet eller redskabet betjenes igen.
- Brug kun en godkendt bærbar brændstofbeholder, der ikke er fremstillet af metal. Statisk elektrisk udladning kan antænde brændstofdampe i en brændstofbeholder, der ikke er jordforbundet. Fjern brændstofbeholderen fra maskinens lad, og sæt den på jorden et stykke fra køretøjet, før påfyldning påbegyndes. Sørg for, at dysen er i kontakt med beholderen under påfyldning af brændstofbeholderen. Fjern udstyr fra maskinens lad, før der påfyldes brændstof.
- Betjen kun maskinen udendørs eller i et område med god ventilation.

Sikker håndtering af brændstoffer

- For at undgå person- eller tingsskade skal du være yderst forsigtig, når du håndterer benzin. Benzin er ekstremt brandfarlig og dampene er eksplosive.
- Sluk alle cigaretter, cigarer, piber og andre antændingskilder.
- Brug kun en godkendt brændstofbeholder.

- Afmonter aldrig brændstofdækslet, og tilføj aldrig brændstof, mens motoren kører.
- Lad motoren køle af før genopfyldning.
- Fyld aldrig brændstof på maskinen inden døre.
- Opbevar aldrig maskinen eller brændstofbeholdere, hvor der er åben ild, gnister eller vågeblus som f.eks på en vandvarmer eller på andre apparater.
- Fyld aldrig beholdere inde i et køretøj eller på en lastbil eller anhænger med plastikforing. Stil altid beholdere på jorden med afstand fra køretøjet før påfyldning.
- Fjern udstyr fra lastbilen eller anhængeren, og fyld det op igen på jorden. Hvis dette ikke er muligt, skal påfyldning af udstyret finde sted med en bærbar beholder i stedet for direkte fra brændstofstanderen.
- Påfyldningsdysen skal altid være i kontakt med kanten af åbningen i brændstoftanken eller -dunken, indtil påfyldningen er afsluttet. Brug ikke en låseenhed til slangespidsen.
- Hvis der kommer brændstof på dit tøj, skal du skifte tøj øjeblikkeligt.
- Fyld aldrig for meget på brændstoftanken. Sæt brændstofdækslet på igen og spænd det godt fast.

Betjening

- Operatøren og passageren skal blive siddende og bruge sikkerhedsselerne, når køretøjet er i bevægelse. Operatøren skal holde begge hænder på rattet, når som helst det er muligt, og passageren skal benytte de dertil beregnede holdegreb. Hold til enhver tid arme og ben inden for selve køretøjet. Transporter aldrig passagerer på lad eller på redskaber. Husk, at din passager måske ikke forventer, at du bremser eller drejer, og derfor muligvis ikke er forberedt.
- Overlæs aldrig køretøjet. Navnepladen (placeret under midten af instrumentbrættet) viser lastgrænserne for køretøjet. Overfyld aldrig udstyr, eller overskrid aldrig køretøjets maksimale bruttovægt.
- Når motoren startes:
  - Stig ind på førersædet, og aktiver parkeringsbremsen.
  - Udkobl kraftudtaget (hvis køretøjet er udstyret med et), og sæt gashåndtaget i positionen Off (fra) (hvis køretøjet er indrettet på denne måde).
  - Sørg for, at det hydrauliske løftegreb står i midterpositionen.
  - Tryk bremsepedalen i bund.
  - Hold foden væk fra gaspedalen.
  - Drej tændingsnøglen til startpositionen.
- Det kræver koncentration at bruge maskinen. Hvis ikke maskinen betjenes sikkert, kan det medføre ulykker. Maskinen kan vælte og forårsage alvorlig personskade eller død. Kør forsigtigt. For at forhindre, at maskinen vælter, eller at operatøren mister kontrollen over den, skal der træffes følgende forholdsregler:
  - Vær meget forsigtig, reducer hastigheden, og hold sikker afstand til bunkere, grøfter, vandløb, ramper, ukendte steder eller andre risikoområder.
  - Hold øje med huller eller andre skjulte farer.
  - Vær forsigtig, når du betjener køretøjet på en stejl skråning. Kør normalt lige op og ned ad skråninger. Sænk hastigheden, når du drejer skarpt eller vender på skråninger. Undgå at vende på skråninger, hvis det er muligt.
  - Udvis ekstra forsigtighed, når maskinen betjenes på våde overflader, ved højere hastigheder eller med fuld last. Standsningstiden øges med fuld last.
  - Når ladet læsses, skal lasten fordeles jævnt. Vær særlig forsigtig, hvis lasten overskrider køretøjets/ladets dimensioner. Udvis ekstra forsigtighed ved håndtering af last, der ikke kan anbringes i midten. Hold lasten afbalanceret og fastgjort for at forhindre den i at forskubbe sig.
  - Undgå at stoppe og starte pludseligt. Skift ikke fra bak til fremadkørsel eller fremadkørsel til bak uden først at standse helt op.
  - Forsøg ikke at dreje skarpt eller udføre pludselige manøvrer eller andre usikre kørselshandlinger, som kan medføre tab af herredømmet over maskinen.
  - Overhal ikke andre maskiner, der kører i samme retning i vejkryds, ved blinde vinkler eller på andre farlige steder.
  - Når du aflæsser, må du ikke lade nogen stå bag maskinen, og du skal passe på ikke at aflæsse på eventuelle omkringstående fødder. Løsn bagsmækkens låse fra siden af ladet, ikke bagfra.
  - Hold alle omkringstående væk. Før du bakker, skal du se bagud og sikre dig, at der ikke er nogen bag køretøjet. Bak langsomt.
  - Hold øje med trafikken, når du krydser eller kører i nærheden af veje. Hold altid tilbage for fodgængere og andre køretøjer. Vis altid af, når du skal dreje, eller stop tidsnok til, at andre mennesker ved, hvad din hensigt er. Overhold alle færdselsregler og -bestemmelser.
  - Betjen aldrig maskinen i eller i nærheden af et område, hvor der er støv eller røggasser i luften, som er eksplosive. Maskinens el- og udstødningssystemer kan fremkalde gnister, som kan antænde eksplosive materialer.
  - Hold altid øje med og undgå lave udhæng som f.eks. grene, døråbninger, gangbroer osv. Sørg for, at der er tilstrækkelig plads over dig til, at maskinen og dit hoved let kan komme under.
  - Hvis du er usikker på, hvorvidt betjeningen af maskinen er sikker, **skal du standse arbejdet** og spørge din tilsynsførende.
- Før du forlader sædet:
  - Stop maskinen.

– Sænk ladet.
– Sluk for motoren, og vent på, at al bevægelse standser.
– Aktiver parkeringsbremsen.
– Tag nøglen ud af tændingen.

- Rør ikke motor, transmission, køler, lydpotte eller lydpotteskærm, mens motoren kører, eller kort tid efter at den er stoppet, da disse områder kan være tilstrækkeligt varme til at give brandsår.
- Hvis maskinen nogensinde vibrerer unormalt, skal du omgående standse maskinen, slukke for motoren, vente på, at al bevægelse standser, og efterse maskinen for skader. Reparer alle skader, før du genoptager brugen af maskinen.
- Lyn kan forårsage alvorlig personskade eller død. Hvis der observeres lyn eller høres torden i området, må maskinen ikke anvendes. Søg ly.

Vedligeholdelse

- Før der udføres vedligeholdelse eller foretages justeringer af maskinen, skal den flyttes til en plan overflade, motoren skal stoppes, parkeringsbremsen aktiveres, og nøglen tages ud af tændingen for at forhindre, at motoren startes ved et uheld.
- Arbejd aldrig under et hævet lad uden at placere ladets sikkerhedsstøtte på den helt udstrakte aktuatorstang til ladet.
- Sørg for, at alle hydraulikfittinger er spændt godt fast, og at alle hydraulikslanger og -rør er i god stand, før der sættes tryk på systemet.
- Hold kroppen og hænderne væk fra små lækagehuller eller dyser, der sprøjter hydraulikvæske ud under højtryk. Brug papir eller pap, **men ikke dine hænder**, til at finde lækager. Hydraulikvæske, der slipper ud under tryk, kan have tilstrækkelig kraft til at trænge gennem huden og forårsage alvorlig skade på din krop. Hvis der sprøjtes væske ind i huden, skal den fjernes kirurgisk inden for nogle få timer af en læge, der er bekendt med denne type skader, da der ellers kan opstå koldbrand.
- Inden frakobling af hydrauliksystemet eller udførelse af arbejde på det skal alt tryk tages af systemet ved at standse motoren, ændre positionen af hydraulikkontrolventilen til ladløft fra hævet til sænket og/eller sænke ladet og redskaberne. Placer fjernhydraulikhåndtaget i flydepositionen, hvis maskinen er udstyret med et. Hvis ladet skal være i den hævede position, skal det fastgøres med sikkerhedsstøtten til ladet.
- Hold alle møtrikker, bolte og skruer korrekt tilspændt for at sikre, at hele maskinen er i god stand.
- Undgå brand: Hold motorområdet fri for meget fedt, græs, blade og ophobet snavs.
- Hvis motoren skal køre for at udføre en vedligeholdelsesjustering, skal du holde hænder, fødder, tøj og alle kropsdele væk fra motoren og alle bevægelige dele. Hold alle personer på afstand.
- Kør ikke motoren med for høj hastighed ved at ændre på regulatorindstillingerne. Den maksimale motorhastighed er 3650 o/min. Få en autoriseret Toro-forhandler til at kontrollere det maksimale motoromdrejningstal med en omdrejningstæller af hensyn til sikker og nøjagtig drift.
- Kontakt en autoriseret Toro-forhandler, hvis det nogen sinde skulle være nødvendigt med større reparationer, eller du har brug for anden hjælp.
- Køb altid originale Toro-reservedele og originalt tilbehør for at være sikker på optimal ydeevne og sikkerhed. Reservedele og tilbehør fremstillet af andre producenter kan være farlige. Ændring af denne maskine på en måde, der påvirker maskinens drift, holdbarhed eller brug kan medføre personskade eller dødsfald. En sådan brug kan gøre produktgarantien fra The Toro® Company ugyldig.
- Denne maskine må ikke ændres uden godkendelse fra The Toro® Company. Henvendelser skal rettes til The Toro® Company, Commercial Division, Vehicle Engineering Dept., 8111 Lyndale Ave. So., Bloomington, Minnesota 55420-1196, USA.

Styrtbøjlesystem (ROPS) – Brug og vedligeholdelse

- Styrtbøjlesystemet er en integreret og effektiv sikkerhedsanordning. Brug sikkerhedsselen, når du betjener maskinen med styrtbøjlesystemet.
- Sørg for, at sikkerhedsselen kan åbnes hurtigt i nødstilfælde.
- Kontroller omhyggeligt, om der er fri højde over dit hoved (dvs. at der ikke er grene, døråbninger og elektriske ledninger), før du kører under genstande, og kom ikke i berøring med sådanne.
- Hold styrtbøjlesystemet i sikker driftsmæssig stand ved at udføre grundige periodiske skadeseftersyn, og tilspænd alle fastspændingsanordninger.
- Udskift et beskadiget styrtbøjlesystem. Det må ikke repareres.
- Styrbøjlesystemet må **ikke** fjernes.
- Enhver ændring af styrtbøjlesystemet skal godkendes af producenten.

Bugsering

- Vær forsigtig, når du læsser eller aflæsser maskinen på/fra en trailer eller lastbil.
- Brug en rampe i fuld bredde, når maskinen læsses på en trailer eller lastbil.
- Fastgør maskinen med stropper, kæder, kabler eller reb. Både de forreste og bageste stropper bør føres nedad og væk fra maskinen.

Lydtryk

Maskinen har et lydtryksniveau ved brugerens øre på 79 dBA, hvori der er medtaget en usikkerhedsværdi (K) på 1 dBA.

Lydtryksniveauet er fastlagt i overensstemmelse med procedurerne beskrevet i EN ISO 11201.

Vibration

Hånd-Arm

- Målt vibrationsniveau for højre hånd = 0,3 m/s²
- Målt vibrationsniveau for venstre hånd = 0,4 m/s²
- Usikkerhedsværdi (K) = 0,2 m/s²

De målte værdier er fastlagt i overensstemmelse med procedurerne beskrevet i EN ISO 20643.

Hele kroppen

- Målt vibrationsniveau = 0,18 m/s²
- Usikkerhedsværdi (K) = 0,09 m/s²

De målte værdier er fastlagt i overensstemmelse med procedurerne beskrevet i EN 1032.

Sikkerheds- og instruktionsmærkater

Sikkerheds- og instruktionsmærkaterne kan nemt ses af operatøren og er placeret tæt på potentielle risikoområder. Beskadigede eller bortkomne mærkater skal udskiftes.

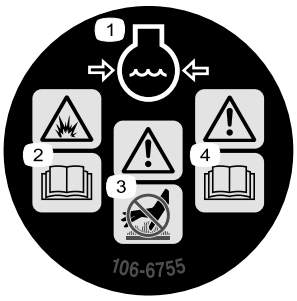

106-6755

1. Motorkølevæske under tryk.
2. Eksplosionsfare – læs *betjeningsvejledningen*.
3. Advarsel – rør ikke ved den varme overflade.
4. Advarsel – læs *betjeningsvejledningen.*

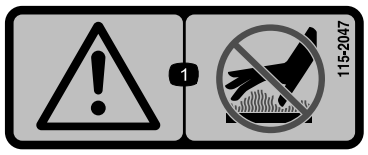

115-2047

1. Advarsel – rør ikke ved den varme overflade.

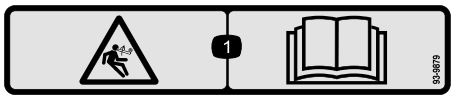

93-9879

1. Fare ved oplagret energi – læs *betjeningsvejledningen.*

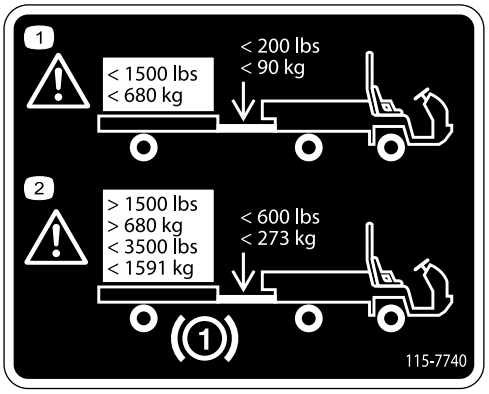

115-7740

1. Advarsel – maksimal anhængervægt er 680 kg, maksimal trækstangsvægt er 90 kg.
2. Advarsel – anhængeren skal have bremser, hvis der bugseres mere end 680 kg. Maksimal anhængervægt med anhængerbremser er 1591 kg, maksimal trækstangsvægt med anhængerbremser er 273 kg.

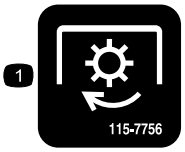

115-7756

1. Højstrømningshydraulik – aktiveret

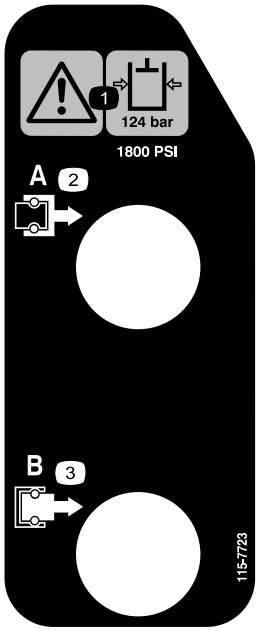

115-7723

1. Advarsel – hydraulikolietrykket er 124 bar
2. A-kobling
3. B-kobling

93-9899

1. Fare for knusning – monter cylinderlåsen.

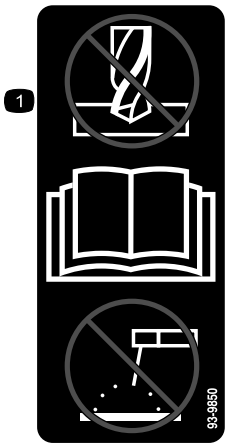

93-9850

1. Foretag ikke reparation – læs *betjeningsvejledningen*.

106-7767

1. Advarsel – læs *betjeningsvejledningen*. Undgå at tippe maskinen, spænd sikkerhedsselen, og læn dig væk fra den retning, maskinen tipper.

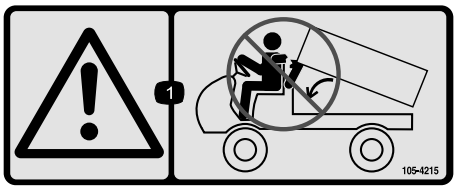

105-4215

1. Advarsel – undgå klempunkter.

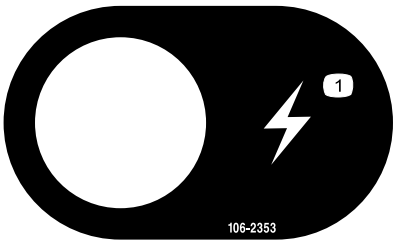

106-2353

1. Stikkontakt

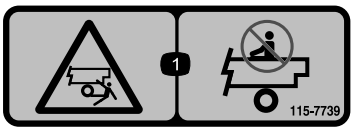

115-7739

1. Fald, fare for knusning, omkringstående – ingen fører på maskinen.

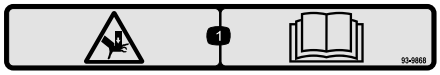

93-9868

1. Fare for knusning af hænder – læs *betjeningsvejledningen*.

Batterisymboler

Nogle af eller alle disse symboler findes på batteriet.

1. Eksplosionsfare
2. Ingen ild, åben flamme eller rygning.
3. Kaustisk væske/fare for kemisk forbrænding
4. Bær beskyttelsesbriller.
5. Læs *betjeningsvejledningen.*
6. Hold omkringstående på sikker afstand af batteriet.
7. Bær beskyttelsesbriller; eksplosive gasser kan forårsage blindhed og andre personskader.
8. Batterisyre kan forårsage blindhed og alvorlige forbrændinger.
9. Skyl omgående øjnene med vand, og søg hurtigt læge.
10. Indeholder bly; må ikke kasseres.

105-7977

1. Tank
2. Tryk

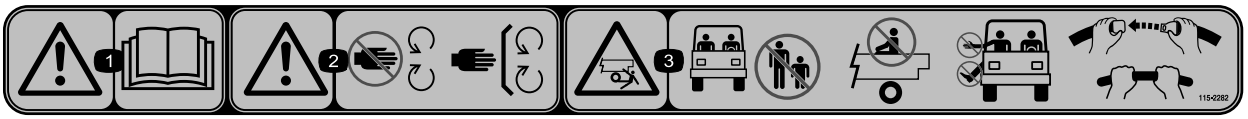

115-2282

1. Advarsel – læs *betjeningsvejledningen*.
2. Advarsel – hold afstand til bevægelige dele, og lad alle afskærmninger blive på plads.
3. Fare for knusning/lemlæstelse af omkringstående – hold omkringstående på sikker afstand af køretøjet, kør ikke med passagerer i ladet, hold altid arme og ben inde i køretøjet, og brug sikkerhedsseler og holdegreb.

93-9852

1. Advarsel – læs *betjeningsvejledningen*.
2. Fare for knusning – monter cylinderlåsen.

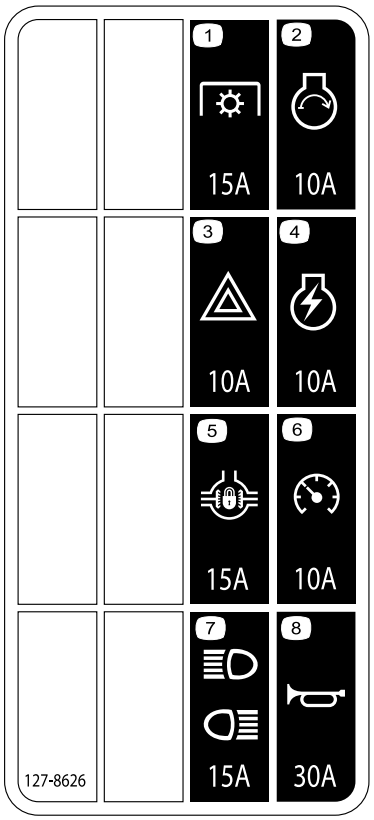

127-8626

1. Kraftudtag – 15 A
2. Motorstart – 10 A
3. Fare – 10 A
4. Motortænding – 10 A
5. Differentialelås – 15 A
6. Speedometer – 10 A
7. For- og baglygter – 15 A
8. Horn – 30 A

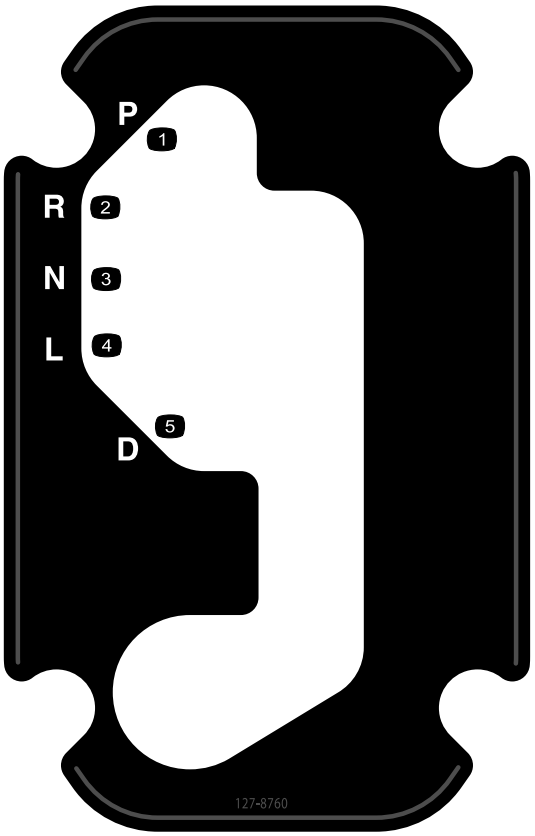

127–8760

1. Parker
2. Bakgear
3. Neutral
4. Lavt gear
5. Kør

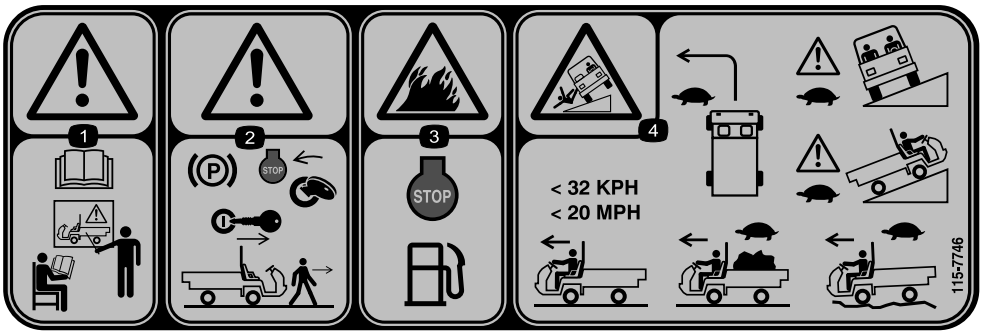

115-7746

1. Advarsel – få undervisning, før denne maskine tages i brug.
2. Advarsel – lås parkeringsbremsen, sluk motoren, og tag tændingsnøglen ud, før du forlader maskinen.
3. Brandfare – stop motoren før påfyldning af brændstof.
4. Fare for væltning – sænk hastigheden og drej gradvist, udvis forsigtighed, og kør langsomt ved kørsel på skråninger, overskrid ikke 32 km/t, og kør langsomt over ujævnt terræn, eller når du kører med fuld eller tung last.

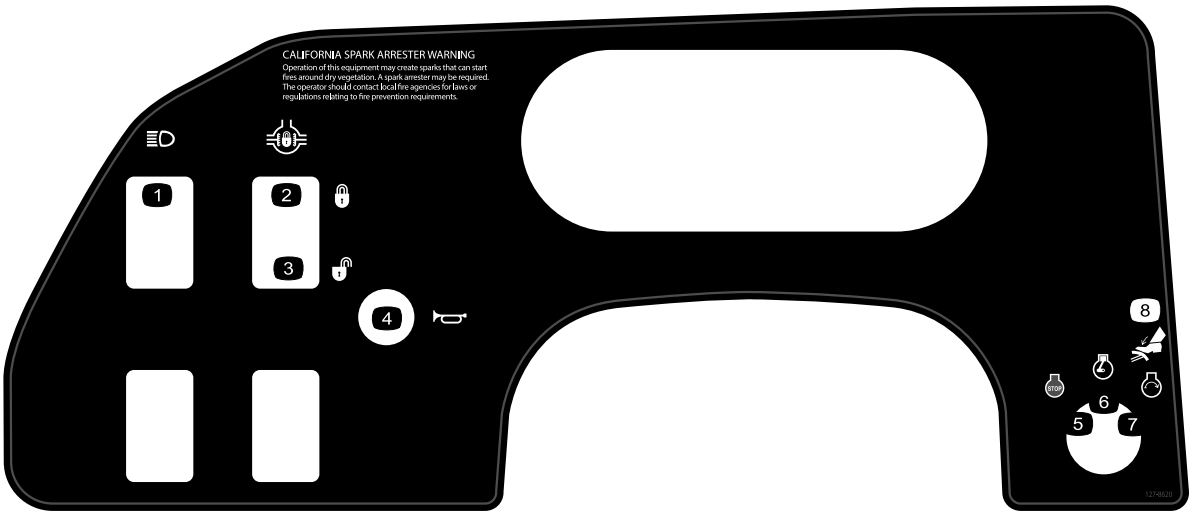

127-8620

1. Forlygter
2. Differentialelås – lås
3. Differentialelås – lås op
4. Horn
5. Motor – stop
6. Motor – kører
7. Motor – start
8. Bremse

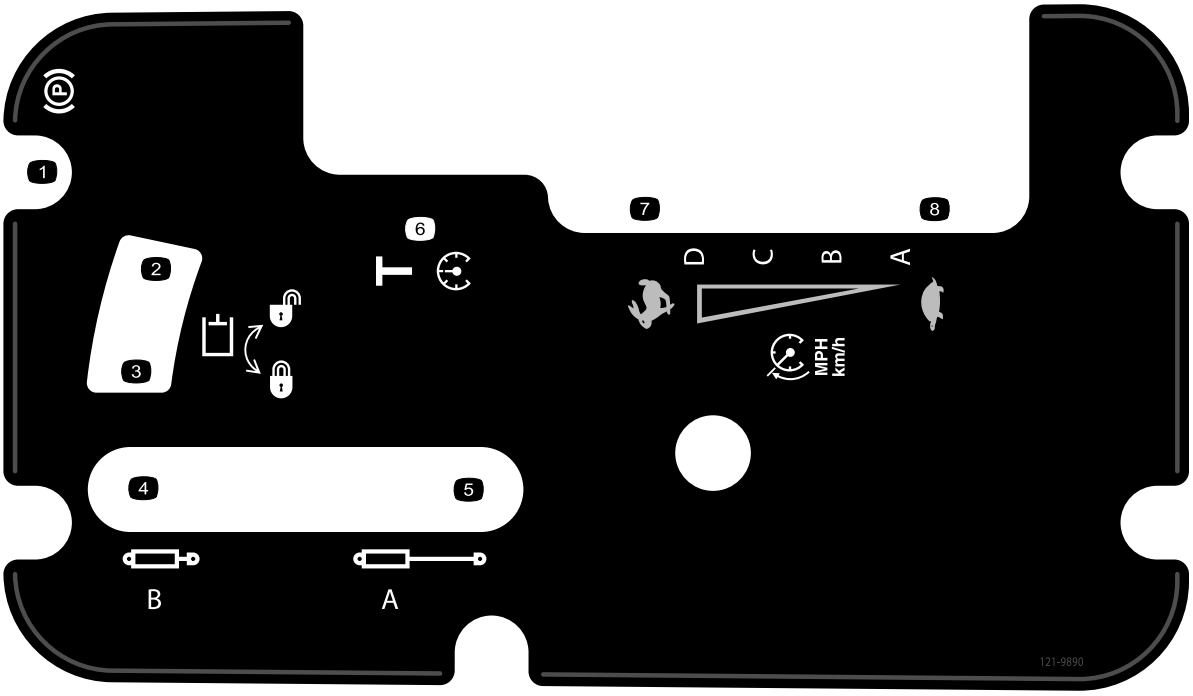

121-9890

1. Parkeringsbremse
2. Lås op – hydrauliksystem
3. Lås – hydrauliksystem
4. Tilbagetrækning af cylinder
5. Forlængelse af cylinder
6. Transport
7. Hurtig
8. Langsom

Opsætning

Løsdele

Brug skemaet herunder til at kontrollere, at alle dele er blevet leveret.

Fremgangsmåde	Beskrivelse	Antal	Anvendelse
1	Rat Dæksel Spændeskive (5/8 tomme)	1 1 1	Monter rattet.
2	Styrtbøjlestel Flangehovedbolt (1/2 x 1-1/4 tommer)	1 6	Monter styrtbøjlesystemet.
3	Kræver ingen dele	–	Tilslut batteriet.
4	Kræver ingen dele	–	Tilslut CVT-indsugningskanalen.
5	Kræver ingen dele	–	Kontroller motoroliestanden, gear-kasse-/hydraulikvæskestanden, kølevæskestanden og bremsevæske-standen.

Medier og øvrige dele

Beskrivelse	Antal	Anvendelse
Betjeningsvejledning	1	Læs før betjening af køretøjet.
Reservedelshåndbog	1	Brug som reference til delnumre.
Uddannelsesmateriale til operatøren	1	Se før betjening af maskinen.
CVT-sæt 121-9853	1	Tilslutning af CVT-indsugningskanalen (kun TC- og H-modeller)
CVT-adapter 127-8750	1	Tilslutning af CVT-indsugningskanalen (kun TC- og H-modeller)

Bemærk: Maskinens venstre og højre side er som set fra den normale betjeningsposition.

1

Montering af rattet (kun TC- og H-modeller)

Dele, der skal bruges til dette trin:

1	Rat
1	Dæksel
1	Spændeskive (5/8 tomme)

Fremgangsmåde

1. Fjern dækslet fra navet på rattet, hvis det er monteret (Figur 3).
2. Fjern møtrikken fra styretøjsakslen (Figur 3).
3. Skub rattet og spændeskiven på rataksle (Figur 3).
4. Fastgør rattet til akslen med møtrikken, og spænd den til 27-34 N·m.
5. Monter dækslet på rattet (Figur 3).

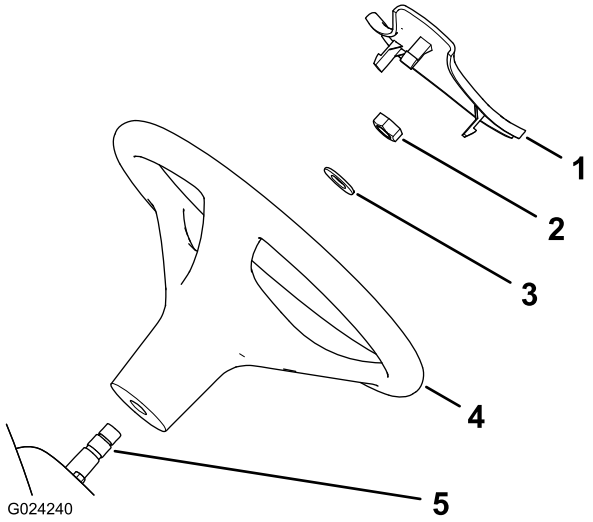

Figur 3

1. Dæksel
2. Møtrik
3. Spændeskive (5/8 tomme)
4. Rat
5. Rataksel

2

Montering af styrtbøjlen

Dele, der skal bruges til dette trin:

1	Styrtbøjlestel
6	Flangehovedbolt (1/2 x 1-1/4 tommer)

Fremgangsmåde

1. Påfør gevindlåsemasse (aftageligt ved service) af middel kvalitet på gevindene på de seks flangehovedbolte (1/2 x 1-1/4 tomme).
2. Ret hver side af styrtbøjlen ind efter monteringshullerne på hver side af stellet på maskinen, som vist i Figur 4.

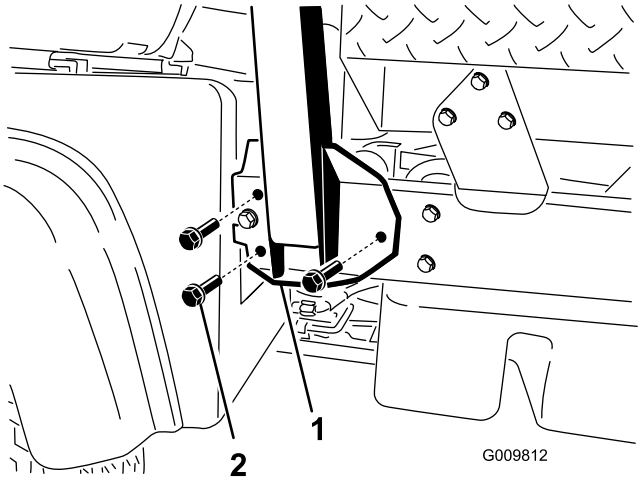

Figur 4

1. Monteringsbeslag til styrtbøjle
2. Flangehovedbolt

3. Fastgør hver side af styrtbøjlens monteringsbeslag til stellet på maskinen med 3 flangehovedbolte (1/2 x 1-1/4 tommer).
4. Tilspænd flangehovedboltene til 115 N·m.

3

Tilslutning af batteriet (kun TC- og H-modeller)

Kræver ingen dele

Fremgangsmåde

⚠ ADVARSEL

Forkert batterikabelføring kan danne gnister og beskadige maskinen og kablerne. Gnister kan få batterigasserne til at eksplodere og medføre personskade.

- **Frakobl altid batteriets (sorte) minuskabel, før du frakobler det (røde) pluskabel.**
- **Tilslut altid det røde plusbatterikabel først.**

1. Klem på batteridækslet for at løsne tapperne fra batteribundpladen (Figur 5).

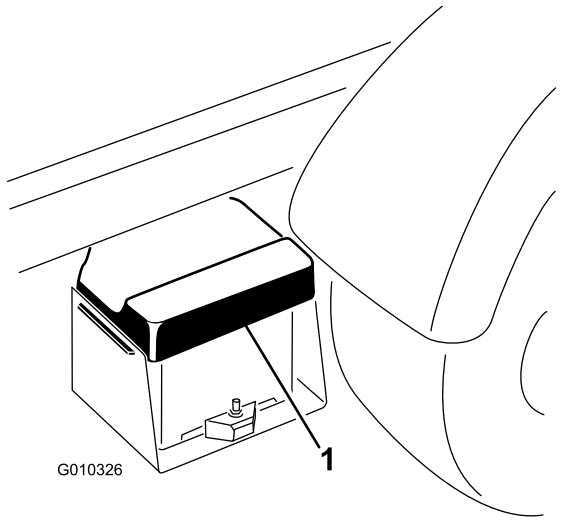

Figur 5

1. Batteridæksel

2. Fjern batteriet fra batteribundpladen (Figur 5).
3. Slut det positive batterikabel (rødt) til pluspolen (+) på batteriet, og fastgør kablet med bolte og møtrikker (Figur 6).

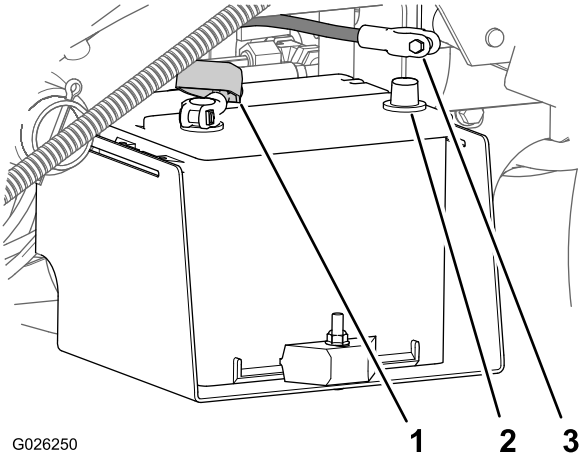

Figur 6

1. Isolatorkappe (positivt batterikabel)
2. Batteriets minuspol
3. Negativt batterikabel

4. Skyd isolatorkappen hen over batteriets pluspol.

   Bemærk: Isolatorkappen bruges til at forhindre en evt. jordslutning.
5. Slut det negative batterikabel (sort) til minuspolen (-) på batteriet, og fastgør kablet med bolte og møtrikker.
6. Juster batteridækslet ind efter batteribundpladen (Figur 5).
7. Pres batteridækslet, juster tapperne ind efter batteribundpladen og frigiv batteridækslet (Figur 5).

4

Tilslutning af CVT-indsugningskanalen (kun TC- og H-modeller)

Kræver ingen dele

Fremgangsmåde

Vigtigt: Fjern plastikposen fra enden af CVT-kanalen, før du starter motoren på maskinen.

Der skal bruges et CVT-sæt 121-9853 og adaptersæt 127-8750 til denne procedure.

1. Løsn slangeklemmen, der fastgør plastikposen til enden af CVT-indsugningsslangen, og fjern posen.

   Bemærk: Kasser plastikposen.
2. Hæv ladet ved at gøre følgende:
   A. Aktiver parkeringsbremsen. Se Parkeringsbremse (side 16).
   B. Start motoren. Se Start af motoren (side 27).
   C. Flyt det hydrauliske løftegreb bagud for at hæve ladet. Se Hydraulisk løftegreb (side 16).
   D. Sluk for motoren. Se Standsning af motoren (side 27).
   E. Fjern ladstøtten fra opbevaringsbeslagene bag på styrtbøjlepanelet, og monter støtten på cylinderstangen på ladløftecylinderen. Se Brug af ladsikkerhedsstøtte (side 37).
3. Ret CVT-indsugningsslangen ind efter indsugningsrørforbindelsen på bagsiden af styrbøjlepanelet, og stram slangeklemmen (Figur 7).

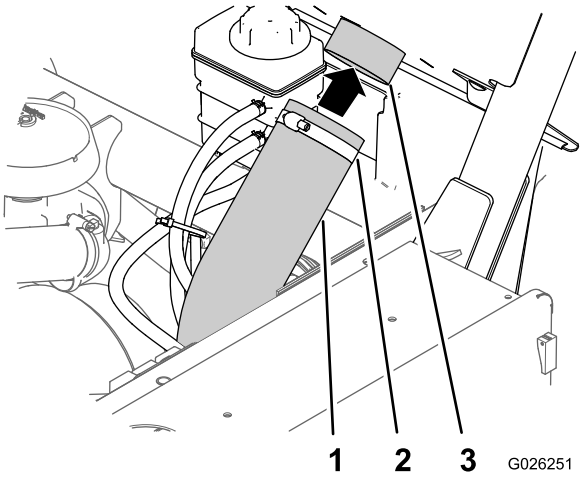

Figur 7

1. CVT-indsugningsslange
2. Slangeklemme
3. Indsugningsrørforbindelse

4. Fjern ladstøtten, sænk ladet, sluk motoren, og tag nøglen ud af tændingen.

5

Kontrol af olie- og væskestande

Kræver ingen dele

Fremgangsmåde

1. Kontroller motoroliestanden, før og efter motoren betjenes første gang. Se Kontrol af motoroliestanden (side 21).
2. Kontroller transmissionsvæskestanden, før motoren betjenes første gang. Se Kontrol af transmissionsvæskeniveauet (side 48).
3. Kontroller motorkølevæskestanden, før motoren betjenes første gang. Se (side).
4. Kontroller bremsevæskestanden, før motoren betjenes første gang. Se Kontrol af bremsevæske (side 24).

Produktoversigt

Betjeningsanordninger

Bemærk: Maskinens venstre og højre side er som set fra den normale betjeningsposition.

Gaspedal

Gaspedalen (Figur 8) giver operatøren mulighed for at variere køretøjets motoromdrejningshastighed og kørselshastighed, mens transmissionen er i gear. Motorhastigheden og køretøjets kørselshastighed øges ved at træde ned på pedalen. Motorens omdrejningshastighed og maskinens kørselshastighed sænkes ved at slippe pedalen.

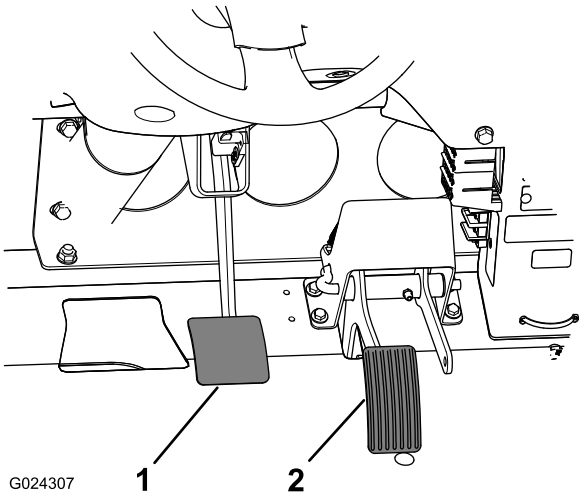

Figur 8

1. Bremsepedal
2. Gaspedal

Bremsepedal

Brug bremsepedalen (Figur 8) til at aktivere driftsbremserne for at stoppe maskinen eller sænke hastigheden.

⚠ FORSIGTIG

Bremser, der er slidte eller ikke er justeret korrekt, kan medføre personskade. Hvis bremsepedalen vandrer til inden for 3,8 cm fra maskinens gulv, skal bremserne justeres eller repareres.

Gearstang

Brug gearstangen (Figur 9) til at skifte gearet mellem **P** (parker), **R** (bak), **N** (neutral), **L** (lavt fremad) og **D** (kør).

Vigtigt: Skift ikke til bakgear, lavt gear eller kørsel fremad, medmindre køretøjet står stille, og motoren kører i lav tomgang. Dette kan beskadige gearet.

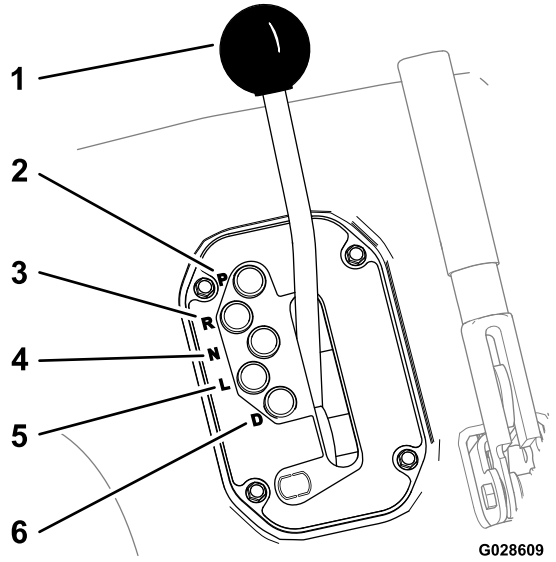

Figur 9

1. Gearstang
2. **P** (parker)
3. **R** (bak)
4. **N** (neutral)
5. **L** (lavt fremad)
6. **D** (kør)

Parkeringsbremse

Når motoren er slukket, aktiveres parkeringsbremsen (Figur 10) for at forhindre, at køretøjet bevæger sig ved et uheld.

- Aktivér parkeringsbremsen ved at trække tilbage i parkeringsbremsehåndtaget.
- Udløs parkeringsbremsen ved at skubbe håndtaget fremad.

  Bemærk: Parkeringsbremsen skal udløses, før køretøjet flyttes.
- Hvis du parkerer køretøjet på en stejl hældning, skal gearet skiftes til **P** (parker), og parkeringsbremsen skal aktiveres. Placer stopklodser på den side af hjulene, der vender nedad.

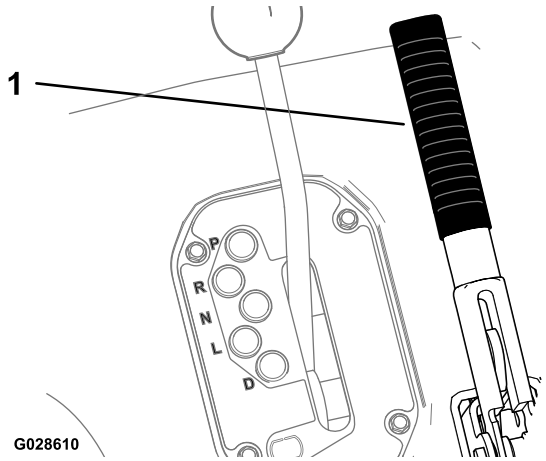

Figur 10

1. Parkeringsbremsehåndtag

Hydraulisk løftegreb

Det hydrauliske løft hæver og sænker ladet. Flyt det hydrauliske løftegreb tilbage for at løfte ladet og fremad for at sænke det (Figur 11).

Vigtigt: Når ladet sænkes, skal håndtaget skubbes frem i 1 eller 2 sekunder, når ladet er i kontakt med stellet, for at fastgøre det i sænket position. Hold ikke det hydrauliske løft i hverken hævet eller sænket position i mere end 5 sekunder, når cylindrene har nået afslutningen på deres vandring.

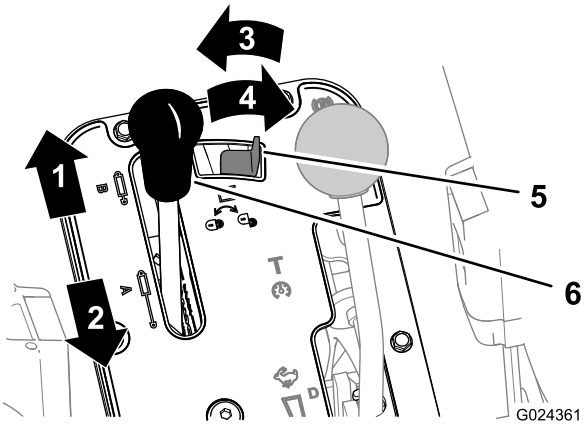

Figur 11

1. Sænk ladet
2. Hæv ladet
3. Låst
4. Ulåst
5. Lås til hydraulisk løft
6. Hydraulisk løftegreb

Lås til hydraulisk løft

Låsen til hydraulisk løft låser løftehåndtaget, så hydraulikcylindrene ikke aktiveres, når køretøjet ikke er udstyret med et lad (Figur 11). Den låser også løftegrebet i positionen On (til), når hydraulikken bruges til redskaber.

Hastighedsomskifter

Brug hastighedsomskifteren (Figur 12) til at vælge en af de fire arbejdshastigheder for præcis styring af den maksimale kørselshastighed eller en transporthastighed til bevægelse af maskinen mellem arbejdssteder.

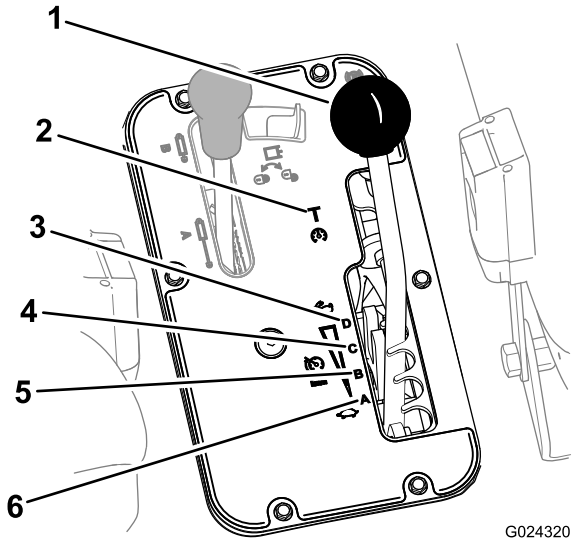

Figur 12

1. Hastighedsomskifter
2. **T** (transporthastighed)
3. **D** (høj hastighed)
4. **C** (mellemhøj hastighed)
5. **B** (mellemlav hastighed)
6. **A** (lav hastighed)

Instrumentpanelkontakter

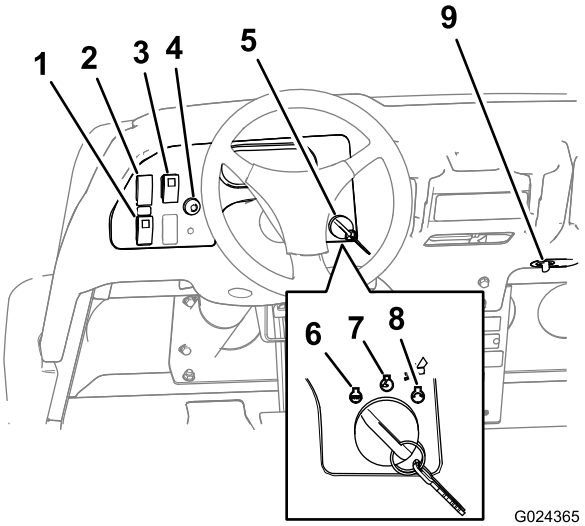

Figur 13

1. Højstrømningshydraulikkontakt (kun TC-modeller)
2. Lygtekontakt
3. Differentialekontakt
4. Hornkontakt (kun TC-modeller)
5. Tændingskontakt
6. Deaktiveret
7. Aktiveret
8. Start
9. Stikkontakt

Højstrømningshydraulikkontakt (kun TC-modeller)

Skub kontakten ned for at starte højstrømningshydraulikken, og skub kontakten op for at lukke for hydraulikken (Figur 13).

Bemærk: Du skal indstille kontakten til højstrømningshydraulikken til fra-positionen for at starte motoren.

Lyskontakt

Skub lyskontakten ned for at slå forlygterne til, eller skub lyskontakten op for at slå forlygterne fra (Figur 13).

Differentialelåskontakt

Differentialelåskontakten giver dig mulighed for at låse bagakslen for at opnå øget traktion. Skub differentialelåskontakten (Figur 13) for at slå differentialelåsen til eller fra.

Bemærk: Du kan låse eller låse differentialelåsen op, mens køretøjet er i bevægelse.

Hornknap (kun TC-modeller)

Tryk på hornknappen aktiverer køretøjets horn (Figur 13).

Tændingskontakt

Tændingen (Figur 13) bruges til at starte og stoppe motoren. Den har tre indstillinger: "Off" (fra), "Run" (kør) og "Start". Drej nøglen med uret til startpositionen for at starte startermotoren. Slip nøglen, når motoren starter. Nøglen drejer automatisk over på positionen Til. Drej nøglen mod uret til positionen Fra for at slukke for motoren.

Stikkontakt

Brug stikkontakten (Figur 13) til at strømføde ekstra, elektrisk tilbehør på 12 V.

Instrumentgruppe

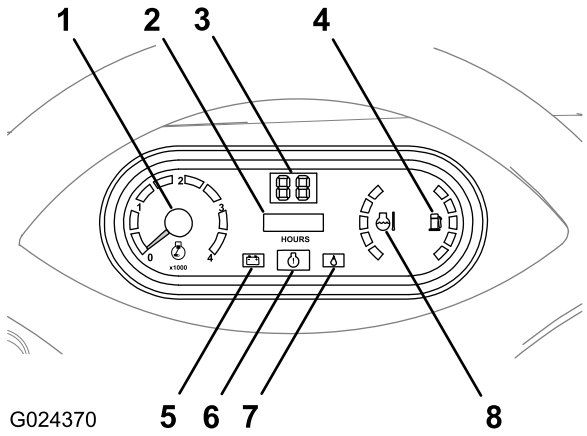

Figur 14

1. Omdrejningstæller
2. Timetæller
3. Speedometer
4. Brændstofmåler
5. Ladekontrollampe
6. Motorkontrollampe
7. Lampe for lavt olietryk
8. Kølevæsketemperaturmåler

Omdrejningstæller

Omdrejningstælleren viser motorhastigheden (Figur 14).

Bemærk: Den hvide trekant angiver den ønskede motorhastighed for kraftudtagsdrift på 540 o/min.

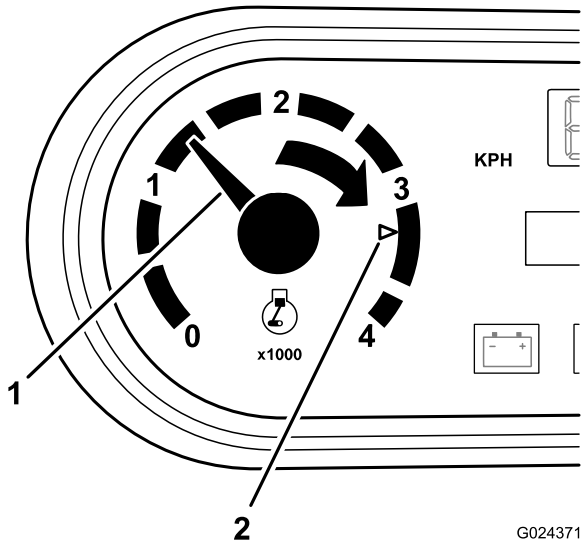

Figur 15

1. Motorhastighed (i o/min)
2. 3300 o/min. for 540 o/min. for kraftudtagsdrift

Timetæller

Timetælleren angiver maskinens samlede antal driftstimer. Timetælleren (Figur 14) begynder at tælle, når tændingsnøglen drejes til positionen On (til), eller hvis motoren kører.

Speedometer

Speedometeret registrerer køretøjets kørselshastighed (Figur 14). Speedometeret viser mph, men kan nemt omstilles til at vise km/t. Se Omstilling af speedometer (side 55).

Motorkontrollampe

Motorkontrollampen (Figur 14) lyser for at gøre operatøren opmærksom på motorproblemer.

Kontakt din autoriserede Toro-forhandler.

Kontrollampe for olietryk

Kontrollampen for olietryk lyser (Figur 14), hvis motorolietrykket falder til under et sikkert niveau, mens motoren kører.

Vigtigt: Hvis lampen blinker eller lyser konstant, skal køretøjet standses, motoren slukkes, og oliestanden kontrolleres. Hvis oliestanden var lav, men påfyldning af olie ikke får lampen til at slukke, når motoren startes, skal motoren slukkes med det samme, og din autoriserede forhandler skal kontaktes for at få assistance.

Kølevæsketemperaturmåler og -lampe

Kølevæsketemperaturmåleren viser motorens kølevæsketemperatur. Lyset fungerer kun, når tændingskontakten står i positionen On (til) (Figur 14). Kølevæsketemperaturlampen lyser rødt og blinker, hvis motoren overophedes.

Brændstofmåler

Brændstofmåleren viser mængden af brændstof i tanken. Den lyser kun, når tændingskontakten står i positionen On (til) (Figur 14). Det røde segment på displayet angiver et lavt brændstofniveau og det blinkende røde lys angiver, at brændstoftanken næsten er tom.

Passagerholdegreb

Passagerholdegrebet er placeret på instrumentbrættet (Figur 16).

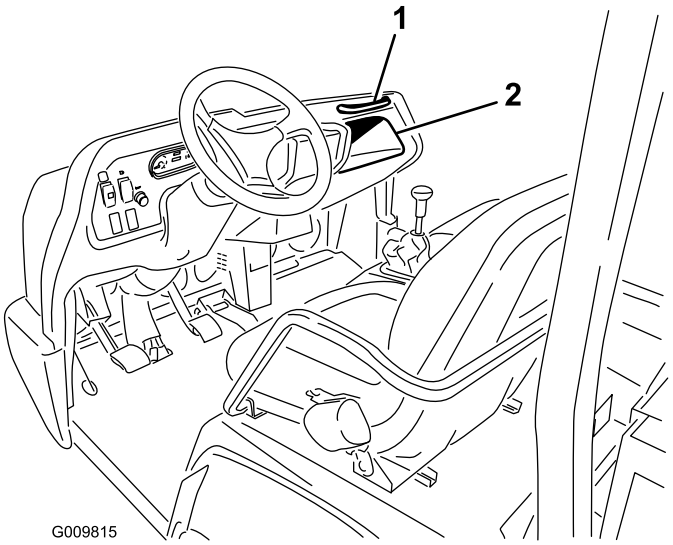

Figur 16

1. Passagerholdegreb
2. Opbevaringsrum

Sædejusteringshåndtag

Brug sædejusteringshåndtaget til at flytte sædet fremad eller bagud af hensyn til operatørens komfort (Figur 17).

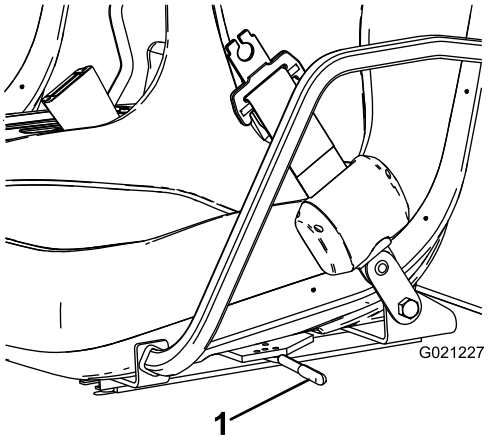

Figur 17

1. Sædejusteringshåndtag

Specifikationer

Bemærk: Specifikationer og design kan ændres uden forudgående varsel.

Mål

Samlet bredde	160 cm
Samlet længde	uden lad – 326 cm; fuldt lad – 331 cm; med 2/3 lad monteret bagud – 346 cm
Egenvægt (tør)	Model 07390 – 866 kg; model 07390H – 866 kg; model 07390TC – 887 kg
Nominel kapacitet (inkl. operatør på 91 kg, passager på 91 kg og lastede redskaber)	Model 07390 – 1498 kg; model 07390TC – 1477 kg; model 07090H – 1498 kg
Køretøjets maksimale bruttovægt	2363 kg
Bugserkapacitet	Trækstangsvægt 272 kg; maksimal anhængervægt 1587 kg
Frihøjde	18 cm uden last
Akselafstand	118 cm
Dækslidbane (midterlinje til midterlinje)	Front: 117 cm; Bag 121 cm
Højde	191 cm til toppen af styrtbøjlen

Udstyr/tilbehør

Der kan fås en række forskelligt Toro-godkendt udstyr og tilbehør til brug sammen med maskinen, som gør den bedre og mere alsidig. Kontakt en autoriseret serviceforhandler eller distributør, eller gå ind på www.Toro.com for at få en fortegnelse over alt godkendt udstyr og tilbehør.

Betjening

Bemærk: Maskinens venstre og højre side er som set fra den normale betjeningsposition.

⚠ FORSIGTIG

Hvis det hævede lad falder ned på dig, kan det medføre personskade eller dødsfald.

Inden du arbejder under et hævet lad, skal du fjerne eventuel last og placere sikkerhedsstøtten på den fuldt udstrakte cylinderstang.

Betjening af ladet

Hævning af ladet

⚠ ADVARSEL

Kørsel med hævet lad kan medføre, at køretøjet nemmere tipper eller vælter. Ladets struktur kan beskadiges, hvis køretøjet betjenes med ladet hævet.

- **Betjen kun køretøjet, når ladet er nede.**
- **Når en last er aflæsset, skal ladet sænkes.**

⚠ FORSIGTIG

Hvis lasten er placeret langt bagude på ladet, kan bagsmækken uventet vippe op, når låsene løsnes, hvilket kan påføre dig eller omkringstående personer skade.

- **Placer lasten midt på ladet om muligt.**
- **Sørg for, at ingen læner sig ind over ladet eller står bagved det, når bagsmækkens låse løsnes.**
- **Fjern al lasten fra ladet, før det løftes for at reparere maskinen.**

1. Aktiver parkeringsbremsen. Se Parkeringsbremse (side 16).
2. Start motoren. Se Start af motoren (side 27).
3. Flyt håndtaget bagud for at hæve ladet til den ønskede position (Figur 18).

   Bemærk: Hvis du udfører vedligeholdelse på maskinen, og det er nødvendigt at hæve ladet, skal du fastgøre ladet med sikkerhedsstøtten. Se Brug af ladsikkerhedsstøtte (side 37)..

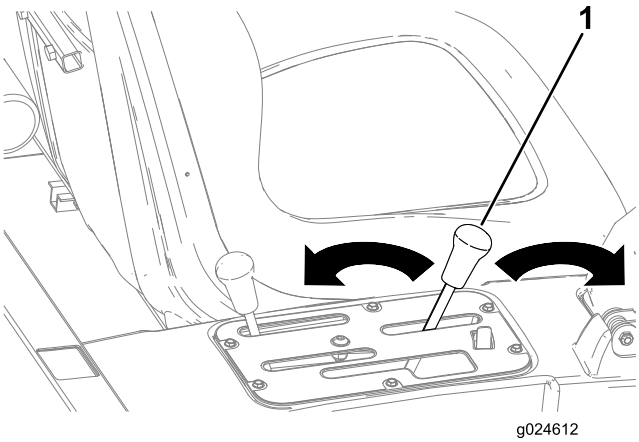

Figur 18

1. Ladhåndtag

Sådan sænkes ladet

⚠ ADVARSEL

Ladet kan være tungt. Hænder eller andre kropsdele kan blive knust.

Hold hænder og andre kropsdele væk, når du sænker ladet.

1. Sørg for, at parkeringsbremsen er aktiveret. Se Parkeringsbremse (side 16).
2. Hvis ladstøtten er monteret, skal den fjernes. Se Brug af ladsikkerhedsstøtte (side 37).
3. Start motoren. Se Start af motoren (side 27).
4. Flyt håndtaget fremad for at sænke ladet (Figur 18).

Åbning af bagklappen

1. Sørg for, at ladet er nede og låst.
2. Åbn låsene på ladets højre og venstre side (Figur 19), og sænk bagklappen.

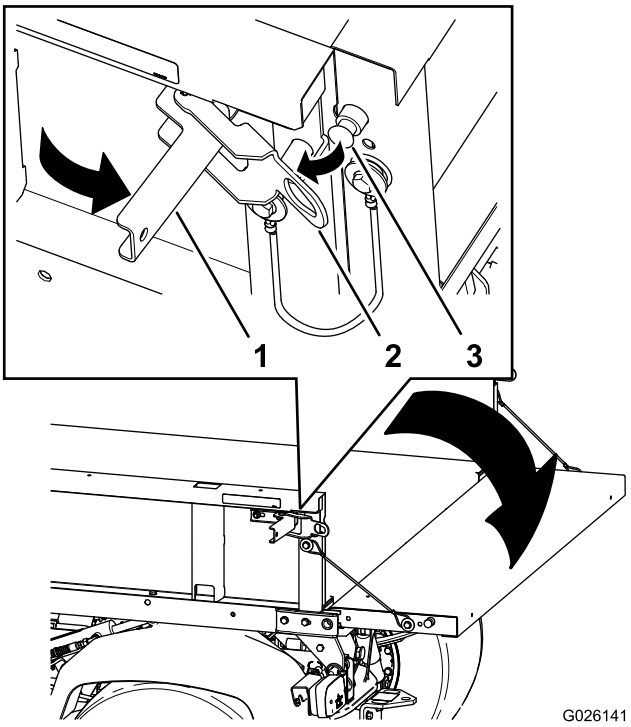

Figur 19

1. Låsehåndtag
2. Låseport
3. Låsestift

Kontrol af olie- og væskestande

Klargøring til kontrol af væskestande

1. Flyt maskinen til en plan flade.
2. Skift transmissionen til parkeringspositionen, sluk motoren, aktivér parkeringsbremsen, og tag nøglen ud af tændingskontakten.
3. Lad maskinen køle af, inden du kontrollerer maskinens væskestande.
4. Kontroller følgende:

   Bemærk: Kontrol af motorolie, hydraulikvæskestand eller kølevæskestand kræver, at maskinens lad hæves og sænkes. Se Betjening af ladet (side 19).

   - Kontrol af motoroliestanden (side 21)
   - Kontrol af hydraulikvæsken (side 22)
   - (side)
   - Kontrol af bremsevæske (side 24)

Kontrol af motoroliestanden

Eftersynsinterval: Hver anvendelse eller dagligt—Kontroller motoroliestanden. (Kontroller oliestanden før og efter, at motoren først startes og dagligt derefter.)

Olietype: en 10W-30 API-serviceklassifikation på SJ eller højere af høj kvalitet.

Se tabellen i Figur 20 for olieviskositet iht. omgivende lufttemperatur.

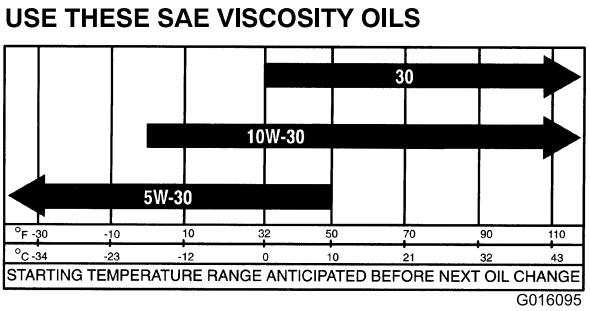

Figur 20

Bemærk: Motoren leveres med cirka 2,0 l olie i krumtaphuset (inklusive oliefilteret).

Bemærk: Det bedste tidspunkt at kontrollere motorolien på er, når motoren er kold, og inden den startes første gang på en dag. Hvis motoren allerede har kørt, skal den slukkes, og du skal vente mindst 10 minutter, før du kontrollerer oliestanden.

1. Fjern målepinden (Figur 21), og aftør den med en ren klud.

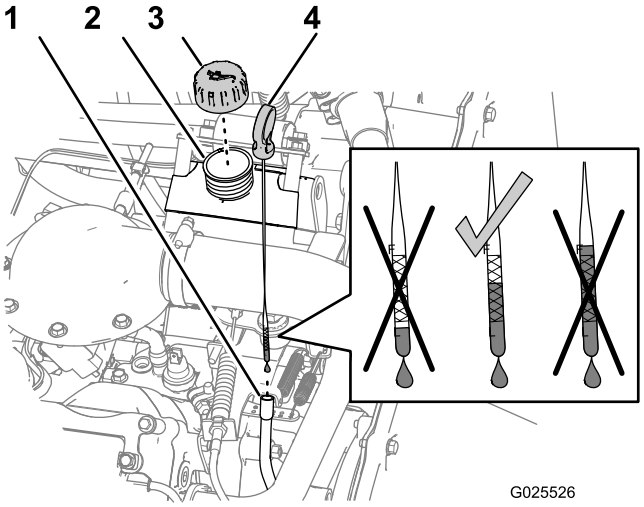

Figur 21

1. Målepindsrør
2. Påfyldningsstuds
3. Påfyldningsdæksel
4. Målepind

2. Sæt målepinden i røret, og sørg for, at den er helt i bund.
3. Fjern målepinden, og kontroller oliestanden (Figur 21).
4. Hvis oliestanden er lav, skal påfyldningsdækslet tages af (Figur 21) og tilstrækkeligt olie hældes på til at hæve niveauet til full-mærket på målepinden.

Bemærk: Når olie fyldes på, fjernes målepinden af hensyn til korrekt udluftning. Hæld langsomt olien i påfyldningsstudsen, og kontrollér niveauet ofte under denne proces. **Overfyld ikke motoren med olie.**

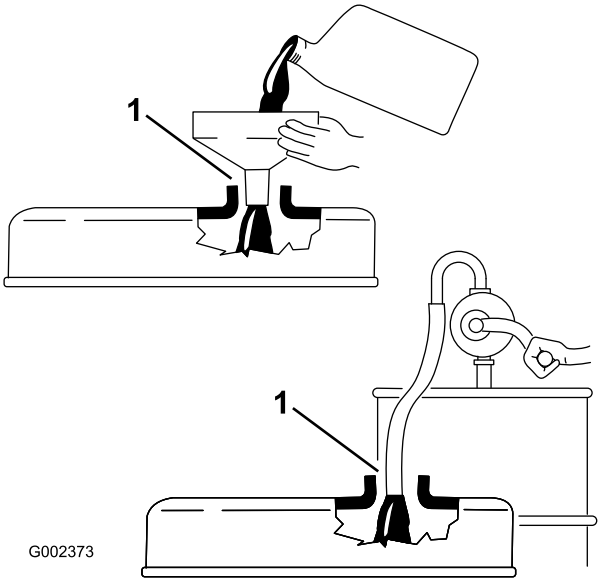

Figur 22

1. Bemærk spillerummet mellem påfyldningsenheden og oliepåfyldningsstudsen

Vigtigt: Når der tilsættes motorolie eller fyldes olie på, skal der være afstand mellem oliepåfyldningsenheden og oliepåfyldningsstudsen i ventildækslet som vist i Figur 22. Denne afstand er nødvendig for at give udluftning, når der tilføres olie.

5. Monter påfyldningsdækslet på påfyldningsstudsen (Figur 21).
6. Monter og spænd målepinden godt fast i målepindsrøret (Figur 21).

Kontrol af hydraulikvæsken

Eftersynsinterval: Hver anvendelse eller dagligt (Kontroller hydraulikvæskestanden, før motoren startes første gang, og derefter dagligt.)

Hydraulikvæsketype: Mobil M15

Hydraulikvæskekapacitet:(ikke TC-model): 7,5 liter

Hydraulikvæskekapacitet: (ikke-TC-model med hydrauliksættet med høj flydeevne (ekstraudstyr) eller TC-model): 15,1 liter

⚠ ADVARSEL

Hydraulikvæske, der slipper ud under tryk, kan trænge ind i huden og dermed forårsage personskader.

- **Sørg for, at alle slanger og rør til hydraulikvæske er i god stand, og at alle hydrauliske forbindelser og fittings slutter tæt, før der sættes tryk på hydrauliksystemet.**
- **Hold kroppen og hænderne væk fra små lækagehuller eller dyser, der sprøjter hydraulikvæske under højt tryk ud.**
- **Brug pap eller papir til at finde eventuelle hydrauliklækager.**
- **Tag hele trykket af det hydrauliske system, før der udføres arbejde på det.**
- **Søg straks lægehjælp, hvis der sprøjtes væske ind under huden.**

1. Rengør området omkring påfyldningsstudsen og hydraulikbeholderens dæksel (Figur 23 og Figur 24).

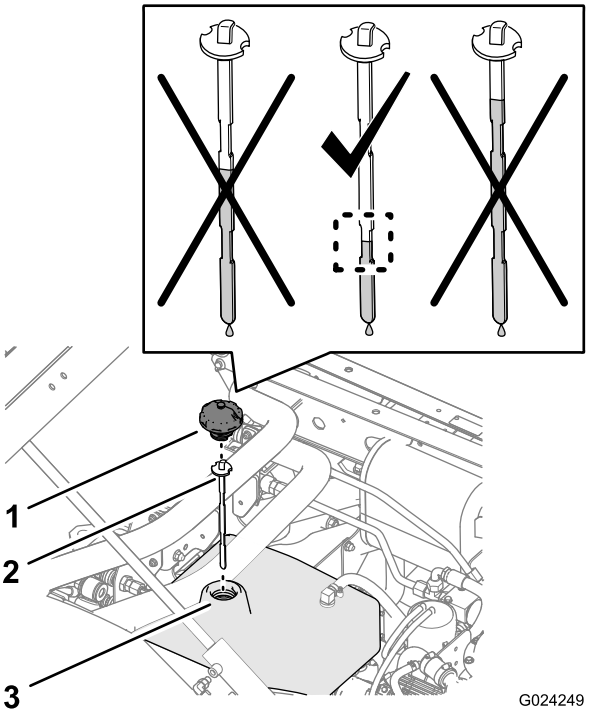

Figur 23

Hydraulikvæskeniveau (ikke-TC-modeller)

1. Hætte 2. Målepind 3. Påfyldningsstuds

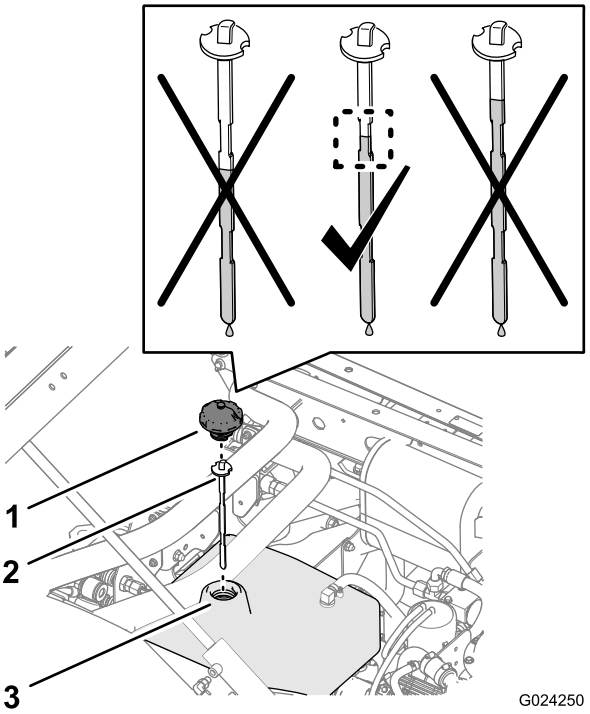

Figur 24

Hydraulikvæskeniveau (ikke TC-model med hydrauliksættet med høj flydeevne (ekstraudstyr) eller TC-model.

1. Hætte 2. Målepind 3. Påfyldningsstuds

2. Fjern dækslet og målepinden fra beholderens påfyldningsstuds, og tør målepinden af med en klud (Figur 23 og Figur 24).
3. Sæt målepinden i påfyldningsstudsen. Fjern den derefter, og kontrollér væskestanden (Figur 23 og Figur 24).
   - **Ikke TC-model:** Væskestanden skal være mellem det lavere fordybningsområde på målepinden.
   - **Ikke TC-model med hydrauliksættet med høj flydeevne (ekstraudstyr) eller TC-model:** Væskestanden skal være mellem det øverste fordybningsområdet på målepinden.
4. Hvis niveauet er lavt, skal den specifikke hydraulikvæske fyldes i beholderen for at hæve niveauet til midterpunktet på fordybningsområdet på målepinden (Figur 23 og Figur 24).
5. Monter målepinden og dækslet til beholderens påfyldningsstuds (Figur 23 og Figur 24).

Kontrol af kølervæskestanden

Eftersynsinterval: Hver anvendelse eller dagligt
Kontroller kun kølervæskestanden i overløbsreservetanken. Tag ikke kølerdækslet af. (Kontrollér køleväskestanden, før motoren startes første gang, og dagligt derefter.)

Kølevæsketype: en 50/50-opløsning af vand og permanent ethylenglykolfrostvæske.

1. Parker maskinen på en plan flade.

⚠ FORSIGTIG

Hvis motoren har kørt, kan varm kølevæske under tryk slippe ud og forårsage forbrændinger.

- **Åbn ikke kølerdækslet.**
- **Lad altid motoren køle af i mindst 15 minutter, eller indtil kølerdækslet er koldt nok til at røre ved uden at brænde hånden.**
- **Brug en klud, når reservetankens dæksel åbnes, og åbn det langsomt, så damp kan slippe ud.**
- **Kontroller ikke kølervæskestanden på køleren, men kun på reservetanken.**

2. Kontroller kølervæskestanden i reservetanken (Figur 25).

   Bemærk: Kølervæsken skal nå op til bunden af påfyldningsstudsen.

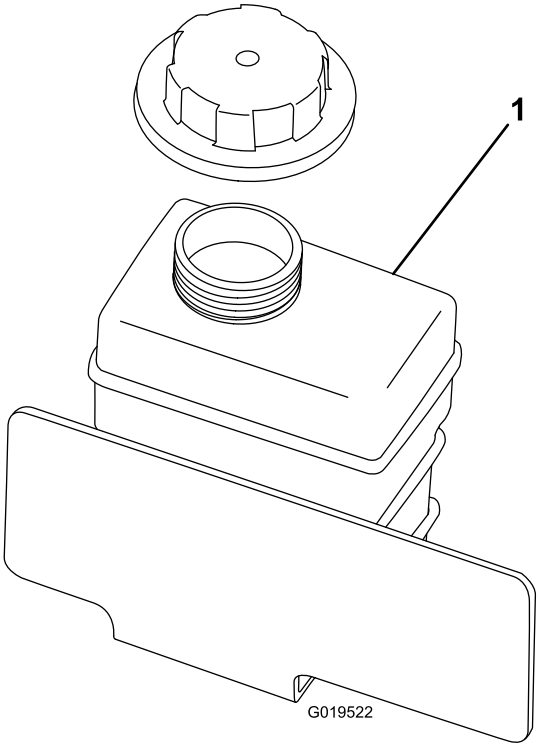

Figur 25

1. Kølervæskens reservetank

3. Hvis kølervæskestanden er lav, tilsættes der en 50/50 blanding af vand og permanent ethylenglycolfrostvæske.

   Bemærk: Fyld ikke for meget på.

4. Sæt reservetankens dæksel på.

Kontrol af bremsevæske

Eftersynsinterval: Hver anvendelse eller dagligt—Kontrollér bremsevæskestanden. (Kontrollér niveauet, før motoren startes første gang, og dagligt derefter.)

For hver 1000 timer/Hvert 2. år (alt efter hvad der indtræffer først)—Udskift bremsevæsken.

Bremsevæsketype: DOT 3-bremsevæske

Bemærk: Bremsevæskebeholderen er ved afsendelse fra fabrikken fyldt med DOT 3-bremsevæske.

Bremsevæskebeholderen sidder under motorhjelmen og instrumentpanelet.

1. Parker maskinen på en plan flade.
2. Afmonter motorhjelmen. Se Afmontering af motorhjelmen (side 39).
3. Kontrollér væskestanden i bremsevæskebeholderen (Figur 26 og Figur 27).

   Bemærk: Væskestanden skal være op til linjen Full (fuld) på beholderen.

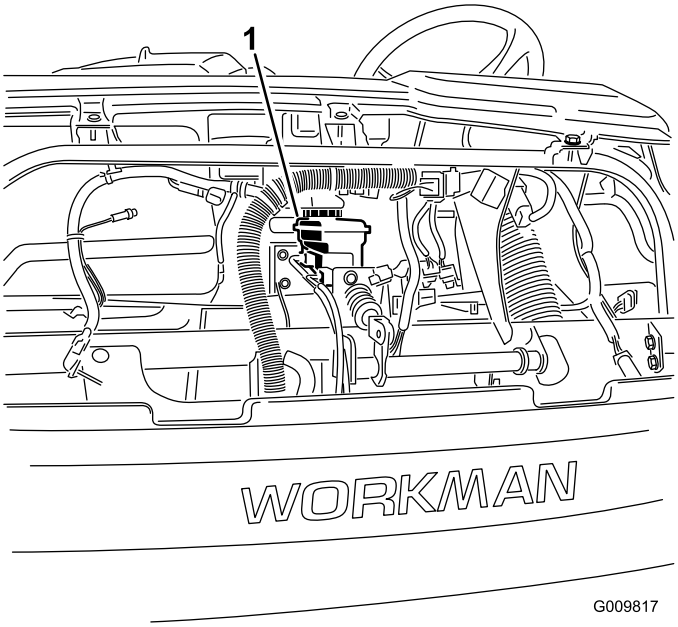

Figur 26

1. Bremsevæskebeholder

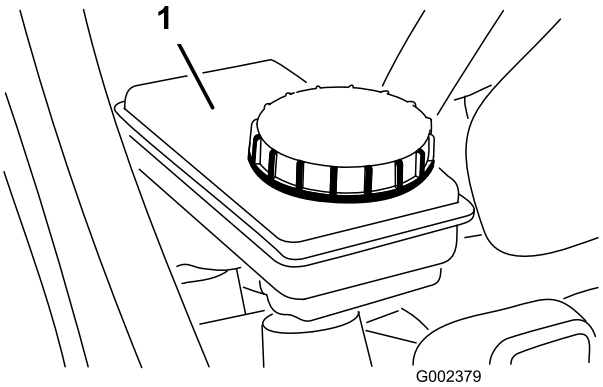

Figur 27

1. Bremsevæskebeholder

4. Hvis væskestanden er lav, skal følgende udføres:
   A. Rengør området omkring beholderens dæksel (Figur 27).
   B. Fjern beholderens dæksel (Figur 27).
   C. Påfyld den specifikke bremsevæske til linjen Full (fuld) på beholderen (Figur 27).

      Bemærk: Overfyld ikke bremsevæskebeholderen.

   D. Sæt dækslet på (Figur 27).
5. Monter motorhjelmen. Se Afmontering af motorhjelmen (side 39).

Kontrol af kontrollampen for olietryk

Eftersynsinterval: Hver anvendelse eller dagligt

Bemærk: Hvis du stopper motoren, kan det tage 1 til 2 minutter, før lampen tændes.

1. Aktiver parkeringsbremsen.
2. Drej tændingsnøglen til positionen On (tændt), men start ikke motoren.

   Bemærk: Olietrykslampen skal lyse rødt.

   Bemærk: Hvis lampen ikke fungerer, skyldes det enten en sprængt pære eller en fejl i systemet, der skal afhjælpes.

Påfyldning af brændstof

Brændstoftankens kapacitet: 25 l

- Du opnår de bedste resultater ved kun at bruge ren og frisk (højst 30 dage gammel) blyfri benzin med et oktantal på 87 eller højere ((R+M)/2-ratingmetode).
- **ETHANOL** Benzin med op til 10 % ethanol (gasohol) eller 15 % MTBE (metyltertiærbutylæter) pr. volumen accepteres. Ethanol og MTBE er ikke det samme. Benzin med 15 % ethanol (E15) pr. volumen godkendes ikke til brug. Brug aldrig benzin, der indeholder mere end 10 % ethanol pr. volumen, som f.eks. E15 (indeholder 15 % ethanol), E20 (indeholder 20 % ethanol) eller E85 (indeholder op til 85 % ethanol). Hvis der anvendes ikke-godkendt benzin, kan det medføre ddriftproblemer og/eller beskadigelse af motoren, som muligvis ikke er dækket af garantien.
- **Anvend ikke** benzin, der indeholder metanol.
- **Opbevar ikke** brændstof i hverken brændstoftanken eller brændstofbeholdere hen over vinteren, medmindre du anvender en brændstofstabilisator.
- **Fyld ikke** olie i benzin.

⚠ FARE

Under visse forhold er benzin meget brandfarlig og yderst eksplosiv. En brand eller eksplosion forårsaget af benzin kan give dig eller andre forbrændinger samt medføre tingsskade.

- **Sørg for, at køretøjet er placeret på en plan overflade, før brændstofdækslet fjernes. Åbn brændstofdækslet langsomt.**
- **Fyld tanken udendørs i et åbent område, når motoren er kold. Tør eventuel spildt benzin op.**
- **Fyld aldrig brændstoftanken op i en lukket anhænger.**
- **Fyld ikke brændstoftanken helt op. Hæld benzin i brændstoftanken, indtil standen står 25 mm under bunden af påfyldningsstudsen. Denne tomme plads giver benzinen i brændstoftanken plads til at udvide sig.**
- **Ryg aldrig, når du håndterer benzin, og hold dig på afstand af åben ild eller steder, hvor benzindampe kan antændes af en gnist.**
- **Opbevar benzin i en godkendt beholder og utilgængeligt for børn. Køb aldrig benzin til mere end 30 dages forbrug.**
- **Betjen ikke maskinen uden hele udstødningssystemet på plads og i god driftsmæssig stand.**

⚠ FARE

Under visse omstændigheder kan der under påfyldning af brændstof udvikle sig statisk elektricitet, der kan antænde benzindampene. En brand eller eksplosion forårsaget af benzin kan give dig eller andre forbrændinger samt medføre tingsskade.

- **Anbring altid benzindunke på jorden et stykke fra køretøjet, før påfyldning påbegyndes.**
- **Fyld ikke benzindunke inde i et køretøj eller på en lastbil eller anhænger, da indvendige tæpper eller plastikforinger i lastbiler kan isolere dunken og forsinke tabet af eventuel statisk elektricitet.**
- **Når det er praktisk muligt, skal benzindrevet udstyr fjernes fra lastbilen eller anhængeren og fyldes op igen, mens hjulene står på jorden.**
- **Hvis dette ikke er muligt, skal påfyldningen af udstyret finde sted på en lastbil eller anhænger med en løs dunk i stedet for direkte fra benzinstanderen.**
- **Hvis det er nødvendigt at benytte benzinstanderen, skal mundstykket hele tiden være i kontakt med kanten af åbningen i benzintanken eller dunken, indtil påfyldningen afsluttes.**

1. Rengør området omkring brændstoftankens dæksel (Figur 28).
2. Fjern brændstofdækslet (Figur 28).

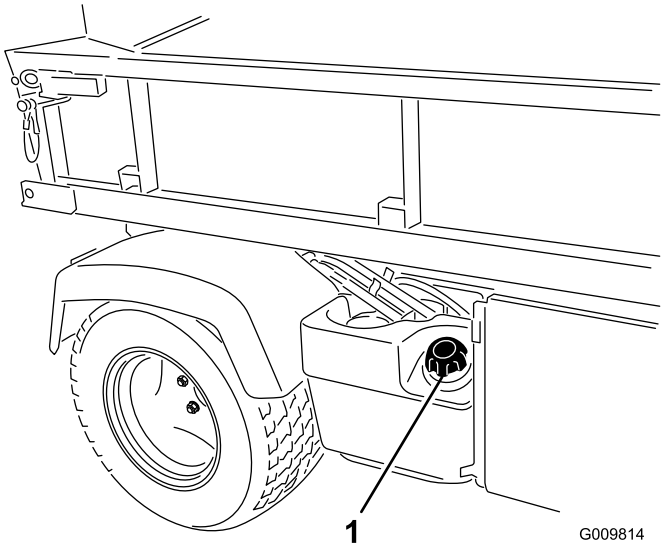

Figur 28

1. Brændstofdæksel

3. Fyld tanken op til ca. 2,5 cm under toppen af tanken (bunden af påfyldningsstudsen), og sæt derefter dækslet på.

Bemærk: **Overfyld ikke brændstoftanken med brændstof.**

4. Tør eventuel benzin op, som kan være blevet spildt, for at undgå brandfare.

Kontrol af dæktrykket

Eftersynsinterval: Hver anvendelse eller dagligt

Maksimalt dæktryk i fordæk er 2,2 bar og i bagdæk 1,24 bar.

Kontroller dæktrykket regelmæssigt for at sikre korrekt tryk. Hvis dæktrykket ikke er korrekt, slides dækkene før tid.

Figur 29 er et eksempel på dækslid forårsaget af for lavt dæktryk.

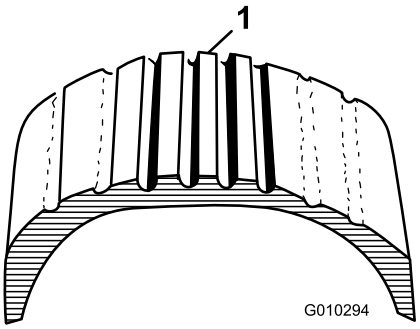

Figur 29

1. Dæk med for lavt tryk

Figur 30 er et eksempel på dækslid forårsaget af for højt dæktryk.

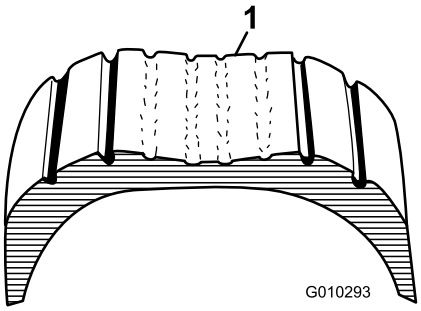

Figur 30

1. Dæk med for højt tryk

Fjernelse af snavs fra kølesystemet

Eftersynsinterval: Hver anvendelse eller dagligt (Rengør oftere under snavsede forhold).

1. Sluk motoren.
2. Rengør motorområdet grundigt for alt snavs.
3. Løsn og fjern kølergitteret foran på køleren (Figur 31).

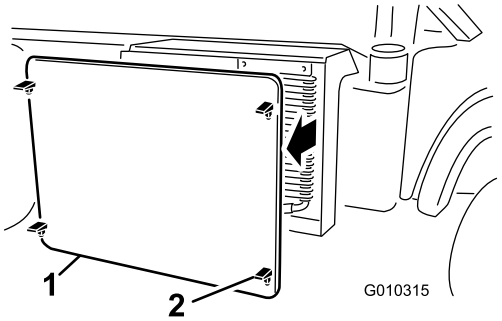

Figur 31

1. Kølergitter
2. Lås

4. Roter låsen og drej oliekøleren væk fra køleren (Figur 32), hvis det er monteret således.

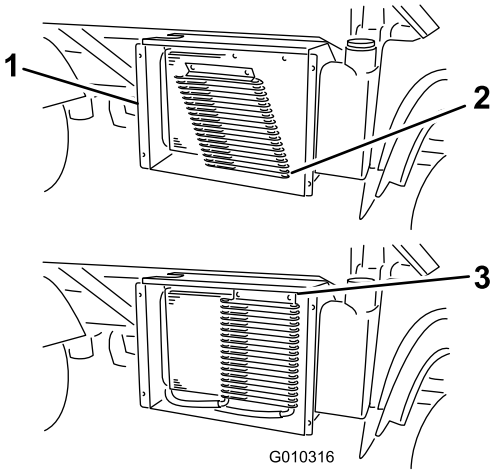

Figur 32

1. Kølerhus
2. Oliekøler
3. Låse

5. Rengør køler, oliekøler og gitter grundigt med trykluft.

   Bemærk: Blæs snavs væk fra køleren.

6. Monter køleren og skærmen på køleren.

Udførelse af kontroller før start

Sikker betjening starter, inden køretøjet tages i brug. Følgende punkter skal kontrolleres hver gang:

- Kontrol af dæktrykket.

  Bemærk: Disse dæk er anderledes end bildæk. De kræver mindre tryk for at minimere sammenpresning af og skader på plænen.

- Kontroller alle væskestande, og påfyld om nødvendigt den rette mængde Toro-specificerede væsker.
- Efterse kølerens forside. Fjern evt. snavs, og rengør kølergitteret.
- Kontroller bremsepedalens funktion.

- Kontrollér kontrollampen for olietryk.
- Kontroller, om lygterne fungerer.
- Drej rattet til højre og venstre for at kontrollere styretøjet.
- Stop motoren, og vent på, at alle bevægelige dele stopper, før du kontrollerer for olielækager, løse dele eller andre fejlfunktioner.

Hvis nogen af ovenstående elementer ikke er korrekte, underrettes mekanikeren eller den tilsynsførende, før køretøjet tages i brug. Den tilsynsførende vil muligvis have dig til at kontrollere andre elementer dagligt. Spørg derfor, hvad dit ansvarsområde omfatter.

Start af motoren

Vigtigt: Forsøg ikke at skubbe eller bugsere køretøjet for at starte det. Det kan beskadige motor/gearkasse.

Bemærk: Se (side).

1. Stig ind på førersædet, og aktivér parkeringsbremsen.
2. Udkobl kraftudtaget og højstrømningshydraulikken (hvis køretøjet er udstyret med en), og sæt gashåndtaget i positionen Off (fra) (hvis køretøjet er indrettet på denne måde).
3. Flyt gearstangen til positionen **P** (parkering).
4. Sørg for, at det hydrauliske løftegreb står i positionen Off (fra – midterpositionen).
5. Træd bremsepedalen ned.

   Bemærk: Hold foden væk fra gaspedalen.
6. Sæt nøglen i tændingen, og drej den med uret for at starte motoren.

   Bemærk: Slip nøglen, når motoren starter.

   Bemærk: Motorens advarselslampe for olietryk bør slukke.

   Vigtigt: Aktiver ikke startmotoren i mere end 15 sekunder for at forhindre overophedning. Efter 15 sekunder med kontinuerlig tørning skal du vente i 60 sekunder, før du aktiverer startmotoren igen.

Kørsel med køretøjet

Bemærk: Se (side).

1. Træd bremsepedalen ned.
2. Deaktiver parkeringsbremsen.
3. Flyt gearstangen i det ønskede gear.
4. Udløs driftsbremsen, og tryk gradvist gaspedalen ind.

   Vigtigt: Stop altid køretøjet, før der skiftes mellem at bakke og køre fremad.

   Brug skemaet herunder til at bestemme kørselshastigheden for hvert gear, når du betjener maskinen med hastighedsstyringen i positionen **T** (transport).

Gear	Hastighed (km/t)	Hastighed (mph)
R (bak)	0 til 21	0 til 13
L (lav fremad)	0 til 18	0 til 11
D (kør)	0 til 32	0 til 20

   Bemærk: Undgå lange perioder med motoren i tomgang.

   Bemærk: Hvis tændingsnøglen står i positionen On (Til) i længere perioder, uden at motoren kører, aflades batteriet.

Standsning af køretøjet

Bemærk: Se (side).

Tag foden væk fra gaspedalen, og træd derefter på bremsepedalen for at standse køretøjet.

Standsning af motoren

Bemærk: Se (side).

1. Sørg for, at maskinen er stoppet.
2. Flyt gearstangen til positionen **P** (parkering).
3. Aktiver parkeringsbremsen.
4. Drej tændingsnøglen til positionen Off (fra), og tag nøglen ud af kontakten.

Brug af hastighedsomskifteren

Brug hastighedsomskifteren til at begrænse maskinens maksimale kørselshastighed i forbindelse med drift, hvor der kræves en konstant hastighed som sprøjtning og topdressing. Hastighedsomskifteren (Figur 33) anvendes til at vælge en af fire arbejdshastigheder, der anvendes til at begrænse den maksimale kørselshastighed eller transporthastighed, der anvendes, når du flytter maskinen mellem arbejdssteder.

Bemærk: Du skal slippe gaspedalen for at skifte mellem hastighedsområder, men du behøver ikke standse maskinen for at skifte.

- Flyt hastighedsomskifteren til låsepositionen for hastighedsområde A, B, C og D, når der ønskes præcis styring af den maksimale hastighed.
- Flyt hastighedsomskifteren til transportpositionen ved at flytte hastighedsomskifteren ud af låsepositionen for området A, B, C eller D, og derefter fremad til T-positionen.

Bemærk: Brug hastighedsomskifteren til at begrænse den maksimale kørselshastighed inden for hvert område med 4 til 18 km/t med gearstangen i positionen **L** (lavt fremad) eller 8 til 32 km/t med gearstangen i positionen **D** (kør).

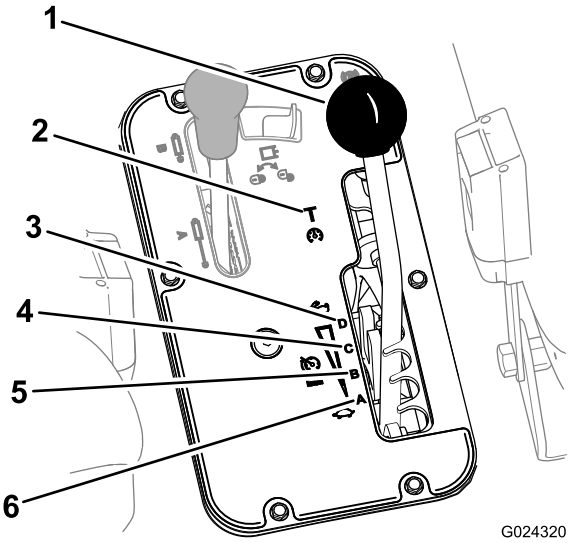

Figur 33

1. Hastighedsomskifter
2. **T** (transporthastighed)
3. **D** (høj hastighed)
4. **C** (mellemhøj hastighed)
5. **B** (mellemlav hastighed)
6. **A** (lav hastighed)

Brug af differentialelåsen

⚠ ADVARSEL

Hvis køretøjet vælter eller ruller på en bakke, kan det medføre alvorlig personskade.

- **Den ekstra traktion, der kan opnås med differentialelåsen, kan være tilstrækkelig til at udsætte operatøren for farlige situationer, f.eks. køre op ad skråninger, der er for stejle til at vende på. Vær ekstra forsigtig, når differentialelåsen er slået til, især på stejle skråninger.**
- **Hvis differentialelåsen er slået til i skarpe sving med høj hastighed, og det indvendige baghjul løftes fra jorden, kan operatøren miste kontrollen, og køretøjet kan skride ud. Brug kun differentialelåsen med lav hastighed.**

⚠ FORSIGTIG

Hvis køretøjet drejes med differentialelåsen slået til, kan det medføre, at operatøren mister kontrollen. Kør ikke med differentialelåsen slået til ved høje hastigheder, eller når der drejes skarpt.

Differentialelåsen forøger køretøjets traktion ved at låse baghjulene, så ét hjul ikke laver hjulspind. Det er en hjælp ved transport af tunge læs på vådt græs eller i glatte områder, ved kørsel op ad bakke og på sandede overflader. Det er vigtigt at huske på, at denne ekstra traktion kun er beregnet til midlertidig begrænset brug. Brug af funktionen erstatter ikke sikker drift, der allerede er beskrevet i forbindelse med bakker og tunge læs.

Differentialelåsen får baghjulene til at dreje rundt med samme hastighed. Når differentialelåsen anvendes, er køretøjet i en vis grad begrænset mht. at dreje skarpt, og grønsværen kan blive beskadiget. Brug kun differentialelåsen, når du har brug for det, og ved lavere hastigheder.

Bemærk: Køretøjet skal bevæges og drejes en smule for at ind- eller udkoble differentialelåsen.

- Tryk differentialelåskontakten op for at låse differentialet (Figur 34).

  Bemærk: Lyset i differentialelåskontakten lyser, når kontakten er i låsepositionen.

- Tryk differentialelåskontakten opad for at låse differentialet op (Figur 34).

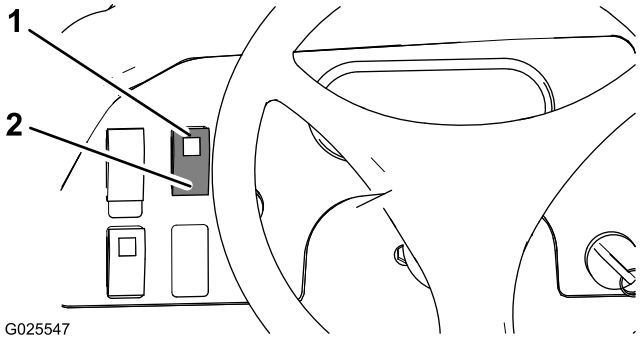

Figur 34

1. Låst position (differentialelåskontakt)
2. Oplåst position (differentialelåskontakt)

Indkøring af en ny maskine

Eftersynsinterval: Efter de første 100 timer

- Kontroller væske- og motoroliestanden regelmæssigt, og vær opmærksom på tegn på overophedning i køretøjets komponenter.
- Når en kold motor startes, skal den varme op i ca. 15 sekunder, inden køretøjet sættes i gear.

  Bemærk: Giv motoren mere tid til at varme op ved betjening i kolde omgivelsestemperaturer.

- Undgå at speede motoren op i tomgang.
- For at sikre optimal bremsesystemydelse skal bremserne trykpoleres (indkøres) før brug. Sådan trykpoleres bremserne: Sæt fuld hastighed på køretøjet, aktiver bremserne hurtigt for at standse køretøjet uden at låse hjulene. Gentag dette 10 gange, med 1 minuts ventetid mellem opbremsninger for at undgå overophedning af bremserne Dette er mest effektivt, hvis køretøjet er lastet med 454 kg.
- Varier køretøjets hastighed under driften. Undgå unødig tomgang. Undgå hurtig start og standsning.

- Tilkørselsolie til motoren er ikke nødvendig. Den originale motorolie er den samme type som angivet for regelmæssige olieskift.
- Se Krævende driftsforhold (side 36) for at få oplysninger om særlige kontrolforanstaltninger efter få timers kørsel.

Kontrol af sikkerhedslåsesystemet

Eftersynsinterval: Hver anvendelse eller dagligt

Formålet med sikkerhedslåsesystemet er at forhindre motoren i at tørne eller starte, medmindre bremsepedalen er trykket ned, og det hydrauliske løftegreb er i neutral position.

⚠ FORSIGTIG

Hvis kontakterne til sikkerhedslåsesystemet frakobles eller beskadiges, kan maskinen reagere uventet og forårsage personskade.

- **Pil ikke ved sikkerhedskontakterne.**
- **Kontroller dagligt, at sikkerhedskontakterne fungerer, og udskift eventuelle beskadigede kontakter, før du betjener maskinen.**

Bemærk: Se *brugerhåndbogen til redskabet* for at få proceduren til kontrol af udstyrets sikkerhedslåsesystem.

Kontrol af det hydrauliske løftegrebs sikkerhedslåsesystem

1. Stig ind på førersædet, og aktiver parkeringsbremsen.
2. Sæt gearstangen i neutral position, og sørg for, at det hydrauliske løftegreb står i midterpositionen.
3. Hvis det er en ikke-TC-model med hydrauliksættet med høj flydeevne (ekstraudstyr) eller en TC-model, skal kontakten til højstrømningshydraulikken indstilles til fra-positionen.
4. Tryk bremsepedalen ned.
5. Flyt det hydrauliske løftegreb fremad, og drej tændingsnøglen med uret til startpositionen.

   Hvis motoren tørner eller starter, er der en fejl i sikkerhedslåsesystemet, som skal afhjælpes, inden køretøjet tages i brug.

Kontrol af bremsepedalens sikkerhedskontakt

1. Stig ind på førersædet, og aktiver parkeringsbremsen.
2. Sæt gearstangen i neutral position, og sørg for, at det hydrauliske løftegreb står i midterpositionen.
3. Hvis det er en ikke-TC-model med hydrauliksættet med høj flydeevne (ekstraudstyr) eller en TC-model, skal kontakten til højstrømningshydraulikken indstilles til fra-positionen.
4. Drej tændingsnøglen med uret til positionen Start.

   Bemærk: Træd ikke bremsepedalen ned.

   Hvis motoren tørner eller starter, er der en fejl i sikkerhedslåsesystemet, som skal afhjælpes, inden køretøjet tages i brug.

Kontrol af højstrømningssikkerhedskontakten

Ikke-TC-model med hydrauliksættet med høj flydeevne (ekstraudstyr) eller TC-model

1. Stig ind på førersædet, og aktiver parkeringsbremsen.
2. Sæt gearstangen i neutral position og sørg for, at det hydrauliske løftegreb står i midterpositionen.
3. Indstil kontakten til højstrømningshydraulikken til positionen On (Til).
4. Tryk bremsepedalen ned.
5. Drej tændingsnøglen med uret til positionen Start.

   Hvis motoren tørner eller starter, er der en fejl i sikkerhedslåsesystemet, som skal afhjælpes, inden køretøjet tages i brug.

Transport af maskinen

Du kan flytte maskinen over lange afstande ved at bruge en anhænger. Sørg for, at maskinen er forsvarligt fastgjort til anhængeren. Se Figur 35 og Figur 36 for at se placeringen af bindepunkterne.

Vigtigt: Anhængere, der vejer over 680 kg, skal udstyres med anhængerbremser.

Bemærk: Sæt maskinen på anhængeren med forsiden fremad. Hvis det ikke er muligt, skal maskinens motorhjelm fastgøres til stellet med en rem, eller motorhjelmen skal fjernes og transporteres og fastgøres separat, da der ellers er risiko for, at den blæser af under transporten.

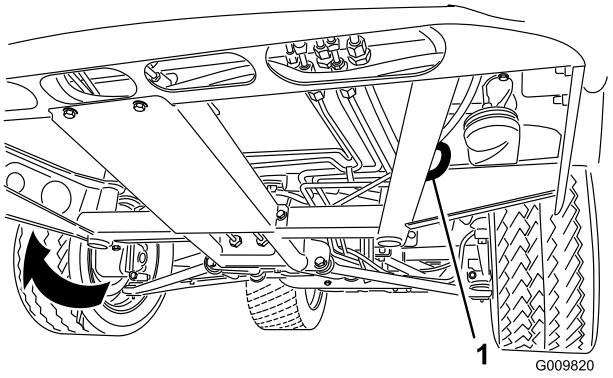

Figur 35

1. Bugseringsringe (hver side)

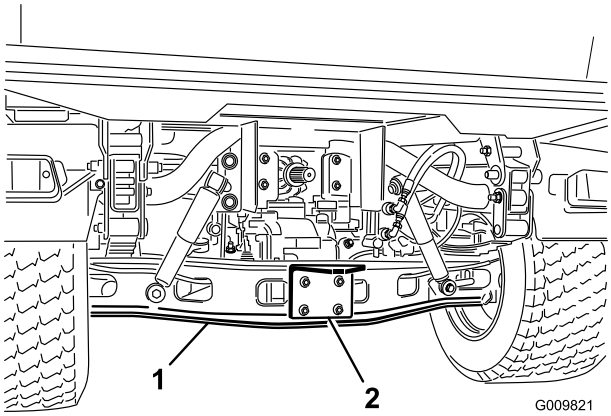

Figur 36

1. Aksel
2. Trækplade

Bugsering af maskinen

I nødstilfælde kan maskinen bugseres over en kort afstand. Toro anbefaler imidlertid ikke dette som standardprocedure.

⚠ ADVARSEL

Bugsering med høj hastighed kan medføre, at operatøren mister kontrollen over maskinen. Bugser aldrig maskinen hurtigere end 8 km/t.

Bugsering af maskinen skal udføres af to personer. Fastgør en trækline til hullerne på stellets forreste vange. Sæt gearstangen i neutral, og deaktiver parkeringsbremsen. Hvis maskinen skal flyttes over en betydelig afstand, skal den transporteres på en lastbil eller trailer.

Bemærk: Servostyringen fungerer ikke, så det bliver vanskeligere at styre.

Bugsering af anhænger med maskinen

Denne maskine er i stand til at trække anhængere og redskaber med en vægt, der er større end selve maskinen.

Der kan fås flere typer bugsertræk til denne maskine afhængigt af anvendelsesformålet. Kontakt din autoriserede forhandler for at få flere oplysninger.

Når maskinen er udstyret med et bugsertræk boltet fast på bagakslen, kan den trække anhængere eller udstyr med en bruttoanhængervægt på op til 1587 kg. Læs altid en anhænger med 60 % af lastens vægt forrest på anhængeren. Således placeres ca. 10 % (maks. 272 kg) af anhængerens bruttovægt på maskinens bugsertræk.

Anhængeren skal have bremser, hvis den vejer mere end 680 kg (anhængerens bruttovægt) og trækkes bag denne maskine.

Overlæs ikke maskinen eller anhængeren, når du kører med last eller bugserer en anhænger (redskab). Overlæsning kan forårsage dårlig ydeevne eller skader på bremser, aksel, motor, transaksel, styring, ophæng, karosseristruktur eller dæk.

Vigtigt: Brug det lave område for at reducere risikoen for transmissionsskader.

Ved bugsering af 5-hjulsudstyr, f.eks. en plænebelufter, skal du altid montere den "wheely bar", der følger med 5-hjulsættet, for at forhindre, at forhjulene løftes fri af jorden, hvis det bugserede udstyrs bevægelse pludselig hæmmes.

Brug af hydraulikstyring

Hydraulikstyringen overfører hydraulisk kraft fra maskinens pumpe, når motoren kører. Brug lynkoblingerne bag på maskinen til at tilføre hydraulisk kraft til bagtræksudstyret.

Vigtigt: Hvis flere køretøjer anvender det samme redskab, kan der opstå krydskontaminering af hydraulikvæsken. Skift hydraulikvæske oftere..

Positioner for hydraulisk styring

- Positionen Off (fra):

  Dette er den normale position for styreventilen, når den ikke bruges. I denne position er styreventilens arbejdsporte blokeret, og eventuel last holdes af kontraventilerne i begge retninger.

- Hæv (lynkoblingens position A)

  Denne position for det hydrauliske løftegreb løfter ladets cylindere eller bagtræksudstyr ved at påføre hydraulisk løftetryk via lynkobling A. Den lader også returolien løbe gennem lynkobling B, tilbage gennem kontrolventilen og derefter ind i beholderen. Dette er en overgangsposition. Når det hydrauliske løftegreb slippes, returnerer en fjeder grebet til midterpositionen Off (fra).

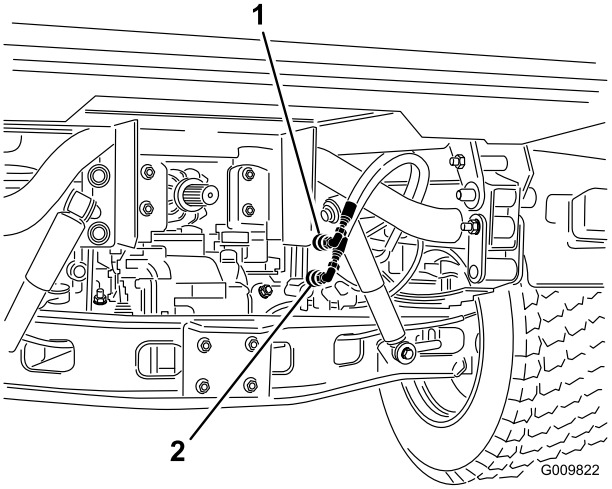

Figur 37

1. Lynkoblingens position A
2. Lynkoblingens position B

- Sænk (lynkoblingens position B)

  Denne position sænker ladet eller bagtræksudstyr ved at påføre hydraulisk sænketryk via lynkobling B. Den

lader også returolien løbe gennem lynkobling A, tilbage gennem kontrolventilen og derefter ind i beholderen. Dette er en overgangsposition. Når det hydrauliske løftegreb slippes, returnerer en fjeder kontrolgrebet til midterpositionen Off (fra). Hvis man midlertidigt holder og derefter slipper det hydrauliske løftegreb i denne position, leveres et flow til lynkobling B, som udøver et hydraulisk sænketryk på ladets cylindere eller bagtræksudstyret. Når det hydrauliske løftegreb slippes, låses det hydrauliske sænketryk til ladets cylindere eller bagtræksudstyr hydraulisk.

Vigtigt: Hvis det bruges med en hydraulikcylinder, vil olien, når det hydrauliske løftegreb holdes i positionen Sænk, løbe via en sikkerhedsventil, hvilket kan beskadige det hydrauliske system.

- Positionen On (tændt)

  Denne position svarer til Lower (sænk) (lynkoblingens position B). Den leder også hydraulikolie til lynkobling B bortset fra, at håndtaget holdes i denne position af låsen til hydraulisk løft i kontrolpanelet. Olie kan således flyde konstant til det udstyr, der bruger en hydraulikmotor. Brug kun denne position, når du anvender maskinen sammen med udstyr med hydraulikmotor.

  Vigtigt: Hvis du bruger maskinen med en hydraulikcylinder eller uden redskaber, vil positionen On få olien til at løbe via en sikkerhedsventil, hvilket kan beskadige det hydrauliske system. Brug kun denne position kortvarigt eller med en motor tilsluttet.

  Vigtigt: Kontroller hydraulikoliestanden, efter at udstyret er monteret. Kontroller, at udstyret fungerer, ved at aktivere det flere gange for at presse luft ud af systemet, og kontroller derefter hydraulikoliestanden. Redskabets cylinder påvirker oliestanden i gearkassen en smule. Betjening af maskinen med lav oliestand kan beskadige pumpen, fjernhydraulikken, servostyringen og maskinens gearkasse.

⚠ FORSIGTIG

Hydraulikvæske, der trænger ud under tryk, kan have tilstrækkelig kraft til at trænge gennem huden og forårsage alvorlig personskade. Vær forsigtig, når hydrauliske lynkoblinger til- og frakobles. Stands motoren, aktiver parkeringsbremsen, sænk redskabet, og sæt fjernhydraulikventilen i flydelåseposition for at tage hydrauliktrykket af, inden lynkoblinger til- eller frakobles.

Tilkobling af lynkoblingerne

Vigtigt: Rens snavs fra lynkoblingerne inden tilkobling. Snavsede koblinger kan medføre forurening i det hydrauliske system.

1. Træk låseringen på koblingen tilbage.
2. Sæt slangeniplen i koblingen, indtil den klikker på plads.

Bemærk: Når fjernudstyr forbindes med lynkoblingerne, skal du finde ud af, hvilken side der kræver tryk, og derefter forbinde den pågældende slange med lynkoblingen B, der således vil blive forsynet med tryk, når håndtaget skubbes fremad eller fastlåses i positionen On (til).

Frakobling af lynkoblingerne

Bemærk: Mens både maskinen og udstyret er slukket, skal løftegrebet bevæges frem og tilbage for at fjerne systemtrykket og lette frakoblingen af lynkoblingerne.

1. Træk låseringen på koblingen tilbage.
2. Træk slangen ud af koblingen.

   Vigtigt: Rengør og sæt støvhætten og støvdæksler på lynkoblingens ender, når de ikke er i brug.

Tip vedrørende betjening

Driftsegenskaber

Maskinen er konstrueret med sikkerhed for øje. Den bruger kendte betjeningsanordninger, der kendes fra biler, herunder rat, bremsepedal og gaspedal. Det er dog vigtigt at huske på, at maskinen ikke er en personbil. Det er et arbejdskøretøj og er kun konstrueret til terrænbrug.

⚠ ADVARSEL

Maskinen er primært beregnet til at være et offroad-køretøj og er ikke beregnet til omfattende brug på offentlige veje.

Lejlighedsvis brug på offentlige veje skal altid foregå under hensyntagen til lokale færdselsregler og med evt. yderligere tilbehør, der er påkrævet ved lov (herunder, men uden begrænsning til lys, drejesignaler, skilt til langsomtgående køretøj osv.).

Maskinen er forsynet med specialdæk, har lave udvekslingsforhold, et låsedifferentiale og indeholder andre funktioner, der giver det ekstra traktion. Disse funktioner forbedrer køretøjets alsidighed, men de kan også medføre farlige situationer. Vær opmærksom på, at køretøjet ikke er et fritidskøretøj, det er ikke et terrængående køretøj i traditionel forstand og det er bestemt ikke beregnet til "stuntkørsel" eller til at "fjolle rundt" på. Det er et arbejdskøretøj, ikke legetøj. Giv ikke børn lov til at betjene maskinen. Alle, der betjener maskinen, skal have den nødvendige uddannelse.

Fører og passager bør altid benytte sikkerhedsselerne.

Hvis du ikke er erfaren bruger af maskinen, kan du øve dig i at køre det i et sikkert område uden andre mennesker i

nærheden. Sørg for, at du er fortrolig med alle maskinens betjeningsanordninger, især dem der bruges til bremsning, styring og gearskift. Lær, hvordan maskinen håndteres på forskellige overflader. Dine kørefærdigheder forbedres med erfaringen, men som ved brug af et hvilket som helst andet køretøj skal du tage det roligt i begyndelsen. Sørg for, at du ved, hvordan der standses hurtigt i nødstilfælde. Bed den tilsynsførende om assistance, hvis du har brug for hjælp.

Mange faktorer er medvirkende årsager til ulykker. Du har kontrol over mange af de vigtigste. Dine handlinger, f.eks. for hurtig kørsel efter forholdene, for hurtig opbremsning, for bratte vendinger samt kombinationer heraf, er hyppige årsager til ulykker.

En af de hyppigste årsager til ulykker er træthed. Sørg for at holde jævnlige pauser. Det er meget vigtigt, at du altid er vågen og opmærksom.

Brug aldrig maskinen eller udstyr, hvis du er påvirket af alkohol eller medicin. Selv receptpligtig medicin og medicin mod forkølelse kan forårsage døsighed. Læs etiketten på medicinen, eller spørg din læge eller apotekeren, hvis du er i tvivl om en bestemt medicin.

En af de vigtigste regler at huske er at køre langsommere i ukendte områder. Det er overraskende, hvor mange skader almindelige ting kan medføre. Grene på træer, hegn, ledninger, andre køretøjer, træstubbe, grøfter, bunkere, vandløb og andre ting, der findes i de fleste parker og på golfbaner, kan være farlige for operatøren og passageren.

Undgå at køre i mørke, især på steder, du ikke kender godt. Hvis du er nødt til at køre, når det er mørkt, skal du køre meget forsigtigt, bruge forlygterne og endda overveje at forsyne maskinen med ekstra lys.

Passagerer

Når du medtager en passager i maskinen, skal du sørge for, at vedkommende bruger sikkerhedsselen og holder godt fast. Kør langsommere, og drej mindre brat, da passageren ikke ved, hvad du vil foretage dig, og muligvis ikke er forberedt på vending, standsning, acceleration og bump.

Du og passageren skal hele tiden blive siddende og holde arme og ben inden for i maskinen. Operatøren skal holde begge hænder på rattet, når som helst det er muligt, og passageren skal benytte de dertil beregnede holdegreb (Figur 38 and Figur 39).

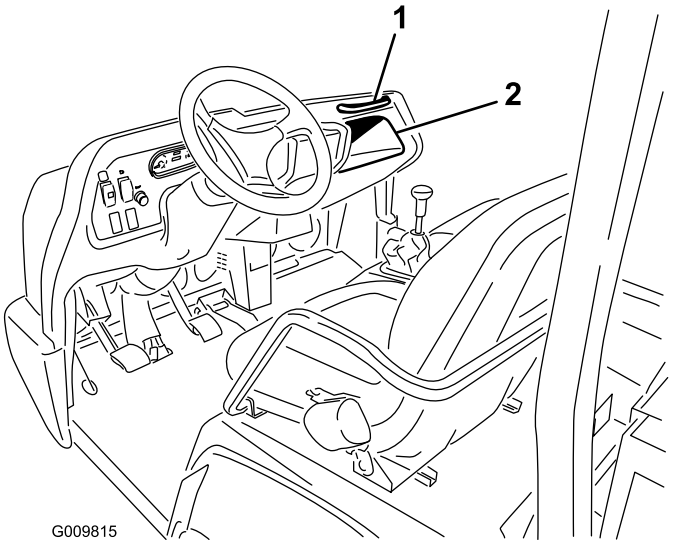

Figur 38

1. Passagerholdegreb
2. Opbevaringsrum

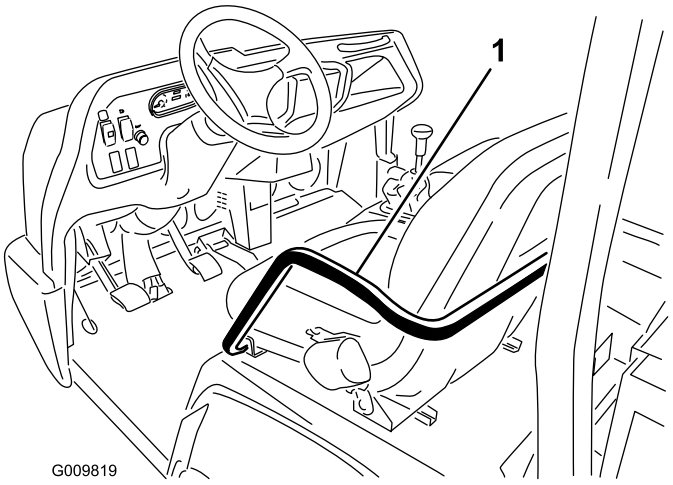

Figur 39

1. Håndtag og hoftestøtte

Passagerer må ikke opholde sig på ladet eller på redskaber. Maskinen er beregnet til én fører og kun én passager – og ikke flere.

Kontrol af køretøjets hastighed

Hastighed er en af de vigtigste variabler, der kan medføre ulykker. For hurtig kørsel efter forholdene kan medføre, at du mister kontrollen og kommer ud for en ulykke. Hastighed kan endvidere gøre en mindre ulykke værre. Direkte kollision med et træ ved langsom hastighed kan medføre person- og tingsskader, men det kan ødelægge maskinen og slå dig og din passager ihjel at køre ind i et træ med høj hastighed.

Kør aldrig for hurtigt efter forholdene. Sænk hastigheden, hvis du er i tvivl om, hvor hurtigt du kan køre.

Når der bruges tunge redskaber, over 454 kg, f.eks. sprøjte-, planerings- eller spredemaskiner osv., skal driftshastigheden begrænses ved at vælge det lave område.

Sikring af korrekt drejning

En anden vigtig faktor, der fører til ulykker, er, når køretøjet skal drejes. Hvis du drejer for skarpt efter forholdene, kan det medføre, at maskinen mister traktion og skrider ud eller endda vælter.

Der er vanskeligere og mere risikabelt at dreje på våde, sandede og glatte overflader. Jo hurtigere der køres, jo værre bliver situationen. Sænk derfor farten, inden der drejes.

Under et skarpt sving ved høj hastighed kan det indvendige baghjul blive løftet op fra jorden. Det er ikke en konstruktionsfejl. Det sker med de fleste firehjulstrukne maskiner, herunder personbiler. Hvis det sker, drejer du for skarpt i forhold til hastigheden. **Sænk farten!**

Sikring af korrekt bremsning

Det er god praksis at sænke farten, inden du når til en forhindring. Således får du ekstra tid til at standse eller undvige. Hvis du rammer en forhindring, kan maskinen og dens indhold blive beskadiget. Og hvad vigtigere er, kan du og din passager komme til skade. Maskinens bruttovægt har stor indflydelse på din evne til at standse eller dreje. Tung last og tunge redskaber gør maskinen sværere at standse eller dreje. Jo tungere lasten er, jo længere tid tager det at standse.

Bremseegenskaberne ændres også, når der ikke er lad eller redskaber på maskinen. Hurtig opbremsning kan få baghjulene til at låse, inden forhjulene låser, hvilket kan påvirke kontrollen over maskinen. Det er en god ide at sænke maskinens hastighed, når lad eller redskaber ikke er monteret.

Græs og fortove er langt glattere, når det er vådt. Det kan tage 2 til 4 gange længere at standse på våde overflader end på tørre overflader.

Hvis du kører gennem stillestående vand, der er dybt nok til at gøre bremserne våde, vil de ikke fungere ordentligt, før de er tørre. Når du er kørt gennem vand, bør du teste bremserne for at sikre dig, at de fungerer korrekt. Hvis de ikke gør det, skal du køre langsomt, mens du trykker let på bremsepedalen. Så vil bremserne tørre.

Forhindring af, at maskinen vælter

Maskinen er udstyret med en styrtbøjle, hoftestøtter, sikkerhedsseler og håndtag. Styrtbøjlesystemet (ROPS), der anvendes på maskinen, reducerer risikoen for alvorlig personskade eller dødsfald, hvis maskinen mod forventning skulle vælte, selvom systemet ikke kan beskytte operatøren mod alle mulige skader.

Udskift et beskadiget styrtbøjlesystem. Det må ikke repareres. Enhver ændring af styrtbøjlesystemet skal godkendes af producenten.

Den bedste måde at undgå ulykker med arbejdsmaskiner på er via konstant tilsyn med og uddannelse af operatører og ved hele tiden at være opmærksom i det område, hvor maskinen bruges.

Den bedste måde for operatører at forhindre alvorlig personskade eller dødsfald på er ved at lære at bruge arbejdsmaskinen korrekt, at være agtpågivende og at undgå handlinger eller forhold, der kan føre til en ulykke. I tilfælde af væltning reduceres risikoen for alvorlig personskade eller dødsfald, hvis operatøren bruger styrtbøjlesystemet og sikkerhedsselerne samt følger de givne instruktioner.

Betjening af maskinen på bakker

⚠ ADVARSEL

Hvis maskinen vælter eller ruller på en bakke, medfører det alvorlig personskade.

- **Betjen ikke maskinen på stejle skråninger.**
- **Hvis motoren sætter ud, eller du mister fart på en bakke, må du aldrig forsøge at vende maskinen.**
- **Bak altid lige ned ad en bakke i bakgear.**
- **Bak aldrig nedad i frigear, hvor kun bremserne bruges.**
- **Kør aldrig på tværs af en stejl bakke. Kør altid lige op eller ned.**
- **Undgå at dreje på en bakke.**
- **Undlad at blokere bremserne. En pludselig hastighedsændring kan medføre væltning.**

Vær ekstra forsigtig ved kørsel på bakker. Kør aldrig på bakker, der er meget stejle. Det tager længere tid at standse under kørsel ned ad bakke end at standse på plan grund. Det er mere farligt at dreje på vej op eller ned ad en bakke end at dreje på plan grund. Det er særligt farligt at dreje på vej ned ad bakke, især hvis bremserne er aktiverede, og at dreje op ad en bakke ved kørsel på tværs af bakken. Selv med langsom hastighed og uden last er der større sandsynlighed for at vælte, hvis der drejes på en bakke.

Hvis du er nødt til at dreje på en bakke, skal du gøre det så langsomt og forsigtigt som muligt. Foretag aldrig skarpe eller hurtige vendinger på en bakke.

Hvis motoren sætter ud, eller du begynder at miste fart, mens du kører op ad en stejl bakke, skal du hurtigt bremse ned, skifte til frigear, genstarte motoren og skifte til bakgear.

Reducer lastens vægt, hvis bakken er stejl, eller hvis lasten har et højt tyngdepunkt. Vær opmærksom på at sikre lasten, da den kan forskydes.

Bemærk: Denne maskine har fremragende egenskaber i forhold til kørsel på bakker. Differentialelåsen forøger disse egenskaber. Bakkeforceringstraktionen kan endvidere forbedres ved at forøge vægten bagest på maskinen på en af følgende måder:

- Lægge vægt indvendigt på ladet og sikre, at den er fastgjort

- Montere hjulvægte på baghjulene
- Give bagdækkene en flydende ballast (calciumklorid).
- Ingen passagerer på forsædet

Vedligeholdelse

Maskinens venstre og højre side er som set fra den normale betjeningsposition.

Bemærk: Leder du efter et *Ledningsdiagram* eller *Hydraulikdiagram* til din maskine? Download et gratis eksemplar af diagrammet ved at besøge www.Toro.com og søge efter din maskine via vejledningslinket på hjemmesiden.

⚠ ADVARSEL

Under visse forhold er benzin meget brandfarlig og yderst eksplosiv. En brand eller eksplosion forårsaget af benzin kan give dig eller andre forbrændinger samt medføre tingsskade.

Undgå brandfare, og sørg for at have brandbeskyttelsesudstyr til rådighed på arbejdsområdet. Brug ikke åben ild til at kontrollere brændstofstand eller -lækage, batterielektrolyt eller kølevæske. Brug ikke åbne beholdere til brændstof eller brændbare rensevæsker ved rengøring af dele.

⚠ FORSIGTIG

Hvis maskinen ikke vedligeholdes korrekt, kan det beskadige den og/eller kvæste dig eller omkringstående.

Lad kun kvalificerede og autoriserede medarbejdere foretage vedligeholdelse, reparation, justeringer og eftersyn af maskinen.

⚠ FORSIGTIG

Hvis du lader nøglen sidde i tændingen, kan andre personer utilsigtet komme til at starte motoren og forårsage alvorlig personskade på dig eller andre omkringstående personer.

Fjern nøglen fra tændingen, før vedligeholdelsesarbejde påbegyndes.

Skema over anbefalet vedligeholdelse

Vedligeholdelsesintervaller	Vedligeholdelsesprocedure
Efter de første 2 timer	• Tilspænding af de forreste og bageste hjulmøtrikker.
Efter de første 10 timer	• Tilspænding af de forreste og bageste hjulmøtrikker. • Kontroller parkeringsbremsens justering. • Udskiftning af hydraulikfilteret.
Efter de første 50 timer	• Skift motorolie og filter. • Efterse åbningen i filteret. • Kontrollér transmissionsvæskeniveauet.
Efter de første 100 timer	• Følg retningslinjerne ved indkøring af en ny maskine.
Hver anvendelse eller dagligt	• Kontroller motoroliestanden. (Kontroller oliestanden før og efter, at motoren først startes og dagligt derefter.) • Kontroller hydraulikvæskestanden. (Kontroller hydraulikvæskestanden, før motoren startes første gang, og derefter dagligt.) • Kontrol af kølevæskestanden. Kontroller kun kølervæskestanden i overløbsreservetanken. Tag ikke kølerdækslet af. (Kontrollér kølevæskestanden, før motoren startes første gang, og dagligt derefter.) • Kontrollér bremsevæskestanden. (Kontrollér niveauet, før motoren startes første gang, og dagligt derefter.) • Kontrollér kontrollampen for olietryk. • Kontroller dæktrykket. • Fjernelse af snavs fra motorområde og køler. (Rengør oftere under snavsede forhold). • Kontroller sikkerhedslåsesystemets funktion.
For hver 50 timer	• Kontrollér batteriet tilstand (en gang om måneden ved opbevaring). • Kontroller batterikabelforbindelserne.
For hver 100 timer	• Smør alle lejer og bøsninger (smør oftere under krævende anvendelsesbetingelser). • Eftersyn af dækkenes tilstand. • Kontrollér de homokinetiske led for beskadigelse og smøremiddel, der lækker.

Vedligeholdelsesintervaller	Vedligeholdelsesprocedure
For hver 200 timer	• Udskift luftfilteret (oftere i støvede, snavsede omgivelser). • Skift motorolie og filter. • Efterse åbningen i filteret. • Tilspænding af de forreste og bageste hjulmøtrikker. • Kontrollér væskeniveauet i beholderen for hastighedskontrolcylinderen. • Kontroller parkeringsbremsens justering. • Kontroller skiftekablernes justering. • Efterse drifts- og parkeringsbremser.
For hver 400 timer	• Efterse eller udskift tændrøret. • Udskift brændstoffilteret. • Efterse brændstofslanger og -forbindelser. • Kontroller justering af forhjul • Kontrollér transmissionsvæskeniveauet. • Efterse drivremmens tilstand. • Rengør koblingerne. • Efterse bremserne for slidte bremsesko.
For hver 800 timer	• Udskiftning af hydraulikfilteret. • Skift hydraulikvæsken, og rengør filteret.
For hver 1000 timer	• Udskift bremsevæsken. • Tømning/udskylning af brændstoftanken. • Udskylning/udskiftning af væsken i kølesystemet.
Årlig	• Gennemfør hele den årlige vedligeholdelsesprocedure, der er angivet i betjeningsvejledningen til motoren.

Krævende driftsforhold

Vigtigt: Hvis maskinen udsættes for nogen af nedenstående forhold, skal vedligeholdelsesprocedurerne udføres med halvt så langt serviceinterval i forhold til det anbefalede.:

- Betjening af maskinen i ørkenlignende miljøer
- Betjening af maskinen i et koldt klima – under 0 grader
- Brug af maskinen til bugsering af en anhænger
- Hyppig betjening af maskinen på støvede veje
- Brug af maskinen til byggearbejde
- Efter brug af maskinen i mudder, sand, vand eller lignende snavsede forhold i en længere periode

Bemærk: Få bremserne efterset og renset hurtigst muligt efter hver brug. Dette vil forhindre slibematerialer i at forårsage kraftig slitage af bremserne.

Tiltag forud for vedligeholdelse

Mange af de emner, der beskrives i dette vedligeholdelsesafsnit, kræver, at ladet hæves og sænkes. Følgende forholdsregler skal tages for at undgå alvorlig personskade eller dødsfald.

Vigtigt: Stop motoren, aktiver parkeringsbremsen, og tag nøglen ud af tændingskontakten, før der foretages serviceeftersyn eller justeringer af maskinen. Fjern alt lastmateriale eller andet udstyr fra bunden, før du arbejder under en hævet bund. Arbejd aldrig under et hævet lad uden at placere ladsikkerhedsstøtten på en fuldt udstrakt cylinderstang.

Brug af ladsikkerhedsstøtte

Vigtigt: Monter eller fjern altid ladstøtten fra den udvendige side af ladet.

1. Hæv ladet, indtil løftecylindrene er helt udstrakte.
2. Fjern ladstøtten fra opbevaringsbeslagene bag på styrtbøjlepanelet (Figur 40).

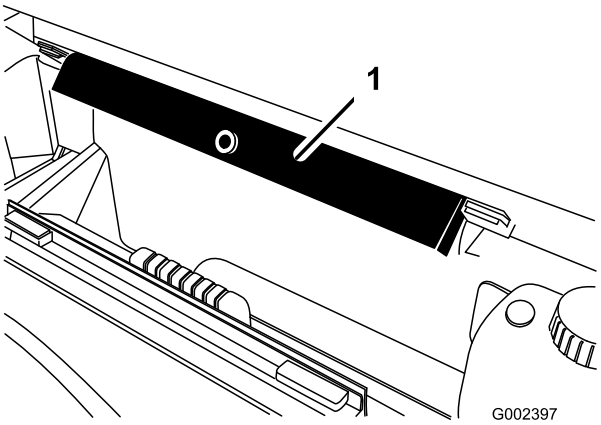

Figur 40

1. Ladstøtte

3. Skub ladstøtten ned over cylinderstangen, og sørg for, at tapperne på støtteenden hviler på enden af cylinderløbet og cylinderstangenden (Figur 41).

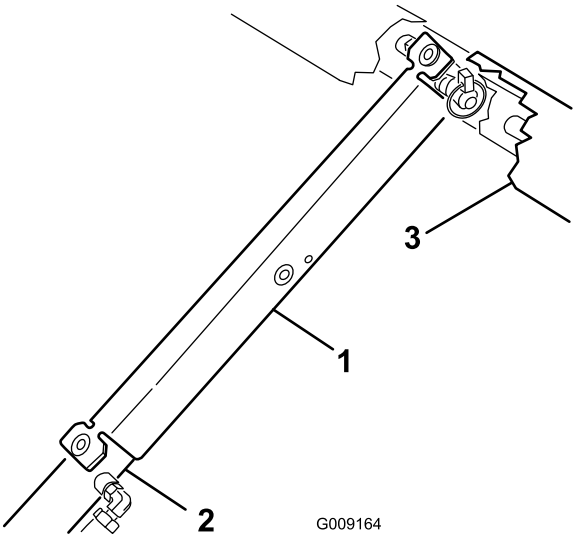

Figur 41

1. Ladstøtte
2. Cylinderløb
3. Lad

4. Fjern ladstøtten fra cylinderen og sæt den i beslagene bag på styrtbøjlepanelet, når du er færdig.

   Vigtigt: Forsøg ikke at sænke ladet, når ladsikkerhedsstøtten er placeret på cylinderen.

Afmontering af fuldt lad

Vægt af fuldt lad: Ca. 147,5 kg

1. Start motoren.
2. Flyt det hydrauliske løftegreb fremad, og sænk ladet, indtil cylinderstangens ender sidder løst i rillerne (Hydraulisk løftegreb (side 16)).
3. Slip løftegrebet, og sluk for motoren.
4. Tag ringstifterne af de yderste ender af cylinderstangens gaffelbolte (Figur 42).

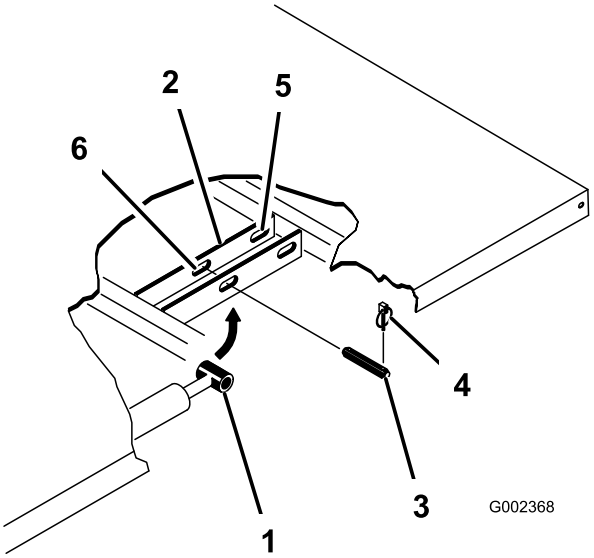

Figur 42

1. Cylinderstangens ende
2. Ladmonteringsplade
3. Gaffelbolt
4. Ringstift
5. Bageste rille (fuldt lad)
6. Forreste rille (2/3 lad)

5. Afmonter de gaffelbolte, der fastgør cylinderstangens ender til ladmonteringspladerne, ved at skubbe boltene indad (Figur 42).
6. Afmonter de ringstifter og gaffelbolte, der fastgør aksebeslagene på stelkanalerne (Figur 42).
7. Løft ladet af maskinen.

   Vigtigt: Det fulde lad vejer ca. 147,5 kg, så forsøg aldrig selv at montere eller afmontere det. Brug en løbekran, eller få to eller tre andre personer til at hjælpe dig.

8. Opbevar cylindrene i opbevaringsklemmerne.
9. Sæt det hydrauliske løftelåsegreb på maskinen i den låste position. Se .

   Bemærk: Lås grebet for at forhindre, at løftecylindrene forlænges.

Montering af fuldt lad

Vægt af fuldt lad: Ca. 147,5 kg

Bemærk: Hvis ladsiderne skal monteres på det flade lad, er det nemmere at montere dem, før ladet monteres på maskinen.

Bemærk: Sørg for, at de bageste drejeplader boltes til bundstellet/kanalen, så den lave ende vipper bagud (Figur 43).

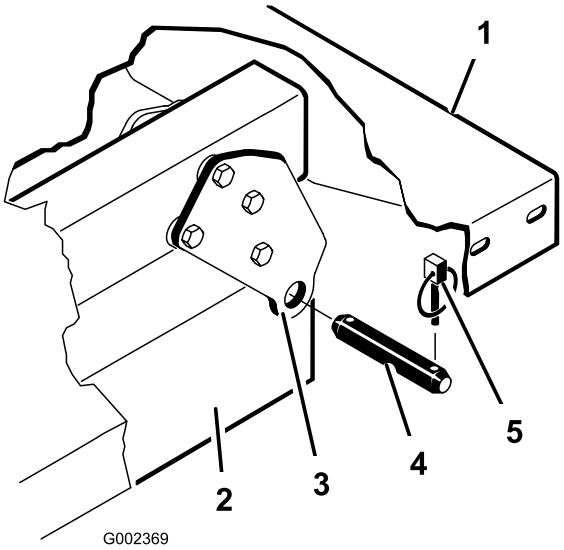

Figur 43

1. Ladets bageste venstre hjørne
2. Stelkanal
3. Drejeplade
4. Gaffelbolt
5. Ringstift

Bemærk: Monter afstandsbøsningens beslag og slidblokke (Figur 44) med bræddeboltenes hoveder placeret inden i maskinen.

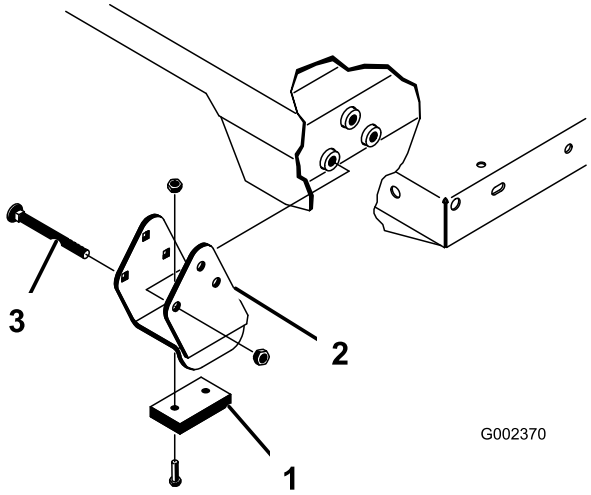

Figur 44

1. Slidblok
2. Afstandsbøsningens beslag
3. Bræddebolt

1. Kontroller, at løftecylindrene er trukket helt tilbage.
2. Anbring forsigtigt ladet på maskinens stel, og anbring hullerne i ladets bageste drejeplade på linje med hullerne i den bageste stelkanal. Monter to gaffelbolte og ringstifter (Figur 44).

   Vigtigt: Det fulde lad vejer ca. 147,5 kg, så forsøg aldrig selv at montere eller afmontere det. Brug en løbekran, eller få to eller tre andre personer til at hjælpe dig.

3. Sørg for, at ladet er sænket, og fastgør hver cylinderstangsende til de relevante riller på ladmonteringspladerne med en gaffelbolt og en ringstift.

   Bemærk: Du skal muligvis starte motoren for at forlænge eller trække cylindrene tilbage, når de justeres efter hullerne. **Hold fingrene på afstand!**

4. Sæt gaffelbolten på fra ladets yderside med ringstiften udad (Figur 44).

   Bemærk: De bageste riller er til montering af fuldt lad, og de forreste riller er til montering af 2/3-lad.

   Bemærk: Den ubrugte rille kan lukkes med en bolt og møtrik for at undgå monteringsfejl.

5. Start motoren, og aktiver det hydrauliske løftegreb for at hæve ladet.
6. Slip løftegrebet, og sluk for motoren.
7. Monter ladets sikkerhedsstøtte for at forhindre, at ladet sænkes ved et uheld. Se Brug af ladsikkerhedsstøtte (side 37).
8. Monter ringstifterne på de inderste ender af gaffelboltene.

   Bemærk: Hvis den automatiske bagsmækudløser er blevet monteret på ladet, skal du sikre dig, at den forreste vippeforbindelsesstang er blevet placeret på indersiden af venstre gaffelbolt, før ringstiften monteres.

Brug af donkraft på maskinen

⚠ FARE

En maskine på en donkraft kan være ustabil og glide ned af donkraften, hvorved personer nedenunder den kan komme til skade.

- **Start ikke motoren, mens maskinen står på en donkraft.**
- **Fjern altid nøglen fra tændingen, før du stiger af maskinen.**
- **Bloker hjulene, når maskinen står på en donkraft.**

- Arbejd ikke under maskinen uden støttebukke, som understøtter den. Maskinen kan glide af donkraften og skade personer under den.
- Når maskinens forreste del løftes med donkraft, skal du altid placere en 2 x 4 klods (eller tilsvarende materiale) mellem donkraften og maskinens stel.
- Donkraftpunktet foran på maskinen er under stelstøtten midtpå foran (Figur 45). Bagest på maskinen findes donkraftpunktet under akslen (Figur 46).

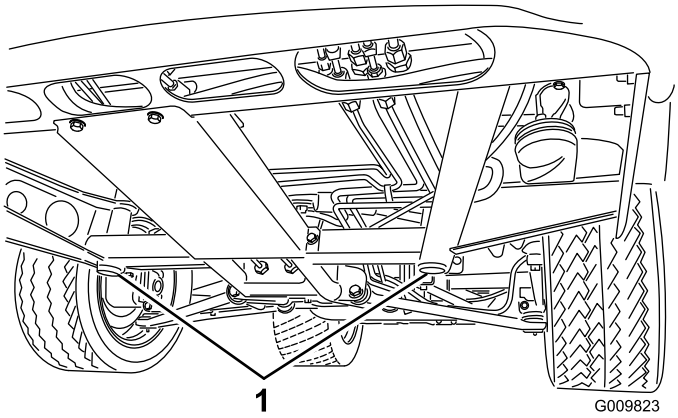

Figur 45

1. Donkraftpunkter fortil

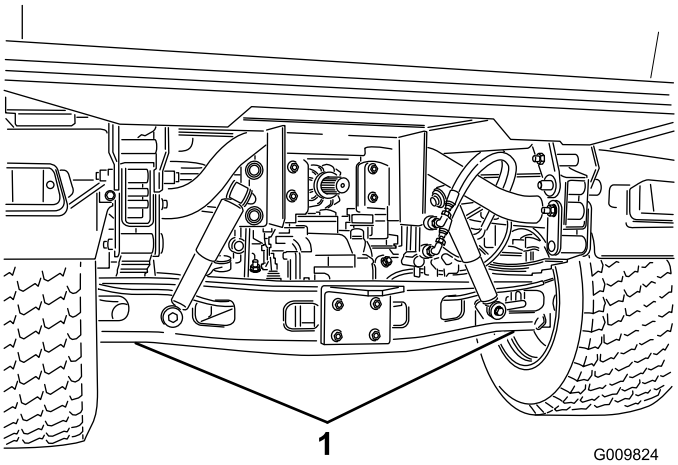

Figur 46

1. Donkraftpunkter bagtil

Afmontering og montering af motorhjelmen

Afmontering af motorhjelmen

Afmonter motorhjelmen som følger:

1. Mens du har fat i motorhjelmens forlygteåbninger, løfter du op i motorhjelmen for at frigøre de nederste monteringstapper fra stelrillerne (Figur 47).

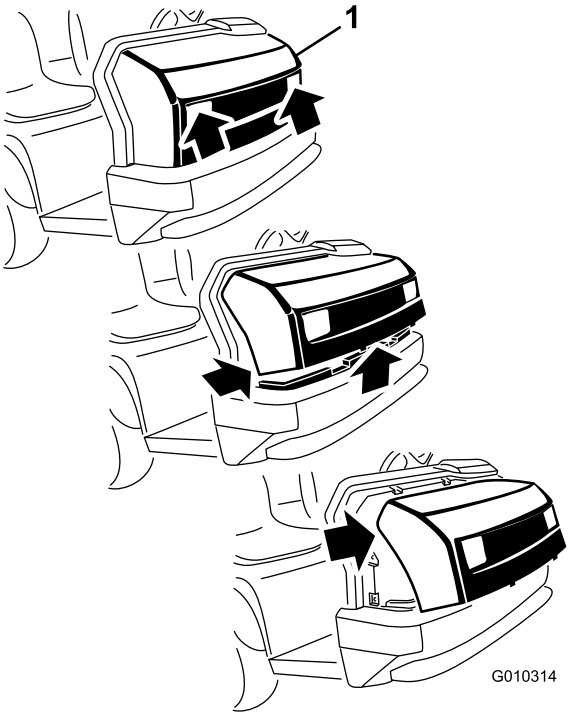

Figur 47

1. Motorhjelm

2. Drej den nederste del af motorhjelmen opad, indtil du kan trække de øverste monteringstapper af stelrillerne (Figur 47).
3. Drej den øverste del af motorhjelmen fremad, og kobl ledningsstikkene af forlygterne (Figur 47).
4. Afmonter motorhjelmen.

Montering af motorhjelmen

1. Tilslut lygterne
2. Indsæt de øverste monteringstapper i stelrillerne (Figur 47).
3. Indsæt de nederste monteringstapper i stelrillerne (Figur 47).
4. Sørg for, at motorhjelmen er helt fastgjort i rillerne øverst, nederst og på siderne.

Smøring

Smøring af lejerne og bøsningerne

Eftersynsinterval: For hver 100 timer (smør oftere under krævende anvendelsesbetingelser).

Smøremiddeltype: Lithiumbaseret universalfedt nr. 2.

Vigtigt: Når drivakslens universallejekryds smøres, pumpes smørefedt ind, indtil det kommer ud af alle fire skåle i hvert kryds.

1. Tør hver smørenippel ren, så der ikke kan komme fremmedlegemer ind i lejet eller bøsningen.
2. Slut en smørepistol til smøreniplen.
3. Pump fedt ind i hvert leje eller bøsning.
4. Tør overskydende fedt af.

Smøreniplernes placering og antal er som følger:

- **Kugleled** (4); se Figur 48
- **Drejebeslag** (2); se Figur 48
- **Styretøjscylinder** (2); se Figur 48
- **Forbindelsesstænger** (2); se Figur 48

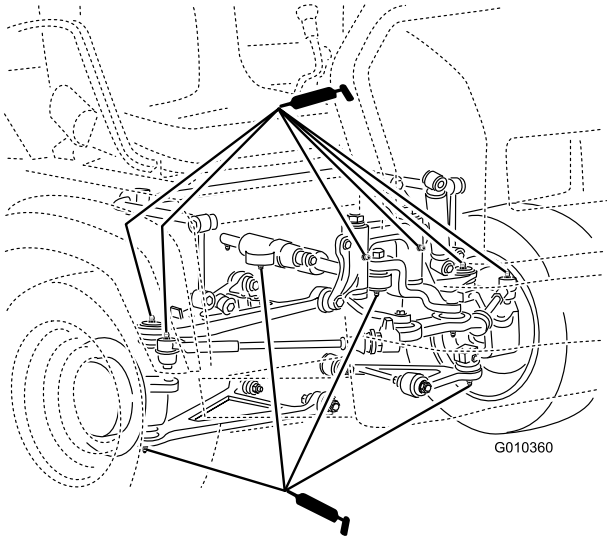

Figur 48

Fjederstamme (2); se Figur 49

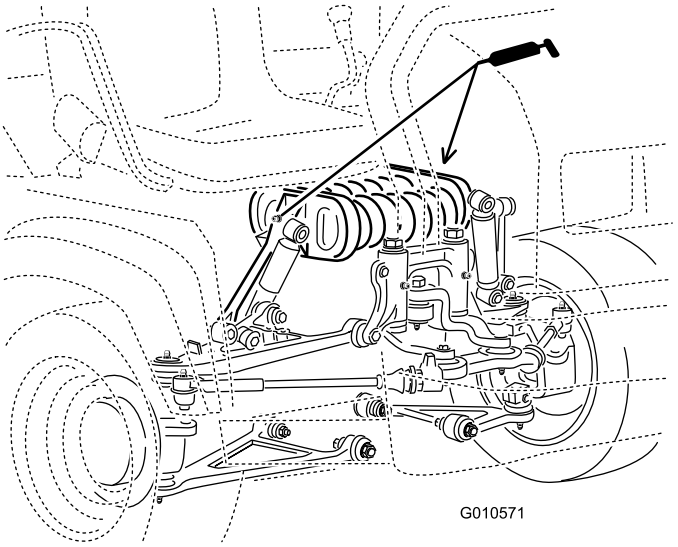

Figur 49

- **Bremse** (1); se Figur 50
- **Gasregulator** (1); se Figur 50

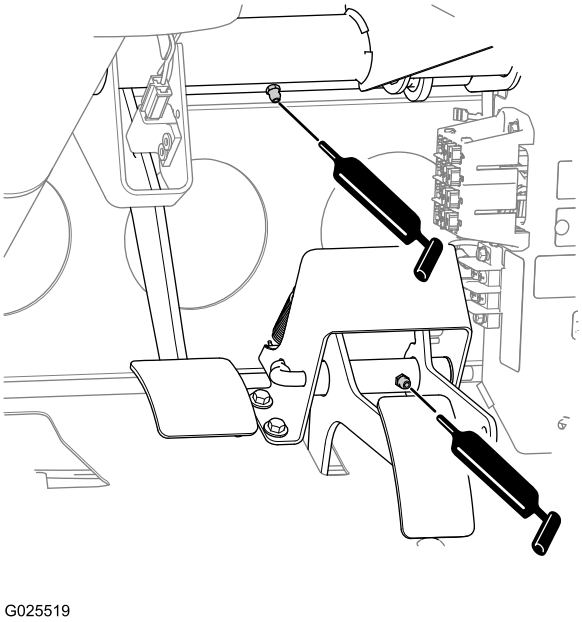

Figur 50

- **Drivaksels u-samlinger** (2); se Figur 51
- **Glidegaffel** (1); se Figur 51

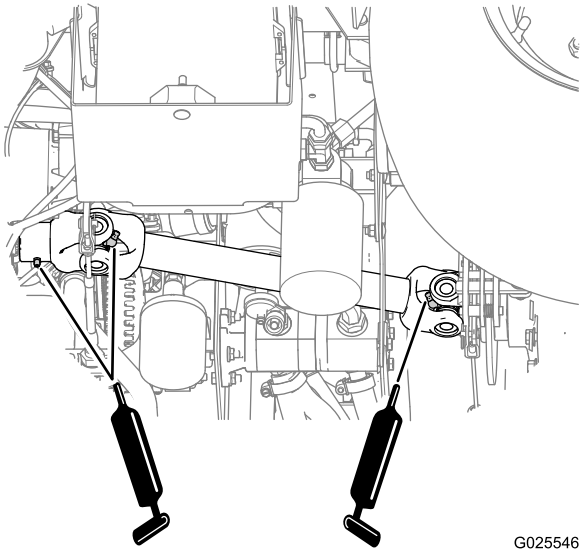

Figur 51

Motorvedligeholdelse

Eftersyn af luftfilteret

Eftersynsinterval: For hver 200 timer—Udskift luftfilteret (oftere i støvede, snavsede omgivelser).

Efterse luftfilteret og slangerne regelmæssigt for at opretholde maksimal motorbeskyttelse og sikre maksimal driftslevetid. Kontroller luftfilterdækslet og -huset for skader, som kan medføre en luftlækage. Udskift beskadigede luftfilterkomponenter.

Efterse og udskift luftfilteret som beskrevet i den følgende procedure:

1. Træk låsen udad, og drej luftfilterdækslet mod uret (Figur 52).

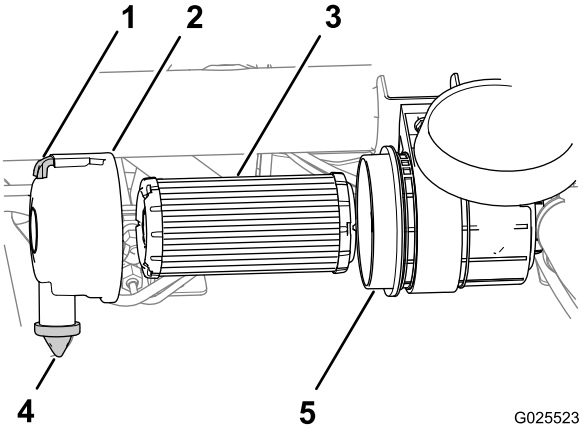

Figur 52

1. Lås
2. Luftfilterdæksel
3. Luftfilter
4. Støvventil
5. Luftfilterhus

2. Før du afmonterer filteret, skal du ved hjælp af luft under lavt tryk (40 psi, ren og tør luft) fjerne større ansamlinger af ophobet snavs mellem ydersiden af luftfilteret og luftfilterhuset.

   Vigtigt: Undgå at bruge trykluft med højt tryk, som evt. kan presse snavs gennem filteret og ind i indsugningsrøret. Denne rengøringsmetode forhindrer, at der kommer snavs ind i indsugningen, når primærfilteret afmonteres.

3. Afmonter luftfilteret fra huset (Figur 52).

   Bemærk: Et brugt filterelement må ikke rengøres, idet det kan beskadige filtermediet.

4. Tør luftfilterdækslets og -husets indvendige overflade af (Figur 52).
5. Fjern gummistøvventilen fra dækslet (Figur 52).
6. Rengør åbningen til udblæsning af snavs i luftfilterdækslet, støvventilfordybningen, og udskift derefter støvventilen (Figur 52).

7. Efterse det nye luftfilter for forsendelsesskader, og kontroller filterets forseglingsende og huset.

   Vigtigt: Benyt ikke et beskadiget filter.

8. Isæt det nye luftfilter ved at trykke let på den udvendige kant af filteret og skubbe det på plads i luftfilterhuset (Figur 52).
9. Ret luftfilterdækslet ind efter støvventilen i positionen kl. seks set fra venstre ende af dækslet (Figur 52).
10. Fastgør låsen på luftfilterdækslet (Figur 52).

    Bemærk: Nulstil indikatoren, hvis den viser rødt (hvis maskinen er udstyret med en).

Udskiftning af motorolie og filter

Eftersynsinterval: Efter de første 50 timer

For hver 200 timer

Motoroliekapacitet: 2,0 liter olie i krumtaphuset (inklusive oliefilteret)

Olietype: en 10W-30 API-serviceklassifikation på SJ eller højere af høj kvalitet.

Vælg en viskositet i overensstemmelse med tabellen i Figur 53.

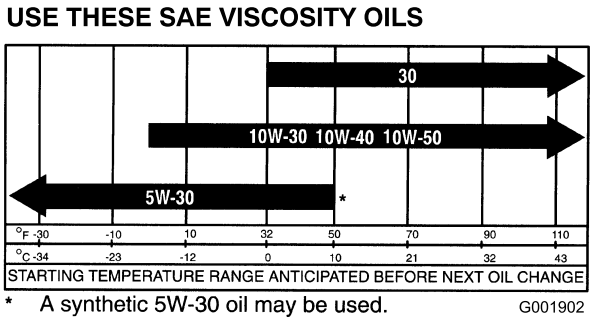

Figur 53

1. Hæv ladet (hvis maskinen er udstyret med et), og placer sikkerhedsstøtten på den udstrakte løftecylinder for at holde ladet oppe. Se Hævning af ladet (side 19) og Brug af ladsikkerhedsstøtte (side 37).
2. Placer en dræningsbakke med en kapacitet på 2,5 liter under aftapningsproppen til motorolien (Figur 54).

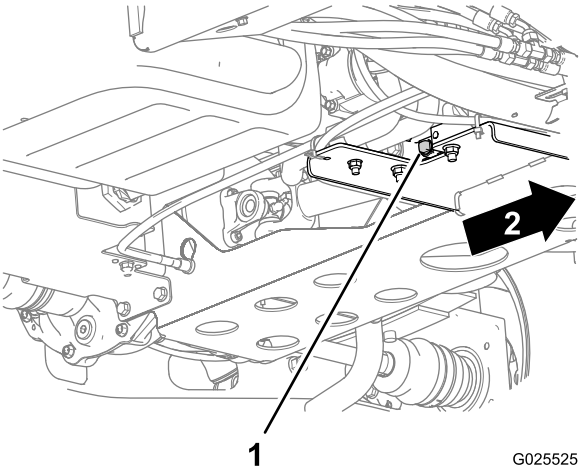

Figur 54

1. Aftapningsprop til motorolie
2. Frem

3. Fjern aftapningsproppen, og lad olien løbe ned i en dræningsbakke (Figur 54).

   Bemærk: Monter aftapningsproppen igen, når olien holder op med at løbe.

4. Fjern oliefilteret fra filteradapteren (Figur 55).

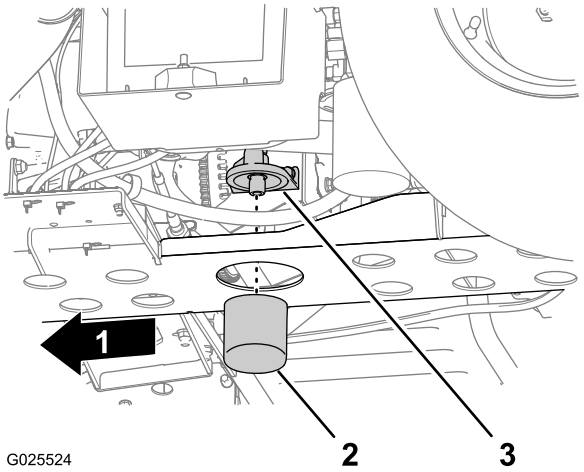

Figur 55

1. Frem
2. Oliefilter
3. Filteradapter

5. Tør forseglingsbunden på filteradapteren af (Figur 55).
6. Påfør et lille lag ren olie på pakningen på det nye filter.
7. Monter filteret, indtil pakningen er i kontakt med forseglingsbunden på filteradapteren, og tilspænd derefter filteret med uret og yderligere 1/2 til 2/3 omgang (Figur 55).

   Bemærk: Tilspænd ikke motoroliefilteret for hårdt.

8. Fyld den foreskrevne olie på motorens krumtaphus. Se Kontrol af motoroliestanden (side 21).
9. Sænk ladet. Se Sådan sænkes ladet (side 20).

Udskiftning af tændrøret

Eftersynsinterval: For hver 400 timer

Tændrørstype: Champion RC14YC

Gnistgab: 0,76 mm.

1. Rengør området omkring tændrøret så fremmedlegemer ikke kan falde ned i cylinderen, når tændrøret fjernes.
2. Træk kablerne af tændrøret, og fjern tændrørene fra topstykket.
3. Kontroller tilstanden af sideelektroden, midterelektroden og midterelektrodens isolator for at sikre, at disse ikke er beskadiget (Figur 56).

   Vigtigt: Et revnet, snavset eller på anden måde fejlbehæftet tændrør skal udskiftes. Elektroderne må ikke sandblæses, skrabes eller renses med en stålbørste, fordi partikler kan frigøres fra tændrøret, falde ned i cylinderen og beskadige motoren.

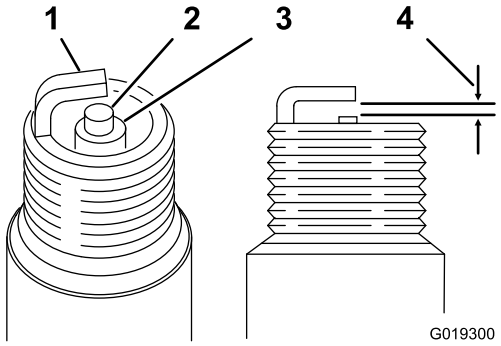

Figur 56

1. Sideelektrode
2. Midterelektrode
3. Isolator
4. Gnistgab på 0,76 mm.

4. Sæt gnistgabet (Figur 56) mellem midter- og sideelektroderne til 0,81 mm.
5. Monter tændrøret med det korrekte luftmellemrum, og stram det til 24,5-29 N·m.

   Bemærk: Hvis der ikke kan anvendes en momentnøgle, skal tændrøret strammes godt til.
6. Monter tændrørskablet.

Vedligeholdelse af brændstofsystem

Udskiftning af brændstoffil-trene

Eftersynsinterval: For hver 400 timer

1. Hæv ladet (hvis maskinen er udstyret med et), og monter ladets sikkerhedsstøtte på den udstrakte løftecylinder for at holde ladet oppe. Se Hævning af ladet (side 19) og Brug af ladsikkerhedsstøtte (side 37).
2. Tag ledningsnetstikkene ud af brændstofpumpen (Figur 57).
3. Løsn slangeklemmen og frakobl brændstofrøret fra brændstofpumpedækslet (Figur 57).

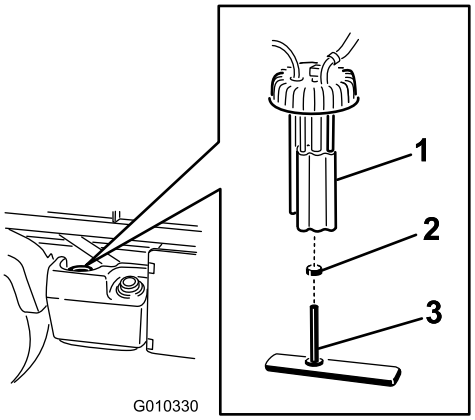

Figur 57

1. Brændstofpumpe
2. Slangeklemme
3. Brændstofrør/brændstoffilter

4. Skru brændstofpumpens dæksel af øverst på brændstoftanken (Figur 57).

   Vigtigt: Sørg for, at brændstofpumpen ikke drejer under afmonteringsprocessen. Hvis pumpen drejer, kan det medføre skader på svømmerarmsamlingen.
5. Tag brændstofpumpesamlingen og brændstoffilteret af tanken (Figur 57.
6. Fjern klemmen, som fastgør brændstoffilterslangen til brændstofpumpefittingen (Figur 57).
7. Fjern slangen fra monteringen (Figur 57).
8. Indsæt den nye slangeklemme på den nye brændstoffilterslange.
9. Indsæt slangen på brændstofpumpen og fastgør klemmen.
10. Indsæt samlingen på brændstoftanken og stram låget med et moment på 20–22 N·m.

Bemærk: Bemærk: Kontroller, at svømmerarmen ikke berører brændstoftankens vægge på noget tidspunkt gennem den fulde bevægelse.

11. Tilslut kablerne og fastgør slangen med slangeklemmen.

Eftersyn af luftfilteret til beholderen med aktivt kul

Eftersynsinterval: Efter de første 50 timer

For hver 200 timer

1. Find luftfilteret i bunden af beholderen med aktivt kul (Figur 58).

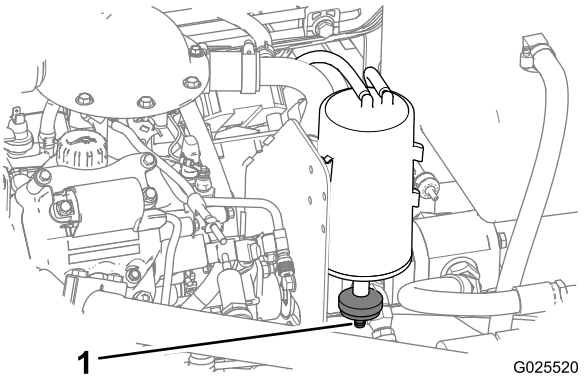

Figur 58

1. Filterets åbning

2. Sørg for, at åbningen i bunden af filteret er ren og åben.

Eftersyn af brændstofslanger og -forbindelser

Eftersynsinterval: For hver 400 timer/Årlig (alt efter hvad der indtræffer først)

For hver 1000 timer/Hvert 2. år (alt efter hvad der indtræffer først)

Efterse brændstofslangerne og forbindelserne for slitage, skader eller løse forbindelser.

Vedligeholdelse af elektrisk system

Serviceeftersyn af sikringerne

Sikringerne til det elektriske system er placeret midt under instrumentbrættet (Figur 59 og Figur 60).

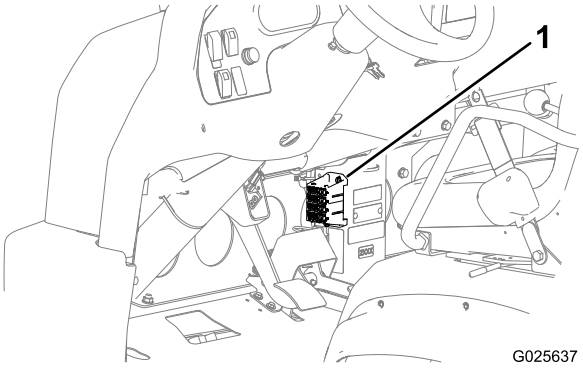

Figur 59

1. Sikringer

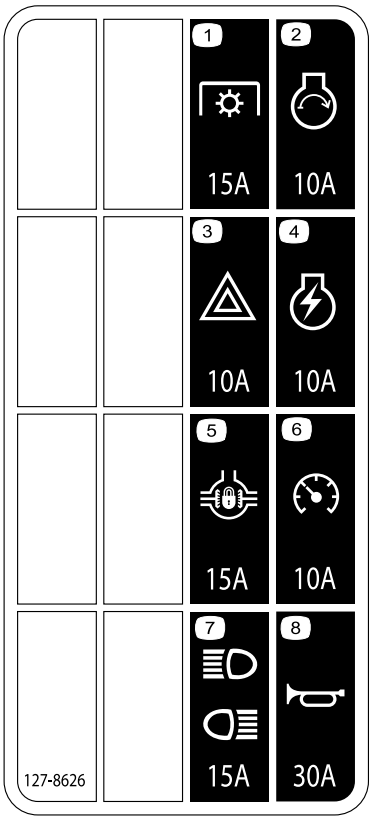

Figur 60

1. Kraftudtag – 15 A
2. Motorstart – 10 A
3. Fare – 10 A
4. Motortænding – 10 A
5. Differentialelås – 15 A
6. Speedometer – 10 A
7. For- og baglygter – 15 A
8. Horn – 30 A

Chokstart af maskinen

⚠ ADVARSEL

Chokstart kan være farligt. Overhold følgende advarsler for at undgå personskade eller beskadigelse af elektriske komponenter i maskinen:

- **Start aldrig køretøjet med startkabler med en spændingskilde, der er større end 15 volt jævnstrøm. Da det vil beskadige det elektriske system.**
- **Forsøg aldrig at starte et afladet batteri, der er frossent, med startkabler. Batteriet kan blive ødelagt eller eksplodere under start med startkabler.**
- **Overhold alle batteriadvarsler, når maskinen startes med startkabler.**
- **Sørg for, at de to maskiner, der bruges til start med startkabler, ikke er i kontakt med hinanden.**
- **Tilslutning af kabler til den forkerte pol kan medføre personskade og/eller skader på det elektriske system.**

1. Klem på batteridækslet for at løsne tapperne fra batteribundpladen, og fjern batteridækslet fra batteribundpladen (Figur 61).

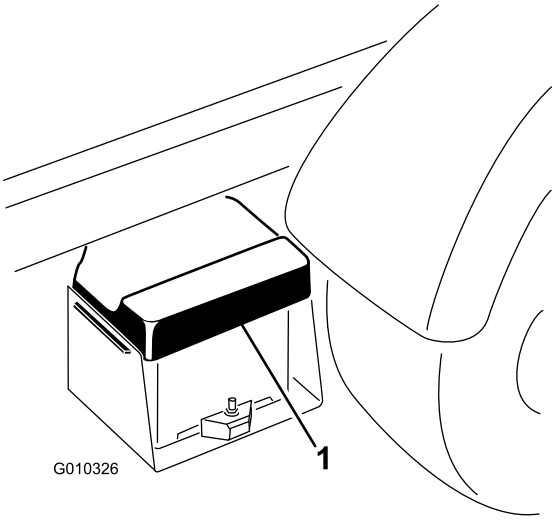

Figur 61

1. Batteridæksel

2. Forbind et startkabel mellem pluspolerne på de to batterier (Figur 62).

   Bemærk: Pluspolen kan identificeres ved tegnet + oven på batteridækslet.

3. Forbind enden af det andet startkabel med batteriets minuspol i den anden maskine.

   Vigtigt: Forbind ikke startkablet med brændstofsystemet.

   Bemærk: Minuspolen er mærket med NEG på batteridækslet. Forbind ikke den anden ende af startkablet med minuspolen på det afladede batteri – **forbind det til motoren eller stellet.**

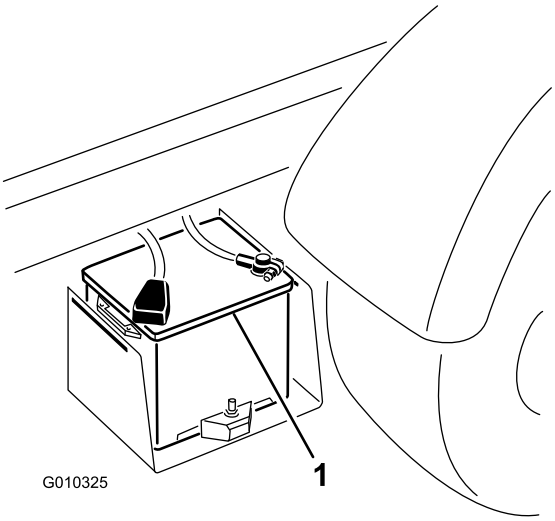

Figur 62

1. Batteri

4. Start motoren på maskinen, der forsyner den elektriske kilde til chokstarten.

   Bemærk: Lad maskinen, der forsyner den elektriske kilde, køre et par minutter, og start derefter din motor.

5. Fjern først minusstartkablet fra din motor og derefter fra batteriet i det andet køretøj.
6. Monter batteridækslet på batterikassen.

Serviceeftersyn af batteriet

Eftersynsinterval: For hver 50 timer—Kontrollér batteriet tilstand (en gang om måneden ved opbevaring).

For hver 50 timer—Kontroller batterikabelforbindelserne.

ADVARSEL

CALIFORNIEN
Advarsel i henhold til erklæring nr. 65

Batteripoler og tilbehør indeholder bly og blysammensætninger: kemikalier, som ifølge staten Californien, er kræftfremkaldende og forårsager forplantningsskader. Vask hænder efter håndtering.

⚠ FARE

Batterielektrolyt indeholder svovlsyre, som er en dødelig gift, der forårsager alvorlige forbrændinger.

- **Drik ikke elektrolyt og undgå kontakt med hud, øjne og tøj. Brug sikkerhedsbriller for at beskytte øjnene og gummihandsker for at beskytte hænderne.**
- **Fyld batteriet op på et sted, hvor der altid er rent vand i nærheden til at skylle huden med.**

- Hold oversiden af batteriet rent ved at vaske det periodisk med en børste dyppet i ammoniak eller en opløsning af tvekulsurt natron. Skyl overfladen med vand efter rengøring. Fjern ikke påfyldningsdækslet under rengøring.
- Sørg for, at batteriledningerne er strammet til på polerne for at sikre god elektrisk kontakt.
- Hvis der opstår korrosion på batteripolerne, skal ledningerne fjernes, negativ (-) ledning først, og klemmerne og polerne skal skrabes separat. Tilslut ledningerne, pluskablet (+) først, og smør polerne med vaseline.
- Hvis maskinen opbevares på et sted med meget høje temperaturer, løber batteriet hurtigere tør for strøm, end hvis maskinen opbevares på et sted med kølige temperaturer.

Vedligeholdelse af drivsystem

Vedligeholdelse af dæk, hjul og ophæng

Eftersyn af dækkene

Eftersynsinterval: For hver 100 timer

Ulykker som f.eks. kollision med kantsten kan beskadige et dæk eller en fælg samt bringe hjulsporingen ud af balance. Dækkenes stand skal derfor kontrolleres efter en ulykke.

Kontroller dæktrykket regelmæssigt for at sikre korrekt tryk. Hvis dæktrykket ikke er korrekt, opslides dækkene før tid.

Figur 63 er et eksempel på dækslid forårsaget af for lavt dæktryk.

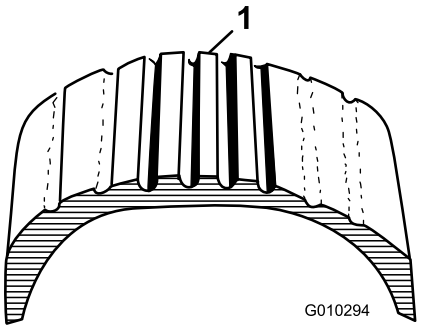

Figur 63

1. Dæk med for lavt tryk

Figur 64 er et eksempel på dækslid forårsaget af for højt dæktryk.

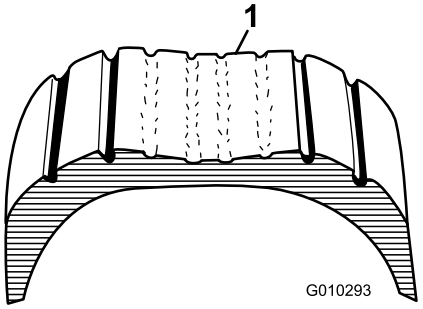

Figur 64

1. Dæk med for højt tryk

Kontrol af hjulmøtrikkernes tilspændingsmoment

Eftersynsinterval: Efter de første 2 timer

Efter de første 10 timer

For hver 200 timer

⚠ ADVARSEL

Hvis du ikke bevarer det rette tilspændingsmoment i hjulmøtrikkerne, kan det medføre svigt eller tab af hjulet, hvilket kan medføre personskade.

Tilspænd hjulmøtrikkerne for og bag med et moment på 109-122 N·m efter 1-4 timers brug og igen efter 10 timers brug. Tilspænd hjulmøtrikkerne med 200 timers mellemrum derefter.

Kontrol af justering af forhjul

Eftersynsinterval: For hver 400 timer/Årlig (alt efter hvad der indtræffer først)

1. Sørg for, at hjulene vender lige frem.
2. Mål afstanden fra midte til midte (i akselhøjden) på de styrende dæk, foran og bag akslen (Figur 65).

   Bemærk: Afstanden skal være indenfor 0 ± 3 mm foran på dækket end bagpå.

   Vigtigt: Kontroller afstanden på de samme steder på dækket. Køretøjet skal være på en plan overflade med hjulene rettet lige frem.

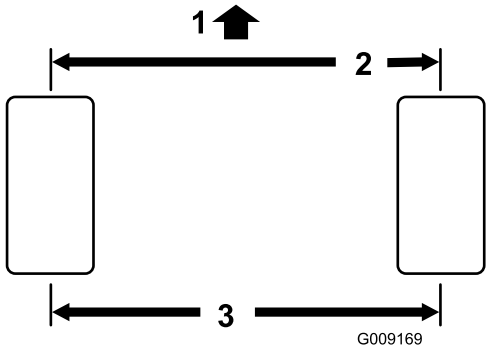

Figur 65

1. Køretøjets forende
2. 0 ± 3 mm for til bag på dæk
3. Afstand midte til midte

3. Drej dækket 90 grader, og kontrollér afstanden igen.

   Bemærk: Afstanden skal være indenfor 0 ± 3 mm foran på dækket end bagpå.

4. Juster afstanden fra midte til midte på følgende måde:

   A. Løsn kontramøtrikken midt på forbindelsesstangen (Figur 66).

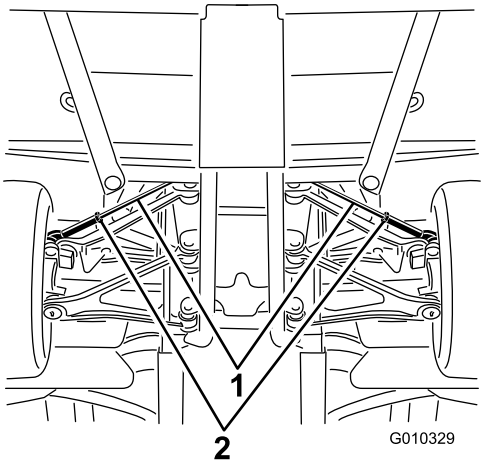

Figur 66

1. Forbindelsesstænger
2. Kontramøtrikker

   B. Drej forbindelsesstangen for at flytte dækkets forende indad eller udad, indtil den korrekte afstand fra midte til midte er opnået foran og bagpå dækket.

   C. Tilspænd forbindelsesstangens kontramøtrik, når justeringen er korrekt.

   D. Kontroller for at sikre, at dækkene drejer lige meget til højre og til venstre.

   Bemærk: Hvis dækkene ikke drejer lige meget, henvises der til justeringsproceduren i servicevejledningen til Workman.

Vedligeholdelse af transmissionen

Kontrol af transmissionsvæskeniveauet

Eftersynsinterval: Efter de første 50 timer

For hver 400 timer

Transmissionsvæsketype: Dexron VI

1. Find påfyldningsproppen i det nederste indvendige område bag på transmissionen (Figur 67).

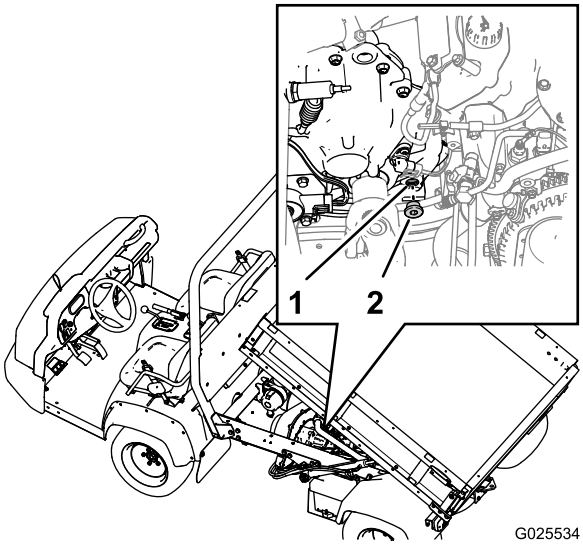

Figur 67

1. Påfyldningshul (transmission)
2. Påfyldningsprop

2. Placer en dræningsbakke under påfyldningsproppen.
3. Drej proppen mod uret, og fjern proppen fra påfyldningshullet i transmissionen (Figur 67).

   Bemærk: Når transmissionsvæskeniveauet er korrekt, skal væsken være i niveau med bunden af gevindene i påfyldningshullet.

4. Hvis transmissionsvæskeniveauet er lavt, skal der fyldes transmissionsvæske af den angivne type i transmissionen gennem påfyldningshullet, indtil væskeniveauet flugter med bunden af gevindene i hullet (Figur 67).

   Bemærk: Brug en tragt med en fleksibel slange, når transmissionen fyldes.

5. Kontrollér o-ringens tilstand i påfyldningsproppen.

   Bemærk: Udskift o-ringen, hvis den er slidt eller beskadiget.

6. Monter påfyldningsproppen i transmissionen, og tilspænd den med hånden (Figur 67).

Udskiftning af transmissionsvæsken

Transmissionsvæsketype: Dexron VI

Transmissionsvæskekapacitet: 700 ml

1. Flyt maskinen til en plan flade.
2. Find påfyldningsproppen i det bageste indvendige område på transmissionskassen, og find aftapningsproppen på den forreste udvendige side af transmissionen (Figur 68 og Figur 69).

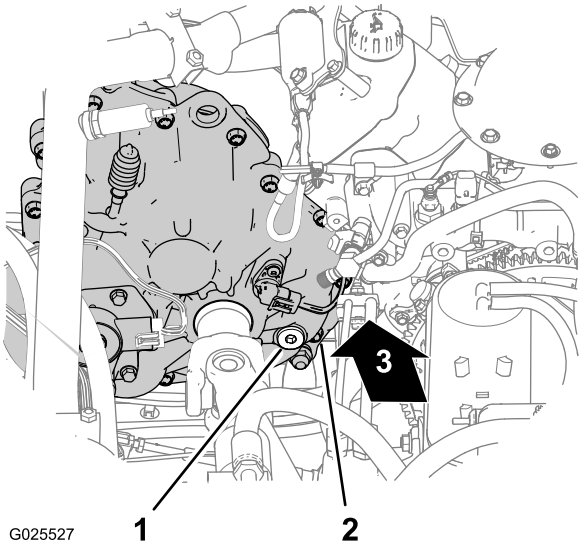

Figur 68

1. Påfyldningsprop
2. Transmissionskasse (bageste indvendige position).
3. Frem

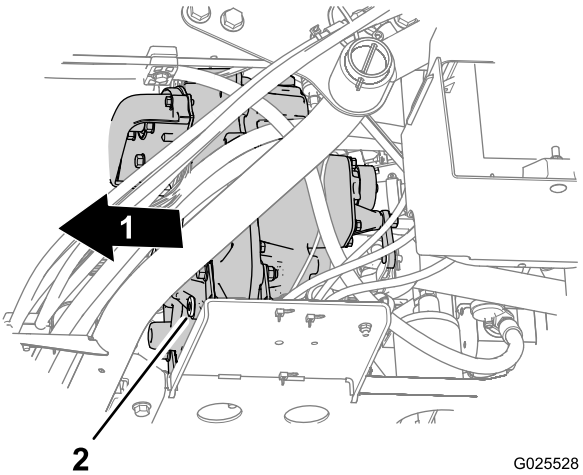

Figur 69

1. Frem
2. Aftapningsprop

3. Fjern påfyldningsproppen fra påfyldningshullet ved at dreje proppen mod uret og fjerne den fra transmissionen (Figur 68).
4. Placer en dræningsbakke under aftapningsproppen (Figur 69).

5. Fjern aftapningsproppen fra drænåbningen ved at dreje proppen mod uret og fjerne den fra transmissionen (Figur 69).

   Bemærk: Lad transmissionsvæsken løbe helt ud.

6. Monter aftapningsproppen (Figur 69).
7. Fyld 700 ml Dexron VI-transmissionsvæske i transmissionen gennem påfyldningshullet (Figur 68).

   Bemærk: Brug en tragt med en fleksibel slange, når transmissionen fyldes.

   Bemærk: Når transmissionsvæskeniveauet er korrekt, skal væsken være i niveau med bunden af gevindene i påfyldningshullet.

8. Skru påfyldningsproppen på (Figur 68).

Eftersyn af beholderen på hastighedskontrolcylinderen

Eftersynsinterval: For hver 200 timer

Beholdervæsketype: DOT 3-bremsevæske

1. Fjern grebene fra det hydrauliske løftegreb og hastighedsomskifteren (Figur 70).

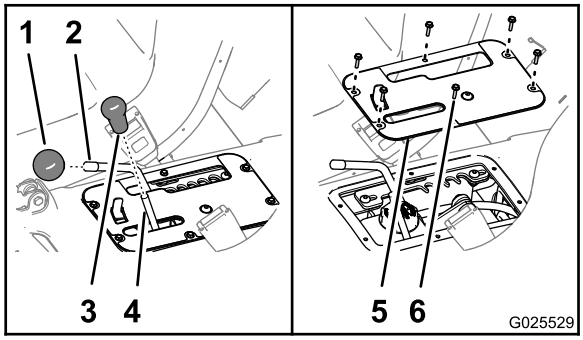

Figur 70

1.	Greb (hastighedsomskifter)	4.	Stang (hydraulisk løftegreb)
2.	Stang (hastighedsomskifter)	5.	Kontroldækselplade
3.	Greb (hydraulisk løftegreb)	6.	Sekskantede skiveskruer (nr. 10 x 3/4 tomme)

2. Fjern de seks sekskantede skiveskruer (nr. 10 x 3/4 tomme), der fastgør kontroldækselpladen til sædesoklen, og fjern dækselpladen (Figur 70).
3. Flyt hastighedsomskifteren til transportpositionen. Se Brug af hastighedsomskifteren (side 27).
4. Kontrollér væskestanden i beholderen for hastighedskontrolcylinderen (Figur 71).

   Bemærk: Den normale væskestand er mellem minimums- og maksimumsmærkerne på siden af beholderen.

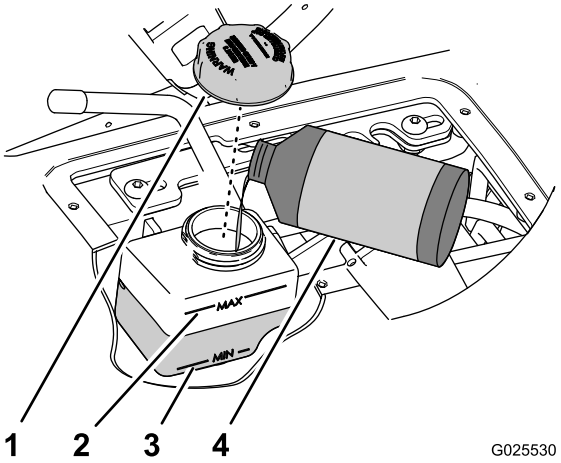

Figur 71

1.	Dæksel	3.	Minimumsmærke (beholder)
2.	Maksimumsmærke (beholder)	4.	DOT 3-bremsevæske

5. Hvis væskestanden er lav, skal følgende udføres:
   A. Tør området omkring dækslet til beholderen (Figur 71).
   B. Fjern dækslet fra beholderen (Figur 71).
   C. Fyld den angivne væske for at hæve niveauet til midt mellem minimums- og maksimumsmærket på siden af beholderen (Figur 71).
   D. Monter dækslet med hånden (Figur 71).
6. Ret hullerne i kontroldækselpladen ind efter hullerne i sædesoklen (Figur 70).
7. Fastgør pladen til soklen med de seks sekskantede skiveskruer (Figur 70), som du fjernede i trin 2.
8. Skru grebene på stængerne til det hydrauliske løftegreb og hastighedsomskifteren (Figur 70).

Justering af hastighedsstyringen

Vigtigt: Den minimale kontrollerede hastighed for maskinen er 4,0 km/t ved fuld motorhastighed. En kontrolleret maskinhastighed på under 4,0 km/t vil medføre for stort slid på remme og koblinger.

1. Kør maskinen i hastighedsområdet A (lav hastighed), B (mellemlav hastighed), C (mellemhøj hastighed) eller D (høj hastighed) for at bestemme, hvilket hastighedsområde der omfatter den maksimale kørselshastighed, som du vil indstille. Se .

   Bemærk: Brug speedometeret til at bestemme hastigheden, som maskinen kører med.

2. Fjern grebene fra det hydrauliske løftegreb og hastighedsomskifteren (Figur 70).
3. Fjern de seks sekskantede skiveskruer (nr. 10 x 3/4 tomme), der fastgør kontroldækselpladen til sædesoklen, og fjern dækselpladen (Figur 70).

4. Flyt hastighedsomskifteren til positionen **T**(transport) (Figur 72).
5. Løsn de to skruer med unbrakokærv (5/16 x 3/4 tomme), der fastgør låsepladen til grebets støttebeslag (Figur 72).

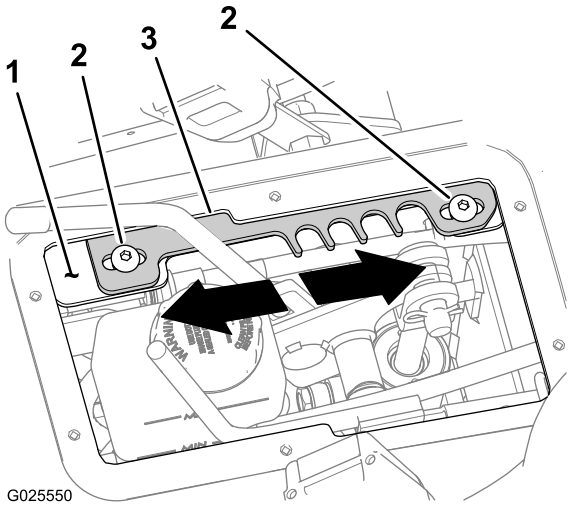

Figur 72

1. Grebets støttebeslag
2. Skruer med unbrakokærv
3. Låseplade

6. Flyt låsepladen i en af følgende retninger:
   - Flyt låsepladen **fremad** for at øge den maksimale kørselshastighedsgrænse (Figur 72).
   - Flyt låsepladen **bagud** for at mindske den maksimale kørselshastighedsgrænse (Figur 72).
7. Tilspænd de to skruer med unbrakokærv (5/16 x 3/4 tomme) til 1978-2542 Ncm.
8. Kør maskinen med hastighedsstyringen indstillet til det hastighedsområde, som du indstiller den maksimale kørselshastighedsgrænse til. Hvis den maksimale kørselshastighedsgrænse er for hurtig eller for langsom, skal trin1 til 8 gentages, indtil den korrekte maksimale kørselshastighedsgrænse er nået.
9. Ret hullerne i kontroldækselpladen ind efter hullerne i sædesoklen (Figur 70).
10. Fastgør pladen til soklen med de seks sekskantede skiveskruer (Figur 70), som du fjernede i trin 3.
11. Skru grebene på stængerne til det hydrauliske løftegreb og hastighedsomskifteren (Figur 70).

Kontrol af drivremmen

Eftersynsinterval: For hver 400 timer

1. Fjern de ni sekskantede bolte (1/4 x 1 tomme), der fastgør transmissionsdækslet til monteringspladen på transmissionen (Figur 73).

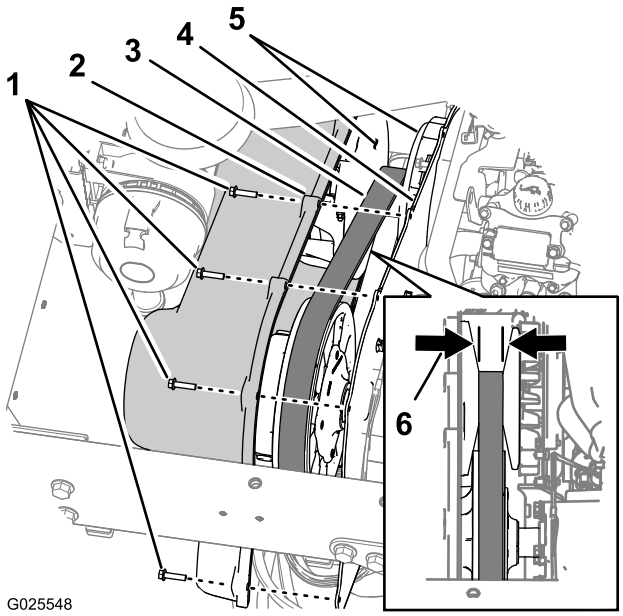

Figur 73

1. Sekskantede bolte (1/4 x 1 tomme)
2. Transmissionsdækksel
3. Drivrem
4. Monteringsplade
5. Koniske overflader (primær kobling)
6. Rembredde – udskift ved 29,5 mm eller mindre

2. Flyt dækslet fremad, indtil du kan se drivremmen (Figur 73).
3. Kontrollér de koniske overflader på den primære kobling for tegn på skader (Figur 73).

   Bemærk: Hvis overfladerne på den primære kobling er beskadiget, skal den primære kobling udskiftes. Kontakt din autoriserede serviceforhandler eller distributør.
4. Kontrollér drivremmen for manglende eller beskadigede tænder (Figur 73).

   Bemærk: Hvis tænderne på drivremmen mangler eller er beskadiget, skal drivremmen udskiftes.
5. Mål omkring remmen, og notér rembredden (Figur 73).

   Bemærk: Hvis remmens bredde er 29,5 mm eller derunder, skal remmen udskiftes (Figur 73).
6. Ret hullerne i transmissionsdækslet ind efter hullerne i monteringspladen (Figur 73).
7. Fastgør dækslet til monteringspladen (Figur 73) med de ni sekskantede bolte (1/4 x 1 tomme), som du fjernede i trin 1, og tilspænd boltene til 10,2-12,4 N·m.

Rengøring af koblingerne

Eftersynsinterval: For hver 400 timer

1. Fjern de ni sekskantede bolte (1/4 x 1 tomme), der fastgør transmissionsdækslet til monteringspladen på transmissionen (Figur 74).

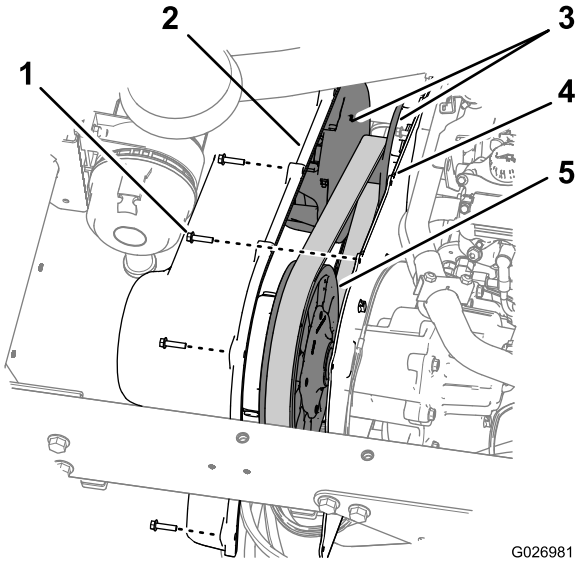

Figur 74

1. Sekskantede bolte (1/4 x 1 tomme)
2. Transmissionsdæksel
3. Primær kobling
4. Monteringsplade
5. Sekundær kobling

2. Fjern snavs og mudderaflejringer med vand fra den primære og sekundære kobling, og tør straks med trykluft for at fjerne overskydende vand og snavs.
3. Fjern eventuelt resterende snavs med et hurtigttørrende rengøringsmiddel til elektriske kontakter eller bremserengøringsudstyr.

   Bemærk: Bemærk: Fjern snavset i og omkring bevægelige dele.
4. Brug en skuresvamp med fine fibre eller et lignende produkt til at fjerne eventuelt snavs eller aflejringer omkring remmen eller langs koblingsakslen.
5. Ret hullerne i transmissionsdækslet ind efter hullerne i monteringspladen (Figur 74).
6. Fastgør dækslet til monteringspladen (Figur 74) med de ni sekskantede bolte (1/4 x 1 tomme), som du fjernede i trin 1, og tilspænd boltene til 10,2-12,4 N·m.

Vedligeholdelse af differentialet og akslerne

Skift af differentialeolien

Olietype:80W90 API GL-5

Oliekapacitet: 550 ml

1. Placer en dræningsbakke under aftapningsproppen (Figur 75).

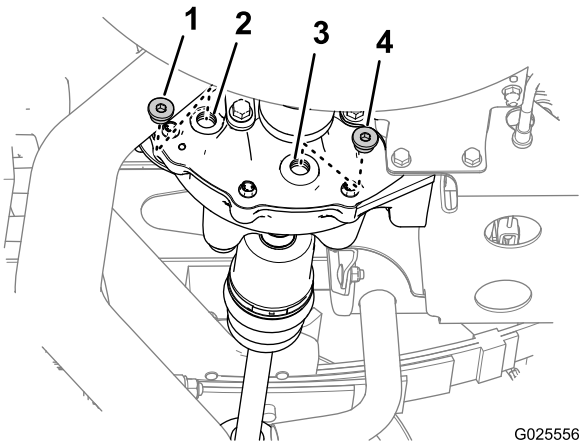

Figur 75

1. Påfyldningsprop
2. Påfyldningshul
3. Drænåbning
4. Aftapningsprop

2. Fjern påfyldningsproppen fra påfyldningshullet og aftapningsproppen fra drænåbningen på differentialet (Figur 75).

   Bemærk: Lad differentialet dræne helt.
3. Kontrollér o-ringenes tilstand på propperne.

   Bemærk: Udskift beskadigede eller slidte o-ringe.
4. Monter aftapningsproppen i drænåbningen (Figur 75), og tilspænd proppen til 14-19 N·m.

   Bemærk: Aftapningsproppen er magnetisk. Der kan normalt ses små mængder jernholdige metalpartikler omkring magneten – forvent flere partikler omkring magneten efter tilkørselsperioden.
5. Fyld 550 ml af den angivne olie i påfyldningshullet på differentialet (Figur 75).

   Bemærk: Brug en tragt med en fleksibel slange til at fylde olie i differentialet.
6. Monter påfyldningsproppen i påfyldningsporten (Figur 75), og tilspænd proppen til 14-19 N·m.

Kontrol af de homokinetiske led

Eftersynsinterval: For hver 100 timer

1. Løft den bageste ende af maskinen op med en donkraft, og understøt den med støttebukke. Se Brug af donkraft på maskinen (side 38).
2. Kontrollér det homokinetiske led på bagakslerne for beskadigelse og smøremiddel, der lækker (Figur 76).

   Bemærk: Udskift homokinetiske led, der er beskadiget eller lækker, før maskinen betjenes.

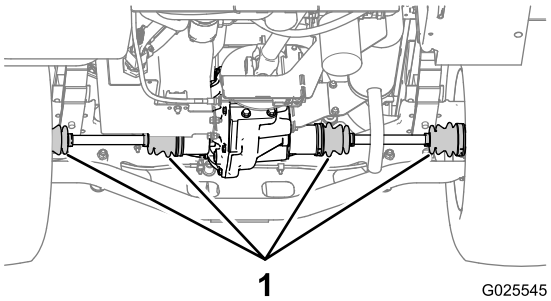

Figur 76

3. Fjern støttebukkene, og sænk maskinen ned på jorden.

Vedligeholdelse af kølesystem

Udskiftning af motorkølevæsken

Eftersynsinterval: For hver 1000 timer/Hvert 2. år (alt efter hvad der indtræffer først)

Kølesystemets kapacitet: 3,7 l

Kølevæsketype: en 50/50-opløsning af vand og permanent ethylenglycolfrostvæske.

1. Parker maskinen på en plan flade.
2. Hæv ladet (hvis maskinen er udstyret med et), og monter ladets sikkerhedsstøtte på den udstrakte løftecylinder for at holde ladet oppe. Se Hævning af ladet (side 19) og Brug af ladsikkerhedsstøtte (side 37).

⚠ FORSIGTIG

Hvis motoren har kørt, bliver kølesystemet varmt og kommer under tryk, som kan slippe ud og medføre forbrændinger.

- **Åbn ikke kølerdækslet, når motoren kører.**
- **Lad motoren køle af i mindst 15 minutter eller indtil kølerdækslet er koldt nok til, at du kan røre ved det uden at brænde hænderne.**
- **Brug en klud, når du åbner kølerdækslet. Åbn dækslet langsomt, så damp kan slippe ud.**

3. Fjern kølerdækslet (Figur 77).

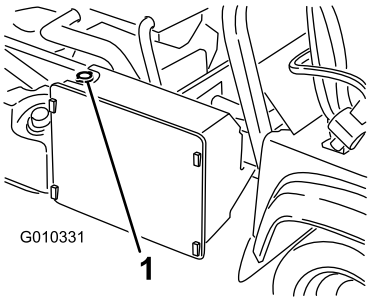

Figur 77

1. Kølerdæksel

4. Fjern dækslet fra kølevæskens reservetank (Figur 77).

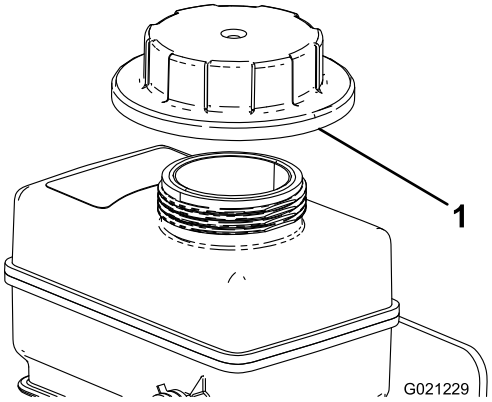

Figur 78

1. Dæksel (kølevæskens reservetank)

5. Afmonter den nederste kølerslange og lad kølevæsken løbe ned i en dræningsbakke.

   Bemærk: Forbind den nederste kølerslange, når kølervæsken er holdt op med at løbe.

6. Fyld langsomt køleren med en 50/50-opløsning af vand og permanent ethylenglycol-frostvæske.
7. Fyld køleren helt op, og skru dækslet på (Figur 77).
8. Påfyld langsomt kølevæskens reservetank, indtil niveauet når bunden af påfyldningsstudsen (Figur 78).
9. Monter dækslet på kølevæskens reservetank (Figur 78).
10. Start motoren, og lad den køre, indtil den er varm.
11. Stop motoren, kontroller kølevæskestanden, og påfyld om nødvendigt mere kølevæske.

Vedligeholdelse af bremser

Justering af parkeringsbremsen

Eftersynsinterval: Efter de første 10 timer

For hver 200 timer

1. Fjern gummigrebet fra parkeringsbremsehåndtaget (Figur 79).

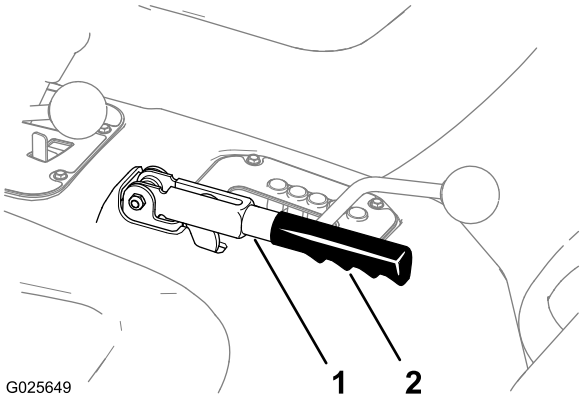

Figur 79

1. Parkeringsbremsehåndtag 2. Greb

2. Løsn sætskruen, der fastgør skruen til parkeringsbremsehåndtaget (Figur 80).

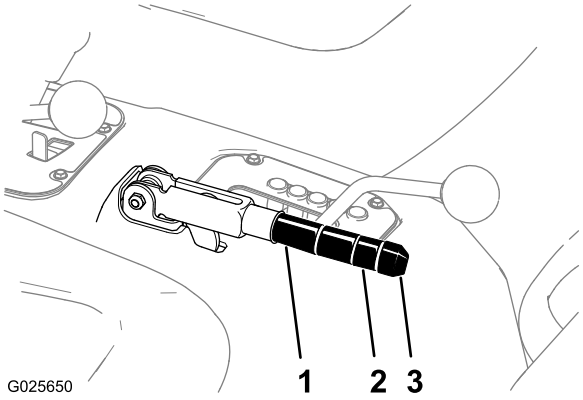

Figur 80

1. Parkeringsbremsehåndtag 3. Sætskrue
2. Skrue

3. Drej grebet (Figur 80), indtil der kræves en kraft på 20 til 22 kg for at aktivere håndtaget.
4. Tilspænd sætskruen, når du er færdig (Figur 80).

   Bemærk: Hvis du ikke længere kan justere parkeringsbremsehåndtaget, så sæt det i den midterste justering og justér kablet bagest. Gentag derefter trin 3.

5. Monter gummigrebet på parkeringsbremsehåndtaget (Figur 79).

Justering af bremsepedalen

Eftersynsinterval: For hver 200 timer

1. Afmonter motorhjelmen. Se Afmontering af motorhjelmen (side 39).
2. Fjern splitten og gaffelbolten, som fastgør hovedcylindergaflen til bremsepedalens drejetap (Figur 81).

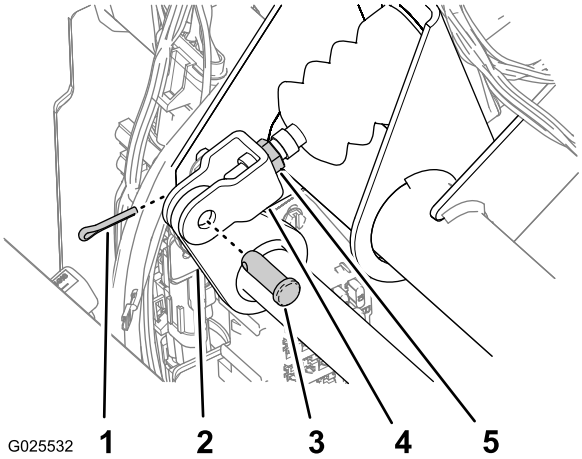

Figur 81

1. Split
2. Bremsepedalens drejetap
3. Gaffelbolt
4. Hovedcylindergaffel
5. Kontramøtrik

3. Løft op i bremsepedalen (Figur 82), indtil den berører stellet.

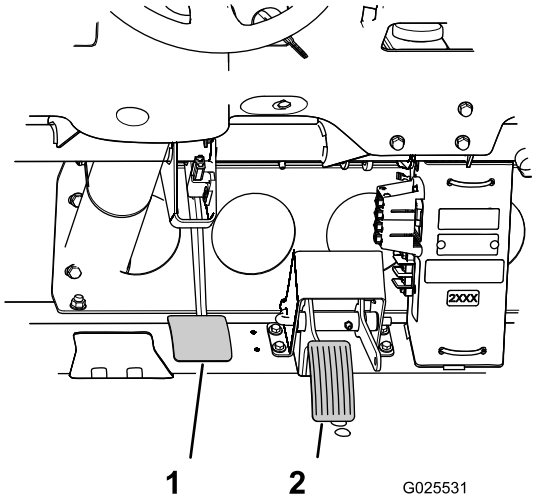

Figur 82

1. Bremsepedal
2. Gaspedal

4. Løsn kontramøtrikkerne, der fastgør gaflen til hovedcylinderakslen (Figur 81).
5. Juster gaflen, indtil dens huller sidder ud for hullet i bremsepedalens drejetap (Figur 81).
6. Fastgør derefter gaflen til pedalens drejetap med gaffelbolten og splitten (Figur 81).
7. Tilspænd kontramøtrikken, der fastgør gaflen til hovedcylinderakslen (Figur 81).

   Bemærk: Bremsehovedcylinderen skal tage trykket af driftsbremsen, når den er korrekt justeret.
8. Monter motorhjelmen. Se Afmontering af motorhjelmen (side 39).

Vedligeholdelse af betjeningsanordningssystem

Omstilling af speedometer

Du kan omstille speedometeret fra mhp til km/t eller km/t til mph.

1. Parker maskinen på en plan overflade, stop motoren, aktiver parkeringsbremsen, og fjern nøglen fra tændingen.
2. Afmonter motorhjelmen. Se Afmontering af motorhjelmen (side 39).
3. Find de to løse ledninger ved siden af speedometeret (Figur 83).

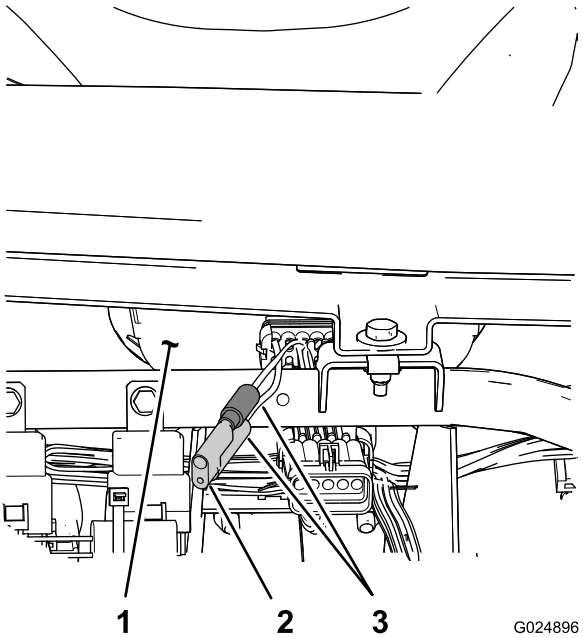

Figur 83

1. Speedometer (foran)
2. Prop
3. Ledninger til speedometer

4. Fjern stikket fra ledningsnettet, og forbind ledningerne (Figur 83).

   Bemærk: Speedometeret skifter fra mph til km/t. Gem proppen for at skifte speedometeret til mph.

5. Monter motorhjelmen. Se Montering af motorhjelmen (side 39).

Justering af gaspedal

Indstilling af langsom tomgang for motoren

1. Start motoren, og lad den køre, indtil motoren når normal driftstemperatur (ca. 5-10 minutter).
2. Sørg for, at gasregulatoren er indstillet til langsom tomgang, og kontroller på omdrejningstælleren, at motoren kører ved 1100 o./min. (lav tomgang).

   Bemærk: Hvis motorens langsomme tomgangshastighed er 1100 o./min., skal du gå til Indstilling af hurtig tomgang for motoren (side 55).

3. Hvis motorens langsomme tomgangshastighed er hurtigere eller langsommere end 1100 o./min., skal tomgangshastighedsskruen drejes med uret eller mod uret ved motorens gasspjæld, indtil motorens tomgangshastighed er 1100 o./min. (Figur 84).

   Bemærk: Ventilatoren må ikke køre, mens motorens tomgangshastighed indstilles.

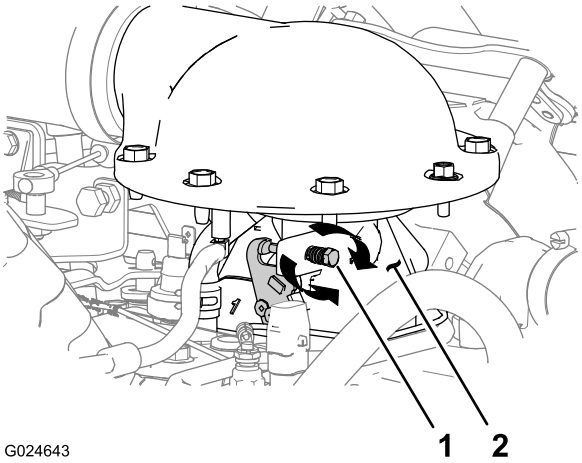

Figur 84

1. Tomgangshastighedsskrue
2. Gasspjæld

Indstilling af hurtig tomgang for motoren

1. Start motoren, og lad den køre, indtil motoren når normal driftstemperatur (ca. 5-10 minutter).
2. Brug hånden til at flytte vinkelarmen til gasregulatoren mod hurtigtomgangsstoppet (Figur 85).

   Bemærk: Motorhastigheden, der vises på omdrejningstælleren, skal være 3600 o./min.

   Bemærk: Hvis motorens hurtige tomgangshastighed er 3600 o./min., skal du gå til Justering af gaspedalens position (side 56).

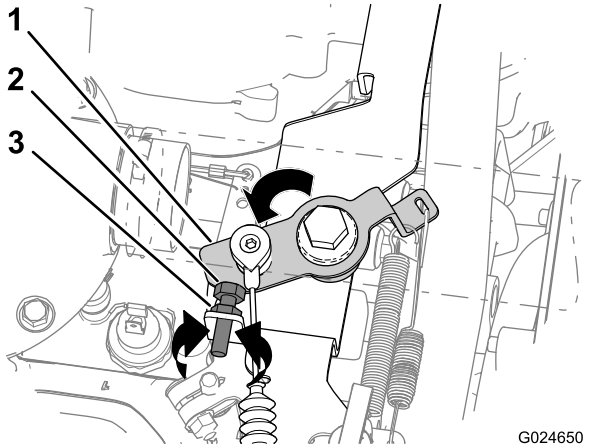

Figur 85

1. Vinkelarm
2. Hurtigtomgangsstop
3. Kontramøtrik

3. Hvis den hurtige tomgangshastighed for motoren er hurtigere eller langsommere end 3600 o./min., skal du gøre følgende:
   A. Løsn kontramøtrikken, der fastgør hurtigtomgangsstoppet (Figur 85).
   B. Drej stoppet følgende retninger:
      - Med uret for at reducere motorens omdrejningstal (Figur 85).
      - Mod uret for at øge motorens omdrejningstal (Figur 85).
   C. Stram kontramøtrikken (Figur 85).
   D. Flyt vinkelarmen mod hurtigtomgangsstoppet (Figur 85).
   E. Hvis den høje tomgangshastighed for motoren er hurtigere eller langsommere end 3600 o./min., skal du gentage trin A til D, indtil den hurtige tomgangshastighed når 3600 o./min.
4. Sluk motoren, og tag nøglen ud af tændingen.

Justering af gaspedalens position

Få en anden person til at hjælpe med at justere gaspedalen.

1. Flyt vinkelarmen mod hurtigtomgangsstoppet, og hold den mod stoppet (Figur 85).
2. Mål afstanden mellem gaspedalen og gulvet under pedalen (Figur 86).

   Bemærk: Afstanden mellem gaspedalen og gulvet skal være 6,35 mm.

   Bemærk: Hvis afstanden mellem gaspedalen og gulvet er 6,35 mm, skal du gå videre til Justering af gaspedalens øvre stop (side 57).

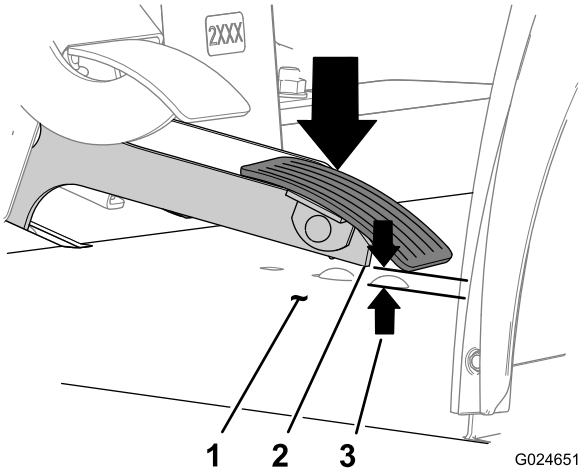

Figur 86

1. Gulv
2. Gaspedal
3. Afstand på 6,35 mm

3. Hvis afstanden mellem gaspedalen og gulvet (Figur 86) er større end eller mindre end 6,35 mm, skal du gå gøre følgende, mens vinkelarmen holdes mod hurtigtomgangsstoppet (Figur 85):
   - Løsn den indvendige kontramøtrik til gaskablet, og stram den udvendige kontramøtrik for at reducere afstanden (Figur 87).
   - Løsn den udvendige kontramøtrik til gaskablet, og stram den indvendige kontramøtrik for at reducere afstanden (Figur 87).

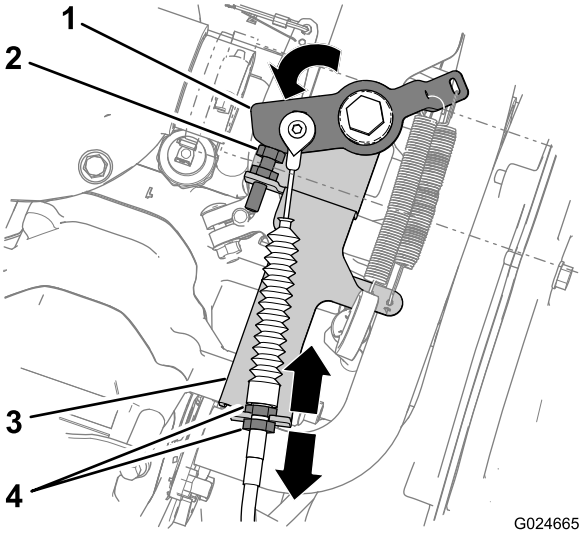

Figur 87

1. Vinkelarm
2. Hurtigtomgangsstop
3. Gasbeslag
4. Kontramøtrik

4. Kontroller, at kontramøtrikkerne til gaskablet er stramme (Figur 87).
5. Hold vinkelarmen mod hurtigtomgangsstoppet, og kontroller afstanden mellem gaspedalen og gulvet. Hvis afstanden er større end eller mindre end 6,35 mm,

skal du gentage trin 3 og 4, indtil afstanden mellem pedalen og gulvet måler 6,35 mm.

Justering af gaspedalens øvre stop

1. Mens gaspedalen er oppe, måles afstanden fra bageste nederste hjørne af gaspedalarmen til gulvet (Figur 88).

   Bemærk: Skriv målet ned (**mål 1**).

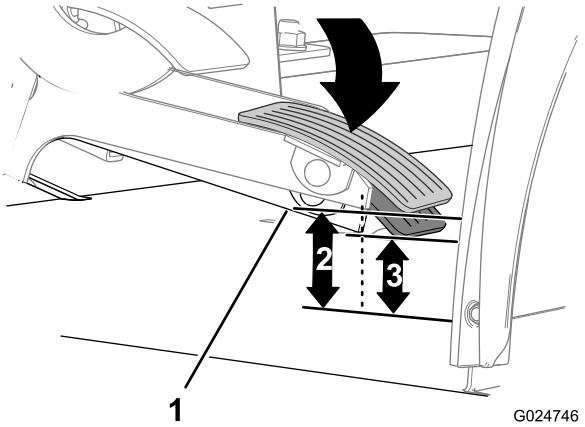

Figur 88

1. Gaspedalarm
2. Mål 1
3. Mål 2

2. Bevæg langsomt gaspedalen ned, indtil der ikke er nogen frigang mellem gaspedalen og gaskablet (Figur 88).
3. Mens pedalen holdes på plads, så frigangen fjernes, måles afstanden fra bageste nederste hjørne af gaspedalarmen til gulvet (Figur 88).

   Bemærk: Skriv målet ned (**mål 2**).
4. Træk mål 2 fra mål 1. Resultatet repræsenterer **pedalens frie vandring**.

   Bemærk: Pedalens frie vandring skal være 3 mm.
5. Hvis pedalens frie vandring er større end eller mindre end 3 mm, skal du gøre følgende:

   A. Løsn kontramøtrikken, der fastgør gaspedalstoppet (Figur 89).

   B. Drej gaspedalstoppet i følgende retninger:

   - Med uret for at øge pedalens frie vandring (Figur 89).
   - Mod uret for at reducere pedalens frie vandring (Figur 89).

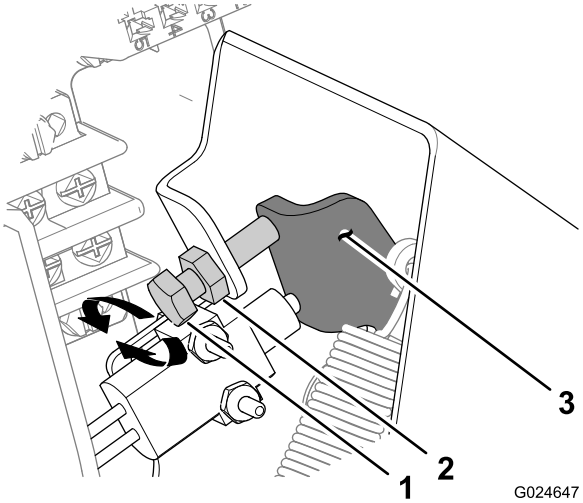

Figur 89

1. Gaspedalstop
2. Kontramøtrik
3. Flange på gaspedalarmen

   C. Stram kontramøtrikken (Figur 89).

   D. Gentag trin 1 til 4 for at måle pedalens frie vandring (Figur 89).

   Bemærk: Pedalens frie vandring skal være 3 mm.

   E. Gentag trin A til D, indtil pedalens frie vandring er 3 mm.

Vedligeholdelse af hydrauliksystem

Udskiftning af hydraulikfilteret

Eftersynsinterval: Efter de første 10 timer

For hver 800 timer

Vigtigt: Brug af andre filtertyper kan gøre garantien på visse komponenter ugyldig.

1. Placer køretøjet på en plan flade, stop motoren, aktiver parkeringsbremsen og tag nøglen ud af tændingen.
2. Rengør området omkring det sted, hvor filteret er monteret (Figur 90).

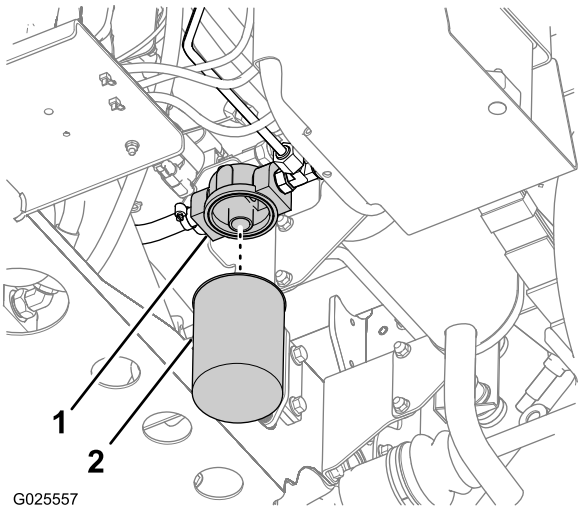

Figur 90

1. Filteradapter
2. Hydraulikfilter

3. Anbring en dræningsbakke under filteret (Figur 90).
4. Fjern filteret ved at dreje det mod uret (Figur 90).
5. Rengør filtermonteringsoverfladen på filteradapteren (Figur 90).
6. Smør pakningen på det nye filter med den angivne hydrauliske Mobil M15-væske.
7. Skru filteret på filteradapteren, indtil pakningen på filteret er i kontakt med adapterens monteringsoverflade (Figur 90), og tilspænd derefter filteret yderligere 1/2 omgang (Figur 90).
8. Start motoren, og lad den køre i ca. to minutter for at lukke luft ud af systemet.
9. Stop motoren, og kontroller hydraulikoliestanden i beholderen og filterområdet for lækager.

Udskiftning af hydraulikvæsken

Eftersynsinterval: For hver 800 timer

Hydraulikvæsketype: Mobil M15

Hydraulikvæskekapacitet: (ikke-TC-model): 7,5 l

Hydraulikvæskekapacitet: (ikke TC-modeller med hydrauliksættet med høj flydeevne (ekstraudstyr) eller TC-modeller): 15,1 liter

1. Placer køretøjet på en plan flade, stop motoren, aktiver parkeringsbremsen og tag nøglen ud af tændingen.
2. Hæv ladet. Se Hævning af ladet (side 19).
3. Fjern dækslet og målepinden fra påfyldningsstudsen på beholderen (Figur 91).

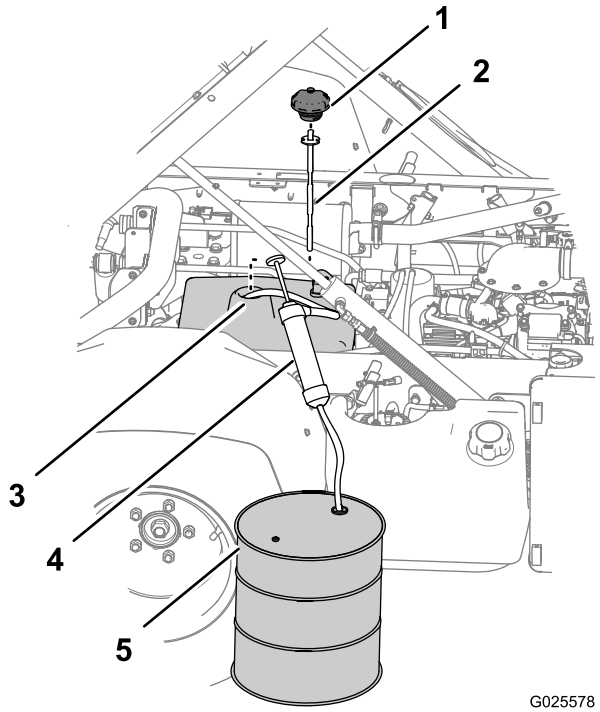

Figur 91

1. Hætte
2. Målepind
3. Påfyldningsstuds (hydraulikbeholder)
4. Pumpeudstyr
5. Opsamlingsbeholder

4. Drej indtagsslangen på pumpeudstyret gennem påfyldningsstudsen på hydraulikbeholderen til bunden af beholderen (Figur 91).
5. Før pumpeudstyrets udledningsslange i en opsamlingsbeholder (Figur 91) med en kapacitet på 11,4 liter – ikke TC-model eller en kapacitet på 18,9 liter – ikke TC-model med hydrauliksættet med høj flydeevne (ekstraudstyr) eller TC-model.
6. Pump hydraulikvæsken op fra beholderen.
7. Fjern pumpeudstyret fra beholderen (Figur 91).

8. Fyld 7,5 liter – ikke-TC-model eller 15,1 liter – ikke-TC-model med hydrauliksættet med høj flydeevne (ekstraudstyr) eller TC-modellen på den angivne hydraulikvæske i hydraulikbeholderen (Figur 91).

   Vigtigt: Brug kun de angivne hydraulikolier. Andre væsker kan beskadige systemet.

9. Monter målepinden og dækslet til hydraulikbeholderens påfyldningsstuds (Figur 91).
10. Start motoren, og lad køretøjet køre for at fylde hydrauliksystemet op. Kontroller oliestanden, og påfyld om nødvendigt mere olie.

Løft af lad i nødstilfælde

Du kan hæve ladet i nødstilfælde uden at starte motoren ved at tørne motoren eller chokstarte det hydrauliske system.

Løft af ladet ved brug af starteren

Bemærk: Hvis motoren ikke vil tørne, skal du fjerne lasten og ladet (redskab) for at efterse motoren.

1. Sørg for, at gearstangen er i positionen **P** (parkering). Se Gearstang (side 15).
2. Tørn starteren, samtidig med at løftegrebet fastholdes i hævepositionen.

   Bemærk: Kør starteren i 15 sekunder, og vent derefter i 60 sekunder, inden starteren aktiveres igen.

Løft af lad med chokstart af det hydrauliske system

Bemærk: Denne procedure kræver to hydraulikslanger, hver med en han- og hunlynkobling, der passer til køretøjets koblinger.

1. Bak et andet køretøj op til bagenden af det køretøj, der ikke fungerer.

   Vigtigt: Hydrauliksystemet bruger Mobil M15. For at undgå forurening af systemet skal det sikres, at det køretøj, du bruger til at chokstarte det hydrauliske system med, anvender en tilsvarende væske.

2. På begge køretøjer: Kobl de to lynkoblingsslanger fra slangerne, der er fastgjort på koblingsholderen (Figur 92).

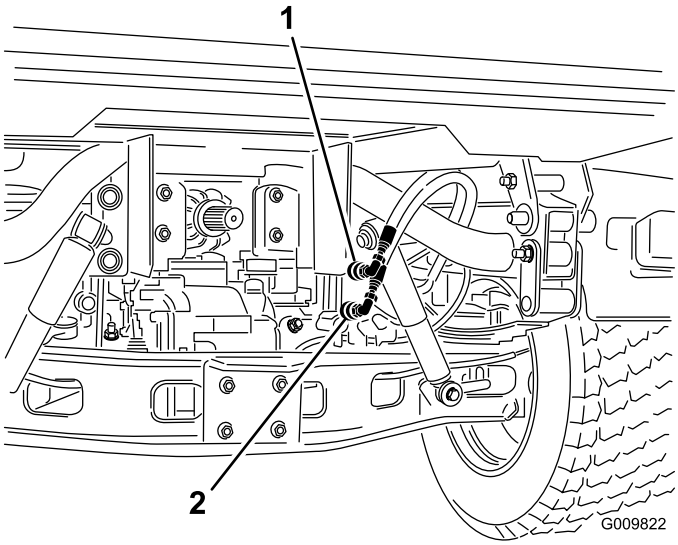

Figur 92

1. Lynkoblingsslangen A
2. Lynkoblingsslangen B

3. På den maskine, der ikke fungerer: Forbind de to startslanger med slangerne, der blev frakoblet (Figur 93).

   Bemærk: Tildæk alle ubrugte fittings.

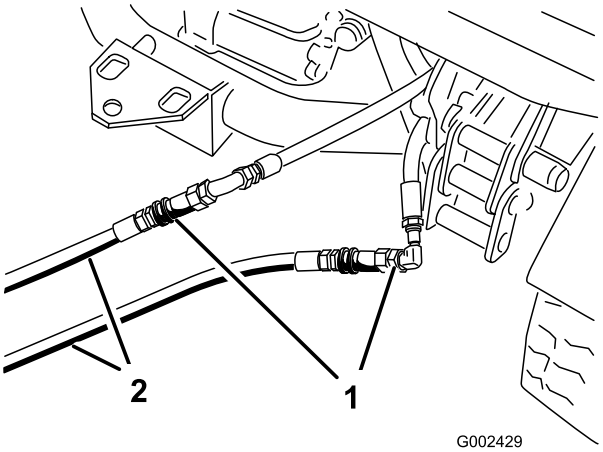

Figur 93

1. Frakoblede slanger
2. Startslanger

4. På den anden maskine: Forbind de to slanger med koblingen, der stadig sidder i koblingsholderen (forbind topslangen med topkoblingen og bundslangen med bundkoblingen) (Figur 94).

   Bemærk: Tildæk alle ubrugte fittings.

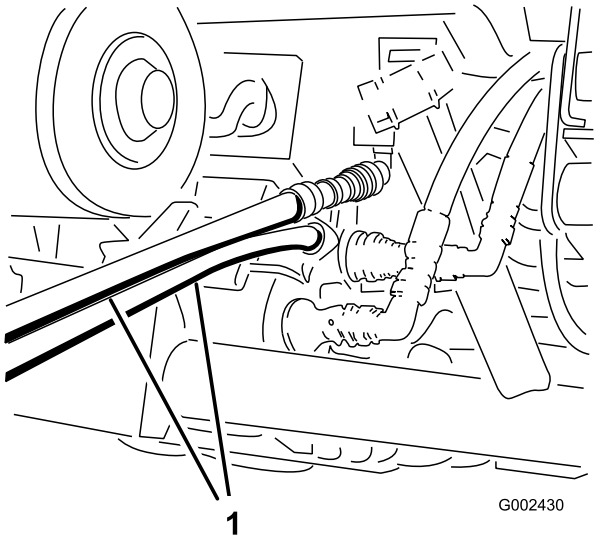

Figur 94

1. Startslanger

5. Hold alle omkringstående væk fra køretøjerne.
6. Start det andet køretøj, og sæt løftegrebet i hævepositionen, hvorved det lad, der ikke fungerer, hæves.
7. Flyt det hydrauliske løftegreb til den neutrale position, og indkobl den hydrauliske løftelås. Se Hydraulisk løftegreb (side 16).
8. Monter ladets sikkerhedsstøtte på den udstrakte løftecylinder. Se Brug af ladsikkerhedsstøtte (side 37).

   Bemærk: Mens begge køretøjer er slukket, skal løftegrebet bevæges frem og tilbage for at fjerne systemtrykket og lette frakoblingen af lynkoblingerne.
9. Fjern startslangerne, og forbind hydraulikslangerne på begge køretøjer, når du er færdig.

   Vigtigt: Kontroller hydraulikvæskestanden i begge køretøjer, før driften genoptages.

Opbevaring

1. Anbring maskinen på en plan overflade, aktiver parkeringsbremsen, stop motoren, og fjern tændingsnøglen.
2. Fjern snavs og skidt fra hele maskinen, herunder ydersiden af ribberne på motorens topstykke og blæserhuset.

   Vigtigt: Du kan vaske maskinen med et mildt rengøringsmiddel og vand. Brug ikke højtryksvand til at vaske maskinen. Hvis maskinen højtryksrenses, kan det beskadige det elektriske system og fjerne nødvendigt smørefedt fra friktionssteder. Undgå overdreven brug af vand, særligt i nærheden af kontrolpanelet, lygter, motoren og batterierne.
3. Kontroller, om bremserne virker. Se Kontrol af bremsevæske (side 24).
4. Udfør serviceeftersyn af luftfilteret. Se Eftersyn af luftfilteret (side 41).
5. Smør maskinen.
6. Skift motorolien. Se Udskiftning af motorolie og filter (side 42).
7. Kontroller dæktrykket. Se Kontrol af dæktrykket (side 26).
8. Ved opbevaring i mere end 30 dage skal brændstofsystemet forberedes på følgende måde:
   A. Tilsæt en mineraloliebaseret stabilisator til brændstoffet i tanken.

      Følg blandingsvejledningen fra stabilisator-fabrikanten. (8 ml pr. liter). Anvend ikke alkoholbaseret stabilisator (ethanol eller methanol).

      Bemærk: En brændstofstabilisator er mest effektiv, når den blandes med frisk benzin og altid anvendes.
   B. Lad motoren køre for at fordele brændstoffet i brændstofsystemet i fem minutter.
   C. Stands motoren, lad den køle af, og dræn brændstoftanken.
   D. Start motoren igen, og lad den køre, indtil den stopper.
   E. Start og kør motoren igen, indtil den ikke starter igen.
   F. Aftappet brændstof skal bortskaffes korrekt. Det kan genbruges i overensstemmelse med gældende retningslinjer.

      Vigtigt: Opbevar ikke brændstofstabilisatoren/brændstof, der er tilsat stabilisator, i mere end 90 dage.
9. Fjern tændrørene, og kontroller deres tilstand. Se Udskiftning af tændrøret (side 43).

10. Når tændrørene er afmonteret fra motoren, hældes der to spiseskefulde motorolie ned i tændrørshullet.
11. Brug starteren til at tørne motoren og fordele olien i cylinderen.
12. Monter tændrørene, og tilspænd hver af dem til det anbefalede moment. Se Udskiftning af tændrøret (side 43).

    Bemærk: Monter ikke tændrørskablerne på tændrørene.
13. Kontroller frostvæskebeskyttelsen, og påfyld en 50/50-opløsning af vand og frostvæske efter behov til den forventede minimumstemperatur i dit område.
14. Tag batteriet ud af chassiset, og lad det helt op. Se Serviceeftersyn af batteriet (side 46).

    Bemærk: Batterikabler må ikke være sluttet til batteripolerne under opbevaring.

    Vigtigt: Batteriet skal være fuldt opladet for at undgå, at det fryser og beskadiges ved temperaturer på under 0°C. Et fuldt opladet batteri bevarer opladningen i cirka 50 dage ved temperaturer under 4°C. Hvis temperaturerne er over 4°C, skal vandstanden i batteriet kontrolleres, og batteriet skal oplades for hver 30 dage.
15. Kontrollér og tilspænd alle bolte, møtrikker og skruer. Reparer eller udskift alle beskadigede dele.
16. Mal alle ridsede eller blotlagte metaloverflader.

    Bemærk: Maling kan købes hos en autoriseret forhandler.
17. Opbevar maskinen i en ren, tør garage eller på et passende sted.
18. Tag tændingsnøglen ud, og opbevar den et sikkert sted, der er utilgængeligt for børn.
19. Tildæk maskinen for at beskytte den og holde den ren.

Fejlfinding

Problem	Mulig årsag	Afhjælpning
Lynkoblingerne er vanskelige at tilslutte og frakoble.	1. Hydrauliktrykket er ikke taget af (lynkoblingen er under tryk).	1. Sluk motoren, flyt det hydrauliske løftegreb frem og tilbage flere gange, og tilkobl lynkoblingerne til fittingerne i hjælpehydraulikpanelet.
Servostyringen er svær at bevæge.	1. Hydraulikoliestanden er lav. 2. Hydraulikolien er varm. 3. Hydraulikpumpen fungerer ikke.	1. Efterse hydraulikbeholderen. 2. Kontroller hydraulikoliestanden, og påfyld olie, hvis standen er lav. Kontakt din autoriserede serviceforhandler. 3. Kontakt din autoriserede serviceforhandler.
Hydraulikfittingen lækker.	1. Fittingen er løs. 2. Hydraulikfittingen mangler en o-ring.	1. Spænd fittingen. 2. Monter den manglende O-ring.
Et redskab fungerer ikke.	1. Lynkoblingerne er ikke helt tilkoblede. 2. Der er byttet om på lynkoblingerne.	1. Frakobl lynkoblingerne, fjern snavs fra koblingerne, og tilkobl koblingerne. Udskift beskadigede koblinger. 2. Frakobl lynkoblingerne, placer koblingerne ud for de korrekte porte på hjælpehydraulikpanelet, og tilkobl koblingerne.
Der er en hvinende lyd.	1. Det hydrauliske løftegreb låses fast i positionen On (til) (hvilket får hydraulikolien til at løbe via sikkerhedsventilen).	1. Indstil det hydrauliske løftegreb til den ulåste position, og flyt det hydrauliske løftegreb til Neutral.
Motoren vil ikke starte.	1. Det hydrauliske løftegreb låses fast i positionen On (til).	1. Indstil det hydrauliske løftegreb til den ulåste position, flyt det hydrauliske løftegreb til Neutral, og start motoren.
Gearkassen er svær at skifte	1. Motorens tomgangshastighed er indstillet til hurtig. 2. Koblingerne er snavsede.	1. Indstil motorens langsomme tomgang til 1100 o/min. Se Indstilling af langsom tomgang for motoren. 2. Rengør koblingerne. Se Rengøring af koblingerne.
Koblingen aktiveres pludseligt.	1. Motorens tomgangshastighed er for langsom. 2. Remmen er ny. 3. Gaspedalens frigang er for stor. 4. Koblingerne er snavsede.	1. Indstil motorens langsomme tomgang til 1100 o/min. Se Indstilling af langsom tomgang for motoren. 2. Påberegn 10 timers normal drift som indkøringsperiode for remmen. 3. Juster gaspedalen. Se Justering af gaspedal. 4. Rengør koblingerne. Se Rengøring af koblingerne.

International forhandlerliste

Forhandler:	Land:	Telefonnummer:	Forhandler:	Land:	Telefonnum-mer:
Agrolanc Kft	Ungarn	36 27 539 640	Maquiver S.A.	Colombia	57 1 236 4079
Balama Prima Engineering Equip.	Hongkong	852 2155 2163	Maruyama Mfg. Co. Inc.	Japan	81 3 3252 2285
B-Ray Corporation	Korea	82 32 551 2076	Mountfield a.s.	Tjekkiet	420 255 704 220
Casco Sales Company	Puerto Rico	787 788 8383	Mountfield a.s.	Slovakiet	420 255 704 220
Ceres S.A.	Costa Rica	506 239 1138	Munditol S.A.	Argentina	54 11 4 821 9999
CSSC Turf Equipment (pvt) Ltd.	Sri Lanka	94 11 2746100	Norma Garden	Rusland	7 495 411 61 20
Cyril Johnston & Co.	Nordirland	44 2890 813 121	Oslinger Turf Equipment SA	Ecuador	593 4 239 6970
Cyril Johnston & Co.	Republikken Irland	44 2890 813 121	Oy Hako Ground and Garden Ab	Finland	358 987 00733
Equiver	Mexico	52 55 539 95444	Parkland Products Ltd.	New Zealand	64 3 34 93760
Femco S.A.	Guatemala	502 442 3277	Perfetto	Polen	48 61 8 208 416
ForGarder OU	Estland	372 384 6060	Pratoverde SRL.	Italien	39 049 9128 128
G.Y.K. Company Ltd.	Japan	81 726 325 861	Prochaska & Cie	Østrig	43 1 278 5100
Geomechaniki of Athens	Grækenland	30 10 935 0054	RT Cohen 2004 Ltd.	Israel	972 986 17979
Golf international Turizm	Tyrkiet	90 216 336 5993	Riversa	Spanien	34 9 52 83 7500
Guandong Golden Star	Kina	86 20 876 51338	Lely Turfcare	Danmark	45 66 109 200
Hako Ground and Garden	Sverige	46 35 10 0000	Solvert S.A.S.	Frankrig	33 1 30 81 77 00
Hako Ground and Garden	Norge	47 22 90 7760	Spypros Stavrinides Limited	Cypern	357 22 434131
Hayter Limited (U.K.)	Storbritannien	44 1279 723 444	Surge Systems India Limited	Indien	91 1 292299901
Hydroturf Int. Co Dubai	Forenede Arabiske Emirater	97 14 347 9479	T-Markt Logistics Ltd.	Ungarn	36 26 525 500
Hydroturf Egypt LLC	Egypten	202 519 4308	Toro Australia	Australien	61 3 9580 7355
Irrimac	Portugal	351 21 238 8260	Toro Europe NV	Belgien	32 14 562 960
Irrigation Products Int'l Pvt Ltd.	Indien	0091 44 2449 4387	Valtech	Marokko	212 5 3766 3636
Jean Heybroek b.v.	Holland	31 30 639 4611	Victus Emak	Polen	48 61 823 8369

Europæisk erklæring om beskyttelse af privatlivets fred

De oplysninger, som Toro indsamler
Toro Warranty Company (Toro) respekterer dit privatliv. For at vi kan behandle dit garantikrav og kontakte dig i tilfælde af en produkttilbagekaldelse, beder vi dig dele visse oplysninger med os, enten direkte eller gennem din lokale Toro-virksomhed eller -forhandler.

Toros garantisystem hostes på servere i USA, hvor love om beskyttelse af privatlivets fred muligvis ikke yder samme beskyttelse, som gælder i dit land.

VED AT DELE DINE PERSONLIGE OPLYSNINGER MED OS GIVER DU DIT SAMTYKKE TIL BEHANDLING AF DINE PERSONLIGE OPLYSNINGER SOM BESKREVET I DENNE ERKLÆRING OM BESKYTTELSE AF PRIVATLIVETS FRED.

Toros brug af oplysninger
Toro kan bruge dine personlige oplysninger til at behandle garantikrav og kontakte dig i tilfælde af en produkttilbagekaldelse og til ethvert andet formål, som vi informerer dig om. Toro kan dele dine oplysninger med Toros søsterselskaber, forhandlere eller andre forretningspartnere i forbindelse med enhver af disse aktiviteter. Vi sælger ikke dine personlige oplysninger til andre virksomheder. Vi forbeholder os retten til at offentliggøre personlige oplysninger for at kunne overholde gældende lovgivning og efter anmodning fra relevante myndigheder med henblik på at kunne betjene vores systemer korrekt eller af hensyn til vores egen eller brugerens beskyttelse.

Opbevaring af dine personlige oplysninger
Vi opbevarer dine personlige oplysninger, så længe vi har behov for dem, til de formål, som de oprindeligt blev indsamlet til, eller til andre legitime formål (som f.eks. overholdelse af regler) eller som påkrævet af gældende lovgivning.

Toros forpligtelse i forbindelse med sikkerheden af dine personlige oplysninger
Vi tager rimelige forholdsregler for at beskytte sikkerheden af dine personlige oplysninger Vi tager også forholdsregler for at opretholde nøjagtigheden og aktualiteten af personlige oplysninger.

Adgang til og korrigering af dine personlige oplysninger
Hvis du gerne vil gennemse eller ændre dine personlige oplysninger, kan du kontakte os pr. e-mail på legal@toro.com.

Forbrugerlovgivning i Australien

Forbrugere i Australien kan finde nærmere oplysninger om forbrugerlovgivningen i Australien i kassen eller hos den lokale Toro-forhandler.

Toros generelle produktgaranti

To års begrænset garanti

Fejl og produkter, der er dækket

The Toro Company og dets søsterselskab, Toro Warranty Company, garanterer i fællesskab i henhold til en aftale mellem dem, at dit Toro-produkt (”produktet”) er frit for materialefejl og fejl i den håndværksmæssige udførelse i to år eller 1500 driftstimer*, hvad end der måtte indtræde først. Denne garanti gælder for alle produkter med undtagelse af dybdeluftere (se de separate garantierklæringer for disse produkter). Hvis der forekommer en fejl, som er dækket af garantien, vil vi reparere produktet uden omkostninger for dig. Dette inkluderer fejldiagnose, arbejdsløn, reservedele og transport. Denne garanti træder i kraft på den dato, produktet leveres til den person, som oprindeligt køber det i detailleddet.
* Produkt udstyret med timetæller.

Sådan får du udført service, der er dækket af garantien

Det påhviler dig at underrette produktforhandleren eller den autoriserede produktforhandler, som du har købt produktet hos, så snart du tror, der er opstået en fejl, som er dækket af garantien. Hvis du har brug for hjælp til at finde frem til en produktforhandler eller en autoriseret forhandler, eller hvis du har spørgsmål vedrørende dine rettigheder eller ansvar i henhold til garantien, kan du kontakte os her:

Toro Commercial Products Service Department
Toro Warranty Company
8111 Lyndale Avenue South
Bloomington, MN 55420-1196, USA

+1–952–888–8801 eller +1–800–952–2740
E-mail: commercial.warranty@toro.com

Ejerens ansvar

Du er som ejer af produktet ansvarlig for at udføre den vedligeholdelse og de justeringer, som er nødvendige i henhold til din *betjeningsvejledning*. Hvis du ikke udfører den nødvendige vedligeholdelse og de nødvendige justeringer, kan dette danne grundlag for at afvise en reklamation i henhold til garantien.

Genstande og fejl, der ikke er dækket

Det er ikke alle produktfejl eller funktionsfejl, der måtte opstå i garantiperioden, som udgør materialefejl eller fejl i den håndværksmæssige udførelse. Denne garanti dækker ikke følgende:

- Produktfejl, som er en følge af brug af ikke-originale Toro-reservedele eller af installation og brug af ekstra eller modificeret eller ikke-originalt Toro-tilbehør og -produkter. Der kan medfølge en separat garantierklæring fra producenten af sådanne enheder.
- Produktfejl, som er en følge af manglende udførelse af anbefalet vedligeholdelse og/eller justeringer. Undladelse af at udføre korrekt vedligeholdelse af Toro-produkterne i henhold til skemaet over anbefalet vedligeholdelse i *betjeningsvejledningen* kan danne grundlag for afvisning af et garantikrav.
- Produktfejl, der stammer fra brug af produktet på ødelæggende, uagtsom eller hensynsløs vis.
- Reservedele, som forbruges ved brug, medmindre de skønnes at være defekte. Eksempler på reservedele, som forbruges eller opbruges under normal betjening af produktet omfatter, men er ikke begrænset til, bremseklodser og -belægninger, koblingsbelægninger, skæreknive, knivcylindre, ruller og lejer (forseglede eller smørbare), bundknive, tændrør, styrehjul, lejer, dæk, filtre, remme samt visse sprøjtekomponenter såsom membraner, dyser og kontraventiler osv.
- Fejl, der forårsages af eksterne forhold. Forhold, der anses for at være eksterne forhold, omfatter, men er ikke begrænset til, vejrlig, opbevaringsforhold, forurening, brug af ikke-godkendte brændstoffer, kølevæsker, smøremidler, tilsætningsstoffer, gødningsmidler, vand eller kemikalier osv.
- Funktions- eller driftsfejl forårsaget af brændstoffer (f.eks. benzin, diesel eller biodiesel), der ikke overholder deres respektive branchestandarder.
- Normal støj, vibration, slid og ælde samt forringelse.
- Normalt slid omfatter, men er ikke begrænset til beskadigelse af sæder som følge af slitage eller afslidning, slid på malede overflader, ridsede mærkater eller vinduer osv.

Reservedele

Reservedele, der planmæssigt skal udskiftes i forbindelse med nødvendig vedligeholdelse, er kun dækket af garantien i tidsrummet frem til det planmæssige tidspunkt for udskiftning af den pågældende reservedel. Reservedele, der udskiftes i henhold til denne garanti, er dækket af garantien i den originale produktgarantis løbetid og bliver Toros ejendom. Toro træffer endelig beslutning om, hvorvidt en reservedel eller en samlet enhed skal repareres eller udskiftes. Toro har ret til at bruge fabriksrenoverede reservedele til reparationer, der er dækket af garantien.

Garanti på dybdeafladnings- og litium-ion-batterier:

Dybdeafladnings- og litium-ion-batterier kan levere et samlet, specificeret antal kilowatttimer i løbet af deres levetid. Brugs-, opladnings- og vedligeholdelsesteknikker kan forlænge eller forkorte den samlede batterilevetid. I takt med at batterierne i dette produkt forbruges, vil mængden af nyttigt arbejde mellem opladningsintervaller langsomt formindskes, indtil batteriet er helt faldt. Udskiftning af flade batterier efter almindeligt forbrug er produktejerens ansvar. Det kan være nødvendigt at udskifte batterier under produktets normale garantiperiode for ejerens regning.
Bemærk: (kun litium-ion-batteri): Et litium-ion-batteri har en garanti, der kun dækker delen og dækker forholdsmæssigt, med start i år 3 til år 5 baseret på driftstiden og de brugte kilowatttimer. Der findes flere oplysninger i *betjeningsvejledningen*.

Omkostninger til vedligeholdelse afholdes af ejeren

Motorjustering, smøring, rengøring og polering, udskiftning af filtre, kølevæske og udførelse af anbefalet vedligeholdelse er eksempler på normal service, som Toro-produkter kræver, og omkostninger i forbindelse hermed afholdes af ejeren.

Generelle betingelser

Det eneste retsmiddel, du har til rådighed i henhold til nærværende garanti, er reparation hos en autoriseret Toro-forhandler.

Hverken The Toro Company eller Toro Warranty Company er ansvarlig for indirekte-, hændelige- eller følgeskader i forbindelse med brugen af de Toro-produkter, der er dækket af nærværende garanti, herunder omkostninger eller udgifter til at fremskaffe erstatningsudstyr eller service i de perioder, der med rimelighed medgår i forbindelse med funktionsfejl eller manglende rådighed over produktet, mens der udføres reparationer i henhold til garantien. Bortset fra den emissionsgaranti, der er nævnt nedenfor, og kun såfremt denne måtte finde anvendelse, gives ingen anden udtrykkelig garanti. Alle underforståede garantier om salgbarhed og brugsegnethed er begrænset til denne udtrykkelige garantis varighed.

I visse stater er det ikke tilladt at fragå ansvar for hændelige- og følgeskader eller at begrænse tidsrummet for en underforstået garantis varighed, så ovenstående ansvarsfragåelser og begrænsninger gælder muligvis ikke for dig. Denne garanti giver dig bestemte juridiske rettigheder, men derudover kan du også have andre rettigheder, som varierer fra stat til stat.

Bemærk vedrørende motorgaranti:

Emissionskontrolsystemet på dit produkt kan være dækket at en separat garanti, som overholder de krav, der er fastsat af det amerikanske miljøbeskyttelsesagentur (Environmental Protection Agency, EPA) og/eller rådet for luftressourcer i Californien (California Air Resources Board, CARB). De timemæssige begrænsninger, der er anført ovenfor, gælder ikke for garantien på emissionskontrolsystemet. Der henvises til garantierklæringen om motoremissionsgaranti, som er vedlagt dit produkt eller er indeholdt i motorfabrikantens dokumentation, for yderligere oplysninger.

Andre lande end USA og Canada

Kunder, som har købt Toro-produkter, der er eksporteret fra USA eller Canada, skal kontakte deres Toro-forhandler for at få en garantipolice, som gælder for deres land, provins eller stat. Såfremt du af en eller anden grund er utilfreds med din forhandlers service eller har problemer med at få oplysninger om garantien, bedes du kontakte Toro-importøren.

374-0253 Rev C