Form No. 3397-647 Rev A

TORO®

Count on it.

Manual del operador

Unidad de tracción Groundsmaster® 4300-D

Nº de modelo 30853—Nº de serie 315000170 y superiores

Registre su producto en www.Toro.com.
Traducción del original (ES)

CE

3397-647 A

Este producto cumple todas las directivas europeas aplicables; si desea más detalles, consulte la Declaración de Conformidad (Declaration of Conformity – DOC) de cada producto.

⚠ ADVERTENCIA

CALIFORNIA
Advertencia de la Propuesta 65

Este producto contiene una o más sustancias químicas que el Estado de California considera causantes de cáncer, defectos congénitos o trastornos del sistema reproductor.

Es sabido por el Estado de California que los gases de escape de los motores diesel y algunos de sus componentes causan cáncer, defectos congénitos y otros peligros para la reproducción.

Nota: El uso o la operación del motor en cualquier terreno forestal, de monte o cubierto de hierba a menos que el motor esté equipado con parachispas (conforme a la definición de la sección 4442) mantenido en buenas condiciones de funcionamiento, o que el motor haya sido fabricado, equipado y mantenido para la prevención de incendios, constituye una infracción de la legislación de California (California Public Resource Code Section 4442 o 4443).

Introducción

Esta máquina es un cortacésped con conductor de cuchillas rotativas, diseñada para ser usada por operadores profesionales contratados en aplicaciones comerciales. Está diseñada principalmente para cortar el césped bien mantenido en parques, campos deportivos y zonas verdes comerciales. No está diseñada para cortar maleza, segar cunetas o medianas de carreteras o utilizarla en aplicaciones agrícolas.

Lea este manual detenidamente para aprender a utilizar y mantener correctamente su producto, y para evitar lesiones y daños al producto. Usted es responsable de utilizar el producto de forma correcta y segura.

Puede ponerse en contacto con Toro directamente en www.Toro.com si desea materiales de formación y seguridad o información sobre accesorios, para localizar un distribuidor o para registrar su producto.

Cuando necesite asistencia técnica, piezas genuinas Toro o información adicional, póngase en contacto con un Servicio Técnico Autorizado o con Asistencia al Cliente de Toro, y tenga a mano los números de modelo y serie de su producto. Los números de modelo y de serie se encuentran en una placa montada en el lado izquierdo del bastidor, debajo del reposapiés. Escriba los números en el espacio provisto.

Nº de modelo _____

Nº de serie _____

Este manual identifica peligros potenciales y contiene mensajes de seguridad identificados por el símbolo de alerta de seguridad (Figura 1), que señala un peligro que puede causar lesiones graves o la muerte si usted no sigue las precauciones recomendadas.



Figura 1

1. Símbolo de alerta de seguridad

Este manual utiliza 2 palabras más para resaltar información. **Importante** llama la atención sobre información mecánica especial, y **Nota** resalta información general que merece una atención especial.

Contenido

Seguridad 4
Seguridad en general 4
Nivel de potencia sonora 4
Nivel de presión sonora 4
Nivel de vibración 4
Pegatinas de seguridad e instrucciones 5
Montaje 10
1 Ajuste de la posición del brazo de control 11
2 Retirada de los soportes de transporte y de los pasadores 11
3 Instalación de los contrapesos traseros 12
4 Instalación del cierre del capó para Cumplimiento CE 13
5 Instalación del tope del acelerador para Cumplimiento CE 13
6 Ajuste del bastidor de tiro 13
7 Ajuste del rascador de rodillo (opcional) 14
8 Instalación del deflector de mulching (picado) (opcional) 15
9 Preparación de la máquina 15
El producto 16
Controles 16
Especificaciones 20
Accesorios/aperos 21
Antes del funcionamiento 21
Seguridad antes del funcionamiento 21
Comprobación del nivel de aceite del motor 22
Comprobación del sistema de refrigeración 22
Comprobación del sistema hidráulico 22
Cómo llenar el depósito de combustible 22

© 2015—The Toro® Company

8111 Lyndale Avenue South
Bloomington, MN 55420

Póngase en contacto con nosotros en www.Toro.com.
Impreso en EE. UU.

Reservados todos los derechos

Comprobación de la presión de los neumáticos 24
Comprobación del par de apriete de las tuercas de las ruedas....24
Ajuste de la altura de corte 24
Rodaje de la máquina 25
Purga del sistema de combustible....25
Comprobación de los interruptores de seguridad....26
Comprobación del tiempo de parada de las cuchillas 26
Selección de cuchillas....26
El indicador diagnóstico....27
Modificación de la configuración de los contrapesos....27
Selección de accesorios 28
Durante el funcionamiento 29
Seguridad durante el funcionamiento....29
Arranque y parada del motor....30
Consejos de operación 30
Después del funcionamiento 31
Seguridad tras el funcionamiento 31
Identificación de los puntos de amarre....31
Cómo empujar o remolcar la máquina....32
Transporte de la máquina....32
Cómo cargar la máquina 33
Mantenimiento 34
Calendario recomendado de mantenimiento 34
Lista de comprobación – mantenimiento diario 35
Tabla de intervalos de servicio....36
Procedimientos previos al mantenimiento 36
Seguridad – Pre-Mantenimiento 36
Elevación de la máquina 37
Lubricación 38
Engrasado de cojinetes y casquillos 38
Mantenimiento del motor 40
Seguridad del motor....40
Mantenimiento del limpiador de aire 40
Mantenimiento del aceite de motor 41
Mantenimiento del sistema de combustible 43
Mantenimiento del sistema de combustible....43
Mantenimiento del separador de agua....43
Mantenimiento del tubo de aspiración de combustible 44
Purga de aire de los inyectores de combustible....44
Mantenimiento del sistema eléctrico 44
Seguridad del sistema eléctrico....44
Mantenimiento de la batería 44
Cambio de los fusibles....45
Mantenimiento del sistema de transmisión 45
Ajuste del punto muerto de la transmisión de tracción....45
Ajuste de la convergencia de las ruedas traseras....46
Mantenimiento del sistema de refrigeración 46
Comprobación del sistema de refrigeración 46
Limpieza del sistema de refrigeración 47
Mantenimiento de los frenos 48
Ajuste de los frenos de estacionamiento 48
Ajuste del seguro del freno de estacionamiento....48
Mantenimiento de las correas 49
Cómo tensar la correa del alternador 49
Mantenimiento del sistema hidráulico 49
Comprobación del nivel de fluido hidráulico....49
Cómo cambiar el fluido hidráulico 50
Cambio de los filtros hidráulicos....51
Comprobación de líneas y mangueras hidráulicas 52
Comprobación de la presión del sistema hidráulico 52
Funciones de los solenoides de las válvulas hidráulicas 52
Mantenimiento de la carcasa de corte 53
Cómo separar las carcasas de corte de la unidad de tracción 53
Montaje de las carcasas de corte en la unidad de tracción 53
Mantenimiento de las cuchillas....54
Seguridad de las cuchillas....54
Mantenimiento del plano de la cuchilla....54
Retirada e instalación de una cuchilla 55
Inspección y afilado de la cuchilla....55
Mantenimiento misceláneo....56
Mantenimiento del rodillo delantero....56
Almacenamiento 57
Preparación de la máquina para el almacenamiento 57
Carcasa de corte 58

Seguridad

Esta máquina ha sido diseñada con arreglo a lo estipulado en las normas EN ISO 5395:2013 y ANSI B71.4–2012.

Seguridad en general

Este producto es capaz de amputar manos y pies y de lanzar objetos al aire. Siga siempre todas las instrucciones de seguridad con el fin de evitar lesiones personales graves.

El uso de este producto para otros propósitos que los previstos podría ser peligroso para usted y para otras personas.

- Lea y comprenda el contenido de este *Manual del operador* antes de arrancar el motor. Asegúrese de que todas las personas que utilicen el producto saben cómo hacerlo y comprenden las advertencias.
- No coloque las manos o los pies cerca de componentes en movimiento de la máquina.
- No utilice la máquina a menos que tenga instalados y estén en funcionamiento todos los protectores y otros dispositivos de seguridad.
- Manténgase alejado de cualquier apertura de descarga. Mantenga a otras personas a una distancia prudencial de la máquina.
- Mantenga alejados a los niños de la zona de trabajo. Nunca permita a los niños utilizar la máquina.
- Detenga la máquina y apague el motor antes de realizar tareas de mantenimiento, repostar o desatascar la máquina.

El uso o mantenimiento incorrecto de esta máquina puede causar lesiones. Para reducir el peligro de lesiones, cumpla estas instrucciones de seguridad y preste atención siempre al símbolo de alerta de seguridad, que significa Cuidado, Advertencia o Peligro – instrucción relativa a la seguridad personal. El incumplimiento de estas instrucciones puede dar lugar a lesiones personales o la muerte.

Puede encontrar información adicional sobre seguridad en sus respectivas secciones a lo largo de este manual.

Nivel de potencia sonora

Esta unidad tiene un nivel de potencia sonora garantizado de 105 dBA, que incluye un valor de incertidumbre (K) de 1 dBA.

El nivel de potencia sonora se determinó mediante los procedimientos descritos en EN 11094.

Nivel de presión sonora

Esta unidad tiene un nivel de presión sonora en el oído del operador de 93 dBA, que incluye un valor de incertidumbre (K) de 1 dBA.

El nivel de presión sonora se determinó mediante los procedimientos descritos en EN ISO 5395:2013.

⚠ CUIDADO

La exposición a largo plazo al ruido durante el uso de la máquina puede causar cierta pérdida de audición.

Lleve protección auditiva adecuada si utiliza la máquina durante períodos largos de tiempo.

Nivel de vibración

Mano – brazo

⚠ CUIDADO

La exposición a largo plazo a las vibraciones durante el uso de esta máquina puede causar cierta pérdida de sensibilidad en las manos y las muñecas.

Lleve guantes que amortigüen la vibración si utiliza la máquina durante periodos largos de tiempo.

Nivel medido de vibración en la mano derecha = 0.72 m/s^2

Nivel medido de vibración en la mano izquierda = 0.86 m/s^2

Valor de incertidumbre (K) = 0,5 m/s^2

Los valores medidos se determinaron mediante los procedimientos descritos en EN ISO 5395:2013.

Cuerpo entero

Nivel medido de vibración = 0,65 m/s^2

Valor de incertidumbre (K) = 0,5 m/s^2

Los valores medidos se determinaron mediante los procedimientos descritos en EN ISO 5395:2013.

Pegatinas de seguridad e instrucciones

Las pegatinas de seguridad e instrucciones están a la vista y están ubicadas cerca de cualquier zona de peligro potencial. Sustituya cualquier pegatina que esté dañada o que falte.

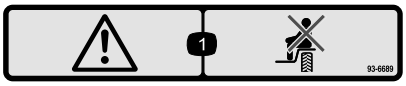

93-6689

1. Peligro – no se siente en la cubierta de plástico.

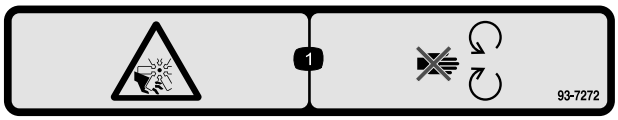

93-7272

1. Peligro de corte/desmembramiento, ventilador – no se acerque a las piezas en movimiento.

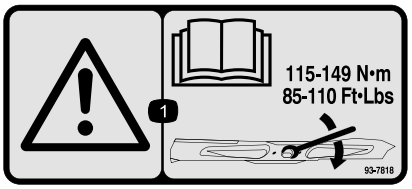

93-7818

1. Advertencia – lea en el *Manual del operador* las instrucciones sobre el apriete del perno/tuerca de la cuchilla a 115–149 N·m.

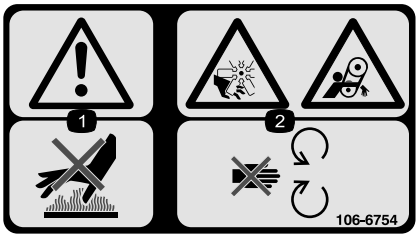

106-6754

1. Advertencia – no toque la superficie caliente.
2. Peligro de corte/desmembramiento, ventilador, y peligro de enredamiento, correa – no se acerque a las piezas en movimiento.



106-6755

1. Refrigerante del motor bajo presión.
2. Peligro de explosión – lea el *Manual del operador.*
3. Advertencia – no toque la superficie caliente.
4. Advertencia – lea el *Manual del operador.*

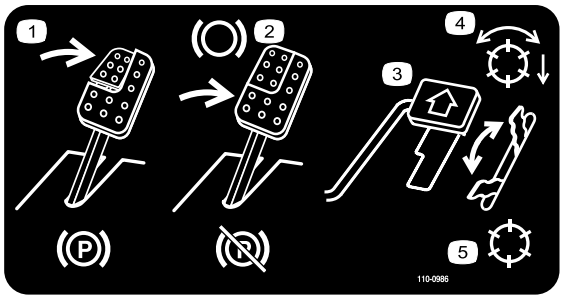

110-0986

1. Para poner el freno de estacionamiento, pise el pedal de freno y el pedal del freno de estacionamiento.
2. Pise el pedal de freno para detener la máquina.
3. Pise el pedal de tracción para desplazarse hacia adelante.
4. Molinetes habilitados
5. Modo de transporte

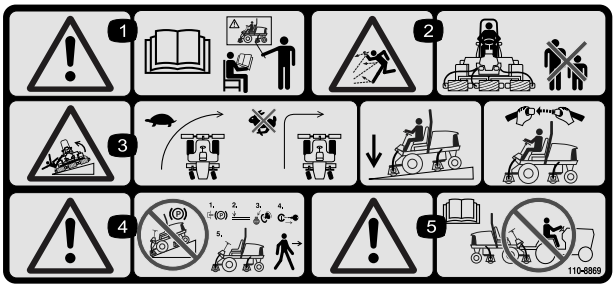

110-8869

1. Advertencia—lea el *Manual del operador*; no utilice esta máquina a menos que haya recibido formación en su manejo.
2. Peligro de objetos arrojados – mantenga a otras personas a una distancia prudencial de la máquina.
3. Peligro de vuelco – disminuya la velocidad antes de girar; no gire a velocidad alta; baje la unidad de corte al bajar una pendiente; utilice un sistema de protección contra vuelcos y lleve puesto el cinturón de seguridad. Utilice siempre el cinturón de seguridad cuando está instalado un ROPS.
4. Advertencia – no aparque la máquina en una pendiente; ponga el freno de estacionamiento, baje las carcasas de corte, pare el motor y retire la llave de contacto antes de abandonar la máquina.
5. Advertencia – lea el *Manual del operador*; no remolque la máquina.

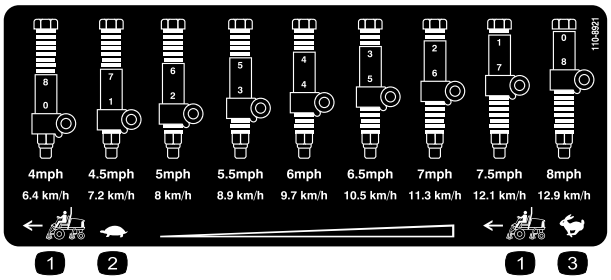

110-8921

1. Velocidad de la unidad de tracción
2. Lento
3. Rápido

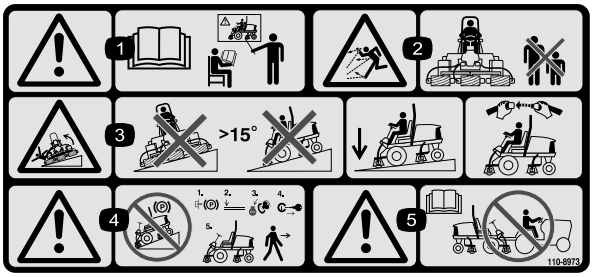

110-8973

(Colocar sobre la pieza Nº 110–8869 para CE*)

* Esta pegatina de seguridad incluye la advertencia sobre pendientes requerida por la Norma Europea sobre Seguridad para Cortacéspedes EN ISO 5395:2013. Esta Norma estipula y requiere los ángulos de pendiente máximos indicados por prudencia para la operación de esta máquina.

1. Advertencia—lea el *Manual del operador*; no utilice esta máquina a menos que haya recibido formación en su manejo.
2. Peligro de objetos arrojados – mantenga a otras personas a una distancia prudencial de la máquina.
3. Peligro de vuelco – no utilizar en pendientes de más de 15°; baje las carcasas de corte en las pendientes; lleve puesto el cinturón de seguridad.
4. Advertencia – no aparque la máquina en una pendiente; ponga el freno de estacionamiento, baje las carcasas de corte, pare el motor y retire la llave de contacto antes de abandonar la máquina.
5. Advertencia – lea el *Manual del operador* antes de remolcar la máquina.

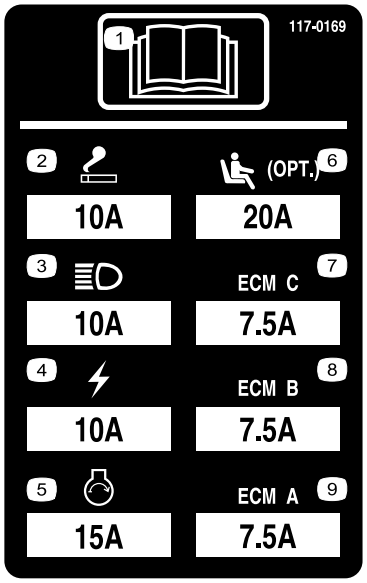

117–0169

1. Lea el *Manual del operador.*
2. Enchufe eléctrico—10 amperios
3. Faros—10 A
4. Corriente—10 A
5. Arranque del motor—15A
6. Suspensión neumática del asiento (opcional)—20 amperios
7. Gestión electrónica del motor C — 7,5 A
8. Gestión electrónica del motor B — 7,5 A
9. Gestión electrónica del motor A — 7,5 A

CALIFORNIA SPARK ARRESTER WARNING

Operation of this equipment may create sparks that can start fires around dry vegetation. A spark arrester may be required. The operator should contact local fire agencies for laws or regulations relating to fire prevention requirements. 117-2718

117–2718

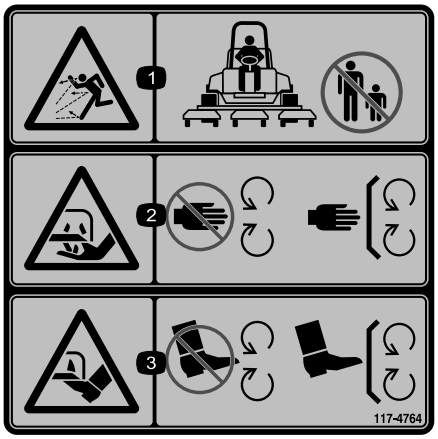

117-4764

1. Peligro de objetos arrojados – mantenga a otras personas a una distancia prudencial de la máquina.
2. Peligro de corte de mano, cuchilla de siega – no se acerque a las piezas en movimiento; mantenga colocados todos los protectores.
3. Peligro de corte de pie, cuchilla de siega – no se acerque a las piezas en movimiento; mantenga colocados todos los protectores.

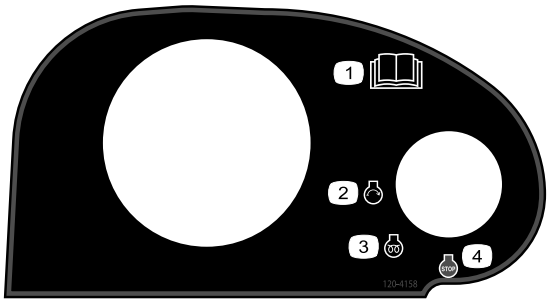

120–4158

1. Lea el *Manual del operador*.
2. Motor – arrancar
3. Motor – precalentamiento
4. Motor – parar

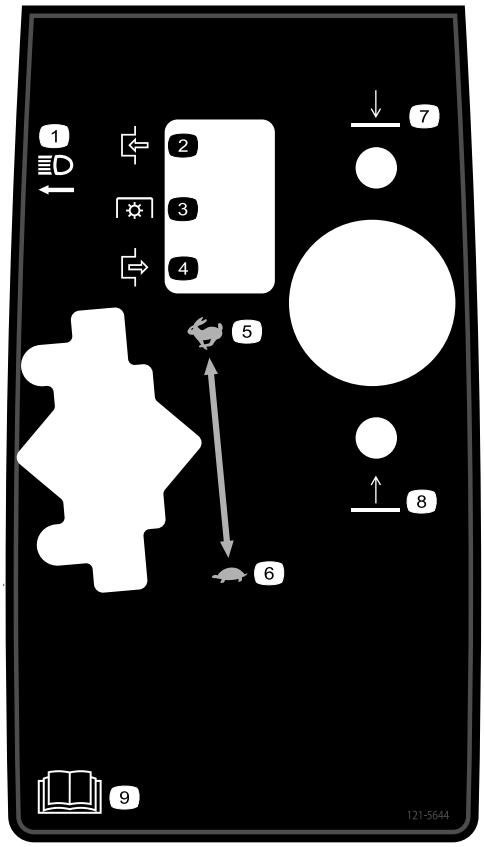

121–5644

1. Interruptor de las luces
2. Engranar
3. Toma de fuerza
4. Desengranar
5. Rápido
6. Lento
7. Bajar
8. Elevar
9. Lea el *Manual del operador*.



Símbolos de la batería

Algunos de estos símbolos, o todos ellos, están en su batería

1. Riesgo de explosión
2. No fume, mantenga alejado del fuego y de las llamas desnudas.
3. Líquido cáustico/peligro de quemadura química
4. Lleve protección ocular.
5. Lea el *Manual del operador.*
6. Mantenga a otras personas a una distancia prudencial de la batería.
7. Lleve protección ocular; los gases explosivos pueden causar ceguera y otras lesiones.
8. El ácido de la batería puede causar ceguera o quemaduras graves.
9. Enjuague los ojos inmediatamente con agua y busque rápidamente ayuda médica.
10. Contiene plomo; no tirar a la basura.

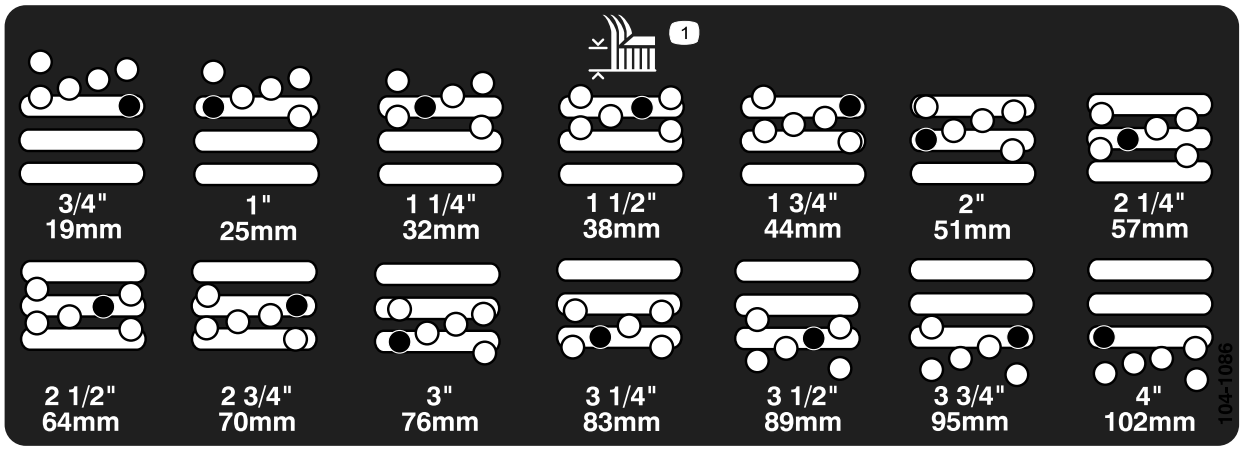

104-1086

1. Altura de corte

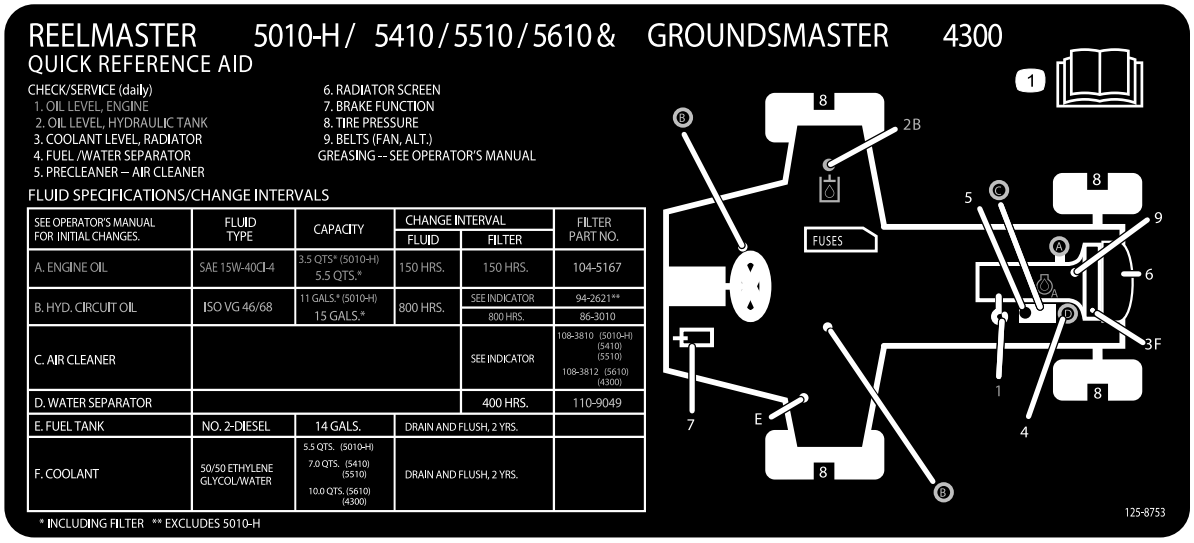

125-8753

1. Lea el *Manual del operador* para obtener más información sobre el mantenimiento.

Montaje

Piezas sueltas

Utilice la tabla siguiente para verificar que no falta ninguna pieza.

Procedimiento	Descripción	Cant.	Uso
1	No se necesitan piezas	–	Ajuste la posición del brazo de control.
2	No se necesitan piezas	–	Retire los soportes de transporte y los pasadores.
3	Pesos traseros (la cantidad varía según la configuración).	Varía	Instale pesos traseros (pedir a su distribuidor autorizado Toro).
4	Conjunto de cierre del capó Arandela	1 1	Instale el cierre del capó para Cumplimiento CE.
5	Tope del acelerador Tornillo de fijación	1 1	Instale el tope del acelerador para Cumplimiento CE.
6	No se necesitan piezas	–	Ajuste el bastidor de tiro.
7	No se necesitan piezas	–	Ajuste el rascador de rodillo (opcional).
8	No se necesitan piezas	–	Instale el deflector de mulching (picado) (opcional).
9	No se necesitan piezas	–	Preparación de la máquina.

Documentación y piezas adicionales

Descripción	Cant.	Uso
Manual del operador	1	Revisar antes de utilizar la máquina.
Manual del operador del motor	1	
Catálogo de piezas	1	
Declaración de conformidad	1	
Material de formación del operador	1	

Nota: Los lados derecho e izquierdo de la máquina se determinan desde la posición normal del operador.

1

Ajuste de la posición del brazo de control

No se necesitan piezas

Procedimiento

La posición del brazo de control puede ajustarse para adaptarse al operador.

1. Afloje los 2 pernos que fijan el brazo de control al soporte de retención (Figura 2).

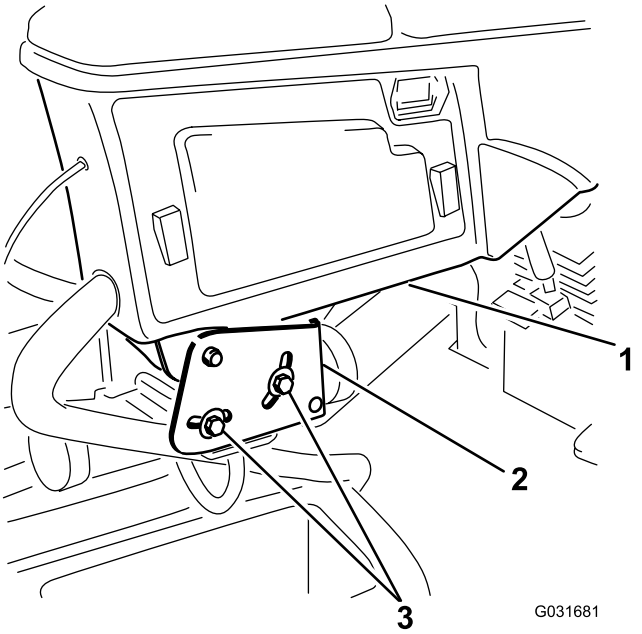

Figura 2

1. Brazo de control
2. Soportes de retención
3. Pernos (2)

2. Gire el brazo de control a la posición deseada y apriete los 2 pernos.

2

Retirada de los soportes de transporte y de los pasadores

No se necesitan piezas

Procedimiento

1. Retire los soportes de transporte de las carcasas de corte y deséchelos.
2. Retire los pasadores de transporte de los brazos de suspensión de las carcasas de corte y deséchelos.

Importante: Los pasadores de transporte estabilizan las carcasas de corte durante el transporte y deben desecharse antes de utilizar la máquina.

3

Instalación de los contrapesos traseros

Piezas necesarias en este paso:

Varía	Pesos traseros (la cantidad varía según la configuración).

Procedimiento

Las unidades de tracción Groundsmaster 4300–D cumplen las normas EN ISO 5395:2013 y ANSI B71.4-2012 si van equipadas con pesos traseros y/o se añade 41 kg de lastre de cloruro cálcico a las ruedas traseras. Utilice las tablas siguientes para determinar las combinaciones de peso necesarias para su configuración. Solicite las piezas a su Distribuidor Toro Autorizado.

Peso N/P 110-8985-03				
Configuración	**Número de pesos necesarios para cumplir las especificaciones ANSI (EE.UU.)**	**Número de pesos necesarios para cumplir las especificaciones CE (Europa)**	**Herrajes para los pesos (2 para cada peso)**	**Ubicación de los pesos**
Unidad base	6	0	3231-34 Perno de cuello cuadrado 104–8301 Tuerca	3 encima del parachoques y 3 debajo del parachoques
con Kit de reciclado	41 kg de cloruro cálcico*	0	N/A	N/A
Con toldo	41 kg de cloruro cálcico*	4	Perno de cuello cuadrado 3231-7, Tuerca 104-8301	1 encima del parachoques y 3 debajo del parachoques
Con ROPS de 4 postes y toldo	41 kg de cloruro cálcico*	4	Perno de cuello cuadrado 3231-7, Tuerca 104-8301	1 encima del parachoques y 3 debajo del parachoques
* Instale cámaras dentro de los neumáticos traseros antes de añadir el cloruro cálcico.				

Importante: Siempre instale cámaras dentro de los neumáticos traseros antes de añadir el cloruro cálcico. Si se pincha una rueda que tenga cloruro cálcico, retire la máquina del césped tan rápidamente como sea posible. Para evitar posibles daños al césped, empape inmediatamente de agua la zona afectada.

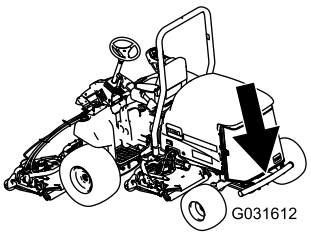

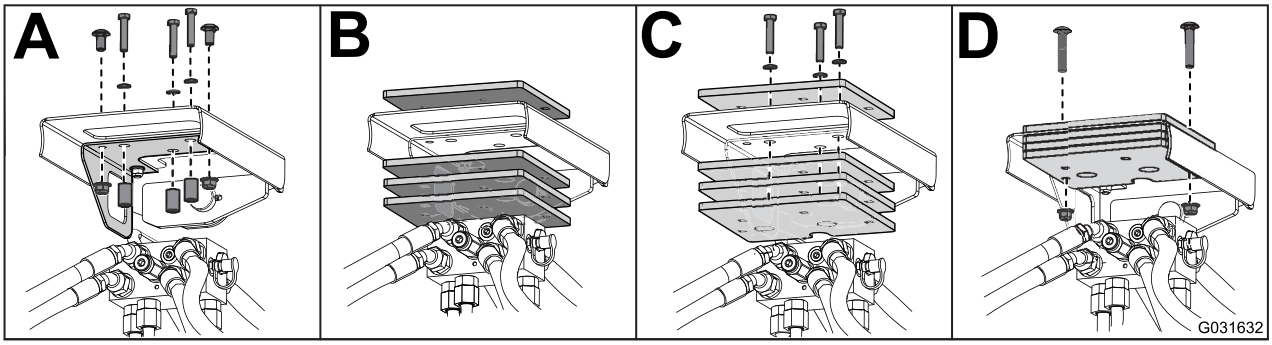

Figura 3

4

Instalación del cierre del capó para Cumplimiento CE

Piezas necesarias en este paso:

1	Conjunto de cierre del capó
1	Arandela

Procedimiento

1. Desenganche y levante el capó.
2. Retire el tapón de goma del taladro de lado izquierdo del capó (Figura 4).

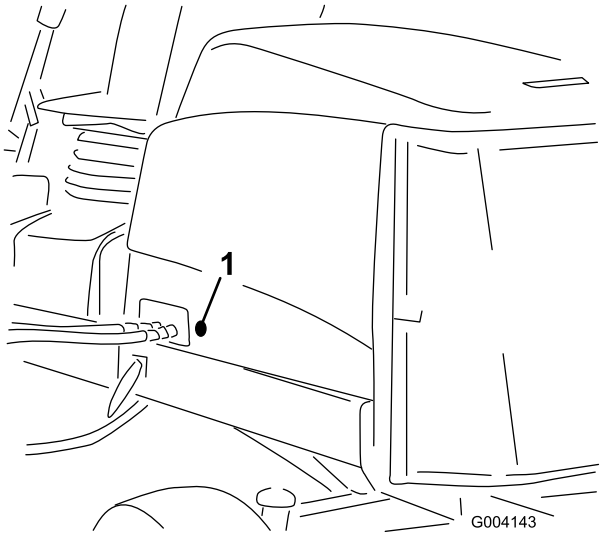

Figura 4

1. Tapón de goma

3. Retire la tuerca del conjunto de cierre del capó (Figura 5).

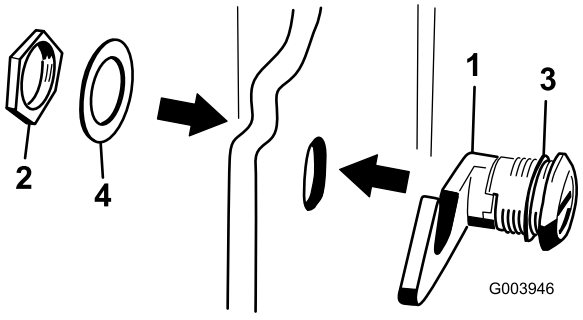

Figura 5

1. Cierre del capó
2. Tuerca
3. Arandela de goma
4. Arandela metálica

4. Desde fuera del capó, introduzca el enganche del cierre a través del taladro del capó y asegúrese de que la junta de goma queda en el exterior del capó (Figura 5).
5. Dentro del capó, coloque la arandela metálica sobre el enganche y sujete todo con la tuerca; asegúrese de que el cierre se engancha correctamente al girar la llave. Utilice la llave suministrada para accionar el cierre del capó.

5

Instalación del tope del acelerador para Cumplimiento CE

Piezas necesarias en este paso:

1	Tope del acelerador
1	Tornillo de fijación

Procedimiento

1. Afloje el tornillo de fijación del tope del acelerador (Figura 6).
2. Deslice el tope del acelerador sobre el tornillo de tope de ralentí alto (Figura 6). El extremo achaflanado del tope del acelerador debe quedar hacia fuera.

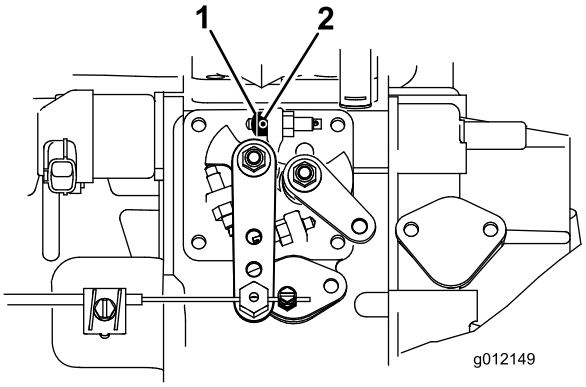

Figura 6

1. Tope del acelerador
2. Tornillo de fijación

3. Gire la llave del interruptor de encendido a la posición de CONECTADO, y deje que el motor funcione durante 5 a 10 minutos.
4. Ajuste el ralentí alto a 2860 rpm con las carcasas de corte desengranadas.
5. Apriete el tornillo de fijación.
6. Aplique adhesivo al tornillo de ajuste para evitar la manipulación indebida.

6

Ajuste del bastidor de tiro

No se necesitan piezas

Ajuste de las unidades de corte delanteras

Las carcasas de corte delanteras y la trasera requieren diferentes posiciones de montaje. La carcasa de corte delantera tiene dos posiciones de montaje, dependiendo de la altura de corte y el grado de rotación de la carcasa que se deseen.

1. Para alturas de corte entre 2,0 y 7,6 cm, los bastidores de tiro delanteros deben montarse en los taladros de montaje delanteros inferiores (Figura 7).

   Nota: Esto permite un mayor recorrido hacia arriba de las carcasas de corte con relación al tractor cuando se producen rápidos cambios ascendentes en el terreno. No obstante, limita la distancia entre la cámara y el bastidor al coronar montículos pronunciados.

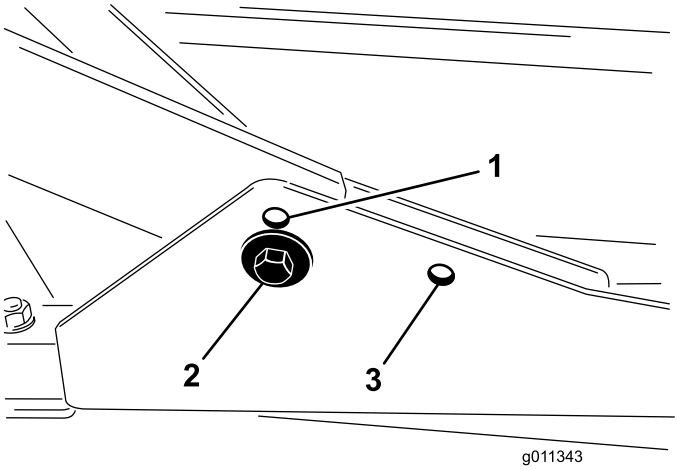

Figura 7

1. Taladro de montaje de la carcasa delantera (superior)
2. Taladro de montaje de la carcasa delantera (inferior)
3. Taladro de montaje de la carcasa trasera

2. Para alturas de corte entre 6,3 y 10 cm, los bastidores de tiro delanteros deben montarse en los taladros de montaje delanteros superiores (Figura 7).

   Nota: Esto aumenta la distancia entre cámara y bastidor debido a la posición más elevada de la cámara de corte, pero hará que las carcasas de corte alcancen antes el tope de movimiento ascendente.

Ajuste de la carcasa de corte trasera

Las carcasas de corte delanteras y la trasera requieren diferentes posiciones de montaje. La carcasa de corte trasera tiene una sola posición de montaje para una correcta alineación con el bastidor inferior Sidewinder.

Para todas las alturas de corte, la carcasa de corte trasera debe montarse en los taladros de montaje traseros (Figura 7).

7

Ajuste del rascador de rodillo (opcional)

No se necesitan piezas

Procedimiento

El rascador opcional del rodillo trasero está diseñado para funcionar mejor con un espacio uniforme de 0,5 a 1 mm entre el rascador y el rodillo.

1. Afloje el engrasador y el tornillo de montaje (Figura 8).

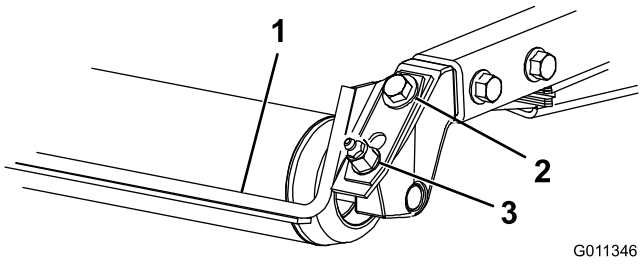

Figura 8

1. Rascador del rodillo
2. Tornillo de montaje
3. Engrasador

2. Deslice el rascador hacia arriba o hacia abajo hasta que quede un espacio de 0,5 a 1 mm entre la varilla y el rodillo.
3. Apriete el engrasador a 41 N·m, alternando entre los dos.

8

Instalación del deflector de mulching (picado) (opcional)

No se necesitan piezas

Procedimiento

1. Limpie a fondo todos los residuos de los taladros de montaje situados en la pared trasera y la pared izquierda de la cámara.
2. Instale el deflector de mulching en el hueco trasero y fíjelo con 5 pernos con arandela prensada (Figura 9).

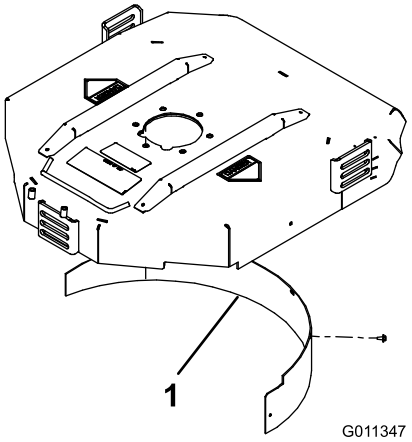

Figura 9

1. Deflector de mulching

3. Compruebe que el deflector de mulching no interfiere con las puntas de la cuchilla y que no sobresale de la superficie de la pared trasera de la cámara.

⚠ PELIGRO

No utilice la cuchilla de alta elevación con el deflector de mulching. La cuchilla podría romperse, dando lugar a lesiones personales o la muerte.

9

Preparación de la máquina

No se necesitan piezas

Comprobación de la presión de los neumáticos

Compruebe la presión de los neumáticos antes del uso; consulte Comprobación de la presión de los neumáticos (página 24).

Importante: Mantenga la presión correcta en todos los neumáticos para asegurar una buena calidad de corte y un rendimiento correcto de la máquina. *No use los neumáticos con presiones menores que las recomendadas.*

Verificación del nivel de los fluidos

1. Compruebe el nivel de aceite del motor antes de arrancar el motor; consulte Comprobación del nivel de aceite del motor (página 41).
2. Compruebe el nivel del fluido hidráulico antes de arrancar el motor; consulte Comprobación del nivel de fluido hidráulico (página 49).
3. Compruebe el sistema de refrigeración antes de arrancar el motor; consulte Comprobación del sistema de refrigeración (página 46).

Engrasado de la máquina

Engrase la máquina antes del uso; consulte Engrasado de cojinetes y casquillos (página 38). Si la máquina no es engrasada correctamente habrá fallos prematuros de piezas críticas.

El producto

Controles

Pomos de ajuste del asiento

La palanca de ajuste del asiento (Figura 10) permite ajustar el asiento hacia adelante o hacia atrás. El pomo de ajuste de peso permite ajustar el asiento según el peso del operador. El indicador de peso indica si el asiento está ajustado para el peso del operador. El pomo de ajuste de altura permite ajustar el asiento según la altura del operador.

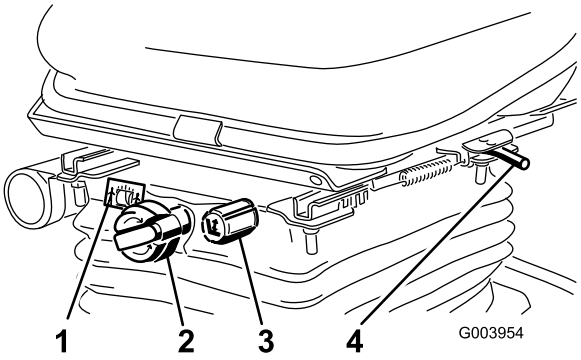

Figura 10

1. Indicador de peso
2. Pomo de ajuste de altura
3. Pomo de ajuste de altura
4. Palanca de ajuste (hacia delante y hacia atrás)

Pedal de tracción

El pedal de tracción (Figura 11) controla la operación hacia delante y hacia atrás. Pise la parte superior del pedal para desplazarse hacia delante y la parte inferior para desplazarse hacia atrás.

Para detenerse, reduzca la presión sobre el pedal de tracción y permita que vuelva a su posición central.

Limitador de la velocidad de siega

Cuando el limitador de velocidad de siega (Figura 11) se mueve hacia arriba, controla la velocidad de siega y permite que se engranen las carcasas de corte. Cada espaciador ajusta la velocidad de siega en 0,8 km/h. Cuantos más espaciadores estén colocados encima del perno, menor será la velocidad de siega. Para el transporte, baje el limitador de velocidad de siega para la máxima velocidad de transporte.

Pedal de freno

Pise el pedal de freno (Figura 11) para detener la máquina.

Freno de estacionamiento

Para poner el freno de estacionamiento (Figura 11), pise el pedal de freno y gire hacia adelante la parte superior para engancharlo. Para quitar el freno de estacionamiento, pise el pedal de freno hasta que el enganche del freno de estacionamiento se desconecte.

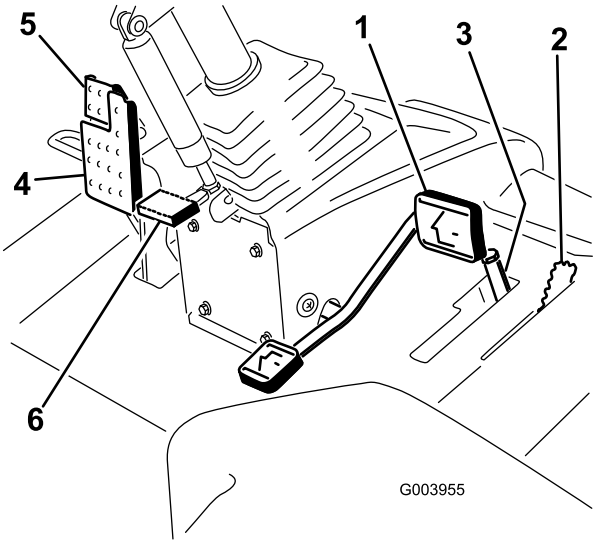

Figura 11

1. Pedal de tracción
2. Limitador de la velocidad de siega
3. Espaciadores
4. Pedal de freno
5. Freno de estacionamiento
6. Pedal de inclinación del volante

Pedal de inclinación del volante

Para inclinar el volante hacia usted, pise el pedal (Figura 11) y tire de la columna de dirección hacia usted a la posición más cómoda; luego suelte el pedal.

Interruptor de los faros

Baje el interruptor para encender los faros (Figura 12).

Control del acelerador

Mueva el control del acelerador (Figura 12) hacia adelante para aumentar la velocidad del motor, y hacia atrás para reducir la velocidad.

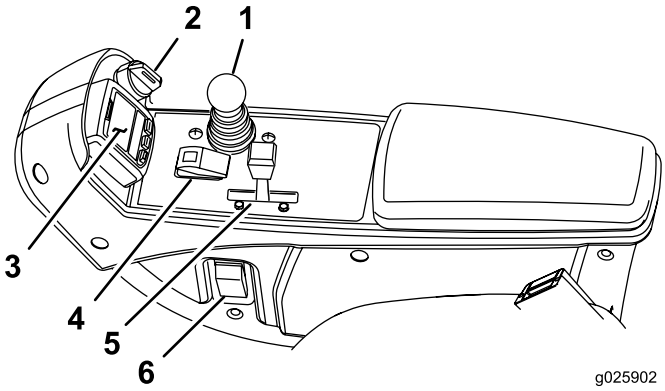

Figura 12

1. Palanca bajar/segar/elevar
2. Interruptor de encendido
3. InfoCenter
4. Interruptor habilitar/deshabilitar
5. Control del acelerador
6. Interruptor de los faros

Interruptor de encendido

El interruptor de encendido (Figura 12) tiene tres posiciones: DESCONECTADO, CONECTADO/PRECALENTAMIENTO y ARRANQUE.

Palanca Bajar/Segar/Elevar

Esta palanca (Figura 12) eleva y baja las carcasas de corte y también pone en marcha y detiene los cortacéspedes cuando éstos están habilitados en el modo de siega. Cuando las carcasas están bajadas, esta palanca activará las carcasas si la TDF y el limitador de la velocidad de siega están engranados.

Interruptor habilitar/deshabilitar

El interruptor habilitar/deshabilitar (Figura 12) se utiliza conjuntamente con la palanca Bajar/Segar/Elevar para controlar los cortacéspedes. Los cortacéspedes no pueden ser bajados cuando la palanca segar/transporte está en posición de transporte.

Indicador de obstrucción en el filtro hidráulico

Con el motor en marcha a una temperatura normal, observe el indicador (Figura 13); debe estar en la zona verde. Si el indicador está en la zona roja, deben cambiarse los filtros hidráulicos.

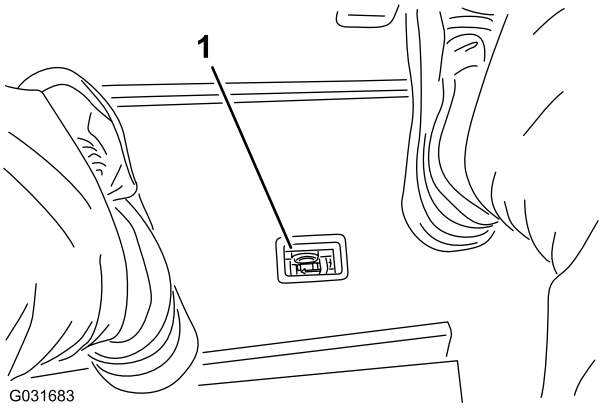

Figura 13

1. Indicador de obstrucción en el filtro hidráulico

Enchufe eléctrico

El enchufe eléctrico se utiliza para alimentar accesorios eléctricos de 12 V (Figura 14).

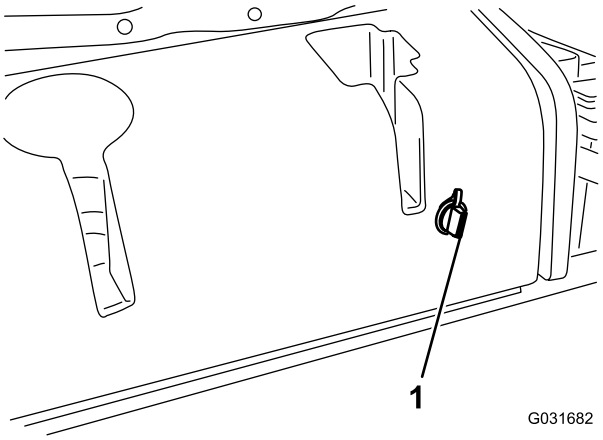

Figura 14

1. Enchufe eléctrico

Uso de la pantalla LCD del InfoCenter

La pantalla LCD del InfoCenter muestra el estado operativo, diferentes diagnósticos y otra información sobre la máquina (Figura 15). El InfoCenter tiene una pantalla de inicio y una pantalla informativa principal. Pulse cualquiera de los botones del InfoCenter y luego seleccione la tecla de flecha correspondiente para cambiar entre la pantalla de inicio y la pantalla principal de información.

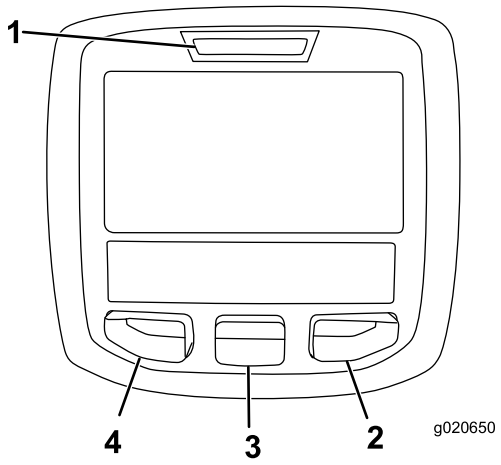

Figura 15

1. Indicador
2. Botón derecho
3. Botón central
4. Botón izquierdo

- Botón izquierdo: Acceso a Menú/Botón Atrás—Pulse este botón para acceder a los menús del InfoCenter. Puede usarlo para salir de cualquier menú que esté utilizando.
- Botón central—Pulse este botón para desplazarse hacia abajo en los menús.
- Botón derecho—Pulse este botón para abrir un menú si aparece la flecha a la derecha que indica la existencia de contenido adicional.

Nota: El propósito de cada botón puede variar dependiendo de lo que se necesite en cada momento. El icono de cada botón indicará su función en cada momento.

Descripción de los iconos del InfoCenter

MANTENIMIENTO PREVISTO	Indica que es necesario realizar el mantenimiento programado
	Contador de horas
	Icono de información
	Rápido
	Lento
	Nivel de combustible
	Las bujías están encendidas.
	Elevar las unidades de corte.

Descripción de los iconos del InfoCenter (cont'd.)

	Bajar las unidades de corte.
	Siéntese en el asiento.
	El freno de estacionamiento está puesto.
H	El intervalo alto (transporte) está seleccionado.
N	Punto muerto
L	El intervalo bajo (siega) está seleccionado.
	Temperatura del refrigerante (°C o °F)
	Temperatura (caliente)
	La TDF está engranada
	No se permite
	Arranque el motor.
STOP	Pare el motor.
	Motor
	Interruptor de encendido
	Las unidades de corte se están bajando.
	Las unidades de corte se están elevando.
PIN	Contraseña PIN
CAN	Bus CAN
	InfoCenter
Bad	Defectuoso o no superado
	Lámpara
OUT	Salida del controlador TEC o del cable de control del arnés

Descripción de los iconos del InfoCenter (cont'd.)

	Interruptor
	Suelte el interruptor.
	Cambiar al estado indicado.
Los símbolos a menudo se combinan para formar 'oraciones'. A continuación se muestran algunos ejemplos	
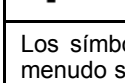	Ponga la máquina en punto muerto.
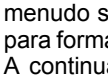	Arranque del motor denegado.
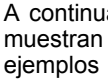	Parada del motor
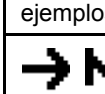	El refrigerante del motor está demasiado caliente.
	Siéntese o ponga el freno de estacionamiento

Uso de los menús

Para entrar en el sistema de menús del InfoCenter, pulse el botón de acceso a los menús en la pantalla principal. Aparecerá el menú principal. Las tablas siguientes contienen un resumen de las opciones disponibles en cada menú.

Menú principal	
Elemento del menú	**Descripción**
Fallos	Contiene una lista de los fallos recientes de la máquina. Consulte el *Manual de mantenimiento* o a su Distribuidor Toro si desea más información sobre el menú Fallos y la información que contiene.
Mantenimiento	Contiene información sobre la máquina, como por ejemplo contadores de horas de uso y otros datos similares.
Diagnósticos	Muestra el estado del sensor de cada interruptor de la máquina y de la salida de cada control. Puede utilizar esta información para identificar y resolver algunos problemas, puesto que indica rápidamente qué controles de la máquina están ACTIVADOS/ENCENDIDOS, y cuáles están DESACTIVADOS/APAGADOS.
Configuración	Permite personalizar y modificar las variables de configuración de la pantalla del InfoCenter.
Acerca de	Muestra el número de modelo, el número de serie y la versión del software de su máquina.

Mantenimiento	
Elemento del menú	**Descripción**
Horas	Muestra el número total de horas de operación de la máquina, el motor y la TDF, así como el número de horas de transporte y el mantenimiento previsto.
Recuentos	Muestra los diferentes contadores de la máquina.

Diagnósticos	
Elemento del menú	**Descripción**
Unidades de corte	Muestra las entradas, condiciones y salidas relacionadas con la elevación y bajada de las unidades de corte.
Intervalo alto/bajo	Muestra las entradas, condiciones y salidas relacionadas con la conducción en el modo de transporte.
TDF	Muestra las entradas, condiciones y salidas relacionadas con la activación del circuito de la TDF.
Motor – marcha	Muestra las entradas, condiciones y salidas relacionadas con el arranque del motor.

Configuración	
Elemento del menú	**Descripción**
Unidades	Controla las unidades utilizadas en el InfoCenter (inglés o métrico).
Idioma	Controla el idioma utilizado en el InfoCenter*.
Retroiluminación LCD	Controla el brillo de la pantalla LCD.

Contraste LCD	Controla el contraste de la pantalla LCD.
Menús protegidos	Permite al superintendente o al mecánico introducir una contraseña para acceder a los menús protegidos.
Contrapeso	Controla la cantidad de contrapeso aplicada a las carcasas.

* Sólo está traducido el texto destinado al operador. Las pantallas de Fallos, Mantenimiento y Diagnósticos están destinados al técnico. Los títulos se verán en el idioma seleccionado, pero los elementos de menú están en inglés.

Acerca de	
Elemento del menú	**Descripción**
Modelo	Muestra el número de modelo de la máquina.
NS	Muestra el número de serie de la máquina.
Versión del controlador de la máquina	Indica la versión de software del controlador maestro.
Versión del InfoCenter	Indica la versión de software del InfoCenter.
Bus CAN	Indica el estado del bus de comunicaciones de la máquina.

Menús protegidos

Hay 1 opción de configuración operativa que puede modificarse en el menú Ajustes del InfoCenter: contrapeso Este ajuste puede bloquearse mediante el uso del Menú protegido.

Nota: Su distribuidor programa la contraseña inicial en el momento de la entrega de la máquina.

Acceso a los ajustes del menú Protegido

1. En el menú principal, vaya al menú Ajustes y pulse el botón derecho.
2. En el menú Ajustes, navegue hacia abajo al menú Protegido y pulse el botón derecho.
3. Para introducir la contraseña, utilice el botón central para ajustar el primer dígito, luego pulse el botón derecho para desplazarse al dígito siguiente.
4. Utilice el botón central para ajustar el segundo dígito, luego pulse el botón derecho para desplazarse al dígito siguiente.
5. Utilice el botón central para ajustar el tercer dígito, luego pulse el botón derecho para desplazarse al dígito siguiente.
6. Utilice el botón central para ajustar el cuarto dígito, luego pulse el botón derecho.
7. Pulse el botón central para introducir el código.
8. Si el código ha sido aceptado y el menú protegido ha sido desbloqueado, se muestra "PIN" en la esquina superior derecha de la pantalla.

   Nota: Si pierde o se olvida de su contraseña, póngase en contacto con su Distribuidor Toro para solicitar ayuda.

Visualización y modificación de los ajustes del menú Protegido

1. En el menú Protegido, vaya a Proteger configuración.
2. Para ver y modificar los ajustes sin introducir la contraseña, utilice el botón derecho para cambiar Proteger configuración a OFF (Desactivado).
3. Para ver y modificar los ajustes con una contraseña, utilice el botón izquierdo para cambiar Proteger configuración a ON (Activado), introduzca la contraseña, y gire la llave del interruptor de encendido a la posición de OFF (Desactivado) y luego a la posición de ON (Activado)

Ajuste del contrapeso

1. En el menú Ajustes, vaya a Contrapeso.
2. Pulse el botón derecho para seleccionar Contrapeso y para cambiar entre los valores bajo, medio y alto.

Especificaciones

Nota: Las especificaciones y los diseños están sujetos a modificación sin previo aviso.

Anchura de transporte	226 cm
Anchura de corte	229 cm
Longitud	320 cm
Altura	218 cm
Peso neto*	1412 kg
Capacidad del depósito de combustible	53 litros
Velocidad de transporte	0 a 16 km/h
Velocidad de siega	0 a 13 km/h
* Con carcasas de corte y fluidos	

Carcasa de corte	
Longitud	86,4 cm
Anchura	86,4 cm
Altura	24,4 cm hasta el bastidor de tiro 26,7 cm a una altura de corte de 19 mm 34,9 cm a una altura de corte de 102 mm
Peso	88 kg

Accesorios/aperos

Está disponible una selección de aperos y accesorios homologados por Toro que se pueden utilizar con la máquina a fin de potenciar y aumentar sus prestaciones. Póngase en contacto con su Servicio Técnico Autorizado o visite www.Toro.com para obtener una lista de todos los accesorios y aperos homologados.

La mejor manera de proteger su inversión y obtener un rendimiento óptimo de sus equipos Toro es contar siempre con piezas genuinas de Toro. Por lo que respecta a la fiabilidad, Toro suministra piezas de repuesto diseñadas con la misma especificación de ingeniería que nuestros equipos. Para su tranquilidad, exija piezas genuinas Toro.

Operación

Nota: Los lados derecho e izquierdo de la máquina se determinan desde la posición normal del operador.

Antes del funcionamiento

Seguridad antes del funcionamiento

Seguridad en general

- No deje nunca que la máquina sea utilizada o mantenida por niños o por personas que no hayan recibido la formación adecuada al respecto. La normativa local puede imponer límites sobre la edad del operador. El propietario es responsable de proporcionar formación a todos los operadores y mecánicos.
- Familiarícese con la operación segura del equipo, los controles del operador y las señales de seguridad. Sepa cómo parar rápidamente la máquina y el motor.
- Compruebe que todos los dispositivos de seguridad están colocados y que funcionan correctamente. Esto incluye, a título enunciativo y no limitativo, los controles de presencia del operador, los interruptores y los protectores de seguridad, el sistema de protección antivuelco (ROPS), los accesorios y los frenos. No utilice la máquina a menos que tenga instalados y estén en funcionamiento todos los dispositivos, tal y como haya previsto el fabricante.
- Realice siempre una inspección visual para asegurarse de que las cuchillas, los pernos de las cuchillas y el conjunto de corte no están desgastados o dañados. Sustituya cuchillas o pernos gastados o dañados en conjuntos completos para no desequilibrar la máquina.
- Inspeccione la zona en la que va a utilizar la máquina y retire cualquier objeto que esta pudiera arrojar.
- Evalúe el terreno para determinar el equipo y los aperos o accesorios necesarios para utilizar la máquina debidamente y con seguridad.

Seguridad - Combustible

⚠ PELIGRO

En ciertas condiciones, el combustible es extremadamente inflamable y altamente explosivo. Un incendio o una explosión provocados por el combustible puede causarle quemaduras a usted y a otras personas así como daños materiales.

- **Llene el depósito de combustible en el exterior, en una zona abierta y con el motor frío. Limpie cualquier combustible derramado.**
- **No llene nunca el depósito de combustible dentro de un remolque cerrado.**
- **No fume nunca mientras maneja el combustible, y aléjese de llamas desnudas o lugares donde los vapores del combustible pueden incendiarse con una chispa.**
- **Almacene el combustible en un recipiente homologado y manténgalo fuera del alcance de los niños. No compre nunca carburante para más de 180 días de consumo normal.**
- **No utilice la máquina a menos que esté instalado un sistema completo de escape en buenas condiciones de funcionamiento.**

⚠ ADVERTENCIA

El combustible es dañino o mortal si es ingerido. La exposición a largo plazo a los vapores puede causar lesiones y enfermedades graves.

- **Evite la respiración prolongada de los vapores.**
- **Mantenga las manos y el rostro alejados de la boquilla y de la apertura del depósito de combustible.**
- **Mantenga alejado el combustible de los ojos y la piel.**

- Utilice solamente un recipiente de combustible homologado.
- No retire nunca el tapón de combustible ni añada combustible al depósito mientras el motor está en marcha.
- No llene nunca los recipientes dentro de un vehículo o sobre la plataforma de un camión o remolque con forro de plástico. Coloque los recipientes siempre en el suelo, lejos del vehículo, antes de llenarlos.
- Retire el equipo del camión o del remolque y repóstelo en el suelo. Si esto no es posible, añada combustible con un recipiente portátil, en vez de usar un surtidor o una boquilla dosificadora de combustible.
- Mantenga la boquilla dosificadora de combustible en contacto con el borde del depósito de combustible o el orificio del recipiente en todo momento hasta que termine de repostar. No utilice dispositivos que mantengan abierta la boquilla.
- Si se derrama combustible sobre su ropa, cámbiese de ropa inmediatamente.
- Llene el depósito de combustible hasta que el nivel esté a 25 mm por debajo de la parte inferior del cuello de llenado. No llene el depósito de combustible en exceso. Vuelva a colocar el tapón del depósito de combustible y apriételo firmemente.

Comprobación del nivel de aceite del motor

Antes de arrancar el motor y utilizar la máquina, compruebe el nivel de aceite de motor en el cárter; consulte Comprobación del nivel de aceite del motor (página 41).

Comprobación del sistema de refrigeración

Antes de arrancar el motor y utilizar la máquina, compruebe el sistema de refrigeración; consulte Comprobación del sistema de refrigeración (página 46).

Comprobación del sistema hidráulico

Antes de arrancar el motor y utilizar la máquina, compruebe el sistema hidráulico; consulte Comprobación de líneas y mangueras hidráulicas (página 52).

Cómo llenar el depósito de combustible

Combustible recomendado

Utilice únicamente combustible diésel o combustibles biodiésel limpios y nuevos con contenido sulfúrico bajo (<500 ppm) o muy bajo (<15 ppm). El número mínimo de cetanos debe ser de 40. Compre el combustible en cantidades que puedan ser consumidas en 180 días para asegurarse de que el combustible es nuevo.

Capacidad del depósito de combustible: 53 litros

Utilice combustible diésel tipo verano (Nº2-D) a temperaturas superiores a -7 ºC y combustible diésel tipo invierno (Nº1-D o mezcla de Nº1-D/2-D) a temperaturas inferiores. El uso de combustible tipo invierno a bajas temperaturas proporciona un punto de inflamación menor y características de flujo en frío que facilitarán el arranque y reducirán la obturación del filtro del combustible.

El uso de combustible tipo verano con temperaturas por encima de los -7 ºC (20 ºF) contribuirá a que la vida útil de

la bomba para el combustible sea mayor y a incrementar la potencia en comparación con el combustible tipo invierno.

Importante: No utilice queroseno o gasolina en lugar de combustible diésel. El incumplimiento de esta precaución dañará el motor.

Preparado para biodiésel

Esta máquina puede emplear también un combustible mezclado de biodiésel de hasta B20 (20% biodiésel, 80% petrodiésel). La parte de petrodiésel deberá ser baja o muy baja en azufre. Observe las siguientes precauciones:

- La parte de biodiésel del combustible deberá cumplir con la especificación ASTM D6751 o EN 14214.
- La composición del combustible mezclado deberá cumplir con ASTM D975 o EN 590.
- Las superficies pintadas podrían sufrir daños por las mezclas de biodiésel.
- Utilice B5 (contenido de biodiésel del 5%) o mezclas menores cuando hace frío.
- Vigile los retenes, las mangueras y las juntas que estén en contacto con el combustible ya que pueden degradarse con el paso del tiempo.
- Es previsible la obturación del filtro del combustible durante un tiempo tras pasarse a las mezclas de biodiésel.
- Póngase en contacto con su distribuidor si desea más información sobre el biodiésel.

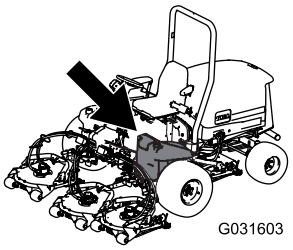

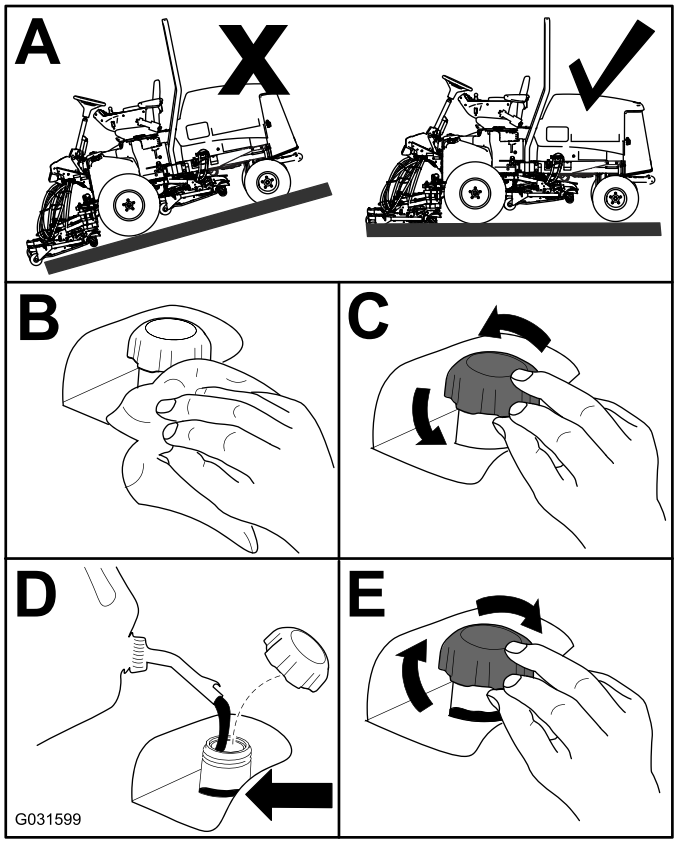

Figura 16

Comprobación de la presión de los neumáticos

Intervalo de mantenimiento: Cada vez que se utilice o diariamente

La presión correcta de los neumáticos delanteros y traseros es de 0,83 a 1,03 bar.

Importante: Mantenga la misma presión en todos los neumáticos para asegurar un contacto uniforme con el césped.

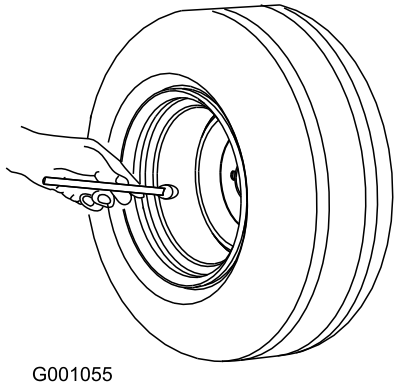

Figura 17

Comprobación del par de apriete de las tuercas de las ruedas

Intervalo de mantenimiento: Después de la primera hora

Después de las primeras 10 horas

Cada 250 horas

Apriete las tuercas de las ruedas a 94–122 N·m después de **1–4 horas** de uso, y otra vez después de **10 horas** de uso. Luego apriételas cada **250 horas**.

⚠ ADVERTENCIA

Si no se mantiene el par de apriete correcto de las tuercas de las ruedas, podría producirse un fallo o la pérdida de una rueda, lo que podría provocar lesiones personales.

Apriete las tuercas de las ruedas a 95–122 N·m después de 10 horas de operación. A partir de entonces, apriete las tuercas cada 250 horas.

Ajuste de la altura de corte

Importante: La carcasa de corte rotativa corta aproximadamente 6 mm más bajo que una unidad de corte de molinete con el mismo ajuste de taller. Por tanto, puede ser necesario ajustar la altura de taller de las carcasas de corte rotativas 6 mm más alto que la de los molinetes que siegan en la misma zona.

Importante: El acceso a las unidades de corte traseras mejora mucho si se retira la unidad de corte del tractor. Si la unidad está equipada con un Sidewinder®, desplace las unidades de corte a la derecha, retire la unidad de corte trasera, y deslícela hacia el lado derecho.

1. Baje la carcasa de corte al suelo, gire la llave del interruptor de encendido a la posición de DESCONECTADO y retire la llave.
2. Afloje el perno que sujeta cada soporte de altura de corte a la pletina de altura de corte (delante y en cada lado) (Figura 18).
3. Empezando con el ajuste delantero, retire el perno.

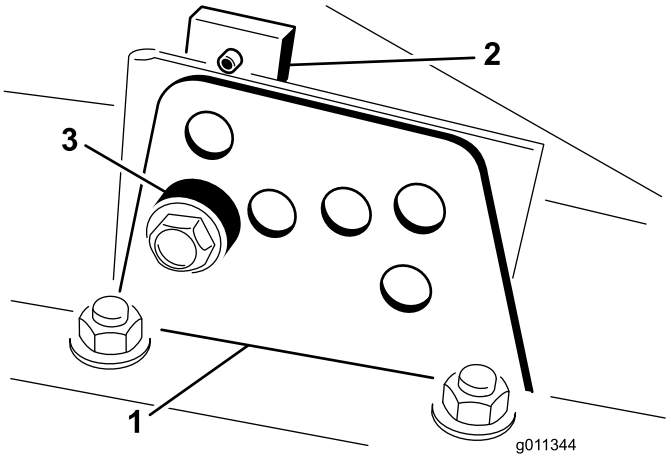

Figura 18

1. Soporte de altura de corte
2. Pletina de altura de corte
3. Espaciador

4. Sujetando la cámara, retire el espaciador (Figura 19)
5. Mueva la cámara a la altura deseada e instale el espaciador en el taladro y la ranura de altura de corte deseados (Figura 19).

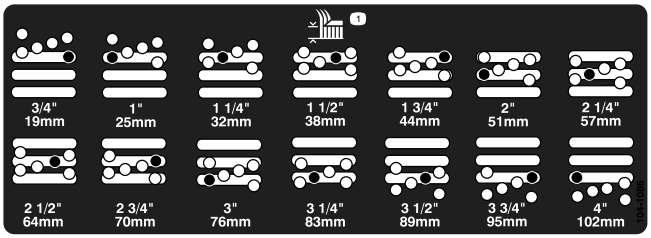

Figura 19

6. Posicione la pletina con taladro roscado en línea con el espaciador.
7. Instale el perno con los dedos solamente.
8. Repita los pasos 4 a 7 para cada ajuste lateral.
9. Apriete los 3 pernos a 41 N·m. Siempre apriete primero el perno delantero.

Nota: Si se modifica la altura de corte en más de 3,8 cm, puede ser necesario realizar un ajuste intermedio de altura para evitar que se atasque la cámara (por ejemplo, cambiar de una altura de corte de 3,1 a 7,0 cm).

Rodaje de la máquina

Para asegurar el rendimiento óptimo del sistema de frenos de estacionamiento, debe bruñir (rodar) los frenos antes del uso. Ajuste la velocidad de avance a 6,4 km/h para que coincida con la velocidad de tracción en marcha atrás. (Con los 8 espaciadores trasladados a la parte superior del control de la velocidad de siega.) Con el motor a ralentí alto, conduzca hacia adelante con el tope de control de la velocidad de siega activado y pise el freno durante 15 segundos. Conduzca hacia atrás a la velocidad máxima en marcha atrás, y pise el freno durante 15 segundos. Repita esto 5 veces, esperando 1 minuto entre cada ciclo de avance y marcha atrás para evitar sobrecalentar los frenos. Puede ser necesario ajustar los frenos después del rodaje; consulte Ajuste de los frenos de estacionamiento (página 48).

Purga del sistema de combustible

El sistema de combustible debe purgarse si ha ocurrido alguna de las situaciones siguientes:

- Arranque inicial de una máquina nueva.
- El motor se ha parado debido a falta de combustible.
- Se han realizado tareas de mantenimiento sobre componentes del sistema de combustible, por ejemplo, sustitución del filtro, mantenimiento del separador, etc.

⚠ PELIGRO

Bajo ciertas condiciones el combustible diésel y los vapores del combustible son extremadamente inflamables y explosivos. Un incendio o explosión de combustible puede quemarle a usted y a otras personas y causar daños materiales.

- **Utilice un embudo y llene el depósito de combustible al aire libre, en una zona despejada, con el motor parado y frío. Limpie cualquier combustible derramado.**
- **No llene completamente el depósito de combustible. Añada combustible al depósito de combustible hasta que el nivel alcance de 6 a 13 mm por debajo de la parte inferior del cuello de llenado. Este espacio vacío en el depósito permite la dilatación del combustible.**
- **No fume nunca mientras maneja el combustible, y aléjese de llamas desnudas o lugares donde los vapores del combustible pueden incendiarse con una chispa.**
- **Almacene el combustible en un recipiente limpio homologado y mantenga el tapón colocado.**

1. Ponga el freno de estacionamiento, gire la llave del interruptor de encendido a la posición de DESCONECTADO, aparque la máquina en una superficie nivelada y asegúrese de que el depósito de combustible está al menos medio lleno.
2. Abra el capó.
3. Abra el tornillo de purga de aire de la bomba de inyección de combustible (Figura 20) con una llave de 12 mm.

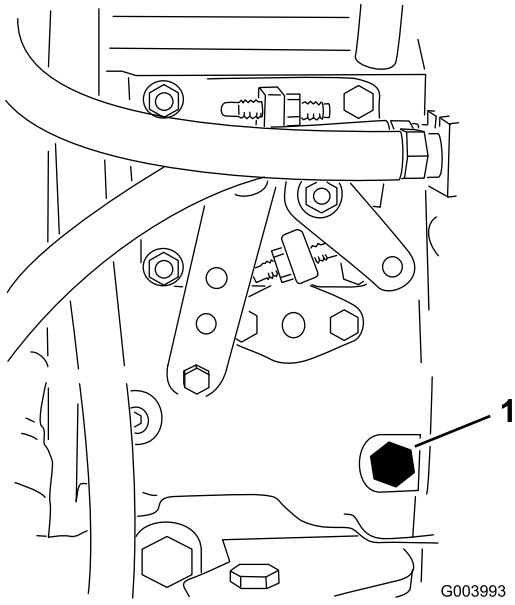

Figura 20

1. Tornillo de purga

4. Ponga la llave de contacto en posición CONECTADO. La bomba de combustible eléctrica comenzará a funcionar, forzando la salida de aire alrededor del tornillo de purga. Deje la llave en posición de CONECTADO hasta que fluya una corriente continua de combustible alrededor del tornillo.
5. Apriete el tornillo y gire la llave a DESCONECTADO.

Nota: Normalmente, el motor debe arrancar una vez realizados los procedimientos de purga arriba descritos. No obstante, si el motor no arranca, es posible que haya aire atrapado entre la bomba de inyección y los inyectores; consulte Purga de aire de los inyectores de combustible (página 44).

Comprobación de los interruptores de seguridad

Intervalo de mantenimiento: Cada vez que se utilice o diariamente

⚠ CUIDADO

Si los interruptores de seguridad son desconectados o están dañados, la máquina podría ponerse en marcha inesperadamente, causando lesiones personales.

- **No manipule los interruptores de seguridad.**
- **Compruebe la operación de los interruptores de seguridad cada día, y sustituya cualquier interruptor dañado antes de operar la máquina.**

Los interruptores de seguridad paran la máquina si el operador se levanta del asiento con el pedal de tracción pisado. No obstante, el operador puede abandonar el asiento con el motor en marcha y el pedal de tracción en la posición de PUNTO MUERTO. Aunque el motor seguirá funcionando con el interruptor de la toma de fuerza desengranado y el pedal de tracción liberado, se recomienda encarecidamente parar el motor antes de abandonar el asiento.

Para comprobar la operación de los interruptores de seguridad, realice el procedimiento siguiente:

1. Aparque la máquina en una superficie nivelada, baje la unidad de corte, pare el motor y ponga el freno de estacionamiento.
2. Pise el pedal de tracción. Ponga la llave de contacto en posición CONECTADO.

   Nota: Si el motor gira, puede haber un problema con el sistema de seguridad. Corrija este problema antes de usar la máquina.
3. Gire la llave de contacto a la posición de CONECTADO, levántese del asiento y ponga el interruptor de la TDF en ENGRANADO.

   Nota: La toma de fuerza no debe engranarse. Si la toma de fuerza se engrana, hay un problema con el sistema de seguridad. Corrija este problema antes de usar la máquina.
4. Ponga el freno de estacionamiento, gire la llave del interruptor de encendido a la posición de CONECTADO, arranque el motor y saque el pedal de tracción de PUNTO MUERTO.

   Nota: El InfoCenter mostrará "tracción no permitida", y la máquina no debe moverse. Si la máquina se mueve, hay un problema con el sistema de interruptores de seguridad. Corrija este problema antes de usar la máquina.

Comprobación del tiempo de parada de las cuchillas

Intervalo de mantenimiento: Cada vez que se utilice o diariamente

Las cuchillas de la carcasa de corte deben detenerse por completo en aproximadamente 5 segundos después de accionarse el mando de engranaje de la carcasa de corte.

Nota: Asegúrese de bajar las carcasas sobre una zona limpia de césped o superficie dura para evitar que se arrojen polvo y residuos.

1. Haga que otra persona se aleje al menos 6 m de la máquina y mire las cuchillas de una de las carcasas de corte.
2. Pare las carcasas de corte y registre el tiempo necesario para que las cuchillas se detengan por completo.

   Nota: Si el tiempo es más de 7 segundos, es necesario ajustar la válvula del freno. Solicite ayuda a un Distribuidor Toro para realizar este ajuste.

Selección de cuchillas

Vela de combinación estándar

Esta cuchilla fue diseñada para producir una elevación y dispersión excelentes en casi cualquier condición. Si se requiere mayor o menor elevación y velocidad de descarga, utilice otra cuchilla.

Atributos:Elevación y dispersión excelentes en la mayoría de las condiciones.

Vela de ángulo

En general, esta cuchilla ofrece un mejor rendimiento a alturas de corte menores de 1,9 a 6,4 cm.

Atributos:

- La descarga es más homogénea a alturas de corte menores.

- La descarga tiene menos tendencia a desviarse hacia la izquierda, y proporciona un aspecto mejor alrededor de trampas de arena y calles.
- Menor potencia requerida a alturas menores con césped denso.

Vela paralela de alta elevación

En general, la cuchilla ofrece mejores resultados a alturas de corte mayores de 7 a 10 cm.

Atributos:

- Más elevación y mayor velocidad de descarga.
- La hierba escasa o caída es recogida mejor a alturas de corte mayores.
- Los recortes mojados o pegajosos son descargados más eficazmente, reduciendo la congestión dentro de la carcasa.
- Requiere más potencia.
- Tiende a descargar más hacia la izquierda, y a quedar dispuesta en hileras a alturas de corte menores.

⚠ ADVERTENCIA

No utilice la cuchilla de alta elevación con el deflector de mulching. La cuchilla podría romperse, dando lugar a lesiones personales o la muerte.

Cuchilla atómica

Esta cuchilla fue diseñada para producir un mulching de hojas excelente.

Atributos: Excelente mulching (picado) de hojas

El indicador diagnóstico

La máquina está equipada con un indicador diagnóstico que avisa de la detección de una avería de la máquina. El indicador diagnóstico está situado en el InfoCenter, encima de la pantalla (Figura 21). Si la máquina funciona correctamente y el interruptor de encendido se desplaza a la posición de CONECTADO/MARCHA, el indicador diagnóstico se encenderá momentáneamente para indicar que funciona correctamente. Si se muestra un mensaje de advertencia de la máquina, el indicador se enciende para indicar la presencia del mensaje. Si se muestra un mensaje de fallo, el indicador parpadeará hasta que se resuelva el fallo..

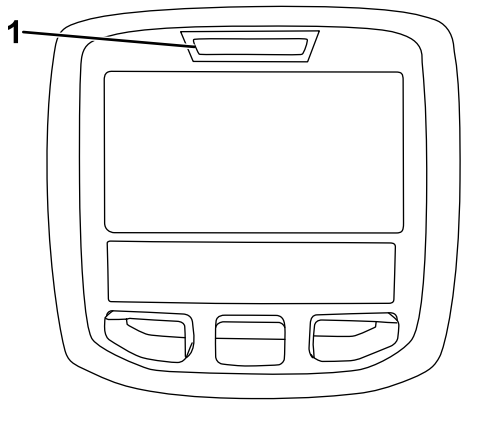

Figura 21

1. Indicador diagnóstico

Modificación de la configuración de los contrapesos

En diferentes periodos de la temporada de siega, o cuando varían las condiciones del césped, es posible modificar la configuración del contrapeso (elevación) para permitir que las carcasas de corte se adapten a las condiciones.

1. Coloque la máquina en una superficie nivelada, baje las carcasas de corte, gire la llave del interruptor de encendido a la posición de DESCONECTADO y ponga el freno de estacionamiento.
2. Ponga la llave de contacto en la posición de MARCHA.
3. En el menú Ajustes del InfoCenter, vaya a Contrapeso.
4. Pulse el botón derecho para seleccionar Contrapeso y para cambiar entre los valores bajo, medio y alto.

   Nota: Cuando termine de modificar la configuración, mueva la máquina a una zona de pruebas y haga funcionar la máquina con el nuevo ajuste. El nuevo ajuste del contrapeso puede modificar la altura de corte real.

Selección de accesorios

Configuraciones de equipos opcionales

	Cuchilla con vela de ángulo estándar	**Cuchilla de alta elevación de vela paralela *(No utilizar con deflector de mulching)***	**Deflector de mulching**	**Rascador del rodillo**
Corte de césped: Altura de corte de 1,9 a 4,4 cm	Recomendada para la mayoría de las aplicaciones	Puede funcionar bien en césped ligero o escaso	Se ha demostrado que mejora la dispersión y el rendimiento después del corte, en hierbas norteñas cortadas al menos tres veces por semana, cortando menos de un tercio de la hoja de hierba. ***No utilizar con la cuchilla de alta elevación de vela paralela***	Puede utilizarse cuando se desee si en los rodillos hay acumulación de hierba o si se ven grandes acumulaciones de recortes. Los rascadores pueden incluso aumentar la acumulación de recortes en determinadas aplicaciones.
Corte de césped: Altura de corte de 5 a 6,4 cm	Recomendada para césped espeso o abundante	Recomendada para césped ligero o escaso		
Corte de césped: Altura de corte de 7 – 10 cm	Puede funcionar bien en césped abundante	Recomendada para la mayoría de las aplicaciones		
Mulching (picado) de hojas	Recomendada para su uso con el deflector de mulching	**No se permite**	Utilizar únicamente con la cuchilla de vela de combinación o de ángulo	
A favor	Descarga homogénea a alturas de corte menores. . Aspecto más limpio alrededor de bunkers y calles. Menor potencia requerida.	Más elevación y mayor velocidad de descarga. La hierba escasa o caída se recoge a alturas de corte elevadas. Los recortes mojados o pegajosos se descargan de forma eficaz.	Puede mejorar la dispersión y el aspecto en determinadas aplicaciones de siega. Muy bueno para el mulching de hojas.	Reduce las acumulaciones en el rodillo en determinadas aplicaciones.
En contra	No levanta bien la hierba en aplicaciones de alta altura de corte. La hierba mojada o pegajosa tiende a acumularse en la cámara, por lo cual se obtiene una pobre calidad de corte y se requiere un consumo mayor de energía.	Se necesita más energía para funcionar en algunas aplicaciones. Tiende a quedar dispuesta en hileras a alturas de corte menores en el caso de hierba frondosa. No utilice con deflector de mulching.	Se acumulará hierba en la cámara si se intenta retirar demasiada hierba con el deflector instalado.	

Durante el funcionamiento

Seguridad durante el funcionamiento

Seguridad en general

- El propietario/usuario puede prevenir y es responsable de los accidentes o lesiones sufridos por él mismo o por otras personas, así como de los daños materiales ocasionados.
- Lleve ropa adecuada, incluyendo protección ocular, calzado resistente y antideslizante y protección auricular. Es aconsejable llevar calzado de seguridad y pantalón largo, y esto es requerido por algunas autoridades locales y por las condiciones de algunas pólizas de seguro. Si tiene el pelo largo, recójaselo, asegure las prendas sueltas y no lleve joyas.
- Asegúrese de que todas las transmisiones están en PUNTO MUERTO, de que el freno de mano está accionado y de que usted se encuentra en la posición del operador antes de arrancar el motor.
- Mantenga todas las partes del cuerpo, incluidas las manos y los pies, alejados de las piezas en movimiento.
- No utilice la máquina si está enfermo, cansado o bajo la influencia de alcohol o drogas.
- Mantenga la dirección de la descarga alejada de personas y animales domésticos.
- No corte el césped en marcha atrás a menos que sea absolutamente necesario. Si debe cortar el césped en marcha atrás, mire hacia atrás y hacia abajo para comprobar que no haya niños mientras desplaza la máquina hacia atrás. Esté alerta y pare la máquina si entran niños en la zona.
- Extreme la precaución al acercarse a esquinas ciegas, arbustos, árboles u otros objetos que puedan dificultar la visión.
- No siegue cerca de terraplenes, fosas o taludes. La máquina podría volcar repentinamente si una rueda pasa por el borde de un terraplén o fosa, o si se socava un talud.
- No lleve nunca pasajeros en la máquina.
- Utilice la máquina únicamente si existen condiciones meteorológicas y de visibilidad adecuadas. No utilice la máquina cuando exista riesgo de caída de rayos.
- No siegue la hierba mojada. La reducción de la tracción podría hacer que la máquina se resbalara.
- No levante la carcasa de corte si las cuchillas están en movimiento.
- Pare la máquina e inspeccione las cuchillas después de golpear un objeto, o si se produce una vibración anormal. Realice todas las reparaciones necesarias antes de volver a utilizar la máquina.
- Detenga las cuchillas siempre que no esté cortando el césped y sobre todo al cruzar terreno con elementos sueltos, como grava.
- Vaya más despacio y tenga cuidado al girar y al cruzar calles y aceras con la máquina. Ceda el paso siempre.
- Encienda las luces intermitentes de advertencia de la máquina cuando transite por una calle pública, salvo si dicho uso está prohibido por la ley.
- Detenga la transmisión al accesorio y apague el motor antes de repostar y de ajustar la altura de corte.
- Reduzca la aceleración antes de detener el motor y, si el motor está equipado con una válvula de cierre de combustible, ciérrela cuando termine de utilizar la máquina.
- No haga funcionar nunca un motor en un lugar cerrado donde no puedan liberarse los gases de escape.
- No deje nunca desatendida la máquina si está funcionando.
- Antes de abandonar la posición del operador, siga estos pasos:
  - Detenga la máquina en un terreno llano.
  - Desengrane la toma de fuerza y baje los accesorios.
  - Ponga el freno de estacionamiento.
  - Pare el motor y retire la llave.
  - Espere a que se detengan todas las piezas en movimiento.
- No cambie los ajustes del regulador ni haga funcionar el motor a una velocidad excesiva. El funcionamiento del motor a una velocidad excesiva puede aumentar la posibilidad de sufrir lesiones corporales.
- No utilice la máquina como un vehículo de remolcado.
- Utilice solamente los accesorios y aperos aprobados por The Toro® Company.

Seguridad del sistema de protección antivuelco (ROPS)

- **No** retire el ROPS de la máquina.
- Asegúrese de abrocharse el cinturón de seguridad y de que puede desabrocharlo rápidamente en caso de una emergencia.
- Lleve puesto siempre el cinturón de seguridad.
- Compruebe cuidadosamente que hay espacio suficiente antes de conducir la máquina por debajo de cualquier objeto en alto (por ejemplo, ramas, portales, cables eléctricos). No entre en contacto con ellos.
- Mantenga el ROPS en condiciones seguras de funcionamiento, inspeccionándolo periódicamente en busca de daños y manteniendo bien apretados todas las fijaciones de montaje.

- Si el ROPS está dañado, cámbielo. No lo repare ni lo revise.
- Cualquier modificación de un ROPS debe ser autorizada por The Toro® Company.

Seguridad en las pendientes

- Conduzca más despacio y extreme la precaución en las pendientes. Conduzca en la dirección recomendada en las pendientes. Las condiciones del césped pueden afectar a la estabilidad de la máquina.
- Evite arrancar, parar o girar la máquina en una pendiente. Si las ruedas pierden tracción, desengrane la(s) cuchilla(s) y baje la cuesta lentamente en línea recta.
- No realice giros bruscos con la máquina. Tenga cuidado al ir hacia atrás.
- Cuando utilice la máquina en una pendiente, mantenga siempre todas las unidades de corte bajadas.
- Evite girar esta máquina en pendientes. Si es imprescindible girar, gire lenta y gradualmente cuesta abajo si es posible.
- Extreme las precauciones al usar la máquina con accesorios; pueden afectar a la estabilidad de la máquina.

Arranque y parada del motor

Importante: Debe purgar el sistema de combustible antes de arrancar el motor si va a arrancar el motor por primera vez, si el motor ha parado por falta de combustible o si ha realizado algún tipo de mantenimiento sobre el sistema de combustible; consulte Purga de aire de los inyectores de combustible (página 44).

Cómo arrancar el motor

1. Siéntese en el asiento, no pise el pedal de tracción, que debe estar en PUNTO MUERTO, ponga el freno de estacionamiento, mueva el acelerador a la posición de RÁPIDO, y asegúrese de que el mando Habilitar/deshabilitar está en posición de DESHABILITADO.
2. Ponga la llave de contacto en posición CONECTADO/PRECALENTAMIENTO.

   Nota: Un temporizador automático controlará el precalentamiento de la bujía durante 6 segundos.
3. Después de precalentar las bujías, gire la llave de contacto a la posición de ARRANQUE.
4. Haga girar el motor durante no más de 15 segundos. Suelte la llave cuando el motor arranque.
5. Si se requiere un precalentamiento adicional, gire la llave de contacto en DESCONECTADO y luego en la posición CONECTADO/PRECALENTAMIENTO. Repita este procedimiento tantas veces como sea necesario.
6. Haga funcionar el motor a velocidad de ralentí bajo hasta que se caliente.

Cómo parar el motor

1. Mueva todos los controles a PUNTO MUERTO, ponga el freno de estacionamiento, mueva el acelerador a la posición de RALENTÍ BAJO y deje que el motor alcance la velocidad de ralentí bajo.

   Importante: Deje que el motor funcione en ralentí durante 5 minutos antes de pararlo después de funcionar a carga máxima. El no hacer esto puede causar problemas con el turbo.
2. Gire la llave de contacto a la posición de DESCONECTADO y retire la llave.

Consejos de operación

Familiarización

Antes de segar, practique la operación de la máquina en una zona abierta. Arranque y pare el motor. Haga funcionar la máquina hacia delante y hacia atrás. Baje y eleve las carcasas de corte y engrane y desengrane los cortacéspedes. Cuando se haya familiarizado con la máquina, practique el subir y bajar pendientes a diferentes velocidades.

Sistema de advertencia

Si se enciende un indicador de advertencia durante la operación, pare la máquina inmediatamente y corrija el problema antes de seguir con la operación. Se podrían producir graves daños si la máquina se utiliza con una avería.

Siega

Gire la llave de contacto a la posición de CONECTADO, arranque el motor y mueva el acelerador a la posición de RÁPIDO. Mueva el interruptor habilitar/deshabilitar a HABILITAR y utilice la palanca Bajar/Segar/Elevar para controlar las carcasas de corte. Para conducir hacia adelante y cortar la hierba, pise el pedal de tracción hacia adelante.

Nota: Deje que el motor funcione en ralentí durante 5 minutos antes de pararlo después de funcionar a carga máxima. El no hacer esto puede causar problemas con el turbo.

Siegue cuando la hierba está seca

Siegue a última hora de la mañana para evitar el rocío, que hace que se agolpe la hierba, o a última hora de la tarde para evitar los daños que puede causar la luz solar directa en la hierba recién cortada y sensible.

Seleccione la altura de corte correcta

Corte aproximadamente 25 mm, o no más de un tercio, de la hoja de hierba. Si la hierba es excepcionalmente densa y frondosa, es posible que tenga que elevar la altura de corte.

Empiece a segar siempre con cuchillas afiladas

Una cuchilla afilada corta limpiamente sin desgarrar o picar las hojas de hierba, que es lo que haría una cuchilla sin filo. Si se rasgan o se deshilachan, los bordes de las hojas se secarán, y se retardará su crecimiento y se favorecerá la aparición de enfermedades. Asegúrese de que la cuchilla está en buenas condiciones y que la vela está completa.

Compruebe la condición de la carcasa

Asegúrese de que las cámaras de corte están en buenas condiciones. Enderece cualquier componente de la cámara que esté doblado para asegurar un espacio correcto entre las puntas de la cuchilla y la cámara.

Después de segar

Para asegurar el óptimo rendimiento, limpie los bajos de la carcasa del cortacésped. Si se deja que se acumulen residuos en la carcasa del cortacésped, disminuye el rendimiento de corte.

Transporte

Mueva el interruptor Habilitar/deshabilitar a DESHABILITAR, y eleve las carcasas de corte a la posición de TRANSPORTE. Mueva la palanca de siega/transporte a la posición de TRANSPORTE. Tenga cuidado al conducir entre objetos para no dañar accidentalmente la máquina ni las carcasas de corte. Tenga un cuidado especial al utilizar la máquina en pendientes. Conduzca lentamente y evite giros cerrados en pendientes para evitar vuelcos. Baje las carcasas de corte cuando conduce pendiente abajo para tener un mayor control de la dirección.

Después del funcionamiento

Seguridad tras el funcionamiento

Seguridad en general

- Limpie la hierba y los residuos de las unidades de corte, las transmisiones, los silenciadores y el motor para prevenir incendios. Limpie cualquier aceite o combustible derramado.
- Cierre el combustible antes de almacenar o transportar la máquina.
- Desengrane la transmisión al accesorio siempre que transporte la máquina o no la esté utilizando.
- Utilice rampas de ancho completo para cargar la máquina en un remolque o un camión. No supere un ángulo de 15 grados entre la rampa y el remolque o camión.
- Amarre la máquina firmemente con correas, cadenas, cables o cuerdas. Tanto las correas delanteras como las traseras deben orientarse hacia abajo y hacia fuera respecto a la máquina.
- Espere a que se enfríe el motor antes de guardar la máquina en un recinto cerrado.
- No guarde nunca la máquina o un recipiente de combustible cerca de una llama desnuda, chispa o llama piloto, por ejemplo en un calentador de agua u otro electrodoméstico.

Seguridad durante el remolcado

- Remolque únicamente si la máquina tiene un enganche diseñado para el remolcado. Enganche el equipo a remolcar únicamente en el punto de enganche.
- Siga las recomendaciones del fabricante del accesorio sobre los límites de peso de los equipos remolcados y sobre remolcar en pendientes. En las pendientes, el peso del equipo remolcado puede causar una pérdida de tracción y de control.
- No deje que suban niños u otras personas en los equipos remolcados.
- Conduzca lentamente y deje una distancia de parada mayor mientras se realizan tareas de remolcado.

Identificación de los puntos de amarre

- **Parte delantera de la máquina** – el orificio del bloque rectangular, debajo del tubo del eje, al interior de cada rueda delantera (Figura 22)

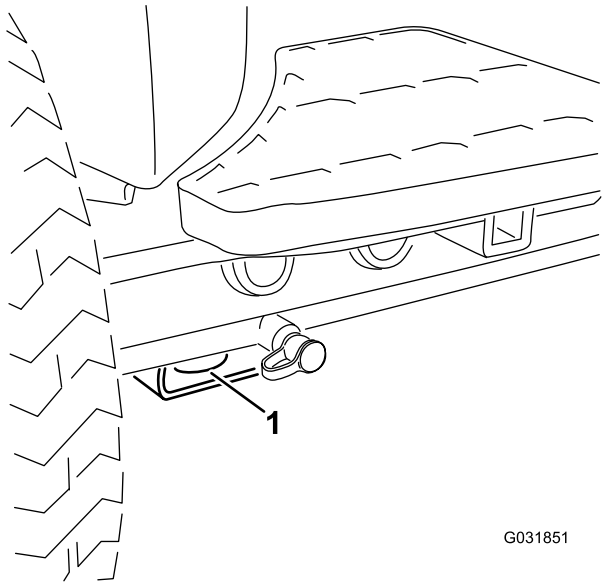

Figura 22

1. Punto de amarre delantero

- **Parte trasera de la máquina** – en cada lado de la máquina, en el bastidor trasero (Figura 23).

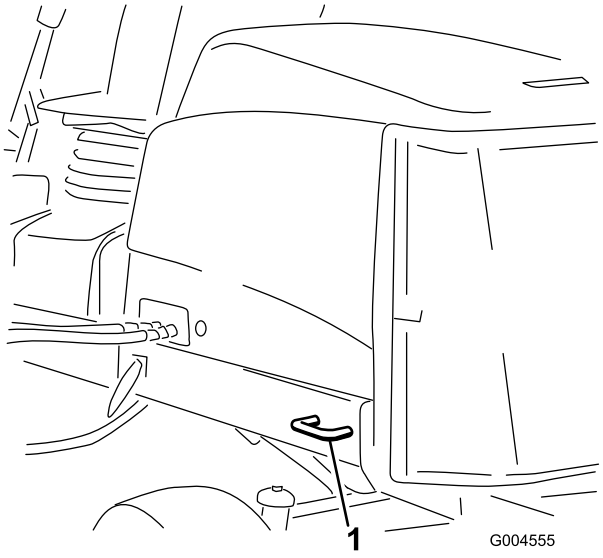

Figura 23

1. Punto de amarre trasero

Cómo empujar o remolcar la máquina

En una emergencia, la máquina puede ser movida accionando la válvula de desvío de la bomba hidráulica de desplazamiento variable y empujando o remolcando la máquina.

Importante: No empuje ni remolque la máquina a más de 3 a 4,8 km/h porque puede dañarse la sistema de transmisión. La válvula auxiliar debe estar siempre abierta cuando la máquina es empujada o remolcada.

1. La válvula de desvío está situada en el lado izquierdo del hidrostato (Figura 24). Gire el perno una vuelta y media para abrirla y dejar pasar el aceite internamente. Puesto que el fluido se desvía, la máquina puede ser movida lentamente sin dañar la transmisión.

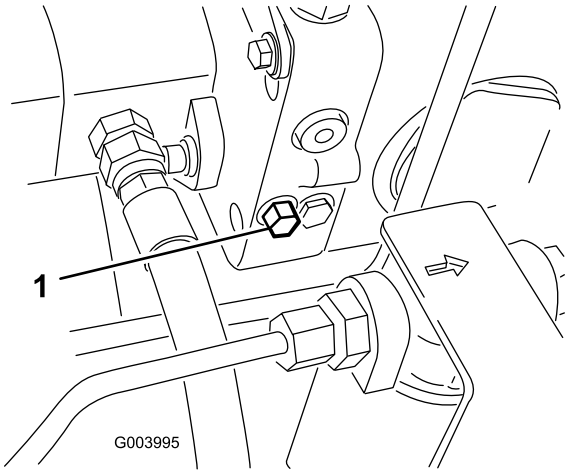

Figura 24

1. Válvula de desvío

2. Cierre la válvula de desvío antes de arrancar el motor. No obstante, no utilice una fuerza de más de 7 a 11 N·m para cerrar la válvula.

   Importante: Si se hace funcionar el motor con la válvula de desvío abierta, se recalentará la transmisión.

Transporte de la máquina

Utilice un remolque para cargas pesadas o un camión para transportar la máquina. Asegúrese de que el remolque o el camión tenga todos los frenos y todas las luces y señalizaciones requeridos por la ley. Por favor, lea cuidadosamente todas las instrucciones de seguridad. Esta información puede ayudarle a evitar lesiones al operador, a su familia, a sus animales domésticos o a personas que se encuentren en las proximidades.

⚠ ADVERTENCIA

Conducir en una calle o carretera sin señales de giro, luces, marcas reflectantes o un indicador de vehículo lento es peligroso y puede ser causa de accidentes que pueden provocar lesiones personales.

No conduzca la máquina en una calle o carretera pública.

1. Si utiliza un remolque, conéctelo al vehículo que lo arrastra y conecte las cadenas de seguridad.
2. En su caso, conecte los frenos del remolque.
3. Cargue la máquina en el remolque o camión.
4. Pare el motor, retire la llave, ponga el freno y cierre la válvula de combustible.
5. Utilice los puntos de amarre metálicos de la máquina (Figura 25) para sujetar la máquina firmemente al remolque o al camión con correas, cadenas, cables o cuerdas.

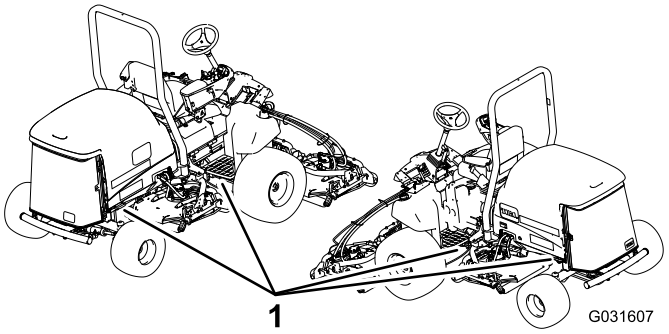

Figura 25

1. Puntos de amarre de la unidad de tracción

Cómo cargar la máquina

Extreme las precauciones al cargar la máquina sobre un remolque o un camión. Se recomienda el uso de una sola rampa lo suficientemente ancha como para sobresalir a cada lado de las ruedas traseras, en lugar de rampas individuales para cada lado de la máquina (Figura 26). La sección trasera inferior del bastidor de la máquina se extiende hacia atrás entre las ruedas traseras, y sirve de tope para evitar vuelcos hacia atrás. El disponer de una sola rampa ancha proporciona una superficie de contacto para el bastidor si la máquina empieza a volcar hacia atrás. Si no es posible utilizar una sola rampa, utilice suficientes rampas individuales para simular una sola rampa continua en todo su ancho.

La rampa debe tener una longitud suficiente, de manera que el ángulo no supere los 15 grados (Figura 26). Un ángulo mayor puede hacer que los componentes del cortacésped se atasquen cuando la unidad se desplaza desde la rampa al remolque o camión. Un ángulo mayor puede hacer también que la máquina vuelque hacia atrás. Si se carga en o cerca de una pendiente, coloque el remolque o el camión pendiente abajo, con la rampa extendida pendiente arriba. Esto minimiza el ángulo de la rampa. El remolque o el camión debe estar lo más horizontal posible.

Importante: No intente girar la máquina mientras está en la rampa; usted puede perder el control y salirse del lado de la rampa.

Evite acelerar bruscamente mientras sube la rampa, y reducir bruscamente la velocidad al bajar la rampa en marcha atrás. Ambas maniobras pueden hacer que la máquina vuelque hacia atrás.

⚠ PELIGRO

El cargar la máquina en un remolque o un camión aumenta la posibilidad de un vuelco hacia atrás y podría causar lesiones graves o la muerte.

- **Extreme las precauciones al manejar la máquina en una rampa.**
- **Asegúrese de que el ROPS está en posición vertical mientras utiliza el cinturón de seguridad durante la carga de la máquina. Asegúrese de que hay espacio suficiente entre el ROPS y el techo si usa un remolque cerrado.**
- **Utilice únicamente una sola rampa de ancho completo; no utilice rampas individuales para cada lado de la máquina.**
- **Si es imprescindible utilizar rampas individuales, utilice suficientes como para crear una superficie continua más ancha que la máquina.**
- **No supere un ángulo de 15 grados entre la rampa y el suelo, o entre la rampa y el remolque o camión.**
- **Evite acelerar bruscamente al subir la máquina por la rampa para evitar vuelcos hacia atrás.**
- **Evite reducir bruscamente la velocidad al bajar la máquina por la rampa en marcha atrás para evitar vuelcos hacia atrás.**

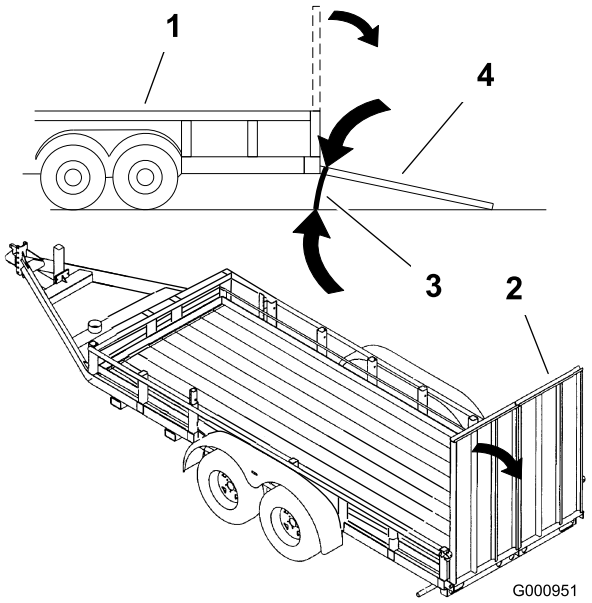

Figura 26

1. Remolque
2. Rampa de ancho completo
3. No más de 15 grados
4. Rampa de ancho completo – vista lateral

Mantenimiento

Nota: Los lados derecho e izquierdo de la máquina se determinan desde la posición normal del operador.

Calendario recomendado de mantenimiento

Intervalo de mantenimiento y servicio	Procedimiento de mantenimiento
Después de la primera hora	• Apriete las tuercas de las ruedas a 94–122 N·m.
Después de las primeras 8 horas	• Compruebe la condición y la tensión de la correa del alternador
Después de las primeras 10 horas	• Apriete las tuercas de las ruedas a 94–122 N·m.
Después de las primeras 50 horas	• Cambie el aceite de motor y el filtro. • Compruebe las rpm del motor (ralentí y aceleración máxima)
Cada vez que se utilice o diariamente	• Compruebe la presión de los neumáticos. • Compruebe el funcionamiento de los interruptores de seguridad. • Compruebe el tiempo de parada de las cuchillas • Compruebe el nivel de aceite del motor. • Compruebe el nivel de refrigerante del depósito de expansión y limpie cualquier residuo de la rejilla, del enfriador de aceite y de la parte delantera del radiador. • Retire cualquier residuo de la rejilla, de los enfriadores de aceite y del radiador (más a menudo en condiciones de mucha suciedad). • Compruebe el nivel de fluido hidráulico. • Inspeccione las líneas y mangueras hidráulicas para comprobar que no tienen fugas, que no están dobladas, que los soportes no están sueltos, y que no hay desgaste, elementos sueltos, o deterioro causado por agentes ambientales o químicos.
Cada 50 horas	• Engrase los cojinetes y casquillos. (Engrase inmediatamente después de cada lavado, aunque no corresponda a los intervalos citados.) • Compruebe la condición de la batería y límpiela. • Compruebe las conexiones de los cables de la batería.
Cada 100 horas	• Inspeccione las mangueras del sistema de refrigeración. • Compruebe la condición y la tensión de la correa del alternador
Cada 150 horas	• Cambie el aceite de motor y el filtro.
Cada 200 horas	• Drene la humedad de los depósitos de combustible y de fluido hidráulico.
Cada 250 horas	• Apriete las tuercas de las ruedas a 94–122 N·m.
Cada 400 horas	• Revise el limpiador de aire. (O antes si el indicador del limpiador de aire se enciende en rojo. Revíselo con más frecuencia en condiciones de mucho polvo o suciedad.) • Compruebe que los tubos y las conexiones no están deteriorados o dañados, y que las conexiones no están sueltas. (O cada año, lo que ocurra primero). • Cambie el cartucho del filtro de combustible. • Compruebe las rpm del motor (ralentí y aceleración máxima)
Cada 800 horas	• Drene y limpie el depósito de combustible • Compruebe la convergencia de las ruedas traseras. • Cambie el fluido hidráulico. • Cambie los filtros hidráulicos (antes si el indicador de intervalo de mantenimiento está en la zona roja). • Ajuste las válvulas del motor (consulte el Manual del operador del motor).
Antes del almacenamiento	• Drene y limpie el depósito de combustible
Cada 2 años	• Drene y cambie el fluido del sistema de refrigeración. • Drene y enjuague el depósito hidráulico. • Cambie todas las mangueras móviles.

Consulte los procedimientos adicionales de mantenimiento descritos en el Manual del operador del motor.

Lista de comprobación – mantenimiento diario

Duplique esta página para su uso rutinario.

Elemento a comprobar	Para la semana de:						
	Lun.	Mar.	Miér.	Jue.	Vie.	Sáb.	Dom.
Compruebe el funcionamiento de los interruptores de seguridad.							
Compruebe el funcionamiento de los frenos.							
Compruebe el nivel de aceite del motor y de combustible.							
Drene el separador de agua/combustible.							
Compruebe el indicador de obstrucción del filtro de aire.							
Compruebe que el radiador y la rejilla están libres de residuos.							
Compruebe que no haya ruidos extraños en el motor.[1]							
Compruebe que no haya ruidos extraños durante el funcionamiento.							
Compruebe el nivel del aceite del sistema hidráulico.							
Compruebe el indicador del filtro hidráulico. [2]							
Compruebe que las mangueras hidráulicas no están dañadas.							
Compruebe que no hay fugas de fluidos.							
Compruebe la presión de los neumáticos.							
Compruebe la operación de los instrumentos.							
Compruebe el ajuste de altura de corte							
Compruebe la condición de las cuchillas							
Lubrique todos los puntos de engrase.[3]							
Retoque cualquier pintura dañada.							

1. Compruebe la bujía y las boquillas de los inyectores en caso de dificultad para arrancar, exceso de humo o funcionamiento irregular.
2. Compruébelo con el motor en marcha y el aceite a la temperatura de operación
3. Inmediatamente después de cada lavado, aunque no corresponda a uno de los intervalos citados

Anotación para áreas problemáticas:

Inspección realizada por:		
Elem-ento	**Fecha**	**Información**
1		
2		
3		
4		
5		
6		
7		
8		

Importante: Consulte los procedimientos adicionales de mantenimiento descritos en el Manual del operador del motor.

Nota: Para descargar una copia gratuita del esquema eléctrico o hidráulico, visite www.toro.com y busque su máquina en el enlace Manuales de la página de inicio.

Tabla de intervalos de servicio

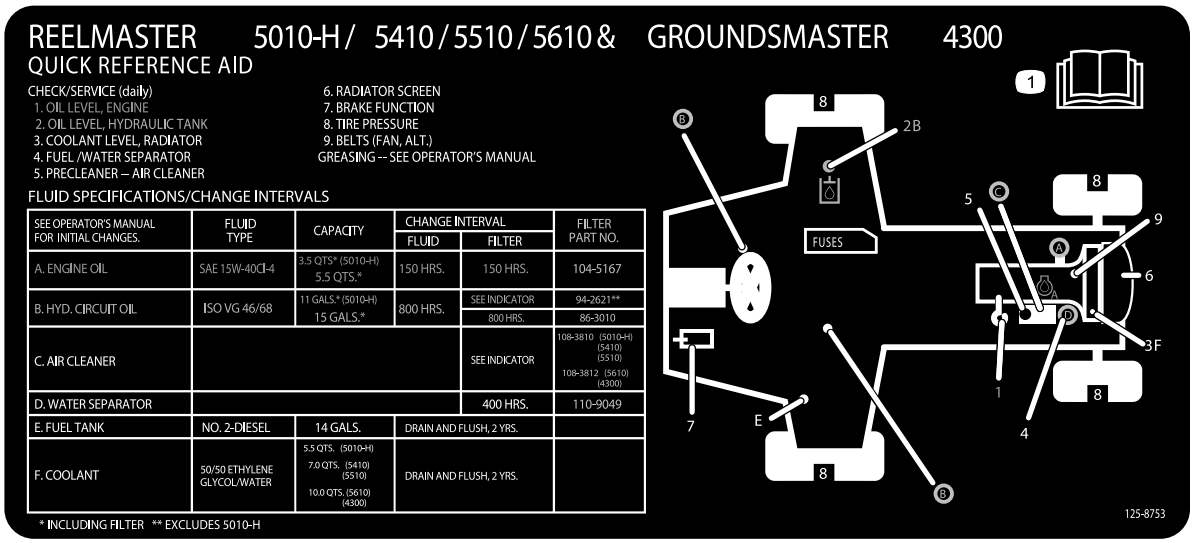

Figura 27

Procedimientos previos al mantenimiento

Seguridad – Pre-Mantenimiento

- Mantenga todas las piezas en buen estado de funcionamiento y todos los herrajes bien apretados, sobre todo los accesorios de las cuchillas. Sustituya cualquier pegatina desgastada o deteriorada.
- No permita jamás que la máquina sea revisada o reparada por personal no debidamente formado.
- Antes de ajustar, limpiar o reparar la máquina, siga estos pasos:
  1. Ponga la máquina en una superficie nivelada.
  2. Desengrane las transmisiones.
  3. Bajar las unidades de corte.
  4. Mueva el pedal de tracción a la posición de PUNTO MUERTO.
  5. Ponga el freno de estacionamiento.

6. Ponga el mando del acelerador en la posición de RALENTÍ BAJO.
7. Pare el motor y retire la llave.
8. Espere a que se detengan todas las piezas en movimiento.

- Siempre que aparque o almacene la máquina, o la deje sin atender, baje las unidades de corte, a menos que utilice un bloqueo mecánico positivo.
- Si es posible, no realice tareas de mantenimiento en la máquina con el motor en marcha. Si debe mantener el motor en marcha al realizar tareas de mantenimiento en la máquina, mantenga las manos, los pies, otras partes del cuerpo y prendas de vestir alejadas de todas las partes móviles, el área de descarga y la parte baja del cortacésped.
- No toque partes de la máquina o de un accesorio que pueda estar caliente debido al uso. Deje que se enfríen todos los componentes antes de realizar cualquier operación de mantenimiento, ajuste o revisión.
- Utilice soportes fijos para apoyar la máquina o sus componentes cuando sea necesario.
- Alivie con cuidado la tensión de aquellos componentes que tengan energía almacenada.
- Si se requieren reparaciones importantes o si usted necesita ayuda, póngase en contacto con un Distribuidor Toro.
- Utilice solamente piezas y accesorios genuinos Toro. Las piezas de repuesto y accesorios de otros fabricantes podrían ser peligrosos, y su uso podría invalidar la garantía del producto.

Elevación de la máquina

Nota: Utilice soportes fijos para apoyar la máquina cuando sea necesario.

Utilice los siguientes puntos de apoyo para elevar la máquina:

- **Parte delantera de la máquina** – bloque rectangular, debajo del tubo del eje, al interior de cada rueda delantera (Figura 28).

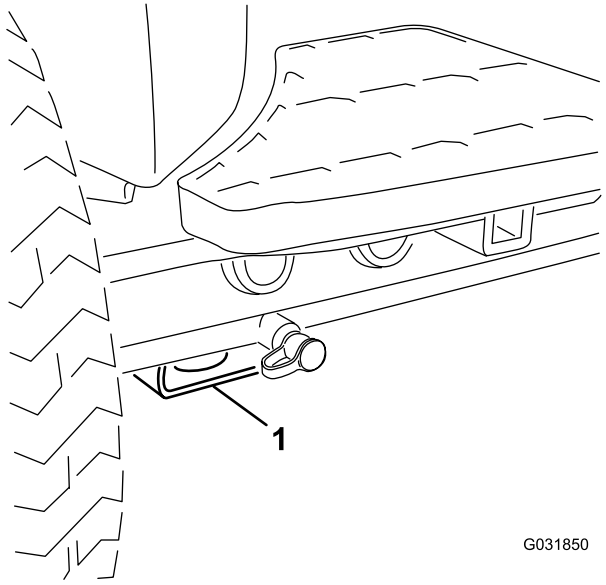

Figura 28

1. Punto de apoyo delantero

- **Parte trasera de la máquina** – tubo de eje rectangular en el eje trasero.

Lubricación

Engrasado de cojinetes y casquillos

Si se utiliza la máquina bajo condiciones normales, lubrique todos los engrasadores de los cojinetes y casquillos cada **50 horas de operación** con grasa de litio Nº 2. Lubrique los cojinetes y casquillos **inmediatamente** después de cada lavado, aunque no corresponda a uno de los intervalos citados.

La ubicación de los puntos de engrase y las cantidades requeridas son:

- Articulación de cardán del árbol de transmisión de la bomba (3) (Figura 29)

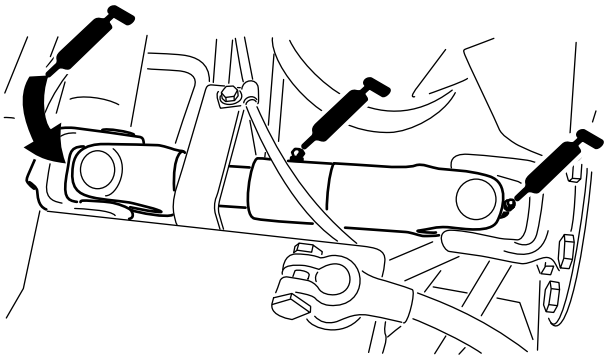

Figura 29

- Cilindros del brazo de elevación de la unidad de corte (2 en cada) (Figura 30)

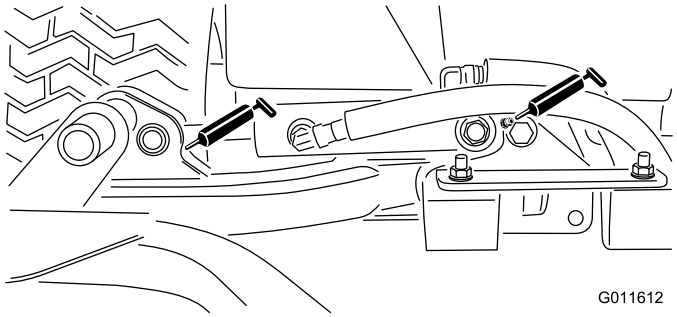

Figura 30

- Pivotes del brazo de elevación (1 en cada) (Figura 30)
- Pivote del bastidor de tiro de la unidad de corte (1 en cada) (Figura 31)

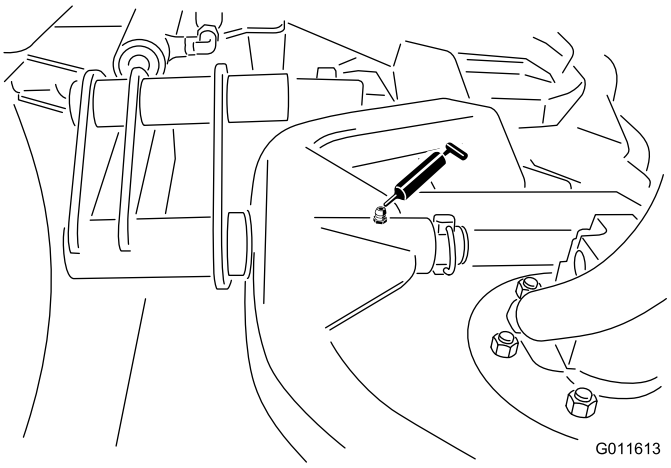

Figura 31

- Eje pivotante del brazo de elevación (1 en cada) (Figura 32)

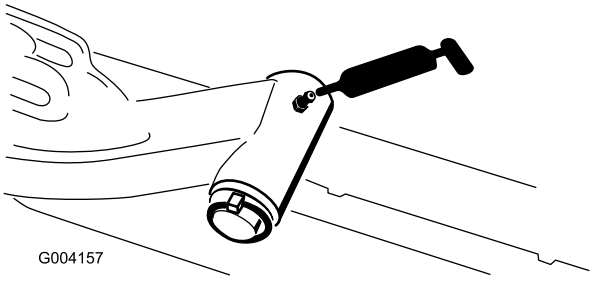

Figura 32

- Tirante del eje trasero (2) (Figura 33)

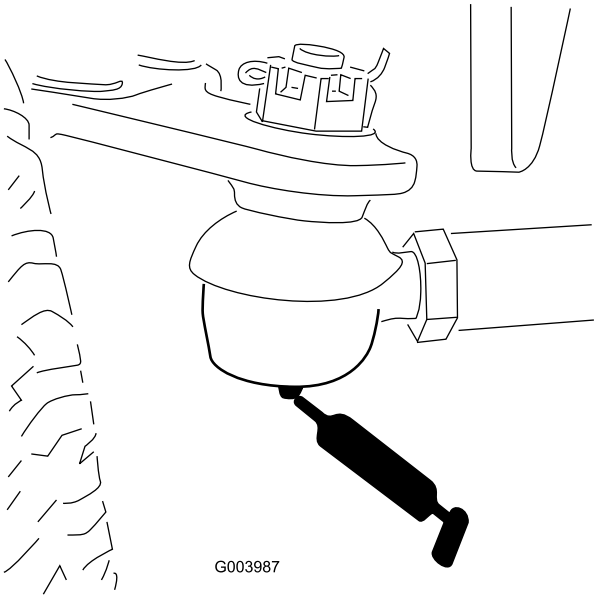

Figura 33

- Pivote de dirección del eje (1) (Figura 34)

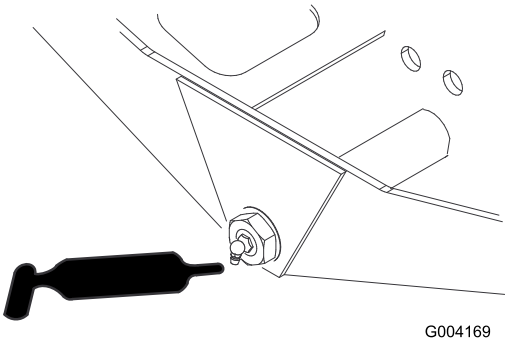

Figura 34

- Articulaciones esféricas del cilindro de dirección (2) y eje trasero (1) (Figura 35)

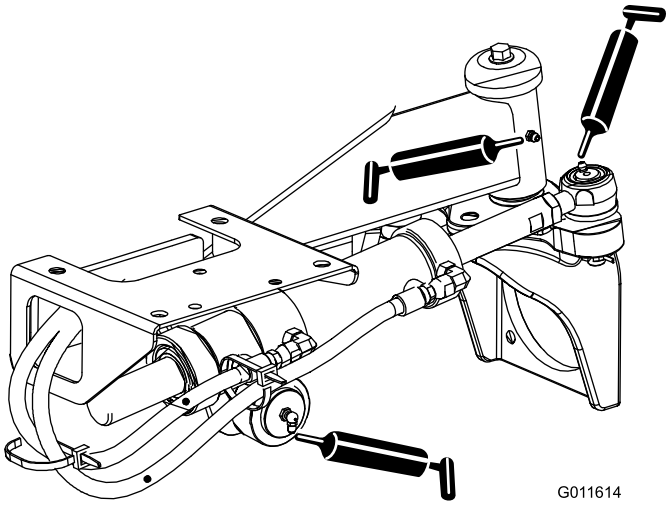

Figura 35

- Pedal de freno (1) (Figura 36)

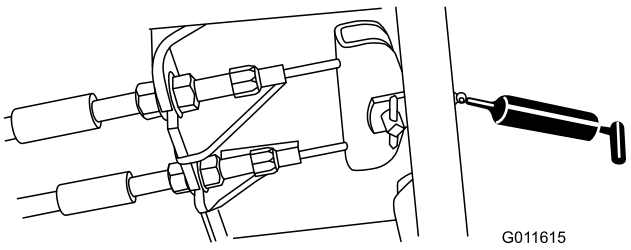

Figura 36

- Cojinetes de los ejes de las unidades de corte (2 por unidad de corte) (Figura 37)

Nota: Puede utilizarse cualquiera de los dos, el que sea más accesible. Bombee grasa en el punto de engrase hasta que aparezca una pequeña cantidad en la parte inferior del alojamiento del eje (debajo de la carcasa).

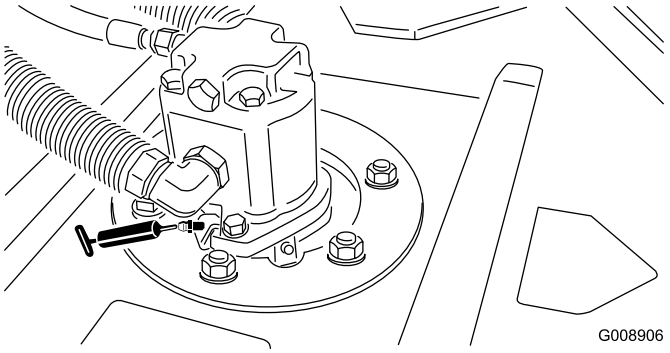

Figura 37

- Cojinetes de los rodillos traseros (2 por unidad de corte) (Figura 38)

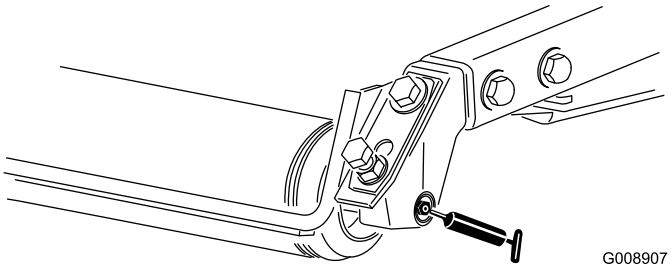

Figura 38

Nota: Asegúrese de que la ranura de grasa de cada rodillo está alineada con el orificio de grasa de cada extremo del eje del rodillo. Para facilitar la alineación de la ranura y el orificio, hay también una marca de alineación en un extremo del eje del rodillo.

Mantenimiento del motor

Seguridad del motor

Pare el motor antes de comprobar el aceite o añadir aceite al cárter.

Mantenimiento del limpiador de aire

Compruebe todo el sistema de admisión en busca de fugas, daños o abrazaderas sueltas. No utilice un filtro de aire dañado.

Revise el filtro del limpiador de aire únicamente cuando el indicador de mantenimiento lo requiera. El cambiar el filtro antes de que sea necesario sólo aumenta la posibilidad de que entre suciedad en el motor al retirar el filtro.

Importante: Asegúrese de que la tapa está correctamente asentada, que hace un buen sello con la carcasa del limpiador de aire y que la válvula de salida de goma está orientada hacia abajo — entre las posiciones de las 5 y las 7, visto desde el extremo.

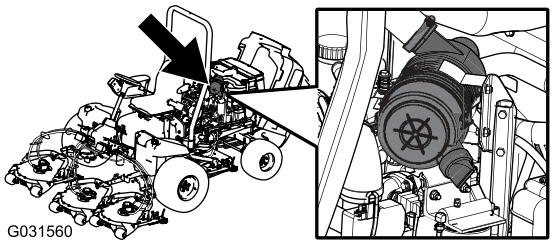

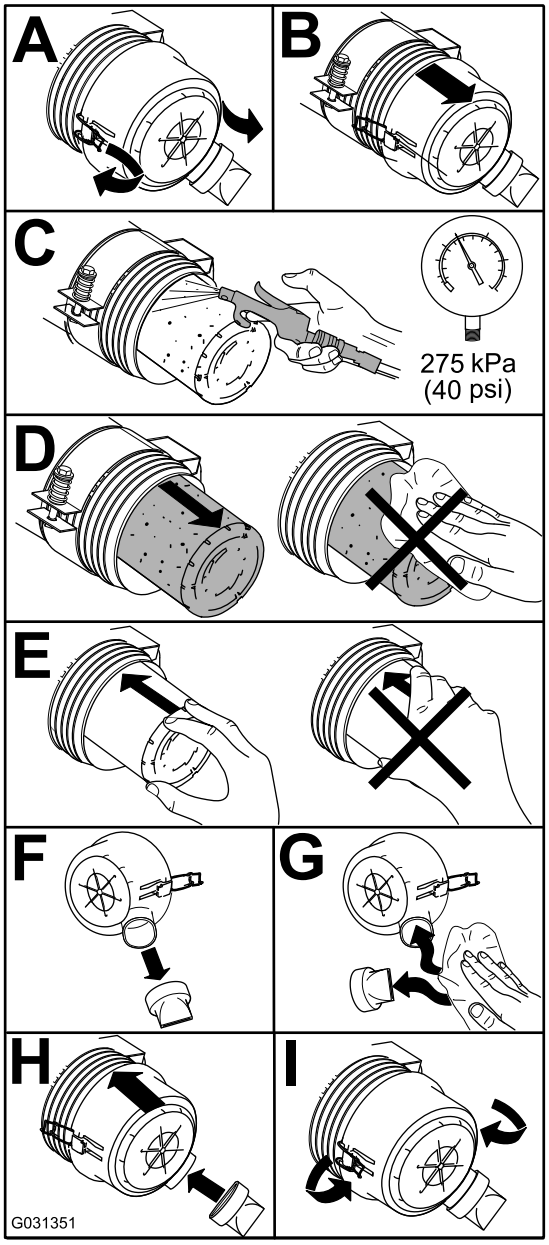

Figura 39

Mantenimiento del aceite de motor

Comprobación del nivel de aceite del motor

Intervalo de mantenimiento: Cada vez que se utilice o diariamente

El motor se suministra con aceite en el cárter; no obstante, debe comprobarse el nivel de aceite antes y después de arrancar el motor por primera vez.

La capacidad del cárter es de aproximadamente 5,2 litros con filtro.

Utilice aceite para motores de alta calidad que cumpla las siguientes especificaciones:

- Nivel de clasificación API: CH-4, CI-4 o superior
- Aceite preferido: SAE 15W-40 (más de -17,8 °C)
- Aceite alternativo: SAE 10W-30 o 5W-30 (todas las temperaturas)

Su distribuidor dispone de aceite para motores Toro Premium, de viscosidad 15W-40 o 10W-30.

1. Aparque la máquina en una superficie nivelada, pare el motor, ponga el freno de estacionamiento y retire la llave de contacto.
2. Compruebe el nivel de aceite del motor (Figura 40).

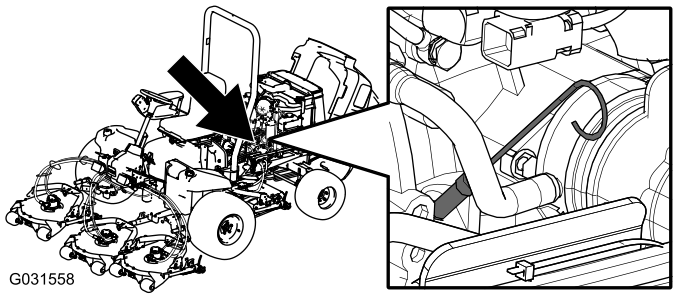

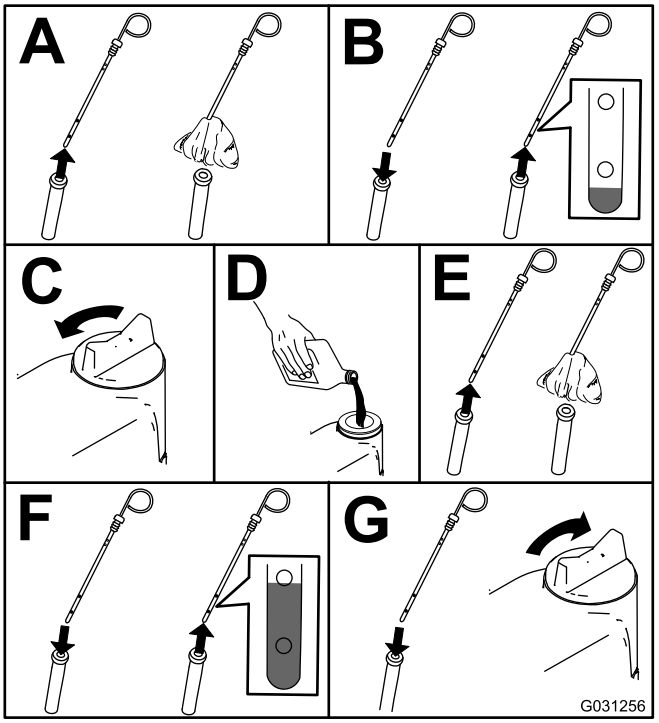

Figura 40

Importante: Asegúrese de mantener el nivel del aceite del motor entre los límites superior e inferior del indicador de aceite. Un nivel incorrecto, por exceso o por defecto, del aceite del motor puede provocar un fallo del motor.

Mantenimiento del aceite de motor y el filtro

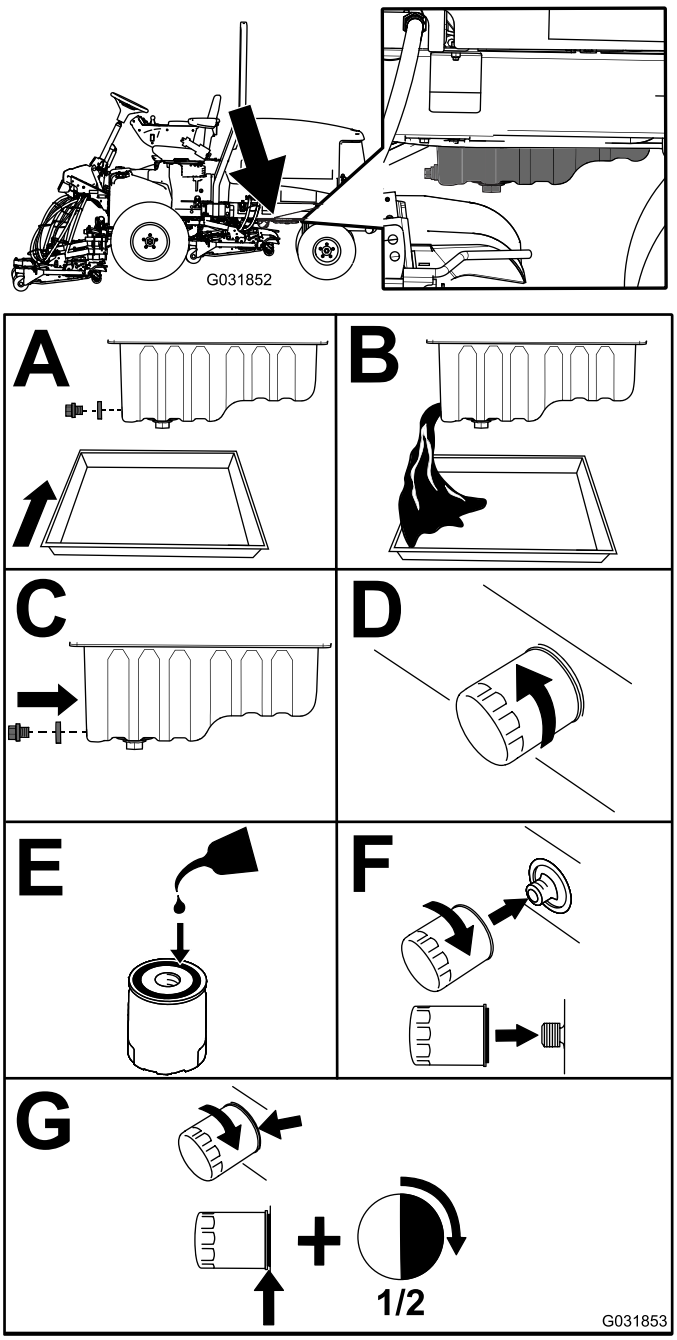

Figura 41

Importante: **No apriete demasiado el filtro.**

Añada aceite al cárter; consulte Comprobación del nivel de aceite del motor (página 41).

Ajuste del acelerador

1. Mueva la palanca del acelerador hacia adelante hasta que esté a 3 mm aproximadamente de la parte delantera de la ranura del brazo de control.
2. Afloje el conector del cable del acelerador, en el cable del acelerador, junto a la palanca de la bomba de inyección (Figura 42).

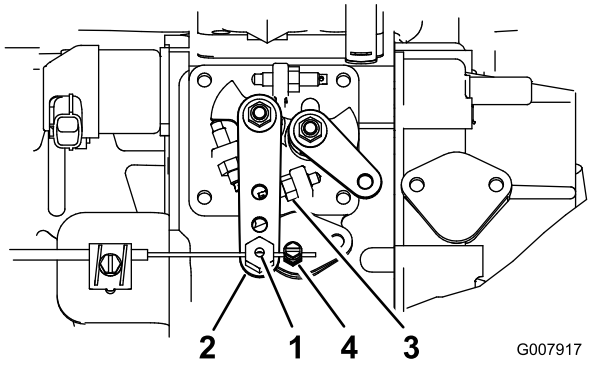

Figura 42

1. Pivote del cable del acelerador
2. Palanca de la bomba de inyección
3. Tope de ralentí alto
4. Conector del cable del acelerador

3. Sujete la palanca de la bomba de inyección contra el tope de ralentí alto (Figura 42).
4. Tire del cable del acelerador para eliminar la holgura, y apriete el conector del cable del acelerador.

   Nota: Cuando está apretado, el pivote del cable debe poder girar libremente sobre el brazo de la palanca de la bomba de inyección.
5. Si el acelerador no se mantiene en su posición durante el uso, apriete la contratuerca que ajusta el dispositivo de fricción de la palanca del acelerador.

Mantenimiento del sistema de combustible

Mantenimiento del sistema de combustible

Drenaje del depósito de combustible

Intervalo de mantenimiento: Cada 800 horas

Antes del almacenamiento

Vacíe y limpie el depósito si se contamina el sistema de combustible o si la máquina ha de almacenarse durante un periodo de tiempo extendido. Utilice combustible limpio para enjuagar el depósito.

Comprobación de los tubos de combustible y las conexiones

Compruebe que no están deteriorados o dañados, y que las conexiones no están sueltas.

Mantenimiento del separador de agua

Intervalo de mantenimiento: Cada 400 horas

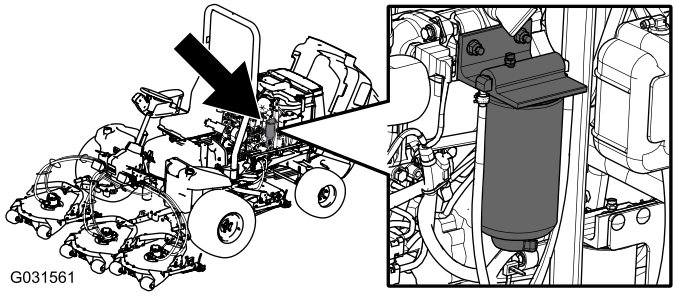

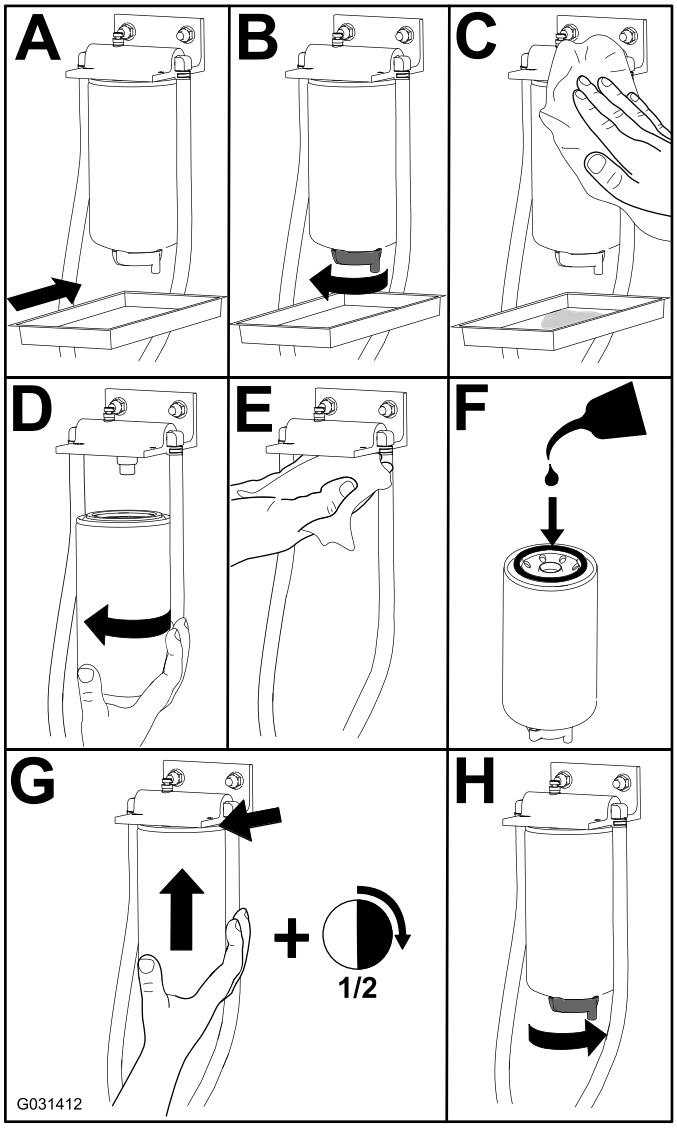

Figura 43

Mantenimiento del tubo de aspiración de combustible

El tubo de aspiración de combustible, situado dentro del depósito de combustible, lleva un filtro para evitar que entren residuos en el sistema de combustible. Retire el tubo de aspiración de combustible y limpie el filtro según sea necesario.

Purga de aire de los inyectores de combustible

Nota: Este procedimiento sólo debe utilizarse si el sistema de combustible ha sido purgado de aire con los procedimientos normales y el motor no arranca; consulte Purga del sistema de combustible (página 25).

1. Afloje la conexión entre el tubo y el conjunto de boquilla y soporte Nº 1 (Figura 44).

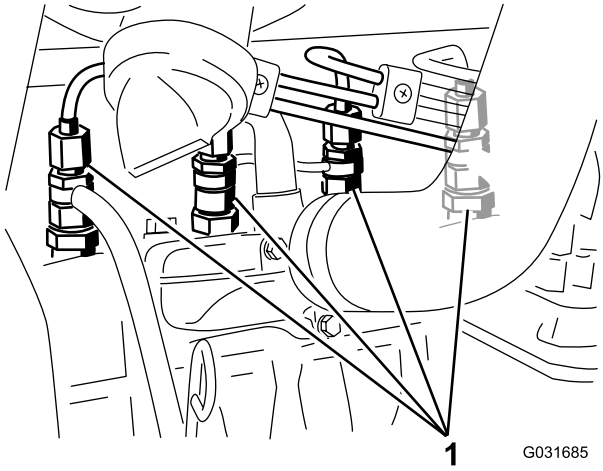

Figura 44

1. Inyectores de combustible

2. Gire la llave del interruptor de encendido a la posición de CONECTADO y observe el flujo de combustible alrededor del conector.
3. Cuando observe un flujo continuo de combustible, gire la llave del interruptor de encendido a la posición de DESCONECTADO.
4. Apriete firmemente el conector del tubo.
5. Repita los pasos 1 a 4 en las demás boquillas.

Mantenimiento del sistema eléctrico

Seguridad del sistema eléctrico

- Desconecte la batería antes de reparar la máquina. Desconecte primero el terminal negativo y luego el positivo. Conecte primero el terminal positivo y luego el negativo.
- El ácido de la batería es venenoso y puede causar quemaduras. Evite el contacto con la piel, los ojos y la ropa. Protéjase la cara, los ojos y la ropa cuando trabaje con una batería.
- Los gases de la batería pueden explotar. Mantenga alejados de la batería los cigarrillos, las chispas y las llamas.
- Cargue las baterías en una zona abierta y bien ventilada, lejos de chispas y llamas. Desenchufe el cargador antes de conectar o desconectar la batería. Lleve ropa protectora y utilice herramientas aisladas.
- No utilice un lavador a presión cerca de componentes electrónicos.

ADVERTENCIA

CALIFORNIA
Advertencia de la Propuesta 65

Los bornes, terminales y otros accesorios de la batería contienen plomo y compuestos de plomo, productos químicos reconocidos por el Estado de California como causantes de cáncer y daños reproductivos. Lávese las manos después de manejar el material.

Mantenimiento de la batería

Nota: Para limpiar la batería, lave toda la carcasa con una solución de bicarbonato y agua. Enjuague con agua clara.

Cambio de los fusibles

Hay 8 fusibles en el sistema eléctrico. El bloque de fusibles (Figura 45) se encuentra detrás del panel de acceso del brazo de control.

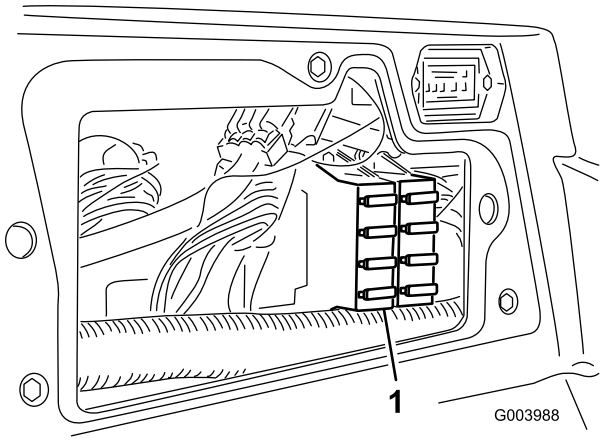

Figura 45

1. Bloque de fusibles

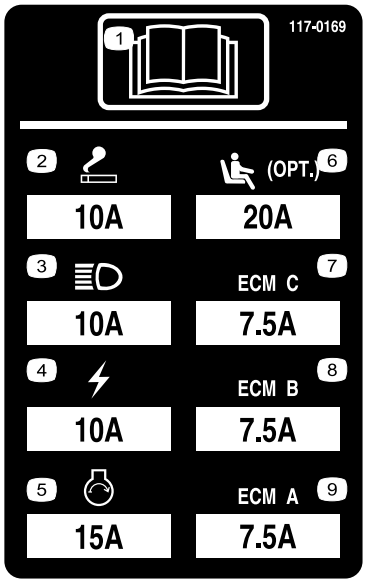

Figura 46

Mantenimiento del sistema de transmisión

Ajuste del punto muerto de la transmisión de tracción

La máquina no debe moverse cuando se suelta el pedal de tracción. Si se mueve, realice el ajuste siguiente:

1. Aparque la máquina en una superficie nivelada, pare el motor y baje las carcasas de corte al suelo.
2. Eleve la máquina hasta que ninguna rueda toque el suelo. Coloque soportes fijos debajo de la máquina para evitar que se caiga accidentalmente.
3. En el lado derecho del hidrostato, afloje la contratuerca de la leva de ajuste de tracción (Figura 47).

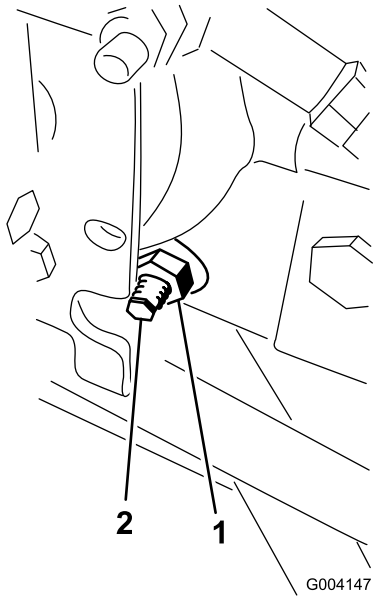

Figura 47

1. Contratuerca
2. Leva de ajuste de la tracción

⚠ ADVERTENCIA

El motor debe estar en marcha para poder realizar el ajuste final de la leva de ajuste de tracción. Esto podría provocar lesiones personales.

Mantenga las manos, los pies, la cara y otras partes del cuerpo alejados del silenciador, otras superficies calientes del motor y cualquier pieza en movimiento.

4. Gire la llave de contacto a la posición de CONECTADO, arranque el motor y gire el eje hexagonal de la leva en cualquier sentido hasta que las ruedas dejen de girar.
5. Apriete la contratuerca para afianzar el ajuste.

6. Gire la llave de contacto a la posición de DESCONECTADO, retire los soportes y baje la máquina al suelo.
7. Haga una prueba de conducción de la máquina para asegurarse de que no se desplaza indebidamente.

Ajuste de la convergencia de las ruedas traseras

1. Gire el volante hasta que las ruedas traseras estén rectas.
2. Afloje las contratuercas de ambos extremos del tirante (Figura 48).

   Nota: El extremo del tirante que tiene una muesca exterior tiene rosca a izquierdas.

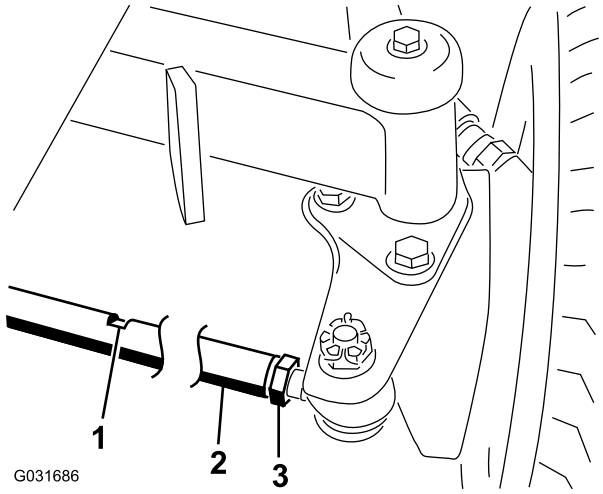

Figura 48

1. Ranura para la llave
2. Tirante
3. Contratuerca

3. Coloque una llave en la ranura y gire el tirante.
4. Mida la distancia en la parte delantera y la trasera de las ruedas traseras a la altura del eje.

   Nota: La distancia en la parte delantera de las ruedas traseras debe ser de 6 mm menos que la distancia medida en la parte trasera de las ruedas.
5. Repita este procedimiento según sea necesario.

Mantenimiento del sistema de refrigeración

Comprobación del sistema de refrigeración

Intervalo de mantenimiento: Cada vez que se utilice o diariamente—Compruebe el nivel de refrigerante del depósito de expansión y limpie cualquier residuo de la rejilla, del enfriador de aceite y de la parte delantera del radiador.

El sistema de refrigeración está lleno de una solución al 50% de agua y anticongelante permanente de etilenglicol. La capacidad del sistema de refrigeración es de 9,5 litros.

⚠ CUIDADO

Si el motor ha estado en marcha, puede haber fugas de refrigerante caliente y bajo presión, que puede causar quemaduras.

- **No retire el tapón del radiador cuando el motor está en marcha.**
- **Utilice un trapo al abrir el tapón del radiador, y ábralo lentamente para permitir la salida del vapor.**

1. Compruebe el nivel de refrigerante en el depósito de expansión (Figura 49).

   Nota: El nivel del refrigerante debe estar entre las marcas en el lateral del depósito.

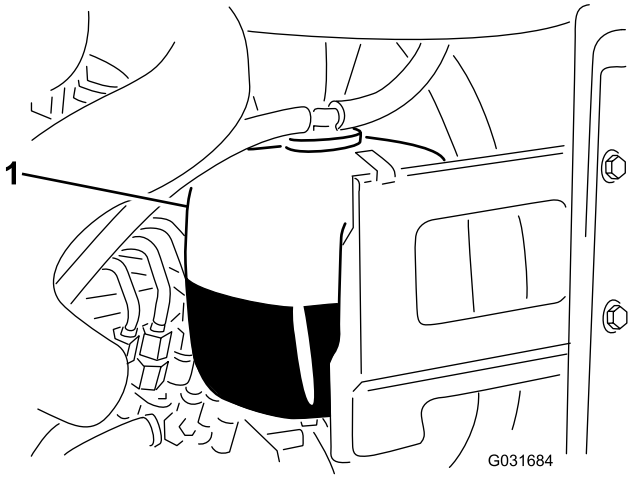

Figura 49

1. Depósito de expansión

2. Si el nivel de refrigerante es bajo, retire el tapón del depósito de expansión y rellene el sistema. **No llene demasiado.**
3. Instale el tapón del depósito de expansión.

Limpieza del sistema de refrigeración

1. Gire la llave de contacto a la posición de DESCONECTADO y retire la llave.
2. Limpie a fondo la zona del motor, retirando todos los residuos.
3. Desenganche y abra la rejilla trasera (Figura 50).

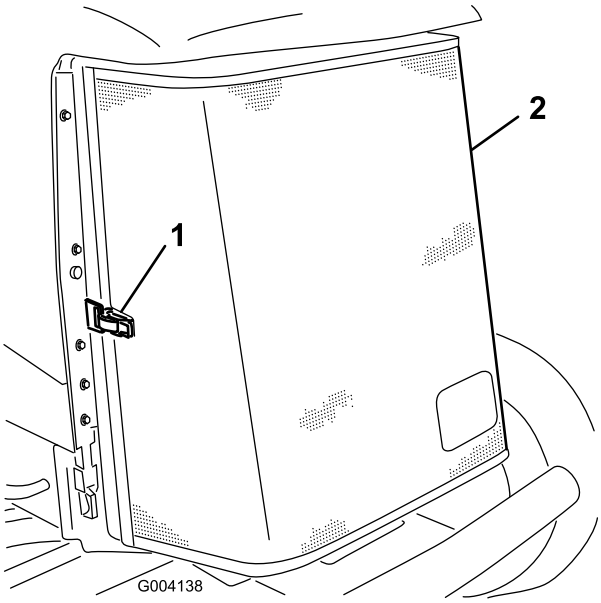

Figura 50

1. Enganche de la rejilla trasera
2. Rejilla trasera

4. Limpie la rejilla a fondo con aire comprimido.
5. Gire los cierres hacia dentro para liberar el enfriador de aceite (Figura 51).

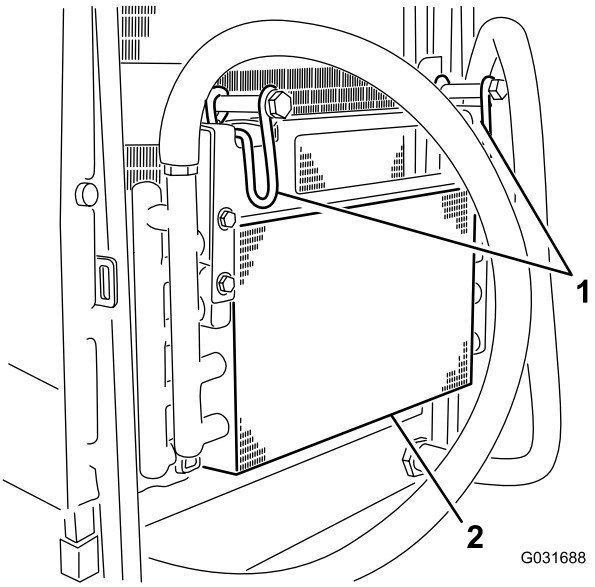

Figura 51

1. Enganches del enfriador de aceite
2. Enfriador de aceite

6. Limpie a fondo ambos lados del enfriador de aceite y del radiador (Figura 52) con aire comprimido.

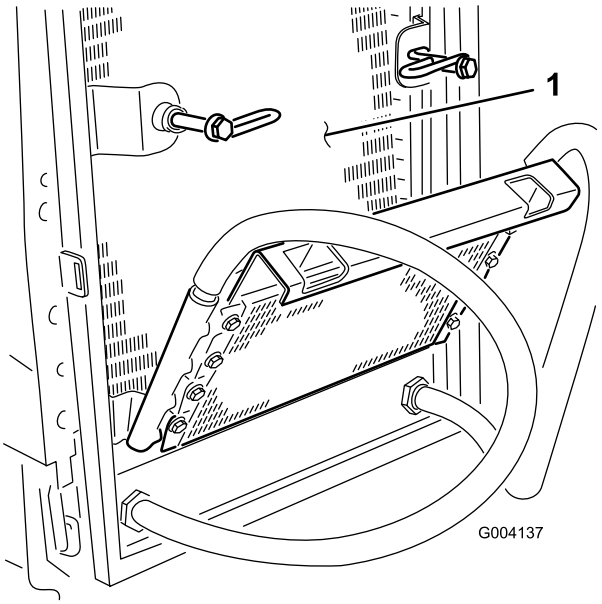

Figura 52

1. Radiador

7. Gire el enfriador a su posición inicial y apriete los cierres.
8. Cierre la rejilla y afiance el cierre.

Mantenimiento de los frenos

Ajuste de los frenos de estacionamiento

Ajuste los frenos si el pedal de freno tiene más de 2,5 cm de holgura (Figura 53), o cuando se necesite más fuerza para frenar. La holgura es la distancia que recorre el pedal de freno antes de notarse una resistencia de frenado.

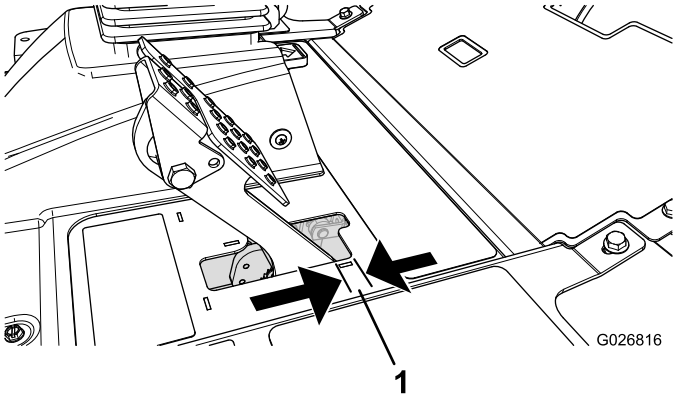

Figura 53

1. Holgura

Nota: Utilice el juego libre del motor de la rueda para mover el tambor hacia adelante y hacía atrás para asegurarse de que los tambores están libres, tanto antes como después del ajuste.

1. Para reducir la holgura de los pedales de freno, apriete los frenos aflojando la tuerca delantera del extremo roscado del cable de freno (Figura 54).

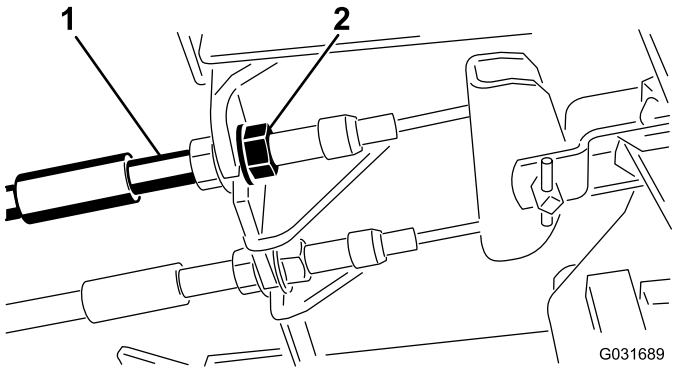

Figura 54

1. Cables de freno
2. Tuercas delanteras

2. Apriete la tuerca trasera para mover el cable hacia atrás hasta que los pedales de freno tengan una holgura de 6,3 a 12,7 mm (Figura 53) antes de bloquearse las ruedas.
3. Apriete las tuercas delanteras, asegurándose de que ambos cables accionen los frenos simultáneamente.

   Asegúrese de que la cubierta del cable no gira durante el procedimiento de apriete.

Ajuste del seguro del freno de estacionamiento

Si el freno de estacionamiento no se aplica y se engancha, es necesario ajustar el trinquete del freno.

1. Afloje los 2 tornillos que fijan el trinquete del freno de estacionamiento al bastidor (Figura 55).

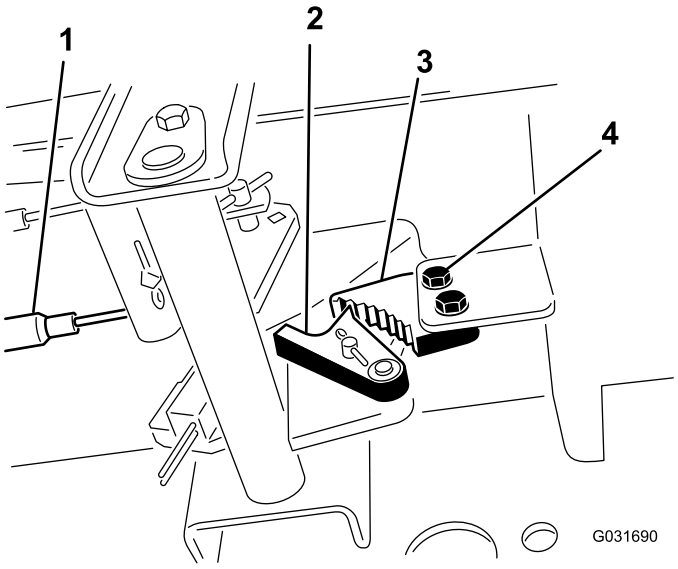

Figura 55

1. Cables de freno
2. Uña del freno
3. Trinquete del freno de estacionamiento
4. Tornillos (2)

2. Pise el pedal del freno de estacionamiento hacia adelante hasta que la uña se engancha a fondo en el trinquete del freno (Figura 55).
3. Apriete los 2 tornillos para afianzar el ajuste.
4. Pise el pedal de freno para quitar el freno de estacionamiento.
5. Compruebe el funcionamiento, y vuelva a ajustar si es necesario.

Mantenimiento de las correas

Cómo tensar la correa del alternador

1. Abra el capó.
2. Compruebe la tensión de la correa del alternador flexionándola (Figura 56) en el punto intermedio entre las poleas del alternador y del cigüeñal con una fuerza de 10 kg (22 libras).

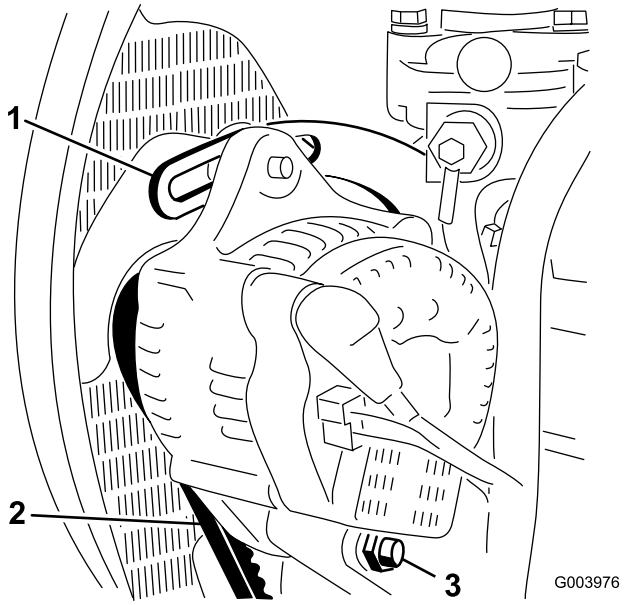

Figura 56

1. Tirante
2. Correa del alternador
3. Perno de pivote

Nota: La correa debe desviarse 11 mm.

3. Si la desviación no es correcta, continúe con el paso4. Si es correcta, siga con la operación.
4. Afloje el perno que fija el tirante al motor (Figura 56), el perno que fija el alternador al tirante y el perno de pivote.
5. Introduzca una palanca entre el alternador y el motor y, haciendo palanca, desplace el alternador.
6. Cuando consiga la tensión correcta, apriete los pernos del alternador, del tirante y del pivote para afianzar el ajuste.

Mantenimiento del sistema hidráulico

Comprobación del nivel de fluido hidráulico

Intervalo de mantenimiento: Cada vez que se utilice o diariamente

El depósito de la máquina se llena en fábrica con aproximadamente 56,7 litros de fluido hidráulico de alta calidad. El fluido de repuesto recomendado es:

Fluido hidráulico Toro Premium All Season (disponible en recipientes de 18,9 litros o en bidones de 208 litros. Consulte los números de pieza a su Distribuidor Toro o en el *Catálogo de piezas*.)

Fluidos alternativos: Si no está disponible el fluido Toro, pueden utilizarse otros fluidos siempre que cumplan las siguientes propiedades de materiales y especificaciones industriales. No recomendamos el uso de fluidos sintéticos. Consulte a su distribuidor de lubricantes para identificar un producto satisfactorio.

Nota: Utilice solamente productos de fabricantes reconocidos. Toro no asume responsabilidad alguna por daños causados por sustitutos no adecuados.

Fluido hidráulico anti-desgaste de alto índice de viscosidad/bajo punto de descongelación, ISO VG 46

Propiedades de materiales:

Viscosidad, ASTM D445	cSt a 40°C 44 a 48cSt a 100°C 7,9 a 8,5
Índice de viscosidad ASTM D2270	140 a 160
Punto de descongelación, ASTM D97	-37° C a -45° C

Especificaciones industriales:

Vickers I-286-S (Quality Level), Vickers M-2950-S (Quality Level), Denison HF-0

Importante: Se ha demostrado que el fluido multigrado ISO VG 46 ofrece un rendimiento óptimo en un amplio intervalo de temperaturas. Para temperaturas ambiente habitualmente altas, de 18 °C a 49 °C, el fluido hidráulico ISO VG 68 puede ofrecer un rendimiento mejor.

Fluido hidráulico premium biodegradable—Mobil EAL EnviroSyn 46H

Importante: Mobil EAL EnviroSyn 46H es el único fluido sintético biodegradable homologado por Toro. Este fluido es compatible con los elastómeros usados en los sistemas hidráulicos Toro, y es apropiado para un amplio intervalo de temperaturas. Este fluido es compatible con aceites minerales convencionales, pero para obtener la máxima biodegradabilidad y

rendimiento es necesario purgar el sistema hidráulico completamente de fluido convencional. Su distribuidor Mobil dispone de este aceite en recipientes de 19 l (5 galones US) o en bidones de 208 l (208 galones).

Nota: La mayoría de los fluidos hidráulicos son casi incoloros, por lo que es difícil detectar fugas. Está disponible un aditivo de tinte rojo para el aceite del sistema hidráulico en botellas de 20 ml. Una botella es suficiente para 15 a 23 litros de fluido hidráulico. Solicite la pieza Nº 44-2500 a su Distribuidor Autorizado Toro.

1. Coloque la máquina en una superficie nivelada, baje las unidades de corte y gire la llave del interruptor de encendido a la posición de DESCONECTADO.
2. Compruebe el nivel de fluido hidráulico (Figura 57).

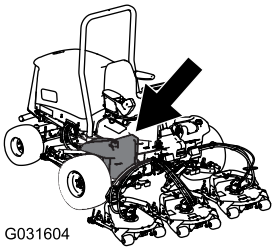

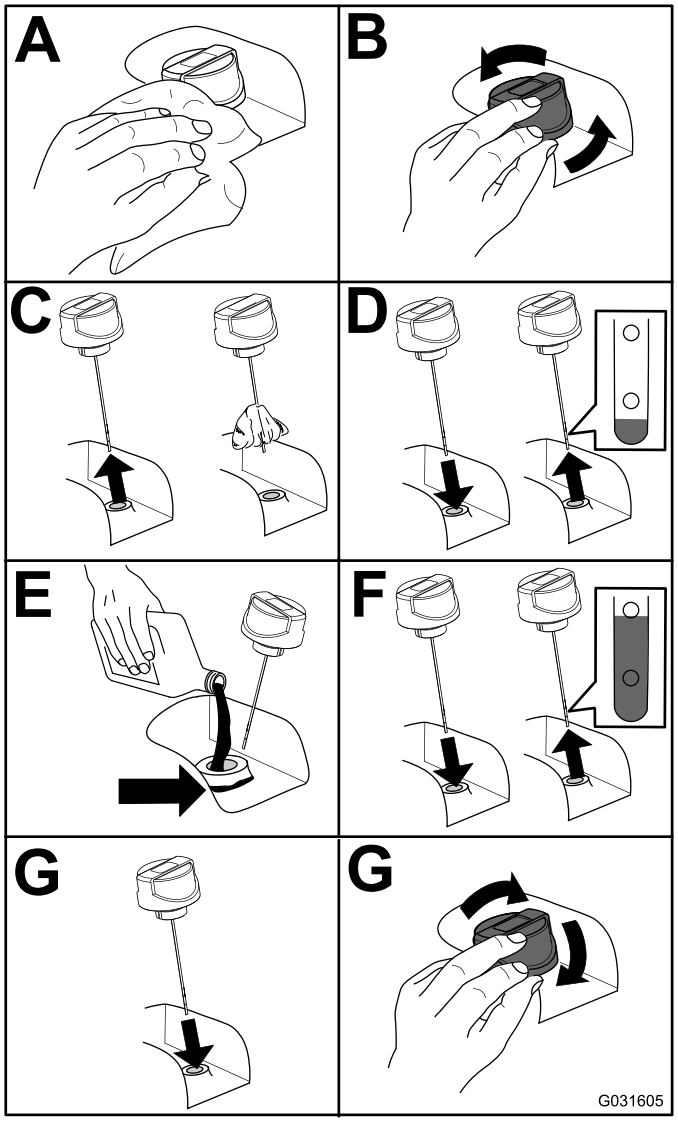

Figura 57

Cómo cambiar el fluido hidráulico

Intervalo de mantenimiento: Cada 800 horas

Si el fluido se contamina, póngase en contacto con su Distribuidor Toro, porque el sistema debe ser purgado. El fluido contaminado tiene un aspecto lechoso o negro en comparación con el aceite limpio.

1. Gire la llave del interruptor de encendido a la posición de DESCONECTADO y levante el capó.

2. Coloque un recipiente grande debajo del acoplamiento situado en la parte inferior del depósito de fluido hidráulico (Figura 58).

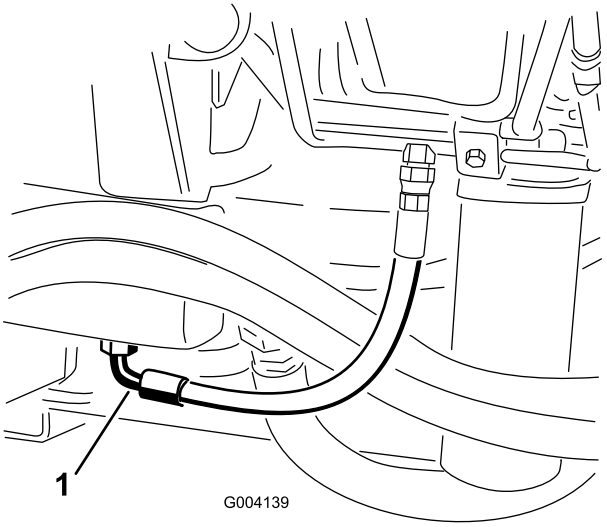

Figura 58

1. Manguera

3. Desconecte la manguera de la parte inferior del acoplamiento y deje que se drene el fluido hidráulico al recipiente.
4. Vuelva a conectar el tubo cuando el fluido hidráulico se haya drenado.
5. Llene el depósito con aproximadamente 56,7 litros de fluido hidráulico; consulte Comprobación del nivel de fluido hidráulico (página 49)..

   Importante: Utilice solamente los fluidos hidráulicos especificados. Otros fluidos podrían causar daños en el sistema.
6. Coloque el tapón del depósito.
7. Gire la llave del interruptor de encendido a la posición de CONECTADO, arranque el motor, accione todos los controles hidráulicos para distribuir el fluido hidráulico por todo el sistema, y compruebe que no hay fugas.
8. Gire la llave de contacto a la posición de DESCONECTADO.
9. Compruebe el nivel del fluido hidráulico y añada suficiente para que el nivel llegue a la marca Lleno de la varilla.

   Importante: No llene demasiado.

Cambio de los filtros hidráulicos

El sistema hidráulico está equipado con un indicador de intervalos de mantenimiento (Figura 59). Con el motor en marcha, observe el indicador; debe estar en la zona verde. Si el indicador está en la zona roja, deben cambiarse los filtros hidráulicos.

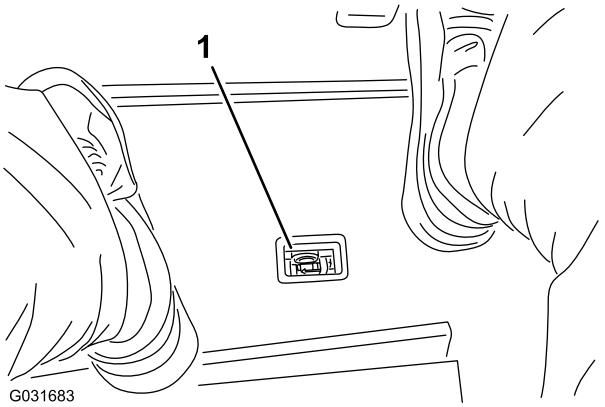

Figura 59

1. Indicador de obstrucción en el filtro hidráulico

Importante: El uso de cualquier otro filtro puede anular la garantía de algunos componentes.

1. Coloque la máquina en una superficie nivelada, baje las carcasas de corte, gire la llave del interruptor de encendido a la posición de DESCONECTADO, ponga el freno de estacionamiento y retire la llave.
2. Cambie ambos filtros de fluido hidráulico (Figura 60).

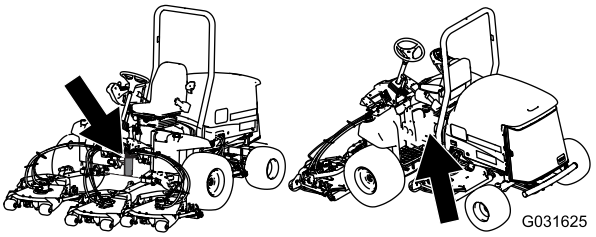

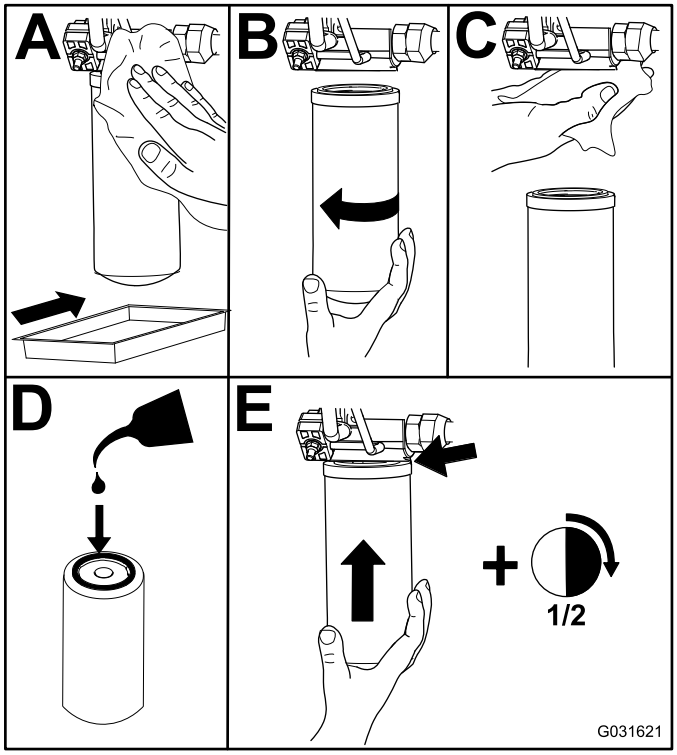

Figura 60

3. Gire la llave del interruptor de encendido a la posición de CONECTADO, arranque el motor y déjelo funcionar durante unos 2 minutos para purgar el aire del sistema.
4. Gire la llave de contacto a la posición de DESCONECTADO y compruebe que no hay fugas.

Comprobación de líneas y mangueras hidráulicas

Intervalo de mantenimiento: Cada vez que se utilice o diariamente

Haga todas las reparaciones necesarias antes de operar la máquina.

⚠ ADVERTENCIA

Las fugas de fluido hidráulico bajo presión pueden penetrar en la piel y causar lesiones.

- **Asegúrese de que todas las mangueras y líneas de fluido hidráulico están en buenas condiciones de uso, y que todos los acoplamientos y conexiones hidráulicos están apretados, antes de aplicar presión al sistema hidráulico.**
- **Mantenga el cuerpo y las manos alejados de fugas pequeñas o boquillas que liberan fluido hidráulico a alta presión.**
- **Utilice un cartón o un papel para buscar fugas hidráulicas.**
- **Alivie de manera segura toda presión en el sistema hidráulico antes de realizar trabajo alguno en el sistema hidráulico.**
- **Busque atención médica inmediatamente si el fluido hidráulico penetra en la piel.**

Comprobación de la presión del sistema hidráulico

Utilice los puertos de prueba del sistema hidráulico para comprobar la presión de los circuitos hidráulicos. Solicite asistencia a su Distribuidor Toro.

Funciones de los solenoides de las válvulas hidráulicas

Utilice la lista siguiente para identificar y describir las diferentes funciones de los solenoides del colector hidráulico. Cada solenoide debe estar energizado para que se produzca la función.

Solenoide	Función
PRV2	Circuito de los cortacéspedes delanteros
PRV1	Circuito de los cortacéspedes traseros
PRV	Elevar/bajar las carcasas de corte:
S1	Bajar las carcasas de corte
S2	Bajar las carcasas de corte

Mantenimiento de la carcasa de corte

Cómo separar las carcasas de corte de la unidad de tracción

1. Coloque la máquina en una superficie nivelada, baje las unidades de corte al suelo, gire la llave del interruptor de encendido a la posición de DESCONECTADO y ponga el freno de estacionamiento.
2. Desconecte el motor hidráulico y retírelo de la carcasa (Figura 61). Tape la parte superior del eje para evitar la contaminación.

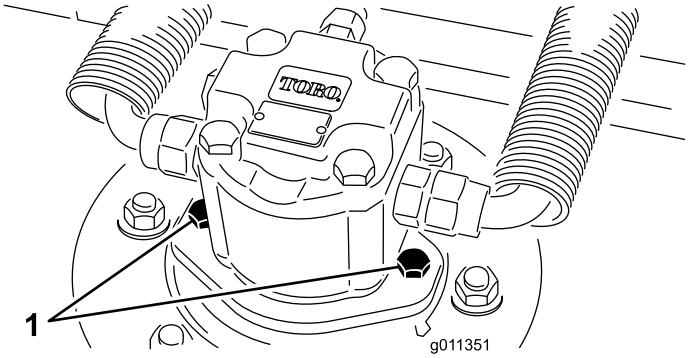

Figura 61

1. Tornillos de montaje del motor

3. Retire el pasador de seguridad que sujeta el bastidor de tiro de la carcasa a la barra de giro del brazo de elevación (Figura 62).

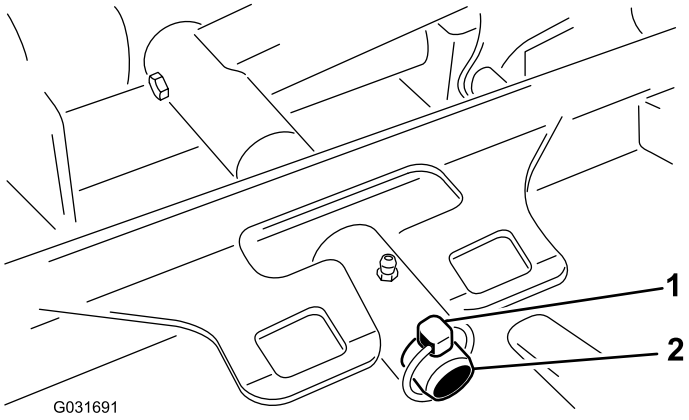

Figura 62

1. Pasador de seguridad
2. Pasador de giro del brazo de elevación

4. Aleje rodando la carcasa de corte de la unidad de tracción.

Montaje de las carcasas de corte en la unidad de tracción

1. Coloque la máquina en una superficie nivelada y gire la llave del interruptor de encendido a la posición de DESCONECTADO.
2. Coloque la unidad de corte delante de la unidad de tracción.
3. Desplace el bastidor de tiro de la carcasa sobre la barra de giro del brazo de elevación y fíjelo con el pasador de seguridad (Figura 62).
4. Instale el motor hidráulico en la carcasa (Figura 61). Asegúrese de que la junta tórica está correctamente colocada y que no está dañada.
5. Engrase el eje.

Mantenimiento de las cuchillas

Seguridad de las cuchillas

⚠ PELIGRO

Una cuchilla desgastada o dañada puede romperse, y un trozo de la cuchilla podría ser arrojado hacia usted u otra persona, provocando lesiones personales graves o la muerte. Cualquier intento de reparar una cuchilla dañada puede anular la certificación de seguridad del producto.

- **Inspeccione periódicamente las cuchillas, para asegurarse de que no están desgastadas ni dañadas.**
- **No intente enderezar una cuchilla doblada, y no suelde nunca una cuchilla rota o agrietada.**
- **Sustituya cualquier cuchilla desgastada o dañada.**

- Tenga cuidado al comprobar las cuchillas. Envuelva las cuchillas o lleve guantes, y extreme las precauciones al manejar las cuchillas. Cambie las cuchillas únicamente; no las enderece ni las suelde nunca.
- En máquinas con múltiples cuchillas, tenga cuidado puesto que girar una cuchilla puede hacer que giren otras cuchillas.

Mantenimiento del plano de la cuchilla

La carcasa rotativa viene de fábrica preajustada para una altura de corte de 5 cm y con una inclinación de cuchilla de 7,9 mm. Las alturas de la derecha y la izquierda también están preajustadas para que la diferencia entre las dos sea de ±0,7 mm.

La carcasa de corte está diseñada para soportar impactos de cuchilla sin deformación de la cámara. Si se golpea un objeto sólido, compruebe que la cuchilla no está dañada y verifique la precisión del plano de la cuchilla.

Inspección del plano de la cuchilla

1. Retire el motor hidráulico de la carcasa de corte y retire la carcasa de corte del tractor.
2. Utilice un polipasto (o dos personas como mínimo) y coloque la carcasa de corte sobre una mesa plana.
3. Marque un extremo de la cuchilla con pintura, un rotulador o similar. Utilice este extremo de la cuchilla para comprobar todas las alturas.
4. Coloque el filo de corte del extremo marcado de la cuchilla en la posición de las 12 (hacia adelante, en el sentido de la siega) (Figura 63) y mida la altura desde la mesa hasta el filo de corte de la cuchilla.

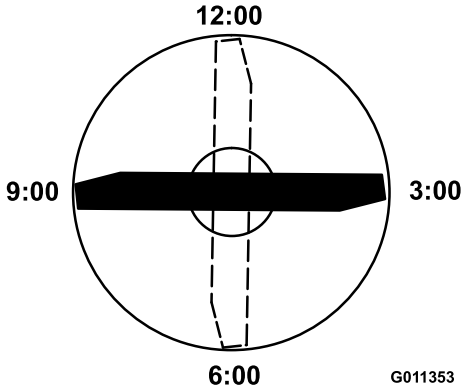

Figura 63

5. Gire el extremo marcado de la cuchilla a las posiciones de las 3 y de las 9 (Figura 63) y mida las alturas.
6. Compare la altura medida en la posición de las 12 con el ajuste de altura de corte. Debe estar a una distancia de no más de 0,7 mm. Las alturas en la posición de las 3 y de las 9 deben ser de 3,8 ± 2,2 mm mayores que en la posición de las 12 y con una distancia de no más de ± 2,2 mm entre sí.

Nota: Si alguna de estas medidas no es la correcta, pase a Ajuste del plano de la cuchilla (página 54).

Ajuste del plano de la cuchilla

Empiece con el ajuste delantero (cambie un soporte a la vez).

1. Retire el soporte de altura de corte (delantero, izquierdo o derecho) del bastidor de la carcasa (Figura 64).
2. Coloque suplementos de 1,5 mm y/o 0,7 mm entre el bastidor de la carcasa y el soporte hasta lograr el ajuste de altura deseado (Figura 64).

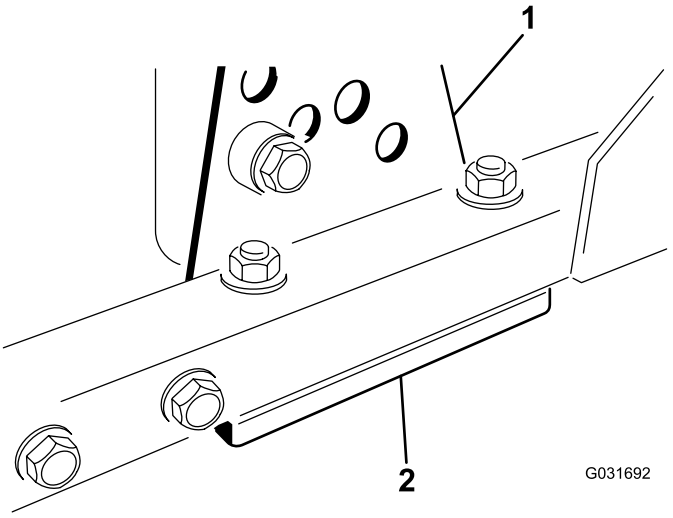

Figura 64

1. Soporte de altura de corte 2. Suplementos

3. Instale el soporte de altura de corte en el bastidor de la carcasa con los suplementos restantes colocados debajo del soporte de altura de corte.
4. Apriete el perno de cabeza allen/espaciador y la tuerca con arandela prensada.

   Nota: El perno de cabeza allen y el espaciador están fijados con adhesivo sellador de roscas para evitar que el espaciador caiga dentro del bastidor de la carcasa.
5. Verifique la altura de la posición de las 12 y ajústela si es necesario.
6. Determine si sólo uno o ambos (izquierdo y derecho) de los soportes de ajuste de la altura de corte debe ser ajustado. Si el lado de las 3 o de las 9 está 3,8 ± 2,2 mm más alto que la nueva altura delantera, no se necesita ningún ajuste más en ese lado. Ajuste el otro lado igual que el lado correcto, con una tolerancia de ±2,2 mm.
7. Ajuste los soportes de altura de corte de la derecha y/o de la izquierda repitiendo los pasos 1 a 3.
8. Apriete los pernos de cuello cuadrado y las tuercas con arandela prensada.
9. Verifique de nuevo la altura a las posiciones de las 12, 3, y 9.

Retirada e instalación de una cuchilla

Sustituya la cuchilla si golpea un objeto sólido, si está desequilibrada o si está doblada. Utilice siempre piezas de repuesto genuinas Toro para garantizar la seguridad y un rendimiento óptimo. No utilice nunca cuchillas de repuesto de otros fabricantes, puesto que podrían ser peligrosas.

1. Eleve la carcasa de corte a la posición más alta, gire la llave del interruptor de encendido a la posición de DESCONECTADO y ponga el freno de estacionamiento. Bloquee la carcasa de corte para evitar que se caiga accidentalmente.
2. Sujete el extremo de la cuchilla usando un paño o un guante grueso. Retire del eje de la cuchilla el perno de la cuchilla, el protector de césped y la cuchilla (Figura 65).

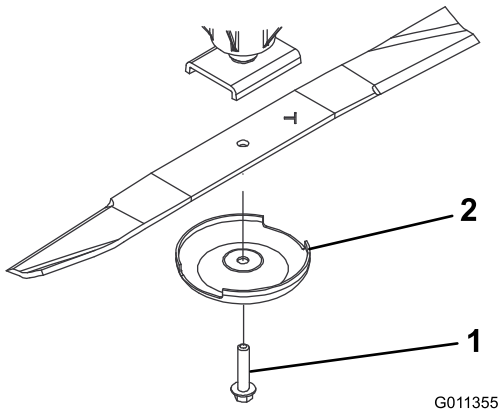

Figura 65

1. Perno de la cuchilla
2. Protector de césped

3. Instale la cuchilla, con la vela hacia la carcasa de corte, con el protector de césped y el perno de la cuchilla (Figura 65). Apriete el perno de la cuchilla a 115–149 N·m.

Inspección y afilado de la cuchilla

1. Eleve la carcasa de corte a la posición más alta, gire la llave del interruptor de encendido a la posición de DESCONECTADO y ponga el freno de estacionamiento.
2. Bloquee la carcasa de corte para evitar que se caiga accidentalmente.
3. Examine cuidadosamente los extremos de corte de la cuchilla, sobre todo en el punto de reunión entre la parte plana y la parte curva de la cuchilla (Figura 66).

   Nota: Puesto que la arena y los materiales abrasivos pueden desgastar el metal que conecta las partes curva y plana de la cuchilla, compruebe la cuchilla antes de utilizar la máquina.
4. Si se aprecia desgaste (Figura 66), cambie la cuchilla; consulte Mantenimiento del plano de la cuchilla (página 54).

⚠ PELIGRO

Si se permite que la cuchilla se desgaste, se formará una hendidura entre la vela y la parte plana de la cuchilla (Figura 65). Con el tiempo, una parte de la cuchilla puede desprenderse y ser arrojada desde debajo de la carcasa, posiblemente causando lesiones graves a usted o a otra persona.

- **Inspeccione periódicamente las cuchillas, para asegurarse de que no están desgastadas ni dañadas.**
- **Sustituya siempre cualquier cuchilla desgastada o dañada.**

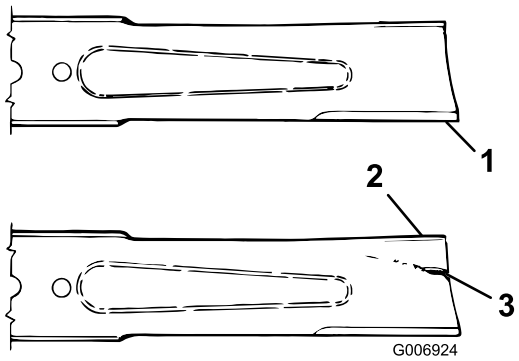

Figura 66

1. Filo de corte
2. Vela
3. Desgaste/ranura/fisura

5. Inspeccione los filos de corte de todas las cuchillas. Afílelos si están romos o tienen mellas. Afile únicamente la parte superior del filo y mantenga el ángulo de corte original para asegurar un afilado correcto (Figura 67).
6. Si está romo o tiene desperfectos, afile únicamente el filo superior y mantenga el ángulo de corte original (Figura 67).

   Nota: La cuchilla permanecerá equilibrada si se retira la misma cantidad de metal de ambos bordes de corte.



Figura 67

1. Afile con este ángulo solamente

7. Para comprobar que la cuchilla está recta y plana, coloque la cuchilla sobre una superficie nivelada y compruebe sus extremos.

   Nota: Los extremos de la cuchilla deben estar ligeramente más bajos que el centro, y el filo de corte debe estar más bajo que el borde trasero. Una cuchilla de estas características proporciona una buena calidad de corte y requiere una potencia mínima del motor. Por el contrario, si los extremos de una cuchilla están más altos que el centro, o si el filo de corte está más alto que el otro borde, entonces la cuchilla está doblada o torcida y debe cambiarse.
8. Instale la cuchilla, con la vela hacia la carcasa de corte, con el protector de césped y el perno de la cuchilla. Apriete el perno de la cuchilla a 115–149 N·m.

Mantenimiento misceláneo

Mantenimiento del rodillo delantero

Inspeccione el rodillo delantero; no debe estar desgastado, tener holgura excesiva o atascarse. Ajuste o sustituya el rodillo o sus componentes si se da cualquiera de estas condiciones.

Desmontaje del rodillo delantero

1. Retire el perno de montaje del rodillo (Figura 68).
2. Introduzca un punzón por el extremo del alojamiento del rodillo y obligue a salir al cojinete opuesto dando golpecitos alternativos en cada lado del anillo de rodadura interior del cojinete. Debe quedar expuesto un reborde de 1,5 mm del anillo de rodadura interior.

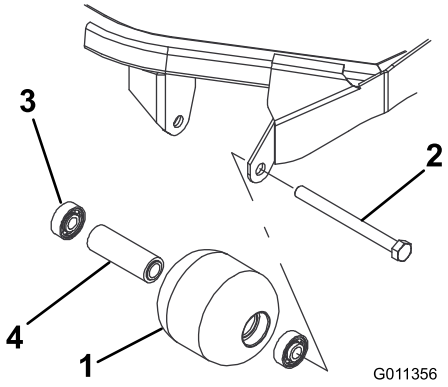

Figura 68

1. Rodillo delantero
2. Perno de montaje
3. Cojinete
4. Suplemento del cojinete

3. En una prensa, retire el otro cojinete haciendo presión.
4. Inspeccione el alojamiento del rodillo, los cojinetes, y el espaciador del cojinete (Figura 68).
5. Sustituya cualquier componente dañado y vuelva a ensamblar el conjunto.

Montaje del rodillo delantero

1. Introduzca a presión el primer cojinete en el alojamiento del rodillo (Figura 68). Haga presión solamente sobre el anillo de rodadura exterior, o de forma igual sobre el anillo exterior y el interior.
2. Introduzca el espaciador (Figura 68).
3. Introduzca a presión el segundo cojinete en el alojamiento del rodillo (Figura 68), haciendo presión de manera uniforme sobre el anillo de rodadura interior y el exterior hasta que el anillo de rodadura interior entre en contacto con el espaciador.

4. Instale el conjunto del rodillo en el bastidor de la carcasa.
5. Compruebe que el espacio entre el conjunto del rodillo y los soportes de montaje del rodillo del bastidor de la carcasa no supera los 1,5 mm.
6. Si el espacio es de más de 1,5 mm, instale suficientes arandelas de 5/8 pulgada de diámetro para eliminar la holgura.

   Importante: Si fija el conjunto del rodillo con un espacio mayor de 1,5 mm, creará una carga lateral sobre el cojinete que puede causar un fallo prematuro del cojinete.
7. Apriete el perno de montaje a 108 N·m.

Almacenamiento

Preparación de la máquina para el almacenamiento

Preparación de la unidad de tracción

1. Limpie a fondo la unidad de tracción, las carcasas de corte y el motor.
2. Compruebe la presión de los neumáticos. Infle todos los neumáticos de la unidad de tracción a 0,83–1,03 bar.
3. Compruebe que todos los herrajes están bien apretados; apriételos si es necesario.
4. Engrase todos los puntos de engrase y de pivote. Limpie cualquier exceso de lubricante.
5. Lije suavemente y aplique pintura de retoque a cualquier zona pintada que esté rayada, desconchada u oxidada. Repare cualquier desperfecto de la carrocería.
6. Preparación de la batería y los cables:
   A. Retire los terminales de los bornes de la batería.

      Nota: Desconecte primero el terminal negativo y luego el positivo. Conecte primero el terminal positivo y luego el negativo.
   B. Limpie la batería, los terminales y los bornes con un cepillo de alambre y una solución de bicarbonato.
   C. Aplique una capa de grasa Grafo 112X (Pieza Nº 505-47) o de vaselina a los terminales de los cables y a los bornes de la batería para evitar la corrosión.
   D. Recargue la batería lentamente durante 24 horas cada 60 días para evitar el sulfatado de plomo de la batería.

Preparación del motor

1. Vacíe el aceite de motor del cárter y vuelva a colocar el tapón de vaciado.
2. Retire y deseche el filtro de aceite. Instale un filtro de aceite nuevo.
3. Vuelva a llenar el cárter con la cantidad estipulada de aceite de motor.
4. Gire la llave de contacto a la posición de CONECTADO, arranque el motor y déjelo funcionar a velocidad de ralentí durante aproximadamente 2 minutos.
5. Gire la llave de contacto a la posición de DESCONECTADO.
6. Vacíe completamente todo el combustible del depósito, de los tubos y del filtro de combustible/separador de agua.
7. Enjuague el depósito de combustible con combustible diésel limpio y nuevo.

8. Apriete todos los elementos del sistema de combustible.
9. Realice una limpieza y un mantenimiento completos del conjunto del limpiador de aire.
10. Selle la entrada del limpiador de aire y la salida del tubo de escape con cinta impermeabilizante.
11. Compruebe la protección anticongelante y rellene en caso de necesidad según la temperatura mínima prevista en su región.

Carcasa de corte

Si la carcasa de corte va a estar separada de la unidad de tracción durante un periodo prolongado, instale un tapón de husillo en la parte superior del husillo para protegerlo de polvo y agua.

Lista de Distribuidores Internacionales

Distribuidor:	País:	Teléfono:	Distribuidor:	País:	Teléfono:
Agrolanc Kft	Hungría	36 27 539 640	Maquiver S.A.	Colombia	57 1 236 4079
Asian American Industrial (AAI)	Hong Kong	852 2497 7804	Maruyama Mfg. Co. Inc.	Japón	81 3 3252 2285
B-Ray Corporation	Corea	82 32 551 2076	Mountfield a.s.	República Checa	420 255 704 220
Brisa Goods LLC	México	1 210 495 2417	Mountfield a.s.	Eslovaquia	420 255 704 220
Casco Sales Company	Puerto Rico	787 788 8383	Munditol S.A.	Argentina	54 11 4 821 9999
Ceres S.A.	Costa Rica	506 239 1138	Norma Garden	Rusia	7 495 411 61 20
CSSC Turf Equipment (pvt) Ltd.	Sri Lanka	94 11 2746100	Oslinger Turf Equipment SA	Ecuador	593 4 239 6970
Cyril Johnston & Co.	Irlanda del Norte	44 2890 813 121	Oy Hako Ground and Garden Ab	Finlandia	358 987 00733
Cyril Johnston & Co.	República de Irlanda	44 2890 813 121	Parkland Products Ltd.	Nueva Zelanda	64 3 34 93760
Fat Dragon	China	886 10 80841322	Perfetto	Polonia	48 61 8 208 416
Femco S.A.	Guatemala	502 442 3277	Pratoverde SRL.	Italia	39 049 9128 128
FIVEMANS New-Tech Co., Ltd	China	86-10-6381 6136	Prochaska & Cie	Austria	43 1 278 5100
ForGarder OU	Estonia	372 384 6060	RT Cohen 2004 Ltd.	Israel	972 986 17979
G.Y.K. Company Ltd.	Japón	81 726 325 861	Riversa	España	34 9 52 83 7500
Geomechaniki of Athens	Grecia	30 10 935 0054	Lely Turfcare	Dinamarca	45 66 109 200
Golf international Turizm	Turquía	90 216 336 5993	Lely (U.K.) Limited	Reino Unido	44 1480 226 800
Hako Ground and Garden	Suecia	46 35 10 0000	Solvert S.A.S.	Francia	33 1 30 81 77 00
Hako Ground and Garden	Noruega	47 22 90 7760	Spypros Stavrinides Limited	Chipre	357 22 434131
Hayter Limited (U.K.)	Reino Unido	44 1279 723 444	Surge Systems India Limited	India	91 1 292299901
Hydroturf Int. Co Dubai	Emiratos Árabes Unidos	97 14 347 9479	T-Markt Logistics Ltd.	Hungría	36 26 525 500
Hydroturf Egypt LLC	Egipto	202 519 4308	Toro Australia	Australia	61 3 9580 7355
Irrimac	Portugal	351 21 238 8260	Toro Europe NV	Bélgica	32 14 562 960
Irrigation Products Int'l Pvt Ltd.	India	0091 44 2449 4387	Valtech	Marruecos	212 5 3766 3636
Jean Heybroek b.v.	Países Bajos	31 30 639 4611	Victus Emak	Polonia	48 61 823 8369

Aviso de privacidad (Europa)

Información recopilada por Toro
Toro Warranty Company (Toro) respeta su privacidad. Para procesar las reclamaciones bajo la Garantía y para ponernos en contacto con usted en el caso de una posible retirada de productos, le pedimos que comparta con nosotros cierta información personal, bien directamente, bien a través de su concesionario o empresa Toro local.

El sistema de garantías de Toro está hospedado en servidores ubicados en los Estados Unidos, y por tanto las leyes de privacidad aplicables pueden no proporcionar la misma protección que en su país.

AL COMPARTIR SU INFORMACIÓN PERSONAL CON NOSOTROS, OTORGA SU CONSENTIMIENTO AL PROCESAMIENTO DE DICHA INFORMACIÓN PERSONAL EN LOS CASOS DESCRITOS EN ESTE AVISO DE PRIVACIDAD.

Uso que hace Toro de la información
Toro puede utilizar su información personal para procesar reclamaciones bajo la garantía y para ponerse en contacto con usted si se produce la retirada de un producto, así como para cualquier otro propósito del que le informemos. Toro puede compartir su información con filiales, concesionarios u otros socios comerciales de Toro con relación a cualquiera de las actividades antes mencionadas. No venderemos su información personal a ninguna otra empresa. Nos reservamos el derecho a divulgar información personal para cumplir la legislación aplicable y a petición de las autoridades competentes, para operar correctamente nuestros sistemas o para nuestra propia protección o la de otros usuarios.

Retención de su información personal
Retendremos su información personal durante el tiempo que sea necesario para cumplir los fines para los que se recopiló originalmente o para otros fines legítimos (tales como cumplimiento de la legislación), o según lo exija la legislación aplicable.

Compromiso de Toro respecto a la seguridad de su información personal
Tomamos precauciones razonables para mantener la seguridad de sus datos personales. También tomamos medidas para asegurar que la información personal sea exacta y esté actualizada.

Acceso y rectificación de su información personal
Si usted desea revisar o corregir su información personal, póngase en contacto con nosotros por correo electrónico a legal@toro.com.

Ley de Consumo de Australia

Los clientes australianos encontrarán información sobre la Ley de Consumo de Australia dentro de la caja o a través de su concesionario Toro local.

La Garantía Toro

Garantía limitada de dos años

Condiciones y productos cubiertos

The Toro Company y su afiliada, Toro Warranty Company, bajo un acuerdo entre sí, garantizan conjuntamente su producto Toro Commercial (“Producto”) contra defectos de materiales o mano de obra durante dos años o 1500 horas de operación*, lo que ocurra primero. Esta garantía es aplicable a todos los productos exceptuando los Aireadores (estos productos tienen otras garantías). Cuando exista una condición cubierta por la garantía, repararemos el Producto sin coste alguno para usted, incluyendo diagnóstico, mano de obra, piezas y transporte. El periodo de la garantía empieza en la fecha en que el Producto es entregado al comprador original al por menor.
* Producto equipado con contador de horas.

Instrucciones para obtener asistencia bajo la garantía

Usted es responsable de notificar al Distribuidor de Commercial Products o al Concesionario Autorizado de Commercial Products al que compró el Producto tan pronto como exista una condición cubierta por la garantía, en su opinión. Si usted necesita ayuda para localizar a un Distribuidor de Commercial Products o a un Concesionario Autorizado, o si tiene alguna pregunta sobre sus derechos o responsabilidades bajo la garantía, puede dirigirse a:

Toro Commercial Products Service Department
Toro Warranty Company
8111 Lyndale Avenue South
Bloomington, MN 55420-1196, EE.UU.

952–888–8801 u 800–952–2740
E-mail: commercial.warranty@toro.com

Responsabilidades del Propietario

Como propietario del Producto, usted es responsable del mantenimiento y los ajustes requeridos que figuran en su *Manual de operador*. El no realizar el mantenimiento y los ajustes obligatorios puede dar pie a la negación de una reclamación bajo la garantía.

Elementos y condiciones no cubiertos

No todos los fallos o averías de productos que se producen durante el periodo de garantía son defectos de materiales o de mano de obra. Esta garantía no cubre:

- Los fallos o averías del Producto que se producen como consecuencia del uso de piezas de repuesto que no sean de la marca Toro, o de la instalación y el uso de accesorios o productos adicionales o modificados que no sean de la marca Toro. Estos artículos pueden tener garantía propia ofrecida por su fabricante.
- Los fallos del Producto que se produzcan como resultado de no realizar el mantenimiento y/o los ajustes recomendados. Las reclamaciones bajo la garantía pueden ser denegadas si no se mantiene adecuadamente el producto Toro con arreglo al Mantenimiento recomendado incluido en el *Manual del operador*.
- Los fallos producidos como consecuencia de la operación del Producto de manera abusiva, negligente o temeraria.
- Piezas sujetas a consumo durante el uso, a menos que se demuestre que son defectuosas. Algunos ejemplos de piezas que se consumen o gastan durante la operación normal del Producto incluyen, pero no se limitan a, forros y pastillas de freno, forros de embrague, cuchillas, molinetes, rodillos y sus cojinetes (sellados o engrasables), contracuchillas, bujías, ruedas giratorias y sus cojinetes, neumáticos, filtros, correas, y determinados componentes de pulverizadores tales como diafragmas, boquillas, válvulas de retención, etc.
- Fallos producidos por influencia externa. Las condiciones que se consideran como influencia externa incluyen pero no se limitan a condiciones meteorológicas, prácticas de almacenamiento, contaminación, el uso de combustibles, refrigerantes, lubricantes, aditivos, fertilizantes, agua o productos químicos no autorizados, etc.
- Fallos o problemas de rendimiento debidos al uso de combustibles (p.ej. gasolina, diésel o biodiésel) que no cumplen las normas industriales correspondientes.
- Ruido, vibraciones, desgaste y deterioro normales.
- El "desgaste normal" incluye, pero no se limita a, desperfectos en los asientos debidos a desgaste o abrasión, desgaste de superficies pintadas, pegatinas o ventanas rayadas, etc.

Piezas

Las piezas cuya sustitución está prevista como mantenimiento requerido están garantizadas hasta la primera sustitución programada de dicha pieza. Las piezas sustituidas bajo esta garantía están cubiertas durante el periodo de la garantía original del producto y pasan a ser propiedad de Toro. Toro tomará la decisión final de reparar o sustituir cualquier pieza o conjunto. Toro puede utilizar piezas remanufacturadas en las reparaciones efectuadas bajo esta garantía.

Garantía de las baterías de ciclo profundo y de iones de litio:

Las baterías de ciclo profundo y de iones de litio producen un determinado número total de kilowatios-hora durante su vida. Las técnicas de uso, recarga y mantenimiento pueden alargar o acortar la vida total de la batería. A medida que se consuman las baterías de este producto, se irá reduciendo paulatinamente la cantidad de trabajo útil entre intervalos de carga, hasta que la batería se desgaste del todo. La sustitución de baterías que se han desgastado debido al consumo normal es responsabilidad del propietario del producto. Puede ser necesario sustituir las baterías, por cuenta del propietario, durante el periodo normal de garantía.
Nota: (baterías de iones de litio solamente): Una batería de iones de litio tiene una garantía prorrateada de piezas únicamente, empezando en el año 3 hasta el año 5, basada en el tiempo de uso y los kilovatios-hora consumidos. Consulte el *Manual del operador* si desea más información.

El mantenimiento corre por cuenta del propietario

La puesta a punto del motor, la lubricación, la limpieza y el abrillantado, la sustitución de filtros y refrigerante, y la realización del mantenimiento recomendado son algunas de las tareas de revisión normales que requieren los productos Toro y que corren por cuenta del propietario.

Condiciones Generales

La reparación por un Distribuidor o Concesionario Autorizado Toro es su único remedio bajo esta garantía.

Ni The Toro Company ni Toro Warranty Company son responsables de daños indirectos, incidentales o consecuentes en conexión con el uso de los productos Toro cubiertos por esta garantía, incluyendo cualquier coste o gasto por la provisión de equipos de sustitución o servicio durante periodos razonables de mal funcionamiento o no utilización hasta la terminación de las reparaciones bajo esta garantía. Salvo la garantía de emisiones citada a continuación, en su caso, no existe otra garantía expresa. Cualquier garantía implícita de mercantibilidad y adecuación a un uso determinado queda limitada a la duración de esta garantía expresa.

Algunos estados no permiten exclusiones de daños incidentales o consecuentes, ni limitaciones sobre la duración de una garantía implícita, de manera que las exclusiones y limitaciones arriba citadas pueden no serle aplicables a usted. Esta garantía le otorga a usted derechos legales específicos; es posible que usted tenga otros derechos que varían de un estado a otro.

Nota respecto a la garantía del motor:

Es posible que el Sistema de Control de Emisiones de su Producto esté cubierto por otra garantía independiente que cumpla los requisitos establecidos por la U.S. Environmental Protection Agency (EPA) y/o el California Air Resources Board (CARB). Las limitaciones horarias estipuladas anteriormente no son aplicables a la Garantía del Sistema de Control de Emisiones. Si desea más información, consulte la Declaración de Garantía de Control de Emisiones del Motor proporcionada con su producto o incluida en la documentación del fabricante del motor

Países fuera de Estados Unidos o Canadá

Los clientes que compraron productos Toro exportados de los Estados Unidos o Canadá deben ponerse en contacto con su Distribuidor Toro para obtener pólizas de garantía para su país, provincia o estado. Si por cualquier razón usted no está satisfecho con el servicio ofrecido por su distribuidor, o si tiene dificultad en obtener información sobre la garantía, póngase en contacto con el importador Toro.