Form No. 3397-655 Rev A

TORO®

Count on it.

Руководство оператора

Тяговый блок Groundsmaster® 4300-D

Номер модели 30853—Заводской номер 315000170 и до

Регистрация в www.Toro.com.
Перевод исходного документа (RU)

CE

3397-655 A

Данное изделие удовлетворяет всем соответствующим Европейским директивам; подробные сведения содержатся в документе «Декларация соответствия» на каждое отдельное изделие.

⚠ ПРЕДУПРЕЖДЕНИЕ

КАЛИФОРНИЯ
Положение 65, Предупреждение

В соответствии с информацией, имеющейся в распоряжении компетентных органов штата Калифорния, данное вещество содержит химическое соединение (соединения), отнесенные к категории канцерогенных, способных вызвать врождённые пороки и оказывающих вредное воздействие на репродуктивную систему человека.

Согласно законам штата Калифорния считается, что выхлопные газы дизельного двигателя и некоторые их составляющие вызывают рак, врождённые пороки, и представляют опасность для репродуктивной функции.

Примечание: Раздел 4442 или 4443 Калифорнийского свода законов по общественным ресурсам запрещает использовать или эксплуатировать на землях, покрытых лесом, кустарником или травой, двигатель без исправного искрогасительного устройства, описанного в разделе 4442 и поддерживаемого в надлежащем рабочем состоянии; или двигатель должен быть изготовлен, оборудован и проходить обслуживание с учетом противопожарной безопасности.

Введение

Данная машина является ездовой газонокосилкой с вращающимся ножом и предназначена для использования в коммерческих целях профессиональными, работающими по найму операторами. Главным образом она предназначена для регулярного скашивания травы на ухоженных газонах в парках, спортивных площадках и на коммерческих территориях. Она не предназначена для резки кустов, скашивания травы и другой растительности вдоль дорог или для применения в сельском хозяйстве.

Внимательно изучите данное руководство оператора и научитесь правильно использовать и обслуживать машину, не допуская ее повреждения и травмирования персонала. Вы несете ответственность за правильное и безопасное использование машины.

Вы можете напрямую связаться с компанией Toro, посетив сайт www.Toro.com, для получения информации о технике безопасности при работе с изделием, учебных материалов, информации о принадлежностях, для помощи в поисках дилера или для регистрации изделия.

При возникновении потребности в техническом обслуживании, запасных частях, выпущенных фирмой Toro, или в дополнительной информации обращайтесь к авторизованному сервисному дилеру или в отдел технического обслуживания компании Toro. Не забудьте при этом указать модель и заводской номер машины. Номер модели и серийный номер приведены на заводской табличке, установленной с левой стороны рамы под подножкой. Запишите эти номера в предусмотренном для этого месте.

Номер модели _____

Заводской номер _____

В настоящем руководстве приведены потенциальные факторы опасности и рекомендации по их предупреждению, обозначенные символом предупреждения об опасности (Рисунок 1) Данный символ предупреждает об опасности, которая может стать причиной серьезной травмы, в том числе с летальным исходом, в случае несоблюдения пользователем рекомендуемых мер предосторожности.



Рисунок 1

1. Символ обозначения опасности

Для выделения информации в данном руководстве используются два слова. **Внимание** – привлекает внимание к специальной информации, относящейся к механической части машины, и **Примечание** – выделяет общую информацию, требующую специального внимания.

© 2015—The Toro® Company
8111 Lyndale Avenue South
Bloomington, MN 55420

Обращайтесь к нам в www.Toro.com.
Отпечатано в США
Все права защищены

Содержание

Техника безопасности 4
Общие требования по технике безопасности 4
Уровень звуковой мощности 5
Уровень звукового давления 5
Уровень вибрации 5
Наклейки с правилами техники безопасности и инструкциями 6
Сборка 11
1 Регулировка положения рычага управления 12
2 Удаление транспортировочных блоков и стержней 12
3 Установка задних грузов 13
4 Установка защелки капота (для соответствия требованиям ЕС) 14
5 Установка упора дроссельной заслонки (для обеспечения соответствия ЕС) 15
6 Регулировка несущей рамы 15
7 Регулировка скребка валика (дополнительно) 16
8 Установка дефлектора для мульчирования (дополнительного) 16
9 Подготовка машины 16
Знакомство с изделием 17
Органы управления 17
Технические характеристики 22
Навесные орудия / принадлежности 22
До эксплуатации 23
Правила техники безопасности, которые необходимо соблюдать перед эксплуатацией машины 23
Проверка уровня масла в двигателе 24
Проверка системы охлаждения 24
Проверка гидравлической системы 24
Заправка топливного бака 24
Проверка давления в шинах 25
Проверка момента затяжки зажимных гаек колес 25
Регулировка высоты скашивания 25
Обкатка машины 26
Удаление воздуха из топливной системы 26
Проверка блокировочных выключателей 27
Проверка времени остановки ножа 28
Выбор ножа 28
Индикатор диагностики 29
Изменение настроек противовеса 29
Выбор принадлежностей 30
В процессе эксплуатации 31
Правила техники безопасности при работе с машиной 31
Пуск и останов двигателя 32
Советы по эксплуатации 33
После эксплуатации 33
Правила техники безопасности, которые необходимо соблюдать после работы с машиной 33
Определение расположения точек крепления 34
Толкание или буксировка машины 34
Транспортировка машины 35
Погрузка машины 35
Техническое обслуживание 37
Рекомендуемый график(и) технического обслуживания 37
Контрольный лист ежедневного технического обслуживания 38
Таблица интервалов технического обслуживания 39
Действия перед техническим обслуживанием 40
Правила техники безопасности, которые необходимо соблюдать перед техобслуживанием 40
Подъем автомобиля. 40
Смазка 41
Смазка подшипников и втулок 41
Техническое обслуживание двигателя 43
Правила техники безопасности при обслуживании двигателя 43
Обслуживание воздухоочистителя 43
Заправка моторным маслом 44
Техническое обслуживание топливной системы 46
Обслуживание топливной системы 46
Обслуживание водоотделителя 46
Техническое обслуживание топливозаборной трубы 47
Стравливание воздуха из топливных инжекторов 47
Техническое обслуживание электрической системы 47
Правила техники безопасности при работе с электрической системой 47
Обслуживание Аккумулятора 48
Замена плавких предохранителей 48
Техническое обслуживание приводной системы 48
Регулировка нейтрали привода тяги 48
Регулировка схождения задних колес 49
Техническое обслуживание системы охлаждения 49
Проверка системы охлаждения 49
Удаление загрязнений из системы охлаждения 50
Техническое обслуживание тормозов 51
Регулировка стояночных тормозов 51
Регулировка защелки стояночного тормоза 51
Техническое обслуживание ремней 52
Натяжение ремня генератора 52
Техническое обслуживание гидравлической системы 52

Проверка уровня гидравлической жидкости 52
Замена гидравлической жидкости 53
Замена гидравлических фильтров 54
Проверка гидравлических трубопроводов и шлангов 55
Проверка давления в гидравлической системе 55
Функции электромагнита гидравлического клапана 55
Техническое обслуживание режущей деки 56
Снятие режущих дек с тягового блока 56
Установка режущих дек на тяговый блок 56
Техническое обслуживание ножей 57
Правила техники безопасности при обращении с ножом 57
Проверка и регулировка плоскости вращения ножей 57
Снятие и установка ножа 58
Осмотр и заточка ножа 58
Прочее техническое обслуживание 60
Обслуживание переднего валика 60
Хранение 61
Подготовка машины к хранению 61
Режущая дека 61

Техника безопасности

Конструкция данной машины соответствует требованиям стандартов EN ISO 5395:2013 и ANSI B71.4-2012.

Общие требования по технике безопасности

Несоблюдение техники безопасности при эксплуатации машины может привести к травматической ампутации конечностей, а также к травмированию отбрасываемыми предметами. Во избежание тяжелых травм всегда соблюдайте все правила техники безопасности.

Использование этого изделия не по прямому назначению может представлять опасность для пользователя и находящихся рядом людей.

- Перед запуском двигателя внимательно прочитайте и усвойте содержание данного *Руководства оператора*. Убедитесь в том, что все лица, использующие данное изделие, знают, как его применять, и понимают все предупреждения.
- Не помещайте руки и ноги рядом с движущимися деталями машины.
- Запрещается эксплуатировать машину без установленных на своих местах и действующих надлежащим образом ограждений и защитных устройств.
- Держитесь на достаточном расстоянии от всех отверстий выброса. Следите за тем, чтобы посторонние лица находились на безопасном расстоянии от машины.
- Не допускайте детей в рабочую зону. Запрещается детям пользоваться машиной.
- Перед техническим обслуживанием, заправкой топливом или устранением засорения остановите машину и заглушите двигатель.

Нарушение установленных правил эксплуатации или технического обслуживания данной машины может привести к травме. Чтобы снизить риск травмирования, выполняйте приведенные здесь правила техники безопасности и всегда обращайте внимание на символы, предупреждающие об опасности, которые имеют следующее значение: «Внимание!», «Осторожно!» или «Опасно!» — указания по обеспечению личной безопасности. Несоблюдение данных инструкций может стать причиной несчастного случая или гибели.

Дополнительная информация по технике безопасности приведена в соответствующих разделах настоящего руководства.

Уровень звуковой мощности

Гарантированный уровень звуковой мощности во время работы данного устройства составляет 105 дБА с погрешностью (K) 1 дБА.

Уровень звуковой мощности определен в соответствии с процедурами, описанными в стандарте EN 11094.

Уровень звукового давления

Уровень звукового давления на органы слуха оператора во время работы данного устройства составляет 93 дБА с погрешностью (K) 1 дБА.

Определение уровня звукового давления производилось по методикам, описанным в EN ISO 5395:2013.

⚠ ПРЕДОСТЕРЕЖЕНИЕ

Продолжительное воздействие высокого уровня шума при работе машины может привести к частичной потере слуха.

При работе с машиной в течение длительного периода времени используйте подходящие средства защиты органов слуха.

Уровень вибрации

Кисть

⚠ ПРЕДОСТЕРЕЖЕНИЕ

Продолжительное воздействие вибраций при работе с машиной может привести к частичному онемению кистей и запястий.

При работе с машиной в течение длительного периода времени используйте перчатки, гасящие вибрацию.

Измеренный уровень вибраций, воздействующих на правую руку, = 0,72 м/с^2

Измеренный уровень вибраций, воздействующих на левую руку, = 0,86 м/с^2

Величина погрешности (K) = 0,5 м/с^2

Определение уровня вибрации производилось по методикам, описанным в EN ISO 5395:2013.

Все тело

Измеренный уровень вибраций = 0,65 м/с^2

Величина погрешности (K) = 0,5 м/с^2

Определение уровня вибрации производилось по методикам, описанным в EN ISO 5395:2013.

Наклейки с правилами техники безопасности и инструкциями

Таблички и инструкции по технике безопасности хорошо видны и расположены рядом со всеми местами, представляющими потенциальную опасность. Заменяйте поврежденные или утерянные таблички.

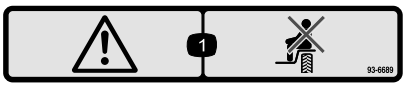

93–6689

1. Опасно! Не садитесь на пластмассовый кожух.

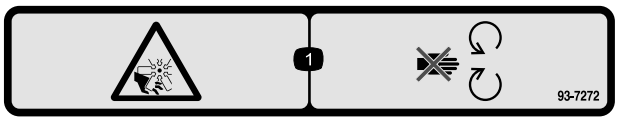

93-7272

1. Опасность травмирования верхних и нижних конечностей! Держитесь на безопасном расстоянии от движущихся частей.

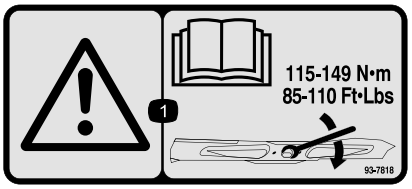

93-7818

1. Осторожно! Указания по затяжке болта и гайки ножа с моментом 115–149 Н·м см. в *Руководстве оператора*.

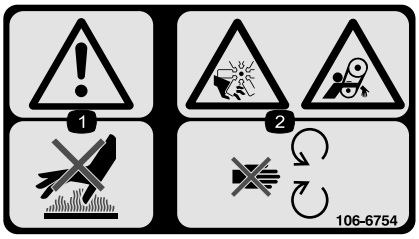

106-6754

1. Осторожно! Горячая поверхность, не прикасаться.
2. Опасность порезов и травматической ампутации рук и ног, вентилятор и опасность затягивания, ременная передача! Держитесь на безопасном расстоянии от движущихся частей.



106-6755

1. Охлаждающая жидкость двигателя находится под давлением.
2. Опасность взрыва! Прочтите *Руководство оператора.*
3. Осторожно! Горячая поверхность, не прикасаться.
4. Осторожно! Изучите *Руководство оператора.*

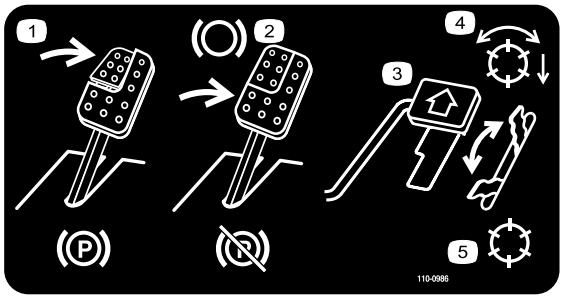

110-0986

1. Нажмите педаль тормоза и педаль стояночного тормоза, чтобы включить стояночный тормоз.
2. Нажмите педаль тормоза, чтобы включить тормоз.
3. Для движения вперед нажмите педаль тяги.
4. Режим включения барабана
5. Режим транспортировки

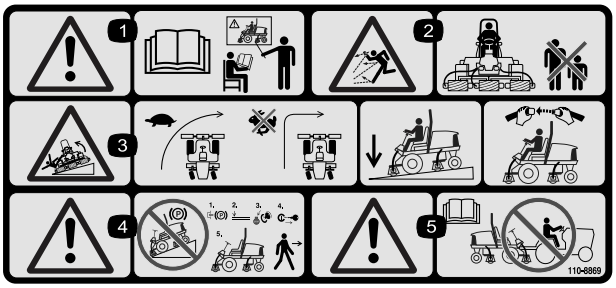

110-8869

1. Осторожно! Изучите *Руководство оператора*. К управлению машиной допускается только специально подготовленный персонал.
2. Опасность выброса предметов! Посторонние лица должны находиться на безопасном расстоянии от машины.
3. Опасность опрокидывания! Перед поворотом сбросьте скорость, не поворачивайте на высоких скоростях; при движении под уклон опустите режущий блок; используйте систему защиты от опрокидывания и пользуйтесь ремнем безопасности. Всегда пристегивайтесь ремнем безопасности при работе с установленной защитной системой ROPS.
4. Осторожно! Не паркуйте машину на склонах; прежде чем покинуть машину, включите стояночный тормоз, опустите режущие деки, заглушите двигатель и извлеките ключ из замка зажигания.
5. Осторожно! Изучите *Руководство оператора*, не буксируйте машину.

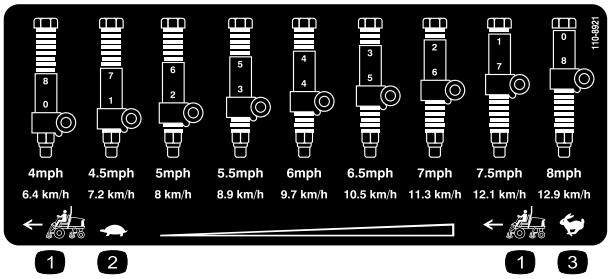

110-8921

1. Скорость тягового блока
2. Медленно
3. Быстро

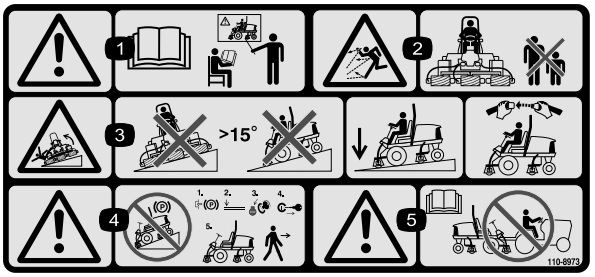

110-8973

(Закрепить на детали № 110–8869 для CE*)

* Эта табличка содержит предупреждение об опасности при движении на склонах, необходимое для обеспечения соответствия машины Европейскому стандарту по безопасности газонокосилок EN ISO 5395:2013. В этом стандарте определена максимальная крутизна склона (с запасом), допустимый для этой машины.

1. Осторожно! Изучите *Руководство оператора*. К управлению машиной допускается только специально подготовленный персонал.
2. Опасность выброса предметов! Посторонние лица должны находиться на безопасном расстоянии от машины.
3. Опасность опрокидывания! Не допускается эксплуатация на склонах крутизной свыше 15°; при работе на склонах опустите режущие деки; затяните ремень безопасности.
4. Осторожно! Не паркуйте машину на склонах; прежде чем покинуть машину, включите стояночный тормоз, опустите режущие деки, заглушите двигатель и извлеките ключ из замка зажигания.
5. Осторожно! Перед буксировкой машины изучите *Руководство оператора*.

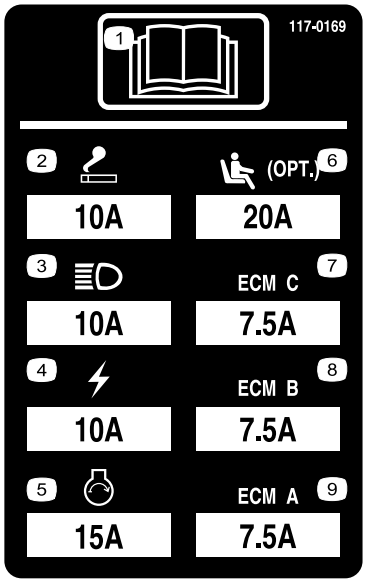

117–0169

1. Изучите *Руководство оператора*.
2. Электрическая розетка — 10 A
3. Фары – 10 A
4. Питание – 10 A
5. Запуск двигателя – 15A
6. Приобретаемая дополнительно пневматическая подвеска сиденья – 20 A
7. Компьютер управления двигателем C – 7,5 A
8. Компьютер управления двигателем B – 7,5 A
9. Компьютер управления двигателем A – 7,5 A

CALIFORNIA SPARK ARRESTER WARNING

Operation of this equipment may create sparks that can start fires around dry vegetation. A spark arrester may be required. The operator should contact local fire agencies for laws or regulations relating to fire prevention requirements. 117-2718

117–2718

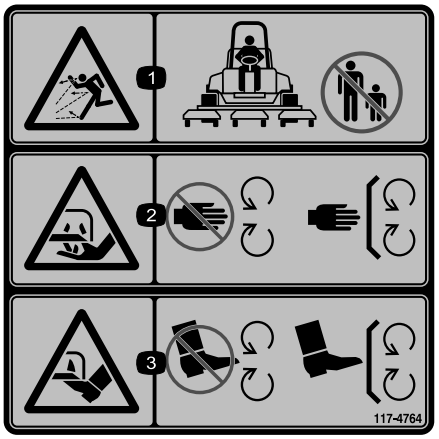

117-4764

1. Опасность выброса предметов! Посторонние лица должны находиться на безопасном расстоянии от машины.
2. Опасность пореза рук ножом газонокосилки! Не приближайтесь к движущимся частям, не демонтируйте кожухи и щитки.
3. Опасность пореза ног ножом газонокосилки! Не приближайтесь к движущимся частям, не демонтируйте кожухи и щитки.

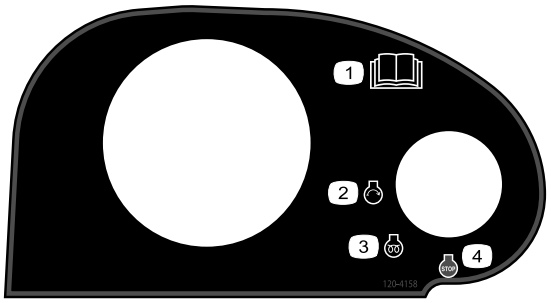

120–4158

1. Изучите *Руководство оператора*.
2. Двигатель — пуск
3. Двигатель — предпусковой прогрев
4. Двигатель — останов

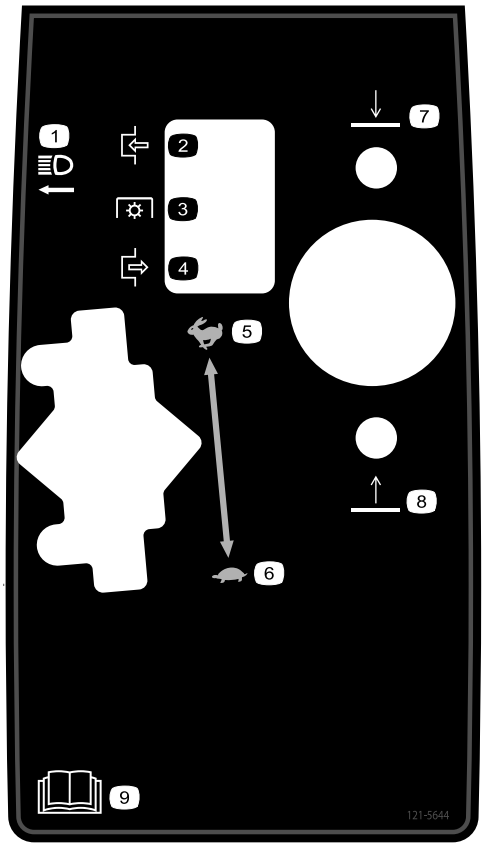

121–5644

1. Выключатель освещения
2. Включение
3. Механизм отбора мощности
4. Выключение
5. Быстро
6. Медленно
7. Опустить
8. Поднять
9. Изучите *Руководство оператора*.



Знаки аккумулятора

Некоторые или все эти знаки имеются на вашем аккумуляторе

1. Опасность взрыва
2. Использование открытого пламени и курение запрещено.
3. Едкая жидкость / опасность химического ожога
4. Используйте средства защиты глаз.
5. Изучите *Руководство оператора.*
6. Следите за тем, чтобы посторонние лица находились на безопасном расстоянии от аккумуляторной батареи.
7. Используйте защитные очки; взрывчатые газы могут вызвать тяжелое поражение органов зрения и другие травмы..
8. Аккумуляторная кислота может вызвать слепоту или сильные ожоги.
9. Немедленно промойте глаза водой и сразу же обратитесь к врачу.
10. Содержит свинец; удаление в бытовые отходы запрещено.

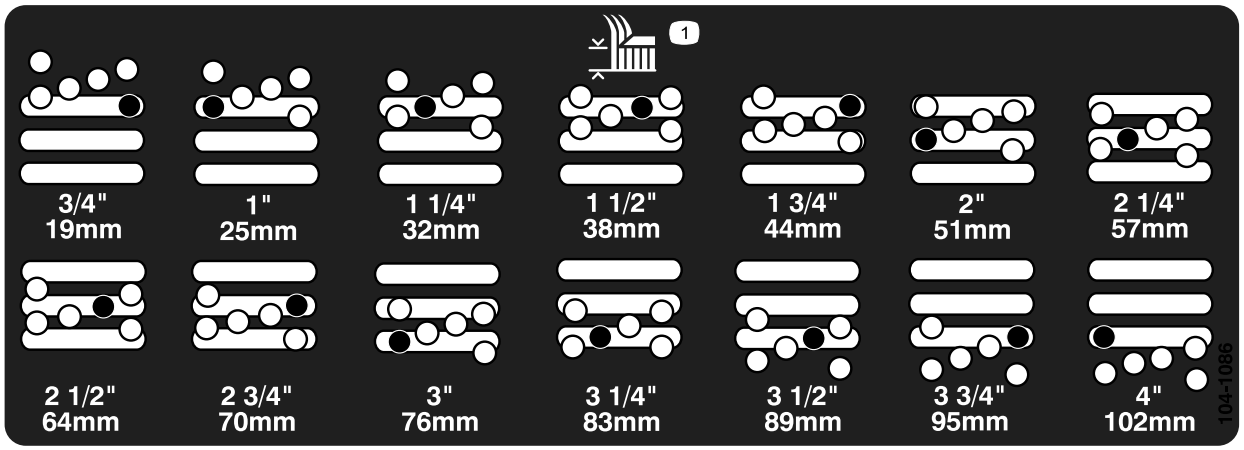

104-1086

1. Высота скашивания

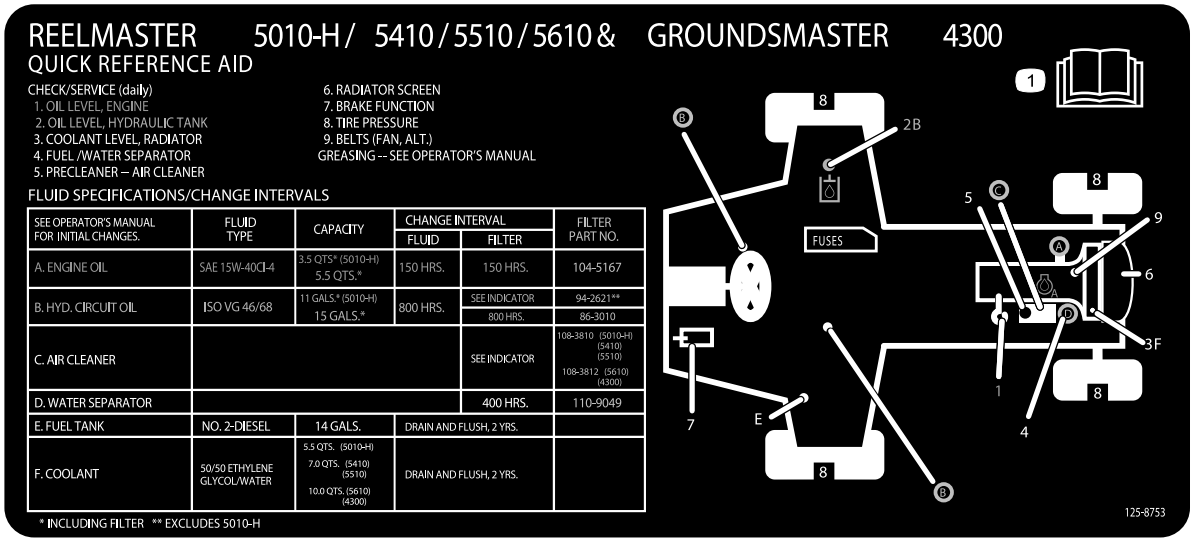

125-8753

1. Для получения дополнительной информации прочтите *Руководство оператора*.

Сборка

Незакреплённые детали

Используя таблицу, представленную ниже, убедитесь в том, что все детали отгружены

Процедура	Наименование	Количество	Использование
1	Детали не требуются	–	Отрегулируйте положение рычага управления.
2	Детали не требуются	–	Удалите транспортировочные блоки и стержни.
3	Задние грузы (количество изменяется в зависимости от конфигурации).	Изменяется	Установите задние грузы (закажите у дистрибьютора компании Toro).
4	Защелка капота в сборе Шайба	1 1	Установите защелку капота (для соответствия требованиям EC)..
5	Упор дроссельной заслонки Установочный винт	1 1	Установите упор дроссельной заслонки (для обеспечения соответствия EC)..
6	Детали не требуются	–	Отрегулируйте несущую раму.
7	Детали не требуются	–	Отрегулируйте скребок валика (дополнительно).
8	Детали не требуются	–	Установите дефлектор для мульчирования (дополнительный).
9	Детали не требуются	–	Подготовьте машину.

Информационные материалы и дополнительные детали

Наименование	Количество	Использование
Руководство оператора	1	Изучите перед управлением машиной
Руководство оператора	1	
Каталог деталей	1	
Декларация соответствия требованиям	1	
Учебный материал для оператора	1	

Примечание: Определите левую и правую стороны машины (с рабочего места оператора).

1

Регулировка положения рычага управления

Детали не требуются

Процедура

Положение рычага управления можно отрегулировать для удобства оператора.

1. Ослабьте два болта крепления рычага управления к крепежному кронштейну (Рисунок 2).

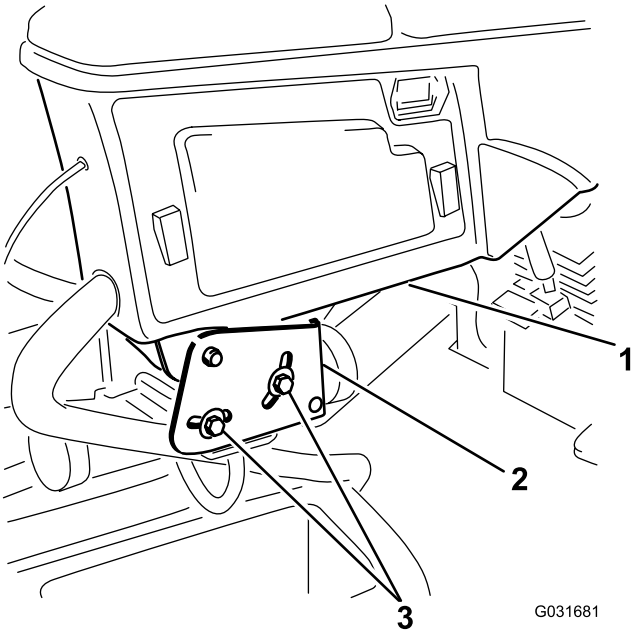

Рисунок 2

1. Рычаг управления
2. Крепежные кронштейны
3. Болты (2 шт.)

2. Переведите рычаг управления в требуемое положение и затяните два болта.

2

Удаление транспортировочных блоков и стержней

Детали не требуются

Процедура

1. Снимите и удалите в отходы транспортировочные блоки с режущих дек.
2. Снимите и удалите в отходы транспортировочные стержни с рычагов подвесок режущих дек.

Внимание: Транспортировочные стержни обеспечивают неподвижность режущих дек во время транспортировки; удалите их перед эксплуатацией.

3

Установка задних грузов

Детали, требуемые для этой процедуры:

Изменяется	Задние грузы (количество изменяется в зависимости от конфигурации).

Процедура

Тяговый блок Groundsmaster 4300-D соответствует стандартам EN ISO 5395:2013 и ANSI B71.4-2012 при условии, что он оборудован задними грузами и (или) когда в задние колеса заложен балласт массой 40,8 кг из хлорида кальция. Используйте следующие таблицы для определения сочетания грузов, необходимых для вашей конфигурации. Закажите детали у местного дистрибьютора компании Toro.

№ груза по каталогу: 110-8985-03				
Конфигурация	**Количество грузов для удовлетворения требований стандартов ANSI (США)**	**Количество грузов для удовлетворения требований стандартов CE (Европейских стандартов)**	**Крепежные элементы (требуется по 2 шт.) для грузов**	**Расположение грузов**
Базовый блок	6	0	3231–34 Каретный болт 104–8301 Гайка	3 над бампером и 3 под бампером
С корзиной для сбора травы	40,8 кг хлорида кальция*	0	Н/П	Н/П
С солнцезащитным навесом	40,8 кг хлорида кальция*	4	3231–7 Каретный болт 104–8301 Гайка	1 над бампером и 3 под бампером
С 4 стойками системы защиты при опрокидывании и солнцезащитным навесом	40,8 кг хлорида кальция*	4	3231–7 Каретный болт 104–8301 Гайка	1 над бампером и 3 под бампером
* Перед заполнением хлоридом кальция установите камеры в задние колеса.				

Внимание: Всегда устанавливайте камеры в задние колеса, прежде чем заполнять их хлоридом кальция. Если произойдет прокол шины, заполненной хлоридом кальция, как можно скорее отведите машину с зеленой площадки. Чтобы предотвратить возможное повреждение травяного покрова, немедленно залейте пораженную зону водой.

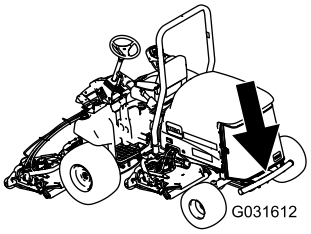

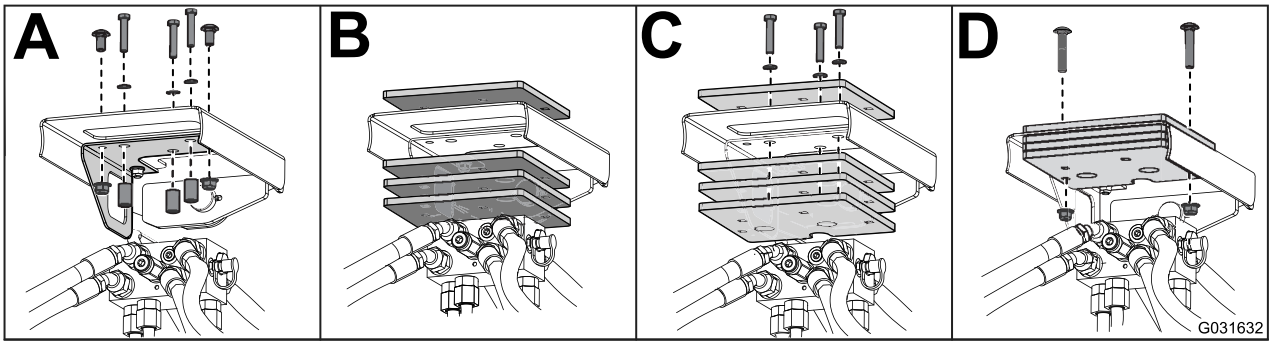

Рисунок 3

4

Установка защелки капота (для соответствия требованиям EC)

Детали, требуемые для этой процедуры:

1	Защелка капота в сборе
1	Шайба

Процедура

1. Расфиксируйте и поднимите капот.
2. Извлеките резиновую втулку из отверстия с левой стороны капота (Рисунок 4).

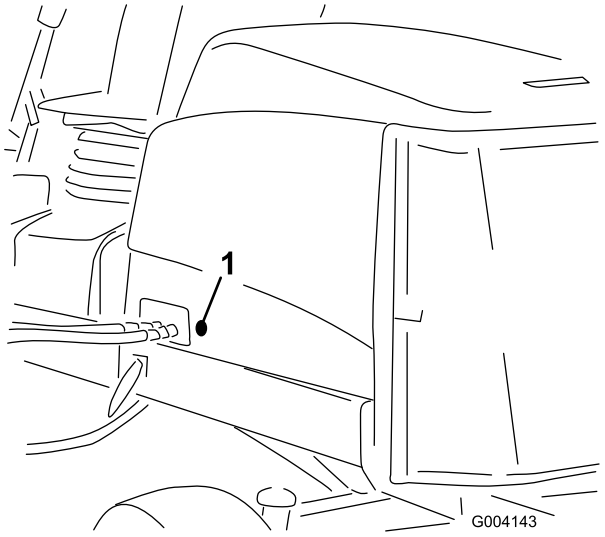

Рисунок 4

1. Резиновая втулка

3. Отверните гайку с узла защелки капота (Рисунок 5).

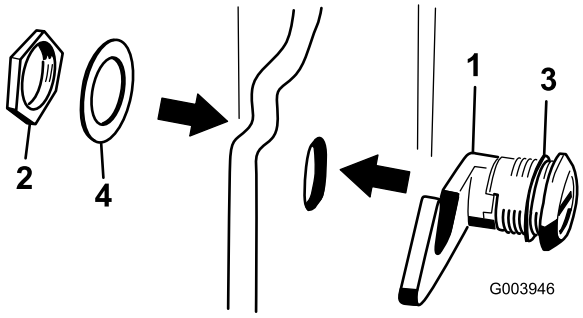

Рисунок 5

1. Защелка капота
2. Гайка
3. Резиновая шайба
4. Металлическая шайба

4. Снаружи капота вставьте конец защелки с крюком через отверстие в капоте и убедитесь, что резиновая уплотнительная шайба осталась на наружной стороне капота (Рисунок 5).
5. Внутри капота вставьте металлическую шайбу в защелку и зафиксируйте гайкой. Убедитесь, что в зафиксированном состоянии защелка входит в зацепление с захватом рамы. Используйте прилагаемый ключ защелки капота, чтобы привести в действие защелку.

5

Установка упора дроссельной заслонки (для обеспечения соответствия ЕС)

Детали, требуемые для этой процедуры:

1	Упор дроссельной заслонки
1	Установочный винт

Процедура

1. Ослабьте установочный винт на упоре дроссельной заслонки (Рисунок 6).
2. Сдвиньте упор дроссельной заслонки на винт упора высокой частоты холостого хода (Рисунок 6). Упор дроссельной заслонки должен быть обращен скошенным концом наружу.

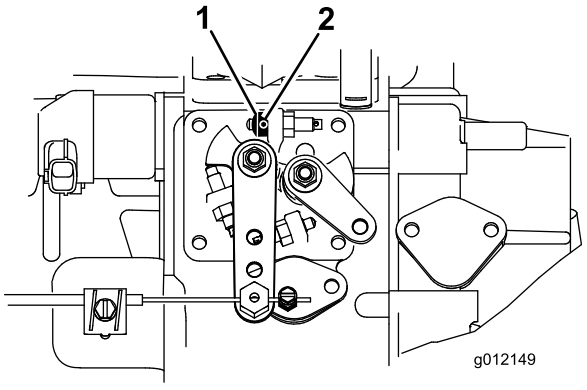

Рисунок 6

1. Упор дроссельной заслонки
2. Установочный винт

3. Поверните ключ в замке зажигания в положение Вкл. и дайте двигателю поработать в течение 5–10 минут.
4. Отрегулируйте высокую частоту вращения двигателя на холостом ходу до 2860 об/мин (режущие деки должны быть отсоединены).
5. Затяните установочный винт.
6. Нанесите адгезив на установочный винт для предотвращения отвинчивания.

6

Регулировка несущей рамы

Детали не требуются

Регулировка передней и задней режущих дек

Передняя и задняя режущие деки имеют разные места крепления. Передняя режущая дека имеет два места крепления в зависимости от высоты скашивания и необходимой степени поворота деки.

1. Для высоты скашивания в диапазоне от 2,0 до 7,6 см передние несущие рамы следует закрепить в нижних передних монтажных отверстиях (Рисунок 7).

   Примечание: Это позволяет увеличить ход режущих дек относительно тягового блока при быстрых изменениях крутизны уклона при движении вверх по склону. Однако при этом ограничивается расстояние от режущей камеры до несущей рамы при пересечении крутых бугров.

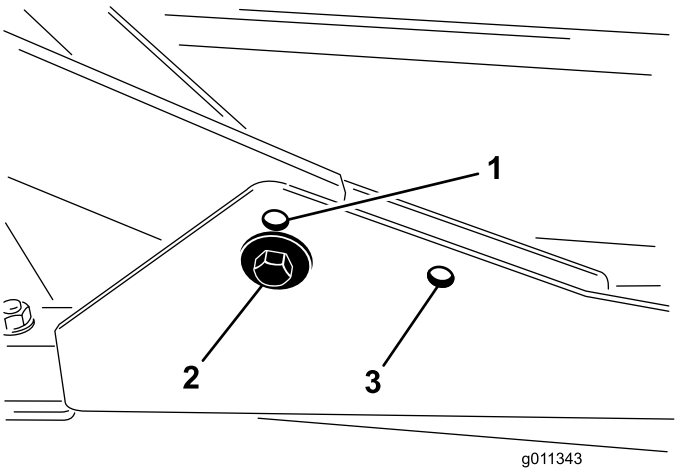

Рисунок 7

1. Монтажное отверстие передней деки (верхнее)
2. Монтажное отверстие передней деки (нижнее)
3. Монтажное отверстие задней деки

2. Для высоты скашивания в диапазоне от 6,3 до 10 см передние несущие рамы следует закрепить в

верхних передних монтажных отверстиях (Рисунок 7).

Примечание: При этом увеличивается зазор между камерой и несущей рамой из-за более высокого положения режущей камеры, но режущие деки быстрее достигают максимального положения при движении вперед.

Регулировка задней режущей деки

Передняя и задняя режущие деки имеют разные места крепления. Задняя режущая дека имеет одно место крепления для обеспечения выравнивания с блоком Sidewinder под рамой.

Для любой высоты скашивания закрепите режущую деку в задних монтажных отверстиях (Рисунок 7).

7

Регулировка скребка валика (дополнительно)

Детали не требуются

Процедура

Приобретаемый дополнительно скребок заднего валика лучше всего работает при наличии зазора от 0,5 до 1 мм между скребком и валиком.

1. Ослабьте затяжку масленки для консистентной смазки и крепежный винт (Рисунок 8).

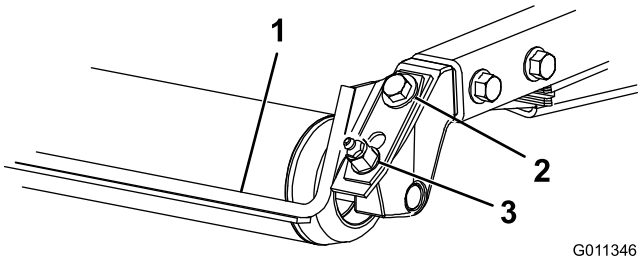

Рисунок 8

1. Скребок валика
2. Крепежный винт
3. Масленка

2. Переместите скребок вверх или вниз так, чтобы зазор между штоком и валиком составлял от 0,5 до 1 мм.
3. Затяните масленку для консистентной смазки и винт с моментом 41 Н·м в переменном порядке.

8

Установка дефлектора для мульчирования (дополнительного)

Детали не требуются

Процедура

1. Тщательно вычистите мусор из монтажных отверстий в задней стенке и с левой боковой стенки камеры.
2. Установите дефлектор для мульчирования в отверстие задней стенки корпуса и закрепите его пятью болтами с фланцевой головкой (Рисунок 9).

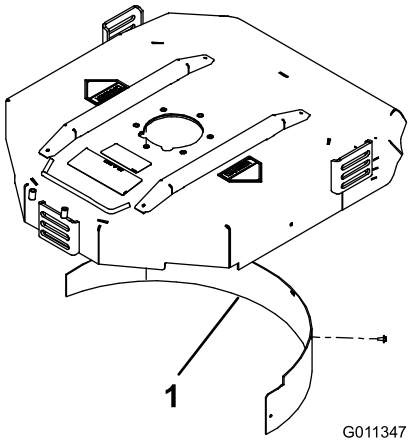

Рисунок 9

1. Дефлектор для мульчирования

3. Убедитесь, что дефлектор для мульчирования не задевает кончик ножа и не проникает внутрь задней стенки камеры.

⚠ ОПАСНО

Не используйте нож с высоким подъемом с дефлектором для мульчирования. Нож может сломаться, что может привести к травме или гибели.

9

Подготовка машины

Детали не требуются

Проверка давления в шинах

Проверьте давление в шинах перед эксплуатацией; см. раздел Проверка давления в шинах (страница 25).

Внимание: Поддерживайте рекомендуемое давление во всех шинах для обеспечения хорошего качества скашивания и надлежащей производительности машины. *Не допускайте недостаточного давления накачки шин.*

Проверка уровней жидкостей

1. Перед запуском двигателя проверьте уровень моторного масла; см. Проверка уровня масла в двигателе (страница 44).
2. Перед запуском двигателя проверьте уровень гидравлической жидкости; см. Проверка уровня гидравлической жидкости (страница 52).
3. Перед запуском двигателя проверьте систему охлаждения; см. Проверка системы охлаждения (страница 49).

Смазка машины

Смажьте машину перед эксплуатацией; см. Смазка подшипников и втулок (страница 41). Ненадлежащая смазка машины приводит к преждевременному износу основных деталей.

Знакомство с изделием

Органы управления

Ручки регулировки сиденья

Рычаг регулировки сиденья (Рисунок 10) позволит вам отрегулировать продольное положение сиденья. Ручка регулировки веса настраивает сиденье под вес оператора. Указатель веса показывает, когда сиденье отрегулировано под вес оператора. Ручка регулировки высоты настраивает сиденье под рост оператора.

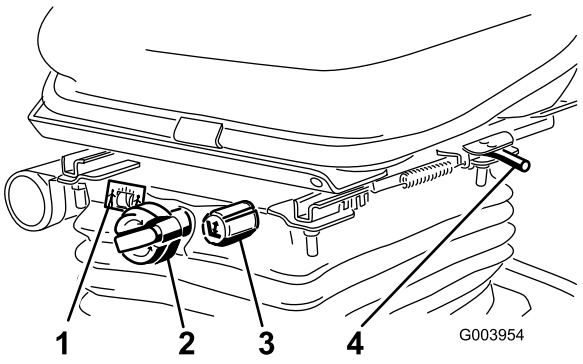

Рисунок 10

1. Указатель веса
2. Ручка регулировки веса
3. Ручка регулировки высоты
4. Рычаг продольной регулировки сиденья

Педаль тяги

Педаль тяги (Рисунок 11) управляет движением вперед и назад. Для движения вперед нажмите на верхнюю часть педали, а для движения назад - на нижнюю.

Чтобы остановиться, ослабьте нажим на педаль тяги и дайте ей вернуться в среднее положение.

Ограничитель скорости скашивания

Когда ограничитель скорости скашивания (Рисунок 11) находится в верхнем положении, он регулирует скорость скашивания и обеспечивает включение режущих дек. Каждая проставка изменяет скорость скашивания на 0,8 км/ч. Чем больше проставок установлено на верхней части болта, тем меньше будет скорость движения. Для транспортировки установите ограничитель скорости скашивания в исходное положение, при этом скорость транспортировки будет максимальной.

Педаль тормоза

Нажмите педаль тормоза (Рисунок 11), чтобы остановить машину.

Стояночный тормоз

Для включения стояночного тормоза (Рисунок 11) надавите на педаль тормоза и нажмите на верхнюю часть педали для ее фиксации. Для выключения стояночного тормоза нажимайте на педаль тормоза до тех пор, пока фиксатор стояночного тормоза не будет отпущен.

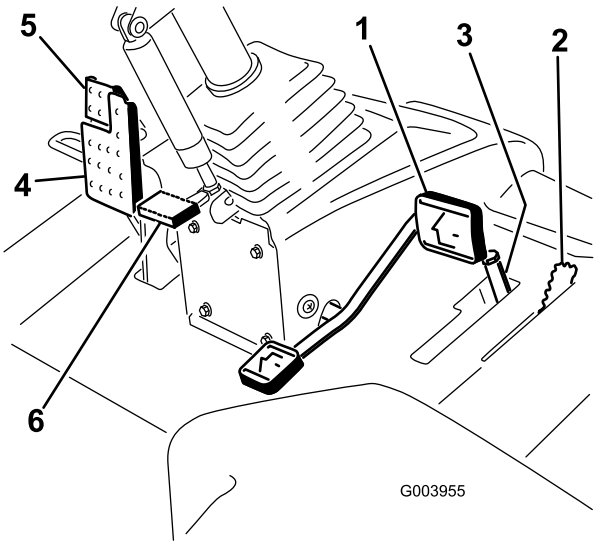

Рисунок 11

1. Педаль тяги
2. Ограничитель скорости скашивания
3. Проставки
4. Педаль тормоза
5. Стояночный тормоз
6. Педаль регулирования наклона рулевой колонки

Педаль для регулирования наклона рулевой колонки

Для наклона рулевой колонки в сторону оператора нажмите педаль (Рисунок 11) вниз и потяните рулевую колонку на себя в наиболее удобное положение, после чего отпустите педаль.

Выключатель фар

Переведите выключатель вниз для включения фар (Рисунок 12).

Регулятор дроссельной заслонки

Перемещайте регулятор дроссельной заслонки (Рисунок 12) вперед для увеличения частоты вращения двигателя и назад для ее уменьшения.

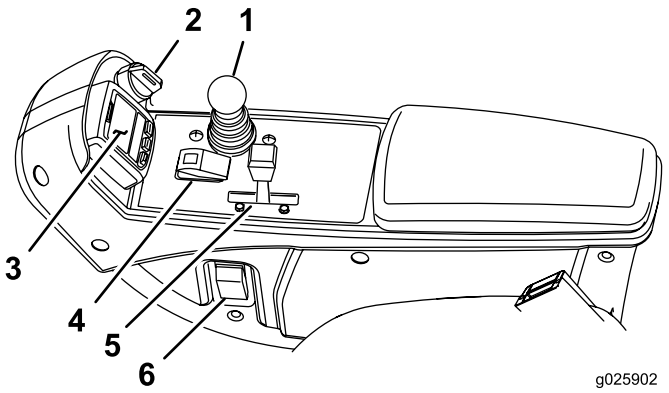

Рисунок 12

1. Рычаг управления опусканием для скашивания и подъемом
2. Ключ замка зажигания
3. Инфо-центр
4. Переключатель «Включено/выключено»
5. Рычаг дроссельной заслонки
6. Переключатель фар

Замок зажигания

Замок зажигания (Рисунок 12) имеет три положения: Выкл., Вкл./Подогрев и Запуск.

Рычаг управления опусканием для скашивания / подъемом блоков

Этот рычаг (Рисунок 12) поднимает и опускает режущие деки, а также включает и выключает ножи косилки, когда они переведены в режим скашивания. Когда деки находятся в нижнем положении, то этот рычаг включает деки, если включены вал отбора мощности и ограничитель скорости скашивания.

Переключатель «Включено/выключено»

Для управления ножами газонокосилки используйте переключатель «Включено/выключено» (Рисунок 12) в сочетании с рычагом управления опусканием для скашивания / подъемом блоков. Ножи газонокосилки нельзя опустить, если рычаг скашивания/транспортировки находится в положении транспортировки.

Индикатор засорения гидравлического фильтра

При нормальной рабочей температуре двигателя индикатор (Рисунок 13), находится в зеленой зоне. Если он находится в красной зоне, замените гидравлические фильтры.

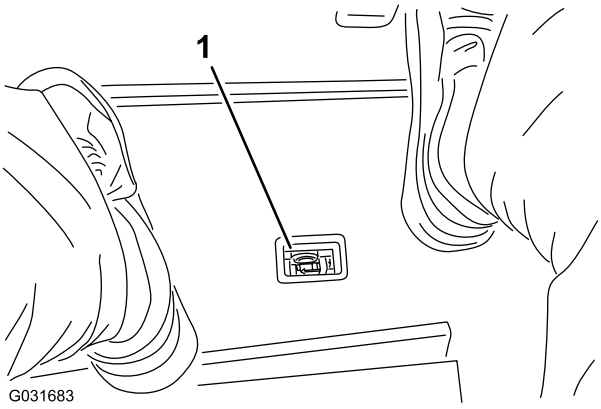

Рисунок 13

1. Индикатор засорения гидравлического фильтра

Электрическая розетка

Электрическая розетка – это источник питания 12 В для электрических устройств (Рисунок 14).

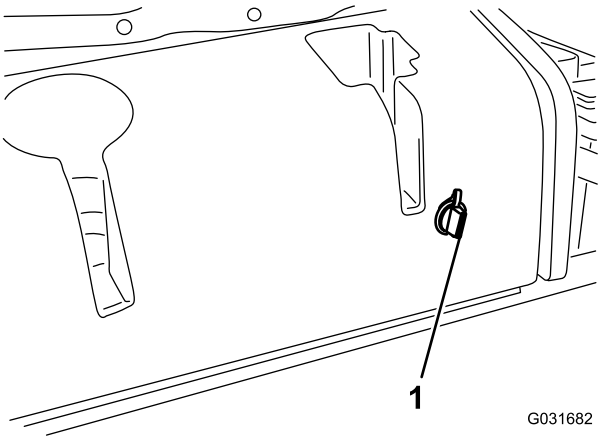

Рисунок 14

1. Электрическая розетка

Использование ЖК-дисплея инфо-центра

Жидкокристаллический дисплей инфо-центра отображает рабочее состояние, различную диагностическую информацию и другие сведения о машине (Рисунок 15). На дисплее инфо-центра есть страница-заставка и основная информационная страница. Для переключения между страницей-заставкой и основной информационной страницей нажмите любую кнопку инфо-центра, а затем соответствующую кнопку со стрелкой.

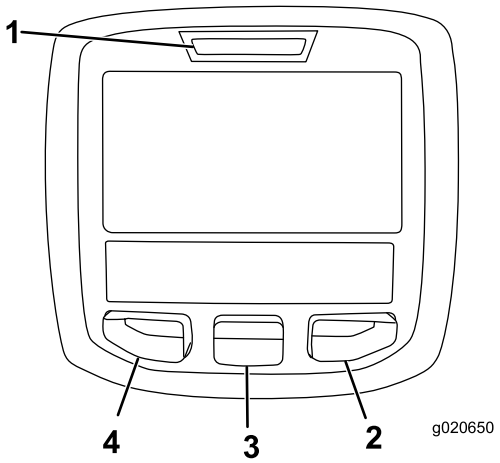

Рисунок 15

1. Индикаторная лампа
2. Правая кнопка
3. Средняя кнопка
4. Левая кнопка

- Левая кнопка «Вызов меню/Назад» предназначена для вызова меню инфо-центра. Эту кнопку можно использовать для выхода из любого меню, используемого в данный момент.
- Средняя кнопка — для прокрутки меню вниз.
- Правая кнопка открывает меню, когда правая стрелка показывает наличие дополнительного содержания.

Примечание: Назначение каждой кнопки можно изменять в зависимости от текущей потребности. Каждая кнопка имеет значок, показывающий ее текущее назначение.

Описание значков инфо-центра

ПОДЛЕЖИТ ОБСЛУЖИВАНИЮ	Указывает, что должно быть выполнено плановое техобслуживание
	Счетчик моточасов
	Пиктограмма информации
	Быстро
	Медленно
	Уровень топлива
	Работают запальные свечи.
	Поднимите режущие блоки.

	Опустите режущие блоки.
	Сядьте на сиденье.
	Включен стояночный тормоз.
H	Включен высокий диапазон передач (транспортировка).
N	Нейтраль
L	Включен низкий диапазон передач (скашивание).
	Температура охлаждающей жидкости (°C или °F)
	Температура (высокая)
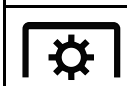	Включен механизм отбора мощности (PTO)
	Не разрешается
	Включите двигатель.
	Остановите двигатель.
	Двигатель
	Замок зажигания
	Режущие блоки опускаются.
	Режущие блоки поднимаются.
PIN	ПИН-код
CAN	Шина CAN
	Инфо-центр
Bad	Дефект или неисправность
	Лампа накаливания
OUT	Вывод контроллера TEC или провода управления в жгут
	Переключатель

Описание значков инфо-центра (cont'd.)

	Отпустите переключатель.
	Измените на указанное состояние.
Символы нередко комбинируются для образования фраз. Ниже приведены некоторые примеры	
 N	Переключите коробку передач машины в нейтральное положение.
	Пуск двигателя запрещен.
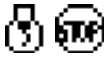	Двигатель остановлен
	Охлаждающая жидкость двигателя слишком горячая.
 or	Займите место на сиденье или включите стояночный тормоз

Пользование меню

Для доступа к системе меню инфо-центра нажимайте кнопку вызова меню, когда показан главный экран. При этом откроется главное меню. См. последующие таблицы, содержащие сводку опций, доступных из меню.

Main Menu (Главное меню)	
Пункт меню	**Описание**
Faults (Неисправности)	Содержит список недавних неисправностей машины. Для получения дополнительных сведений по меню Faults (Неисправности) и по содержащейся в нем информации см. *Руководство по техническому обслуживанию* или обратитесь к местному дистрибьютору компании Toro.
Service (Техобслуживание)	Содержит информацию о машине, такую как моточасы, счетчики и другие аналогичные данные.

Diagnostics (Диагностика)	Показывает состояние каждого переключателя, датчика и блока управления машины по выходным сигналам. Это меню можно использовать в некоторых случаях для поиска и устранения неисправностей, так как оно быстро показывает, какие органы управления машины ВКЛЮЧЕНЫ и какие ВЫКЛЮЧЕНЫ.
Settings (Настройки)	Позволяет настраивать и изменять конфигурационные переменные на дисплее инфо-центра.
About (О машине)	Содержит номер модели, заводской номер и версию программного обеспечения машины.

Service (Техобслуживание)	
Пункт меню	**Описание**
Hours (Часы)	Отображается общее количество моточасов машины, двигателя и механизма отбора мощности (PTO), а также количество часов транспортировки машины и срок технического обслуживания.
Counts (Число отсчетов)	Показывает множественные значения отсчетов, которые были выполнены на машине.

Diagnostics (Диагностика)	
Пункт меню	**Описание**
Cutting Units (Режущие блоки)	Показывает входы, спецификаторы и выходы для подъема и опускания режущих блоков.
Hi/Low Range (Высокий/низкий диапазон)	Показывает входы, спецификаторы и выходы для вождения в режиме транспортировки.
PTO (мех. отб. мощн.)	Показывает входы, спецификаторы и выходы для включения контура механизма отбора мощности.
Engine Run (Работа двигателя)	Показывает входы, спецификаторы и выходы для запуска двигателя.

Settings (Настройки)	
Пункт меню	**Описание**
Units (Единицы измерения)	Установка единиц измерения, используемых в инфо-центре (британских или метрических).
Language (Язык)	Установка языка, используемого в инфо-центре*.
LCD Backlight (Подсветка ЖК-дисплея)	Управление яркостью ЖК-дисплея.
LCD Contrast (Контраст ЖК-дисплея)	Управление контрастностью ЖК-дисплея.
Protected Menus (Защищенные меню)	Позволяет инспектору/механику получить доступ к защищенным меню путем ввода пароля.
Counterbalance (Противовес)	Управляет величиной уравновешивающей силы, приложенной к режущим декам.

* Переводится только текст, предназначенный для оператора. Экраны неисправностей, технического обслуживания и диагностики предназначены для ремонтно-технического персонала. Заголовки будут на выбранном языке, но пункты меню – на английском.

About (О машине)	
Пункт меню	**Описание**
Model (Модель)	Показывается номер модели машины.
SN (Заводской номер)	Показывается заводской номер машины.
Machine Controller Revision (Версия контроллера машины)	Указывается версия ПО главного контроллера.
InfoCenter Revision (Версия исполнения инфо-центра)	Показывается версия ПО инфо-центра.
CAN Bus (Шина CAN)	Показывается состояние шины обмена данными машины.

Protected Menus (Защищенные меню)

Предусмотрена одна рабочая конфигурация, которая может быть настроена в меню Settings (Настройки) инфоцентра: Counterbalance (Противовес). Эта настройка может быть заблокирована в защищенном меню.

Примечание: Во время поставки первоначальный пароль задается вашим дистрибьютором.

Доступ к настройкам защищенного меню

1. Прокрутите вниз главное меню до меню Settings (Настройки) и нажмите правую кнопку.
2. Прокрутите вниз меню Settings (Настройки) до защищенного меню и нажмите правую кнопку.
3. Для ввода пароля средней кнопкой установите первую цифру, затем нажмите правую кнопку, чтобы перейти к следующей цифре.

4. Средней кнопкой установите вторую цифру, затем нажмите правую кнопку, чтобы перейти к следующей цифре.
5. Средней кнопкой установите третью цифру, затем нажмите правую кнопку, чтобы перейти к следующей цифре.
6. Средней кнопкой установите четвертую цифру, затем нажмите правую кнопку.
7. Нажмите среднюю кнопку для ввода пароля.
8. Если код был принят и защищенное меню разблокировалось, «ПИН-код» отобразится в верхней правой части дисплея.

Примечание: При утрате пароля обратитесь за помощью к обслуживающему вас дистрибьютору компании Toro.

Просмотр или изменение настроек защищенного меню

1. В Защищенном меню произведите прокрутку вниз к пункту Protect Settings (Защита настроек).
2. Чтобы просматривать и изменять настройки без ввода пароля, нажмите правую кнопку для изменения пункта Protect Settings (Защита настроек) на OFF (ВЫКЛ.).
3. Чтобы просматривать и изменять настройки с вводом пароля, нажмите левую кнопку для выбора настройки ON (ВКЛ.), введите пароль, поверните ключ зажигания в положение ВЫКЛ., а затем в положение ВКЛ..

Установка противовеса

1. Прокрутите меню Settings (Настройки) до меню Counterbalance (Противовес).
2. Нажмите правую кнопку для выбора противовеса и произведите переключение между низкой, средней и высокой настройками.

Технические характеристики

Примечание: Технические характеристики и конструкция могут быть изменены без уведомления.

Транспортная ширина	226 см
Ширина скашивания	229 см
Длина	320 см
Высота	218 см
Чистая масса*	1412 кг
Емкость топливного бака	53 л
Транспортная скорость	0-16 км/ч
Скорость скашивания	0-13 км/ч
* С режущими деками и рабочими жидкостями	

Режущая дека	
Длина	86,4 см
Ширина	86,4 см
Высота	24,4 см до крепления держателя 26,7 см на высоте скашивания 3/4 дюйма 34,9 см на высоте скашивания 4 дюйма
Масса	88 кг

Навесные орудия / принадлежности

Для улучшения и расширения возможностей машины можно использовать навесное оборудование и принадлежности, утвержденные компанией Toro. Обратитесь к вашему официальному сервисному дилеру или дистрибьютору, или зайдите на сайт www.Toro.com на котором приведен список всех утвержденных навесных приспособлений и принадлежностей.

Использование только оригинальных деталей Toro позволяет поддерживать оптимальные эксплуатационные характеристики оборудования Toro и повышает экономическую эффективность его использования. Надежность запасных частей, поставляемых компанией Toro, не вызывает сомнений, поскольку они производятся в полном соответствии с техническими характеристиками данного оборудования. Чтобы быть уверенным в результатах, приобретайте только оригинальные детали Toro.

Эксплуатация

Примечание: Определите левую и правую стороны машины (при взгляде с места оператора).

До эксплуатации

Правила техники безопасности, которые необходимо соблюдать перед эксплуатацией машины

Общие требования по технике безопасности

- Запрещается допускать детей или неподготовленных людей к эксплуатации или обслуживанию данной машины. Допустимый возраст пользователя газонокосилки устанавливается местными правилами и нормами. Владелец несет ответственность за подготовку всех операторов и механиков.
- Ознакомьтесь с приемами безопасной эксплуатации оборудования, органами управления на пульте оператора и предупредительными знаками. Освойте экстренную остановку машины и двигателя.
- Убедитесь, что все защитные устройства подсоединены и функционируют должным образом. Это включает (без ограничения) органы контроля присутствия оператора, предохранительные переключатели и защитные кожухи, систему защиты оператора при опрокидывании машины (ROPS) принадлежностей и тормоза. Не эксплуатируйте данную машину, если на ней не установлены все предохранительные устройства, которые работают в соответствии со своим назначением, предусмотренным изготовителем.
- Обязательно произведите осмотр машины на наличие износа или повреждения ножей, болтов ножей и режущего блока. Замену изношенных или поврежденных ножей и болтов производите комплектами, во избежание нарушения балансировки.
- Осмотрите участок, где будет использоваться машина, и удалите все посторонние предметы, которые могут быть отброшены машиной.
- Оцените рельеф участка и определите подходящее навесное оборудование или принадлежности, необходимые для правильной и безопасной эксплуатации машины.

Правила техники безопасности при обращении с топливом

⚠ ОПАСНО

При определенных условиях бензин является чрезвычайно огнеопасным и взрывоопасным веществом. Возгорание или взрыв топлива могут вызвать ожоги и повреждение имущества.

- **Заправку топливного бака производите вне помещения, на открытом месте, после полного остывания двигателя. Удалите следы разлитого топлива.**
- **Никогда не заправляйте топливный бак в закрытом прицепе.**
- **Курить при работе с топливом запрещено. Держитесь на безопасном расстоянии от открытого пламени и от мест, где топливо может воспламениться от искр.**
- **Храните бензин в штатной емкости в месте, недоступном для детей. Приобретаемый запас бензина должен быть рассчитан не более, чем на 180 дней.**
- **Не эксплуатируйте машину без установленной полностью комплектной и исправной выхлопной системы.**

⚠ ПРЕДУПРЕЖДЕНИЕ

Попадание топлива в органы пищеварения вызывают тяжелые отравления, в том числе со смертельным исходом. Продолжительное воздействие паров может привести к тяжелой травме или заболеванию.

- **Избегайте продолжительного вдыхания паров.**
- **Не приближайте лицо и руки к патрубку и отверстию топливного бака.**
- **Не допускайте попадания топлива в глаза и на кожу.**

- Используйте для хранения топлива только штатную канистру.
- Никогда не снимайте крышку топливного бака и не доливайте топливо в бак при работающем двигателе.
- Запрещается заправлять канистры внутри транспортного средства, на платформе грузовика или прицепа с пластиковым настилом. Перед заполнением поставьте канистры на землю в стороне от транспортного средства.
- Снимайте оборудование с грузовика или трейлера и заправляйте его топливом на земле. Если это невозможно, производите заправку топливом из

переносной канистры, а не с помощью заправочного пистолета.

- Заправочный пистолет должен касаться ободка горловины бака с топливом или емкости до окончания заправки. Не используйте пистолет с фиксатором открытого положения.
- При попадании топлива на одежду немедленно переоденьтесь.
- Залейте топливо в топливный бак до уровня 25 мм до нижней кромки заливной горловины. Не переполняйте топливный бак. Установите крышку топливного бака на место и плотно затяните.

Проверка уровня масла в двигателе

Прежде чем запускать двигатель и использовать машину, проверьте уровень масла в картере двигателя, см. Проверка уровня масла в двигателе (страница 44).

Проверка системы охлаждения

Прежде чем запускать двигатель и использовать машину, проверьте систему охлаждения, см. Проверка системы охлаждения (страница 49).

Проверка гидравлической системы

Прежде чем запускать двигатель и использовать машину, проверьте гидравлическую систему, см. Проверка гидравлических трубопроводов и шлангов (страница 55).

Заправка топливного бака

Рекомендуемое топливо

Используйте только чистое, свежее дизельное или биодизельное топливо с малым (<500 промилле) или сверх малым (<15 промилле) содержанием серы. Минимальное цетановое число должно равняться 40. Для обеспечения свежести топлива приобретайте его в количествах, которые могут быть использованы в течение 180 дней.

Емкость топливного бака: 53 л

Используйте летнее дизельное топливо (№ 2-D) при температурах выше -7°C и зимнее (№ 1-D или смесь № 1-D/2-D) при более низких температурах. Применение зимнего топлива при пониженных температурах обеспечивает более низкую температуру вспышки и достаточную текучесть при низких температурах, что облегчает запуск и уменьшает засорение топливного фильтра.

Применение летнего топлива при температурах выше -7°C способствует увеличению срока службы топливного насоса и обеспечивает повышенную мощность по сравнению с зимним топливом.

Внимание: Не допускается вместо дизельного топлива использовать керосин или бензин. При несоблюдении этого предупреждения двигатель выйдет из строя.

Готовность к работе на биодизельном топливе

Данная машина может также работать на смеси с биодизельным топливом в пропорции до B20 (20% биодизтоплива, 80% нефтяного дизтоплива). Нефтяное дизтопливо должно иметь низкое или сверхнизкое содержание серы. Соблюдайте следующие меры предосторожности:

- Биодизельная часть топлива должна отвечать стандартам ASTM D6751 или EN14214.
- Состав смешанного топлива должен отвечать стандартам ASTM D975 или EN590.
- Биодизельные смеси могут повредить окрашенные поверхности.
- В холодную погоду используйте смеси B5 (содержание биодизельного топлива 5%) или менее.
- Следите за уплотнениями, шлангами, прокладками, находящимися в контакте с топливом, т.к. со временем их свойства могут ухудшаться.
- После перехода на биодизельные смеси со временем можно ожидать засорения топливного фильтра.
- Для получения дополнительной информации о биодизельном топливе обратитесь к вашему дистрибьютору.

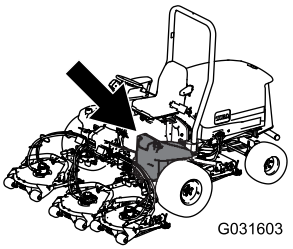

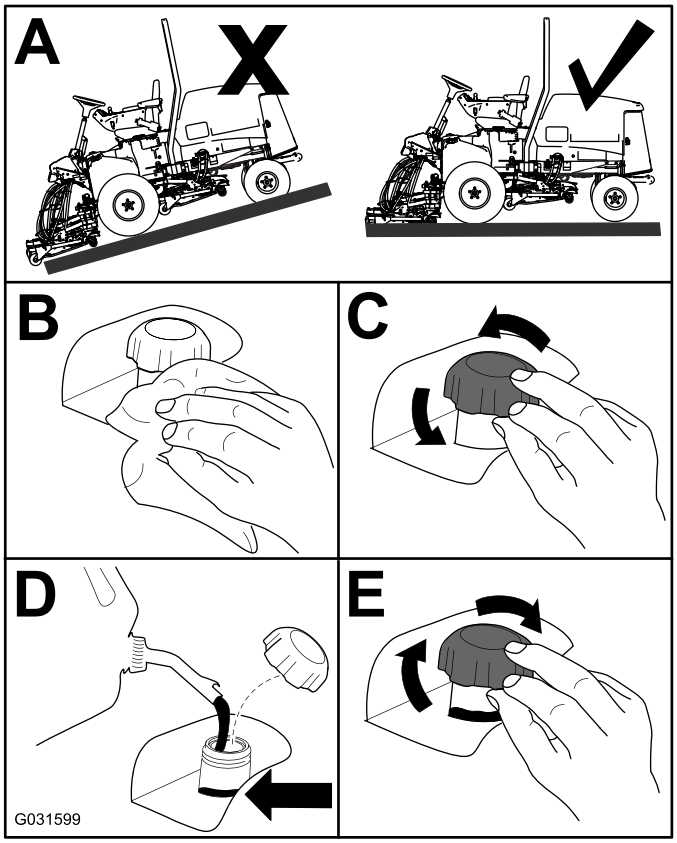

Рисунок 16

Проверка давления в шинах

Интервал обслуживания: Перед каждым использованием или ежедневно

Давление в передних и задних шинах должно быть в пределах 83–103 кПа.

Внимание: Для равномерного контакта с грунтом поддерживайте одинаковое давление во всех шинах.

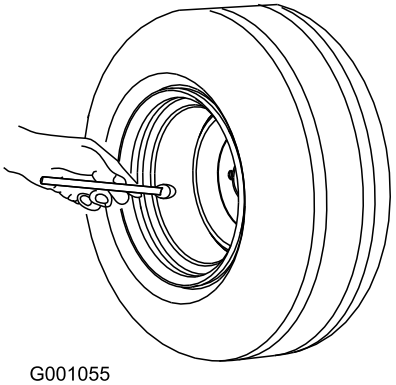

Рисунок 17

Проверка момента затяжки зажимных гаек колес

Интервал обслуживания: Через первый час

Через первые 10 часа

Через каждые 250 часов

Затяните зажимные гайки колес с моментом от 94 до 122 Н·м после **1–4 часов** работы, а затем еще раз после **10 часов** работы. После этого производите затяжку через каждые **250 часов.**

⚠ ПРЕДУПРЕЖДЕНИЕ

Неправильный момент затяжки колесных гаек может привести к поломке или потере колеса и, как результат, к получению травмы.

После 10 часов работы затяните гайки передних и задних колес с моментом от 95 до 122 Н·м. После этого производите затяжку гаек через каждые 250 часов.

Регулировка высоты скашивания

Внимание: Вращающаяся режущая дека скашивает приблизительно на 6 мм ниже, чем режущий блок барабанного типа с той же эталонной настройкой. Поэтому возможно потребуется установить эталонную настройку режущей деки на 6 мм выше настройки высоты скашивания режущих блоков барабанного типа для той же рабочей зоны.

Внимание: Доступ к задним режущим блокам в значительной степени облегчается при демонтаже режущего блока с тягового блока. Если машина оборудована устройством Sidewinder®, сдвиньте режущие блоки вправо, снимите задний режущий блок и выдвиньте его в правую сторону.

1. Опустите режущую деку на землю, поверните ключ в замке зажигания в положение ВЫКЛ. и выньте ключ.
2. Ослабьте болт крепления каждого кронштейна высоты скашивания к пластине регулировки высоты скашивания (с передней и каждой боковой стороны) (Рисунок 18).
3. Начиная с передней регулировки, выверните болт.

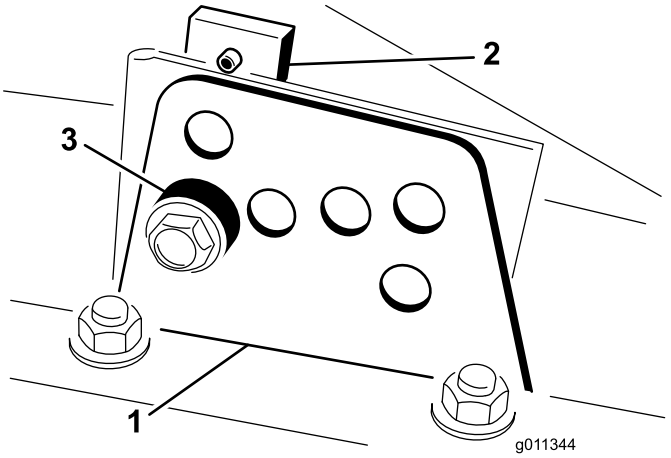

Рисунок 18

1. Кронштейн высоты скашивания
2. Пластина высоты скашивания
3. Проставка

4. Удерживая камеру, снимите проставку (Рисунок 19).
5. Переместите камеру на требуемую высоту скашивания и установите проставку в предусмотренные для этой высоты скашивания отверстие и паз (Рисунок 19).

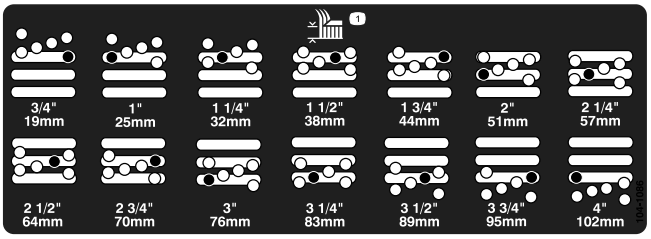

Рисунок 19

6. Установите пластину с резьбовым отверстием в одну линию с проставкой.
7. Заверните болт вручную.
8. Повторите действия, указанные в пунктах 4–7, для каждой боковой регулировки.
9. Затяните все три болта с моментом 41 Н·м. Передний болт всегда следует затягивать в первую очередь.

Примечание: Для регулировки более чем на 3,8 см может потребоваться временная установка на промежуточную высоту, чтобы предотвратить заедание (например, при изменении высоты скашивания с 3,1 до 7 см).

Обкатка машины

Для обеспечения оптимальных рабочих характеристик системы стояночного тормоза произведите притирку (приработку) тормозов перед использованием. Установите скорость движения вперед на 6,4 км/ч для обеспечения соответствия скорости заднего хода. (Все восемь проставок перемещены в верхнюю часть органа управления скоростью скашивания.) С двигателем, работающим на большой частоте холостого хода, двигайтесь вперед с включенным ограничителем скорости скашивания, нажимая при этом тормоз, в течение 15 секунд. Двигайтесь в течение 15 секунд на полной скорости задним ходом, нажимая тормоз. Повторите эту операцию 5 раз, делая перерыв продолжительностью в одну минуту между циклами движения вперед и назад для предотвращения перегрева тормозов. После прокачки может потребоваться регулировка тормозов; см. Регулировка стояночных тормозов (страница 51).

Удаление воздуха из топливной системы

Перед пуском двигателя необходимо стравить воздух из топливной системы в следующих ситуациях:

- Первоначальный запуск новой машины.
- Двигатель заглох из-за отсутствия топлива.
- После выполнения технического обслуживания компонентов топливной системы, например замены фильтра, обслуживания водоотделителя и т. п.

⚠ ОПАСНО

При определенных условиях дизельное топливо и пары топлива являются легковоспламеняющимися и взрывоопасными. Возгорание или взрыв топлива могут причинить ожоги вам и другим лицам, а также вызвать повреждение имущества.

- **Используйте воронку и заправляйте топливный бак вне помещения, на открытом месте, при выключенном и остывшем двигателе. Вытрите все разлитое топливо.**
- **Не заправляйте топливный бак до предела. Добавьте топливо в топливный бак до уровня 6–13 мм до нижней кромки заливной горловины. Это пустое пространство в баке позволит топливу расширяться.**
- **Курить при работе с топливом запрещено. Держитесь подальше от открытого пламени и от мест, где топливо может воспламениться от искры.**
- **Храните топливо в чистой, разрешенной правилами техники безопасности емкости с закрытой крышкой.**

1. Установите машину на горизонтальной поверхности, включите стояночный тормоз, поверните ключ в замке зажигания в положение ВЫКЛ. и убедитесь, что топливный бак заполнен как минимум наполовину.
2. Откройте капот.
3. Выверните винт для продувки из топливного насоса для впрыска топлива (Рисунок 20) 12-миллиметровым ключом.

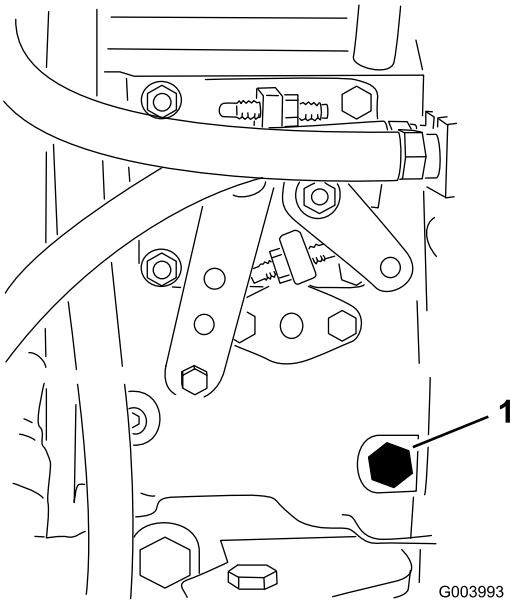

Рисунок 20

1. Винт для продувки

4. Поверните ключ зажигания в положение ВКЛ. Электрический топливный насос начнет работать, вытесняя воздух через винт для продувки. Держите ключ в положении ВКЛ. до тех пор, пока через винт не пойдет сплошной поток топлива.
5. Затяните винт и поверните ключ в положение ВЫКЛ.

Примечание: Обычно после выполнения описанных выше действий двигатель должен начать работать. Если двигатель все-таки не запускается , возможно, между насосом для впрыска топлива и инжекторами остался воздух; см. Стравливание воздуха из топливных инжекторов (страница 47).

Проверка блокировочных выключателей

Интервал обслуживания: Перед каждым использованием или ежедневно

⚠ ПРЕДОСТЕРЕЖЕНИЕ

В случае отсоединения или повреждения защитных блокировочных выключателей машина может неожиданно заработать, что приведет к получению травм.

- **Не вмешивайтесь в работу блокировочных выключателей.**
- **Ежедневно проверяйте работу блокировочных выключателей и заменяйте любые поврежденные выключатели перед эксплуатацией машины.**

Блокировочные выключатели предназначены для останова машины, когда оператор встает с сиденья при нажатой педали тяги. Однако оператор может встать с сиденья при работающем двигателе, если педаль тяги находится в НЕЙТРАЛЬНОМ положении. При разомкнутом выключателе механизма отбора мощности (PTO) и отпущенной педали тяги двигатель будет продолжать работать, но, тем не менее, настоятельно рекомендуется остановить двигатель перед тем, как встать с сиденья оператора.

Для проверки работы блокировочных выключателей следует выполнить следующую процедуру:

1. Установите машину на ровной горизонтальной поверхности, опустите режущий блок, заглушите двигатель и включите стояночный тормоз.
2. Нажмите педаль тяги. Поверните ключ зажигания в положение Вкл.

   Примечание: Если двигатель проворачивается стартером, это означает, что система блокировок неисправна. Устраните эту неисправность перед эксплуатацией машины.
3. Поверните ключ в замке зажигания в положение Вкл., встаньте с сиденья и переведите переключатель механизма отбора мощности в положение Вкл.

   Примечание: Механизм отбора мощности не должен включаться. Если механизм отбора мощности включается, это означает, что система блокировок неисправна. Устраните эту неисправность перед эксплуатацией машины.
4. Включите стояночный тормоз, поверните ключ в замке зажигания в положение Вкл., запустите двигатель и выведите педаль тяги из положения НЕЙТРАЛЬ.

   Примечание: На инфо-центре появится сообщение «traction denied» (тяга заблокирована), что означает, что машина не должна двигаться. Если машина все же движется, это означает, что система блокировок неисправна. Устраните эту неисправность перед эксплуатацией машины.

Проверка времени остановки ножа

Интервал обслуживания: Перед каждым использованием или ежедневно

После отключения режущей деки ее ножи должны полностью остановиться приблизительно в течение 5 секунд.

Примечание: Во избежание выброса пыли и загрязнений убедитесь, что деки опущены на чистый участок травяного покрытия или твердой поверхности.

1. Попросите другого человека понаблюдать на расстоянии не менее 6 м от деки за ножами одной из режущих дек.
2. Остановите режущие деки и запишите время, которое потребуется для полной остановки ножей.

   Примечание: Если это время превышает 7 секунд, требуется регулировка тормозного клапана. Обратитесь к вашему дистрибьютору компании Toro за помощью в этой регулировке.

Выбор ножа

Стандартное комбинированное полотно

Данный нож предназначен для обеспечения отличного подъема и измельчения практически в любых условиях. Если требуется изменение высоты подъема и скорости выброса, можно попробовать выбрать другой нож.

Особенности: отличный подъем и измельчение в большинстве условий.

Угловое полотно

Нож, как правило, лучше всего работает при низкой высоте скашивания — от 1,9 до 6,4 см.

Особенности:

- Выброс сохраняется более ровным на более низкой высоте скашивания.
- Выброс влево гораздо меньше, тем самым обеспечивается более чистый внешний вид вокруг бункеров и фарвеев.
- При малой высоте скашивания и более плотном травяном покрове требуется меньше энергозатрат.

Параллельное полотно с высоким подъемом

Нож, как правило, лучше всего работает при большой высоте скашивания — от 7 до 10 см.

Особенности:

- Более высокий подъем и скорость выброса.
- Редкий или мягкий травяной покров собирается в значительной степени при большой высоте скашивания.
- Влажная или липкая скошенная трава выбрасывается более эффективно, не скапливаясь на деке.
- Требуется большая мощность для работы.
- Увеличенный выброс влево, а также может образовывать валки скошенной травы при низком скашивании.

⚠ ПРЕДУПРЕЖДЕНИЕ

Не используйте нож с высоким подъемом с дефлектором для мульчирования. Нож может сломаться, и это может привести к получению травмы или гибели.

Нож Atomic

Этот нож разработан для обеспечения отличного мульчирования листьев.

Особенности: превосходное мульчирование листьев

Индикатор диагностики

Машина оборудована индикатором диагностики, который сообщает об обнаруженной неисправности в машине. Индикатор диагностики расположен в инфо-центре над дисплеем (Рисунок 21). Когда машина работает правильно и замок зажигания установлен в положение ВКЛ./РАБОТА, индикатор диагностики включается на короткое время, что свидетельствует о правильном функционировании индикатора. Когда появляется рекомендательное сообщение по машине, индикатор загорается, показывая, что есть сообщение. Когда появляется сообщение о неисправности машины, индикатор начинает мигать и мигает до тех пор, пока неисправность не будет устранена.

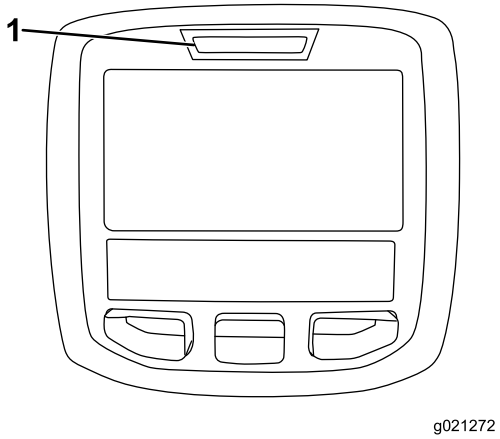

Рисунок 21

1. Индикатор диагностики

Изменение настроек противовеса

В зависимости от сезона или при изменении характера почвы величину противовеса, требуемую для режущих дек, можно изменять для соответствия условиям.

1. Установите машину на ровной поверхности, опустите режущие блоки, поверните ключ в замке зажигания в положение ВЫКЛ. и включите стояночный тормоз.
2. Поверните ключ в замке зажигания в положение РАБОТА.
3. Прокрутите меню инфо-центра Settings (Настройки) до меню Counterbalance (Противовес).
4. Нажмите правую кнопку для выбора противовеса и выберите необходимую настройку (низкая, средняя и высокая).

   Примечание: После завершения регулировки переместите машину в зону проверки и поработайте на машине с новой настройкой. Новая настройка противовеса может изменить эффективную высоту скашивания.

Выбор принадлежностей

Конфигурация дополнительного оборудования

	Нож с угловым полотном	**Нож с высоким подъемом и параллельным полотном *(Не использовать с дефлектором для мульчирования)***	**Дефлектор для мульчирования**	**Скребок валика**
Скашивание травы: высота скашивания от 1,9 до 4,4 см	Рекомендуется в большинстве случаев применения	Может хорошо работать с легким и редким травяным покровом	Улучшение измельчения и внешнего вида газона после обработки было продемонстрировано на северных травах, скашивание которых осуществляется по крайней мере три раза в неделю и при этом удаляется не более 1/3 стебля. ***Не используйте с ножом с высоким подъемом и параллельным полотном***	Можно использовать каждый раз, когда валики засоряются травой или когда заметны большие плоские комки травы. Скребки могут в действительности повысить комкование в некоторых видах применения.
Скашивание травы: высота скашивания от 5 до 6,4 см	Рекомендуется для плотного или густого травяного покрова	Рекомендуется для легкого или редкого травяного покрова		
Скашивание травы: высота скашивания от 7 до 10 см	Может эффективно работать с густым травяным покровом	Рекомендуется в большинстве случаев применения		
Мульчирование листьев	Рекомендуется для использования с дефлектором для мульчирования	**Не разрешается**	Используйте только нож с комбинированным или угловым полотном	
Преимущества	Равномерный выброс при малой высоте скашивания. Более аккуратный вид вокруг лунок и фарвеев. Пониженный расход энергии.	Более высокий подъем и большая скорость выброса. Редкий или мягкий травяной покров собирается в значительной степени при большой высоте скашивания. Влажная или липкая скошенная трава выбрасывается более эффективно.	Может улучшить измельчение и внешний вид в некоторых случаях скашивания травы. Очень хорошо подходит для мульчирования листьев.	Снижает забивание валиков травой в некоторых случаях применения.
Недостатки	Недостаточно поднимает траву при большой высоте скашивания, имеется тенденция к скоплению влажной или липкой травы в камере, что приводит к снижению качества скашивания и повышенному расходу энергии.	Требуется больше энергозатрат для работы в некоторых случаях. Образует валки скошенной травы при малой высоте скашивания густой травы. Нельзя использовать с дефлектором для мульчирования.	Трава скапливается в камере при попытке удаления слишком большого количества травы при установленном дефлекторе.	

В процессе эксплуатации

Правила техники безопасности при работе с машиной

Общие требования по технике безопасности

- Владелец/пользователь несет полную ответственность за возможные несчастные случаи и травмы, которые могут быть нанесены ему или другим людям, а также за нанесение ущерба имуществу, и должен принять меры по предотвращению таких случаев.
- Используйте подходящую одежду, включая защитные очки, нескользящую прочную обувь и средства защиты органов слуха. Рекомендуется (а согласно некоторым местным правилам техники безопасности и страхования – требуется) использовать защитную обувь и длинные брюки. Завяжите длинные волосы сзади, закрепите свободно висящие части одежды и не носите ювелирные украшения.
- Прежде чем запускать двигатель, займите рабочее место оператора и убедитесь, что все приводы находятся в положении НЕЙТРАЛЬ, а стояночный тормоз включен.
- Следите за тем, чтобы все части тела, включая руки и ступни, находились на безопасном расстоянии от движущихся частей.
- Запрещается управлять машиной, находясь в состоянии усталости, болезни, а также под воздействием наркотиков, алкоголя или лекарственных препаратов.
- Следите, чтобы выброс газонокосилки не был направлен в сторону людей или домашних животных.
- Не производите скашивание задним ходом, если в этом нет особой необходимости. При скашивании задним ходом смотрите назад и вниз, чтобы убедиться в отсутствии детей, перед началом движения машины задним ходом и во время движения. Будьте внимательны и всегда выключайте машину при появлении ребенка в рабочей зоне.
- Проявляйте особую осторожность при приближении к углам с плохой обзорностью, кустарнику, деревьям или другим предметам, которые могут ограничить обзор.
- Запрещается скашивать траву рядом с обрывами, канавами или насыпями. В случае наезда колесом на край обрыва или канавы, а также в случае обрушения кромки возможно внезапное опрокидывание машины.
- Запрещается перевозить пассажиров на машине.
- Эксплуатируйте машину только при наличии хорошего обзора и при подходящих погодных условиях. Запрещается работать на машине, если существует вероятность удара молнией.
- Не производите скашивание мокрой травы. Пониженная тяга может вызвать проскальзывание.
- Запрещается поднимать деку газонокосилки с вращающимися ножами.
- После удара о какой-либо предмет или при появлении аномальных вибраций остановите машину и проверьте ножи. Перед возобновлением работы произведите необходимый ремонт.
- Останавливайте ножи, когда вы не производите скашивание, особенно при пересечении нетвердой поверхности, такой как гравий.
- При выполнении поворотов, а также при пересечении дорог и тротуаров на машине замедляйте ход и соблюдайте осторожность. Всегда уступайте дорогу другим транспортным средствам.
- При движении по дорогам общего пользования всегда включайте предупреждающие мигающие световые сигналы на машине, за исключением тех случаев, когда такое применение запрещено законом.
- Отсоединяйте привод навесного оборудования и выключайте двигатель перед дозаправкой топливом и регулировкой высоты скашивания.
- Снизьте обороты двигателя при помощи дроссельной заслонки, прежде чем заглушить двигатель, и если на двигателе есть отсечной топливный клапан, отключите при помощи него подачу топлива после завершения работы на машине.
- Запрещается включать двигатель в закрытом пространстве, где могут накапливаться выхлопные газы.
- Запрещается оставлять работающий двигатель без присмотра.
- Прежде чем покинуть рабочее место оператора, выполните следующие действия:
  - Остановите машину на горизонтальной ровной поверхности.
  - Отключите механизм отбора мощности и опустите все навесное оборудование.
  - Включите стояночный тормоз.
  - Заглушите двигатель и извлеките ключ из замка зажигания.
  - Дождитесь останова всех движущихся частей.
- Не изменяйте настройку регулятора оборотов двигателя и не превышайте его допустимую частоту вращения. Работа двигателя на слишком больших оборотах повышает опасность несчастных случаев.

- Не используйте машину в качестве буксировочного автомобиля.
- Используйте только приспособления и навесное оборудование, утвержденное к применению компанией Toro®.

Обеспечение безопасности при помощи системы защиты оператора при опрокидывании машины (ROPS)

- **Никогда не снимайте** с машины систему защиты оператора при опрокидывании (ROPS).
- Убедитесь, что ремень безопасности пристегнут и его можно быстро отстегнуть в экстренной ситуации.
- Всегда пристегивайте ремень безопасности.
- Перед проездом на машине под какими-либо объектами (например, ветками деревьев, дверными проемами, электрическими проводами) тщательно проверьте вертикальный габарит. Не касайтесь их.
- Содержите конструкцию ROPS (систему защиты оператора при опрокидывании машины) в безопасном рабочем состоянии, проводя периодические тщательные проверки на наличие повреждений и сохраняя плотную затяжку всех креплений.
- Замените поврежденную конструкцию ROPS. Ремонт или переделка запрещены.
- Любое изменение, вносимое в конструкцию ROPS, должно быть утверждено компанией Toro®.

Правила безопасности на склонах

- Снижайте скорость машины и будьте предельно внимательны на склонах. Придерживайтесь рекомендованного направления движения на склонах. На устойчивость машины может влиять состояние травяного покрытия.
- Избегайте начала движения, остановки или поворота машины на склонах. При потере сцепления колес с грунтом отключите нож (ножи) и медленно двигайтесь прямо вниз по склону.
- Не выполняйте резких поворотов на машине. Соблюдайте осторожность при изменении направления движения машины.
- При управлении машиной на склоне всегда следите, чтобы все режущие блоки были опущены.
- Избегайте выполнения поворотов машины на склонах. Если поворот необходим, поворачивайте машину медленно и по возможности в направлении вниз по склону.
- Соблюдайте повышенные меры предосторожности при эксплуатации машины с навесными орудиями; они могут снизить устойчивость машины.

Пуск и останов двигателя

Внимание: Стравливание воздуха из топливной системы перед запуском двигателя производится при первом запуске, после повторного запуска двигателя, заглохшего по причине отсутствия топлива, а также после технического обслуживания топливной системы; см Стравливание воздуха из топливных инжекторов (страница 47).

Пуск двигателя

1. Сядьте на сиденье, не ставя ногу на педаль тяги, чтобы та находилась в положении НЕЙТРАЛЬ; включите стояночный тормоз, переведите регулятор дроссельной заслонки в положение БЫСТРО и убедитесь в том, что переключатель «Включить/Выключить» находится в положении ВЫКЛЮЧИТЬ.
2. Поверните ключ в замке зажигания в положение ВКЛ./ПОДОГРЕВ.

   Примечание: Автоматический таймер управляет предпусковым подогревом запальных свечей в течение 6 секунд.
3. После окончания предпускового подогрева запальных свечей поверните ключ в замке зажигания в положение ЗАПУСК.
4. Проворачивайте коленчатый вал двигателя стартером в течение не более 15 секунд. Когда двигатель запустится, отпустите ключ.
5. Если требуется дополнительный предпусковой подогрев, поверните ключ в замке зажигания в положение ВЫКЛ., затем снова поверните в положение ВКЛ./ПОДОГРЕВ. Повторите эти действия при необходимости.
6. Запустите двигатель и дайте ему поработать в режиме малых оборотов холостого хода до прогрева.

Останов двигателя

1. Переведите все органы управления в положение НЕЙТРАЛЬ, включите стояночный тормоз, переведите регулятор дроссельной заслонки в положение МАЛЫЕ ОБОРОТЫ ХОЛОСТОГО ХОДА и дайте двигателю поработать до достижения малых оборотов холостого хода.

   Внимание: После работы на полной нагрузке дайте двигателю перед отключением поработать в течение 5 минут на холостом ходу. При невыполнении этого требования могут возникнуть проблемы у двигателя с турбонаддувом.
2. Поверните ключ в замке зажигания в положение ВЫКЛ. и извлеките ключ.

Советы по эксплуатации

Ознакомление с функциями

Перед скашиванием травы попрактикуйтесь в работе с машиной на открытой местности. Запустите и остановите двигатель. Двигайтесь на машине передним и задним ходом. Опустите и поднимите режущие деки и включите и отключите ножи косилки. Когда вы почувствуете, что хорошо освоили машину, потренируйтесь работать вниз и вверх по склонам на разных скоростях.

Система предупреждения

Если во время работы загорится предупреждающий сигнал, немедленно прекратите работу на машине и устраните неисправность, прежде чем продолжать работу. Управление неисправной машиной может привести к серьезному повреждению.

Скашивание

Поверните ключ в замке зажигания в положение Вкл., запустите двигатель и переведите регулятор дроссельной заслонки в положение Быстро. Переведите переключатель «Включено/Выключено» в положение Включено и используйте рычаг управления опусканием для скашивания/подъемом блоков для управления режущими деками. Для движения вперед и скашивания травы нажмите педаль тяги вперед.

Примечание: После работы на полной нагрузке дайте двигателю перед отключением поработать в течение 5 минут на холостом ходу. При невыполнении этого требования турбонагнетатель может выйти из строя.

Косить следует сухую траву.

Косить следует или поздним утром, чтобы избежать росы, которая вызывает комкование травы, или вечером, чтобы избежать повреждений, которые могут быть вызваны воздействием прямого солнечного света на свежескошенную траву.

Выбор правильной настройки высоты скашивания

При скашивании срезайте примерно 25 мм или не более 1/3 высоты травы. Если трава очень густая и плотная, можно поднять высоту скашивания на следующий уровень.

Используйте всегда только острые ножи

В отличие от тупого ножа острый нож режет чисто, без вырывания или разрыва травинок. В случае вырывания или разрывов кончики травы буреют после скашивания, что замедляет рост и повышает риск заболеваемости травяного покрова. Убедитесь, что установлен полный комплект исправных ножей.

Проверьте состояние деки.

Убедитесь, что режущие камеры исправны. Следует выправить любые повреждения компонентов камеры, чтобы обеспечить точное расстояние между кончиками ножей и режущей камерой.

После эксплуатации

Для обеспечения оптимальных рабочих характеристик очистите нижнюю поверхность корпуса газонокосилки. Скопление мусора на корпусе газонокосилки снижает производительность скашивания.

Транспортировка

Переведите выключатель «Включено/Выключено» в положение Выключено и поднимите режущие деки в положение Транспортировка. Переведите рычаг скашивания/транспортировки в положение Транспортировка . При перемещении между объектами будьте внимательны, чтобы случайно не повредить машину или режущие деки. Управляя машиной на склонах, будьте предельно осторожны. Во избежание опрокидывания машины двигайтесь медленно и не делайте резких поворотов на склонах. При движении вниз по склону для лучшей управляемости опустите режущие деки.

После эксплуатации

Правила техники безопасности, которые необходимо соблюдать после работы с машиной

Общие требования по технике безопасности

- Для предотвращения возгорания очистите от травы и загрязнений режущие блоки, приводы, глушители и двигатель. Удалите следы утечек масла или топлива.
- Перекройте подачу топлива при хранении или транспортировке машины.
- Отключайте привод навесного оборудования при транспортировке или когда машина не используется.
- Используйте наклонные въезды полной ширины при погрузке машины на прицеп или грузовик. Не допускается превышать угол 15° между наклонным въездом и прицепом или грузовиком.

- Надежно закрепите машину с помощью ремней, цепей, тросов или веревок. Передние и задние стропы должны быть направлены вниз и в сторону от машины.
- Дайте двигателю остыть перед постановкой машины на хранение в закрытом месте.
- Запрещается хранить машину или емкость с топливом в местах, где есть открытое пламя, искры или малая горелка, используемая, например, в водонагревателе или другом оборудовании.

Безопасность при буксировке

- Выполняйте буксировку только машиной, сцепное устройство которой предназначено для буксировки. Присоединяйте буксируемое оборудование только к сцепному устройству.
- Соблюдайте рекомендации изготовителя по ограничению веса буксируемого оборудования и буксировке по склонам. На склонах вес буксируемого оборудования может привести к потере сцепления и управления.
- Запрещается детям или другим лицам находиться в буксируемом оборудовании или на нем.
- Двигайтесь медленно во время буксировки и соблюдайте увеличенную дистанцию для остановки.

Определение расположения точек крепления

- **Передняя часть машины** — отверстие в прямоугольной подкладке под трубой моста, рядом с внутренней стороны каждого переднего колеса (Рисунок 22).

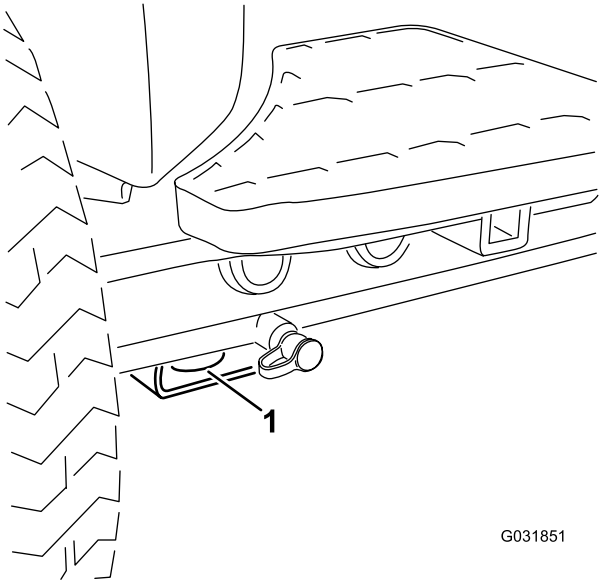

Рисунок 22

1. Передняя точка крепления

- **Задняя часть машины**— с каждой стороны машины на задней раме (Рисунок 23).

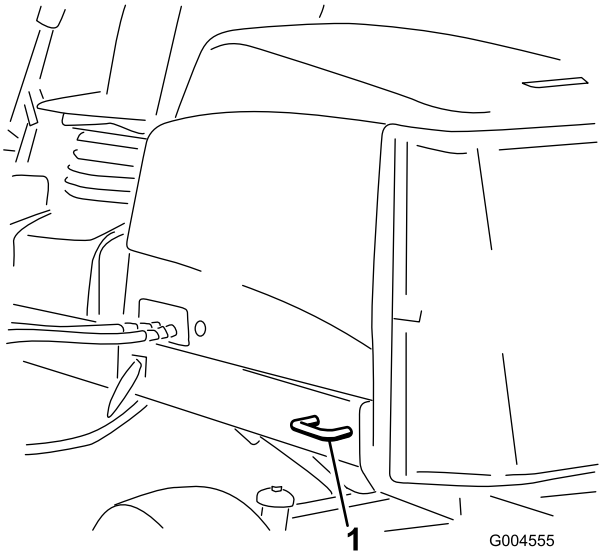

Рисунок 23

1. Задняя точка крепления

Толкание или буксировка машины

В экстренных случаях машину можно перемещать толканием или буксировкой, предварительно активировав перепускной клапан в гидравлическом насосе с переменным рабочим объемом.

Внимание: Во избежание выхода из строя трансмиссии запрещено перемещать машину толканием или буксировкой со скоростью свыше

3-4,8 км/ч. При толкании или буксировке машины всегда должен быть открыт перепускной клапан.

1. Перепускной клапан расположен с левой стороны гидростата (Рисунок 24). Чтобы открыть клапан и обеспечить внутренний перепуск масла, поверните болт на 1,5 оборота. Поскольку производится перепуск жидкости, машину можно медленно двигать без повреждения трансмиссии.

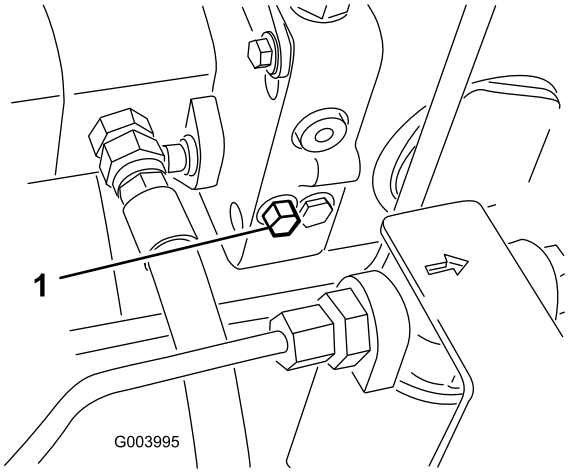

Рисунок 24

1. Перепускной клапан

2. Перед пуском двигателя закройте перепускной клапан. При этом момент затяжки перепускного клапана не должен превышать 7–11 Н·м.

   Внимание: Работа двигателя при открытом перепускном клапане может привести к перегреву трансмиссии.

Транспортировка машины

Для перевозки машины используйте прицеп усиленной конструкции или грузовик. Убедитесь, что прицеп или грузовик оснащен всеми требуемыми по закону тормозами, осветительными приборами и маркировкой. Внимательно изучите все инструкции по технике безопасности. Знание этой информации убережет вас, членов вашей семьи, домашних животных и случайных прохожих от травм.

⚠ ПРЕДУПРЕЖДЕНИЕ

Передвижение по улицам или дорогам без сигналов поворота, фар, отражателей или знака тихоходного транспортного средства опасно и может привести к авариям и травмам.

Проезд машины по дорогам общего пользования или шоссе запрещен.

1. Если используется прицеп, подсоедините буксирующий автомобиль и предохранительные цепи.
2. Подсоедините тормоза прицепа (если это предусмотрено).
3. Погрузите машину на прицеп или грузовик.
4. Заглушите двигатель, извлеките ключ из замка зажигания, включите стояночный тормоз и закройте топливный клапан.
5. Для надежного крепления машины к прицепу или грузовику с помощью стропов, цепей, тросов или канатов используйте установленные на машине металлические крепежные проушины (Рисунок 25).

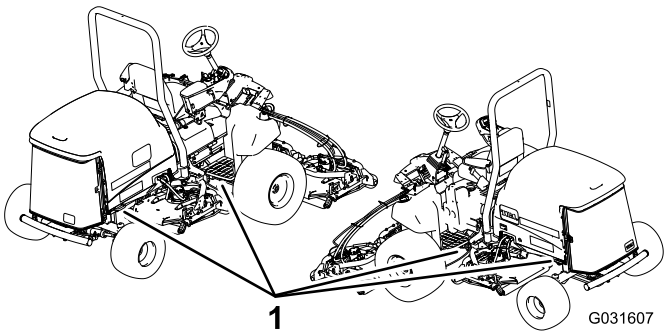

Рисунок 25

1. Крепежные проушины для крепления тягового блока

Погрузка машины

Соблюдайте повышенную осторожность при погрузке машины на прицеп или грузовик. Вместо отдельных наклонных въездов с каждой стороны машины рекомендуется использовать один полноразмерный наклонный въезд такой ширины, чтобы по бокам задних колес оставалось достаточно места (Рисунок 26). Нижняя задняя часть рамы машины выступает назад между задними колесами и служит упором для предотвращения опрокидывания назад. Наличие полноразмерного наклонного въезда обеспечивает поверхность для упора деталей рамы, если машина начнет крениться назад. При отсутствии возможности использовать один полноразмерный наклонный въезд, используйте несколько отдельных въездов для имитации сплошного наклонного въезда.

Наклонный въезд должен быть достаточно длинным, чтобы угол наклона не превышал 15 градусов (Рисунок 26). При более крутом угле компоненты машины могут зацепиться за перегиб при переходе с въезда на прицеп или грузовик. При больших углах может также произойти опрокидывание машины. В случае погрузки на склоне или вблизи склона установите прицеп или грузовик таким образом, чтобы он находился ниже по склону, а наклонный въезд направлен сверху вниз. При этом уменьшается угол наклона въезда. По возможности прицеп или грузовик должны быть выровнены горизонтально.

Внимание: Не пытайтесь поворачивать машину на наклонном въезде; возможна потеря управления и съезд с края.

Не допускайте внезапного ускорения при движении вверх по наклонному въезду и внезапного замедления при скатывании. Оба маневра могут вызвать опрокидывание машины.

⚠ ОПАСНО

При погрузке машины на прицеп или грузовик возникает повышенная вероятность опрокидывания, что может привести к получению тяжелой травмы или гибели.

- **Будьте предельно внимательны при управлении машиной на наклонном въезде.**
- **Убедитесь в том, что конструкция защиты от опрокидывания (ROPS) находится в поднятом положении, когда при погрузке машины вы используете ремень безопасности. Убедитесь в том, что закрытый прицеп, в который погружается машина, имеет достаточную высоту над конструкцией ROPS машины.**
- **Используйте только один полноразмерный наклонный въезд; не используйте отдельные въезды с каждой стороны машины.**
- **При необходимости использования отдельных въездов, используйте несколько въездов для создания сплошной поверхности въезда шириной, превышающей ширину машины.**
- **Угол между наклонным въездом и землей или между наклонным въездом и прицепом или грузовиком не должен превышать 15 градусов.**
- **При движении машины по наклонному въезду не допускайте резкого ускорения во избежание опрокидывания назад.**
- **При спуске машины задним ходом по наклонному въезду не допускайте резкого замедления во избежание опрокидывания назад.**

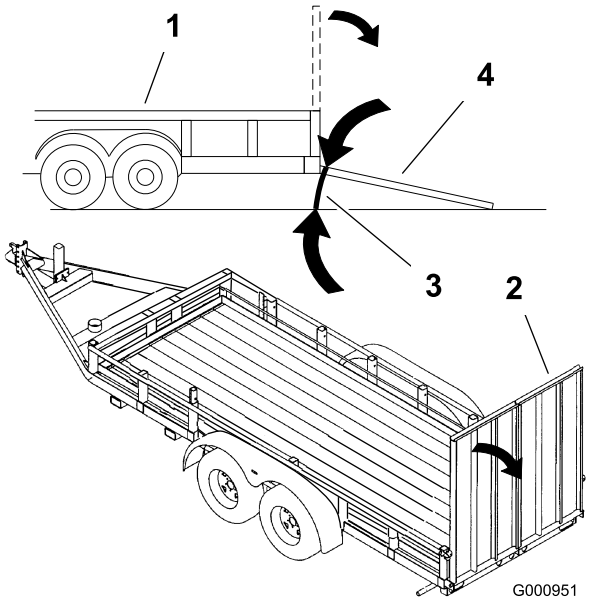

Рисунок 26

1. Прицеп
2. Полноразмерный наклонный въезд
3. Не более 15°
4. Полноразмерный наклонный въезд — вид сбоку

Техническое обслуживание

Примечание: Определите левую и правую стороны машины (с рабочего места оператора).

Рекомендуемый график(и) технического обслуживания

Периодичность технического обслуживания	Порядок технического обслуживания
Через первый час	• Затяните зажимные гайки колес с моментом 94–122 Н·м.
Через первые 8 часа	• Проверьте состояние и натяжение ремня генератора.
Через первые 10 часа	• Затяните зажимные гайки колес с моментом 94–122 Н·м.
Через первые 50 часа	• Замените моторное масло и фильтр. • Проверьте частоту вращения двигателя (об/мин) (в режиме холостого хода и при максимальном положении дроссельной заслонки).
Перед каждым использованием или ежедневно	• Проверьте давление в шинах. • Проверьте работу блокировочных выключателей. • Проверьте время остановки ножа • Проверьте уровень масла в двигателе. • Проверьте уровень охлаждающей жидкости в расширительном бачке и очистите решетку, маслоохладитель и переднюю часть радиатора от мусора. • Удалите загрязнения из сетчатого фильтра, маслоохладителей и радиатора (более часто при работе в условиях сильных загрязнений). • Проверьте уровень гидравлической жидкости. • Осмотрите гидравлические трубопроводы и шланги на наличие утечек, перекрученных труб, незакрепленных опор, износа, незатянутой арматуры, атмосферной и химической коррозии.
Через каждые 50 часов	• Смажьте консистентной смазкой подшипники и втулки. (Смазывайте их сразу после каждой мойки и независимо от указанного интервала.) • Проверьте состояние аккумулятора и очистите его. • Проверьте подсоединения кабелей к аккумулятору.
Через каждые 100 часов	• Осмотрите шланги системы охлаждения. • Проверьте состояние и натяжение ремня генератора.
Через каждые 150 часов	• Замените моторное масло и фильтр.
Через каждые 200 часов	• Слейте влагу из топливного и гидравлического баков.
Через каждые 250 часов	• Затяните зажимные гайки колес с моментом 94–122 Н·м.
Через каждые 400 часов	• Произведите обслуживание воздухоочистителя. (Если индикатор воздухоочистителя становится красным, то обслуживание требуется до наступления установленного срока. В условиях особого загрязнения или запыленности обслуживание следует производить чаще). • Проверьте топливные трубопроводы и соединения на ухудшение качества, повреждения или ослабление соединений. (или ежегодно, в зависимости от того, что наступит раньше). • Замена корпуса топливного фильтра. • Проверьте частоту вращения двигателя (об/мин) (в режиме холостого хода и при максимальном положении дроссельной заслонки).

Периодичность технического обслуживания	Порядок технического обслуживания
Через каждые 800 часов	• Слейте жидкость из топливного бака и очистите бак • Проверьте схождение задних колес • Замените гидравлическую жидкость. • Замените гидравлические фильтры (если индикатор интервала технического обслуживания находится в красной зоне, необходима более частая замена). • Отрегулируйте клапаны двигателя (см. руководство по эксплуатации двигателя).
Перед помещением на хранение	• Слейте жидкость из топливного бака и очистите бак
Через каждые 2 года	• Промойте систему охлаждения и замените охлаждающую жидкость. • Слейте и промойте гидравлический бак. • Замените все движущиеся шланги.

Для получения дополнительной информации о процедурах технического обслуживания см. Руководство оператора по эксплуатации двигателя.

Контрольный лист ежедневного технического обслуживания

Скопируйте эту страницу для повседневного использования.

	Дни недели:						
Пункт проверки при техобслуживании	**Пн**	**Вторн.**	**Среда**	**Четв.**	**Пятн.**	**Субб.**	**Воск.**
Проверьте работу защитных блокировок.							
Проверьте работу тормоза.							
Проверьте уровень моторного масла и топлива.							
Слейте водоотделитель для топлива.							
Проверьте индикатор засорения воздушного фильтра.							
Проверьте радиатор и решетку на наличие мусора.							
Проверьте необычные шумы двигателя.[1]							
Проверьте необычные рабочие шумы.							
Проверьте уровень масла в гидравлической системе.							
Проверьте индикатор гидравлического фильтра.[2]							
Проверьте гидравлические шланги на отсутствие повреждений.							
Проверьте утечку жидкостей.							
Проверьте давление в шинах.							
Проверьте работу измерительных приборов.							
Проверьте регулировку высоты скашивания							
Проверьте состояние ножей.							
Проверьте наличие консистентной смазки во всех масленках.[3]							

Пункт проверки при техобслуживании	Дни недели:						
	Пн	Вторн.	Среда	Четв.	Пятн.	Субб.	Воск.
Подправьте поврежденную краску.							

1. В случае затрудненного пуска, чрезмерного дымления или неровной работы двигателя проверьте запальную свечу и инжекторные сопла.
2. Производите проверку при работающем двигателе, когда масло находится при рабочей температуре.
3. Незамедлительно после каждой мойки, независимо от указанного интервала.

Обозначение зон, на которые следует обратить особое внимание

Проверку выполнил:		
Пункт	**Дата**	**Информация**
1		
2		
3		
4		
5		
6		
7		
8		

Внимание: Для получения дополнительной информации о процедурах технического обслуживания см. Руководство оператора по эксплуатации двигателя.

Примечание: Загрузите бесплатную электрическую или гидравлическую схему, посетив веб-сайт www.Toro.com, где можно найти модель своей машины, перейдя по ссылке Manuals (Руководства) на главной странице.

Таблица интервалов технического обслуживания

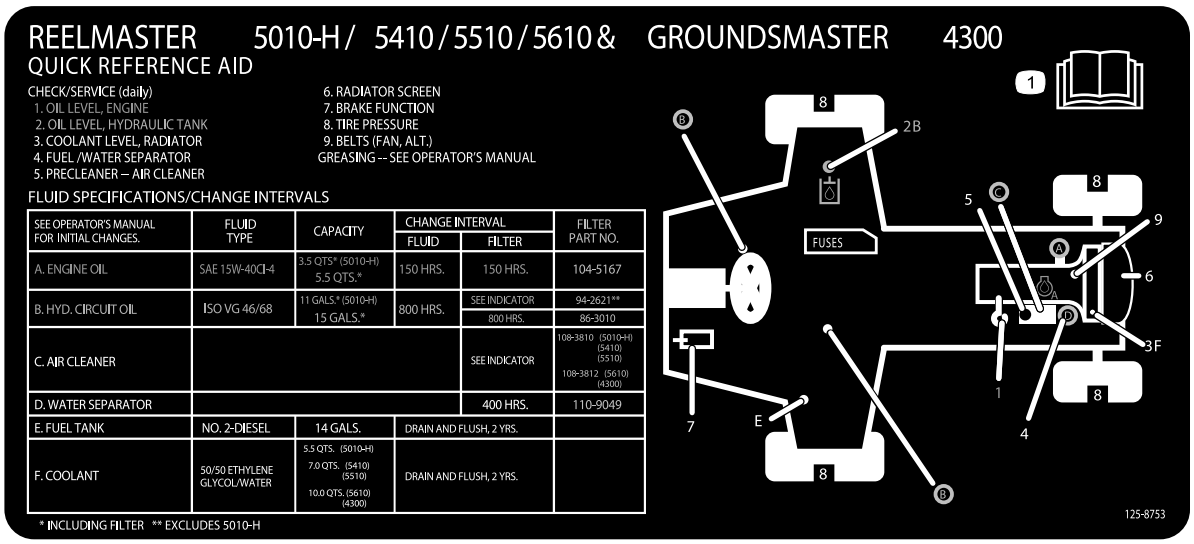

Рисунок 27

Действия перед техническим обслуживанием

Правила техники безопасности, которые необходимо соблюдать перед техобслуживанием

- Все детали машины должны быть исправными, и все крепежные детали должны быть затянуты, особенно детали крепления ножей. Изношенные и поврежденные наклейки с предупредительными надписями необходимо заменить.
- Техническое обслуживание машины должно производиться только квалифицированными специалистами.
- Перед регулировкой, очисткой и ремонтом машины выполните следующее:
  1. Переместите машину на горизонтальную ровную поверхность.
  2. Отключите приводы.
  3. Опустите режущие блоки.
  4. Установите педаль тяги в положение НЕЙТРАЛЬ.
  5. Включите стояночный тормоз.
  6. Переведите переключатель дроссельной заслонки в положение МАЛЫЕ ОБОРОТЫ ХОЛОСТОГО ХОДА.
  7. Заглушите двигатель и извлеките ключ из замка зажигания.
  8. Дождитесь остановки всех движущихся частей.
- При парковке, постановке на хранение или оставлении машины без присмотра, опустите режущие блоки, если на машине не предусмотрена надежная механическая фиксация.
- По возможности не выполняйте техническое обслуживание на машине с работающим двигателем. Если для выполнения техобслуживания двигатель должен работать, держите руки, ноги, одежду и прочие части тела на безопасном расстоянии от всех движущихся частей, зоны выброса газонокосилки и нижней поверхности ее корпуса.
- Не прикасайтесь к тем частям машины или навесного оборудования, которые могут быть горячими во время работы. Дождитесь, пока эти части остынут, прежде чем приступить к их техническому обслуживанию, регулировке или текущему ремонту.
- Если необходимо, для поддержки машины и/или ее компонентов используйте подъемные опоры.
- Осторожно сбрасывайте давление из компонентов с накопленной энергией.
- Для проведения капитального ремонта машины или получения технической помощи обращайтесь к официальному дистрибьютору компании Toro.
- Используйте только оригинальные запасные части и принадлежности Toro. Использование запасных частей и принадлежностей, изготовленных другими производителями, может быть опасным и привести к аннулированию гарантии на изделие.

Подъем автомобиля.

Примечание: Если необходимо, для поддержки машины используйте подъемные опоры.

Используйте следующие точки для подъема машины на домкрате:

- **Передняя часть машины** — прямоугольная подкладка под трубой моста рядом с внутренней стороной каждого переднего колеса (Рисунок 28).

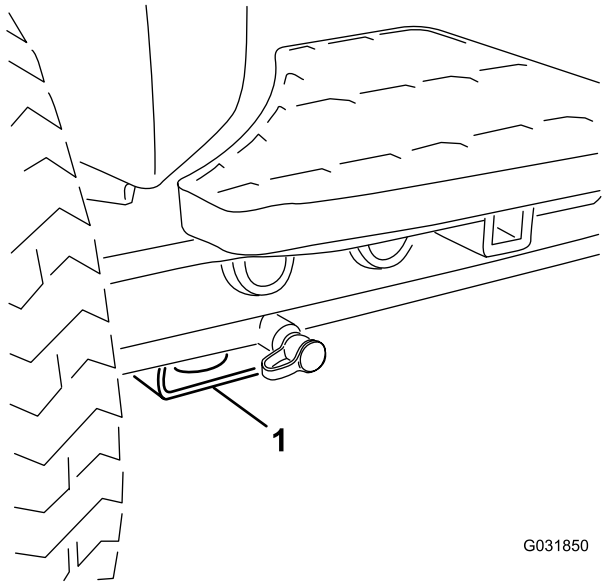

Рисунок 28

1. Передняя точка подъема на домкрате

- **Задняя часть машины**— прямоугольная труба на заднем мосту.

Смазка

Смазка подшипников и втулок

При эксплуатации машины в нормальных условиях заправляйте все масленки подшипников и втулок через **каждые 50 часов работы** консистентной смазкой № 2 на литиевой основе. Смазывайте подшипники и втулки **сразу** после каждой мойки и независимо от указанного интервала.

Местонахождение и количество масленок:

- Универсальный шарнир приводного вала насоса (3 шт) (Рисунок 29)

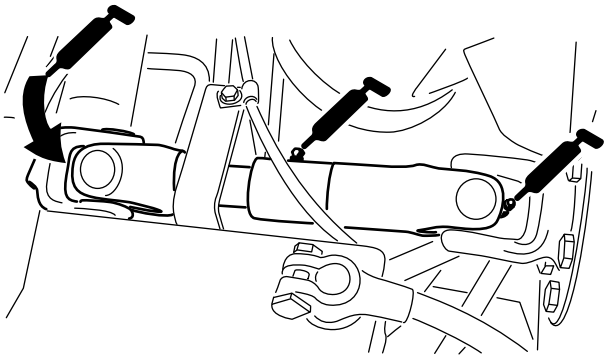

Рисунок 29

- Цилиндры подъемного рычага режущего блока (по 2 шт.) (Рисунок 30)

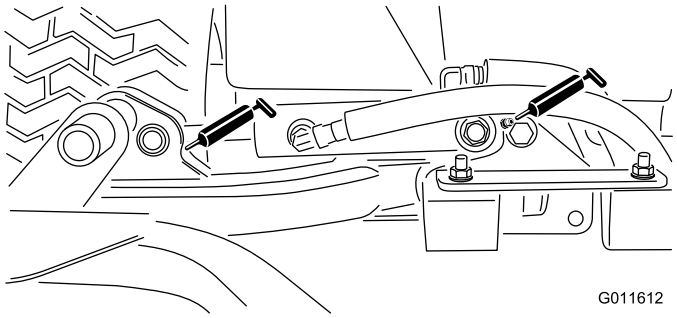

Рисунок 30

- Оси поворота подъемного рычага (по 1 шт.) (Рисунок 30)
- Шарнир несущей рамы режущего блока (по 1 шт.) (Рисунок 31)

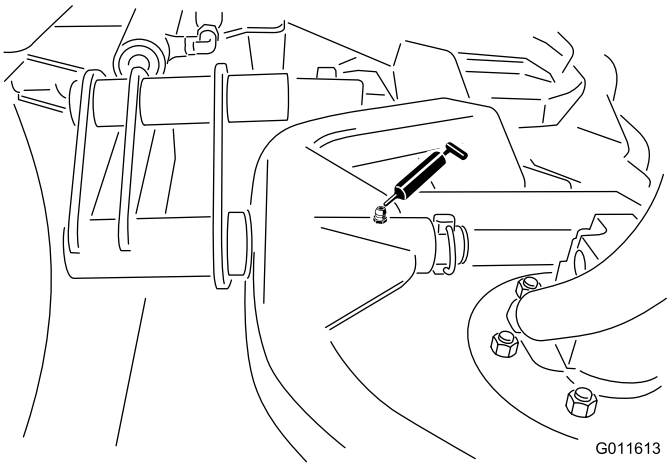

Рисунок 31

- Ось поворота подъемного рычага (по 1 шт.) (Рисунок 32)

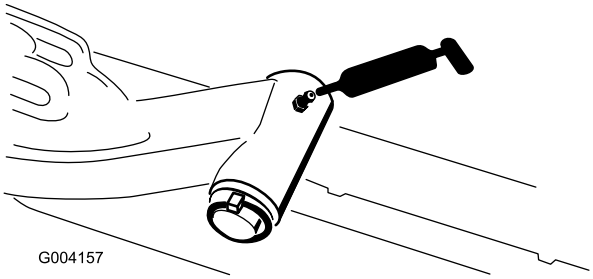

Рисунок 32

- Тяги заднего моста (2 шт.) (Рисунок 33)

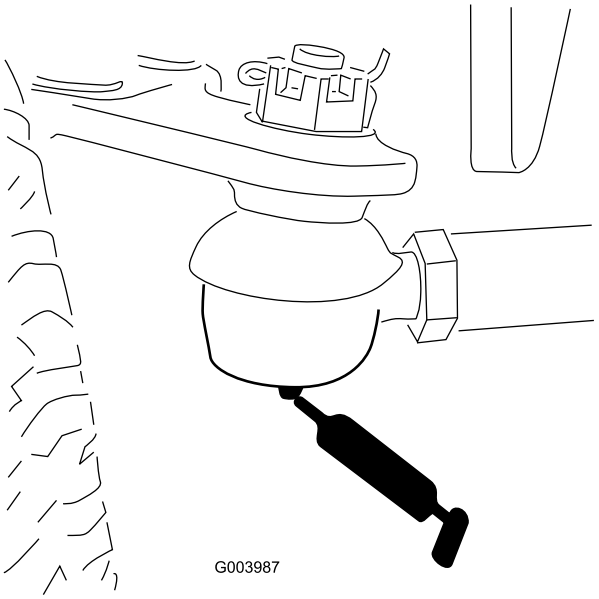

Рисунок 33

- Ось поворота моста (1 шт.) (Рисунок 34)

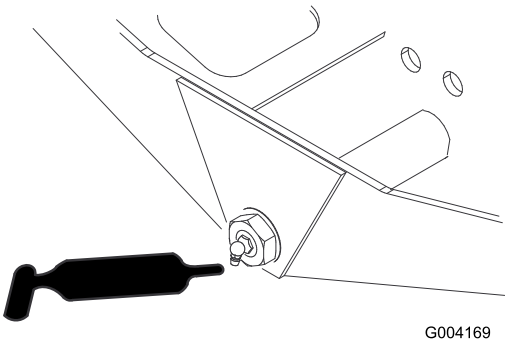

Рисунок 34

- Шаровые опоры гидроцилиндра рулевого управления (2 шт.) и задняя ось (1 шт.) (Рисунок 35)

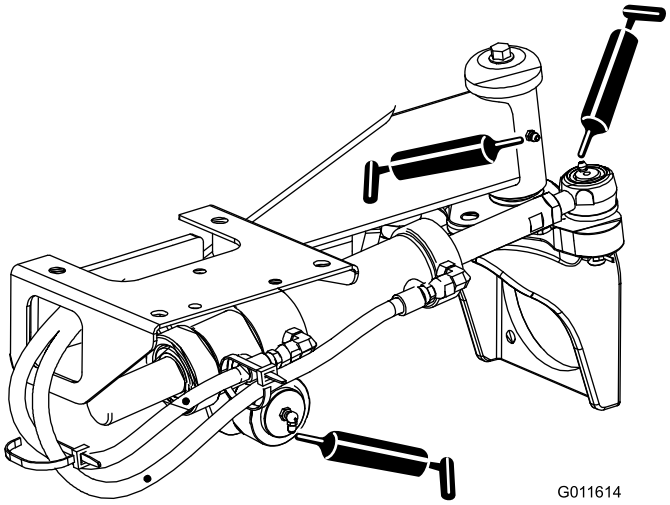

Рисунок 35

- Педаль тормоза (1 шт.) (Рисунок 36)

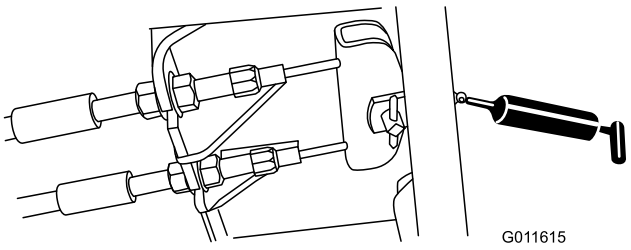

Рисунок 36

- Подшипники шпинделя режущего блока (по 2 шт. на режущий блок) (Рисунок 37)

Примечание: Можно использовать любую масленку, к которой имеется более удобный доступ. Заправляйте масленку консистентной смазкой, пока небольшое количество смазки не появится в нижней части корпуса шпинделя (под декой).

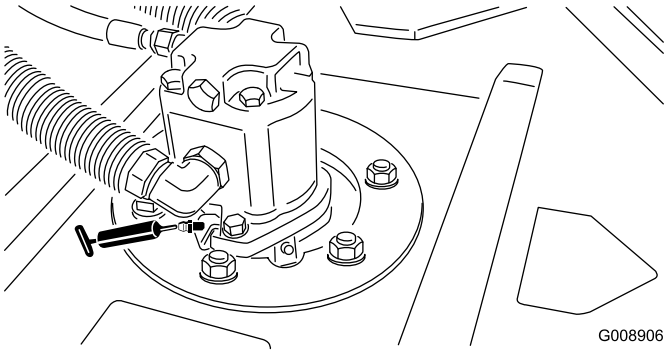

Рисунок 37

- Задние роликоподшипники (по 2 шт. на режущий блок) (Рисунок 38)

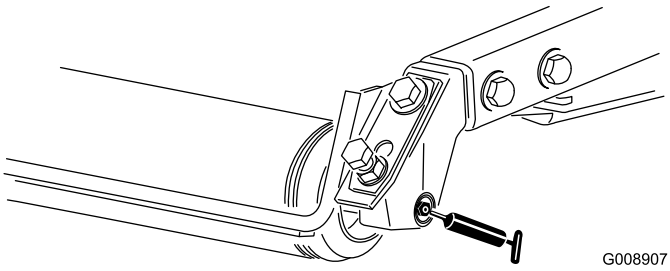

Рисунок 38

Примечание: Убедитесь, что канавка для смазки в каждом роликовом блоке совмещена со смазочным отверстием вала роликов. Для облегчения совмещения канавки и отверстия на одном из концов вала ролика имеется установочная метка.

Техническое обслуживание двигателя

Правила техники безопасности при обслуживании двигателя

Перед проверкой уровня масла или добавлением масла в картер заглушите двигатель.

Обслуживание воздухоочистителя

Проверьте всю систему подачи воздуха на наличие протечек, повреждений, или ослабления хомутов для крепления шлангов. Не используйте поврежденный воздушный фильтр.

Обслуживание фильтра воздухоочистителя следует производить только тогда, когда этого требует индикатор обслуживания. Замена воздушного фильтра без необходимости ведет лишь к повышению вероятности попадания грязи в двигатель при извлечении фильтра.

Внимание: Убедитесь, что крышка установлена правильно и плотно прилегает к корпусу воздухоочистителя, а резиновый выпускной клапан находится в нижнем положении — между «5 часами» и «7 часами» при взгляде с торца.

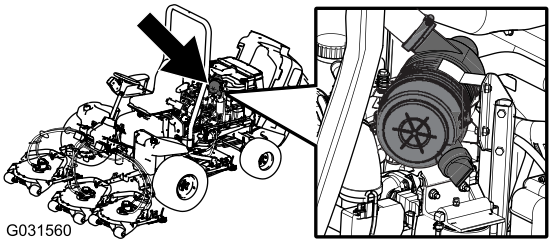

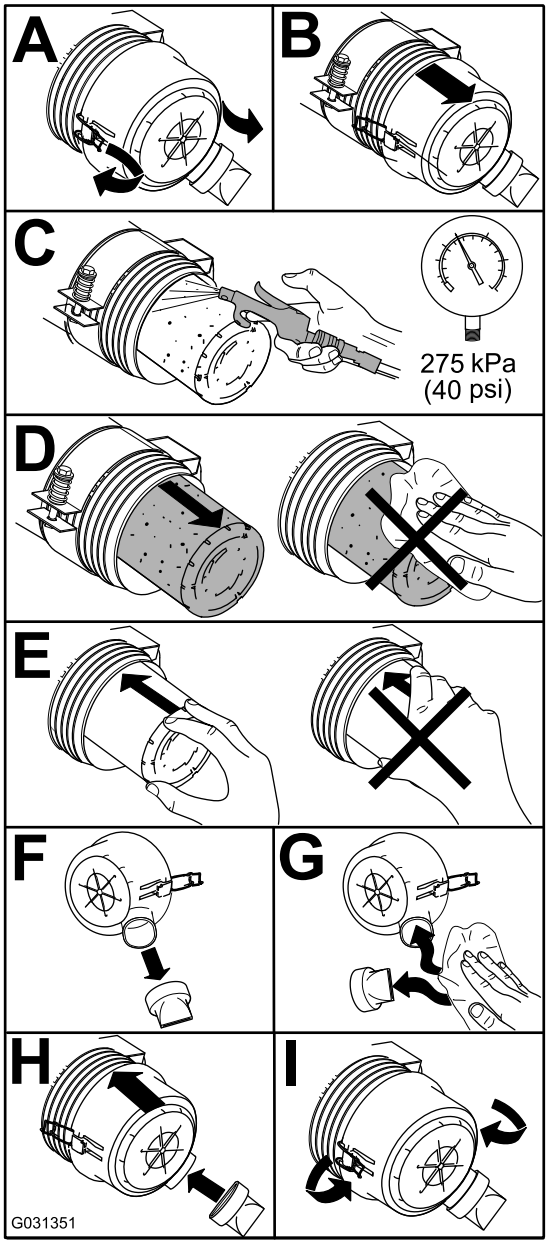

Рисунок 39

Заправка моторным маслом

Проверка уровня масла в двигателе

Интервал обслуживания: Перед каждым использованием или ежедневно

Двигатель отгружается с залитым в картер маслом; однако до и после первого пуска двигателя необходимо проверить уровень масла.

Емкость картера двигателя составляет примерно 5,2 л с фильтром.

Используйте высококачественное моторное масло, удовлетворяющее следующим требованиям:

- Требуемый уровень по классификации API: CH-4, CI-4 или выше
- Предпочтительный тип масла: SAE 15W-40 (свыше -17,8 °C)
- Альтернативное масло: SAE 10W-30 или 5W-30 (все температуры)

У вашего дистрибьютора имеется моторное масло Toro Premium с вязкостью 15W-40 или 10W-30.

1. Припаркуйте машину на ровной горизонтальной поверхности, остановите двигатель, включите стояночный тормоз и извлеките ключ из замка зажигания.
2. Проверьте уровень масла в двигателе (Рисунок 40).

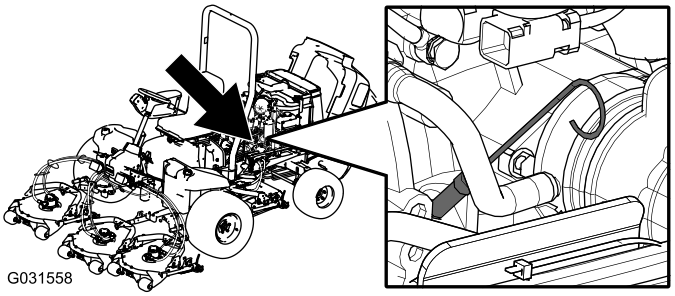

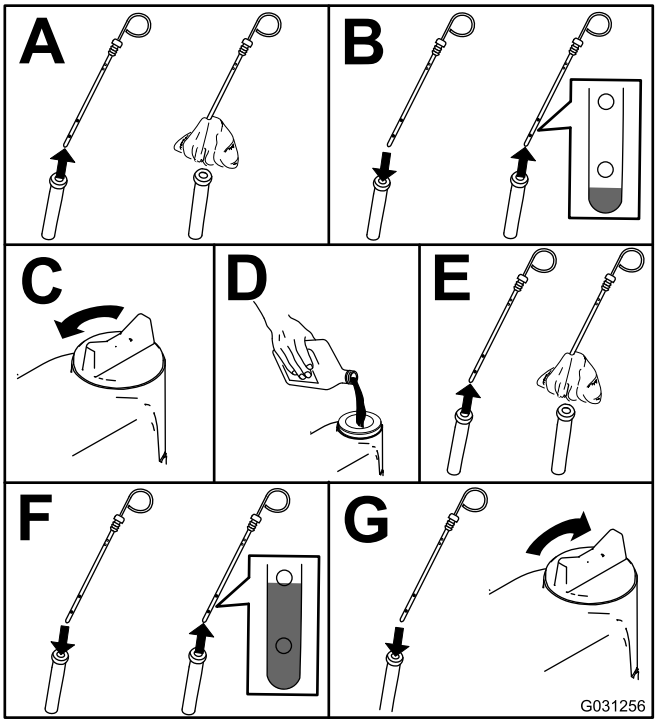

Рисунок 40

Внимание: Следите за тем, чтобы уровень масла находился между верхним и нижним пределами по измерителю уровня масла. Отказ двигателя может произойти как в результате переполнения, так и в результате недостаточного количества моторного масла.

Замена моторного масла и масляного фильтра

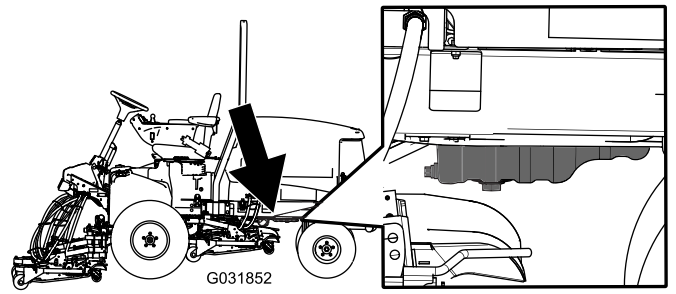

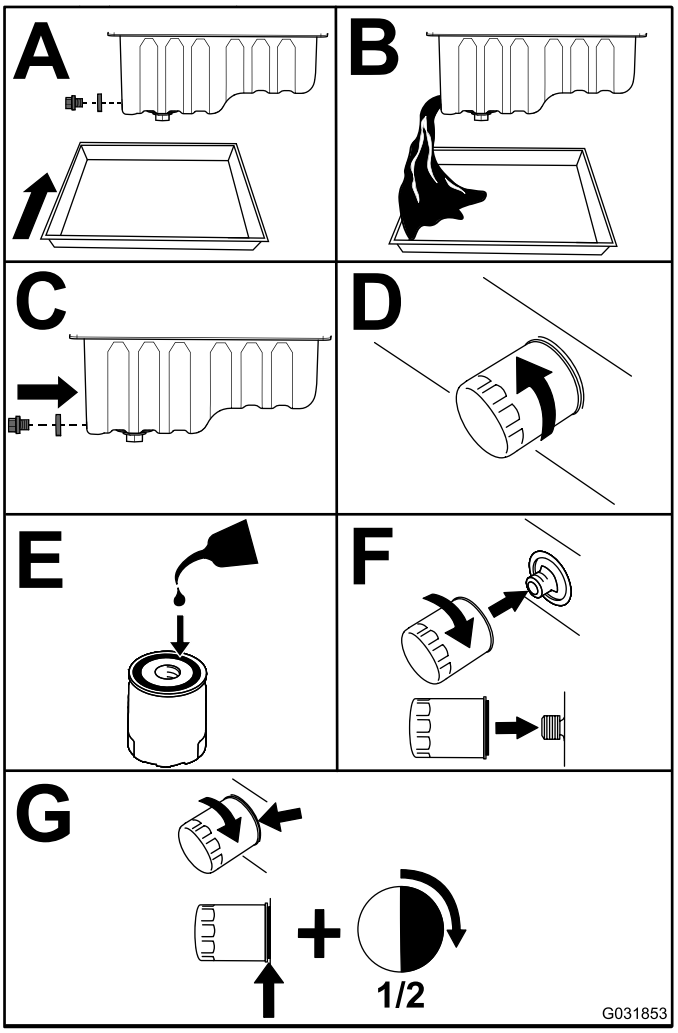

Рисунок 41

Внимание: Не допускайте чрезмерной затяжки фильтра.

Залейте масло в картер двигателя; см. Проверка уровня масла в двигателе (страница 44).

Регулировка дроссельной заслонки

1. Переведите рычаг дроссельной заслонки вперед так, чтобы он располагался примерно в 3 мм от переднего края паза рычага управления.
2. Ослабьте соединитель тросика дроссельной заслонки рядом с рычагом насоса для впрыска топлива (Рисунок 42).

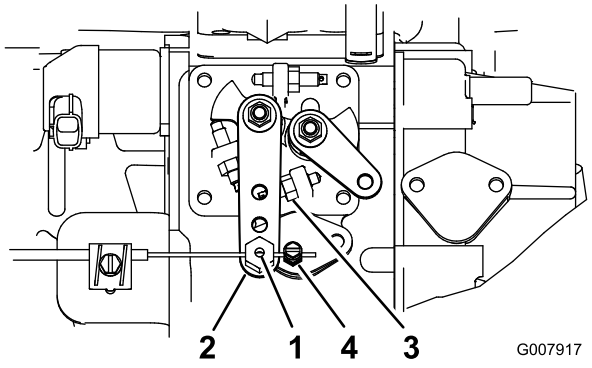

Рисунок 42

1. Ось поворота тросика дроссельной заслонки
2. Плечо рычага насоса для впрыска топлива
3. Упор высоких оборотов холостого хода
4. Соединитель тросика дроссельной заслонки

3. Удерживайте плечо рычага насоса для впрыска топлива прижатым к упору высоких оборотов холостого хода (Рисунок 42).
4. Потяните тросик дроссельной заслонки для устранения провисания, затяните соединитель тросика дроссельной заслонки.

   Примечание: После затягивания ось поворота тросика должна свободно поворачиваться в плече рычага насоса для впрыска топлива.
5. Если дроссельная заслонка не останется в своем положении во время работы, увеличьте момент затяжки контргайки, используемой для установки фрикционного устройства на рычаге дроссельной заслонки.

Техническое обслуживание топливной системы

Обслуживание топливной системы

Слив топливного бака

Интервал обслуживания: Через каждые 800 часов

Перед помещением на хранение

Слейте топливо из топливного бака и очистите его, если топливная система загрязнена или если машина будет находиться на хранении в течение длительного периода времени. Для промывки бака используйте чистое топливо.

Проверка топливных трубопроводов и соединений

Проверьте их на ухудшение качества, повреждения или ослабление соединений.

Обслуживание водоотделителя

Интервал обслуживания: Через каждые 400 часов

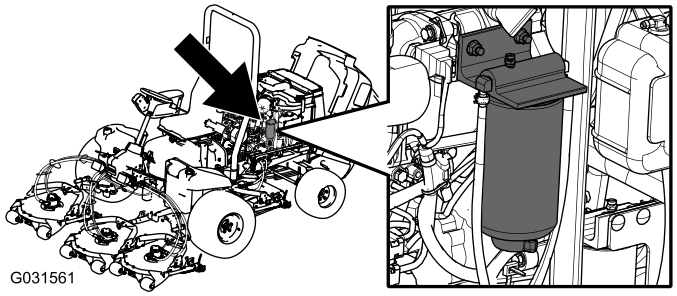

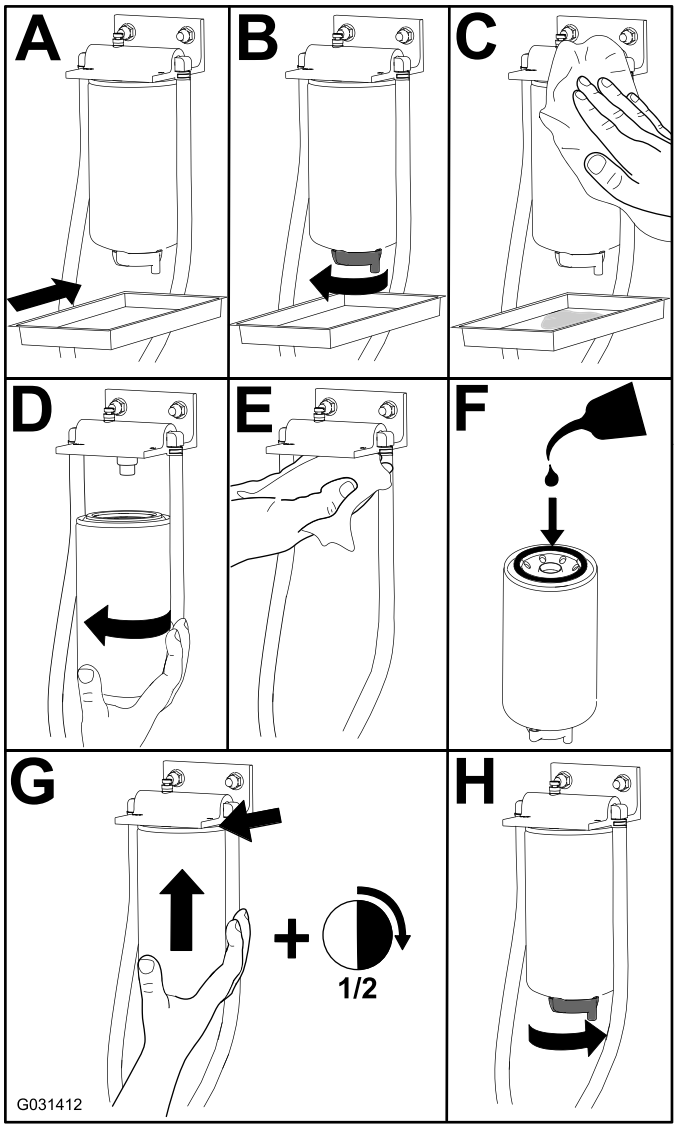

Рисунок 43

Техническое обслуживание топливозаборной трубы

Топливозаборная труба, расположенная в топливном баке, снабжена сетчатым фильтром для предотвращения проникновения мусора в топливную систему. Снимите топливозаборную трубу и при необходимости очистите сетчатый фильтр.

Стравливание воздуха из топливных инжекторов

Примечание: Эту процедуру следует выполнять только в том случае, если с помощью обычной прокачки воздух был удален из топливной системы, но двигатель не запускается; см. Удаление воздуха из топливной системы (страница 26).

1. Ослабьте соединитель, крепящий трубку к соплу № 1 и держателю в сборе (Рисунок 44).

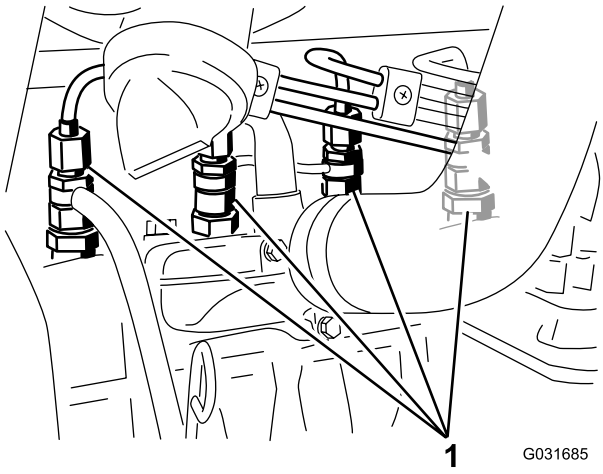

Рисунок 44

1. Топливные инжекторы

2. Поверните ключ в замке зажигания в положение ВКЛ. и наблюдайте за потоком топлива вокруг соединителя.
3. Дождитесь начала вытекания топлива сплошным потоком и поверните ключ в замке зажигания в положение ВЫКЛ. (OFF)
4. Надежно затяните соединитель трубы.
5. Повторите действия, описанные в пунктах 1–4, для остальных сопел.

Техническое обслуживание электрической системы

Правила техники безопасности при работе с электрической системой

- Прежде чем приступать к ремонту машины, отсоедините аккумуляторную батарею. Сначала отсоедините отрицательную, затем положительную клемму. При повторном подключении аккумуляторной батареи сначала подсоедините положительную , затем отрицательную клемму.
- Электролит аккумуляторной батареи представляет собой опасное вещество и может вызвать ожоги. Не допускайте его попадания на кожу, в глаза и на одежду. Выполняя работы с аккумуляторной батареей, предусмотрите защиту для лица, глаз и одежды.
- Аккумуляторные газы взрывоопасны. Следите за тем, чтобы вблизи аккумуляторной батареи не было искр, открытого пламени и никто не курил.
- Зарядку аккумуляторной батареи производите в открытом, хорошо проветриваемом месте, вдали от искр и открытого огня. Отсоедините зарядное устройство перед подсоединением или отсоединением аккумуляторной батареи. Используйте защитную одежду и электроизолированный инструмент.
- Не используйте для очистки воду под большим давлением рядом с любыми электрическими компонентами.

ПРЕДУПРЕЖДЕНИЕ

КАЛИФОРНИЯ
Положение 65, Предупреждение

Полюсные штыри аккумуляторной батареи, клеммы и соответствующие принадлежности содержат свинец и его соединения, которые в штате Калифорния считаются канцерогенными и вредными для репродуктивных органов. Мойте руки после обслуживания аккумуляторной батареи.

Обслуживание Аккумулятора

Примечание: Для очистки аккумулятора промойте весь его корпус раствором питьевой соды в воде. Промойте его чистой водой.

Замена плавких предохранителей

В электрической системе имеется 8 плавких предохранителей. Блок предохранителей (Рисунок 45) расположен за панелью доступа рычага управления.

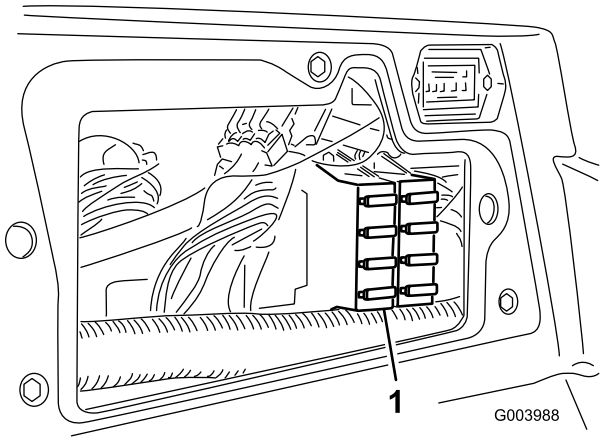

Рисунок 45

1. Блок предохранителей

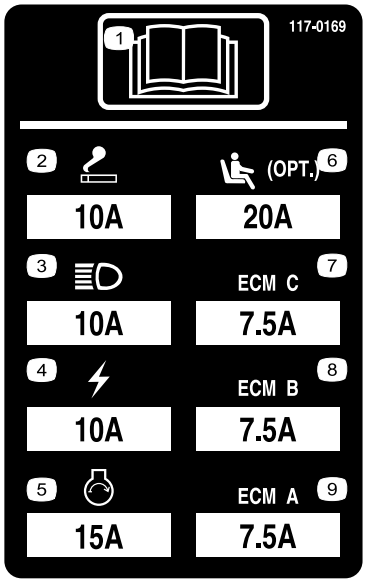

Рисунок 46

Техническое обслуживание приводной системы

Регулировка нейтрали привода тяги

Машина не должна «ползти» при отпускании педали тяги. Если она «ползет», произведите следующую регулировку.

1. Установите машину на горизонтальной поверхности, заглушите двигатель и опустите режущие деки на землю.
2. Поднимите машину домкратом, чтобы оторвать все колеса от земли. Подставьте под машину подъемные опоры для предотвращения ее случайного падения.
3. С правой стороны гидростата ослабьте контргайку кулачка регулировки тяги (Рисунок 47).

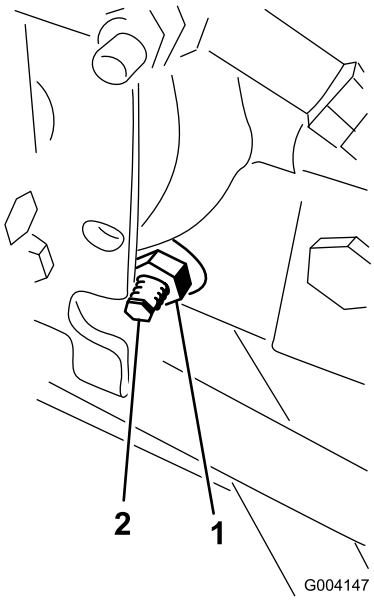

Рисунок 47

1. Контргайка
2. Кулачок регулировки тяги

⚠ ПРЕДУПРЕЖДЕНИЕ

Двигатель должен работать, чтобы можно было сделать заключительную настройку кулачка регулировки тяги. Выполнение этих действий может привести к травме.

Руки, ноги, лицо и другие части тела должны находиться на безопасном расстоянии от глушителя, других горячих поверхностей и любых вращающихся частей.

4. Поверните ключ в замке зажигания в положение Вкл., запустите двигатель и поверните шестигранник кулачка в любом направлении так, чтобы колеса перестали вращаться.
5. Затяните контргайку для фиксации выполненной регулировки.
6. Поверните ключ в замке зажигания в положение Выкл., удалите подъемные опоры и опустите машину на землю.
7. Выполните пробную поездку на машине, чтобы убедиться в отсутствии самопроизвольного медленного перемещения.

Регулировка схождения задних колес

1. Поверните рулевое колесо так, чтобы задние колеса были направлены прямо вперед.
2. Ослабьте контргайку с каждой стороны тяги (Рисунок 48).

   Примечание: Конец тяги с внешней канавкой имеет левую резьбу.

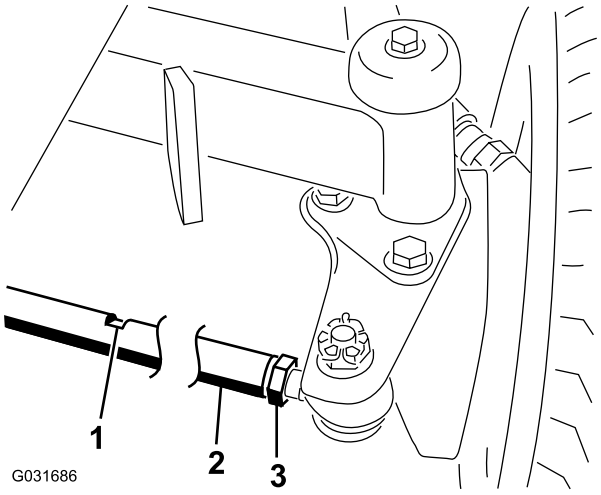

Рисунок 48

1. Паз под ключ
2. Тяга
3. Контргайка

3. Используя паз под ключ, поверните тягу.
4. Измерьте расстояние на передней и задней стороне задних колес на высоте моста.

   Примечание: Расстояние на передней и задней стороне задних колес должно быть на 6 мм меньше расстояния, измеренного на задней части колес.
5. Повторите эти действия при необходимости.

Техническое обслуживание системы охлаждения

Проверка системы охлаждения

Интервал обслуживания: Перед каждым использованием или ежедневно—Проверьте уровень охлаждающей жидкости в расширительном бачке и очистите решетку, маслоохладитель и переднюю часть радиатора от мусора.

Система охлаждения заправляется раствором воды и стабильного этиленгликолевого антифриза в соотношении 50/50. Вместимость системы охлаждения составляет 9,5 л.

⚠ ПРЕДОСТЕРЕЖЕНИЕ

При работающем двигателе возникает опасность ожога в результате выброса находящейся под давлением горячей охлаждающей жидкости.

- **Не открывайте крышку радиатора при работающем двигателе.**
- **При открывании крышки радиатора используйте ветошь; открывайте крышку медленно, чтобы не допустить выброса пара.**

1. Проверьте уровень охлаждающей жидкости в расширительном бачке (Рисунок 49).

   Примечание: Уровень охлаждающей жидкости должен быть между отметками, имеющимися на стенке бачка.

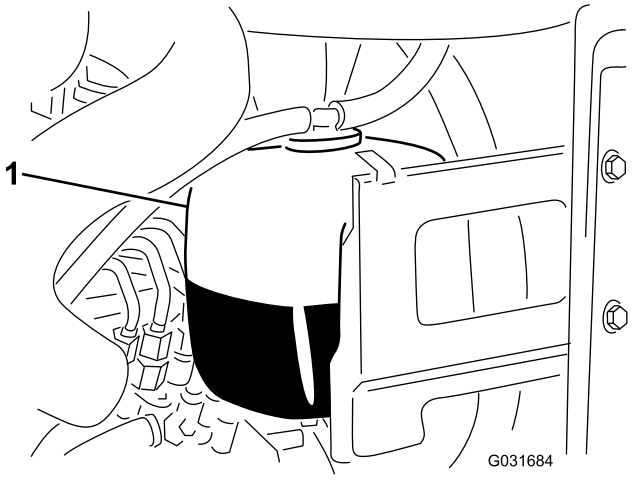

Рисунок 49

1. Расширительный бачок

2. Если уровень охлаждающей жидкости ниже допустимого, снимите крышку расширительного бачка и долейте жидкость в систему. **Не допускайте переполнения.**
3. Установите крышку расширительного бачка.

Удаление загрязнений из системы охлаждения

1. Поверните ключ в замке зажигания в положение ВЫКЛ. и извлеките ключ.
2. Тщательно очистите область двигателя от всех загрязнений.
3. Откройте защелку и откиньте заднюю решетку (Рисунок 50).

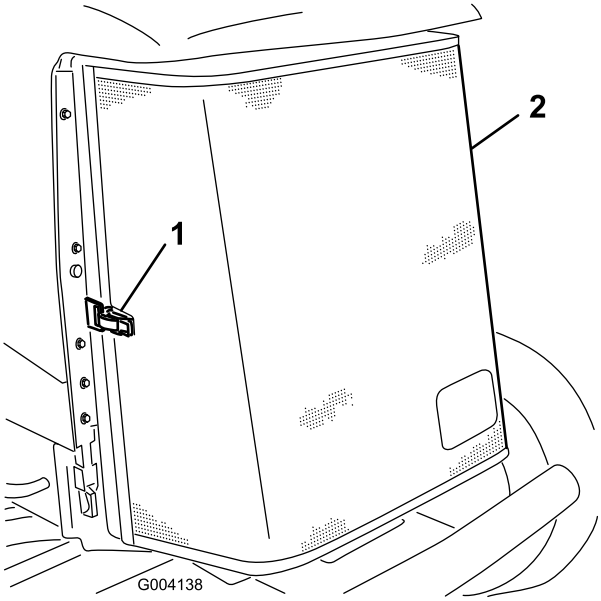

Рисунок 50

1. Защелка задней решетки 2. Задняя решетка

4. Тщательно очистите решетку сжатым воздухом.
5. Поверните защелки внутрь, чтобы освободить маслоохладитель (Рисунок 51).

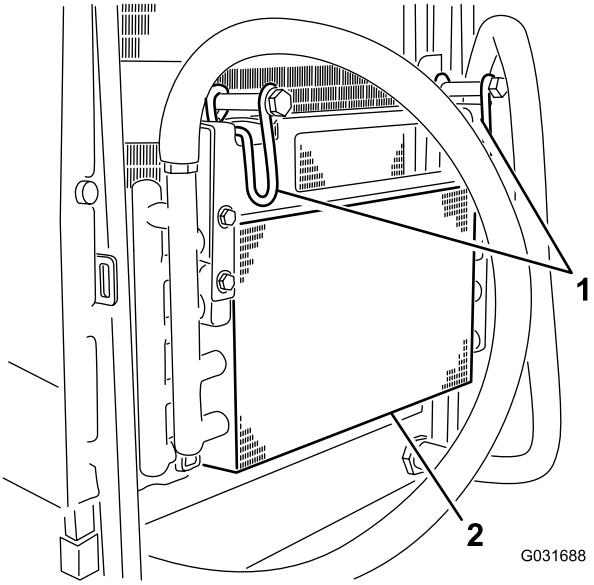

Рисунок 51

1. Защелки маслоохладителя 2. Маслоохладитель

6. Тщательно очистите обе стороны маслоохладителя и радиатора (Рисунок 52) сжатым воздухом.

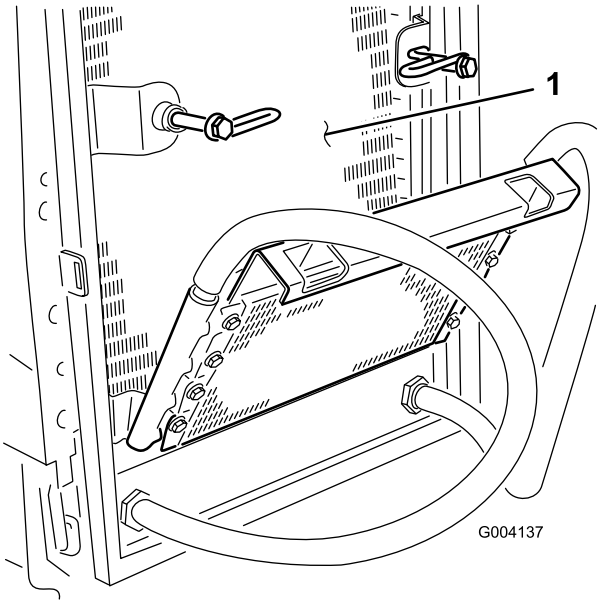

Рисунок 52

1. Радиатор

7. Верните маслоохладитель в исходное положение и зафиксируйте защелки.
8. Закройте решетку и зафиксируйте защелку.

Техническое обслуживание тормозов

Регулировка стояночных тормозов

Тормоза необходимо отрегулировать, если свободный ход (Рисунок 53) педали тормоза превышает 2,5 см или требуется большее усилие нажатия для торможения. Свободный ход — это расстояние перемещения педали тормоза до ощущения тормозного сопротивления.

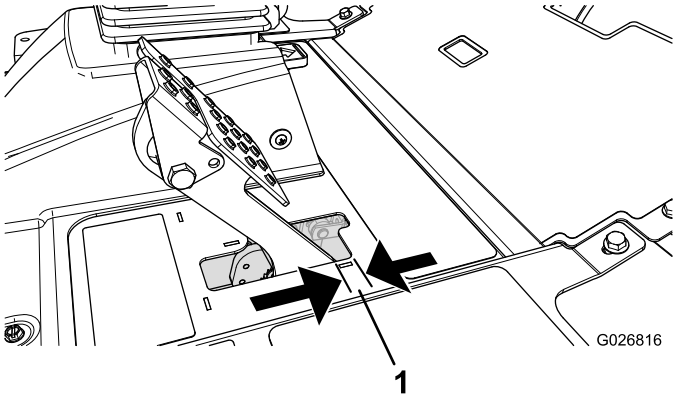

Рисунок 53

1. Свободный ход

Примечание: Используйте люфт колесных моторов, чтобы наклонить барабаны назад и вперед и обеспечить их свободный ход до и после регулировки.

1. Чтобы уменьшить свободный ход тормозных педалей, затяните тормоза, ослабив переднюю гайку на резьбовом конце троса тормоза (Рисунок 54).

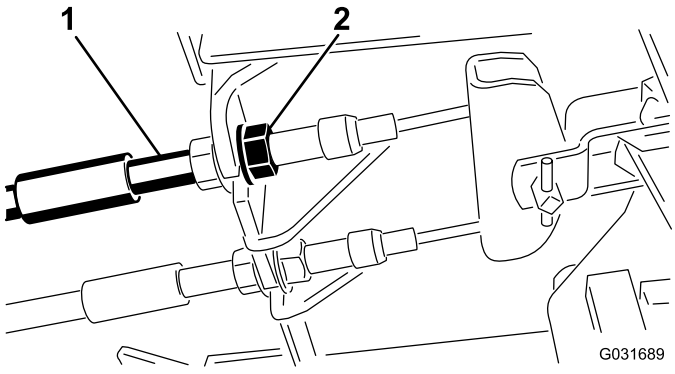

Рисунок 54

1. Тросы тормозов
2. Передние гайки

2. Затянув заднюю гайку, переместите трос назад так, чтобы свободный ход педалей тормоза составлял от 6,3 до 12,7 см (Рисунок 53) до момента фиксации колес.
3. Затяните передние гайки, убедившись в том, что оба троса включают тормоза одновременно. Убедитесь, что кабелепровод не вращается во время затяжки.

Регулировка защелки стояночного тормоза

Если стояночный тормоз не включается и не фиксируется защелкой, необходимо отрегулировать собачку тормоза.

1. Ослабьте два винта крепления защелки стояночного тормоза к раме (Рисунок 55).

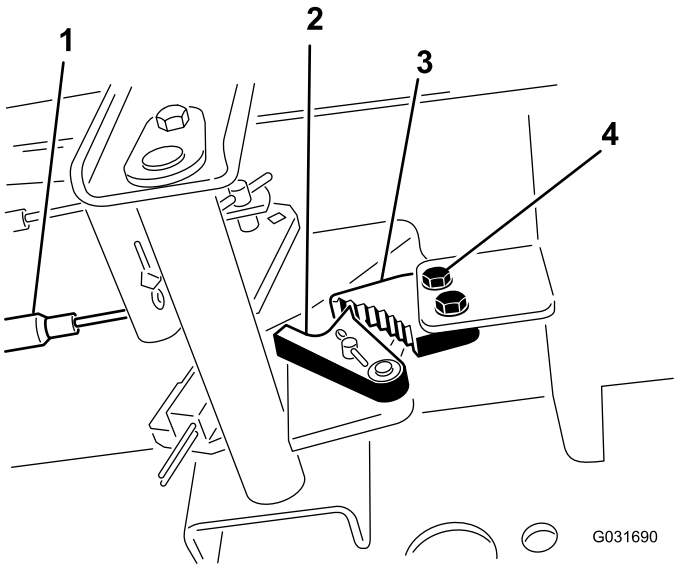

Рисунок 55

1. Тросы тормозов
2. Фиксирующий элемент тормоза
3. Защелка стояночного тормоза
4. Винты (2)

2. Нажимайте педаль тормоза вперед до тех пор, пока фиксирующий элемент тормоза не войдет полностью в зацепление с защелкой тормоза (Рисунок 55).
3. Затяните два винта для фиксации выполненной настройки.
4. Нажмите педаль тормоза, чтобы отпустить стояночный тормоз.
5. Проверьте регулировку и при необходимости повторите ее.

Техническое обслуживание ремней

Натяжение ремня генератора

1. Откройте капот.
2. Проверьте натяжение ремня генератора, надавив на него (Рисунок 56) посередине между шкивами генератора и коленчатого вала с усилием 10 кг.

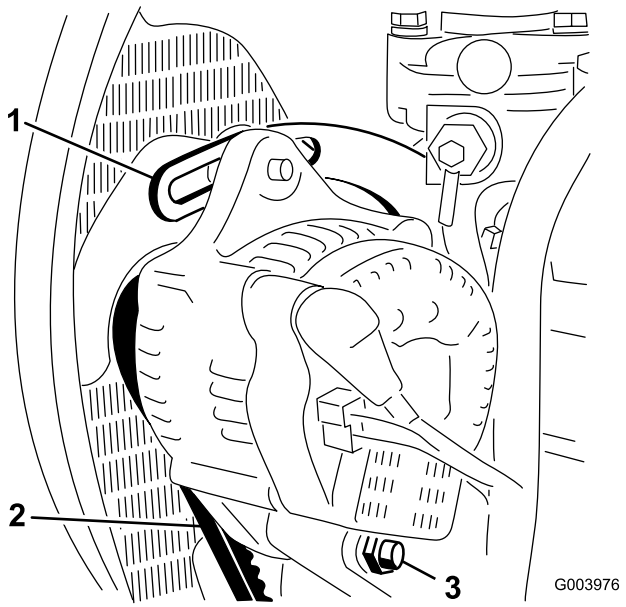

Рисунок 56

1. Скоба
2. Ремень генератора
3. Болт оси поворота

Примечание: Прогиб ремня должен составлять 11 мм.

3. Если прогиб неправильный, перейдите к пункту 4. Если правильный, продолжайте работу.
4. Ослабьте болт крепления скобы к двигателю (Рисунок 56), болт крепления генератора к скобе и болт оси поворота.
5. Вставьте монтировку между генератором и двигателем и переместите генератор, действуя монтировкой как рычагом.
6. При достижении надлежащего натяжения затяните болты генератора, болты скобы и болты оси поворота, чтобы зафиксировать полученное натяжение.

Техническое обслуживание гидравлической системы

Проверка уровня гидравлической жидкости

Интервал обслуживания: Перед каждым использованием или ежедневно

На заводе в бак машины заливается примерно 56,7 л высококачественной гидравлической жидкости. Для замены рекомендуется следующая гидравлическая жидкость:

Всесезонная гидравлическая жидкость Toro Premium (выпускается в ведрах емкостью 18,9 л и бочках емкостью 208 л.) Номера деталей см. в *Каталоге деталей* или спрашивайте у дистрибьютора компании Toro.

Альтернативные жидкости: Если жидкость Toro недоступна, можно использовать другие жидкости, при условии, что они удовлетворяют всем приведенным ниже требованиям к свойствам материала и отраслевым ТУ. Мы не рекомендуем использовать синтетическую жидкость. Для определения подходящего продукта проконсультируйтесь у местного дистрибьютора смазочных материалов.

Примечание: Используйте только изделия изготовителей, пользующихся хорошей репутацией. Компания Toro не несет ответственности за повреждения, вызванные ненадлежащей заменой.

Противоизносная гидравлическая жидкость с высоким индексом вязкости и низкой температурой застывания по стандарту ISO VG 46

Свойства материалов:

Вязкость, ASTM D445	при 40°C cCт 44–48; при 100°C cCт 7,9–8,5
Индекс вязкости по ASTM D2270:	140–160
Температура текучести, ASTM D97	От -34 °F до -49 °F.

Отраслевые технические условия:

Vickers I-286-S (уровень качества), Vickers M-2950-S (уровень качества), Denison HF-0

Внимание: Установлено, что универсальная гидравлическая жидкость ISO VG 46 Multigrade обеспечивает оптимальные рабочие характеристики в широком диапазоне температур. Для эксплуатации при постоянно высоких температурах окружающей среды от 18°C до 49°C повышенные рабочие

характеристики может обеспечить гидравлическая жидкость ISO VG 68.

Высококачественная биоразлагаемая гидравлическая жидкость Mobil EAL EnviroSyn 46H

Внимание: Mobil EAL EnviroSyn 46H является единственной синтетической биоразлагаемой рабочей жидкостью, одобренной компанией Toro. Эта жидкость совместима с эластомерами, используемыми в гидравлических системах Toro, и она подходит для работы в широком диапазоне температур. Эта жидкость совместима с традиционными минеральными маслами, но для максимальной биоразлагаемости и высоких эксплуатационных характеристик гидравлическую систему необходимо тщательно промыть от традиционной жидкости. Масло поставляется местным дистрибьютором компании Mobil в 19-литровых канистрах или 208-литровых бочках.

Примечание: Многие гидравлические жидкости являются почти бесцветными, что затрудняет обнаружение точечных утечек. Красный краситель для добавки в гидравлическое масло поставляется во флаконах емкостью 20 мл. Одного флакона достаточно для 15–23 л гидравлического масла. № по каталогу 44-2500: для заказа у местного официального дистрибьютора компании Toro.

1. Установите машину на ровной горизонтальной поверхности, опустите режущие деки и поверните ключ зажигания в положение ВЫКЛ..
2. Проверьте уровень гидравлической жидкости (Рисунок 57).

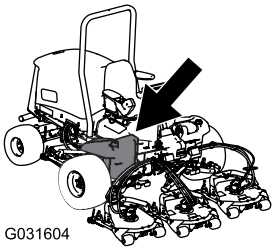

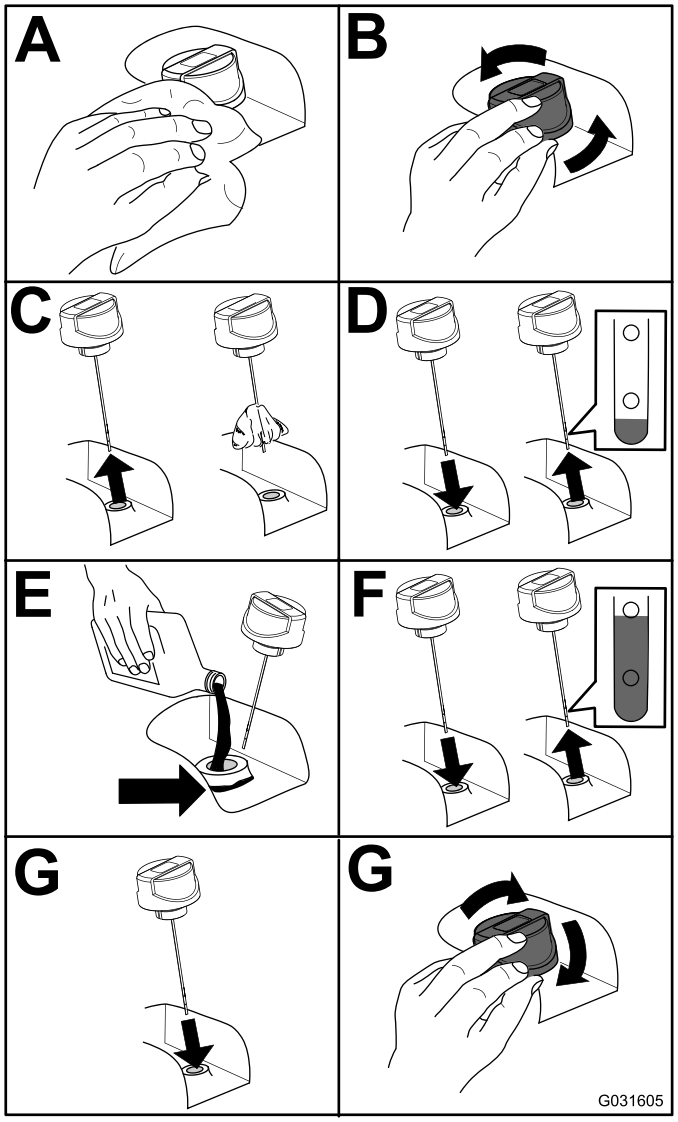

Рисунок 57

Замена гидравлической жидкости

Интервал обслуживания: Через каждые 800 часов

В случае загрязнения рабочей жидкости обратитесь к местному дистрибьютору компании Toro, поскольку систему необходимо промыть. По сравнению с чистой загрязненная жидкость может выглядеть белесоватой или черной.

1. Поверните ключ в замке зажигания в положение ВЫКЛ. и поднимите капот.

2. Установите большой сливной поддон под штуцер, расположенный в нижней части бака с гидравлической жидкостью (Рисунок 58).

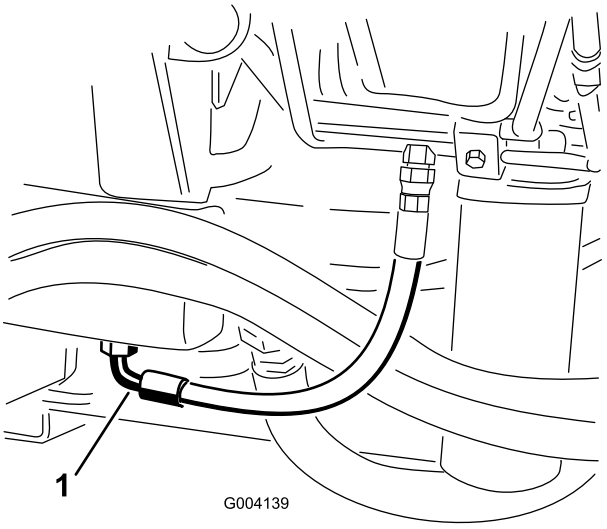

Рисунок 58

1. Шланг

3. Отсоедините шланг от нижней части штуцера и дайте гидравлической жидкости стечь в сливной поддон.
4. Когда гидравлическая жидкость перестанет вытекать, установите шланг на место.
5. Залейте в гидравлический бак приблизительно 56,7 литра гидравлической жидкости; см. Проверка уровня гидравлической жидкости (страница 52)..

   Внимание: Используйте только рекомендованные гидравлические жидкости. Другие жидкости могут вызвать повреждение системы.
6. Поставьте крышку резервуара на место.
7. Поверните ключ в замке зажигания в положение Вкл., запустите двигатель, задействуйте все гидроприводы, чтобы распределить гидравлическую жидкость по всей системе, и проверьте систему на наличие утечек.
8. Поверните ключ в замке зажигания в положение Выкл.
9. Проверьте уровень гидравлической жидкости и доведите его до метки Full (Полный) на масломерном щупе.

   Внимание: Не допускайте переполнения.

Замена гидравлических фильтров

Гидравлическая система оборудована индикатором периодичности технического обслуживания (Рисунок 59). При работающем двигателе индикатор должен находиться в зеленой зоне. Если индикатор находится в красной зоне, замените гидравлические фильтры.

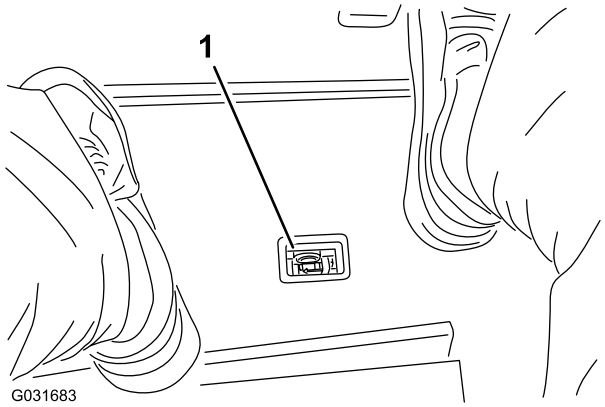

Рисунок 59

1. Индикатор засорения гидравлического фильтра

Внимание: Использование любых других фильтров может привести к аннулированию гарантии на некоторые компоненты.

1. Установите машину на ровной горизонтальной поверхности, опустите режущие деки, поверните ключ в замке зажигания в положение Выкл., включите стояночный тормоз и выньте ключ.
2. Замените оба гидравлических фильтра (Рисунок 60).

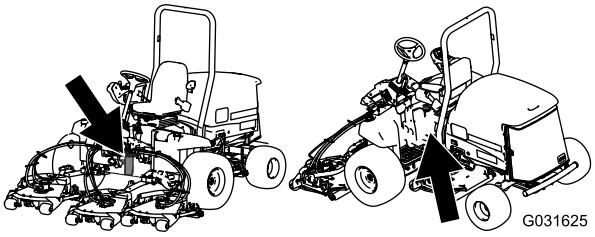

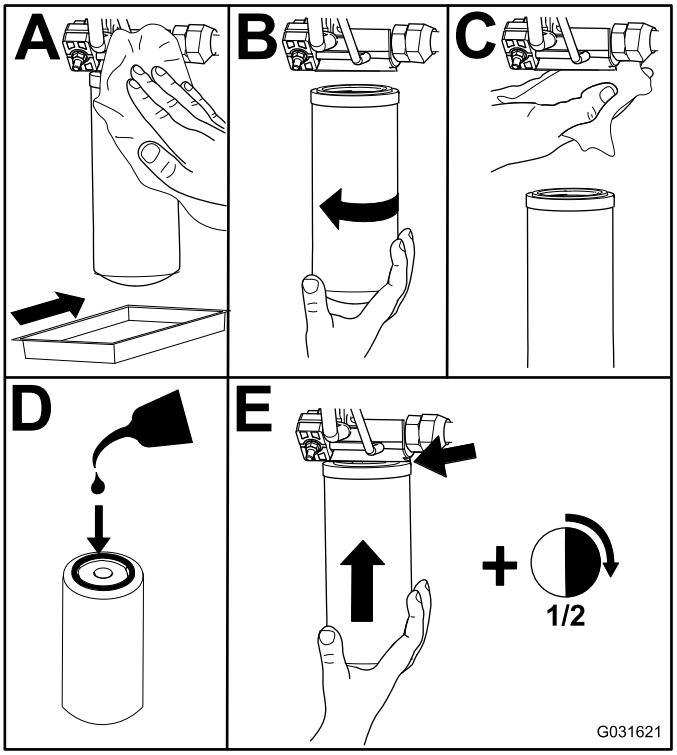

Рисунок 60

3. Поверните ключ в замке зажигания в положение Вкл., запустите двигатель и дайте ему поработать приблизительно 2 минуты для удаления воздуха из системы.
4. Поверните ключ зажигания в положение Выкл. и проверьте систему на наличие утечек.

Проверка гидравлических трубопроводов и шлангов

Интервал обслуживания: Перед каждым использованием или ежедневно

Перед началом эксплуатации произведите необходимый ремонт.

⚠ ПРЕДУПРЕЖДЕНИЕ

Гидравлическая жидкость, выброшенная под давлением, может повредить кожный покров и проникнуть в ткани тела.

- **Перед подачей давления в гидравлическую систему убедитесь в том, что все гидравлические шланги и трубопроводы исправны, а все гидравлические соединения и штуцеры герметичны.**
- **Не приближайтесь к местам точечных утечек или штуцерам, из которых под высоким давлением выбрасывается гидравлическая жидкость.**
- **Для обнаружения гидравлических утечек используйте картон или бумагу.**
- **Перед выполнением любых работ на гидравлической системе безопасно стравите все давление в гидравлической системе.**
- **Если жидкость попала под кожу, немедленно обратитесь за медицинской помощью.**

Проверка давления в гидравлической системе

Контрольные отверстия гидравлической системы используются для проверки давления в гидравлических контурах. За помощью обращайтесь к местному дистрибьютору компании Toro.

Функции электромагнита гидравлического клапана

Используйте данный ниже перечень, чтобы найти расположение и описание различных функций электромагнитов в гидравлическом коллекторе. Чтобы функция смогла сработать, на соответствующий электромагнит должно быть подано питание.

Электромагнит	Функция
PRV2	Контур передних ножей косилки
PRV1	Контур задних ножей косилки
PRV	Подъем/опускание режущих дек
S1	Опускание режущих дек
S2	Опускание режущих дек

Техническое обслуживание режущей деки

Снятие режущих дек с тягового блока

1. Установите машину на ровной горизонтальной поверхности, опустите режущие блоки на пол, поверните ключ зажигания в положение Выкл. и включите стояночный тормоз.
2. Отсоедините и снимите гидроцилиндр с деки (Рисунок 61). Накройте верхнюю часть шпинделя для предотвращения загрязнения.

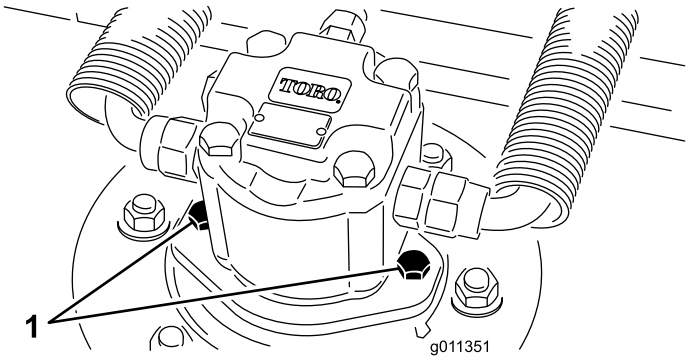

Рисунок 61

1. Крепежные винты гидроцилиндра

3. Извлеките шплинт, который крепит несущую раму деки к оси поворота подъемного рычага (Рисунок 62).

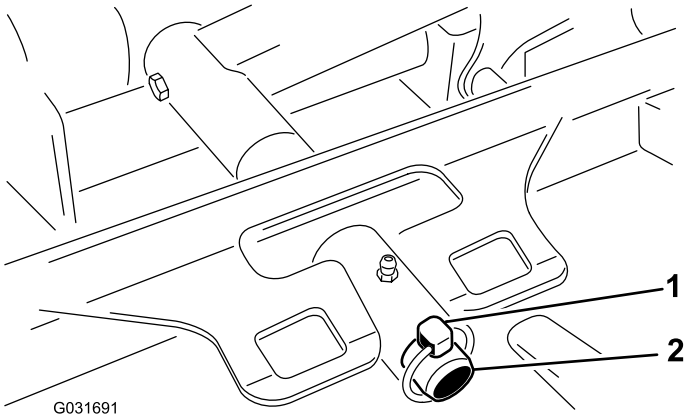

Рисунок 62

1. Шплинт
2. Ось поворота подъемного рычага

4. Откатите режущую деку от тягового блока.

Установка режущих дек на тяговый блок

1. Установите машину на ровной горизонтальной поверхности и поверните ключ в замке зажигания в положение Выкл..
2. Переместите режущую деку в положение впереди от тягового блока.
3. Наденьте несущую раму деки на ось поворота подъемного рычага и закрепите ее при помощи шплинта (Рисунок 62).
4. Установите гидроцилиндр на деку (Рисунок 61). Убедитесь в том, что уплотнительное кольцо находится в штатном положении и не повреждено.
5. Смажьте шпиндель консистентной смазкой.

Техническое обслуживание ножей

Правила техники безопасности при обращении с ножом

⚠ ОПАСНО

Износ или повреждение ножа может привести к его разрушению. Выброс фрагментов ножа в направлении оператора или находящихся поблизости людей может привести к серьезной травме, в том числе со смертельным исходом. Попытка отремонтировать поврежденный нож может привести к аннулированию сертификата безопасности изделия.

- **Периодически проверяйте ножи на наличие износа или повреждений.**
- **Никогда не выпрямляйте погнутый нож и не сваривайте сломанный нож или треснувший нож.**
- **Изношенный или поврежденный нож необходимо заменить.**

- При проверке ножей соблюдайте осторожность. При техническом обслуживании ножей испожльзуйте ветошь или наденьте перчатки и будьте внимательны. Выполняйте только замену ножей; никогда не выпрямляйте и не сваривайте их.
- При использовании газонокосилок с несколькими ножами соблюдайте осторожность, поскольку вращение одного ножа может привести к вращению других ножей.

Проверка и регулировка плоскости вращения ножей

Вращающаяся дека при поставке с завода-изготовителя настроена на высоту скашивания 5 см, а грабли с ножами — на высоту скашивания 7,9 мм. Значения высоты скашивания слева и справа также предварительно установлены в пределах ±0,7 мм относительно друг друга.

Режущая дека рассчитана на выдерживание ударов ножей без деформации камеры. Если произойдет удар твердым предметом, осмотрите нож на наличие повреждений и плоскость вращения ножей на точность.

Проверка плоскости вращения ножей

1. Снимите гидроцилиндр с режущей деки и снимите режущую деку с тягового блока.
2. С помощью подъемника (или как минимум двух человек) поместите режущую деку на плоский стол..
3. Отметьте один конец ножа фломастером или маркером. Используйте этот конец ножа для проверки всех значений высоты.
4. Установите режущую кромку помеченного конца ножа в положение «12 часов» (прямо в направлении скашивания) (Рисунок 63) и измерьте высоту от стола до режущей кромки ножа.

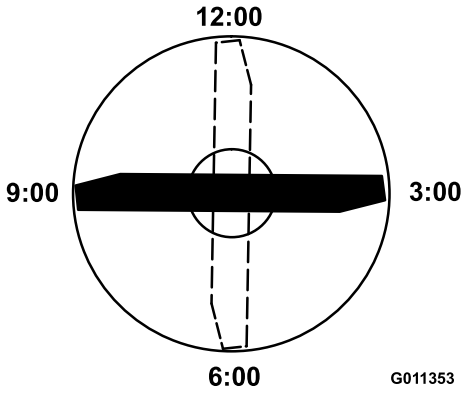

Рисунок 63

5. Поверните помеченный конец ножа в положения «3 часа» и «9 часов» (Рисунок 63) и измерьте высоту в каждом из этих положений.
6. Сравните высоту, измеренную в положении на «12 часов», с настройкой высоты скашивания. Отклонение должно быть в пределах 0,7 мм. Значения высоты в положениях «3 часа» и «9 часов» должны быть больше на 3,8±2,2 мм значения высоты в положении на «12 часов», а разница между значениями высоты в положениях «3 часа» и «9 часов» должна быть в пределах ±2,2 мм.

Примечание: Если какие-либо из этих измерений не соответствуют техническим условиям, перейдите к разделу Регулировка плоскости вращения ножей (страница 57).

Регулировка плоскости вращения ножей

Начните с передней регулировки (меняйте положение одного кронштейна за раз).

1. Снимите кронштейн высоты скашивания (передний, левый или правый) с рамы деки (Рисунок 64).
2. Установите регулировочные прокладки толщиной 1,5 мм и/или 0,7 мм между рамой деки и кронштейном, чтобы получить необходимую регулировку высоты (Рисунок 64).

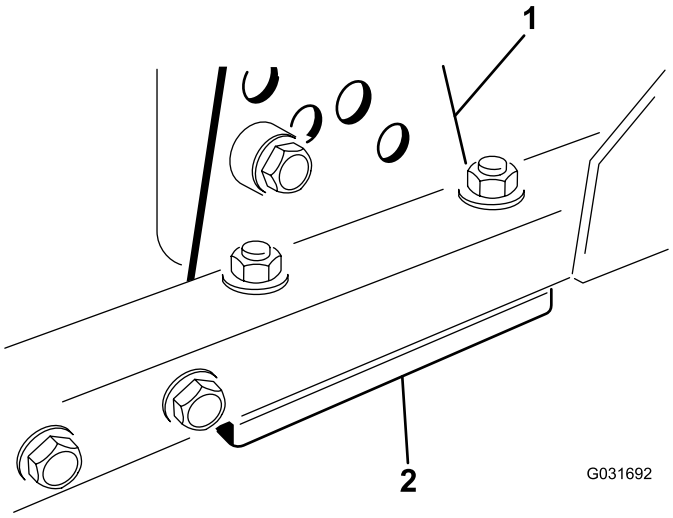

Рисунок 64

1. Кронштейн высоты скашивания
2. Регулировочные прокладки

3. Установите кронштейн высоты скашивания на раму деки, используя оставшиеся регулировочные прокладки, установленные под кронштейном высоты скашивания.
4. Закрепите с помощью болта с внутренним шестигранником/ проставки и фланцевой гайки.

   Примечание: Чтобы проставка не упала внутрь рамы деки, болт с внутренним шестигранником и проставка удерживаются вместе с помощью стопорящего состава для резьбы.
5. Проверьте высоту в положении «12 часов» и при необходимости отрегулируйте.
6. Определите, нужно ли регулировать только один кронштейн высоты скашивания или оба кронштейна (правый и левый). Если измеренное значение в положении на «3 часа» или «9 часов» на 3,8±2,2 мм выше, чем новая передняя настройка высоты, для этой стороны регулировка не требуется. Отрегулируйте другую сторону, чтобы измеренное значение было в пределах ±2,2 мм относительно правильно настроенной стороны.
7. Отрегулируйте правый и/или левый кронштейны высоты скашивания, повторив действия, указанные в пунктах с 1 по 3.
8. Закрепите каретные болты и фланцевые гайки.
9. И снова, проверьте значения высоты в положениях на 12, 3 и 9 часов.

Снятие и установка ножа

Замените нож, если он ударил по твердому предмету, разбалансирован или погнут. Обязательно используйте штатные запасные ножи производства компании Toro, чтобы иметь уверенность в их безопасности и оптимальных характеристиках. Никогда не используйте запасные ножи других изготовителей, т.к. это может быть опасно.

1. Поднимите режущую деку на максимальную высоту, поверните ключ зажигания в положение Выкл. и включите стояночный тормоз. Зафиксируйте режущую деку для предотвращения ее случайного падения.
2. Возьмитесь за конец ножа рукой в перчатке на толстой подкладке или через слой ветоши. Снимите болт ножа, защитный колпак и нож со шпинделя (Рисунок 65).

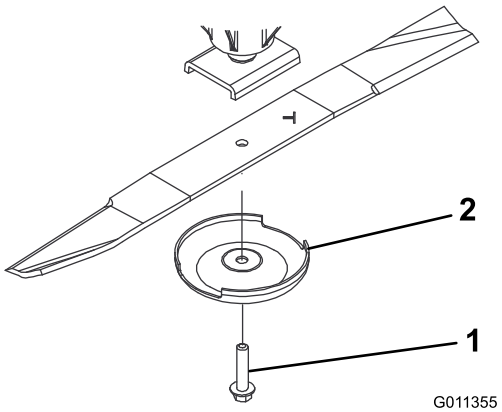

Рисунок 65

1. Болт ножа
2. Защитный колпак

3. Установите нож полотном в направлении режущей деки вместе с крышкой предотвращения повреждения почвы и болтом ножа (Рисунок 65). Затяните болт ножа с моментом от 115 до 149 Н·м.

Осмотр и заточка ножа

1. Поднимите режущую деку на максимальную высоту, поверните ключ зажигания в положение Выкл. и включите стояночный тормоз.
2. Зафиксируйте режущую деку для предотвращения ее случайного падения.
3. Осторожно проверьте режущие кромки ножей, особенно в точке соединения плоской и изогнутой частей ножа (Рисунок 66).

   Примечание: Проверяйте ножи перед эксплуатацией машины, поскольку песок и абразивный материал могут стачивать металл между плоской и изогнутой частями ножа.
4. При обнаружении износа (Рисунок 66) замените нож; см. Проверка и регулировка плоскости вращения ножей (страница 57).

⚠ ОПАСНО

При износе ножа между полотном и плоской частью ножа образуется бороздка (Рисунок 65). Часть ножа может случайно отломиться и вылететь из-под корпуса, возможно, нанеся тяжелую травму оператору или находящимся рядом людям.

- **Периодически проверяйте ножи на наличие износа или повреждений.**
- **Всегда заменяйте изношенный или поврежденный нож.**

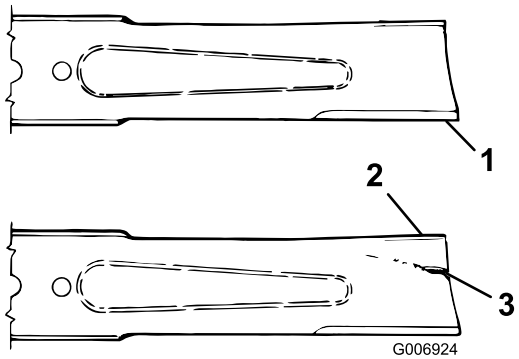

Рисунок 66

1. Режущая кромка
2. Полотно
3. Износ/бороздка/трещина

5. Осмотрите режущие кромки всех ножей. Заточите режущие кромки, если они затупились или выщерблены. Для наилучшего результата затачивайте только верхнюю сторону режущей кромки и сохраняйте первоначальный угол заточки (Рисунок 67).
6. Если нож затупился или имеет зазубрины, заточите только верхнюю режущую кромку, сохраняя первоначальный угол заточки (Рисунок 67).

   Примечание: Балансировка ножа не нарушается, если с обеих режущих кромок удаляется одинаковое количество материала.



Рисунок 67

1. Затачивайте только под этим углом.

7. Чтобы проверить форму ножа на наличие искривления и параллельность, положите нож на ровную поверхность и обратите внимание на его края.

   Примечание: Края ножа должны быть немного ниже центра, а режущая кромка — ниже основания ножа. Такой нож обеспечит хорошее качество среза, и при его использовании потребуются минимальные затраты энергии двигателя. И наоборот, если края выше центра или режущая кромка выше основания, это означает, что нож согнут или деформирован, и его следует заменить.
8. Установите нож полотном в направлении режущей деки вместе с крышкой предотвращения повреждения почвы и болтом ножа. Затяните болт ножа с моментом от 115 до 149 Н·м.

Прочее техническое обслуживание

Обслуживание переднего валика

Осмотрите передний валик на наличие износа, чрезмерной вибрации или изгиба. При любом из этих нарушений произведите техническое обслуживание или замените валик или компоненты.

Демонтаж переднего валика

1. Снимите болт крепления валика (Рисунок 68).
2. Вставьте пробойник через торец корпуса валика и выбейте противоположный подшипник, нанося попеременно удары по противоположной стороне внутреннего кольца подшипника. Кромка внутреннего кольца должна выступать наружу на 1,5 мм.

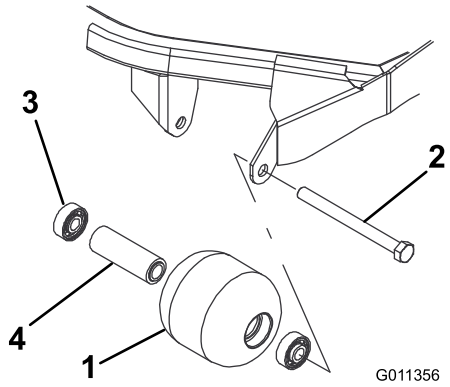

Рисунок 68

1. Передний валик
2. Крепежный болт
3. Подшипник
4. Распорная втулка подшипника

3. Выдавите второй подшипник с помощью пресса.
4. Осмотрите корпус, подшипники и втулку подшипника валика на наличие повреждений (Рисунок 68).
5. Замените поврежденные компоненты и соберите узел.

Сборка переднего валика

1. Запрессуйте передний подшипник в корпус валика (Рисунок 68). Надавливайте только на наружное кольцо или с одинаковым усилием на внутреннее и наружное кольца.
2. Вставьте втулку подшипника (Рисунок 68).
3. Запрессуйте второй подшипник в корпус валика (Рисунок 68), нажимая с одинаковым усилием на внутреннее и наружное кольца до тех пор, пока внутреннее кольцо не войдет в контакт с распорной втулкой подшипника.
4. Вставьте валик в сборе в раму деки.
5. Проверьте, чтобы между валиком в сборе и крепежными кронштейнами валика на раме деки был зазор не более 1,5 мм.
6. Если зазор превышает 1,5 мм, установите достаточное количество шайб диаметром 5/8 дюйма, чтобы устранить чрезмерный зазор.

   Внимание: При креплении узла валика с зазором более 1,5 мм возникает большая нагрузка на подшипник, что может привести к преждевременному отказу подшипника..
7. Затяните крепежный болт с моментом 108 Н·м.

Хранение

Подготовка машины к хранению

Подготовка тягового блока

1. Тщательно очистите тяговый блок, режущие деки и двигатель.
2. Проверьте давление в шинах. Накачайте все шины тягового блока до давления от 0,83 до 1,03 бар.
3. Проверьте затяжку всех крепежных элементов и при необходимости подтяните их.
4. Заправьте консистентной смазкой все смазочные масленки и оси поворота. Удалите всю излишнюю смазку.
5. Слегка зачистите и краской для подкрашивания подправьте поцарапанные, сколотые или заржавевшие покрашенные поверхности. Отремонтируйте вмятины в металлическом корпусе.
6. Произведите следующее обслуживание аккумуляторной батареи и кабелей:
   A. Снимите клеммы с полюсных штырей аккумуляторной батареи.

      Примечание: Всегда сначала отсоединяйте отрицательную, затем положительную клемму. Всегда подсоединяйте сначала положительную, затем отрицательную клемму.

   B. Очистите аккумуляторную батарею, клеммы и полюсные штыри проволочной щеткой и водным раствором пищевой соды.
   C. Для предотвращения коррозии нанесите на кабельные наконечники и на выводы аккумуляторной батареи покровную консистентную смазку Grafo 112X (№ 505-47 по каталогу) или технический вазелин.
   D. Медленно подзаряжайте аккумуляторную батарею через каждые 60 дней в течение 24 часов для предотвращения сульфатации свинца в аккумуляторе.

Подготовка двигателя

1. Слейте моторное масло из поддона картера и установите на место пробку сливного отверстия.
2. Извлеките и удалите в отходы масляный фильтр. Установите новый масляный фильтр.
3. Залейте в масляный поддон указанный объем моторного масла.
4. Поверните ключ в замке зажигания в положение Вкл., запустите двигатель и дайте ему поработать приблизительно в течение 2 минут.
5. Поверните ключ в замке зажигания в положение Выкл.
6. Тщательно слейте все топливо из топливного бака, топливопроводов, узла топливного фильтра / водоотделителя.
7. Промойте топливный бак свежим, чистым дизельным топливом.
8. Закрепите все фитинги топливной системы.
9. Тщательно очистите и произведите техническое обслуживание узла воздухоочистителя.
10. Загерметизируйте впуск воздухоочистителя и выпуск выхлопа водостойкой клейкой лентой.
11. Проверьте защиту от замерзания и при необходимости добавьте раствор антифриза в соответствии с ожидаемыми минимальными температурами в вашем регионе.

Режущая дека

Если режущая дека на какое-либо время отделяется от тягового блока, установите пробку в верхней части шпинделя для защиты его от попадания пыли и воды.

Примечания:

Список международных дистрибьюторов

Дистрибьютор:	Страна:	Телефон:	Дистрибьютор:	Страна:	Телефон:
Agrolanc Kft	Венгрия	36 27 539 640	Maquiver S.A.	Колумбия	57 1 236 4079
Asian American Industrial (AAI)	Гонконг	852 2497 7804	Maruyama Mfg. Co. Inc.	Япония	81 3 3252 2285
B-Ray Corporation	Корея	82 32 551 2076	Mountfield a.s.	Чешская Республика	420 255 704 220
Brisa Goods LLC	Мексика	1 210 495 2417	Mountfield a.s.	Словакия	420 255 704 220
Casco Sales Company	Пуэрто-Рико	787 788 8383	Munditol S.A.	Аргентина	54 11 4 821 9999
Ceres S.A.	Коста-Рика	506 239 1138	Norma Garden	Россия	7 495 411 61 20
CSSC Turf Equipment (pvt) Ltd.	Шри-Ланка	94 11 2746100	Oslinger Turf Equipment SA	Эквадор	593 4 239 6970
Cyril Johnston & Co.	Северная Ирландия	44 2890 813 121	Oy Hako Ground and Garden Ab	Финляндия	358 987 00733
Cyril Johnston & Co.	Республика Ирландия	44 2890 813 121	Parkland Products Ltd.	Новая Зеландия	64 3 34 93760
Fat Dragon	Китай	886 10 80841322	Perfetto	Польша	48 61 8 208 416
Femco S.A.	Гватемала	502 442 3277	Pratoverde SRL.	Италия	39 049 9128 128
FIVEMANS New-Tech Co., Ltd	Китай	86-10-6381 6136	Prochaska & Cie	Австрия	43 1 278 5100
ForGarder OU	Эстония	372 384 6060	RT Cohen 2004 Ltd.	Израиль	972 986 17979
G.Y.K. Company Ltd.	Япония	81 726 325 861	Riversa	Испания	34 9 52 83 7500
Geomechaniki of Athens	Греция	30 10 935 0054	Lely Turfcare	Дания	45 66 109 200
Golf international Turizm	Турция	90 216 336 5993	Lely (U.K.) Limited	Великобритания	44 1480 226 800
Hako Ground and Garden	Швеция	46 35 10 0000	Solvert S.A.S.	Франция	33 1 30 81 77 00
Hako Ground and Garden	Норвегия	47 22 90 7760	Spypros Stavrinides Limited	Кипр	357 22 434131
Hayter Limited (U.K.)	Великобритания	44 1279 723 444	Surge Systems India Limited	Индия	91 1 292299901
Hydroturf Int. Co Dubai	Объединённые Арабские Эмираты	97 14 347 9479	T-Markt Logistics Ltd.	Венгрия	36 26 525 500
Hydroturf Egypt LLC	Египет	202 519 4308	Toro Australia	Австралия	61 3 9580 7355
Irrimac	Португалия	351 21 238 8260	Toro Europe NV	Бельгия	32 14 562 960
Irrigation Products Int'l Pvt Ltd.	Индия	0091 44 2449 4387	Valtech	Марокко	212 5 3766 3636
Jean Heybroek b.v.	Нидерланды	31 30 639 4611	Victus Emak	Польша	48 61 823 8369

Заявление о конфиденциальности для европейских пользователей

Информация, которую запрашивает компания Toro
Toro Warranty Company (Toro) обеспечивает конфиденциальность ваших данных. Чтобы обработать вашу заявку на гарантийный ремонт и связаться с вами в случае отзыва изделий, мы просим вас предоставить нам некоторую персональную информацию, либо непосредственно в нашу компанию, либо через ваше местное отделение или дилера компании Toro.

Система гарантий Toro размещена на серверах, находящихся на территории Соединенных Штатов, где закон о соблюдении конфиденциальности может не обеспечивать такой же уровень защиты, как в вашей стране.

ПРЕДОСТАВЛЯЯ НАМ СВОЮ ПЕРСОНАЛЬНУЮ ИНФОРМАЦИЮ, ВЫ СОГЛАШАЕТЕСЬ НА ЕЕ ОБРАБОТКУ В СООТВЕТСТВИИ С ОПИСАНИЕМ В НАСТОЯЩЕМ ЗАЯВЛЕНИИ О КОНФИДЕНЦИАЛЬНОСТИ.

Способ использования информации компанией Toro
Компания Toro может использовать вашу персональную информацию, чтобы обрабатывать гарантийные заявки и связываться с вами в случае отзыва изделия или для каких-либо иных целей, о которых мы вам сообщим. Компания Toro может предоставлять вашу информацию в свои филиалы, дилерам или другим деловым партнерам в связи с любыми из указанных видов деятельности. Мы не будем продавать вашу персональную информацию каким-либо сторонним компаниям. Мы оставляем за собой право раскрывать персональную информацию в соответствии с положениями применимых законов и по запросу соответствующих органов власти с целью обеспечения правильной работы наших систем или для нашей собственной защиты или защиты пользователей.

Хранение вашей персональной информации
Мы будем хранить вашу персональную информацию, пока она будет нужна нам для осуществления целей, для которых она была первоначально собрана или для других законных целей (например, соблюдение установленных норм) или в соответствии с положениями применяемого закона.

Обязательство компании Toro по обеспечению безопасности вашей персональной информации
Мы принимаем все необходимые меры для защиты вашей персональной информации. Мы также предпринимаем действия для поддержания точности и актуальности персональной информации.

Доступ и исправление вашей персональной информации
Если вы захотите просмотреть или исправить свою персональную информацию, просьба связаться с нами по электронной почте legal@toro.com.

Закон о защите прав потребителей Австралии

Клиенты в Австралии могут найти информацию, относящуюся к Закону о защите прав потребителей Австралии, внутри упаковки или у своего местного дилера компании Toro.

Гарантия компании Toro

Ограниченная гарантия на два года

Условия гарантии и изделия, на которые она распространяется

Компания Toro и ее филиал Toro Warranty Company в соответствии с заключенным между ними соглашением совместно гарантируют, что серийное изделие Toro («Изделие») не будет иметь дефектов материалов или изготовления в течение двух лет или 1500 часов работы* (в зависимости от того, что произойдет раньше). Настоящая гарантия распространяется на все изделия, за исключением аэраторов (см. отдельные условия гарантии на эти изделия). При наличии гарантийного случая компания произведет ремонт Изделия за свой счет, включая диагностику, трудозатраты, запасные части и транспортировку. Настоящая гарантия начинается со дня доставки Изделия первоначальному розничному покупателю.
* Изделие оборудовано счетчиком моточасов

Инструкции по обращению за гарантийным обслуживанием

В случае возникновения гарантийного случая Вы должны незамедлительно сообщить об этом дистрибьютору серийных изделий или официальному дилеру серийных изделий, у которых Вы приобрели Изделие. Если Вам нужна помощь в определении местонахождения дистрибьютора серийных изделий или официального дилера или если у Вас есть вопросы относительно Ваших прав и обязанностей по гарантии, Вы можете обратиться к нам по адресу:

Отделение технического обслуживания серийной продукции Toro
Toro Warranty Company

8111 Lyndale Avenue South

Bloomington, MN 55420-1196

952–888–8801 или 800–952–2740

Эл. почта: commercial.warranty@toro.com

Обязанности владельца

Вы, являясь владельцем Изделия, несете ответственность за выполнение необходимого технического обслуживания и регулировок, указанных в *Руководстве оператора.* Невыполнение требуемого технического обслуживания и регулировок может быть основанием для отказа в исполнении гарантийных обязательств.

Изделия и условия, на которые не распространяется гарантия

Не все неисправности или нарушения работы изделия, возникшие в течение гарантийного периода, являются дефектами материала или изготовления. Действие этой гарантии не распространяется на следующее:

- Неисправности изделия, возникшие в результате использования запасных частей, произведенных третьей стороной, либо установки и использования дополнительных частей или измененных принадлежностей и изделий других фирм. На эти позиции изготовителем может быть предусмотрена отдельная гарантия.
- Неисправности изделия, возникшие в результате невыполнения рекомендованного технического обслуживания и регулировок. Невыполнение надлежащего технического обслуживания изделия Toro согласно Рекомендованному техническому обслуживанию, описанному в *Руководстве оператора*, может привести к отказу от исполнения гарантийных обязательств.
- Неисправности изделия, возникшие в результате нарушения правил эксплуатации изделия и техники безопасности.
- Части, расходуемые в процессе эксплуатации, кроме случаев, когда они будут признаны дефектными. Следующие части, помимо прочего, являются расходными или быстроизнашивающимися в процессе нормальной эксплуатации Изделия: тормозные колодки и накладки, фрикционные накладки муфт сцепления, ножи, бобины, опорные катки и подшипники (герметичные или смазываемые), неподвижные ножи, свечи зажигания, колеса поворотного типа и их подшипники, шины, фильтры, ремни и определенные детали разбрызгивателей, такие как диафрагмы, насадки, обратные клапаны и т. п.
- Поломки, вызванные внешними воздействиями. Факторы, рассматриваемые как внешние воздействия, включают помимо прочего атмосферное воздействие, способы хранения, загрязнение, использование неразрешенных видов топлива, охлаждающих жидкостей, смазочных материалов, присадок, удобрений, воды, химикатов и т. п.
- Отказы или проблемы при работе из-за использования топлива (например, бензина, дизельного или биодизельного топлива), не удовлетворяющего требованиям соответствующих отраслевых стандартов.
- Нормальные шум, вибрация, естественный износ и старение, ухудшение технического состояния.
- Нормальный «износ» включает, помимо прочего, повреждение сидений в результате износа или истирания, потертость окрашенных поверхностей, царапины на табличках или окнах и т. п.

Детали

Детали, замена которых запланирована при требуемом техническом обслуживании, имеют гарантию на период до планового срока их замены. На детали, замененные по настоящей гарантии, действует гарантия в течение действия первоначальной гарантии на изделие, и они становятся собственностью компании Toro. Окончательное решение о том, подлежит ли ремонту или замене какая-либо существующая часть или узел, принимается компанией Toro. Компания Toro имеет право использовать для гарантийного ремонта восстановленные детали.

Гарантия на батареи многократного цикла глубокого заряда-разряда и ионно-литиевые аккумуляторы:

Батареи многократного цикла глубокого заряда-разряда и ионно-литиевые батареи за время своего срока службы способны обеспечить определенное полное число киловатт-часов. Методы эксплуатации, зарядки и технического обслуживания могут увеличить или уменьшить срок службы аккумулятора. Поскольку аккумуляторные батареи в настоящем изделии являются расходными деталями, эффективность их работы между зарядками будет постепенно уменьшаться до тех пор, пока батарея полностью не выйдет из строя. Ответственность за замену отработанных вследствие нормальной эксплуатации аккумуляторных батарей несет владелец изделия. Необходимость в замене аккумулятора за счет владельца может возникнуть во время действия нормального гарантийного периода на изделие. Примечание: (только литий-ионные аккумуляторные батареи): гарантия на литий-ионную аккумуляторную батарею имеет часть, начиная с 3-го по 5-й год, зависящую от времени эксплуатации и использованных киловатт-часов. Для получения дополнительной информации обращайтесь к *Руководству оператора*.

Техническое обслуживание, выполняемое за счет владельца

Регулировка двигателя, смазка, очистка и полировка, замена фильтров, охлаждающей жидкости и проведение рекомендованного технического обслуживания входят в число нормальных операций по уходу за изделиями компании Toro, выполняемыми за счет владельца.

Общие условия

Выполнение ремонта официальным дистрибьютором или дилером компании Toro является вашим единственным возмещением убытков по настоящей гарантии.

Компании Toro и Toro Warranty Company не несут ответственности за косвенные, случайные или последующие убытки, связанные с использованием Изделий Toro, на которые распространяется действие настоящей гарантии, включая любые затраты или расходы на предоставление замещающего оборудования или оказание услуг в течение обоснованных периодов нарушения работы или неиспользования оборудования во время ожидания завершения ремонта в соответствии с условиями настоящей гарантии. Не существует каких-либо иных гарантий, за исключением упоминаемой ниже гарантии на системы контроля выхлопных газов (если применимо). Все подразумеваемые гарантии коммерческого качества или пригодности для конкретного применения ограничены сроком действия настоящей прямой гарантии.

В некоторых странах не допускается исключать случайные или последующие убытки или ограничения на срок действия подразумеваемой гарантии, вследствие чего вышеуказанные исключения и ограничения могут на Вас не распространяться. Настоящая гарантия предоставляет вам конкретные законные права, но вы можете также иметь и другие права, которые меняются в зависимости от страны использования.

Примечание в отношении гарантии на двигатель:

На систему контроля выхлопных газов данного изделия может распространяться действие отдельной гарантии, соответствующей требованиям, установленным Агентством по охране окружающей среды США (EPA) и/или Калифорнийским советом по охране воздушных ресурсов (CARB). Приведенные выше ограничения на моточасы не распространяются на Гарантию на системы контроля выхлопных газов. Подробные сведения приводятся в "Гарантийных обязательствах на системы контроля выхлопных газов", которые приведены в Руководстве оператора или содержатся в документации предприятия-изготовителя двигателя.

Другие страны, кроме США и Канады

Покупатели, которые приобрели изделия Toro за пределами США или Канады, для получения гарантийных полисов для своей страны, провинции и штатов должны обращаться к местному дистрибьютору (дилеру) компании Toro. Если по какой-либо причине вы не удовлетворены услугами вашего дистрибьютора или испытываете трудности с получением информации о гарантии, обратитесь к импортеру изделий компании Toro.