Form No. 3397-702 Rev A

Bedienfeld

Zugmaschine der Serie Greensmaster® 3320 oder 3420 TriFlex®

Modellnr. 132-9543

Installationsanweisungen

Sicherheit

Sicherheits- und Bedienungsschilder

Die Sicherheits- und Bedienungsaufkleber sind gut sichtbar; sie befinden sich in der Nähe der möglichen Gefahrenbereiche. Tauschen Sie beschädigte oder verloren gegangene Aufkleber aus.

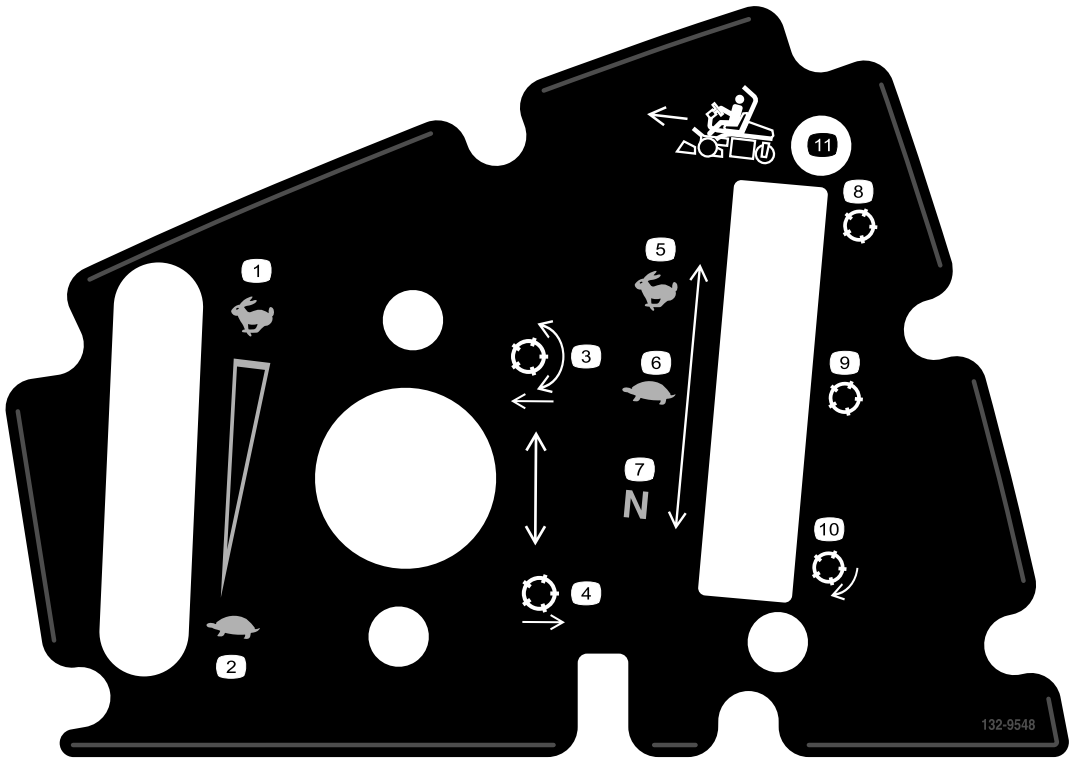

132-9548

1. Motordrehzahl (hoch)
2. Motordrehzahl (niedrig)
3. Absenken und Einkuppeln der Spindeln
4. Anheben und Auskuppeln der Spindeln
5. Zugmaschine (Transport)
6. Zugmaschine (Mähen)
7. Zugmaschine (Neutral)
8. Spindel (Transport)
9. Spindel (Mähen)
10. Spindel (Läppen)
11. Vorwärtsfahren

© 2016—The Toro® Company
8111 Lyndale Avenue South
Bloomington, MN 55420

Registrieren Sie Ihr Produkt unter www.Toro.com.

CE

Originaldokuments (DE)
Druck: USA
Alle Rechte vorbehalten

3397-702 A

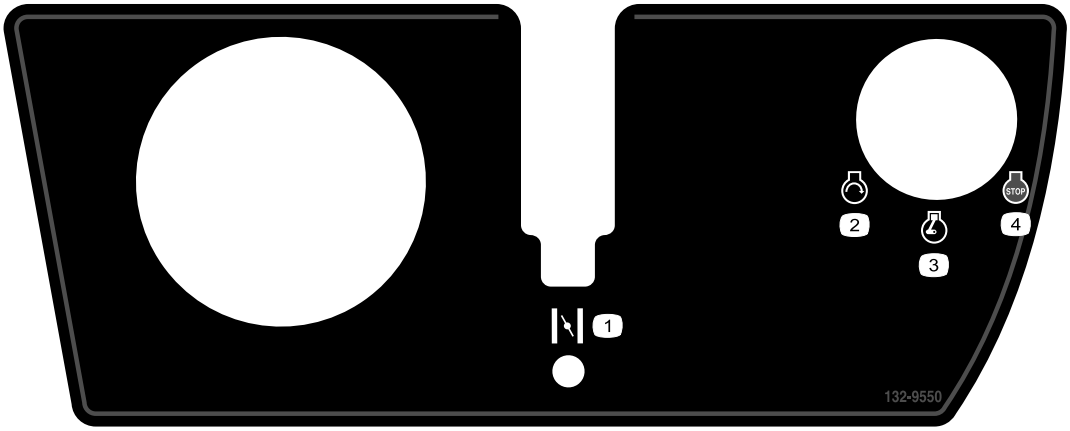

132-9550

1. Choke
2. Motor (Start)
3. Motor (Lauf)
4. Motor (Stopp)

Installation

Einzelteile

Prüfen Sie anhand der nachstehenden Tabelle, dass Sie alle im Lieferumfang enthaltenen Teile erhalten haben.

Beschreibung	Menge	Verwendung
Keine Teile werden benötigt	–	Vorbereiten der Maschine.
Keine Teile werden benötigt	–	Entfernen Sie das Bedienfeld.
Bedienfeld Blechmutter Gewindeclip (1/4") Chokehebel Funktionshebelhalterung Schraube (Nr. 10 x 1/2") Schraube (1/8" x 5/2") Zug für arretierte Neutral-Stellung Sicherungsmutter (Nr. 10) Oberer Aufkleber Unterer Aufkleber Schlitzabdeckung Schraube (Nr. 10 x 3/8") Schlitzschraube (Nr. 10 x 3/8")	1 4 2 1 1 4 2 1 2 1 1 1 1 2	Einbauen des Kits.
Keine Teile werden benötigt	–	Schließen Sie die Installation ab.

Vorbereiten der Maschine

1. Stellen Sie die Maschine auf einer ebenen Fläche ab.
2. Stellen Sie den Motor ab, aktivieren Sie die Feststellbremse und ziehen Sie den Zündschlüssel ab.
3. Schließen Sie die Batterie ab, siehe *Bedienungsanleitung*.

Entfernen des Bedienfeldes

Entfernen der Bedienfeldabdeckung

Hinweis: Legen Sie alle Teile zur Seite, die Sie in diesem Schritt entfernen.

Entfernen Sie die acht Schrauben, mit denen die Bedienfeldabdeckung am Bedienfeld befestigt ist (Bild 1).

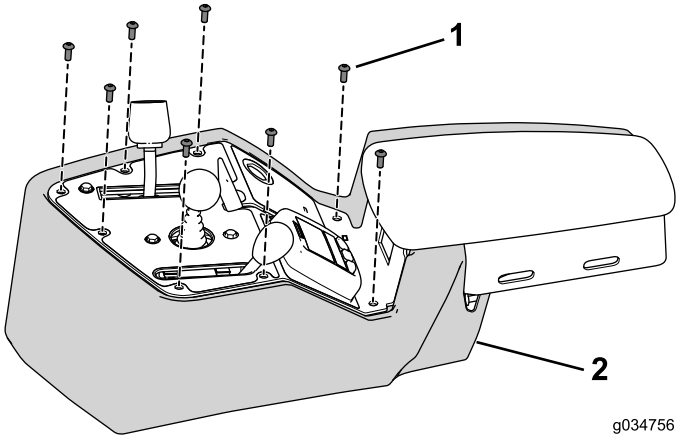

Bild 1

1. Schraube
2. Abdeckung

Abschließen des Kabelbaums

Schließen Sie den Kabelbaum von den am Bedienfeld befestigten Bedienelementen, Schaltern und Anzeigen ab (Bild 2).

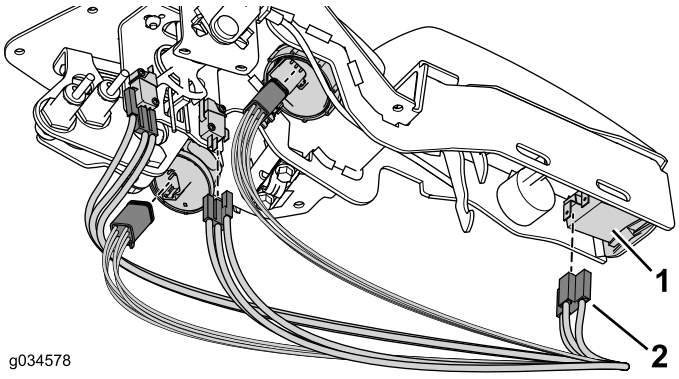

Bild 2

1. Bedienfeld, Anzeige oder Schalter
2. Anschluss

Hinweis: Die Initiatorsensoren oder der akustische Alarm müssen nicht abgeschlossen werden.

Entfernen der Gasbedienung

Hinweis: Legen Sie alle Teile zur Seite, die Sie in diesem Schritt entfernen.

1. Entfernen Sie das Handrad von der Welle des Gasbedienungshebels.
2. Entfernen Sie die zwei Schrauben und Sicherungsmuttern, mit denen die Gasbedienung am Bedienfeld befestigt ist, und werfen sie weg (Bild 3).

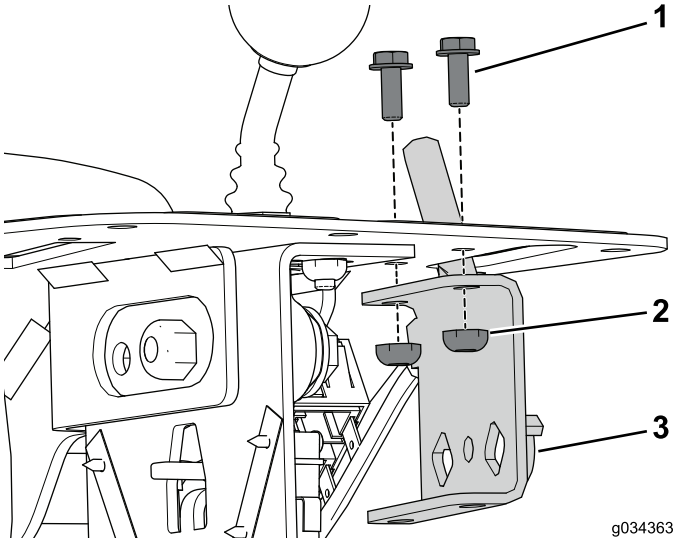

Bild 3

1. Schraube
2. Sicherungsmutter
3. Gasbedienung

Hinweis: Schließen Sie den Bowdenzug nicht vom Motor ab.

Entfernen der Mähsteuerung

1. Entfernen Sie das Handrad von der Welle der Mähsteuerung und legen es zur Seite (Bild 4).

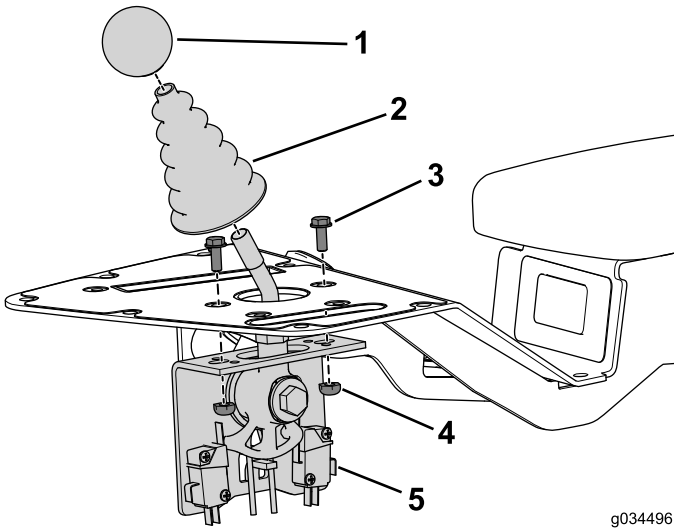

Bild 4

1. Handrad
2. Staubmanschette
3. Schraube
4. Mutter
5. Mähsteuerung

2. Entfernen Sie die Staubmanschette von der Welle der Mähsteuerung und legen sie zur Seite (Bild 4).
3. Entfernen Sie die zwei Schrauben und Muttern, mit denen die Mähsteuerung am Bedienfeld befestigt ist, und legen sie zur Seite (Bild 4).

Entfernen der Funktionssteuerung

Hinweis: Legen Sie alle Teile zur Seite, die Sie in diesem Schritt entfernen, wenn nicht anders angegeben.

1. Entfernen Sie die zwei Schrauben und den Mutternclip, mit denen die Kabelklemme und Beilagscheibe am Bedienfeld befestigt sind (Bild 5).

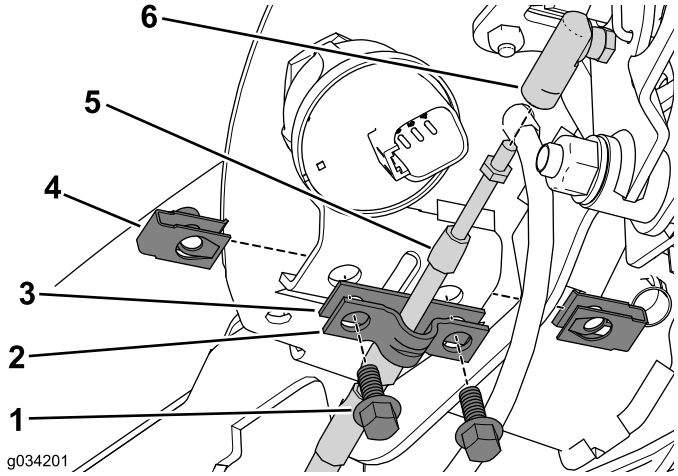

Bild 5

1. Schraube
2. Kabelklemme
3. Beilagscheibe
4. Mutternclip
5. Zug für arretierte Neutral-Stellung
6. Zuganschluss

2. Legen Sie die Kabelklemme zur Seite und werfen die Beilagscheibe weg (Bild 5).
3. Klemmen Sie den Zug für die arretierte Neutral-Stellung vom Zuganschluss ab (Bild 5).
4. Klemmen Sie den Zug für die arretierte Neutral-Stellung von der Zugstange ab (Bild 6).

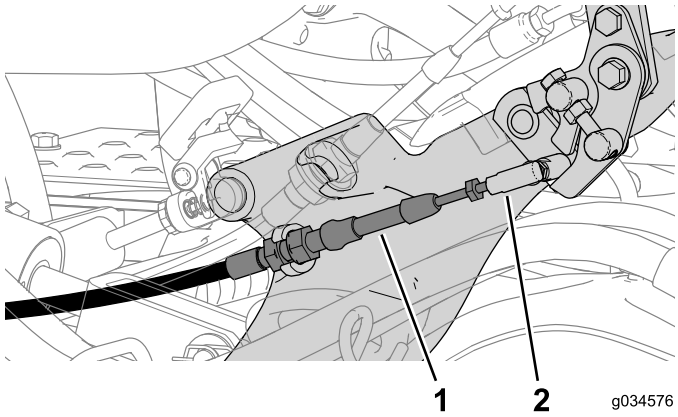

Bild 6

1. Zug für arretierte Neutral-Stellung
2. Kugelgelenkanschluss

5. Entfernen Sie die Muttern, mit denen die Initiatorsensoren an der Funktionshebelhalterung befestigt sind (Bild 7).

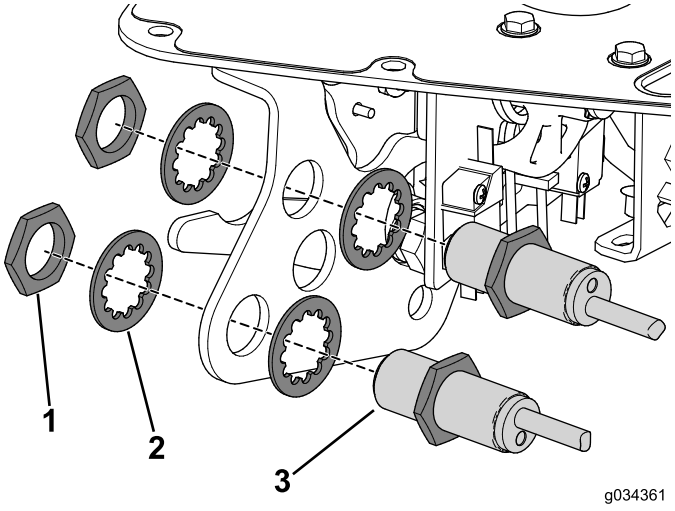

Bild 7

1. Befestigungsmutter
2. Scheibe
3. Initiatorsensor

6. Entfernen Sie das Handrad vom Funktionshebel (Bild 8).

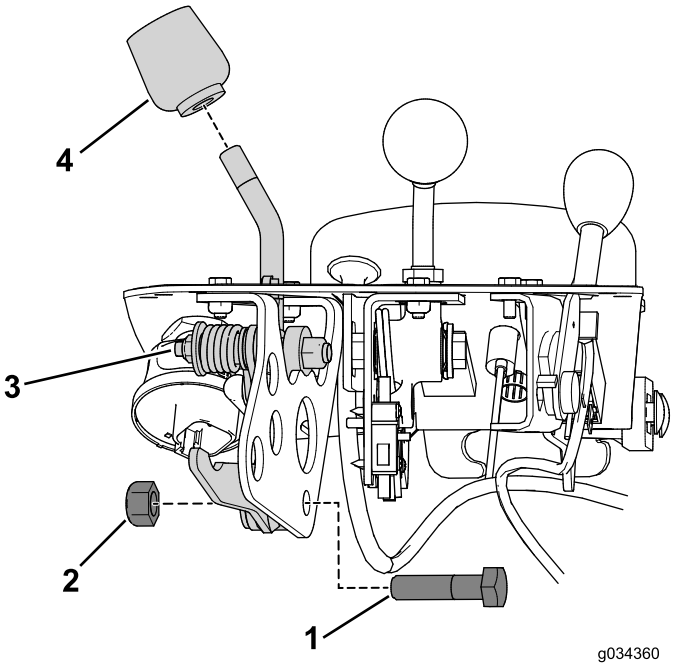

Bild 8

1. Schraube
2. Mutter
3. Funktionshebel
4. Handrad

7. Entfernen Sie die Schraube und Mutter, mit denen der Funktionshebel an der Funktionshebelhalterung befestigt ist (Bild 8).
8. Entfernen Sie die zwei Schrauben und Muttern, mit denen die Funktionshebelhalterung am Bedienfeld befestigt ist, und werfen sie weg (Bild 9).

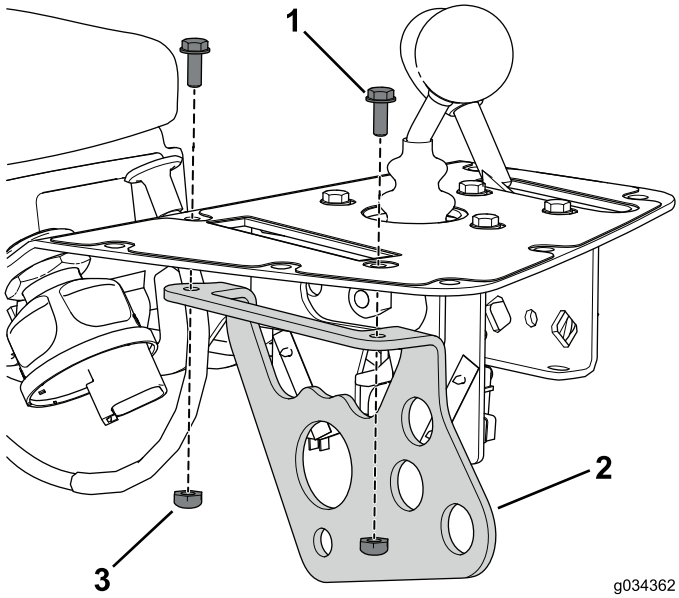

Bild 9

1. Schraube
2. Funktionshebel
3. Mutter

Abschließen des Chokes

1. Klemmen Sie das Kabel vom Choke am Motor ab.
2. Entfernen Sie das Kabel von der Zugmaschine.
3. Lassen Sie das Kabel am Bedienfeld angeschlossen; es wird mit dem Bedienfeld abgenommen.

Hinweis: Ersetzen Sie die Kabelbinden, wenn Sie das Chokekabel entfernen, ziehen Sie sie jedoch nicht ganz fest. Dies erleichtert das Verlegen des neuen Kabels.

Entfernen der Schalter und Anzeigen

Hinweis: Legen Sie alle Teile zur Seite, die Sie in diesem Schritt entfernen.

1. Entfernen Sie den Haltering, um das Display vom Bedienfeld abzunehmen (Bild 10).

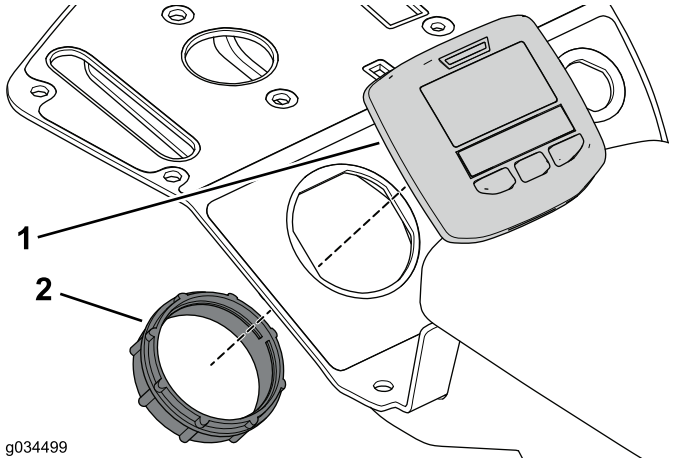

Bild 10

1. Display
2. Haltering

2. Entfernen Sie den gerändelten Haltering am Alarm und nehmen ihn vom Bedienfeld ab (Bild 11).

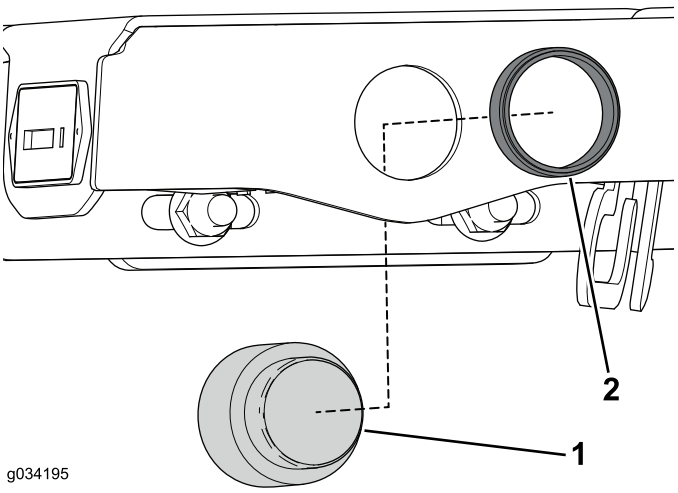

Bild 11

1. Akustischer Alarm
2. Haltering

3. Entfernen Sie den Halter, mit dem der Betriebsstundenzähler am Bedienfeld befestigt ist (falls vorhanden) (Bild 12).

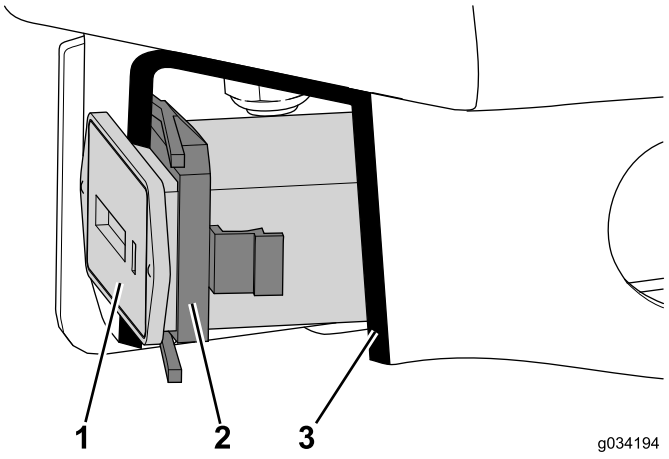

Bild 12

Ausschnittansicht

1. Betriebsstundenzähler
2. Halter
3. Ausschnitt

4. Entfernen Sie die Befestigungsmutter am Zündschloss, um es vom Bedienfeld abzunehmen (Bild 13).

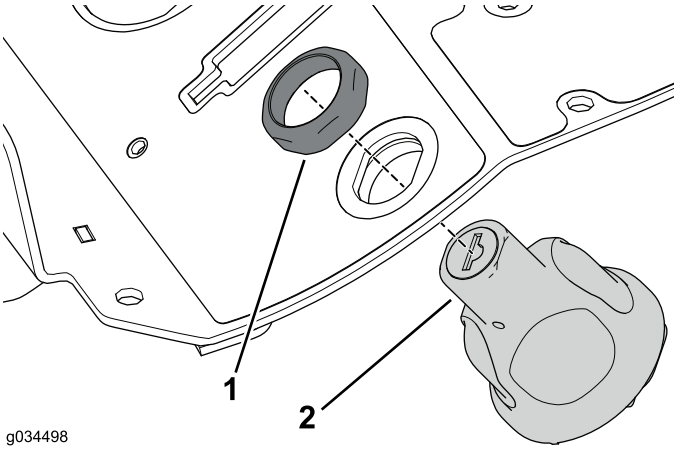

Bild 13

1. Befestigungsmutter
2. Zündschloss

Entfernen des Bedienfelds

Legen Sie alle Teile zur Seite, die Sie in diesem Schritt entfernen.

1. Entfernen Sie die zwei Schlossschrauben und Bundmuttern, mit denen das Bedienfeld an der Bedienfeldhalterung befestigt ist (Bild 14).

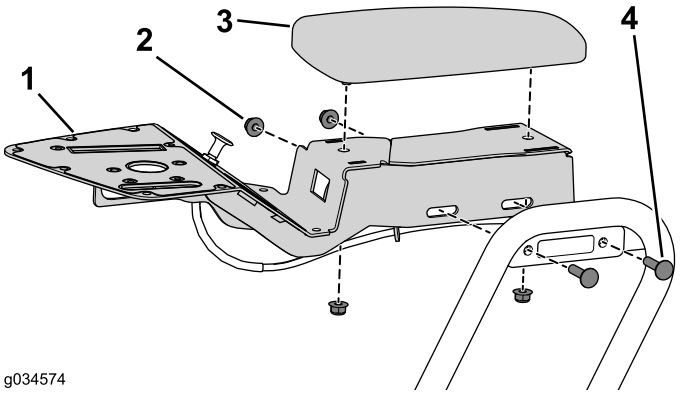

Bild 14

1. Bedienfeld
2. Bundmutter
3. Armlehne
4. Schlossschraube

Hinweis: Maschinen mit Dieselmotor haben ein Distanzstück zwischen dem Bedienfeld und der Halterung.

2. Entfernen Sie die zwei Bundmuttern, mit denen die Armlehne am Bedienfeld befestigt ist (Bild 14).

Einbauen des Kits

Einbauen des Bedienfelds

1. Bringen Sie den oberen und unteren Aufkleber am Bedienfeld an (Bild 15).

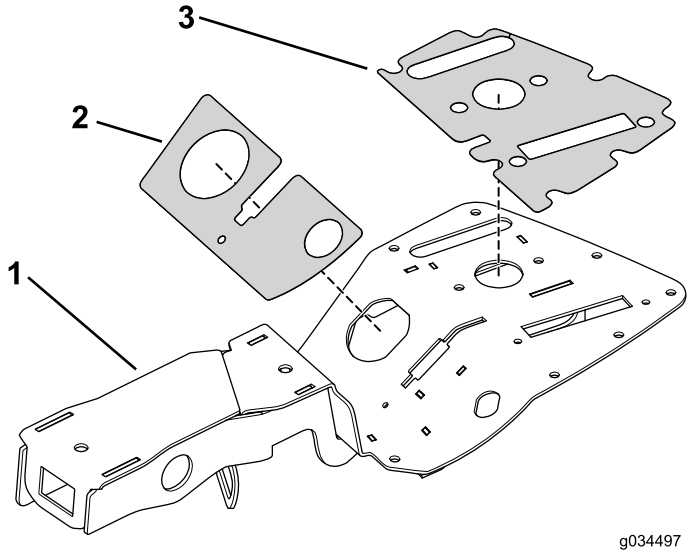

Bild 15

1. Bedienfeld
2. Unterer Aufkleber
3. Oberer Aufkleber

2. Befestigen Sie die Bedienfeldhalterung mit den zwei vorher entfernten Schlossschrauben und Bundmuttern (Bild 16).

Hinweis: Bringen Sie das Distanzstück an Maschinen mit Dieselmotor an.

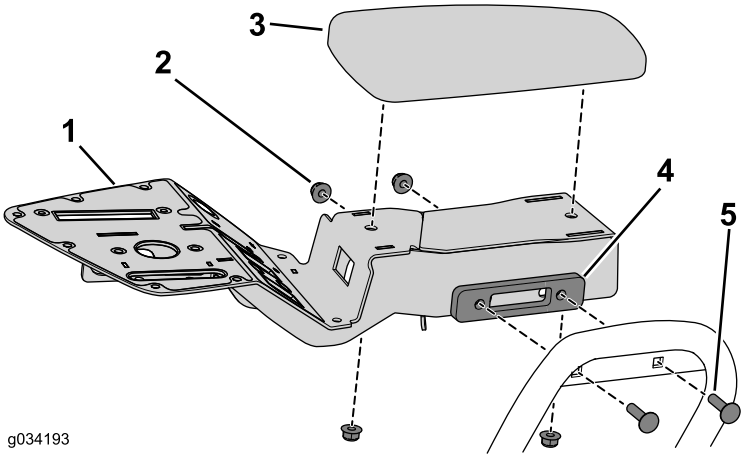

Bild 16

1. Bedienfeld
2. Bundmutter
3. Armlehne
4. Distanzstück (nur Maschinen mit Dieselmotor)
5. Schlossschraube

3. Befestigen Sie die Armlehne mit den zwei vorher entfernten Bundmuttern am Bedienfeld (Bild 16).

Einbauen der Mähsteuerung

1. Befestigen Sie den Joystick mit den zwei Schrauben (Nr. 10 x 1/2") und Sicherungsmuttern am Bedienfeld (Bild 17).

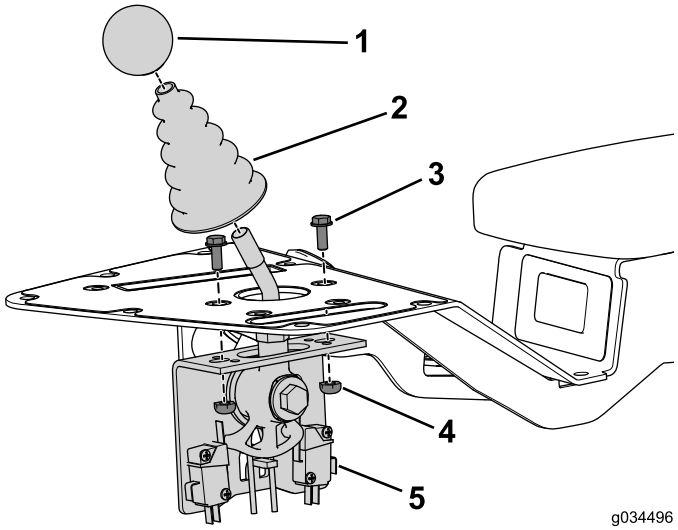

Bild 17

1. Handrad
2. Staubmanschette
3. Schraube
4. Mutter
5. Mähsteuerung

2. Bringen Sie die Staubmanschette über der Joystickwelle an.
3. Befestigen Sie das Handrad an der Joystickwelle.

Einbauen des Chokes

Nur Benzinmotor

1. Verlegen Sie das neue Chokekabel wie das ursprüngliche Kabel und befestigen es mit Kabelbinden an der Maschine (Bild 18).

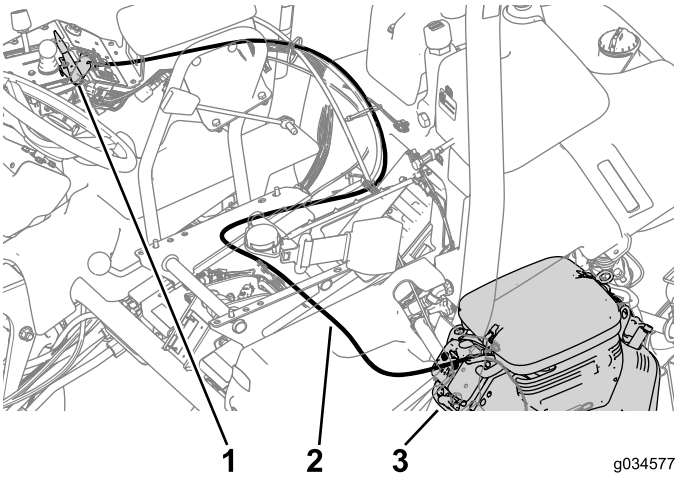

Bild 18

1. Chokehebel
2. Chokezug
3. Chokehebel

2. Schließen Sie das Kabel am Choke am Motor an (Bild 18).
3. Befestigen Sie die Blechmutter an der Befestigung am Bedienfeld (Bild 19).
4. Befestigen Sie den Choke mit den zwei Schrauben (Nr. 10 x 1/2") am Bedienfeld (Bild 19).

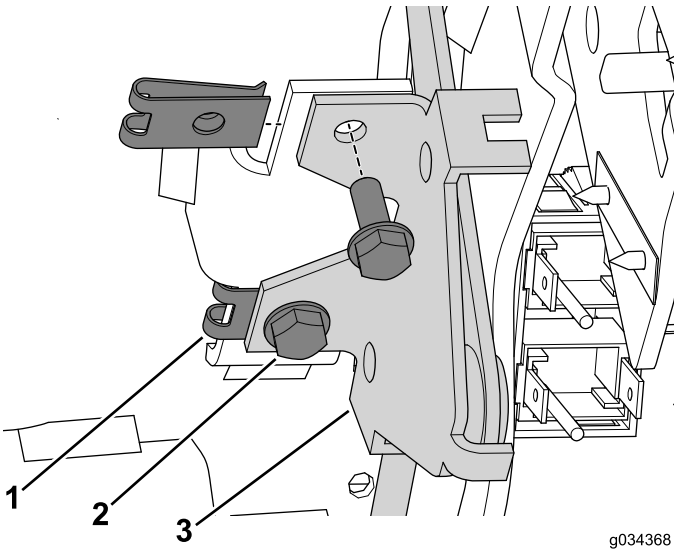

Bild 19

1. Blechmutter (befestigt)
2. Schrauben (Nr. 10 x 1/2")
3. Chokehebel

Befestigen der Schlitzabdeckung

Nur Dieselmotor

Befestigen Sie die Schlitzabdeckung mit der Schraube (Nr. 10 x 3/8") am Bedienfeld (Bild 20).

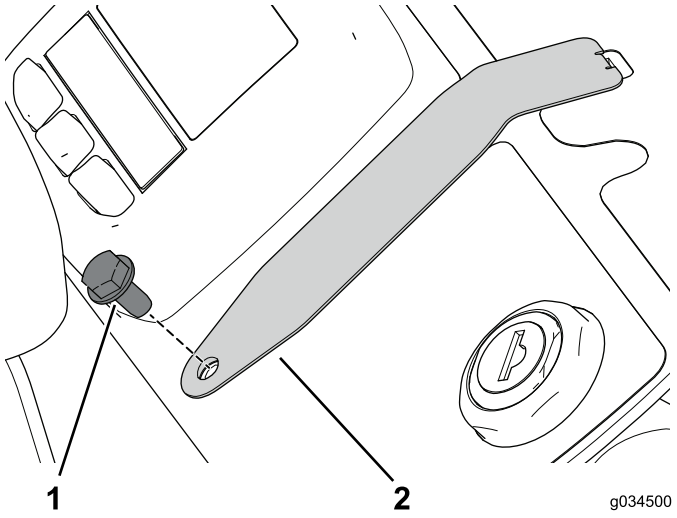

Bild 20

1. Schraube (Nr. 10 x 3/8")
2. Schlitzabdeckung

Einbauen der Funktionssteuerung

1. Befestigen Sie die Funktionshebelhalterung mit der Schraube (Nr. 10 x 1/2") und Sicherungsmutter am Bedienfeld (Bild 21).

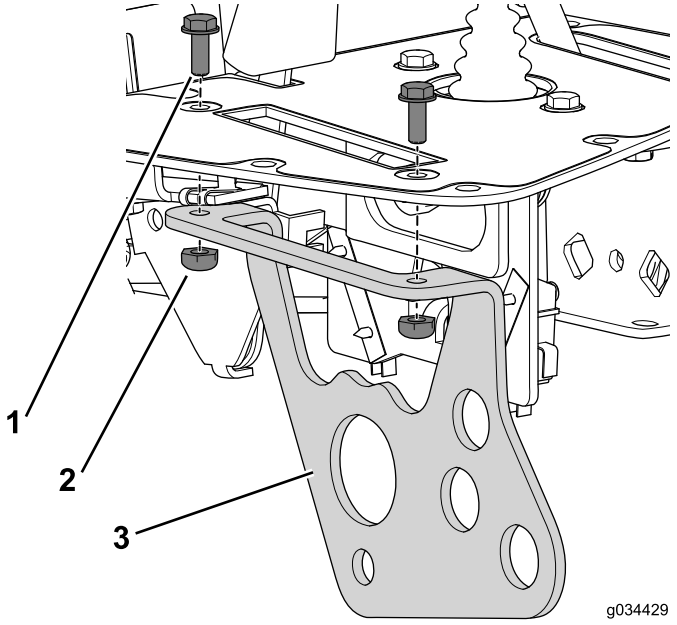

Bild 21

1. Schraube (Nr. 10 x 1/2")
2. Sicherungsmutter
3. Funktionshebelhalterung

2. Befestigen Sie den Holm mit der vorher entfernten Sicherungsmutter, Flachscheibe und dem vorher

entfernten Distanzstückrohr an der Halterung (Bild 22).

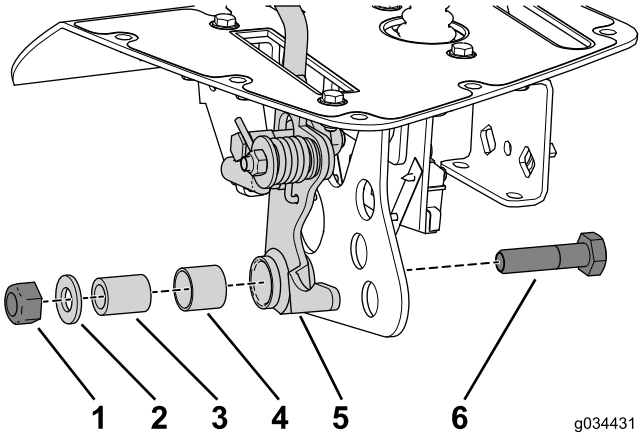

Bild 22

1. Sicherungsmutter (10 mm)
2. Flachscheibe
3. Distanzrohr
4. Spannbüchse
5. Hebel
6. Schraube (10 mm x 40 mm)

3. Befestigen Sie die Initiatorsensoren mit den vorher entfernten Muttern und Sicherungsscheiben an der Funktionshebelhalterung (Bild 23).

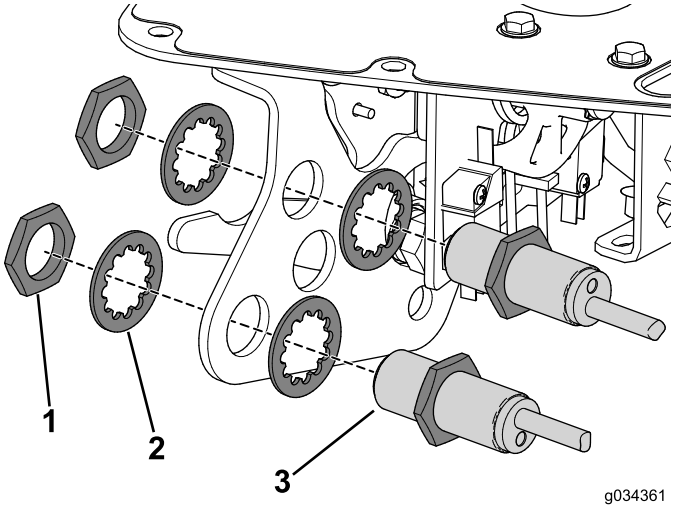

Bild 23

1. Mutter
2. Sicherungsscheibe
3. Initiatorsensor

4. Befestigen Sie das Handrad an der Funktionshebelwelle.

Befestigen des Zugs für die arretierte Neutral-Stellung

1. Entfernen Sie den Originalzug und verlegen Sie den neuen Zug.
2. Schließen Sie den Zug für die arretierte Neutral-Stellung an der Pedalgangschaltung an (Bild 24).

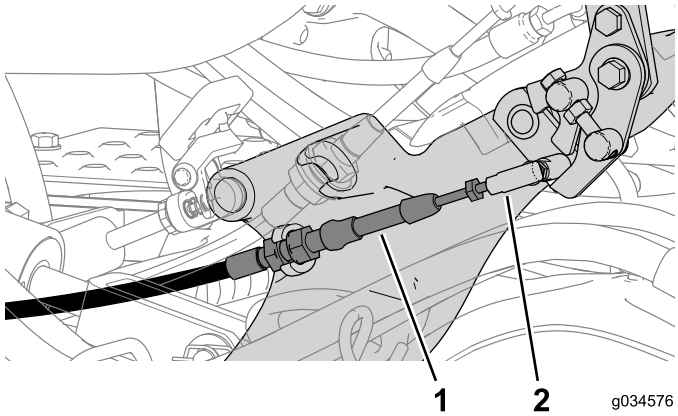

Bild 24

1. Zug für arretierte Neutral-Stellung
2. Kugelgelenkanschluss

3. Schließen Sie den Zug für die arretierte Neutral-Stellung am Zuganschluss an (Bild 25).

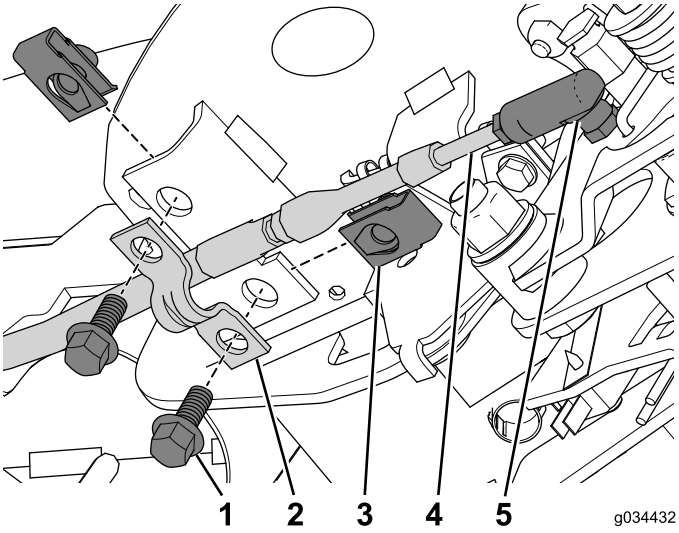

Bild 25

1. Schraube (1/8" x 5/2")
2. Kabelklemme
3. Befestigungsmutter
4. Kabel
5. Zuganschluss

4. Bringen Sie die Befestigungsmutter am Bedienfeld an (Bild 25).
5. Befestigen Sie den Zug mit der Kabelklemme mit den zwei Schrauben (1/4" x 5/8") am Bedienfeld (Bild 25).
6. Befestigen Sie den Zug mit Kabelbinden an der Maschine.

Einbauen der Schalter und Anzeigen

1. Drücken Sie den Betriebsstundenzähler in den Ausschnitt, bis er mit dem Halter befestigt ist (Bild 26).

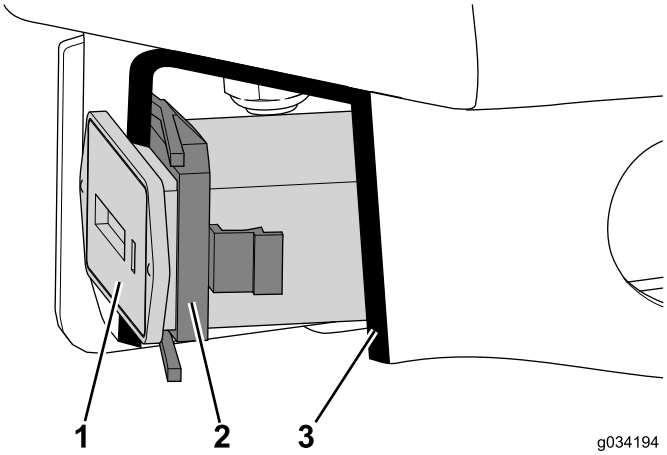

Bild 26

Ausschnittansicht

1. Betriebsstundenzähler
2. Halter
3. Ausschnitt

2. Befestigen Sie den akustischen Alarm mit dem Haltering am Bedienfeld (Bild 27).

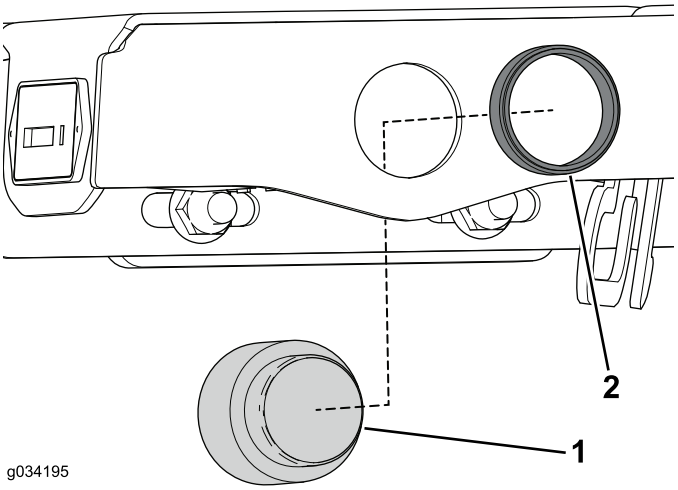

Bild 27

1. Akustischer Alarm
2. Haltering

3. Befestigen Sie das Display mit dem Haltering am Bedienfeld (Bild 28).

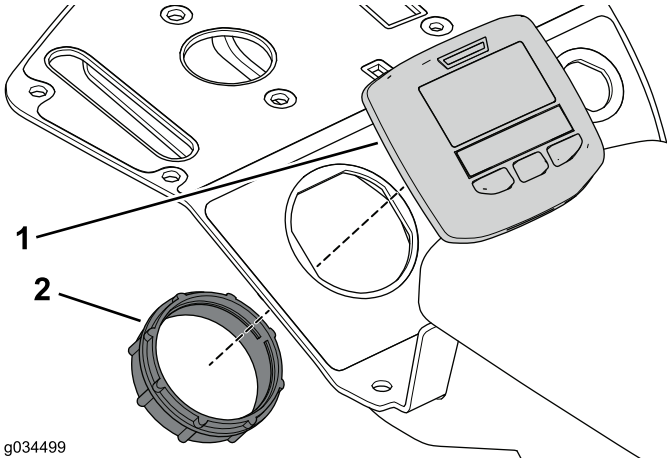

Bild 28

1. Display
2. Haltering

4. Befestigen Sie das Zündschloss mit der vorher entfernten Befestigungsmutter am Bedienfeld (Bild 29).

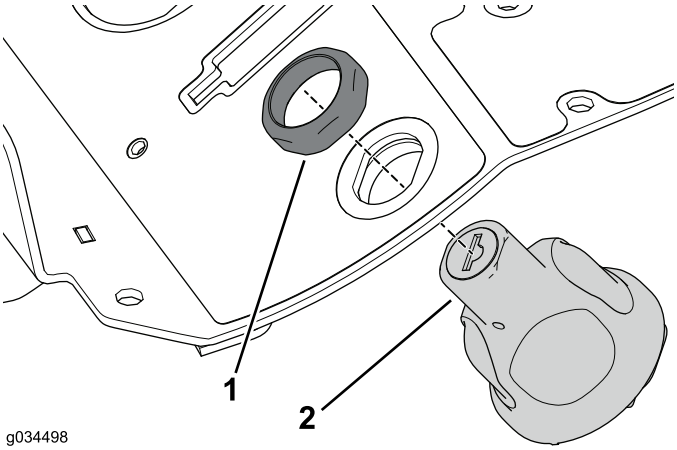

Bild 29

1. Befestigungsmutter
2. Zündschloss

5. Schließen Sie den Kabelbaum an die entsprechenden Anschlüsse an (Bild 30).

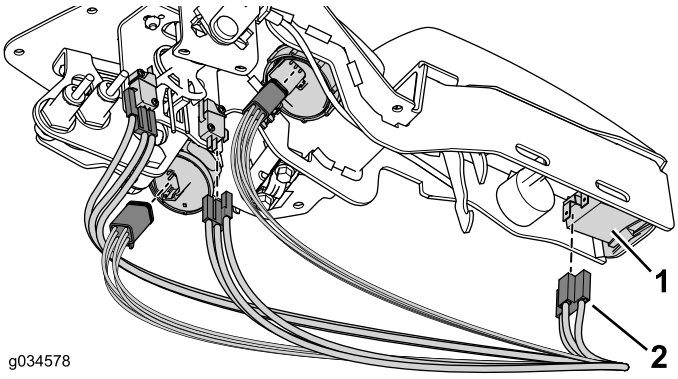

Bild 30

1. Bedienfeld, Anzeige oder Schalter
2. Anschluss

Abschließen der Installation

1. Befestigen Sie die Bedienfeldabdeckung mit den acht vorher entfernten Schrauben am Bedienfeld (Bild 31).

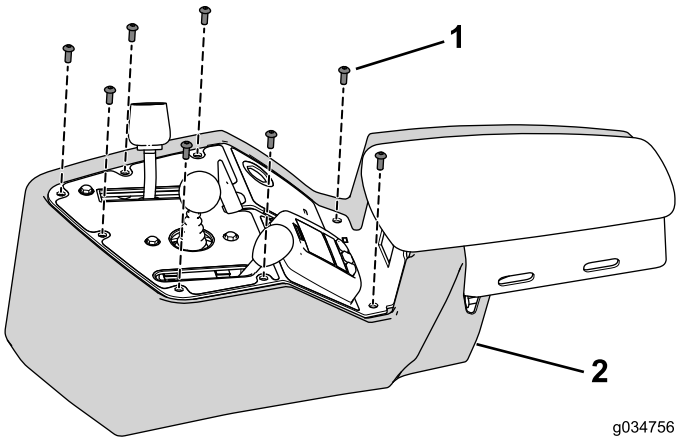

Bild 31

1. Schraube (Nr. 10 x 1/2")
2. Bedienfeldabdeckung

2. Schließen Sie die Batterie an, siehe *Bedienungsanleitung*.
3. Prüfen Sie die Funktion der Bedienelemente und stellen sie ggf. ein.

Toro Garantie

Eine zweijährige, eingeschränkte Garantie

Bedingungen und abgedeckte Produkte

The Toro Company und die Niederlassung, Toro Warranty Company, gewährleisten gemäß eines gegenseitigen Abkommens, dass das gewerbliche Produkt von Toro (Produkt) für zwei Jahre oder 1500 Betriebsstunden* (je nach dem, was zuerst eintritt) frei von Material- und Verarbeitungsschäden ist. Diese Garantie gilt für alle Produkte, ausgenommen sind Aerifizierer (diese Produkte haben eigene Garantiebedingungen). Bei einem Garantieanspruch wird das Produkt kostenlos repariert, einschließlich Diagnose, Lohnkosten, Ersatzteilen und Transport. Die Garantie beginnt an dem Termin, an dem das Produkt zum Originalkunden ausgeliefert wird.
* Mit Betriebsstundenzähler ausgestattete Produkte.

Anweisungen für die Inanspruchnahme von Wartungsarbeiten unter Garantie

Sie müssen den offiziellen Distributor oder Vertragshändler für gewerbliche Produkte, von dem Sie das Produkt gekauft haben, umgehend informieren, dass Sie einen Garantieanspruch erheben. Sollten Sie Hilfe beim Ermitteln eines offiziellen Distributors oder Vertragshändler für gewerbliche Produkte benötigen oder Fragen zu den Garantieansprüchen und -verpflichtungen haben, können Sie uns unter folgender Adresse kontaktieren:

Toro Commercial Products Service Department
Toro Warranty Company
8111 Lyndale Avenue South
Bloomington, MN 55420-1196

+1–952–888–8801 oder +1–800–952–2740
E-Mail: commercial.warranty@toro.com

Verantwortung des Eigentümers

Als Produkteigentümer sind Sie für die erforderlichen Wartungsarbeiten und Einstellungen verantwortlich, die in der *Bedienungsanleitung* angeführt sind. Ein Nichtausführen der erforderlichen Wartungs- und Einstellungsarbeiten kann zu einem Verlust des Garantieanspruchs führen.

Nicht von der Garantie abgedeckte Punkte und Bedingungen

Nicht alle Produktfehler oder Fehlfunktionen, die im Garantiezeitraum auftreten, stellen Verarbeitungs- oder Materialfehler dar. Diese Garantie schließt Folgendes aus:

- Produktversagen aufgrund der Verwendung von Ersatzteilen, die keine Toro Originalteile sind, oder aufgrund der Installation oder Verwendung von Anbaugeräten, Modifikationen oder nicht genehmigtem Zubehör. Der Hersteller dieser Artikel gibt möglicherweise eine eigene Garantie.
- Produktfehler, die aufgrund nicht ausgeführter Wartungs- und/oder Einstellungsarbeiten entstehen. Die Nichtdurchführung der in der *Bedienungsanleitung* aufgeführten empfohlenen Wartungsarbeiten für das Toro Produkt kann zu einer Ablehnung der Ansprüche im Rahmen der Garantie führen.
- Produktfehler, die auf den missbräuchlichen, fahrlässigen oder waghalsigen Einsatz des Produkts zurückzuführen sind.
- Teile, die sich abnutzen, außer bei fehlerhaften Teilen. Beispiele von Teilen, die sich beim normalen Produkteinsatz abnutzen oder verbraucht werden, sind u. a. Bremsbeläge und Bremsbacken, Kupplungsbeläge, Messer, Spindeln, Rollen und Lager (abgedichtet oder schmierbar), Untermesser, Zündkerzen, Laufräder und Lager, Reifen, Filter, Riemen und bestimmte Spritzgerätkomponenten, wie z. B. Membrane, Düsen und Sicherheitsventile.
- Durch äußere Einflüsse verursachte Fehler. Als äußere Einflüsse werden u. a. Wetter, Einlagerungsverfahren, Verunreinigung, Verwendung nicht zugelassener Kraftstoffe, Kühlmittel, Schmiermittel, Zusätze, Dünger, Wasser oder Chemikalien angesehen.
- Defekte oder Leistungsprobleme aufgrund von Kraftstoffen (z. B. Benzin, Diesel oder Biodiesel), die nicht den Branchennormen entsprechen.
- Normales Geräuschniveau, normale Vibration und Abnutzung und normaler Verschleiß.
- Normale Verbrauchsgüter sind u. a. Schäden am Sitz aufgrund von Abnutzung oder Abrieb, abgenutzte, lackierte Oberflächen, verkratzte Aufkleber oder Fenster.

Teile

Teile, die als vorgeschriebene Wartungsarbeiten ausgewechselt werden müssen, werden für den Zeitraum bis zur geplanten Auswechslung des Teils garantiert. Teile, die im Rahmen dieser Garantie ausgewechselt werden, sind für die Länge der Originalproduktgarantie abgedeckt und werden das Eigentum von Toro. Es bleibt Toro überlassen, ob ein Teil repariert oder ausgewechselt wird. Toro kann überholte Teile für Reparaturen unter Garantie verwenden.

Garantie für Deep-Cycle und Lithium-Ionen-Batterien:

Deep-Cycle- und Lithium-Ionen-Batterien habe eine bestimmte Gesamtzahl an Kilowatt-Stunden, die sie bereitstellen können. Einsatz-, Auflade- und Wartungsverfahren können die Nutzungsdauer der Batterie verlängern oder verkürzen. Während der Nutzung der Batterien in diesem Produkt nimmt die nützliche Arbeit zwischen Aufladeintervallen langsam ab, bis die Batterien ganz aufgebraucht sind. Für das Auswechseln aufgebrauchter Batterien (aufgrund normaler Nutzung) ist der Produkteigentümer verantwortlich. Ein Auswechseln der Batterie (für die Kosten kommt der Eigentümer auf) kann im normalen Garantiezeitraum erforderlich sein. Hinweis: (Nur Lithium-Ionen-Batterie): Eine Lithium-Ionen-Batterie wird nur von einer anteiligen Teilegarantie abgedeckt, die im 3. bis zum 5. Jahr basierend auf der Verwendungsdauer und den genutzten Kilowattstunden basiert. Lesen Sie die *Bedienungsanleitung* für weitere Informationen.

Für die Kosten von Wartungsarbeiten kommt der Eigentümer auf

Motoreinstellung, Schmierung, Reinigung und Polieren, Austausch von Filtern, Kühlmittel und die Durchführung der empfohlenen Wartungsarbeiten sind einige der normalen Arbeiten, die der Eigentümer auf eigene Kosten an den Toro Produkten durchführen muss.

Allgemeine Bedingungen

Im Rahmen dieser Garantie haben Sie nur Anspruch auf eine Reparatur durch einen offiziellen Toro Distributor oder Händler.

Weder The Toro Company noch Toro Warranty Company haftet für mittelbare, beiläufige oder Folgeschäden, die aus der Verwendung der Toro Produkte entstehen, die von dieser Garantie abgedeckt werden, einschließlich aller Kosten oder Aufwendungen für das Bereitstellen von Ersatzgeräten oder Service in angemessenen Zeiträumen des Ausfalls oder nicht Verwendung, bis zum Abschluss der unter dieser Garantie ausgeführten Reparaturarbeiten. Außer den Abgasgewährleistungen, auf die im Anschluss verwiesen wird (falls zutreffend) besteht keine ausdrückliche Gewährleistung. Alle abgeleiteten Gewährleistungen zur Verkäuflichkeit und Eignung für einen bestimmten Zweck sind auf die Dauer der ausdrücklichen Gewährleistung beschränkt.

Einige Staaten lassen Ausschlüsse von beiläufigen oder Folgeschäden nicht zu; oder schränken die Dauer der abgeleiteten Gewährleistung ein. Die obigen Ausschlüsse und Beschränkungen treffen daher ggf. nicht auf Sie zu. Diese Garantie gibt Ihnen bestimmte legale Rechte; Sie können weitere Rechte haben, die sich von Staat zu Staat unterscheiden.

Hinweis zur Motorgarantie:

Die Emissionssteueranlage des Produkts kann von einer separaten Garantie abgedeckt sein, die die Anforderungen der EPA (amerikanische Umweltschutzbehörde) und/oder CARB (California Air Resources Board) erfüllen. Die oben angeführten Beschränkungen hinsichtlich der Betriebsstunden gelten nicht für die Garantie auf die Emissionssteueranlage. Weitere Angaben finden Sie in der Aussage zur Garantie hinsichtlich der Motoremissionskontrolle in der Bedienungsanleitung oder in den Unterlagen des Motorherstellers.

Länder außer USA oder Kanada

Kunden, die Produkte von Toro kaufen, die von den USA oder Kanada exportiert wurden, sollten sich an den Toro Distributor (Händler) wenden, um Garantiepolicen für das entsprechende Land oder die Region zu erhalten. Sollten Sie aus irgendeinem Grund nicht mit dem Service des Händler zufrieden sein oder Schwierigkeiten beim Erhalt der Garantieinformationen haben, wenden Sie sich an den Importeur der Produkte von Toro.