Form No. 3397-703 Rev A

Kit de consola

Unidad de tracción Greensmaster® TriFlex® Serie 3320 o 3420

Nº de modelo 132-9543

Instrucciones de instalación

Seguridad

Pegatinas de seguridad e instrucciones

Las pegatinas de seguridad e instrucciones están a la vista del operador y están ubicadas cerca de cualquier zona de peligro potencial. Sustituya cualquier pegatina que esté dañada o que falte.

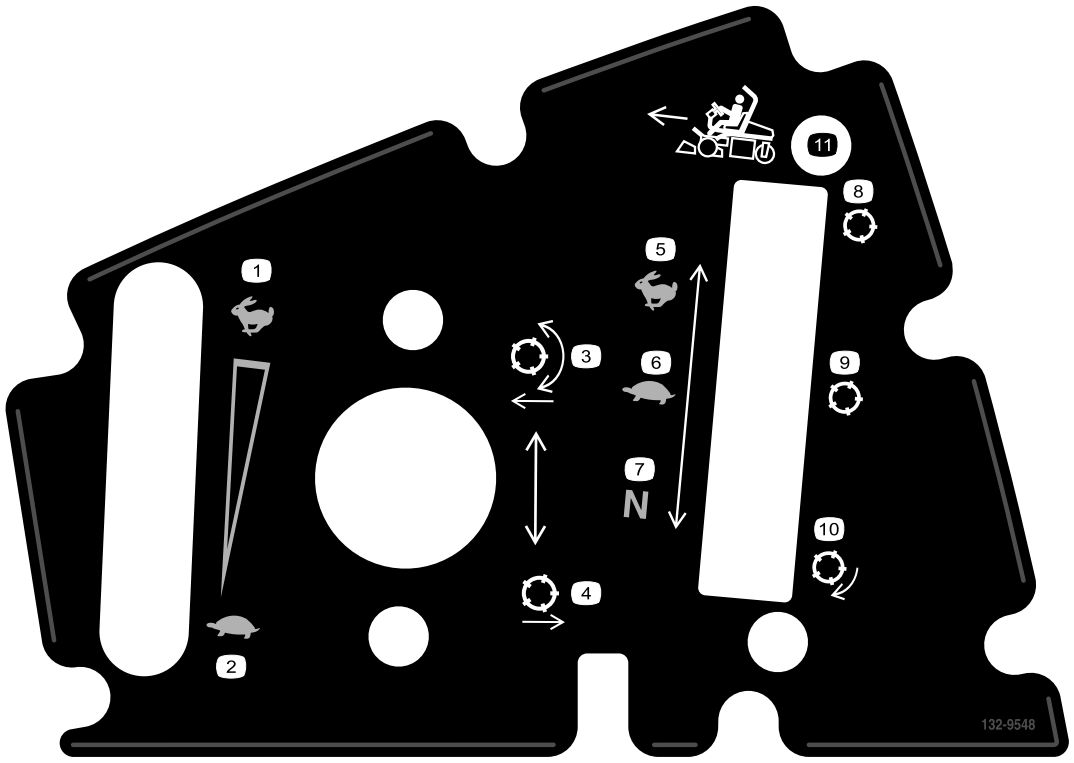

132-9548

1. Velocidad del motor (alta)
2. Velocidad del motor (baja)
3. Bajar y engranar los molinetes
4. Elevar y desengranar los molinetes
5. Unidad de tracción (transporte)
6. Unidad de tracción (siega)
7. Unidad de tracción (punto muerto)
8. Molinete (transporte)
9. Molinete (siega)
10. Molinete (autoafilado)
11. Conducción hacia adelante

© 2016—The Toro® Company
8111 Lyndale Avenue South
Bloomington, MN 55420

Registre su producto en www.Toro.com.

CE

Traducción del original (ES)
Impreso en EE.UU.
Reservados todos los derechos

3397-703 A

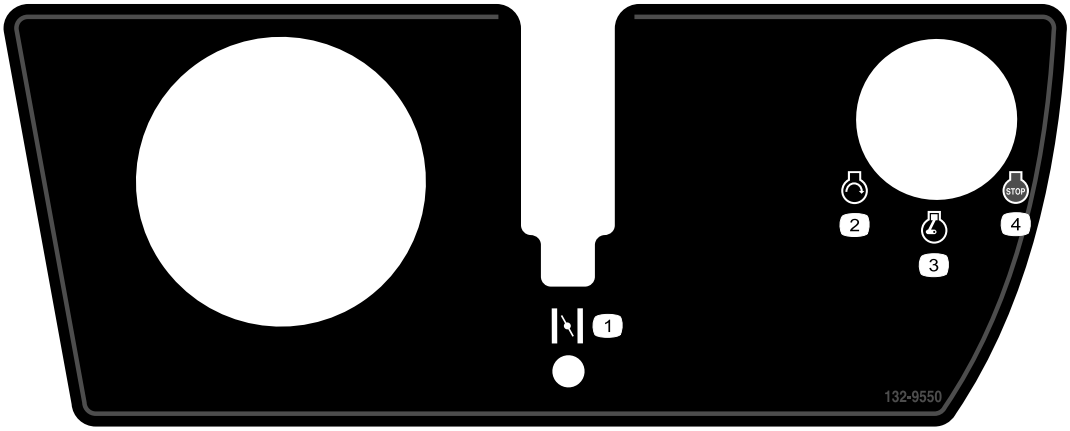

132-9550

1. Estárter
2. Motor (arranque)
3. Motor (marcha)
4. Motor (parada)

Instalación

Piezas sueltas

Utilice la tabla siguiente para verificar que no falta ninguna pieza.

Descripción	Cant.	Uso
No se necesitan piezas	–	Prepare la máquina.
No se necesitan piezas	–	Retire la consola.
Consola Tuerca rápida Tuerca rápida (¼") Palanca del estárter Soporte del control funcional Perno (Nº 10 x ½") Perno (¼" x 5/8") Cable del bloqueo de punto muerto Contratuerca (Nº 10) Pegatina superior Pegatina inferior Tapa de la ranura Perno (Nº 10 x 3/8") Perno de cabeza ranurada (Nº 10 x 3/8")	1 4 2 1 1 4 2 1 2 1 1 1 1 2	Instale el kit.
No se necesitan piezas	–	Finalizar la instalación.

Preparación de la máquina

1. Lleve la máquina a una superficie nivelada.
2. Pare el motor, ponga el freno de estacionamiento y retire la llave del interruptor de encendido.
3. Desconecte la batería; consulte el *Manual del operador*.

Retirada de la consola

Retirada de la cubierta de la consola

Nota: Aparte todos los componentes retirados en este procedimiento.

Retire los 8 pernos que sujetan la cubierta de la consola a la consola ().

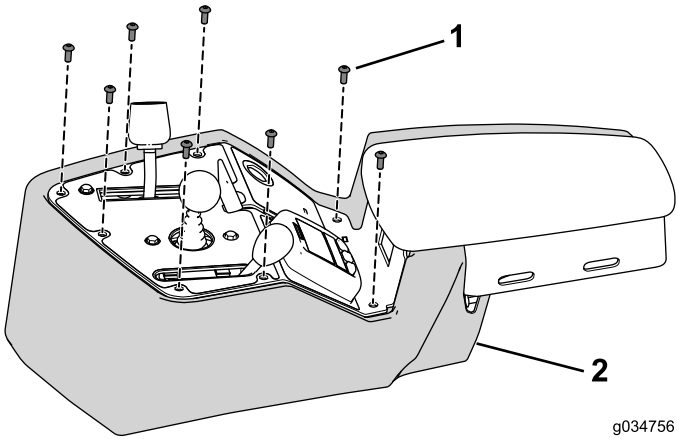

Figura 1

1. Perno
2. Cubierta

Desconecte el arnés de cables

Desconecte el arnés de cables de los mandos, interruptores e indicadores montados en la consola (Figura 2).

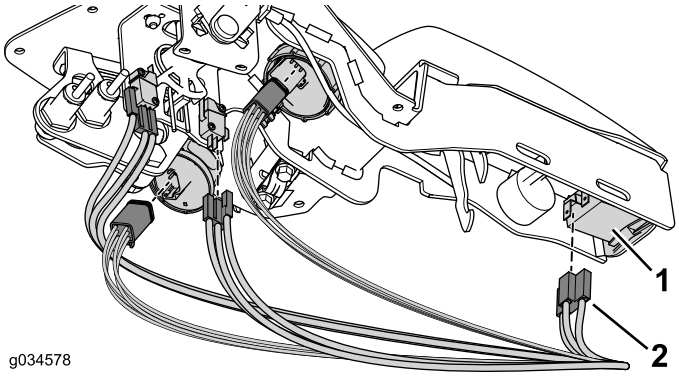

Figura 2

1. Mando, indicador o interruptor
2. Conector

Nota: No es necesario desconectar los sensores de proximidad o la alarma sonora.

Retirada del conjunto del acelerador

Nota: Aparte todos los componentes retirados en este procedimiento.

1. Retire el pomo de la varilla de la palanca del acelerador.
2. Retire y deseche los 2 pernos y contratuercas que sujetan el conjunto del acelerador a la consola (Figura 3).

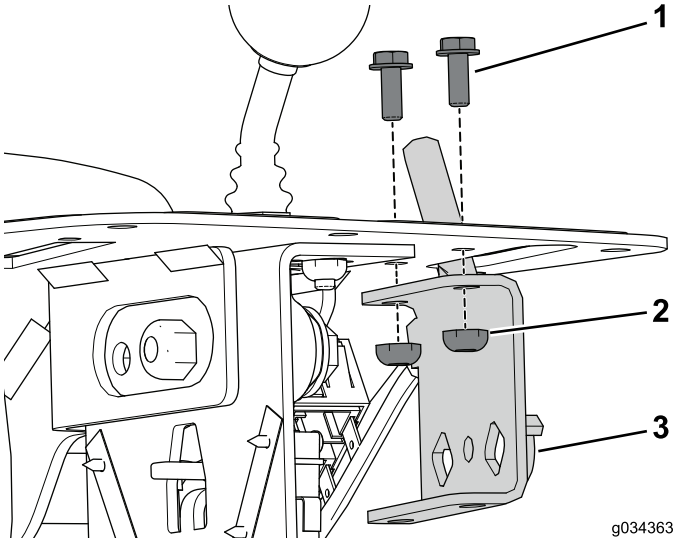

Figura 3

1. Perno
2. Contratuerca
3. Conjunto del acelerador

Nota: No desconecte el cable del acelerador del motor.

Retirada del conjunto del control de siega

1. Retire y aparte el pomo de la varilla del control de siega (Figura 4).

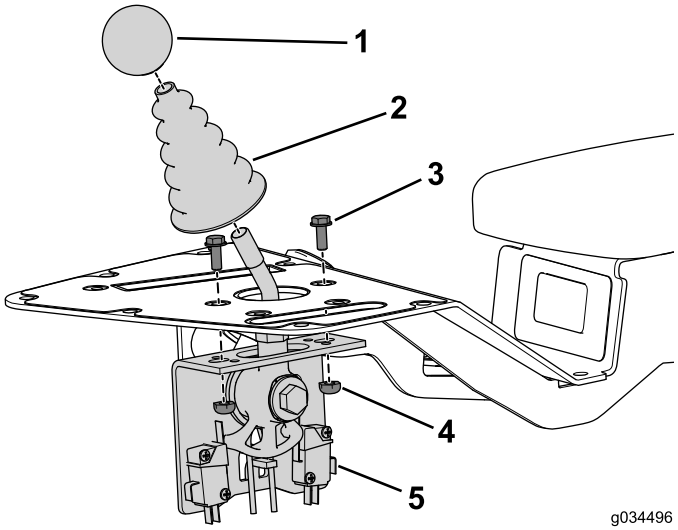

Figura 4

1. Pomo
2. Fuelle
3. Perno
4. Tuerca
5. Conjunto del control de siega

2. Retire y aparte el fuelle de la varilla del control de siega (Figura 4).
3. Retire y aparte los 2 pernos y tuercas que sujetan el conjunto del control de siega a la consola (Figura 4).

Retirada del conjunto de control funcional

Nota: Aparte todos los componentes retirados en este procedimiento a menos que se indique lo contrario.

1. Retire los 2 pernos y la tuerca rápida que sujetan la abrazadera y el suplemento a la consola (Figura 5).

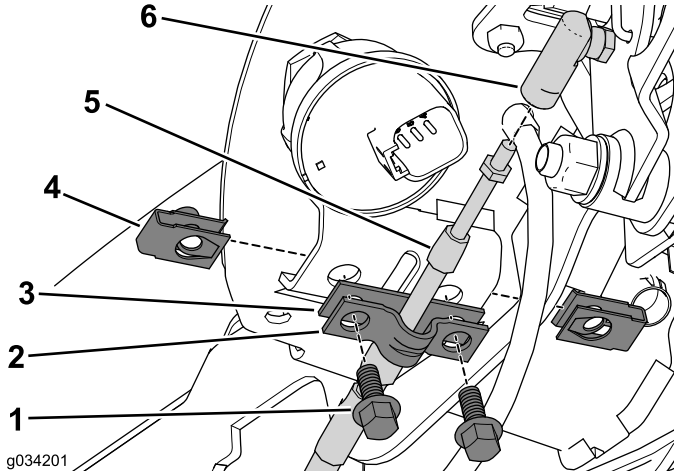

Figura 5

1. Perno
2. Abrazadera
3. Suplemento
4. Tuerca rápida
5. Cable del bloqueo de punto muerto
6. Conector del cable

2. Aparte la abrazadera y deseche el suplemento (Figura 5).
3. Desconecte el cable de bloqueo de punto muerto del conector del cable (Figura 5).
4. Desconecte el cable de bloqueo de punto muerto del conector con articulación de bola de la varilla de tracción (Figura 6).

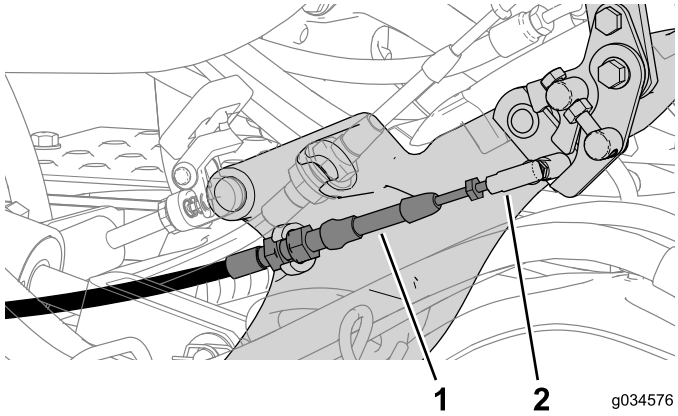

Figura 6

1. Cable del bloqueo de punto muerto
2. Conector con articulación de bola

5. Retire las tuercas que sujetan los sensores de proximidad al soporte de la palanca funcional (Figura 7).

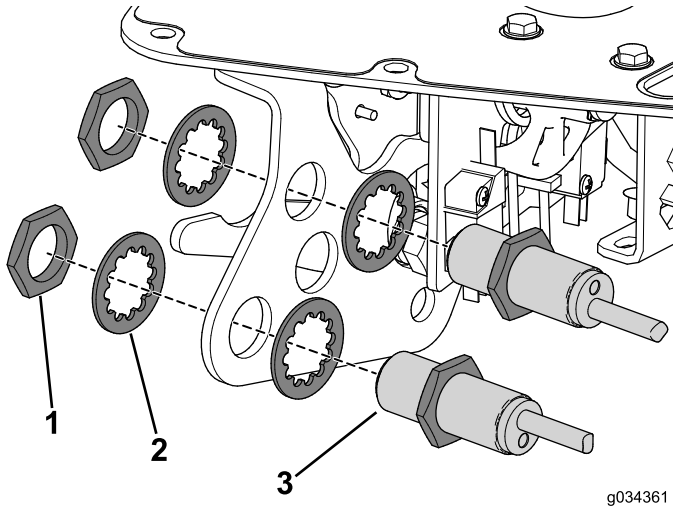

Figura 7

1. Tuerca de retención
2. Arandela
3. Sensor de proximidad

6. Retire el pomo de la palanca funcional (Figura 8).

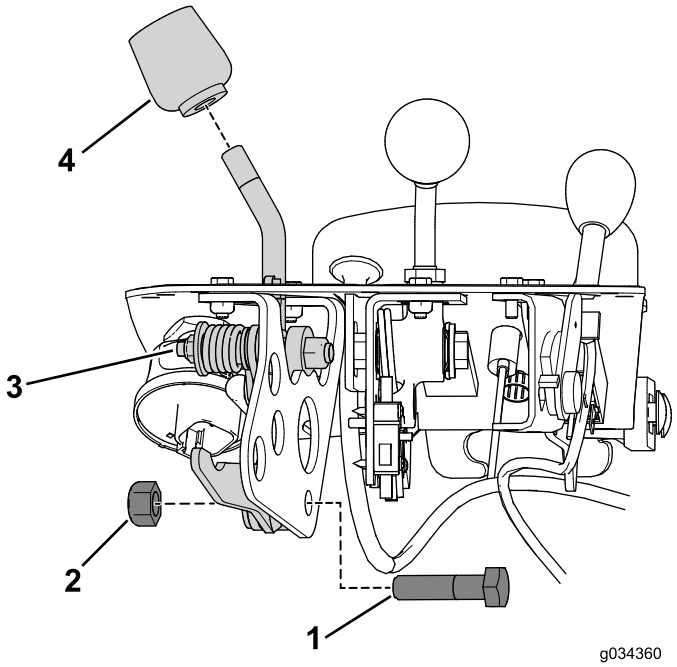

Figura 8

1. Perno
2. Tuerca
3. Conjunto de palanca funcional
4. Pomo

7. Retire el perno y la tuerca que sujetan el conjunto de palanca funcional al soporte de la palanca funcional (Figura 8).
8. Retire y deseche los 2 pernos y tuercas que sujetan el soporte del control funcional a la consola (Figura 9).

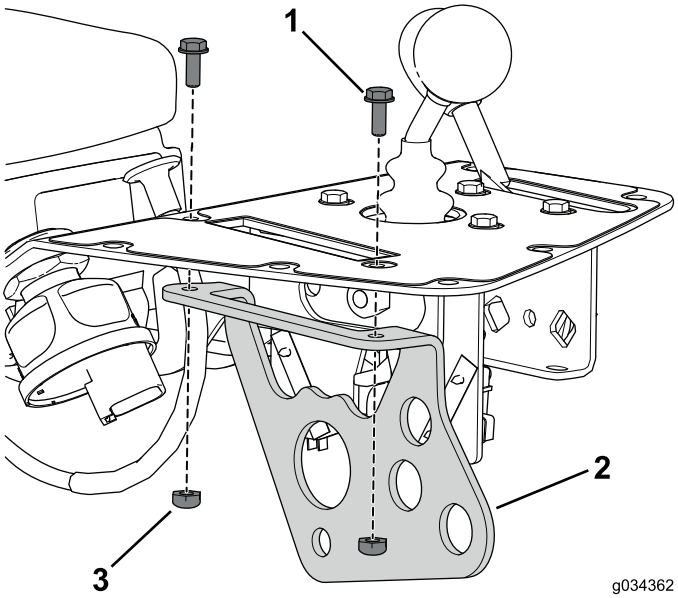

Figura 9

1. Perno
2. Conjunto de control funcional
3. Tuerca

Desconexión del cable del estárter

1. Desconecte el cable del control del estárter del motor.
2. Retire el cable de la unidad de tracción.
3. Deje el cable conectado a la consola; se retirará junto con la consola.

Nota: Después de retirar el cable del estárter, vuelva a colocar las bridas, pero sin apretarlas del todo. Esto facilitará el enrutado del cable nuevo.

Retirada de los interruptores y los indicadores

Nota: Aparte todos los componentes retirados en este procedimiento.

1. Retire el anillo de retención para poder retirar la pantalla de la consola (Figura 10).

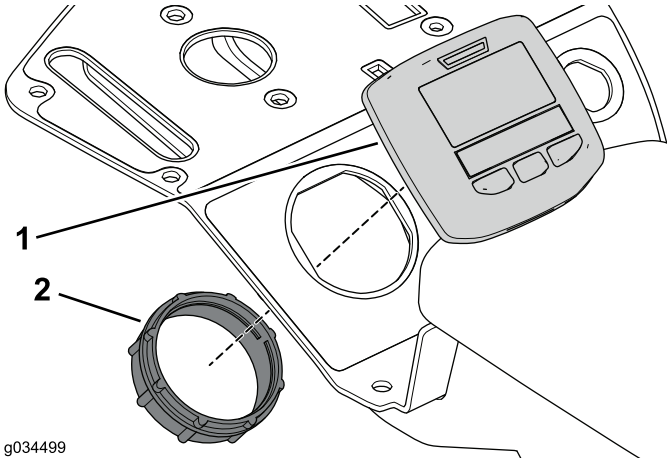

Figura 10

1. Pantalla
2. Anillo de retención

2. Retire el anillo de retención moleteado de la alarma y retire la alarma de la consola (Figura 11).

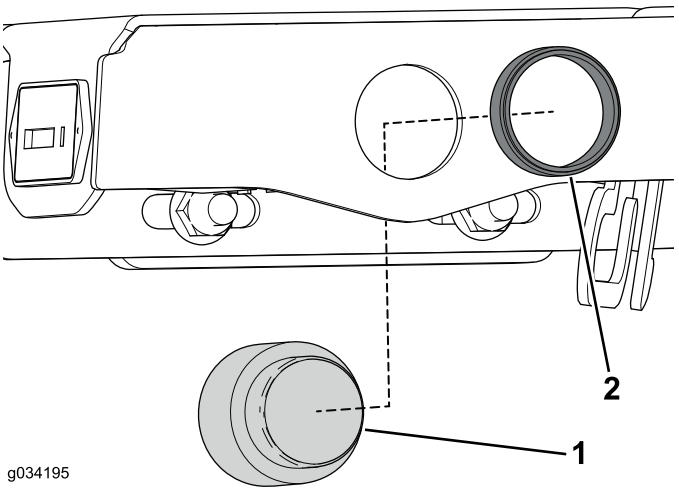

Figura 11

1. Alarma sonora
2. Anillo de retención

3. Retire de la consola el dispositivo de retención que sujeta el contador de horas, si está instalado (Figura 12).

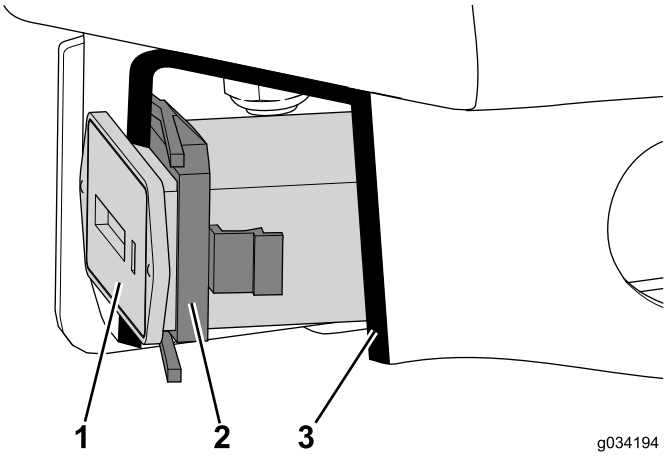

Figura 12
Vista recortada

1. Contador de horas
2. Dispositivo de retención
3. Vista recortada

4. Retire la tuerca de retención del interruptor de encendido para retirarlo de la consola (Figura 13).

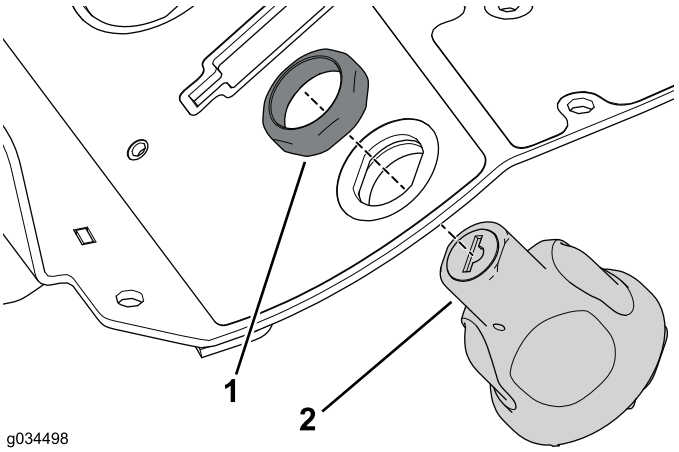

Figura 13

1. Tuerca de retención
2. Interruptor de arranque

Retirada de la consola

Aparte todos los componentes retirados en este procedimiento.

1. Retire los 2 pernos de cuello cuadrado y las tuercas con arandela prensada que sujetan la consola al soporte de la consola (Figura 14).

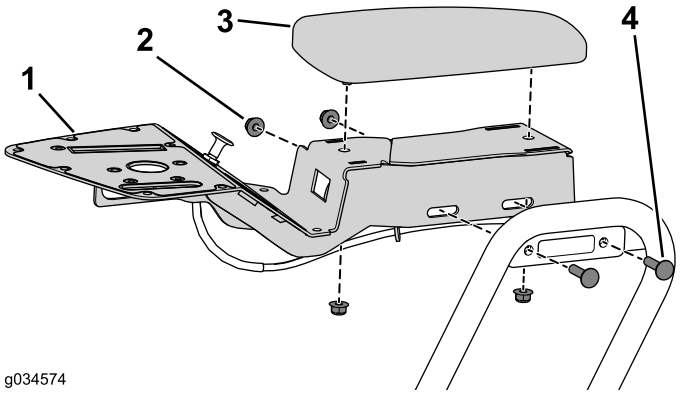

Figura 14

1. Consola
2. Tuerca con arandela prensada
3. Reposabrazos
4. Perno de cuello cuadrado

Nota: Las máquinas con motor diésel tienen un espaciador entre la consola y el soporte.

2. Retire las 2 tuercas con arandela prensada que sujetan el reposabrazos a la consola (Figura 14).

Instalación del kit

Instalación de la consola

1. Instale las pegatinas superior e inferior en la consola (Figura 15).

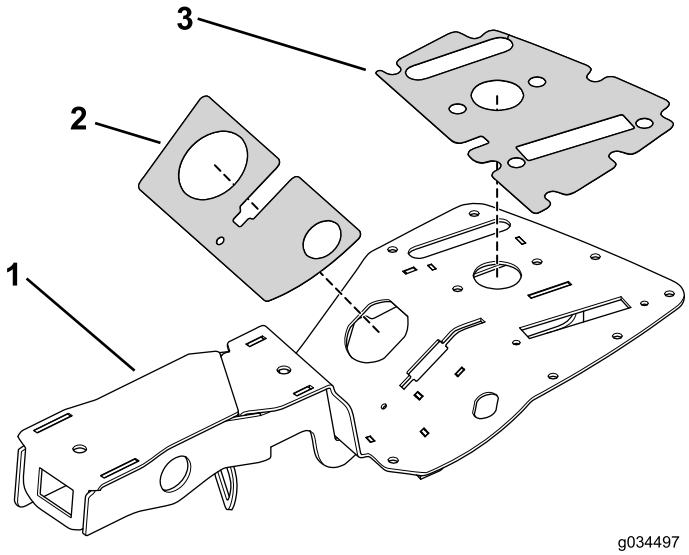

Figura 15

1. Consola
2. Pegatina inferior
3. Pegatina superior

2. Utilice los 2 pernos de cuello cuadrado y las tuercas con arandela prensada que retiró anteriormente para sujetar el soporte de la consola (Figura 16).

Nota: Instale el espaciador si la máquina tiene motor diésel.

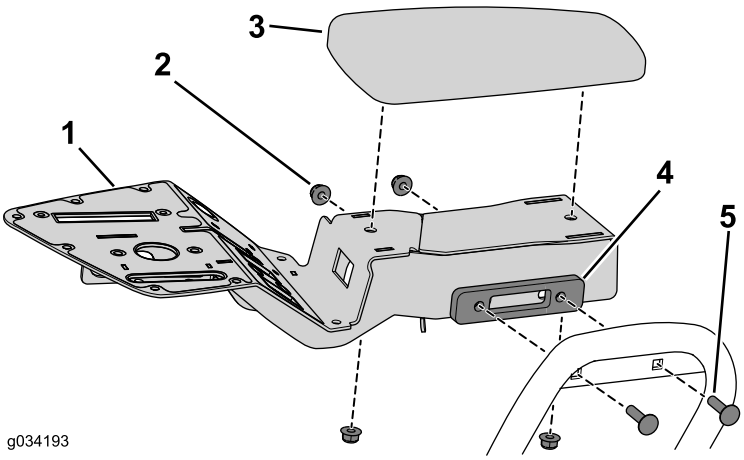

Figura 16

1. Consola
2. Tuerca con arandela prensada
3. Reposabrazos
4. Espaciador (máquinas diésel solamente)
5. Perno de cuello cuadrado

3. Utilice las 2 tuercas con arandela prensada que retiró anteriormente para sujetar los reposabrazos a la consola (Figura 16).

Instalación del conjunto de control de siega

1. Utilice los 2 pernos (N° 10 x ½") y las contratuercas para sujetar el conjunto del joystick a la consola (Figura 17).

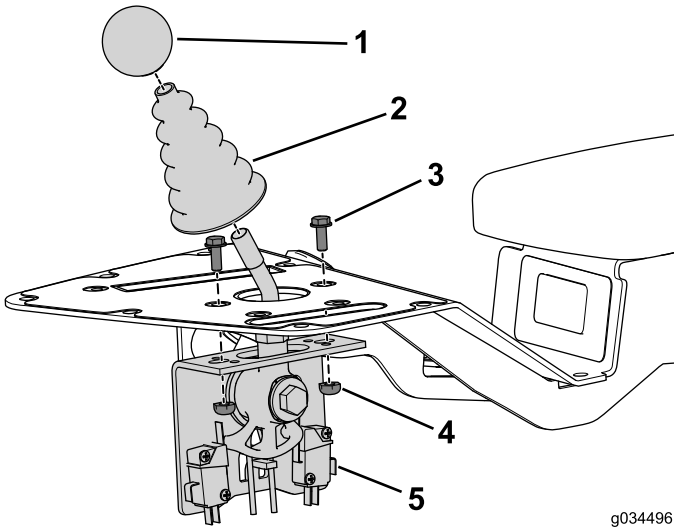

Figura 17

1. Pomo
2. Fuelle
3. Perno
4. Tuerca
5. Conjunto del control de siega

2. Instale el fuelle sobre la varilla del joystick.
3. Instale el pomo en la varilla del joystick.

Instalación del conjunto del estárter

Motor de gasolina solamente

1. Enrute el cable del estárter nuevo siguiendo el enrutado original, y sujételo a la máquina con bridas (Figura 18).

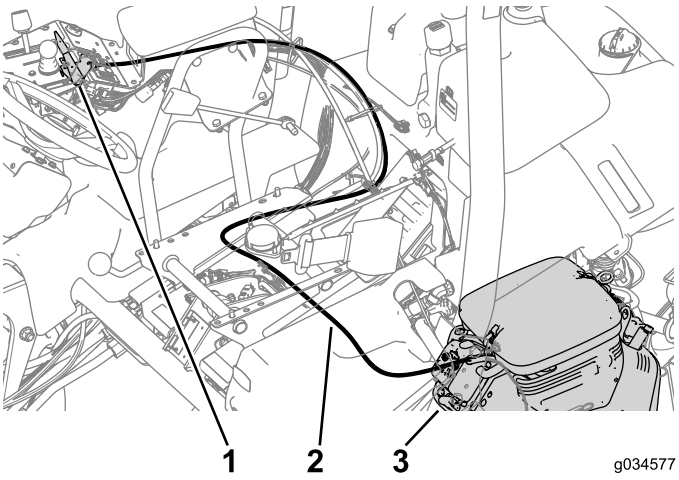

Figura 18

1. Palanca del estárter
2. Cable del estárter
3. Control del estárter

2. Conecte el cable al control del acelerador del motor (Figura 18).
3. Coloque las tuercas rápidas sobre el soporte de la consola (Figura 19).
4. Utilice los 2 pernos (N° 10 x ½") para sujetar el conjunto de palanca del estárter a la consola (Figura 19).

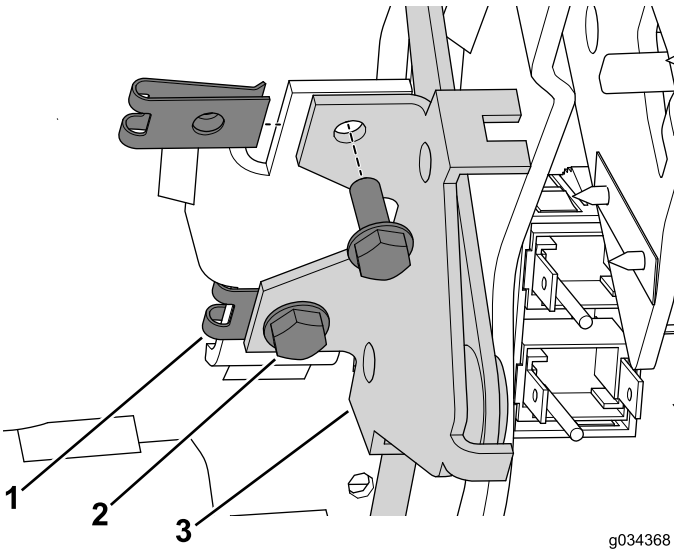

Figura 19

1. Tuerca rápida (instalada)
2. Pernos (N° 10 x ½")
3. Palanca del estárter

Instalación de la tapa de la ranura

Motor diésel solamente

Utilice un perno (Nº 10 x 3/8") para sujetar la tapa de la ranura a la consola (Figura 20).

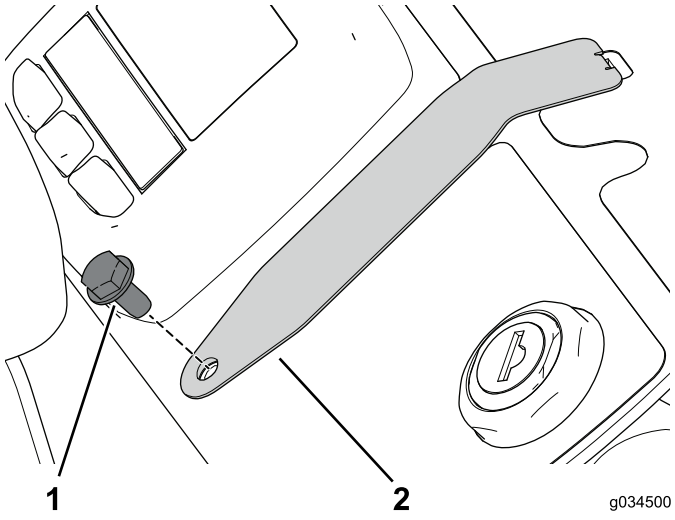

Figura 20

1. Perno (Nº 10 x 3/8")
2. Tapa de la ranura

Instalación del conjunto de control funcional

1. Utilice el perno (Nº 10 x ½") y la contratuerca para sujetar el soporte de la palanca funcional a la consola (Figura 21).

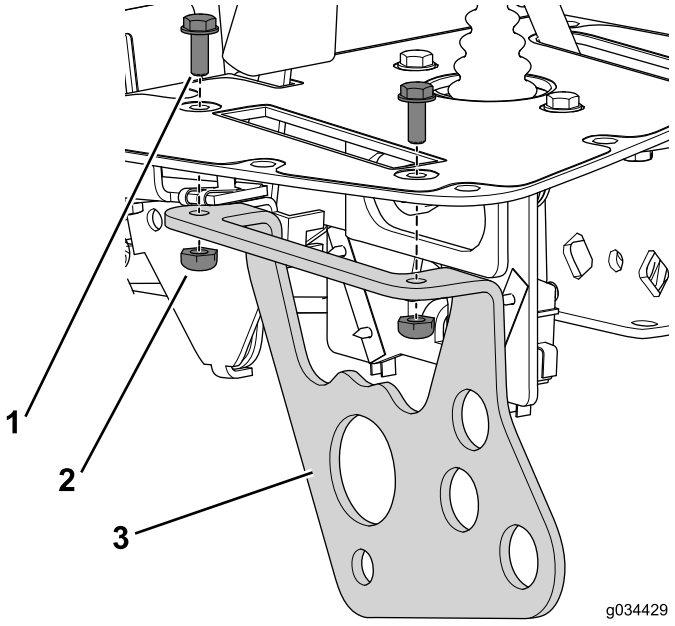

Figura 21

1. Perno (Nº 10 x ½")
2. Contratuerca
3. Soporte de la palanca funcional

2. Utilice la contratuerca, la arandela plana, el tubo espaciador y el perno que retiró anteriormente para sujetar la palanca al soporte (Figura 22).

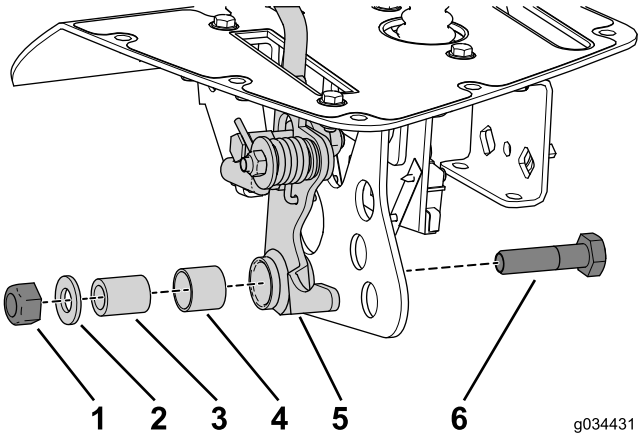

Figura 22

1. Contratuerca (10 mm)
2. Arandela plana
3. Tubo espaciador
4. Casquillo partido
5. Palanca
6. Perno (10 mm x 40 mm)

3. Utilice las tuercas y las arandelas de freno que retiró anteriormente para sujetar los sensores de proximidad al soporte de la palanca funcional (Figura 23).

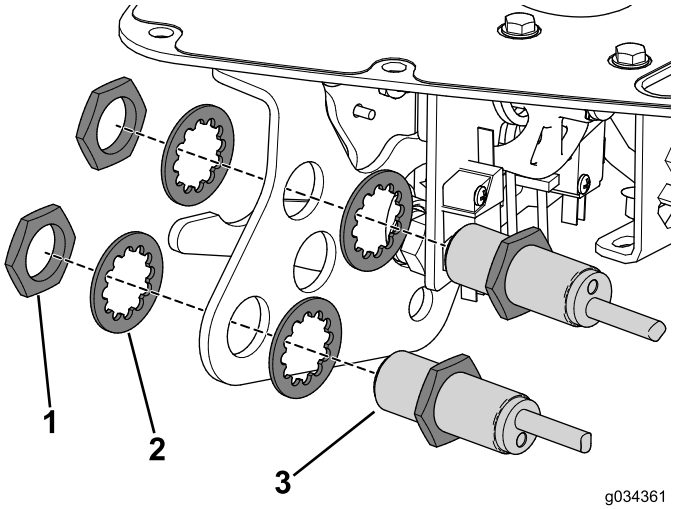

Figura 23

1. Tuerca
2. Arandela de freno
3. Sensor de proximidad

4. Instale el pomo en la varilla de la palanca funcional.

Instalación del cable del bloqueo de punto muerto

1. Retire el cable original y enrute el cable nuevo en su lugar.
2. Conecte el cable del bloqueo de punto muerto al pedal (Figura 24).

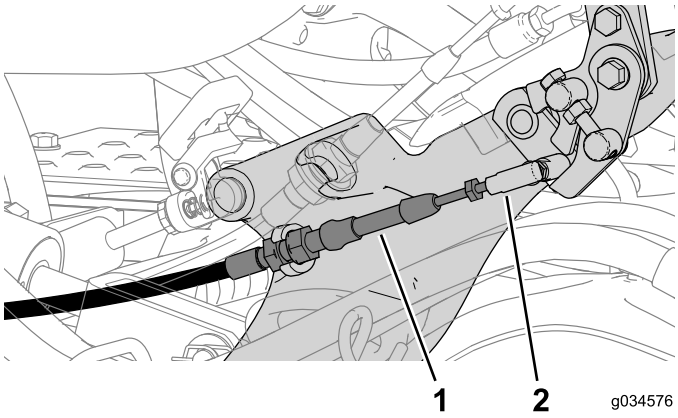

Figura 24

1. Cable del bloqueo de punto muerto
2. Conector con articulación de bola

3. Conecte el cable del bloqueo de punto muerto al conector del cable (Figura 25).

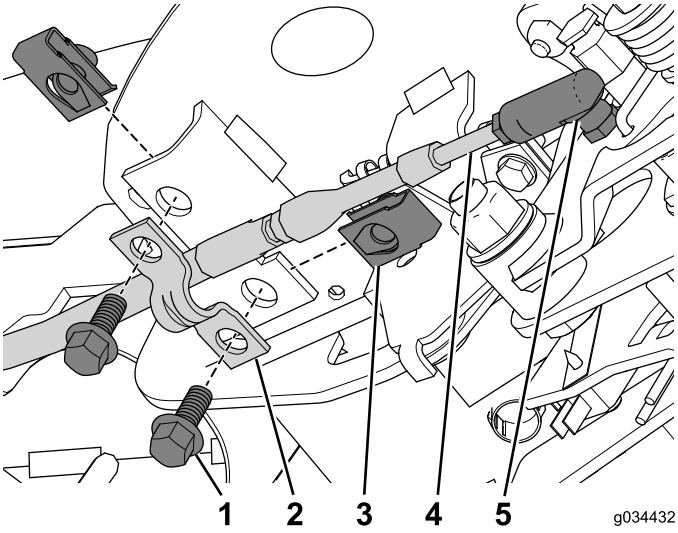

Figura 25

1. Perno (¼" x 5/8")
2. Abrazadera
3. Tuerca de retención
4. Cable
5. Conector del cable

4. Instale la tuerca de retención en la consola (Figura 25).
5. Utilice los 2 pernos (¼" x 5/8") para sujetar el cable con la abrazadera a la consola (Figura 25).
6. Sujete el cable a la máquina con bridas.

Instalación de los interruptores y los indicadores

1. Introduzca el contador de horas a presión en el hueco y sujételo con el dispositivo de retención (Figura 26).

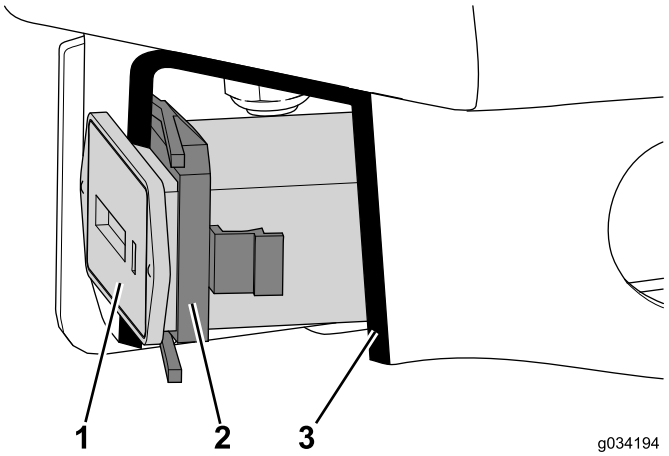

Figura 26
Vista recortada

1. Contador de horas
2. Dispositivo de retención
3. Vista recortada

2. Utilice el anillo de retención para sujetar la alarma sonora a la consola (Figura 27).

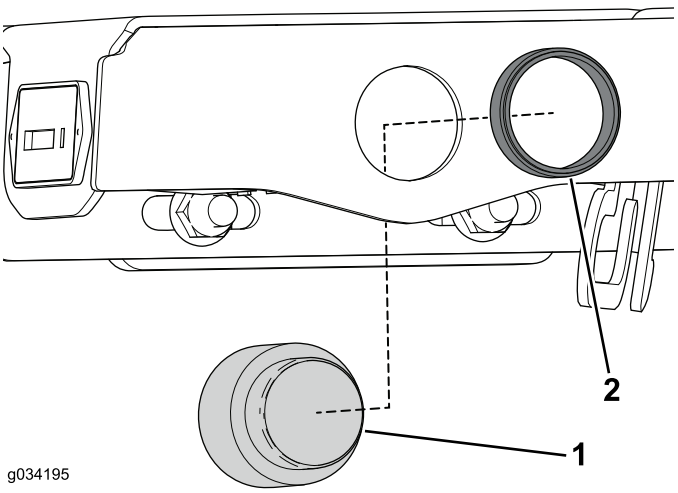

Figura 27

1. Alarma sonora
2. Anillo de retención

3. Utilice el anillo de retención para sujetar la pantalla a la consola (Figura 28).

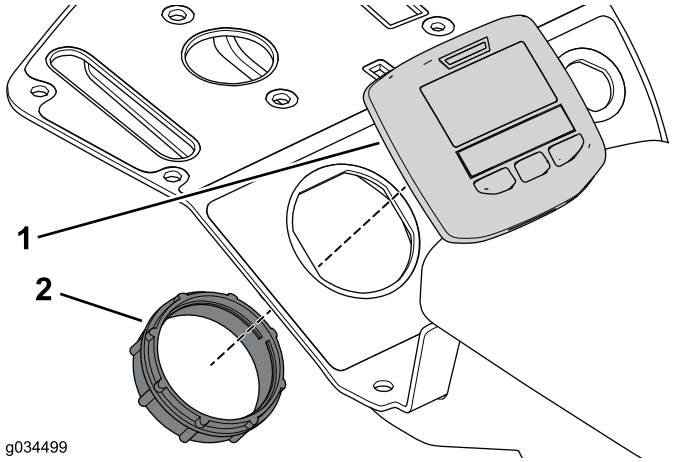

Figura 28

1. Pantalla
2. Anillo de retención

4. Utilice la tuerca de retención que retiró anteriormente para sujetar el interruptor de encendido a la consola (Figura 29).

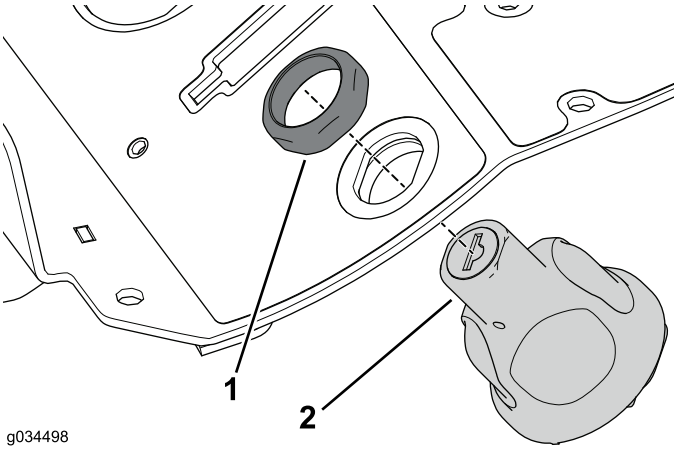

Figura 29

1. Tuerca de retención
2. Interruptor de arranque

5. Conecte el arnés de cables a los conectores correspondientes (Figura 30).

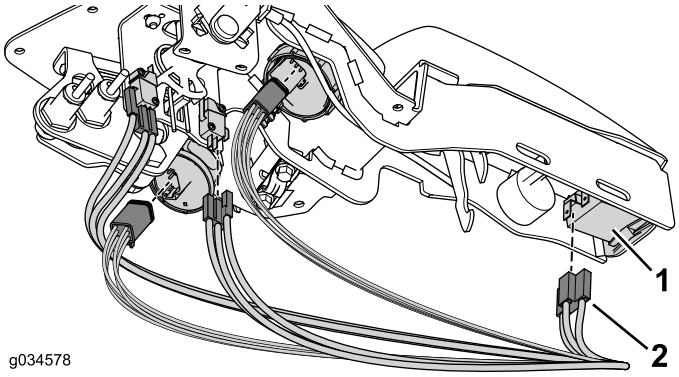

Figura 30

1. Mando, indicador o interruptor
2. Conector

Finalización de la instalación

1. Utilice los 8 pernos que retiró anteriormente para sujetar la cubierta de la consola a la consola (Figura 31).

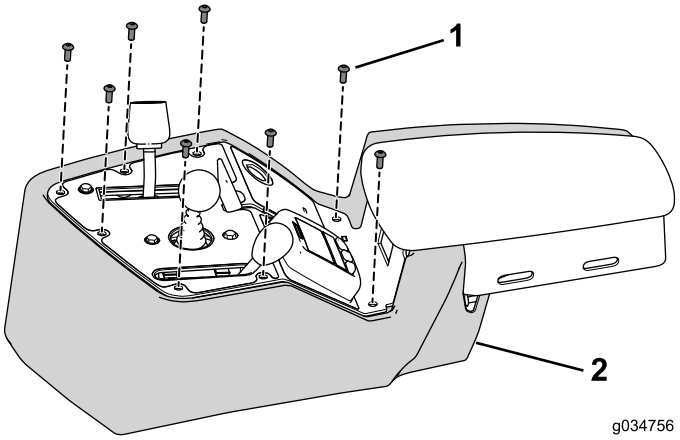

Figura 31

1. Perno, (N° 10 x ½")
2. Cubierta de la consola

2. Conecte la batería; consulte el *Manual del operador*.
3. Compruebe el funcionamiento de los controles, y haga los ajustes necesarios.

Notas:

La Garantía Toro

Garantía limitada de dos años

Condiciones y productos cubiertos

The Toro Company y su afiliada, Toro Warranty Company, bajo un acuerdo entre sí, garantizan conjuntamente su producto Toro Commercial (“Producto”) contra defectos de materiales o mano de obra durante dos años o 1500 horas de operación*, lo que ocurra primero. Esta garantía es aplicable a todos los productos exceptuando los Aireadores (estos productos tienen otras garantías). Cuando exista una condición cubierta por la garantía, repararemos el Producto sin coste alguno para usted, incluyendo diagnóstico, mano de obra, piezas y transporte. El periodo de la garantía empieza en la fecha en que el Producto es entregado al comprador original al por menor.
* Producto equipado con contador de horas.

Instrucciones para obtener asistencia bajo la garantía

Usted es responsable de notificar al Distribuidor de Commercial Products o al Concesionario Autorizado de Commercial Products al que compró el Producto tan pronto como exista una condición cubierta por la garantía, en su opinión. Si usted necesita ayuda para localizar a un Distribuidor de Commercial Products o a un Concesionario Autorizado, o si tiene alguna pregunta sobre sus derechos o responsabilidades bajo la garantía, puede dirigirse a:

Toro Commercial Products Service Department
Toro Warranty Company
8111 Lyndale Avenue South
Bloomington, MN 55420-1196, EE.UU.

952–888–8801 u 800–952–2740
E-mail: commercial.warranty@toro.com

Responsabilidades del Propietario

Como propietario del Producto, usted es responsable del mantenimiento y los ajustes requeridos que figuran en su *Manual de operador*. El no realizar el mantenimiento y los ajustes obligatorios puede dar pie a la negación de una reclamación bajo la garantía.

Elementos y condiciones no cubiertos

No todos los fallos o averías de productos que se producen durante el periodo de garantía son defectos de materiales o de mano de obra. Esta garantía no cubre:

- Los fallos o averías del Producto que se producen como consecuencia del uso de piezas de repuesto que no sean de la marca Toro, o de la instalación y el uso de accesorios o productos adicionales o modificados que no sean de la marca Toro. Estos artículos pueden tener garantía propia ofrecida por su fabricante.
- Los fallos del Producto que se produzcan como resultado de no realizar el mantenimiento y/o los ajustes recomendados. Las reclamaciones bajo la garantía pueden ser denegadas si no se mantiene adecuadamente el producto Toro con arreglo al Mantenimiento recomendado incluido en el *Manual del operador*.
- Los fallos de productos que se producen como consecuencia de la operación del Producto de manera abusiva, negligente o temeraria.
- Piezas sujetas a consumo durante el uso, a menos que se demuestre que son defectuosas. Algunos ejemplos de piezas que se consumen o gastan durante la operación normal del Producto incluyen, pero no se limitan a, forros y pastillas de freno, forros de embrague, cuchillas, molinetes, rodillos y sus cojinetes (sellados o engrasables), contracuchillas, bujías, ruedas giratorias y sus cojinetes, neumáticos, filtros, correas, y determinados componentes de pulverizadores tales como diafragmas, boquillas, válvulas de retención, etc.
- Fallos producidos por influencia externa. Las condiciones que se consideran como influencia externa incluyen pero no se limitan a condiciones meteorológicas, prácticas de almacenamiento, contaminación, el uso de combustibles, refrigerantes, lubricantes, aditivos, fertilizantes, agua o productos químicos no autorizados, etc.
- Fallos o problemas de rendimiento debidos al uso de combustibles (p.ej. gasolina, diésel o biodiésel) que no cumplen las normas industriales correspondientes.
- Ruido, vibraciones, desgaste y deterioro normales.
- El “desgaste normal” incluye, pero no se limita a, desperfectos en los asientos debidos a desgaste o abrasión, desgaste de superficies pintadas, pegatinas o ventanas rayadas, etc.

Piezas

Las piezas cuya sustitución está prevista como mantenimiento requerido están garantizadas hasta la primera sustitución programada de dicha pieza. Las piezas sustituidas bajo esta garantía están cubiertas durante el periodo de la garantía original del producto y pasan a ser propiedad de Toro. Toro tomará la decisión final de reparar o sustituir cualquier pieza o conjunto. Toro puede utilizar piezas remanufacturadas en las reparaciones efectuadas bajo esta garantía.

Garantía de las baterías de ciclo profundo y de iones de litio:

Las baterías de ciclo profundo y de iones de litio producen un determinado número total de kilowatios-hora durante su vida. Las técnicas de uso, recarga y mantenimiento pueden alargar o acortar la vida total de la batería. A medida que se consuman las baterías de este producto, se irá reduciendo paulatinamente la cantidad de trabajo útil entre intervalos de carga, hasta que la batería se desgaste del todo. La sustitución de baterías que se han desgastado debido al consumo normal es responsabilidad del propietario del producto. Puede ser necesario sustituir las baterías, por cuenta del propietario, durante el periodo normal de garantía.
Nota: (baterías de iones de litio solamente): Una batería de iones de litio tiene una garantía prorrateada de piezas únicamente, empezando en el año 3 hasta el año 5, basada en el tiempo de uso y los kilovatios-hora consumidos. Consulte el *Manual del operador* si desea más información.

El mantenimiento corre por cuenta del propietario

La puesta a punto del motor, la lubricación, la limpieza y el abrillantado, la sustitución de filtros y refrigerante, y la realización del mantenimiento recomendado son algunas de las tareas de revisión normales que requieren los productos Toro y que corren por cuenta del propietario.

Condiciones Generales

La reparación por un Distribuidor o Concesionario Autorizado Toro es su único remedio bajo esta garantía.

Ni The Toro Company ni Toro Warranty Company son responsables de daños indirectos, incidentales o consecuentes en conexión con el uso de los productos Toro cubiertos por esta garantía, incluyendo cualquier coste o gasto por la provisión de equipos de sustitución o servicio durante periodos razonables de mal funcionamiento o no utilización hasta la terminación de las reparaciones bajo esta garantía. Salvo la garantía de emisiones citada a continuación, en su caso, no existe otra garantía expresa. Cualquier garantía implícita de mercantibilidad y adecuación a un uso determinado queda limitada a la duración de esta garantía expresa.

Algunos estados no permiten exclusiones de daños incidentales o consecuentes, ni limitaciones sobre la duración de una garantía implícita, de manera que las exclusiones y limitaciones arriba citadas pueden no serle aplicables a usted. Esta garantía le otorga a usted derechos legales específicos; es posible que usted tenga otros derechos que varían de un estado a otro.

Nota respecto a la garantía del motor:

Es posible que el Sistema de Control de Emisiones de su Producto esté cubierto por otra garantía independiente que cumpla los requisitos establecidos por la U.S. Environmental Protection Agency (EPA) y/o el California Air Resources Board (CARB). Las limitaciones horarias estipuladas anteriormente no son aplicables a la Garantía del Sistema de Control de Emisiones. Si desea más información, consulte la Declaración de Garantía de Control de Emisiones del Motor proporcionada con su producto o incluida en la documentación del fabricante del motor

Países fuera de Estados Unidos o Canadá

Los clientes que compraron productos Toro exportados de los Estados Unidos o Canadá deben ponerse en contacto con su Distribuidor Toro para obtener pólizas de garantía para su país, provincia o estado. Si por cualquier razón usted no está satisfecho con el servicio ofrecido por su distribuidor, o si tiene dificultad en obtener información sobre la garantía, póngase en contacto con el importador Toro.