Form No. 3397-704 Rev A

Konsolisarja

Greensmaster® 3320- tai 3420 -sarjan TriFlex®-ajoyksikkö

Mallinro: 132-9543

Asennusohjeet

Turvaohjeet

Turva- ja ohjetarrat

Turva- ja ohjetarrat on sijoitettu hyvin näkyville paikoille mahdollisten vaara-alueiden lähettyville. Korvaa vioittuneet tai kadonneet tarrat uusilla.

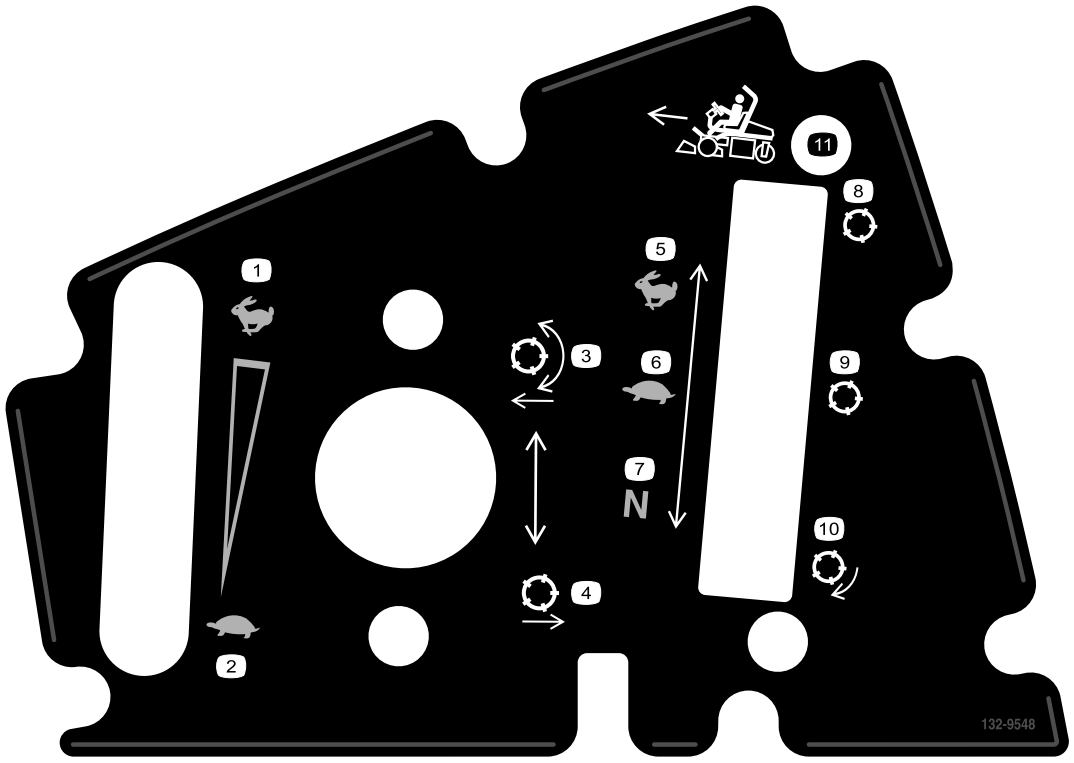

132-9548

1. Moottorin nopeus (nopea)
2. Moottorin nopeus (hidas)
3. Laske ja kytke kelat
4. Nosta ja vapauta kelat
5. Ajoyksikkö (kuljetus)
6. Ajoyksikkö (leikkuu)
7. Ajoyksikkö (vapaa)
8. Kela (kuljetus)
9. Kela (leikkuu)
10. Kela (läppäys)
11. Liiku eteenpäin

© 2016—The Toro® Company
8111 Lyndale Avenue South
Bloomington, MN 55420

Rekisteröi tuotteesi osoitteessa www.Toro.com.

CE

Käännös alkuperäisestä tekstistä (FI)
Painettu Yhdysvalloissa
Kaikki oikeudet pidätetään

3397-704 A

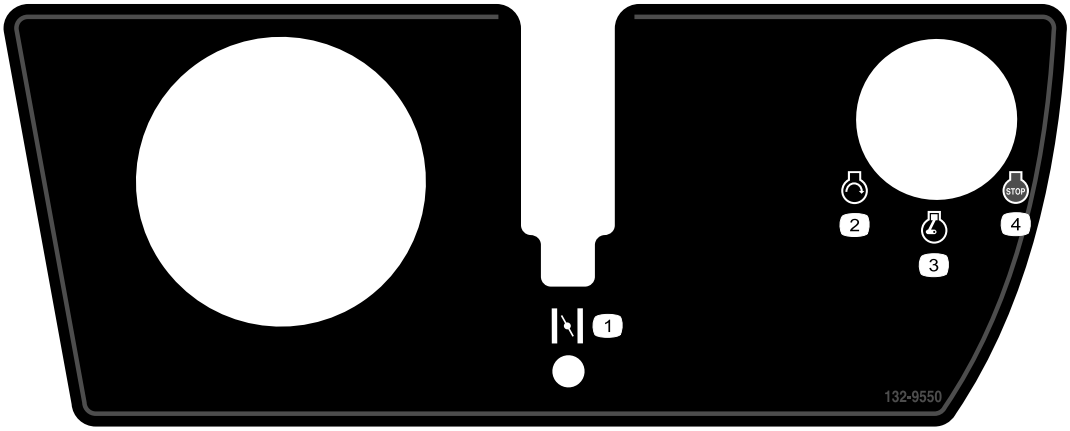

132-9550

1. Rikastin
2. Moottori (käynnistys)
3. Moottori (ajo)
4. Moottori (pysäytys)

Asennus

Irralliset osat

Tarkista alla olevasta taulukosta, että kaikki osat on toimitettu.

Kuvaus	Määrä	Käyttökohde
Mitään osia ei tarvita	–	Koneen valmistelu.
Mitään osia ei tarvita	–	Konsolin irrotus
Konsolikokoonpano Peltimutteri Peltimutteri (1/4 tuumaa) Rikastimen vipukokoonpano Toiminnonohjausvivun kannatin Pultti (nro 10 × 1/2 tuumaa) Pultti (1/4 × 5/8 tuumaa) Vapaa-asennon lukitusvaijeri Lukkomutteri (#10) Ylätarra Alatarra Aukkosuojus Pultti (nro 10 × 3/8 tuumaa) Urapultti (nro 10 × 3/8 tuumaa)	1 4 2 1 1 4 2 1 2 1 1 1 1 2	Sarjan asennus
Mitään osia ei tarvita	–	Asennuksen päättäminen

Koneen valmistelu

1. Siirrä laite tasaiselle alustalle.
2. Sammuta moottori, kytke seisontajarru ja irrota avain virtalukosta.
3. Irrota akun kytkennät. Katso ohjeet *käyttöoppaasta*.

Konsolin irrotus

Konsolin suojuksen irrotus

Huomaa: Kaikki tämän toimenpiteen yhteydessä irrotetut osat on pidettävä tallessa.

Irrota kahdeksan pulttia, joilla konsolin suojus on kiinnitetty konsolikokoonpanoon ().

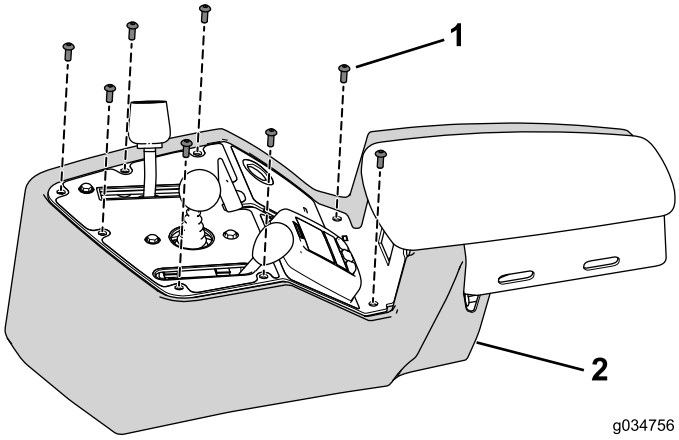

Kuva 1

1. Pultti
2. Suojus

Johdinsarjan irrotus

Irrota johdinsarja konsolikokoonpanoon asennetuista ohjauslaitteista, kytkimistä ja ilmaisimista (Kuva 2).

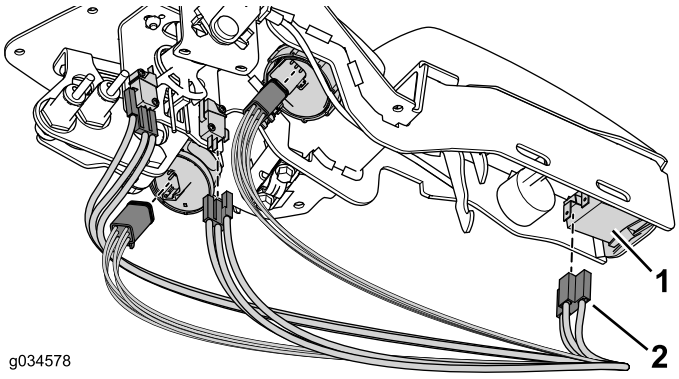

Kuva 2

1. Ohjauslaite, ilmaisin tai kytkin
2. Liitin

Huomaa: Lähestymisantureita ja hälytintä ei tarvitse irrottaa.

Käsikaasukokoonpanon irrotus

Huomaa: Kaikki tämän toimenpiteen yhteydessä irrotetut osat on pidettävä tallessa.

1. Irrota nuppi kaasuvivun varresta.
2. Irrota ja hävitä kaksi pulttia ja lukkomutteria, joilla käsikaasukokoonpano on kiinnitetty konsolikokoonpanoon (Kuva 3).

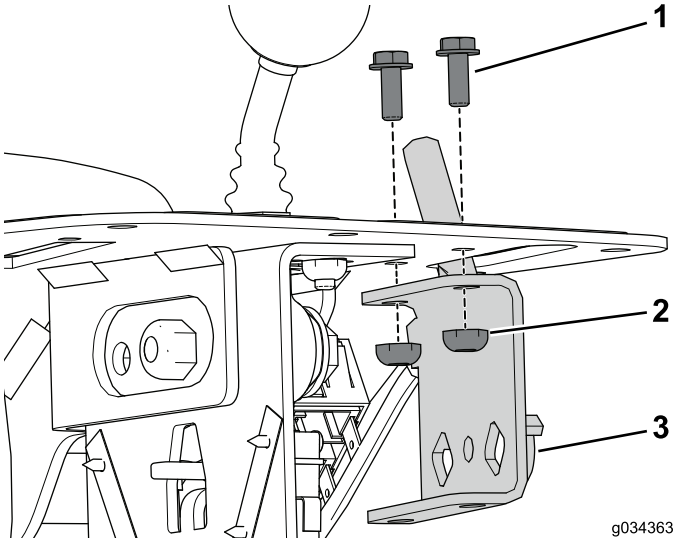

Kuva 3

1. Pultti
2. Lukkomutteri
3. Käsikaasukokoonpano

Huomaa: Älä irrota kaasuvaijeria moottorista.

Leikkuunohjausvivun kokoonpanon irrotus

1. Irrota nuppi leikkuunohjausvivun varresta ja laita se talteen (Kuva 4).

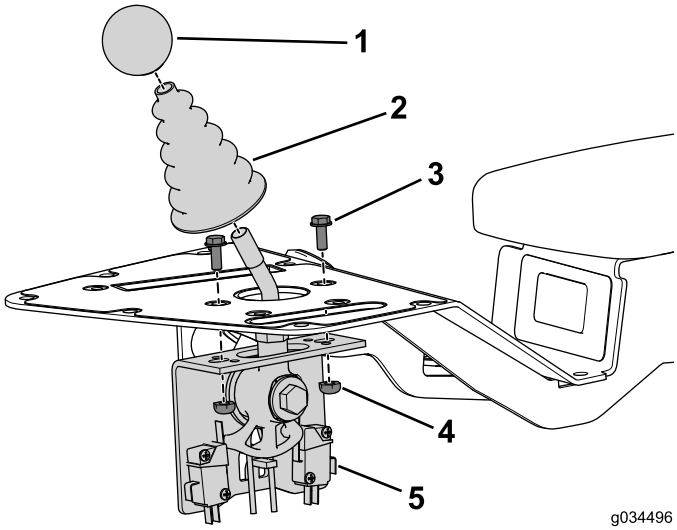

Kuva 4

1. Nuppi
2. Pölysuojus
3. Pultti
4. Mutteri
5. Leikkuunohjausvivun kokoonpano

2. Irrota pölysuojus leikkuunohjausvivun varresta ja laita se talteen (Kuva 4).
3. Irrota ja laita talteen kaksi pulttia ja mutteria, joilla leikkuunohjausvivun kokoonpano on kiinnitetty konsolikokoonpanoon (Kuva 4).

Toiminnonohjausvivun kokoonpanon irrotus

Huomaa: Kaikki tämän toimenpiteen yhteydessä irrotetut osat on pidettävä tallessa, jollei toisin mainita.

1. Irrota kaksi pulttia ja peltimutteri, joilla vaijerin pidätin ja välilevy on kiinnitetty konsolikokoonpanoon (Kuva 5).

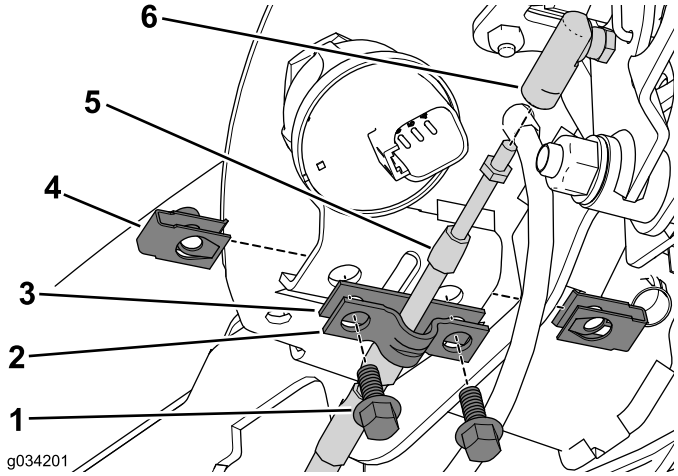

Kuva 5

1. Pultti
2. Vaijerin pidätin
3. Välilevy
4. Peltimutteri
5. Vapaa-asennon lukitusvaijeri
6. Vaijerin liitin

2. Laita vaijerin pidätin talteen ja hävitä välilevy (Kuva 5).
3. Irrota vapaa-asennon lukitusvaijeri vaijerin liittimestä (Kuva 5).
4. Irrota vapaa-asennon lukitusvaijeri vetopyörän tankokokoonpanon pallonivelen liittimestä (Kuva 6).

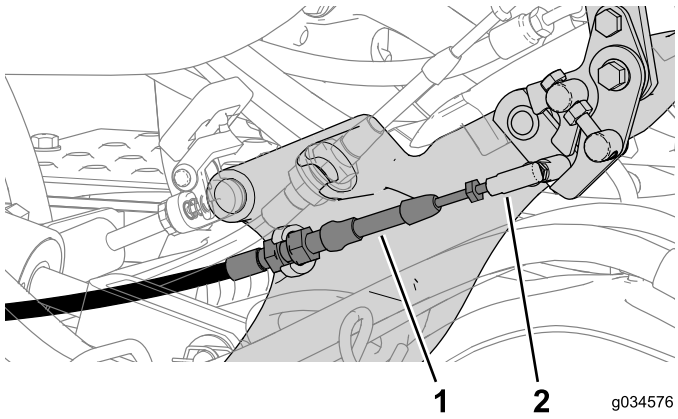

Kuva 6

1. Vapaa-asennon lukitusvaijeri
2. Pallonivelen liitin

5. Irrota mutterit, joilla lähestymisanturit on kiinnitetty toiminnonohjausvivun kannattimeen (Kuva 7).

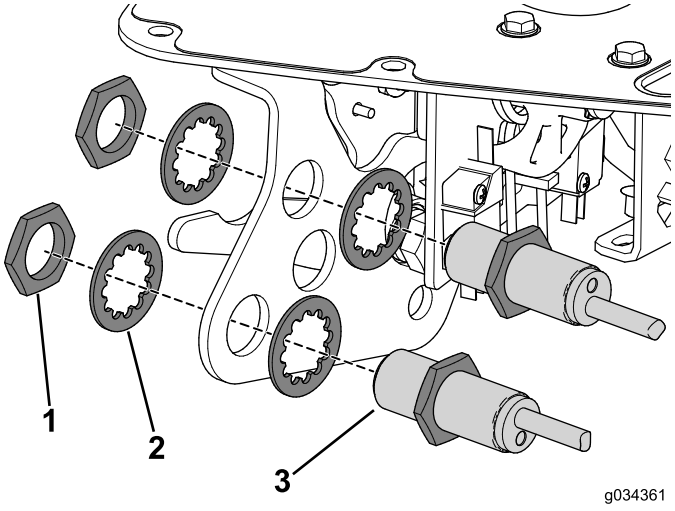

Kuva 7

1. Kiinnikemutteri
2. Aluslaatta
3. Lähestymisanturi

6. Irrota nuppi toiminnonohjausvivusta (Kuva 8).

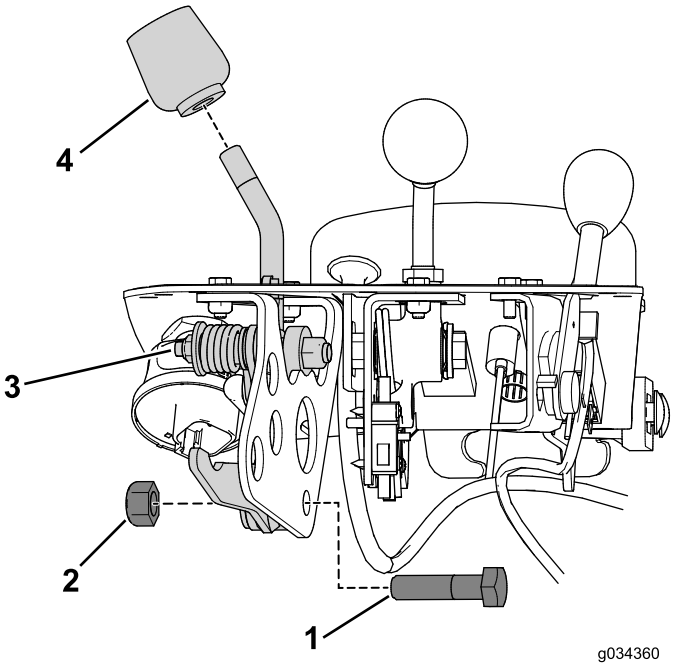

Kuva 8

1. Pultti
2. Mutteri
3. Toiminnonohjausvivun kokoonpano
4. Nuppi

7. Irrota pultti ja mutteri, joilla toiminnonohjausvivun kokoonpano on kiinni toiminnonohjausvivun kannattimessa (Kuva 8).
8. Irrota ja hävitä kaksi pulttia ja mutteria, joilla toiminnonohjausvivun kannatin on kiinnitetty konsolikokoonpanoon (Kuva 9).

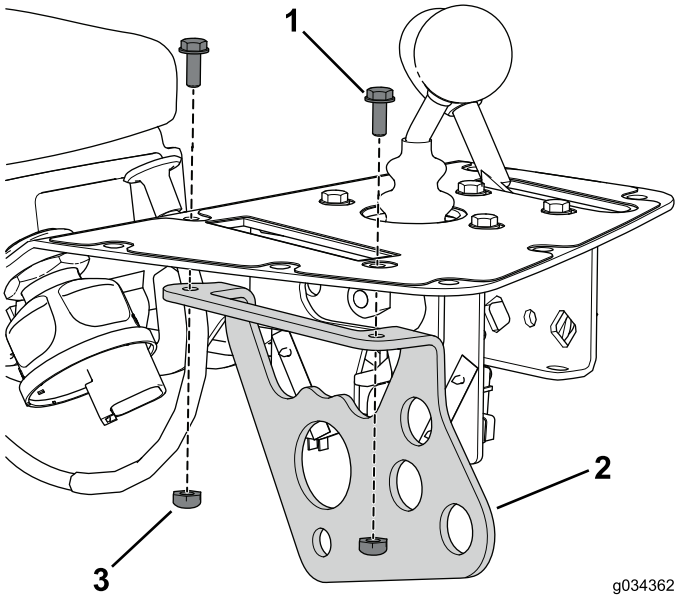

Kuva 9

1. Pultti
2. Toiminnonohjausvivun kannatin
3. Mutteri

Rikastimen vaijerin irrotus

1. Irrota vaijeri moottorin rikastimen vivusta.
2. Irrota vaijeri ajoyksiköstä.
3. Vaijeria ei tarvitse erikseen irrottaa konsolikokoonpanosta, koska se irrotetaan yhdessä konsolikokoonpanon kanssa.

Huomaa: Kiinnitä nippusiteet uudelleen, kun olet irrottanut rikastimen vaijerin, mutta älä kiristä niitä kokonaan. Tämä auttaa myös uuden vaijerin viennissä.

Kytkinten ja ilmaisimien irrotus

Huomaa: Kaikki tämän toimenpiteen yhteydessä irrotetut osat on pidettävä tallessa.

1. Irrota näyttö konsolikokoonpanosta irrottamalla ensin pidätinrengas (Kuva 10).

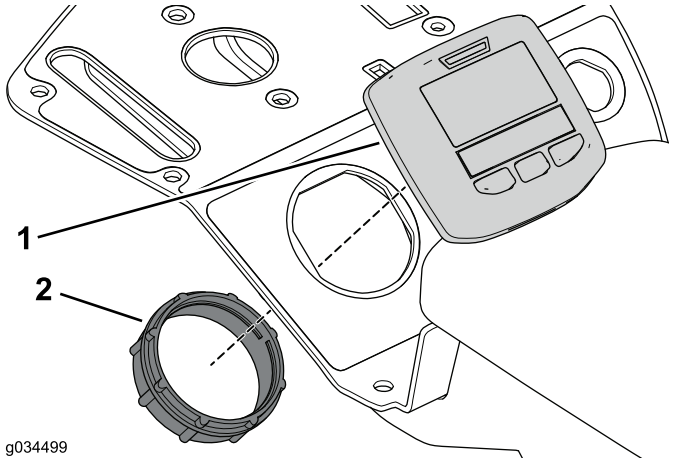

Kuva 10

1. Näyttö
2. Pidätinrengas

2. Irrota pyälletty pidätinrengas hälyttimestä ja irrota se sitten konsolikokoonpanosta (Kuva 11).

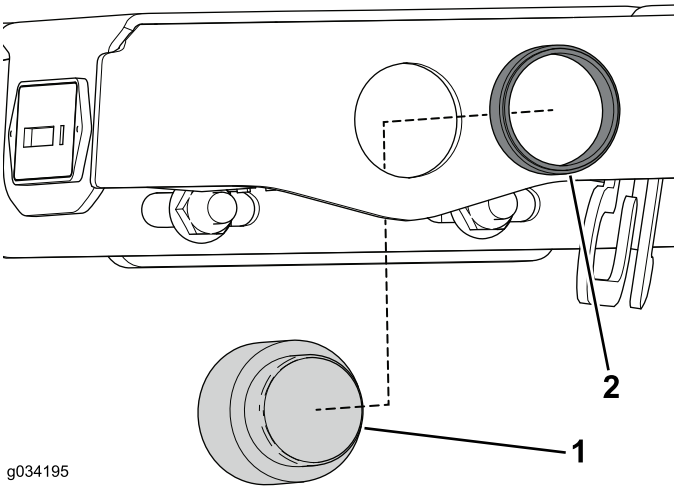

Kuva 11

1. Hälytin
2. Pidätinrengas

3. Irrota kiinnike, jolla tuntilaskuri on kiinnitetty konsolikokoonpanoon, jos asennettu (Kuva 12).

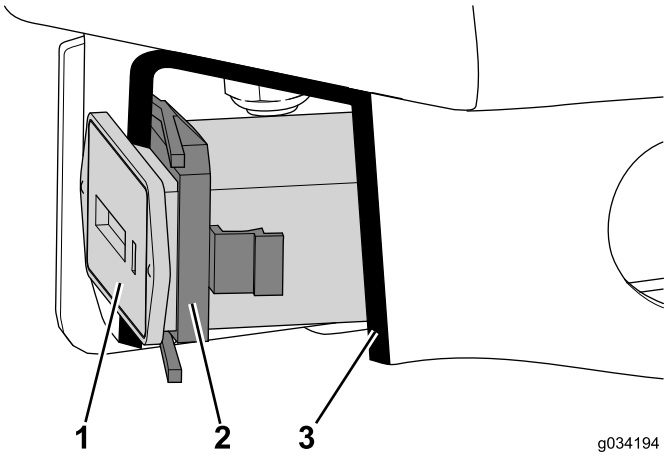

Kuva 12

Leikkauskuva

1. Tuntilaskuri
2. Kiinnike
3. Leikkaus

4. Irrota kiinnikemutteri virtalukosta ja irrota sitten se konsolikokoonpanosta (Kuva 13).

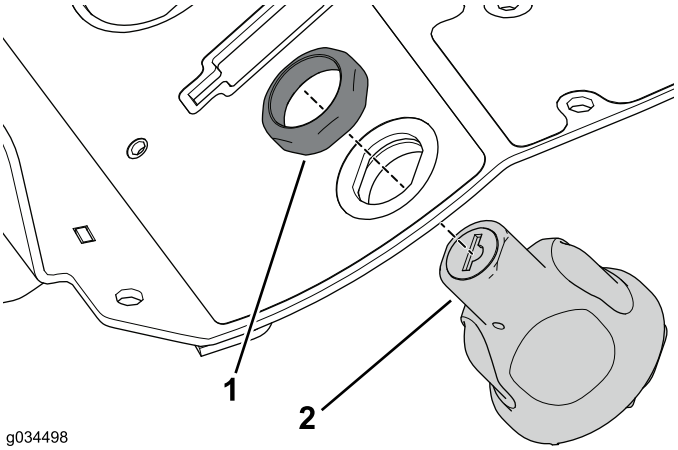

Kuva 13

1. Kiinnikemutteri
2. Virtalukko

Konsolikokoonpanon irrotus

Kaikki tämän toimenpiteen yhteydessä irrotetut osat on pidettävä tallessa.

1. Irrota kaksi lukkopulttia ja laippamutteria, joilla konsolikokoonpano on kiinnitetty konsolin kannattimeen (Kuva 14).

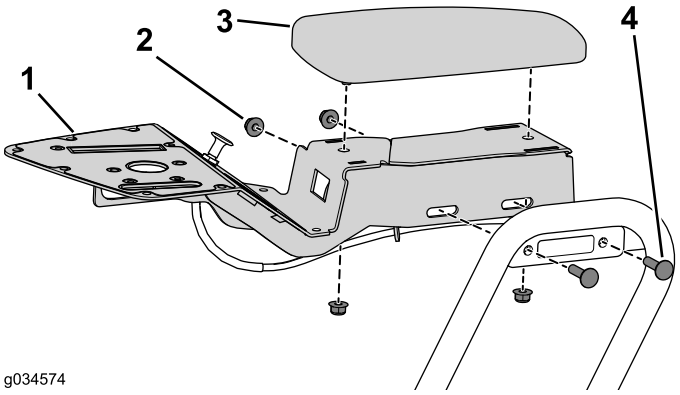

Kuva 14

1. Konsolikokoonpano
2. Laippamutteri
3. Käsinoja
4. Lukkopultti

Huomaa: Dieselkäyttöisissä koneissa on välikappale konsolikokoonpanon ja kannattimen välissä.

2. Irrota kaksi laippamutteria, joilla käsinoja on kiinnitetty konsolikokoonpanoon (Kuva 14).

Sarjan asennus

Konsolikokoonpanon asennus

1. Asenna ylä- ja alatarra konsolikokoonpanoon (Kuva 15).

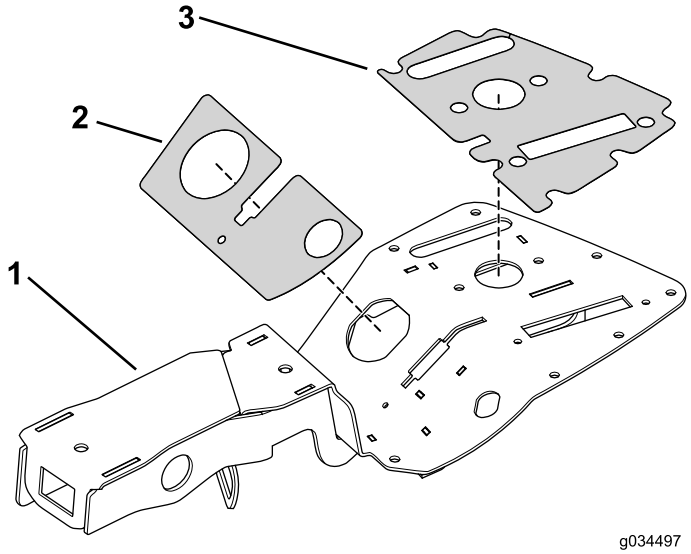

Kuva 15

1. Konsolikokoonpano
2. Alatarra
3. Ylätarra

2. Kiinnitä konsolin kannatin kahdella lukkopultilla ja laippamutterilla, jotka irrotettiin aikaisemmin (Kuva 16).

Huomaa: Asenna välikappale dieselkäyttöiseen koneeseen.

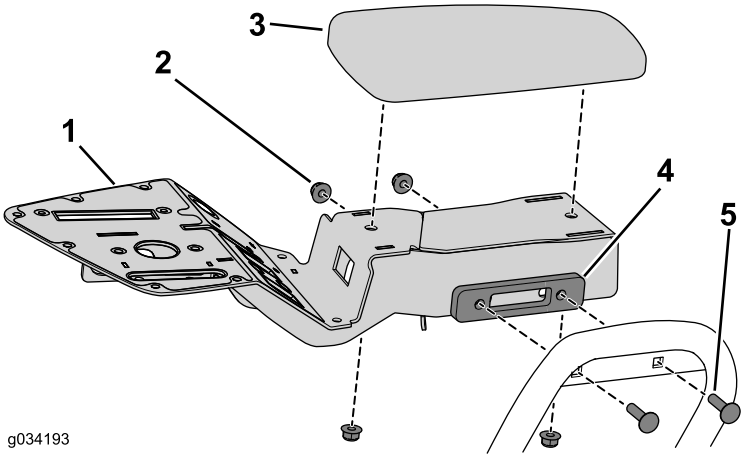

Kuva 16

1. Konsolikokoonpano
2. Laippamutteri
3. Käsinoja
4. Välikappale (vain diesel)
5. Lukkopultti

3. Kiinnitä käsinoja konsolikokoonpanoon kahdella laippamutterilla, jotka irrotettiin aikaisemmin (Kuva 16).

Leikkuunohjausvivun kokoonpanon asennus

1. Kiinnitä ohjaussauvakokoonpano konsoliin kahdella pultilla (nro 10 × 1/2 tuumaa) ja lukkomutterilla (Kuva 17).

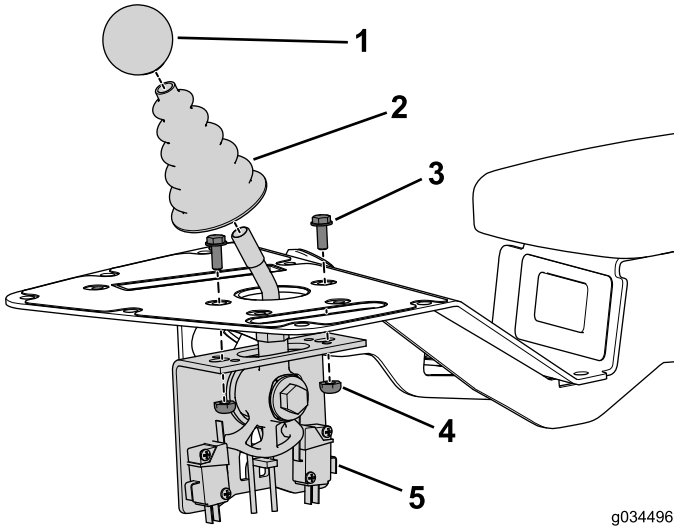

Kuva 17

1. Nuppi
2. Pölysuojus
3. Pultti
4. Mutteri
5. Leikkuunohjausvivun kokoonpano

2. Asenna pölysuojus ohjaussauvan varteen.
3. Asenna nuppi ohjaussauvan varteen.

Rikastinkokoonpanon asennus

Vain bensiinimoottori

1. Vie uusi rikastimen vaijeri alkuperäisen vaijerireitityksen mukaisesti ja kiinnitä se koneeseen nippusiteillä (Kuva 18).

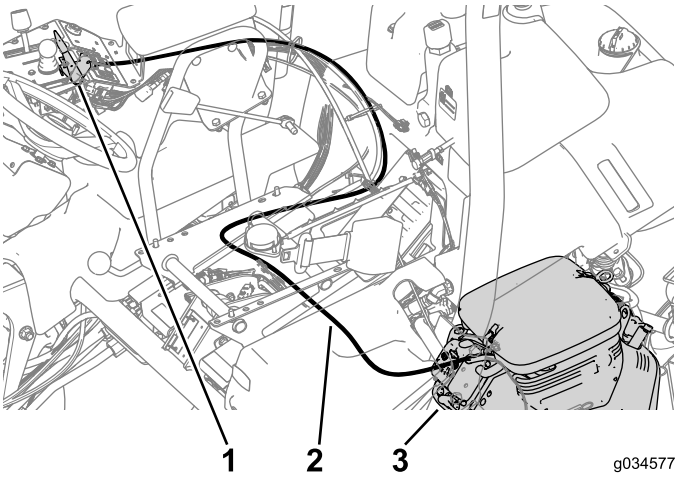

Kuva 18

1. Rikastimen vipukokoonpano
2. Rikastimen vaijeri
3. Rikastimen vipu

2. Kiinnitä vaijeri moottorin rikastimen vipuun (Kuva 18).
3. Asenna peltimutterit konsolikokoonpanon kannattimeen (Kuva 19).
4. Kiinnitä rikastimen vipukokoonpano konsoliin kahdella pultilla (nro 10 × 1/2 tuumaa) (Kuva 19).

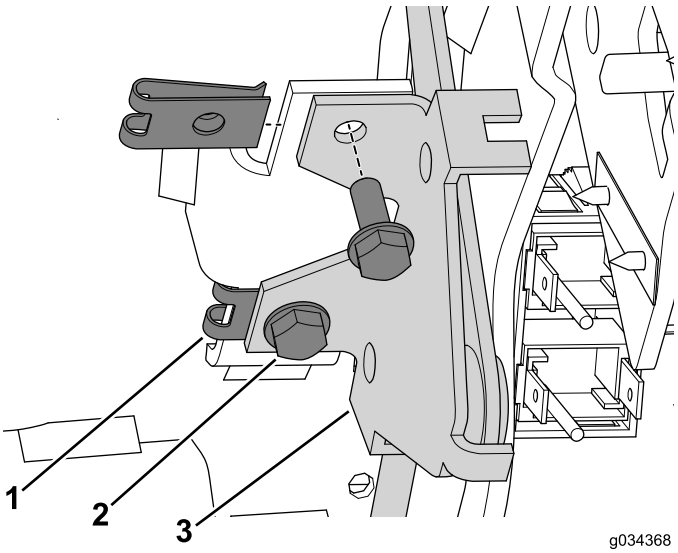

Kuva 19

1. Peltimutteri (asennettu)
2. Pultit (nro 10 × 1/2 tuumaa)
3. Rikastimen vipukokoonpano

Aukkosuojuksen asennus

Vain dieselmoottori

Kiinnitä aukkosuojus konsoliin pultilla (nro 10 × 3/8 tuumaa) (Kuva 20).

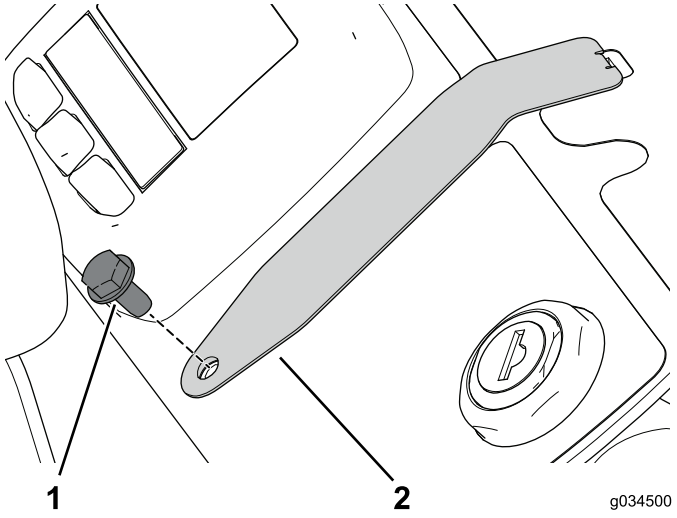

Kuva 20

1. Pultti (nro 10 × 3/8 tuumaa)
2. Aukkosuojus

Toiminnonohjausvivun kokoonpanon asennus

1. Kiinnitä toiminnonohjausvivun kannatin konsoliin kahdella pultilla (nro 10 × 1/2 tuumaa) ja lukkomutterilla (Kuva 21).

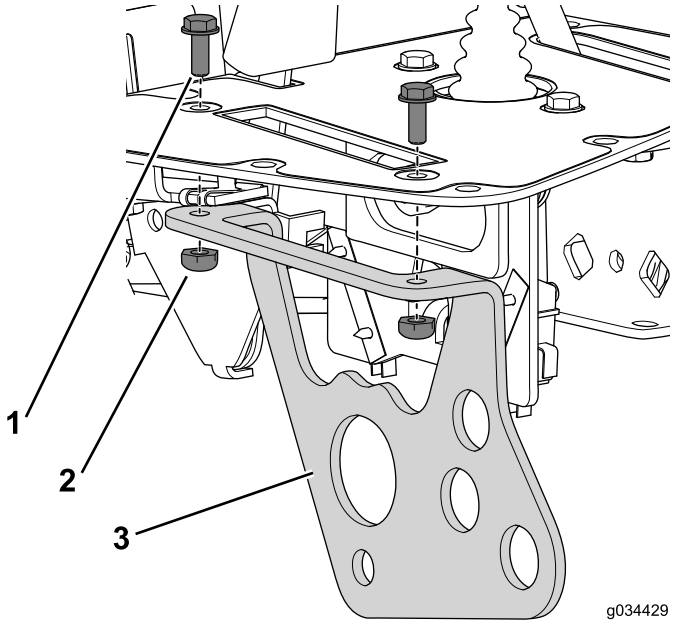

Kuva 21

1. Pultti (nro 10 × 1/2 tuumaa)
2. Lukkomutteri
3. Toiminnonohjausvivun kannatin

2. Kiinnitä kahvakokoonpano kannattimeen lukkomutterilla, litteällä aluslaatalla, välikappaleputkella ja pultilla, jotka irrotettiin aikaisemmin (Kuva 22).

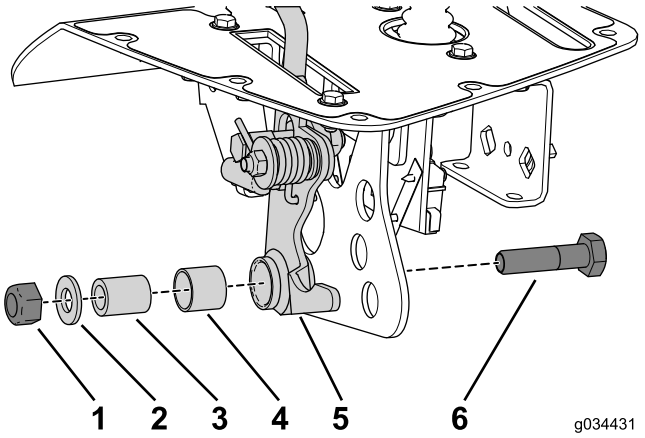

Kuva 22

1. Lukkomutteri (10 mm)
2. Litteä aluslaatta
3. Välikappaleputki
4. Halkioholkki
5. Vipukokoonpano
6. Pultti (10 × 40 mm)

3. Kiinnitä lähestymisanturit toiminnonohjausvivun kannattimeen muttereilla ja varmistuslaatoilla, jotka irrotettiin aikaisemmin (Kuva 23).

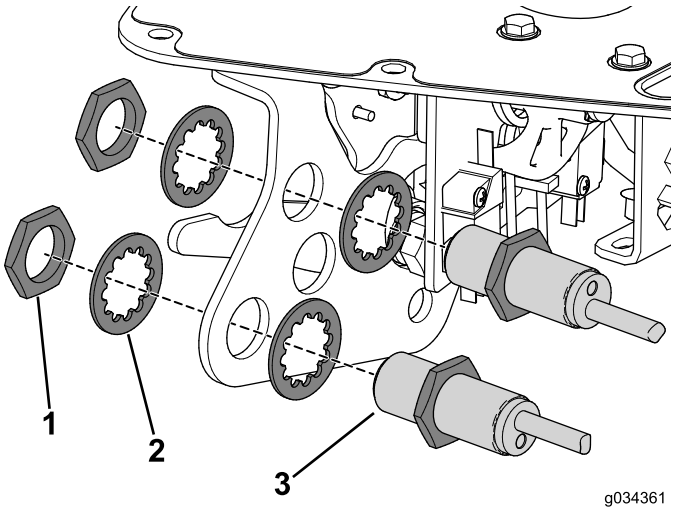

Kuva 23

1. Mutteri
2. Varmistuslaatta
3. Lähestymisanturi

4. Asenna nuppi toiminnonohjausvivun varteen.

Vapaa-asennon lukitusvaijerin asennus

1. Irrota vanha vaijeri ja vie uusi vaijeri sen tilalle.
2. Kytke vapaa-asennon lukitusvaijeri vaihtopolkimeen (Kuva 24).

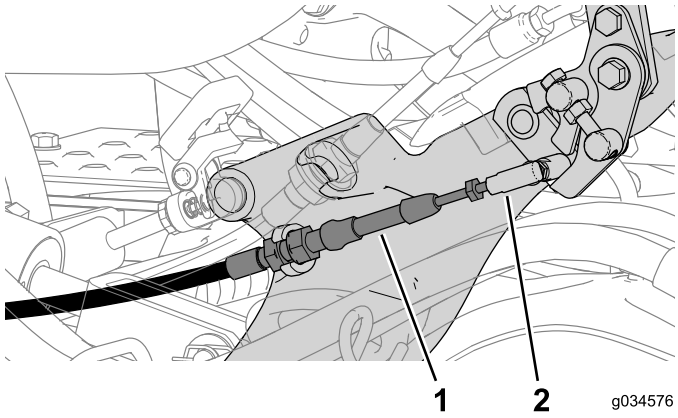

Kuva 24

1. Vapaa-asennon lukitusvaijeri
2. Pallonivelen liitin

3. Kytke vapaa-asennon lukitusvaijeri vaijerin liittimeen (Kuva 25).

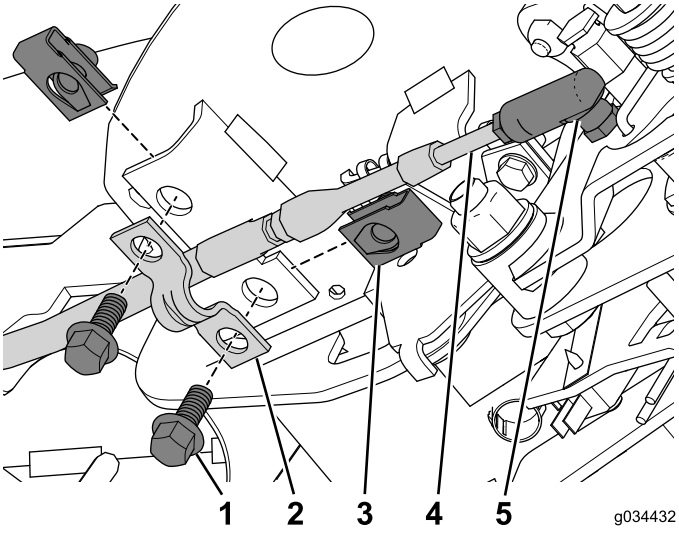

Kuva 25

1. Pultti (1/4 × 5/8 tuumaa)
2. Vaijerin pidätin
3. Kiinnikemutteri
4. Vaijeri
5. Vaijerin liitin

4. Asenna kiinnikemutteri konsolikokoonpanoon (Kuva 25).
5. Kiinnitä vaijeri konsolikokoonpanoon kahden pultin (1/4 × 5/8 tuumaa) ja vaijerin pidättimen avulla (Kuva 25).
6. Kiinnitä vaijeri koneeseen nippusiteillä.

Kytkinten ja ilmaisimien asennus

1. Paina tuntilaskuri tukevasti syvennykseen ja kiinnitä se kiinnikkeellä (Kuva 26).

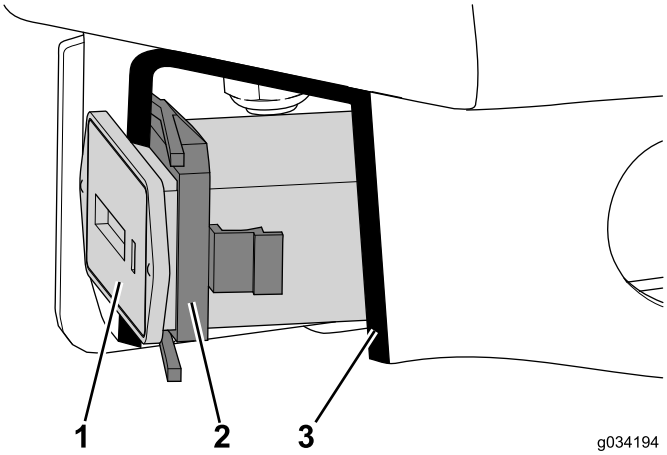

Kuva 26

Leikkauskuva

1. Tuntilaskuri
2. Kiinnike
3. Leikkaus

2. Kiinnitä hälytin konsolikokoonpanoon pidätinrenkaalla (Kuva 27).

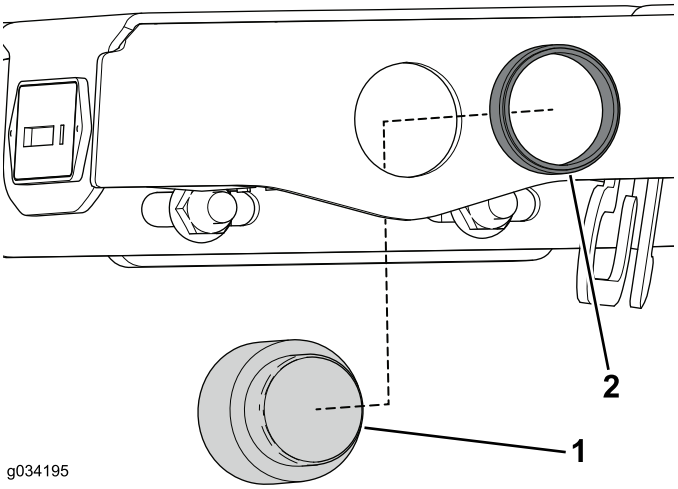

Kuva 27

1. Hälytin
2. Pidätinrengas

3. Kiinnitä näyttö konsolikokoonpanoon pidätinrenkaalla (Kuva 28).

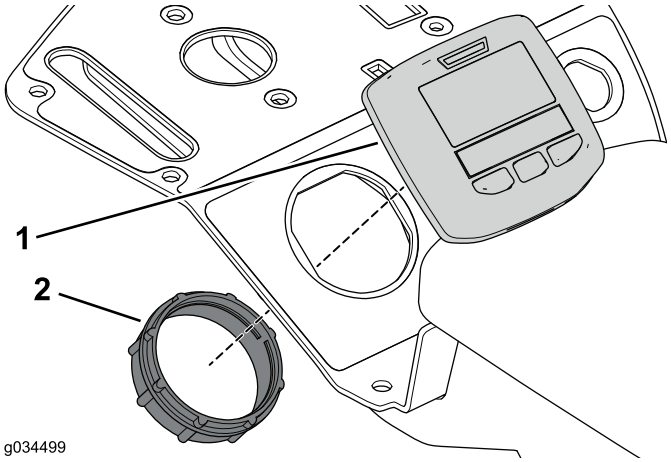

Kuva 28

1. Näyttö
2. Pidätinrengas

4. Kiinnitä virtalukko konsolikokoonpanoon kiinnikemutterilla, jotka irrotettiin aikaisemmin (Kuva 29).

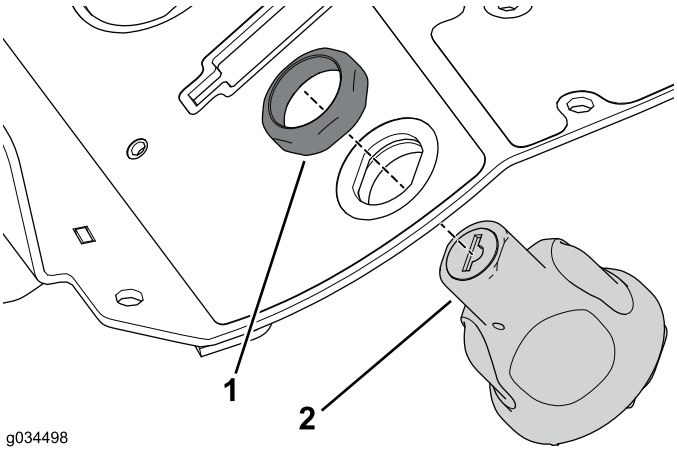

Kuva 29

1. Kiinnikemutteri
2. Virtalukko

5. Kytke johdinsarja liittimiin (Kuva 30).

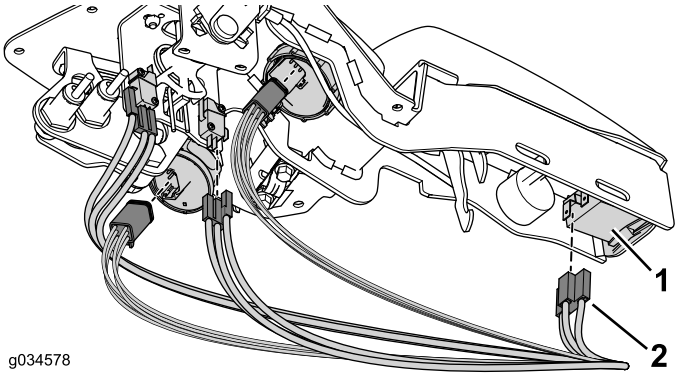

Kuva 30

1. Ohjauslaite, ilmaisin tai kytkin
2. Liitin

Asennuksen päättäminen

1. Kiinnitä konsolin suojus konsolikokoonpanoon kahdeksalla pultilla, jotka irrotettiin aikaisemmin (Kuva 31).

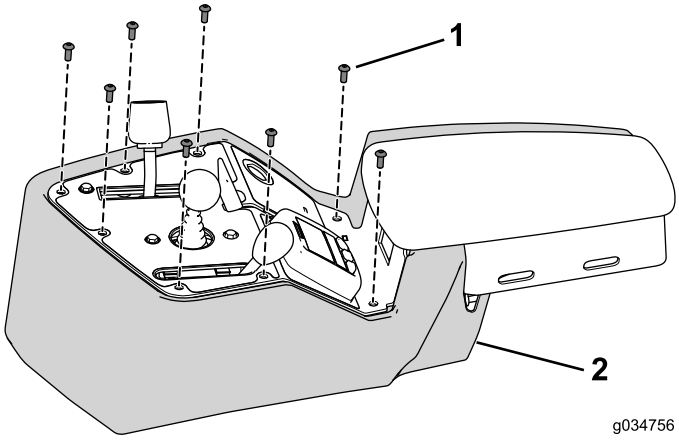

Kuva 31

1. Pultti (nro 10 × 1/2 tuumaa) 2. Konsolin suojus

2. Kytke akku koneeseen. Katso ohjeet *käyttöoppaasta*.
3. Tarkista, että ohjauslaitteet toimivat moitteettomasti, ja säädä tarvittaessa.

Toron takuu

Kahden vuoden rajoitettu takuu

Ehdot ja takuunalaiset tuotteet

Toro Company ja sen sisaryhtiö Toro Warranty Company antavat yhteisen sopimuksensa mukaisesti tälle Toron kaupalliselle tuotteelle (”tuote”) kahden vuoden tai 1 500 käyttötunnin* (sen mukaan, kumpi saavutetaan ensin) materiaali- ja valmistusvirhetakuun. Tämä takuu koskee kaikkia tuotteita ilmastajia lukuun ottamatta (katso näiden tuotteiden erillinen takuulauselma). Jos takuuehdot täyttyvät, korjaamme tuotteen veloituksetta. Tähän sisältyy vianmääritys, työ, osat ja kuljetus. Tämä takuu alkaa sinä päivämääränä, jolloin tuote toimitetaan alkuperäiselle ostajalle.
* Koskee tuotteita, joissa on tuntilaskuri.

Takuuhuollon ohjeet

Ostajan vastuulla on ilmoittaa heti tuotteen maahantuojalle tai valtuutetulle jälleenmyyjälle, jolta tuote on ostettu, jos hän uskoo tuotteessa olevan takuunalaisen vian. Maahantuojien ja jälleenmyyjien yhteystiedot sekä tiedot takuuseen liittyvistä oikeuksista ja vastuista ovat saatavana osoitteesta:

Toro Commercial Products Service Department
Toro Warranty Company
8111 Lyndale Avenue South
Bloomington, MN 55420-1196

+1 952 888 8801 tai +1 800 952 2740
Sähköpostiosoite: commercial.warranty@toro.com

Omistajan vastuut

Tuotteen omistajan vastuulla on huolehtia *käyttöoppaassa* esitetyistä huolloista ja säädöistä. Vaadittavien huoltojen ja säätöjen laiminlyönti voi johtaa takuuvaatimuksen hylkäämiseen.

Takuun ulkopuoliset kohteet ja viat

Kaikki takuuaikana ilmenevät tuoteviat ja häiriöt eivät ole valmistus- tai materiaalivirheitä. Tämä takuu ei kata seuraavia:

- Tuoteviat, jotka aiheutuvat muiden kuin Toron varaosien käytöstä tai ylimääräisten tai muutettujen ei-Toro-lisävarusteiden ja tuotteiden asennuksesta ja käytöstä. Näiden valmistaja saattaa antaa erillisen takuun.
- Tuoteviat, jotka johtuvat suositeltujen huoltojen ja/tai säätöjen laiminlyönnistä. Jos Toro-tuotetta ei huolleta asianmukaisesti *käyttöoppaassa* olevien huolto-ohjeiden mukaisesti, takuu voidaan evätä.
- Tuoteviat, jotka johtuvat tuotteen liian rajusta, huolimattomasta tai piittaamattomasta käytöstä.
- Kuluvat osat, ellei niitä havaita viallisiksi. Tuotteen normaalissa käytössä kuluvia osia ovat esimerkiksi jarrupalat ja -päällysteet, kytkimen päällysteet, terät, kelat, rullat ja laakerit (suljetut tai rasvattavat), kiinteät terät, sytytystulpat, kääntöpyörät ja laakerit, renkaat, suodattimet, hihnat ja tietyt ruiskuttimen osat, kuten kalvot, suuttimet ja sulkuventtiilit jne.
- Ulkopuolisen tekijän aiheuttamat viat. Ulkopuolisina tekijöinä pidetään esimerkiksi säätä, varastointimenetelmiä, likaantumista sekä hyväksymättömien polttoaineiden, jäähdytysnesteiden, voiteluaineiden, lisäaineiden, lannoitteiden, veden tai kemikaalien yms. käyttöä.
- Soveltuvista vaatimuksista poikkeavien polttoaineiden (esim. bensiinin, dieselin tai biodieselin) laatuun tai toimintaan liittyvät ongelmat.
- Normaali melu, tärinä, kuluminen ja haurastuminen.
- Normaali ”kuluminen” kattaa esimerkiksi istuinten vaurioitumisen kulumisen tai hankaamisen seurauksena, maalipintojen kulumisen, naarmuuntuneet tarrat tai ikkunat jne.

Osat

Huoltoaikataulun mukaisesti vaihdettavat osat kuuluvat takuun piiriin niiden määritettyyn vaihtoajankohtaan asti. Tämän takuun mukaisesti vaihdetuille osille annetaan takuu alkuperäisen tuotetakuun ajaksi, ja ne siirtyvät Toron omistukseen. Toro tekee lopullisen päätöksen siitä, korjataanko osa tai kokoonpano vai vaihdetaanko se. Toro voi käyttää takuukorjauksiin kunnostettuja osia.

Syväpurkaus- ja litium-ioniakun takuu:

Syväpurkaus- ja litium-ioniakun käyttöikänsä aikana tuottama kokonaiskilowattituntimäärä on rajallinen. Tapa, jolla akkua käytetään, ladataan ja huolletaan, voi joko pidentää tai lyhentää akun kokonaiskäyttöikää. Kun laitteen akkuja käytetään, niiden mahdollistama työmäärä latauskertojen välillä vähenee hitaasti, kunnes akut ovat kuluneet loppuun. Normaalissa käytössä loppuun kuluneiden akkujen vaihto on tuotteen omistajan vastuulla. Akkujen vaihto voi olla tarpeen tuotteen normaalin takuuajan sisällä omistajan kustannuksella. Huomaa (vain litium-ioniakku): litium-ioniakulla on vain osat kattava suhteutettu takuu kolmannesta vuodesta viidenteen vuoteen käyttöajan ja käytettyjen kilowattituntien perusteella. Lisätietoja on *käyttöoppaassa*.

Omistaja tekee huollot omalla kustannuksellaan

Moottorin viritys, voitelu, puhdistus ja kiillotus, suodattimien ja jäähdytysnesteen vaihto sekä suositeltujen huoltojen suorittaminen ovat esimerkkejä normaaleista huoltotoimista, jotka Toro-tuotteen omistajan on tehtävä omalla kustannuksellaan.

Yleiset ehdot

Tämä takuu oikeuttaa ainoastaan valtuutetun Toro-maahantuojan tai jälleenmyyjän tekemään korjaukseen.

Toro Company ja Toro Warranty Company eivät ole vastuussa epäsuorista, satunnaisista tai välillisistä vahingoista, jotka liittyvät tämän takuun kattamiin Toro-tuotteisiin. Tällaisia vahinkoja voivat olla esimerkiksi korvaavan tuotteen tai huollon hankkimiseen liittyvät kustannukset kohtuullisten vikajaksojen aikana tai kustannukset, jotka aiheutuvat siitä, että tuote ei ole käytettävissä takuuhuollon aikana. Alla esitetty päästötakuu, jos se on sovellettavissa, on ainoa nimenomainen takuu. Kaikki hiljaiset takuut tuotteen sopivuudesta kauppatavaraksi tai tiettyyn tarkoitukseen ovat voimassa vain tämän nimenomaisen takuun ajan.

Joissakin osavaltioissa ei sallita satunnaisten tai välillisten vahinkojen poissulkemista tai hiljaisen takuun kestoon liittyviä rajoituksia, joten yllä mainitut poikkeukset ja rajoitukset eivät välttämättä koske kaikkia ostajia. Tämä takuu antaa ostajalle tiettyjä laillisia oikeuksia. Ostajalla voi olla myös muita oikeuksia, jotka vaihtelevat osavaltioittain.

Moottorin takuuta koskeva huomautus:

Tuotteen päästöjen rajoitusjärjestelmä saattaa kuulua erillisen takuun piiriin Yhdysvaltojen Environmental Protection Agencyn EPA:n ja/tai California Air Resources Boardin CARB:n vaatimusten mukaisesti. Yllä mainitut tuntirajoitukset eivät koske päästöjen rajoitusjärjestelmän takuuta. Lisätietoja on tuotteen mukana toimitetussa tai moottorin valmistajan oppaisiin sisältyvässä moottorin päästöjärjestelmän takuulauselmassa (Engine Emission Control Warranty Statement).

Muut maat kuin Yhdysvallat ja Kanada

Asiakkaat, jotka ovat ostaneet Yhdysvalloista tai Kanadasta maahantuotuja Toro-tuotteita, saavat maansa, maakuntansa tai osavaltionsa mukaiset takuuehdot Toro-jälleenmyyjältä. Jos Toro-jälleenmyyjä ei pysty jostain syystä toimittamaan takuuehtoja, on otettava yhteys Toro-maahantuojaan.