Form No. 3397-705 Rev A

Kit console

Groupe de déplacement Greensmaster® 3320 ou 3420 Series TriFlex®

N° de modèle 132-9543

Instructions de montage

Sécurité

Autocollants de sécurité et d'instruction

Des autocollants de sécurité et des instructions bien visibles par l'opérateur sont placés près de tous les endroits potentiellement dangereux. Remplacez tout autocollant endommagé ou manquant.

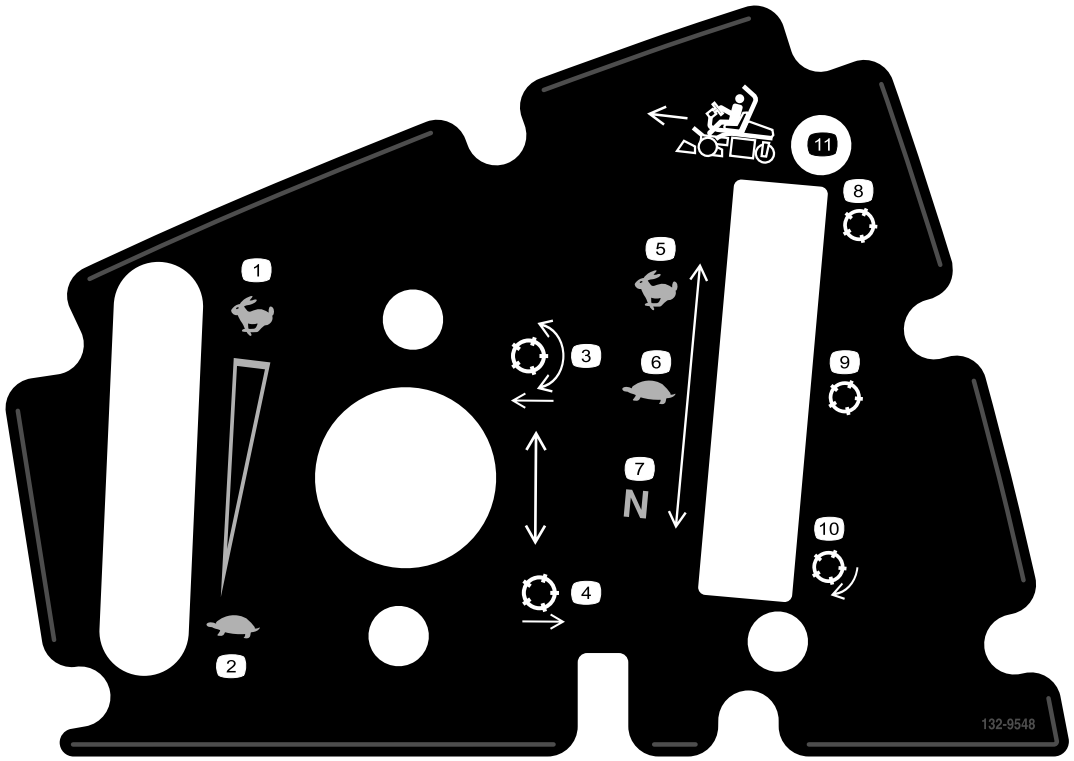

132-9548

1. Régime moteur (élevé)
2. Régime moteur (bas)
3. Abaissement et embrayage des cylindres
4. Levage et débrayage des cylindres
5. Groupe de déplacement (transport)
6. Groupe de déplacement (tonte)
7. Groupe de déplacement (point mort)
8. Cylindre (transport)
9. Cylindre (tonte)
10. Cylindre (rodage)
11. Déplacement en marche avant

© 2016—The Toro® Company
8111 Lyndale Avenue South
Bloomington, MN 55420

Enregistrez votre produit à www.Toro.com.

CE

Traduction du texte d'origine (FR)
Imprimé aux États-Unis
Tous droits réservés

3397-705 A

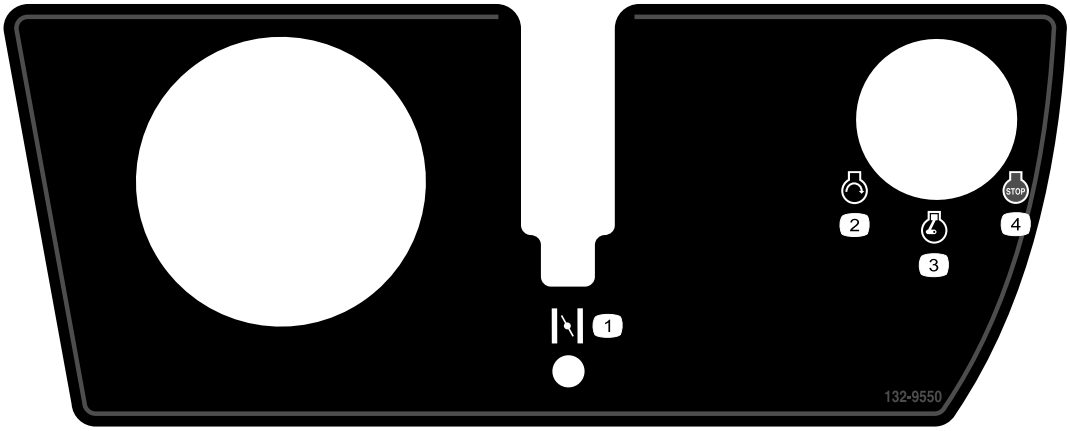

132-9550

1. Starter
2. Moteur (démarrage)
3. Moteur (contact/marche)
4. Moteur (arrêt)

Montage

Pièces détachées

Reportez-vous au tableau ci-dessous pour vérifier si toutes les pièces ont été expédiées.

Description	Qté	Utilisation
Aucune pièce requise	–	Préparation de la machine.
Aucune pièce requise	–	Dépose de la console.
Console Écrou rapide Clip fileté (1/4 po) Levier de starter Support de commande de fonction Boulon (nº 10 x 1/2 po) Boulon (1/4 x 5/8 po) Câble de verrouillage du point mort Contre-écrou (n° 10) Autocollant supérieur Autocollant inférieur Couvercle de fente Boulon (nº 10 x 3/8 po) Boulon (n° 10 x 3/8 po)	1 4 2 1 1 4 2 1 2 1 1 1 1 2	Montage du kit.
Aucune pièce requise	–	Pour terminer le montage.

Préparation de la machine

1. Amenez la machine dans l'atelier, sur un sol plat et horizontal.
2. Coupez le moteur, serrez le frein de stationnement et enlevez la clé du commutateur d'allumage.
3. Débranchez la batterie ; voir le *Manuel de l'utilisateur*.

Dépose de la console

Dépose du couvercle de la console

Remarque: Mettez de côté tous les éléments que vous déposez au cours de cette procédure.

Retirez les 8 boulons qui fixent le couvercle sur la console ().

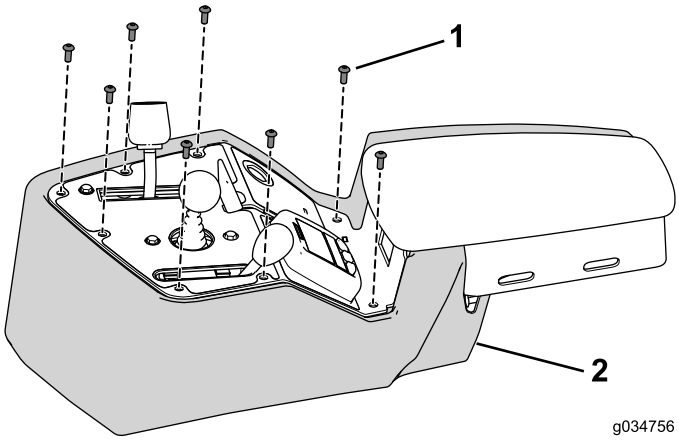

Figure 1

1. Boulon
2. Couvercle

Débranchement du faisceau de câblage

Débranchez le faisceau de câblage des commandes, des interrupteurs et des voyants sur la console (Figure 2).

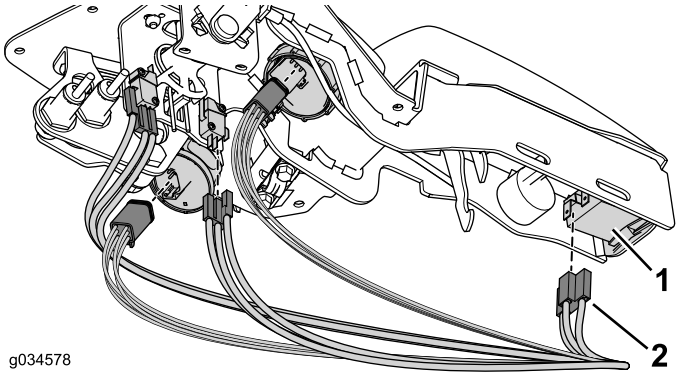

Figure 2

1. Commande, voyant ou interrupteur
2. Connecteur

Remarque: Il n'est pas nécessaire de débrancher les capteurs de proximité ou l'alarme sonore.

Dépose de l'ensemble accélérateur

Remarque: Mettez de côté tous les éléments que vous déposez au cours de cette procédure.

1. Déposez le pommeau du levier de commande d'accélérateur.
2. Déposez et mettez au rebut les 2 boulons et contre-écrous qui fixent l'ensemble accélérateur à la console (Figure 3).

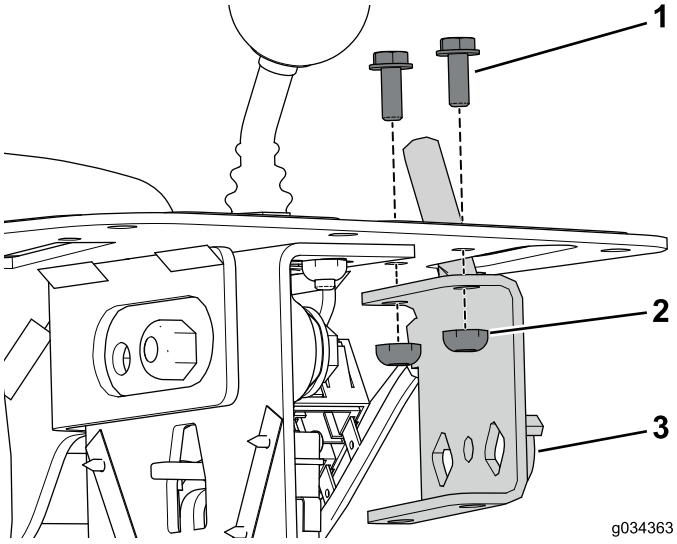

Figure 3

1. Boulon
2. Contre-écrou
3. Ensemble accélérateur

Remarque: Ne détachez pas le câble d'accélérateur du moteur.

Dépose de la commande de tonte

1. Déposez et mettez de côté le pommeau de la commande de tonte (Figure 4).

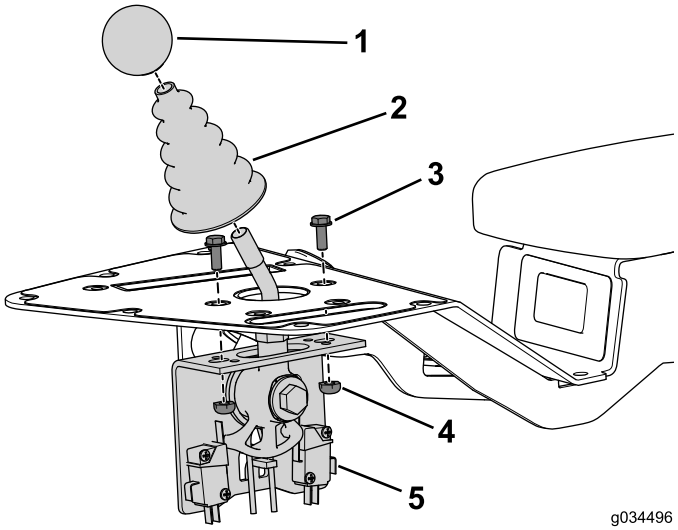

Figure 4

1. Bouton
2. Soufflet
3. Boulon
4. Écrou
5. Commande de tonte

2. Déposez et mettez de côté le soufflet de la commande de tonte (Figure 4).
3. Déposez et mettez de côté les 2 boulons et écrous qui fixent la commande de tonte à la console (Figure 4).

Dépose de l'ensemble commande de fonction

Remarque: Mettez de côté tous les éléments que vous déposez au cours la procédure suivante, sauf indication contraire.

1. Retirez les 2 boulons et l'écrou à clip qui fixent le collier de câble et la cale sur la console (Figure 5).

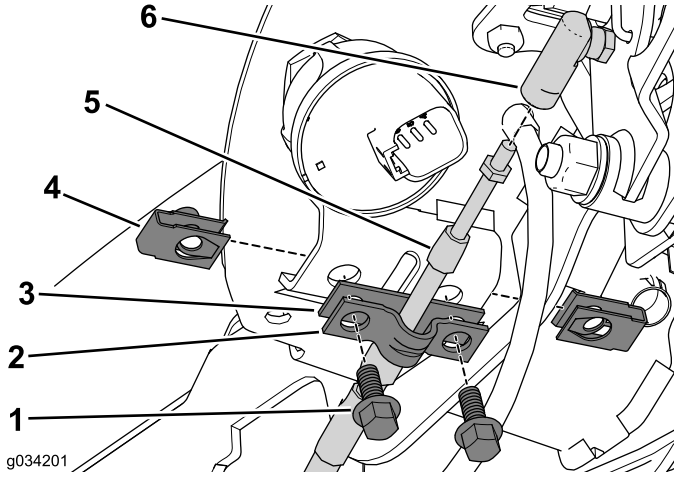

Figure 5

1. Boulon
2. Serre-câble
3. Cale
4. Écrou à clip
5. Câble de verrouillage du point mort
6. Fixation de câble

2. Mettez de côté le collier de câble et mettez au rebut la cale (Figure 5).
3. Détachez le câble de verrouillage du point mort de sa fixation (Figure 5).
4. Détachez le câble de verrouillage du point mort du connecteur à rotule sur la tige de commande de déplacement (Figure 6).

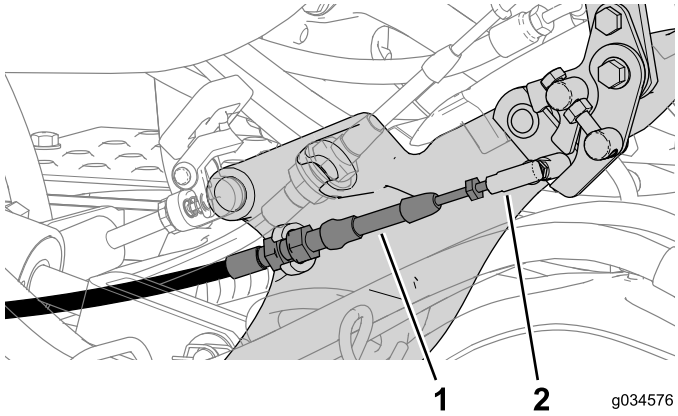

Figure 6

1. Câble de verrouillage du point mort
2. Connecteur à rotule

5. Retirez les écrous qui fixent les capteurs de proximité au support du levier de commande de fonction (Figure 7).

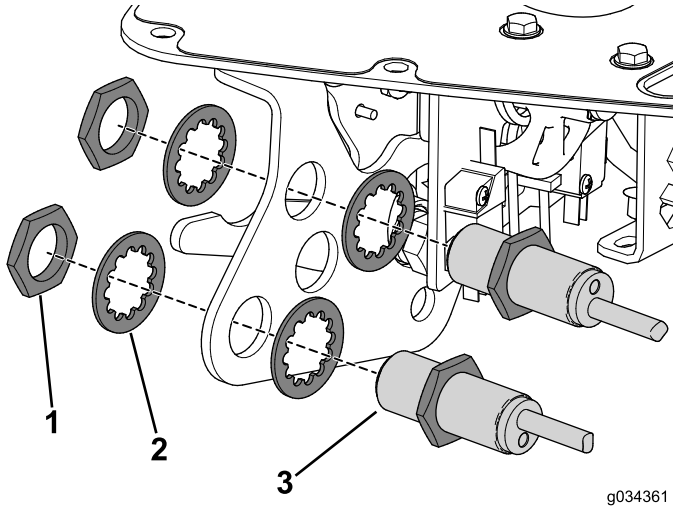

Figure 7

1. Écrou de retenue
2. Rondelle
3. Capteur de proximité

6. Déposez le pommeau du levier de commande de fonction (Figure 8).

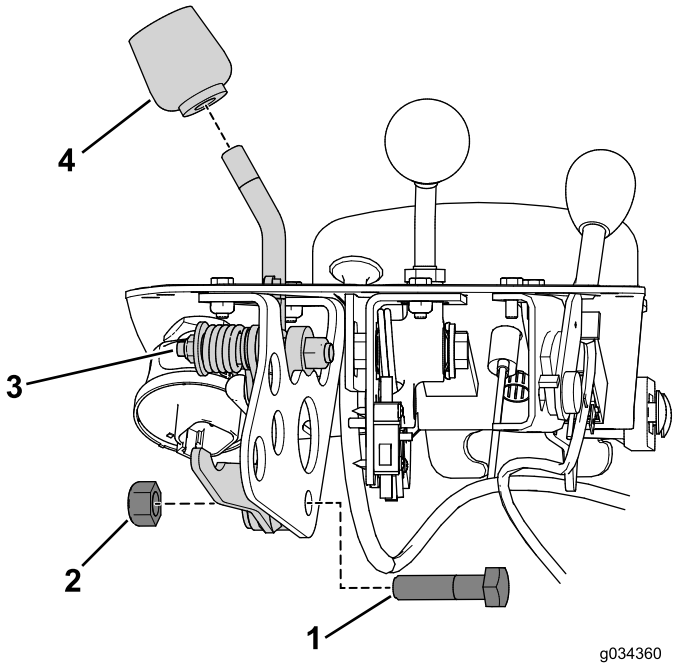

Figure 8

1. Boulon
2. Écrou
3. Levier de commande de fonction
4. Bouton

7. Retirez le boulon et l'écrou qui fixent le levier de de commande de fonction à son support (Figure 8).
8. Déposez et mettez au rebut les 2 boulons qui fixent le support du levier de commande de fonction à la console (Figure 9).

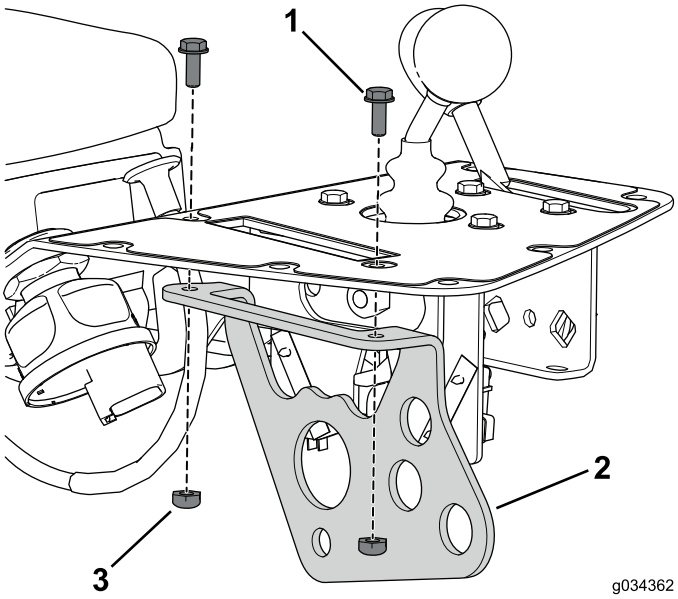

Figure 9

1. Boulon
2. Ensemble de commande de fonction
3. Écrou

Désaccouplement du câble de starter

1. Détachez le câble de la commande de starter sur le moteur.
2. Déposez le câble du groupe de déplacement.
3. Laissez le câble relié à la console ; il sera enlevé en même temps qu'elle.

Remarque: Remettez en place les serre-câbles, sans les serrer complètement, lorsque vous enlevez le câble de starter. Cela sera utile pour acheminer le nouveau câble.

Dépose des interrupteurs et des voyants

Remarque: Mettez de côté tous les éléments que vous déposez au cours de cette procédure.

1. Retirez la bague de retenue pour déposer l'affichage de la console (Figure 10).

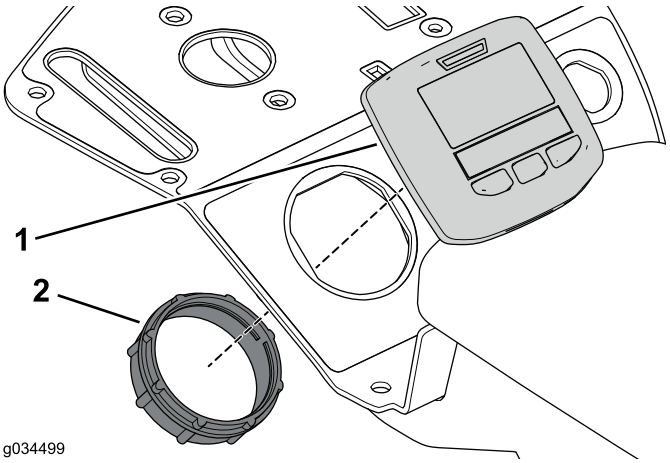

Figure 10

1. Affichage
2. Bague de retenue

2. Retirez la bague moletée sur l'alarme et déposez-la de la console (Figure 11).

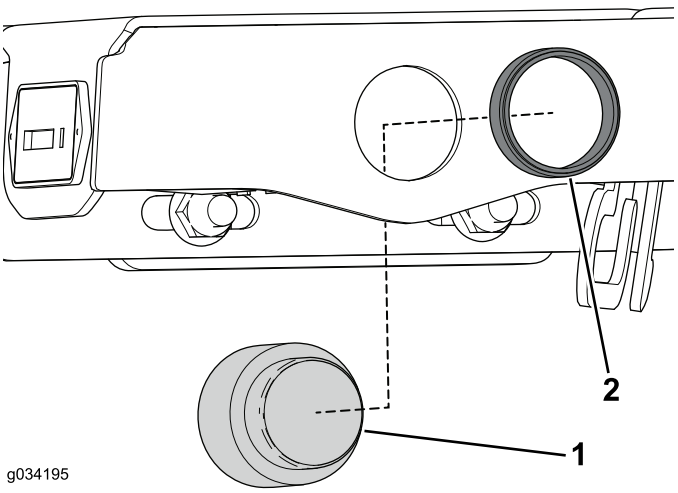

Figure 11

1. Alarme sonore
2. Bague de retenue

3. Déposez la fixation qui maintient le compteur horaire sur la console (selon l'équipement) (Figure 12).

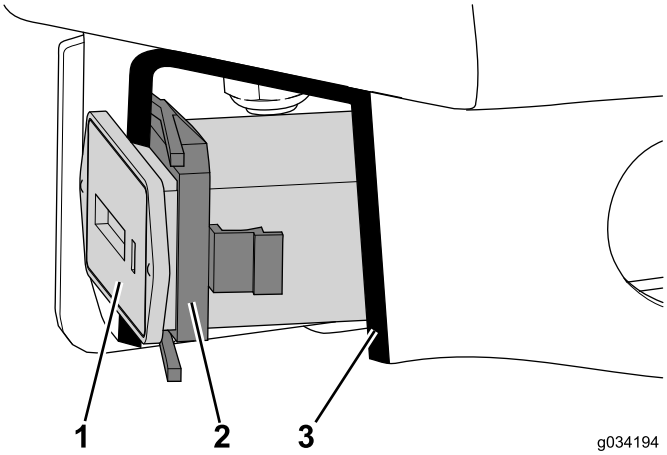

Figure 12
Vue en coupe

1. Compteur horaire
2. Fixation
3. Vue en coupe

4. Retirez l'écrou de retenue sur l'alarme et déposez-le de la console (Figure 13).

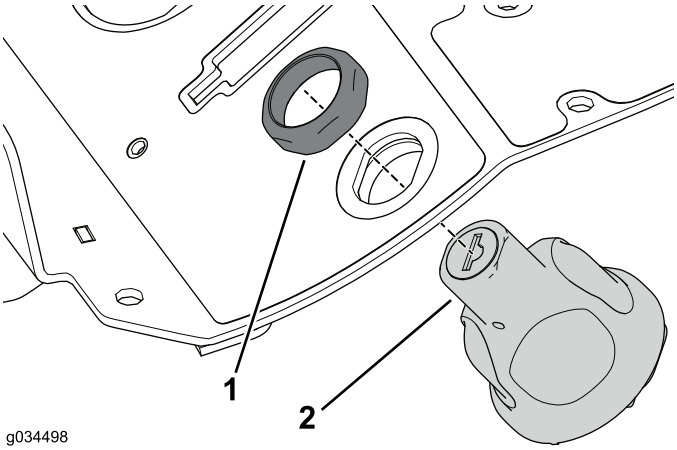

Figure 13

1. Écrou de retenue
2. Commutateur d'allumage

Dépose de la console

Mettez de côté tous les éléments que vous déposez au cours de cette procédure.

1. Retirez les 2 boulons de carrosserie et écrous à embase qui fixent la console à son support (Figure 14).

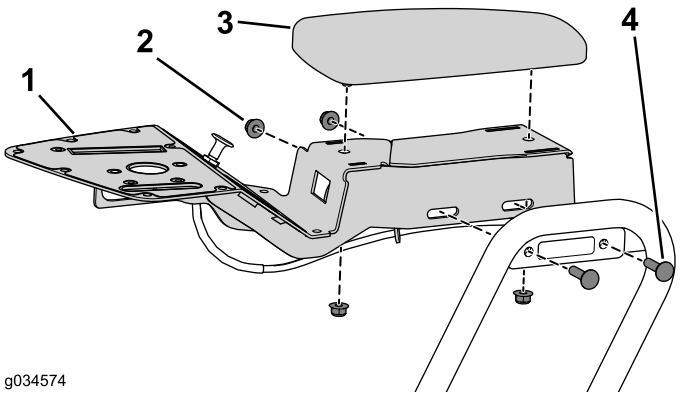

Figure 14

1. Console
2. Écrou à embase
3. Accoudoir
4. Boulon de carrosserie

Remarque: Sur les machines à moteur diesel, une entretoise est intercalée entre la console et le support.

2. Retirez les 2 écrous à embase qui fixent l'accoudoir sur la console (Figure 14).

Montage du kit

Pose de la console

1. Apposez les autocollants supérieur et inférieur sur la console (Figure 15).

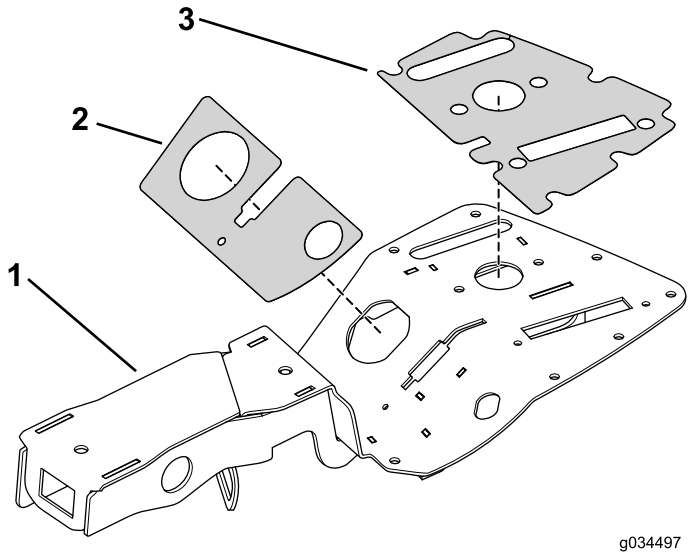

Figure 15

1. Console
2. Autocollant inférieur
3. Autocollant supérieur

2. Utilisez les 2 boulons de carrosserie et écrous à embase que vous avez retirés précédemment du support de la console (Figure 16).

   Remarque: Posez l'entretoise sur les machines à moteur diesel.

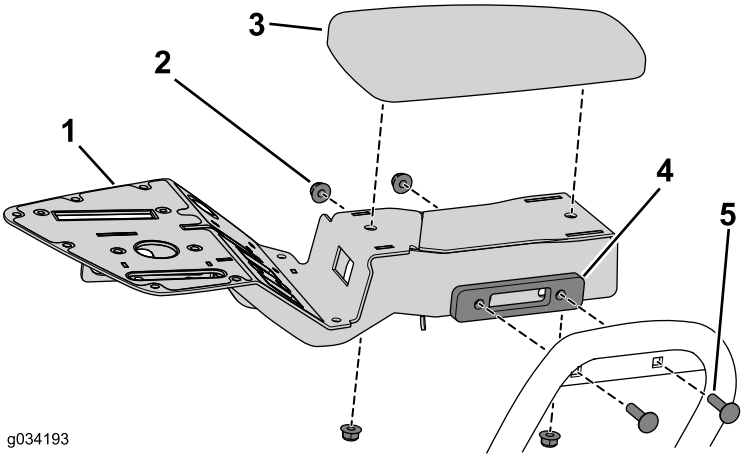

Figure 16

1. Console
2. Écrou à embase
3. Accoudoir
4. Entretoise (pour machines à moteur diesel seulement)
5. Boulon de carrosserie

3. Fixez l'accoudoir à la console à l'aide des 2 écrous à embase que vous avez retirés précédemment (Figure 16).

Pose de la commande de tonte

1. Fixez le levier de commande sur la console à l'aide des 2 boulons (n° 10 x 1/2 po) et contre-écrous (Figure 17).

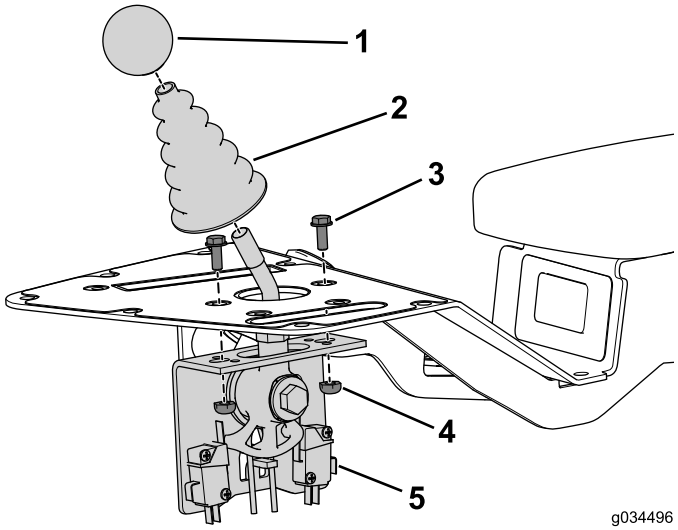

Figure 17

1. Bouton
2. Soufflet
3. Boulon
4. Écrou
5. Commande de tonte

2. Placez le soufflet sur le levier de commande.
3. Placez le pommeau sur le levier de commande.

Montage du starter

Machines à moteur à essence seulement

1. Suivez l'acheminement de l'ancien câble de starter pour le nouveau et attachez-le à la machine avec des serre-câbles (Figure 18).

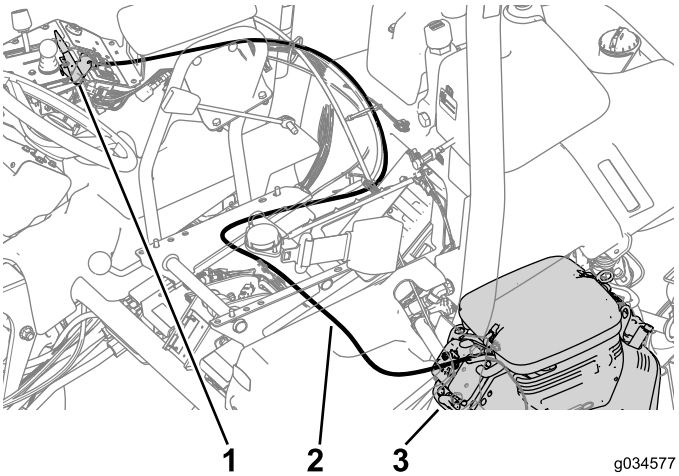

Figure 18

1. Levier de starter
2. Câble de starter
3. Commande de starter

2. Fixez le câble à la commande de starter sur le moteur (Figure 18).
3. Posez les écrous rapides sur le support sur la console (Figure 19).
4. Fixez le levier de starter sur la console à l'aide des 2 boulons (n° 10 x 1/2 po) (Figure 19).

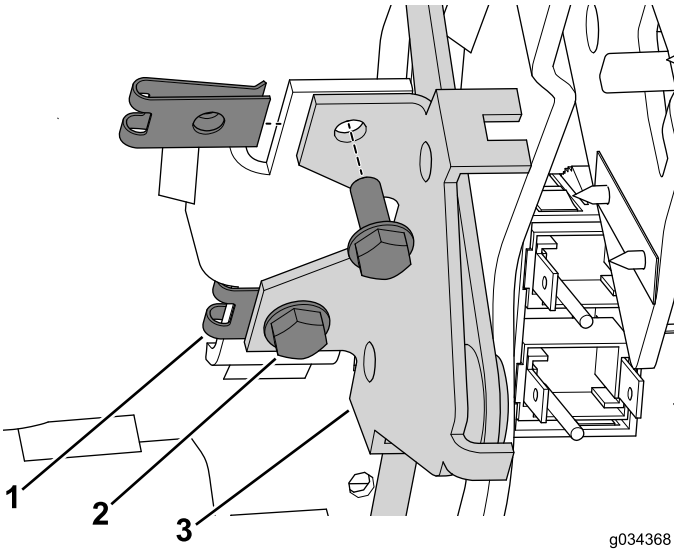

Figure 19

1. Écrou rapide (en place)
2. Boulons (nº 10 x 1/2 po)
3. Levier de starter

Montage du couvercle de fente

Machines à moteur diesel seulement

Fixez le couvercle de fente sur la console à l'aide du boulon (n° 10 x 3/8 po) (Figure 20).

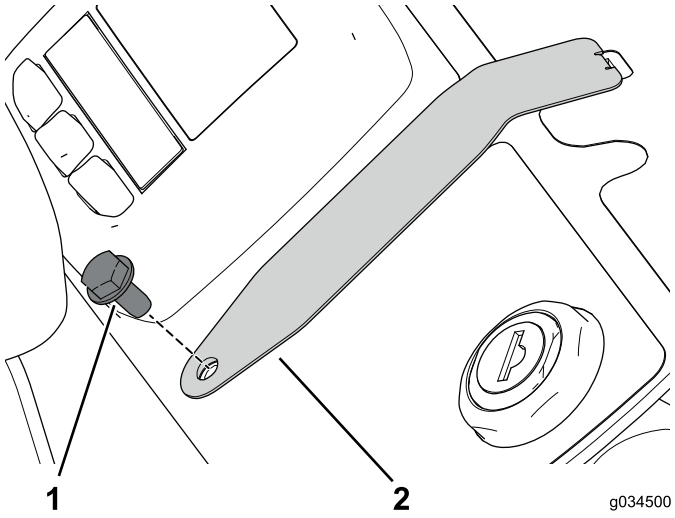

Figure 20

1. Boulon (nº 10 x 3/8 po)
2. Couvercle de fente

Pose de l'ensemble de commande de fonction

1. Fixez le support du levier de fonction sur la console à l'aide du boulon (n° 10 x 1/2 po) (Figure 21).

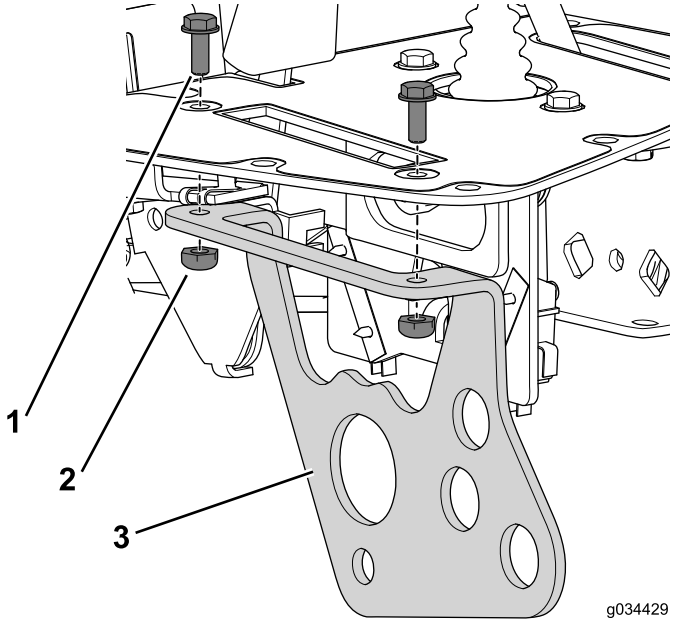

Figure 21

1. Boulon (nº 10 x 1/2 po)
2. Contre-écrou
3. Support de levier de commande de fonction

2. Fixez le levier de commande au support à l'aide du contre-écrou, de la rondelle plate, du tube entretoise et du boulon que vous avez retirés précédemment (Figure 22).

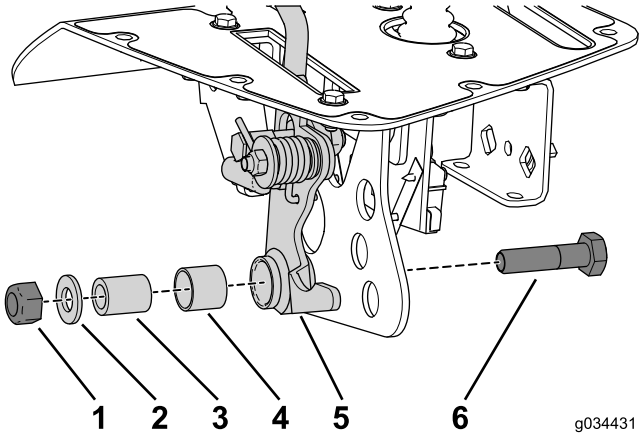

Figure 22

1. Contre-écrou (10 mm)
2. Rondelle plate
3. Tube entretoise
4. Douille fendue
5. Levier
6. Boulon (10 mm x 40 mm)

3. Fixez les capteurs de proximité au support du levier de fonction à l'aide des écrous et des rondelles frein que vous avez retirés précédemment (Figure 23).

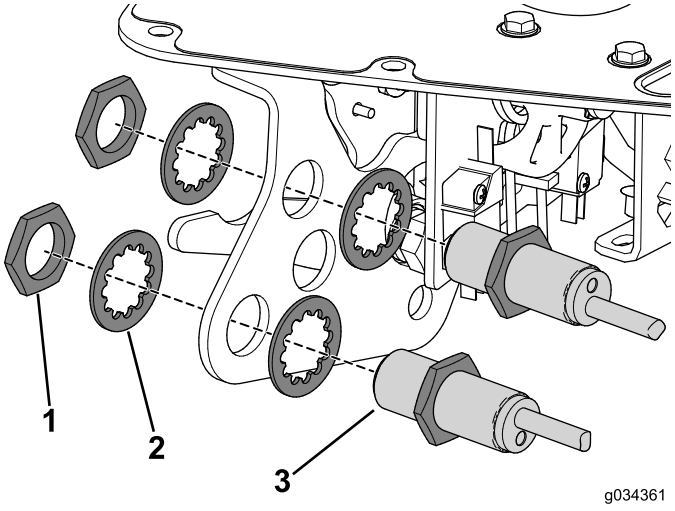

Figure 23

1. Écrou
2. Rondelle-frein
3. Capteur de proximité

4. Placez le pommeau sur le levier de fonction.

Montage du câble de verrouillage du point mort

1. Retirez le câble d'origine et remplacez-le par le nouveau.
2. Reliez le câble de verrouillage du point mort au dispositif de débrayage sur la pédale (Figure 24).

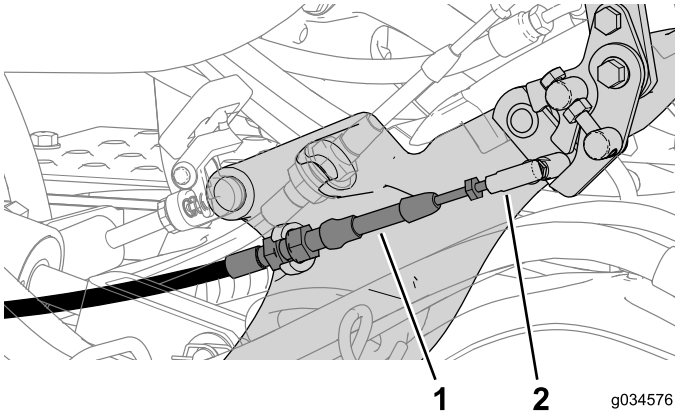

Figure 24

1. Câble de verrouillage du point mort
2. Connecteur à rotule

3. Reliez le câble de verrouillage du point mort au connecteur (Figure 25).

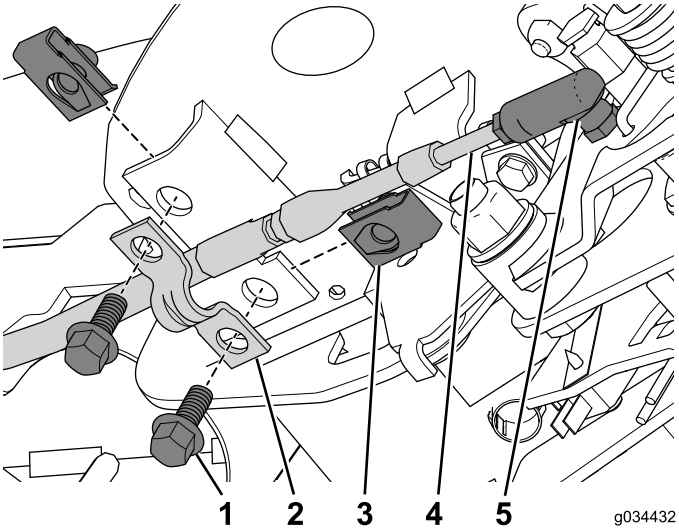

Figure 25

1. Boulon (1/4 x 5/8 po)
2. Serre-câble
3. Écrou de retenue
4. Câble
5. Fixation de câble

4. Posez l'écrou de retenue sur la console (Figure 25).
5. À l'aide des 2 boulons (1/4 x 5/8 po), fixez le câble en place avec le collier sur la console (Figure 25).
6. Attachez le câble à la machine avec des serre-câbles.

Pose des interrupteurs et des voyants

1. Poussez le compteur horaire dans la découpe et fixez-le avec le dispositif de retenue (Figure 26).

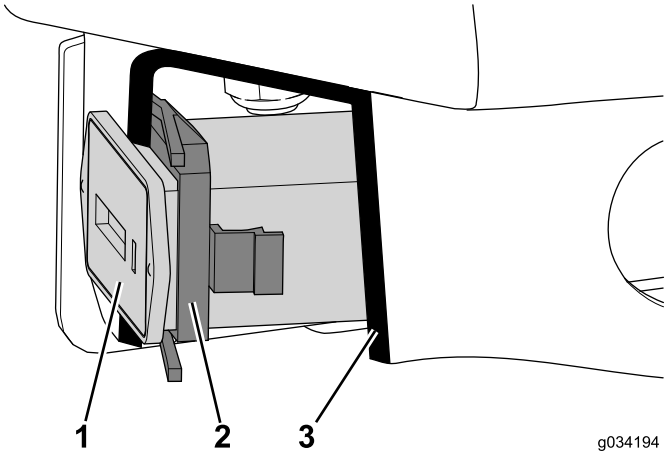

Figure 26
Vue en coupe

1. Compteur horaire
2. Fixation
3. Vue en coupe

2. Fixez l'alarme sonore sur la console à l'aide de la bague de retenue (Figure 27).

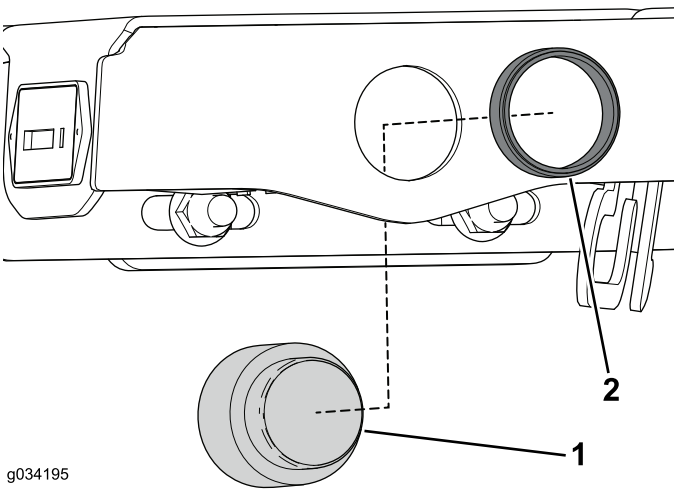

Figure 27

1. Alarme sonore
2. Bague de retenue

3. Fixez l'affichage sur la console à l'aide de la bague de retenue (Figure 28).

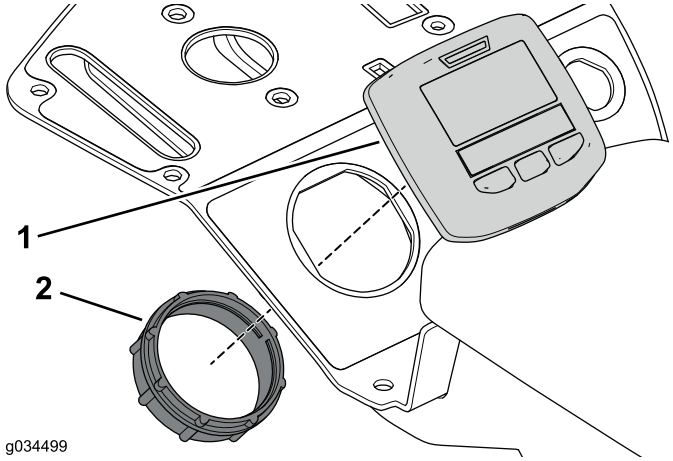

Figure 28

1. Affichage
2. Bague de retenue

4. Fixez le commutateur d'allumage sur la console à l'aide de l'écrou de retenue que vous avez retiré précédemment (Figure 29).

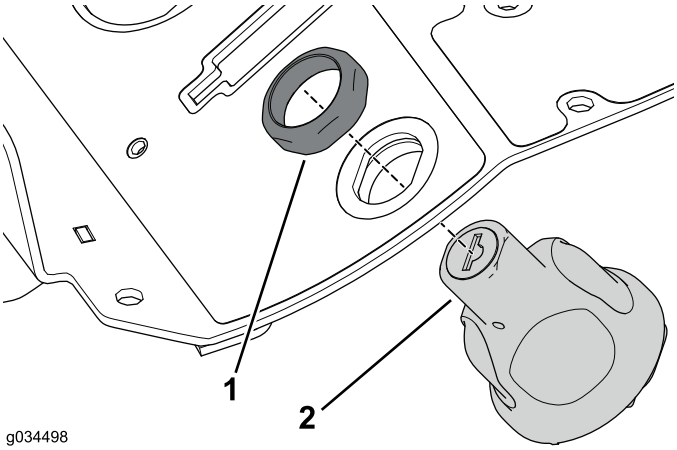

Figure 29

1. Écrou de retenue
2. Commutateur d'allumage

5. Branchez le faisceau de câblage aux connecteurs correspondants (Figure 30).

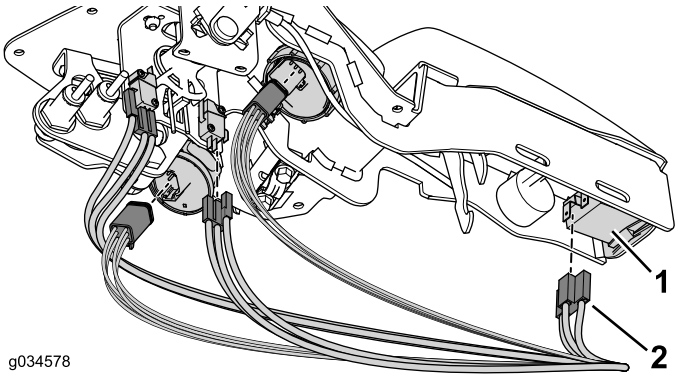

Figure 30

1. Commande, voyant ou interrupteur
2. Connecteur

Pour terminer le montage

1. Fixez le couvercle sur la console à l'aide des 8 écrous que vous avez retirés précédemment (Figure 31).

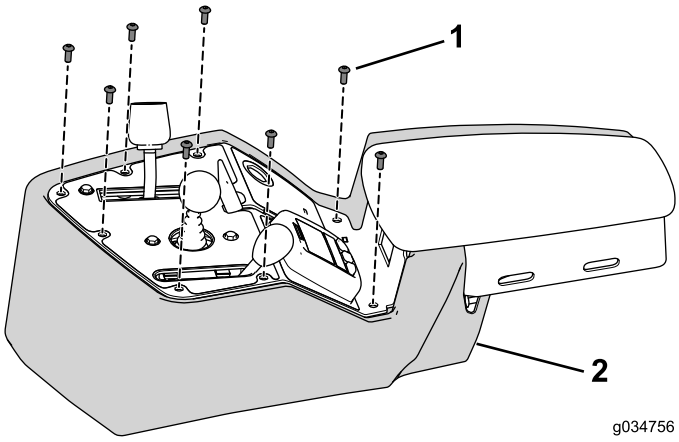

Figure 31

1. Boulon (10 x 1/2 po)
2. Couvercle de console

2. Rebranchez la batterie ; voir le *Manuel de l'utilisateur*.
3. Vérifiez le fonctionnement des commandes et effectuez des réglages au besoin.

La garantie Toro

Garantie limitée de deux ans

Conditions et produits couverts

The Toro Company et sa filiale, Toro Warranty Company, en vertu de l'accord passé entre elles, certifient conjointement que votre produit commercial Toro (« Produit ») ne présente aucun défaut de matériau ni vice de fabrication pendant une période de deux ans ou 1 500 heures de service*, la première échéance prévalant. Cette garantie s'applique à tous les produits à l'exception des Aérateurs (veuillez-vous reporter aux déclarations de garantie séparées de ces produits). Dans l'éventualité d'un problème couvert par la garantie, nous nous engageons à réparer le Produit gratuitement, frais de diagnostic, pièces, main-d'œuvre et transport compris. La période de garantie commence à la date de réception du Produit par l'acheteur d'origine.
* Produit équipé d'un compteur horaire.

Comment faire intervenir la garantie

Il est de votre responsabilité de signaler le plus tôt possible à votre Distributeur de produits commerciaux ou au Concessionnaire de produits commerciaux agréé qui vous a vendu le Produit, toute condition couverte par la garantie. Pour obtenir l'adresse d'un Distributeur de produits commerciaux ou d'un Concessionnaire agréé, ou pour tout renseignement concernant les droits et responsabilités vis-à-vis de la garantie, veuillez nous contacter à l'adresse suivante :

Toro Commercial Products Service Department
Toro Warranty Company
8111 Lyndale Avenue South
Bloomington, MN 55420-1196, États-Unis

+1–952–888–8801 ou +1–800–952–2740
Courriel : commercial.warranty@toro.com

Responsabilités du propriétaire

En tant que propriétaire du Produit, vous êtes responsable des entretiens et réglages mentionnés dans le *Manuel de l'utilisateur*. Ne pas effectuer les entretiens et réglages requis peut constituer un motif de rejet d'une réclamation au titre de la garantie.

Ce que la garantie ne couvre pas

Les défaillances ou anomalies de fonctionnement survenant au cours de la période de garantie ne sont pas toutes dues à des défauts de matériaux ou des vices de fabrication. Cette garantie ne couvre pas :

- Les défaillances du produit dues à l'utilisation de pièces qui ne sont pas d'origine ou au montage et à l'utilisation d'accessoires ajoutés ou modifiés d'une autre marque. Une garantie séparée peut être fournie par le fabricant de ces accessoires.
- Les défaillances du Produit dues au non respect du programme d'entretien et/ou des réglages recommandés. Les réclamations au titre de la garantie pourront être refusées si le Programme d'entretien recommandé pour votre produit Toro et énoncé dans le *Manuel de l'utilisateur* n'est pas respecté.
- Les défaillances du Produit dues à une utilisation abusive, négligente ou dangereuse.
- Les pièces sujettes à l'usure pendant l'utilisation, sauf si elles s'avèrent défectueuses. Par exemple, les pièces consommées ou usées durant le fonctionnement normal du Produit, notamment mais pas exclusivement : plaquettes et garnitures de freins, garnitures d'embrayage, lames, cylindres, galets et roulements (étanches ou graissables), contre-lames, bougies, roues pivotantes et roulements, pneus, filtres, courroies, et certains composants des pulvérisateurs, notamment membranes, buses et clapets antiretour, etc.
- Les défaillances dues à une influence extérieure. Les conditions constituant une influence extérieure comprennent, sans y être limités, les conditions atmosphériques, les pratiques de remisage, la contamination, l'utilisation de carburants, liquides de refroidissement, lubrifiants, additifs, engrais, ou produits chimiques, etc. non agréés.
- Les défaillances ou mauvaises performances causées par l'utilisation de carburants (essence, gazole ou biodiesel par exemple) non conformes à leurs normes industrielles respectives.
- Les bruits, vibrations, usure et détérioration normaux.
- L'usure normale comprend, mais pas exclusivement, les dommages des sièges dus à l'usure ou l'abrasion, l'usure des surfaces peintes, les autocollants ou vitres rayés, etc.

Pièces

Les pièces à remplacer dans le cadre de l'entretien courant seront couvertes par la garantie jusqu'à la date du premier remplacement prévu. Les pièces remplacées au titre de cette garantie bénéficient de la durée de garantie du produit d'origine et deviennent la propriété de Toro. Toro se réserve le droit de prendre la décision finale concernant la réparation ou le remplacement de pièces ou ensembles existants. Toro se réserve le droit d'utiliser des pièces remises à neuf pour les réparations couvertes par la garantie.

Garantie de la batterie ion-lithium et à décharge complète :

Les batteries ion-lithium et à décharge complète disposent d'un nombre de kilowatt-heures spécifique à fournir au cours de leur vie. Les techniques d'utilisation, de recharge et d'entretien peuvent contribuer à augmenter ou réduire la vie totale des batteries. À mesure que les batteries de ce produit sont consommées, la proportion de travail utile qu'elles offrent entre chaque recharge diminue lentement jusqu'à leur épuisement complet. Le remplacement de batteries usées, suite à une consommation normale, est la responsabilité du propriétaire du produit. Le remplacement des batteries, aux frais du propriétaire, peut être nécessaire au cours de la période de garantie normale du produit. Remarque (batterie ion-lithium uniquement) : une batterie ion-lithium est couverte uniquement par une garantie pièces au prorata de la 3ème à la 5ème année, basée sur la durée de service et les kilowatts heures utilisés. Reportez-vous au *Manuel de l'utilisateur* pour tout renseignement complémentaire.

Entretien aux frais du propriétaire

La mise au point du moteur, le graissage, le nettoyage et le polissage, le remplacement des filtres, du liquide de refroidissement et les entretiens recommandés font partie des services normaux requis par les produits Toro qui sont aux frais du propriétaire.

Conditions générales

La réparation par un distributeur ou un concessionnaire Toro agréé est le seul dédommagement auquel cette garantie donne droit.

The Toro Company et Toro Warranty Company déclinent toute responsabilité en cas de dommages secondaires ou indirects liés à l'utilisation des produits Toro couverts par cette garantie, notamment quant aux coûts et dépenses encourus pour se procurer un équipement ou un service de substitution durant une période raisonnable pour cause de défaillance ou d'indisponibilité en attendant la réparation sous garantie. Il n'existe aucune autre garantie expresse, à part la garantie spéciale du système antipollution, le cas échéant. Toutes les garanties implicites relatives à la qualité marchande et à l'aptitude à l'emploi sont limitées à la durée de la garantie expresse.

L'exclusion de la garantie des dommages secondaires ou indirects, ou les restrictions concernant la durée de la garantie implicite, ne sont pas autorisées dans certains états et peuvent donc ne pas s'appliquer dans votre cas. Cette garantie vous accorde des droits spécifiques, auxquels peuvent s'ajouter d'autres droits qui varient selon les états.

Note concernant la garantie du moteur :

Le système antipollution de votre Produit peut être couvert par une garantie séparée répondant aux exigences de l'agence américaine de défense de l'environnement (EPA) et/ou de la direction californienne des ressources atmosphériques (CARB). Les limitations d'heures susmentionnées ne s'appliquent pas à la garantie du système antipollution. Pour plus de renseignements, reportez-vous à la Déclaration de garantie de conformité à la réglementation antipollution fournie avec votre produit ou figurant dans la documentation du constructeur du moteur

Pays autres que les États-Unis et le Canada

Pour les produits Toro exportés des États-Unis ou du Canada, demandez à votre distributeur (concessionnaire) Toro la police de garantie applicable dans votre pays, région ou état. Si, pour une raison quelconque, vous n'êtes pas satisfait des services de votre distributeur, ou si vous avez du mal à vous procurer des renseignements sur la garantie, adressez-vous à l'importateur Toro.