Form No. 3397-706 Rev A

Kit consolle

Trattorino Serie Greensmaster® 3320 o 3420 TriFlex®

Nº del modello 132-9543

Istruzioni di installazione

Sicurezza

Adesivi di sicurezza e informativi

Gli adesivi di sicurezza e di istruzione sono chiaramente visibili e sono affissi accanto a zone particolarmente pericolose. Sostituite gli adesivi danneggiati o smarriti.

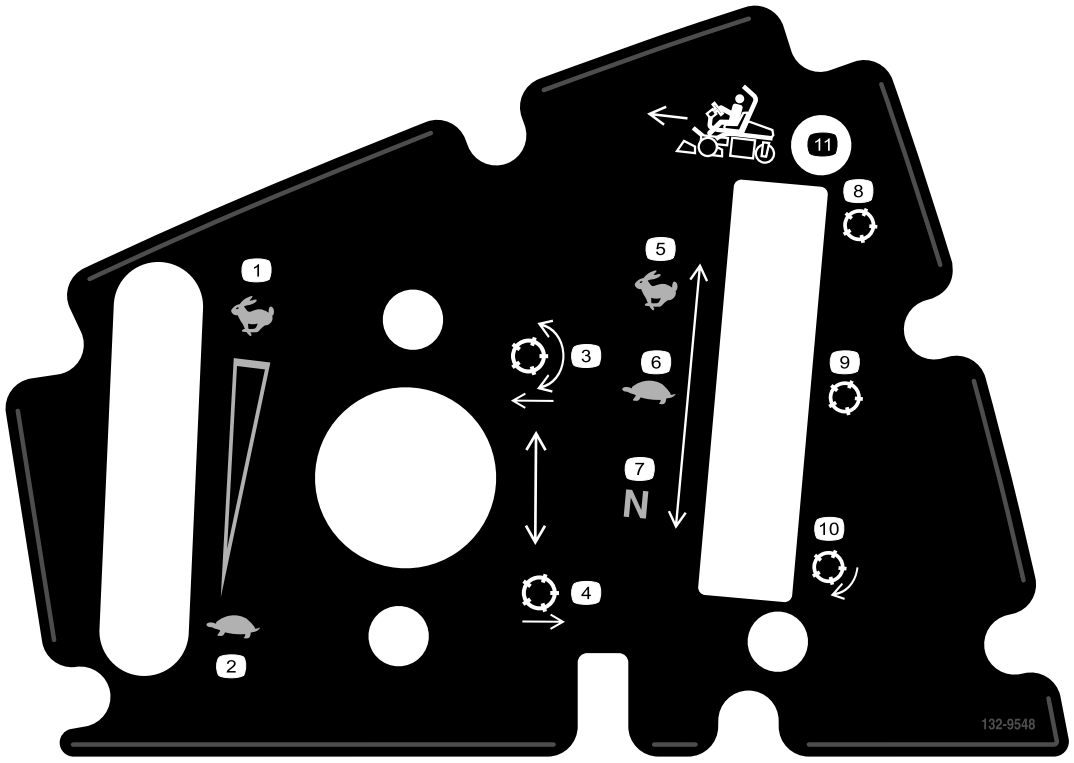

132-9548

1. Regime del motore (max)
2. Regime del motore (min)
3. Abbassamento e innesto dei cilindri
4. Alzate i cilindri e disinnestateli
5. Trattorino (trasferimento)
6. Trattorino (tosatura)
7. Trattorino (folle)
8. Cilindro (trasferimento)
9. Cilindro (tosatura)
10. Cilindro (lappatura)
11. Marcia avanti

© 2016—The Toro® Company
8111 Lyndale Avenue South
Bloomington, MN 55420

Registrate il vostro prodotto presso www.Toro.com.

CE

Traduzione dell'originale (IT)
Stampato negli USA
Tutti i diritti sono riservati

3397-706 A

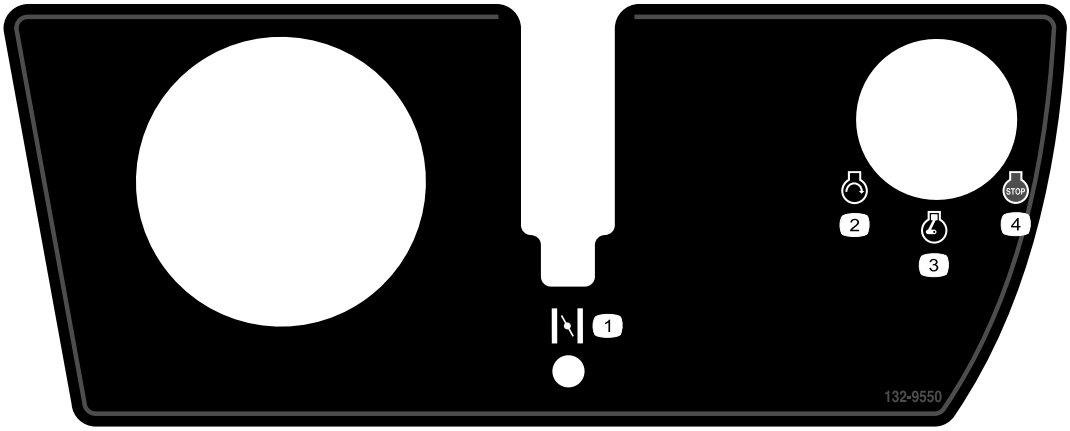

132-9550

1. Starter
2. Motore (avvio)
3. Motore (marcia)
4. Motore (arresto)

Installazione

Parti sciolte

Verificate che sia stata spedita tutta la componentistica, facendo riferimento alla seguente tabella.

Descrizione	Qté	Uso
Non occorrono parti	–	Preparazione della macchina.
Non occorrono parti	–	Rimuovete la consolle.
Gruppo consolle Piastrina per vite autofilettante Fermaglio filettato (1/4 poll.) Gruppo della leva dello starter Staffa di comando del funzionamento Bullone (n. 10 x 1/2 poll.) Bullone (1/4 x 5/8 poll.) Cavo di blocco in folle Dado di bloccaggio (#10) Adesivo superiore Adesivo inferiore Coperchio della scanalatura Bullone (n. 10 x 3/8 poll.) Bullone scanalato (n. 10 x 3/8 poll.)	1 4 2 1 1 4 2 1 2 1 1 1 1 2	Montaggio del kit.
Non occorrono parti	–	Completamento dell'installazione.

Preparazione della macchina

1. Spostate la macchina su un'area di lavoro pianeggiante.
2. Spegnete il motore, inserite il freno di stazionamento e togliete la chiave di accensione.
3. Scollegate la batteria; fate riferimento al *Manuale dell'operatore*.

Rimozione della consolle

Rimozione del coperchio della consolle

Nota: Mettete da parte tutti gli elementi che rimuovete in questa procedura.

Rimuovete gli 8 bulloni che fissano il coperchio della consolle al gruppo consolle ().

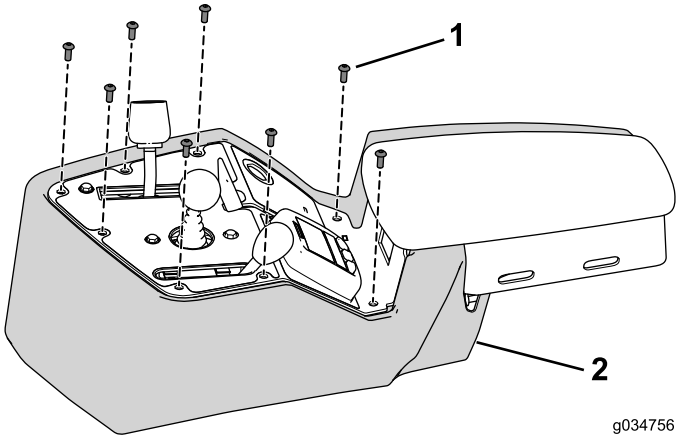

Figura 1

1. Bullone
2. Coperchio

Scollegate il cablaggio preassemblato

Scollegate il cablaggio preassemblato da comandi, interruttori e indicatori montati sul gruppo consolle (Figura 2).

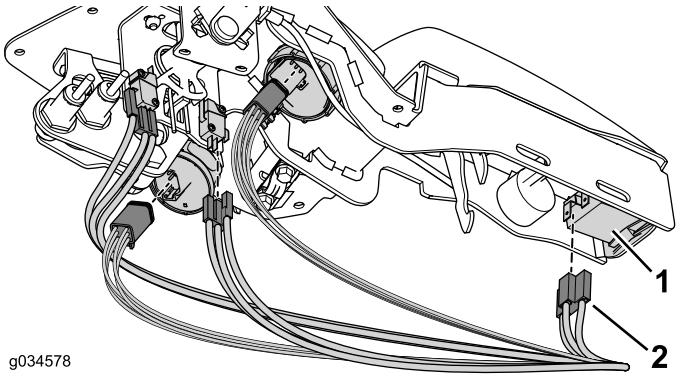

Figura 2

1. Comando, spia o interruttore
2. Connettore

Nota: Non è necessario scollegare i sensori di prossimità o l'allarme acustico.

Rimozione del gruppo acceleratore

Nota: Mettete da parte tutti gli elementi che rimuovete in questa procedura.

1. Staccate la manopola dall'albero della leva dello starter.
2. Rimuovete ed eliminate i 2 bulloni e dadi di bloccaggio che fissano il gruppo acceleratore al gruppo consolle (Figura 3).

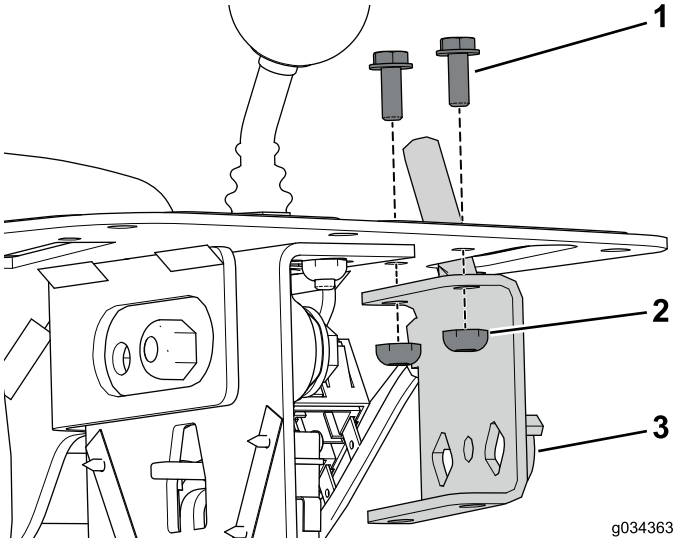

Figura 3

1. Bullone
2. Dado di bloccaggio
3. Gruppo acceleratore

Nota: Non scollegate il cavo dell'acceleratore dal motore.

Rimozione del gruppo di comando di tosatura

1. Rimuovete e mettete da parte la manopola dell'albero di comando di tosatura (Figura 4).

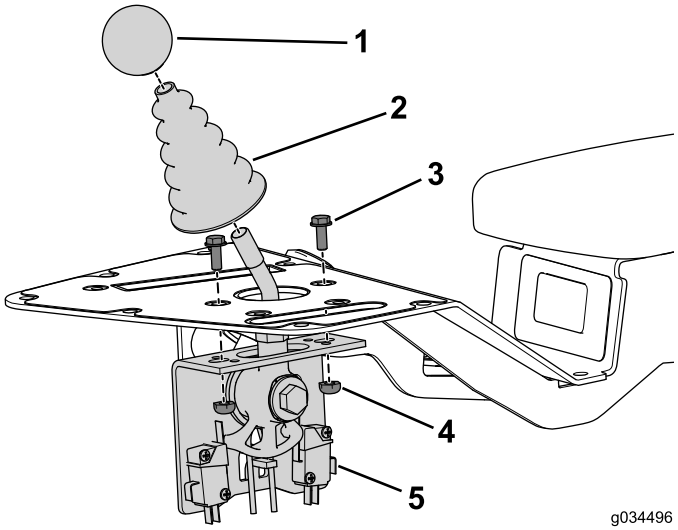

Figura 4

1. Manopola
2. Parapolvere
3. Bullone
4. Dado
5. Gruppo di comando di tosatura

2. Rimuovete e mettete da parte il parapolvere dell'albero di comando di tosatura (Figura 4).
3. Rimuovete e mettete da parte i 2 bulloni e dadi che fissano il gruppo di comando di tosatura al gruppo consolle (Figura 4).

Rimozione del gruppo di comando del funzionamento

Nota: Mettete da parte tutti gli elementi che rimuovete nella seguente procedura, se non diversamente specificato.

1. Rimuovete i 2 bulloni e il fermaglio del dado che fissano il serrafilo e lo spessore al gruppo consolle (Figura 5).

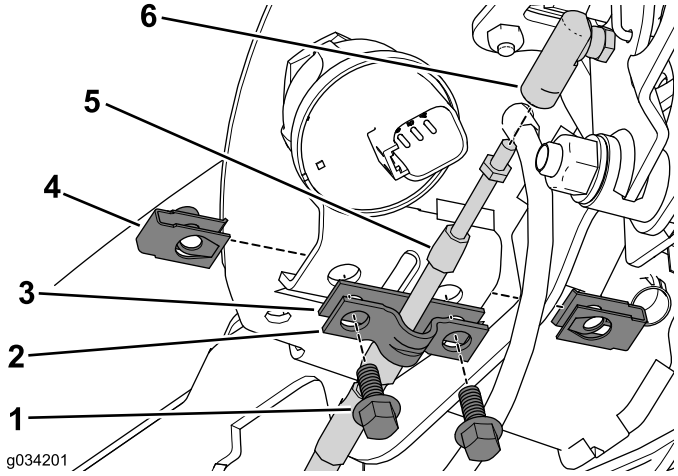

Figura 5

1. Bullone
2. Serrafilo
3. Spessore
4. Fermaglio del dado
5. Cavo di blocco in folle
6. Connettore del cavo

2. Mettete da parte il serrafilo ed eliminate lo spessore (Figura 5).
3. Scollegate il cavo di blocco in folle dal connettore del cavo (Figura 5).
4. Scollegate il cavo di blocco in folle dal connettore del giunto a sfera sul gruppo asta di trazione (Figura 6).

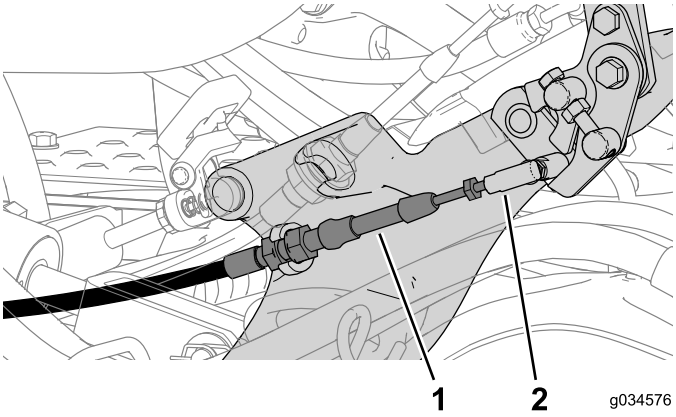

Figura 6

1. Cavo di blocco in folle
2. Connettore del giunto a sfera

5. Rimuovete i dadi che fissano i sensori di prossimità alla staffa della leva di funzionamento (Figura 7).

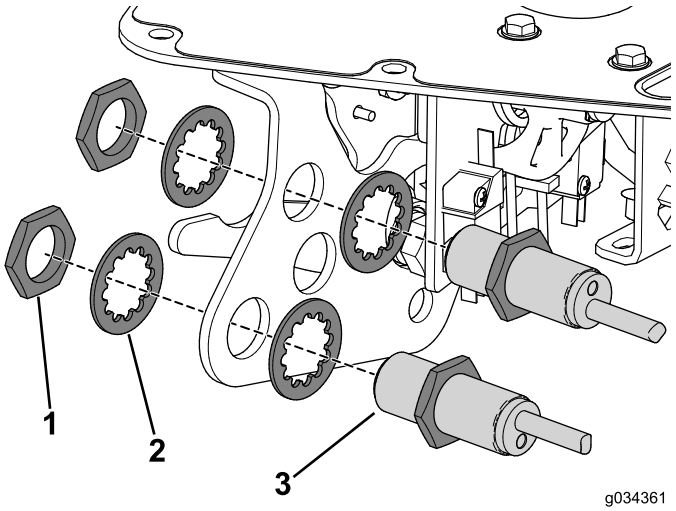

Figura 7

1. Dado di fissaggio
2. Rondella
3. Sensore di prossimità

6. Rimuovete la manopola dalla leva di funzionamento (Figura 8).

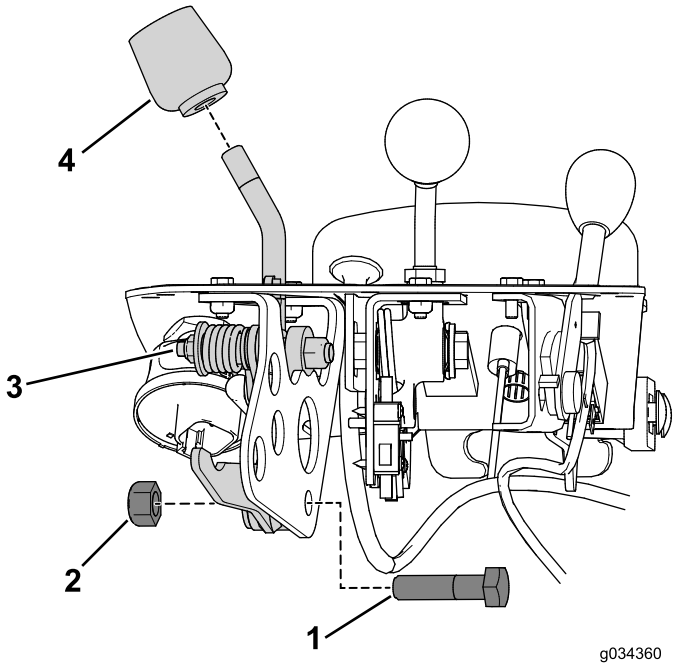

Figura 8

1. Bullone
2. Dado
3. Gruppo leva di funzionamento
4. Manopola

7. Rimuovete il bullone e il dado che fissano il gruppo leva di funzionamento alla staffa della leva di funzionamento (Figura 8).
8. Rimuovete ed eliminate i 2 bulloni e dadi che fissano la staffa di comando del funzionamento al gruppo consolle (Figura 9).

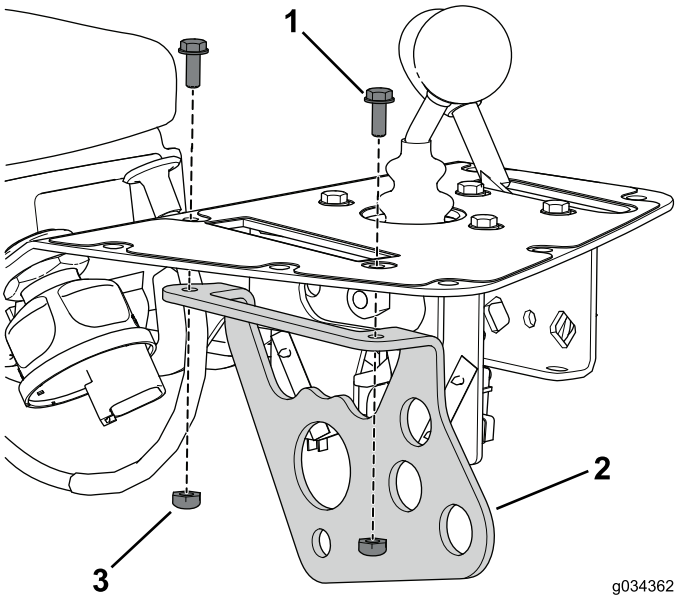

Figura 9

1. Bullone
2. Gruppo di comando del funzionamento
3. Dado

Scollegamento del cavo dello starter

1. Scollegate il cavo dal comando dello starter sul motore.
2. Rimuovete il cavo dal trattorino.
3. Lasciate il cavo collegato al gruppo consolle: verrà rimosso con il gruppo consolle stesso.

Nota: Riposizionate, senza serrarle completamente, le fascette per cavi quando rimuovete il cavo dello starter. Ciò vi aiuterà anche durante la disposizione del nuovo cavo.

Rimozione degli interruttori e indicatori

Nota: Mettete da parte tutti gli elementi che rimuovete in questa procedura.

1. Rimuovete l'anello di fissaggio per rimuovere il display dal gruppo consolle (Figura 10).

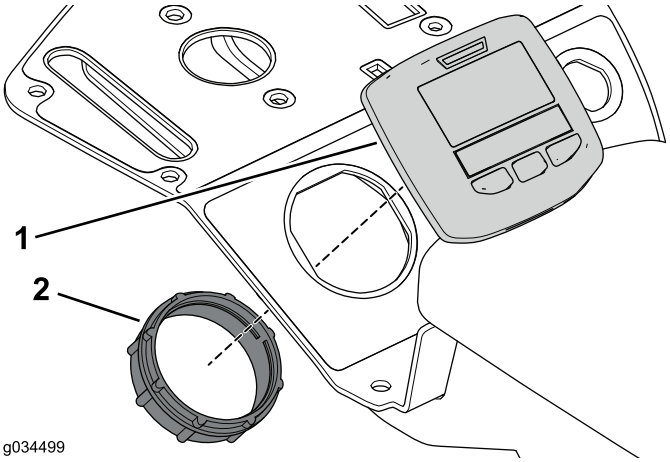

Figura 10

1. Display
2. Anello di ritenuta

2. Rimuovete l'anello di ritenuta zigrinato sull'allarme e rimuovetelo dal gruppo consolle (Figura 11).

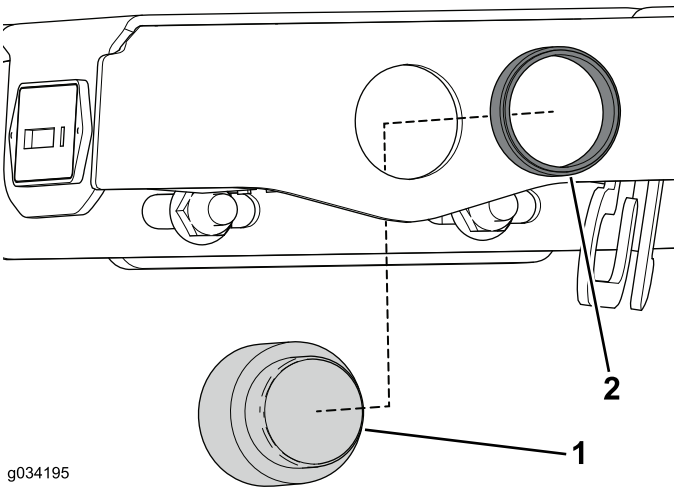

Figura 11

1. Allarme acustico
2. Anello di ritenuta

3. Rimuovete il fermo che fissa il contaore dal gruppo consolle, se presente (Figura 12).

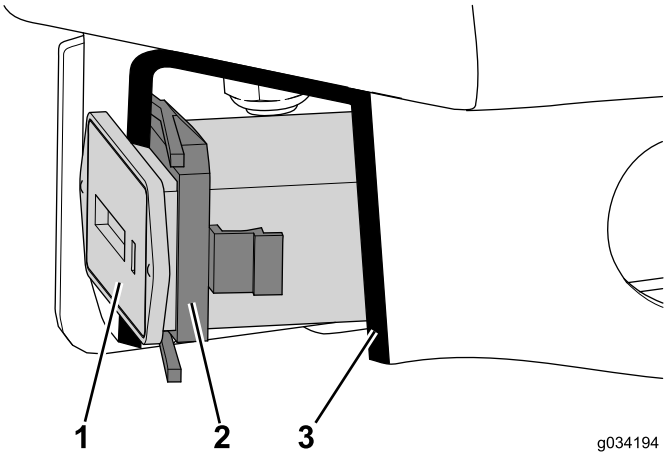

Figura 12
Vista in sezione

1. Contaore
2. Fermo
3. Intaglio

4. Rimuovete il dado di fissaggio sull'interruttore di accensione per rimuoverlo dal gruppo consolle (Figura 13).

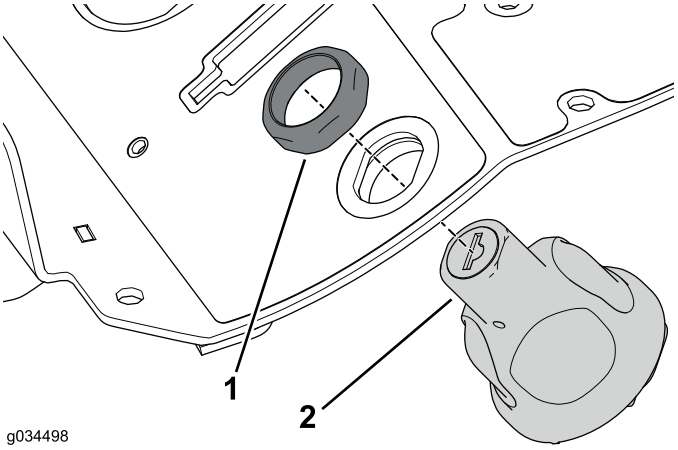

Figura 13

1. Dado di fissaggio
2. Interruttore di accensione

Rimozione del gruppo consolle

Mettete da parte tutti gli elementi che rimuovete in questa procedura.

1. Rimuovete i 2 bulloni a testa tonda e i dadi flangiati che fissano il gruppo consolle alla staffa della consolle (Figura 14).

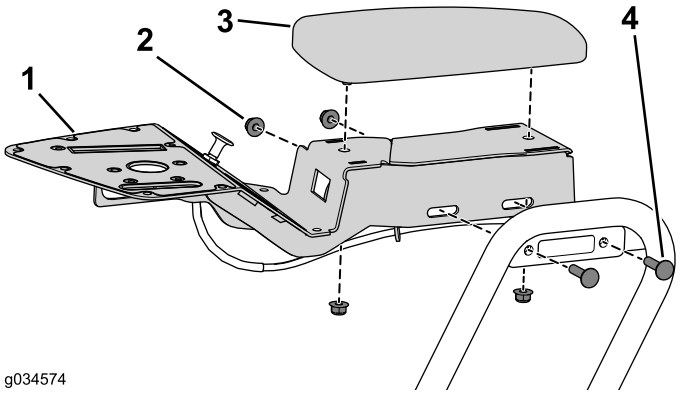

Figura 14

1. Gruppo consolle
2. Dado flangiato
3. Bracciolo
4. Bullone a testa tonda

Nota: Le macchine diesel sono dotate di un distanziale tra il gruppo consolle e la staffa.

2. Rimuovete i 2 dadi flangiati che fissano il bracciolo dal gruppo consolle (Figura 14).

Montaggio del kit

Montaggio del gruppo consolle

1. Montate l'adesivo superiore e inferiore sul gruppo consolle (Figura 15).

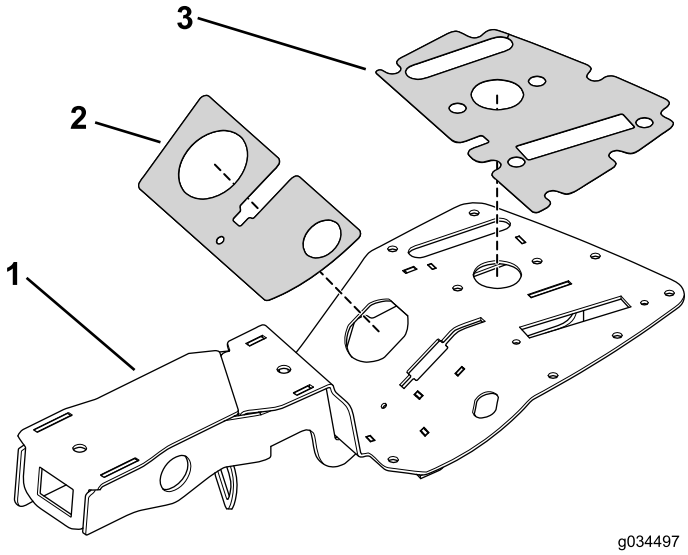

Figura 15

1. Gruppo consolle
2. Adesivo inferiore
3. Adesivo superiore

2. Utilizzate i 2 bulloni a testa tonda e i dadi flangiati che avete rimosso in precedenza per fissare la staffa della consolle (Figura 16).

Nota: Montate il distanziale sulle macchine diesel.

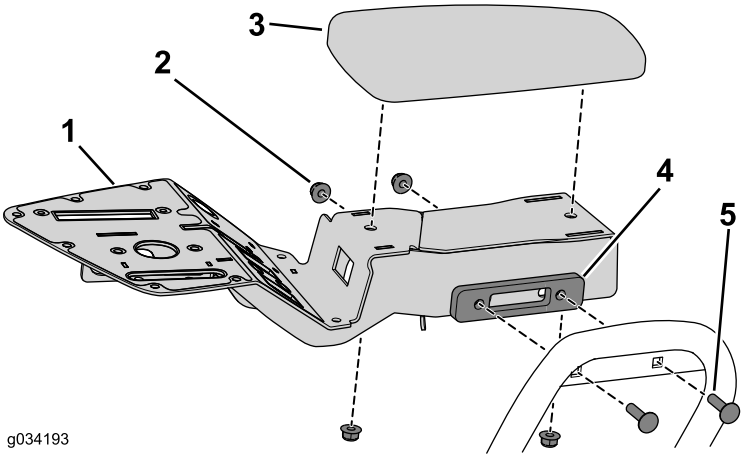

Figura 16

1. Gruppo consolle
2. Dado flangiato
3. Bracciolo
4. Distanziale (solo diesel)
5. Bullone a testa tonda

3. Utilizzate i 2 dadi flangiati rimossi in precedenza per fissare il bracciolo al gruppo consolle (Figura 16).

Montaggio del gruppo di comando di tosatura

1. Utilizzate i 2 bulloni (n. 10 x 1/2 poll.) e dadi di bloccaggio per fissare il gruppo joystick alla consolle (Figura 17).

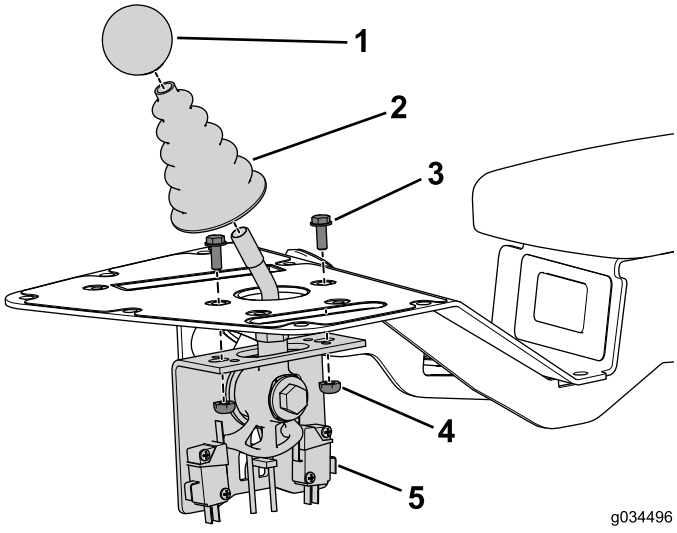

Figura 17

1. Manopola
2. Parapolvere
3. Bullone
4. Dado
5. Gruppo di comando di tosatura

2. Montate il parapolvere sull'albero del joystick.
3. Montate la manopola sull'albero del joystick.

Montaggio del gruppo dello starter

Solo motori a benzina

1. Seguite la disposizione originaria del cavo per disporre il nuovo cavo dello starter e fissatelo alla macchina con fascette per cavi (Figura 18).

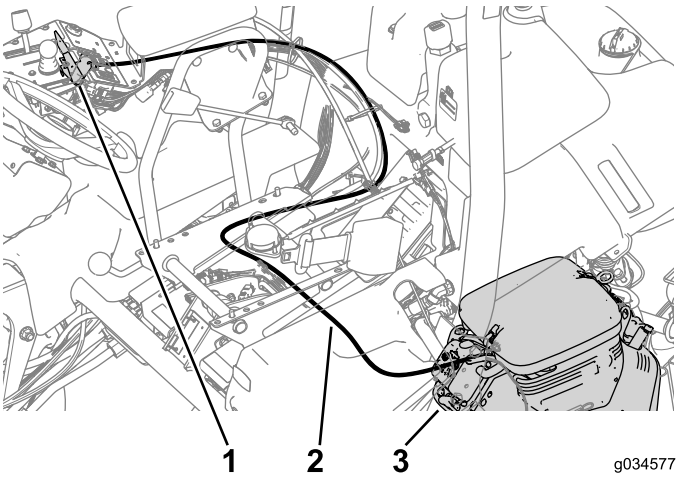

Figura 18

1. Gruppo della leva dello starter
2. Cavo dello starter
3. Comando dello starter

2. Collegate il cavo al comando dello starter sul motore (Figura 18).
3. Montate le piastrine per viti autofilettanti sul supporto del gruppo consolle (Figura 19).
4. Utilizzate i 2 bulloni (n. 10 x 1/2 poll.) per fissare il gruppo della leva dello starter alla consolle (Figura 19).

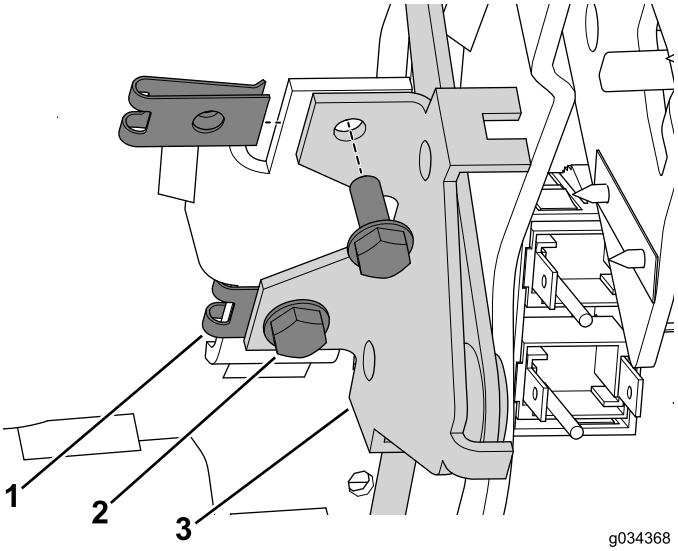

Figura 19

1. Piastrina per vite autofilettante (montata)
2. Bulloni (n. 10 x 1/2 poll.)
3. Gruppo della leva dello starter

Montaggio del coperchio della scanalatura

Solo motori diesel

Utilizzate il bullone (n. 10 x 3/8 poll.) per fissare il coperchio della scanalatura alla consolle (Figura 20).

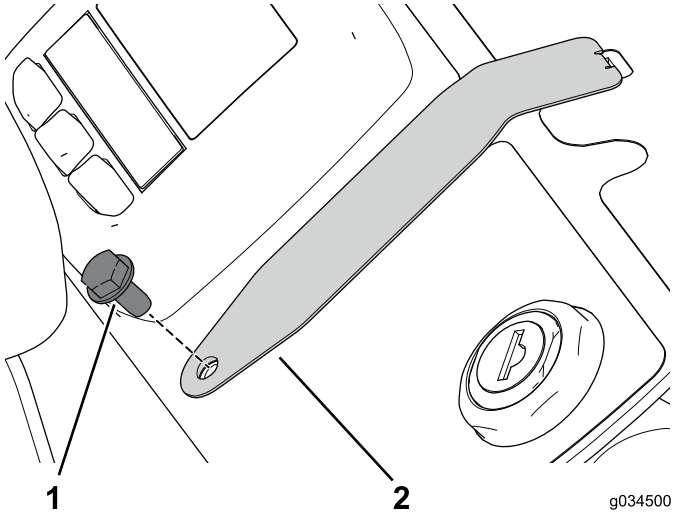

Figura 20

1. Bullone (n. 10 x 3/8 poll.)
2. Coperchio della scanalatura

Montaggio del gruppo di comando del funzionamento

1. Utilizzate il bullone (n. 10 x 1/2 poll.) e il dado di bloccaggio per fissare la staffa della leva di funzionamento alla consolle (Figura 21).

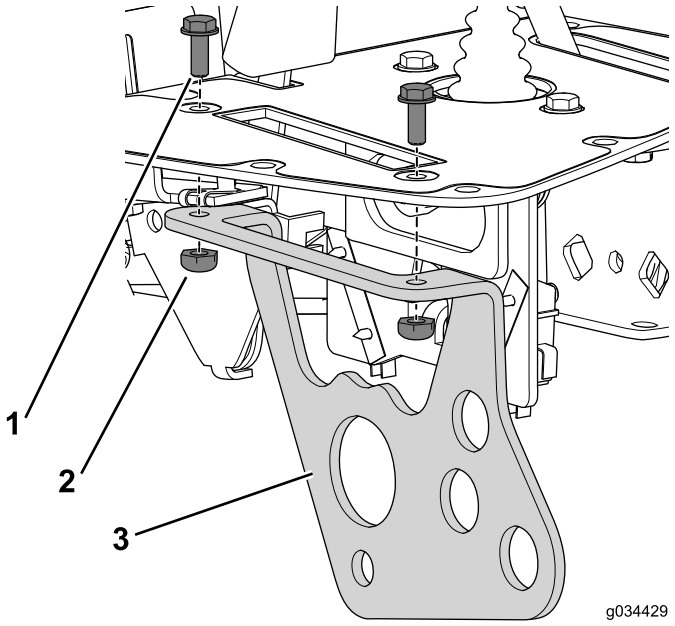

Figura 21

1. Bullone (n. 10 x 1/2 poll.)
2. Dado di bloccaggio
3. Staffa della leva di funzionamento

2. Utilizzate il dado di bloccaggio, la rondella piana, il tubo distanziale e il bullone che avete rimosso in precedenza per fissare il gruppo della maniglia alla staffa (Figura 22).

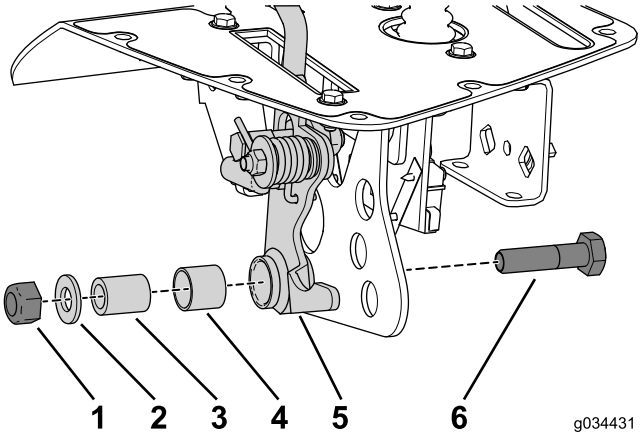

Figura 22

1. Dado di bloccaggio (10 mm)
2. Rondella piana
3. Tubo distanziale
4. Boccola a segmenti
5. Gruppo della leva
6. Bullone (10 mm x 40 mm)

3. Utilizzate i dadi e le rondelle di bloccaggio rimossi in precedenza per fissare i sensori di prossimità alla staffa della leva di funzionamento (Figura 23).

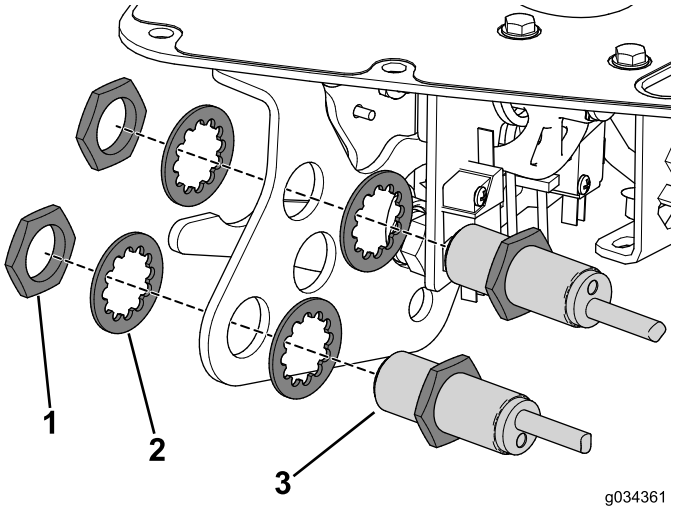

Figura 23

1. Dado
2. Rondella di bloccaggio
3. Sensore di prossimità

4. Montate la manopola sull'albero della leva di funzionamento.

Montaggio del cavo di blocco in folle

1. Rimuovete il cavo originario e disponete il nuovo cavo al suo posto.
2. Collegate il cavo di blocco in folle al dispositivo di cambio a pedale (Figura 24).

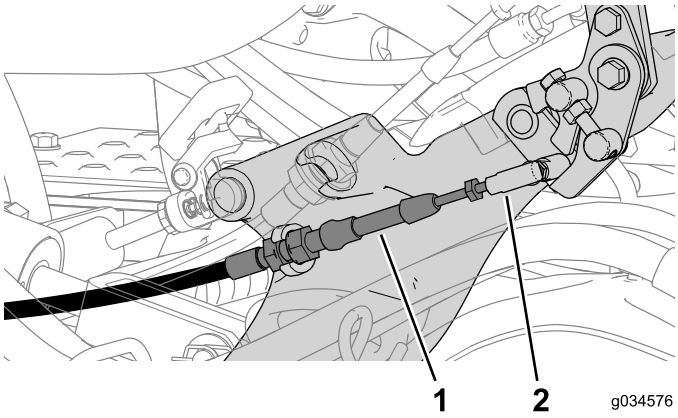

Figura 24

1. Cavo di blocco in folle
2. Connettore del giunto a sfera

3. Collegate il cavo di blocco in folle al connettore del cavo (Figura 25).

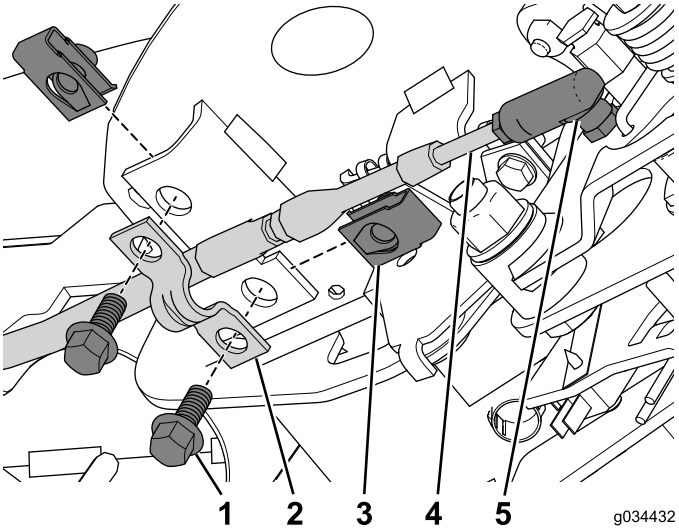

Figura 25

1. Bullone (1/4 x 5/8 poll.)
2. Serrafilo
3. Dado di fissaggio
4. Cavo
5. Connettore del cavo

4. Montate il dado di fissaggio sul gruppo consolle (Figura 25).
5. Utilizzate i 2 bulloni (1/4 x 5/8 poll.) per fissare il cavo con il serrafilo al gruppo consolle (Figura 25).
6. Fissate il cavo alla macchina con fascette per cavi.

Montaggio degli interruttori e indicatori

1. Premete il contaore nell'intaglio fino a quando non è fissato con il fermo (Figura 26).

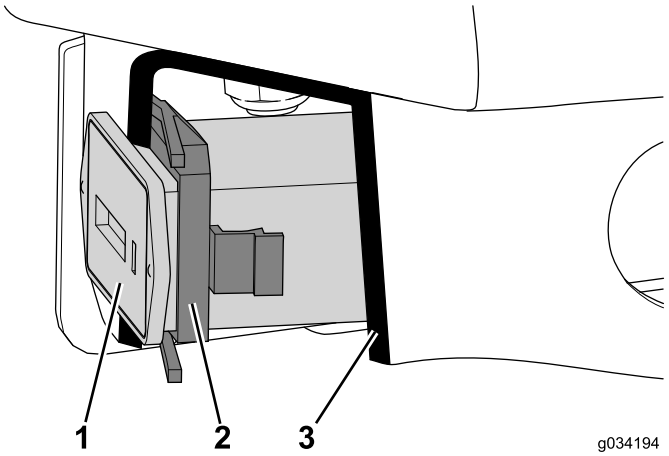

Figura 26
Vista in sezione

1. Contaore
2. Fermo
3. Intaglio

2. Utilizzate l'anello di fissaggio per fissare l'allarme acustico al gruppo consolle (Figura 27).

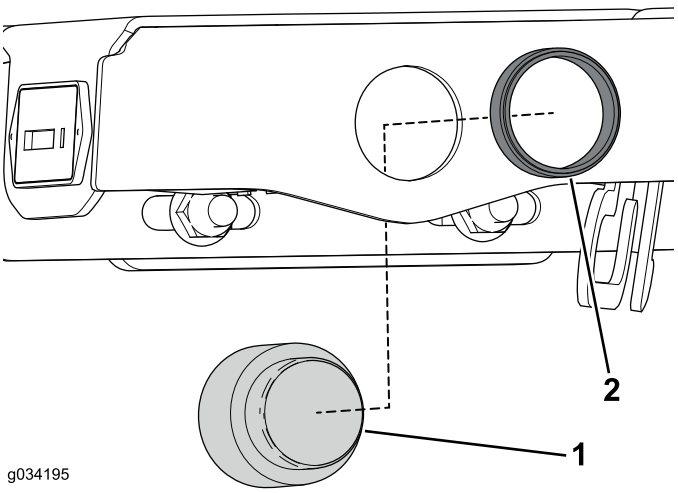

Figura 27

1. Allarme acustico
2. Anello di fissaggio

3. Utilizzate l'anello di fissaggio per fissare il display al gruppo consolle (Figura 28).

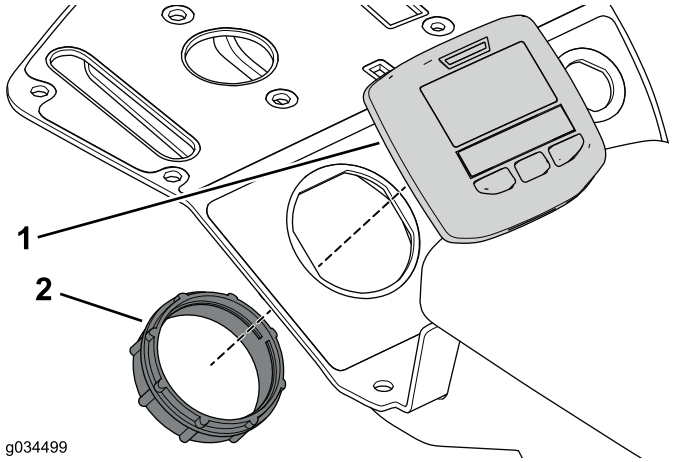

Figura 28

1. Display
2. Anello di fissaggio

4. Utilizzate il dado di fissaggio rimosso in precedenza per fissare l'interruttore di accensione al gruppo consolle (Figura 29).

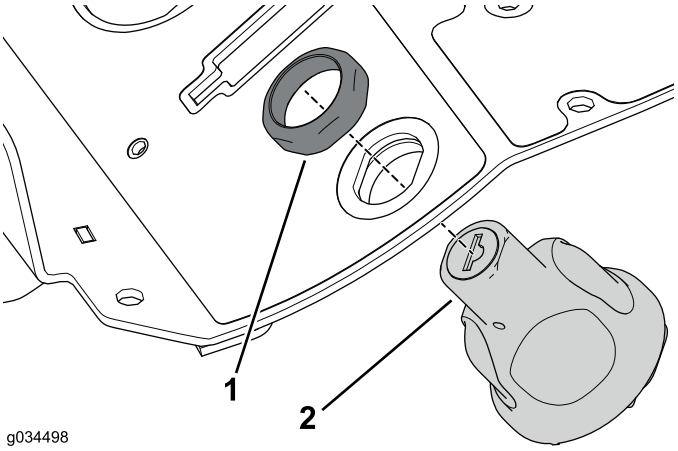

Figura 29

1. Dado di fissaggio
2. Interruttore di accensione

5. Collegate il cablaggio preassemblato ai raccordi appropriati (Figura 30).

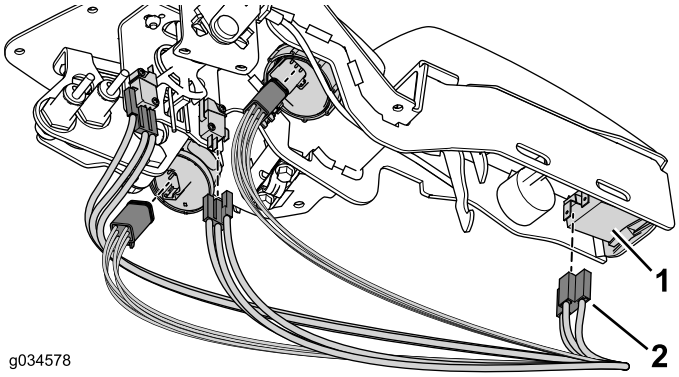

Figura 30

1. Comando, spia o interruttore
2. Connettore

Completamento dell'installazione

1. Utilizzate gli 8 bulloni rimossi in precedenza per fissare il coperchio della consolle al gruppo consolle (Figura 31).

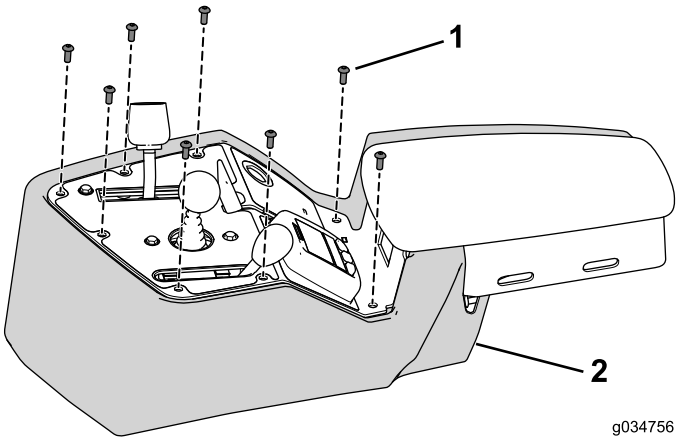

Figura 31

1. Bullone (10 x 1/2 poll.)
2. Coperchio della consolle

2. Collegate la batteria; fate riferimento al *Manuale dell'operatore*.
3. Verificate il funzionamento dei comandi e regolate se necessario.

Note:

La garanzia Toro

Garanzia limitata di due anni

Condizioni e prodotti coperti

Toro Company e la sua affiliata, Toro Warranty Company, ai sensi dell'accordo tra di loro siglato, garantiscono che il vostro Prodotto Commerciale Toro (il "Prodotto") è esente da difetti di materiale e lavorazione per il periodo più breve tra due anni o 1500 ore di servizio*. Questa garanzia si applica a tutti i prodotti ad eccezione degli arieggiatori (per questi prodotti vedere le dichiarazioni di garanzia a parte). Nei casi coperti dalla garanzia, provvederemo alla riparazione gratuita del Prodotto, ad inclusione di diagnosi, manodopera, parti e trasporto. La presente garanzia è valida con decorrenza dalla data di consegna del Prodotto all'acquirente iniziale.
* Prodotto provvisto di contaore.

Istruzioni per ottenere il servizio in garanzia

Voi avete la responsabilità di notificare il Distributore Commerciale dei Prodotti o il Concessionario Commerciale Autorizzato dei Prodotti dal quale avere acquistato il Prodotto, non appena ritenete che esista una condizione prevista dalla garanzia. Per informazioni sul nominativo di un Distributore Commerciale dei Prodotti o di un Concessionario Autorizzato, e per qualsiasi chiarimento in merito ai vostri diritti e responsabilità in termini di garanzia, potete contattarci a:

Toro Commercial Products Service Department
Toro Warranty Company
8111 Lyndale Avenue South
Bloomington, MN 55420-1196

+1–952–888–8801 o +1–800–952–2740
E-mail: commercial.warranty@toro.com

Responsabilità del Proprietario

Quale proprietario del Prodotto siete responsabile della manutenzione e delle regolazioni citate nel *Manuale dell'operatore*. La mancata esecuzione della manutenzione e delle regolazioni previste possono rendere invalido il reclamo in garanzia.

Articoli e condizioni non coperti da garanzia

Non tutte le avarie o i guasti che si verificano durante il periodo di garanzia sono difetti di materiale o lavorazione. Quanto segue è escluso dalla presente garanzia:

- Avarie del prodotto risultanti dall'utilizzo di parti di ricambio non originali Toro, o dal montaggio e utilizzo di parti aggiuntive, o dall'impiego di accessori e prodotti modificati non a marchio Toro. Una garanzia a parte può essere fornita dal produttore dei suddetti articoli.
- Avarie del prodotto risultanti dalla mancata esecuzione della manutenzione e/o delle regolazioni consigliate. Qualora non venga eseguita una corretta manutenzione del Prodotto, secondo le procedure consigliate, elencate nel *Manuale dell'operatore*, eventuali richieste di intervento in garanzia potrebbero essere respinte.
- Avarie risultanti dall'utilizzo del prodotto in maniera errata, negligente o incauta.
- Le parti soggette a usura derivante dall'utilizzo, salvo quando risultino difettose. I seguenti sono alcuni esempi di parti di consumo che si usurano durante il normale utilizzo del prodotto: pastiglie e segmenti dei freni, ferodi della frizione, lame, cilindri, rulli e cuscinetti (con guarnizione o da lubrificare), controlame, candele, ruote orientabili e cuscinetti, pneumatici, filtri, nastri e alcuni componenti di irrigatori, come membrane, ugelli, valvole di ritegno, ecc.
- Avarie provocate da cause esterne. I seguenti sono solo alcuni esempi di cause esterne: condizioni atmosferiche, metodi di rimessaggio, contaminazione, utilizzo di carburanti, refrigeranti, lubrificanti, additivi, fertilizzanti, acqua o prodotti chimici non autorizzati, ecc.
- Avarie o problemi prestazionali dovuti all'utilizzo di carburanti (per es. benzina, diesel o biodiesel) non conformi ai rispettivi standard industriali.
- Rumore, vibrazione, usura e deterioramento normali.
- L'usura normale dovuta all'uso comprende, senza limitazione alcuna, danni a sedili causati da usura o abrasione, superfici verniciate usurate, adesivi o finestrini graffiati, ecc.

Parti

Le parti previste per la sostituzione come parte della manutenzione sono garantite per il periodo di tempo fino al tempo previsto per la sostituzione di tale parte. Le parti sostituite ai sensi della presente garanzia sono coperte per tutta la durata della garanzia del prodotto originale e diventano proprietà di Toro. Toro si riserva il diritto di prendere la decisione finale in merito alla riparazione di parti o gruppi esistenti, o alla loro sostituzione. Per le riparazioni in garanzia Toro può utilizzare parti ricostruite.

Garanzia sulla batteria agli ioni di litio e deep cycle:

Le batterie agli ioni di litio e deep cycle hanno uno specifico numero totale di kilowattora erogabili durante la loro vita. Le modalità di utilizzo, ricarica e manutenzione possono allungare o abbreviare la vita totale della batteria. Man mano che le batterie di questo prodotto si consumano, la quantità di lavoro utile tra gli intervalli di carica si ridurrà lentamente, fino a che la batteria sarà del tutto esaurita. La sostituzione di batterie che, a seguito del normale processo di usura, risultano inutilizzabili, è responsabilità del proprietario del prodotto. Durante il normale periodo di garanzia del prodotto potrebbe essere necessaria la sostituzione delle batterie, a spese del proprietario.
Nota: (Solo batteria agli ioni di litio): Una batteria agli ioni di litio ha soltanto una garanzia prorata parziale da 3 a 5 anni in base alla durata di servizio e ai kilowattora utilizzati. Per ulteriori informazioni si rimanda al *Manuale dell'operatore*.

La manutenzione è a spese del proprietario.

La messa a punto, la lubrificazione e la pulizia del motore, la sostituzione dei filtri, il refrigerante e l'esecuzione delle procedure di manutenzione consigliata sono alcuni dei normali servizi richiesti dai prodotti Toro a carico del proprietario.

Condizioni generali

La riparazione da parte di un Distributore o Concessionario Toro autorizzato è l'unico rimedio previsto dalla presente garanzia.

Né The Toro Company né Toro Warranty Company sono responsabili di danni indiretti, incidentali o consequenziali in merito all'utilizzo dei Prodotti Toro coperti dalla presente garanzia, ivi compresi costi o spese per apparecchiature sostitutive o assistenza per periodi ragionevoli di avaria o di mancato utilizzo in attesa della riparazione ai sensi della presente garanzia. Ad eccezione della garanzia sulle emissioni, citata di seguito, se pertinente, non vi sono altre espresse garanzie. Tutte le garanzie implicite di commerciabilità e idoneità all'uso sono limitate alla durata della presente garanzia esplicita.

In alcuni stati non è permessa l'esclusione di danni incidentali o consequenziali, né limitazioni sulla durata di una garanzia implicita; di conseguenza, nel vostro caso le suddette esclusioni e limitazioni potrebbero non essere applicabili. La presente garanzia concede diritti legali specifici; potreste inoltre godere di altri diritti, che variano da uno Stato all'altro.

Nota relativa alla garanzia del motore:

Il Sistema di Controllo delle Emissioni presente sul vostro Prodotto può essere coperto da garanzia a parte, rispondente ai requisiti stabiliti dall'Environmental Protection Agency (EPA) degli Stati Uniti e/o dall'Air Resources Board (CARB) della California. Le limitazioni di cui sopra, in termini di ore, non sono applicabili alla garanzia del Sistema di Controllo delle Emissioni. I particolari sono riportati nella Dichiarazione di Garanzia sul Controllo delle Emissioni del motore, fornita con il prodotto o presente nella documentazione del costruttore del motore

Paesi diversi dagli Stati Uniti e dal Canada

I clienti acquirenti di prodotti Toro esportati dagli Stati Uniti o dal Canada devono contattare il proprio Distributore (Concessionario) Toro per ottenere le polizze di garanzia per il proprio paese, regione o stato. Se per qualche motivo non siete soddisfatti del servizio del vostro Distributore o avete difficoltà nell'ottenere informazioni sulla garanzia, siete pregati di rivolgervi all'importatore Toro.