Form No. 3397-708 Rev A

Bedieningseenheid-set

Greensmaster® 3320- of 3420-serie TriFlex® tractie-eenheid

Modelnr.: 132-9543

Installatie-instructies

Veiligheid

Veiligheids- en instructiestickers

Veiligheidsstickers en veiligheidsinstructies zijn gemakkelijk zichtbaar voor de bestuurder en bevinden zich bij plaatsen waar gevaar kan ontstaan. Vervang alle beschadigde of verdwenen stickers.

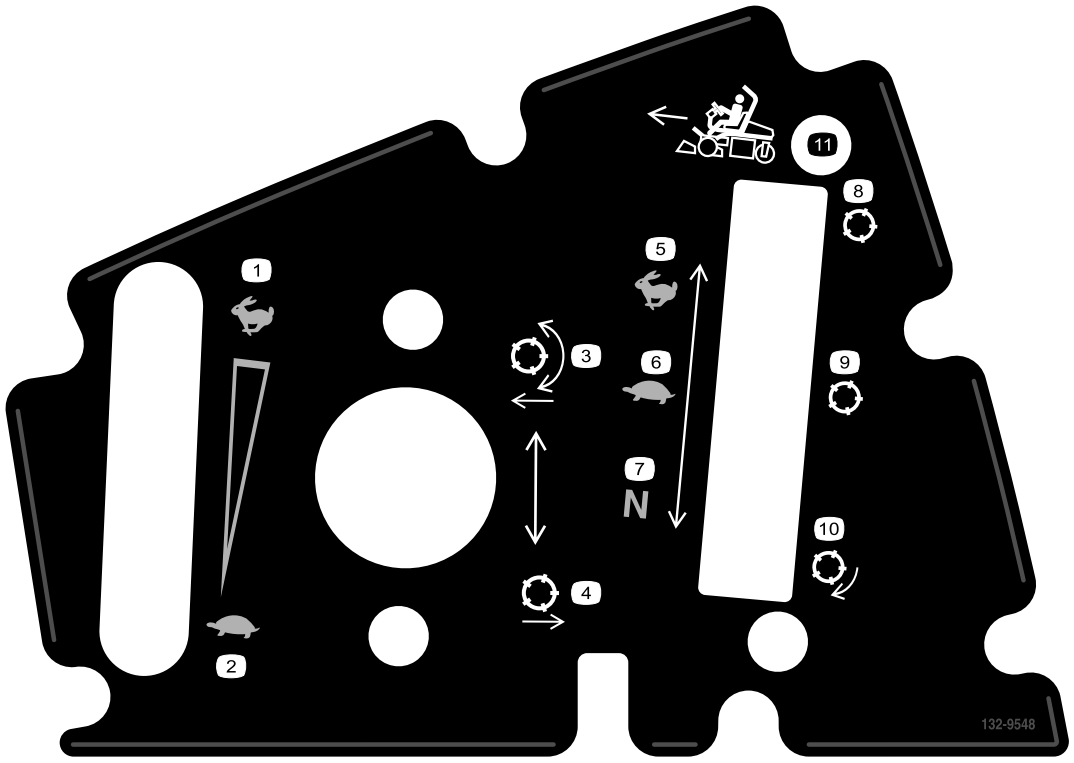

132-9548

1. Toerental (hoog)
2. Toerental (laag)
3. Messenkooien neerlaten en uitschakelen
4. Messenkooien opheffen en uitschakelen
5. Tractie-eenheid (transport)
6. Tractie-eenheid (maaien)
7. Tractie-eenheid (vrijstand)
8. Messenkooi (transport)
9. Messenkooi (maaien)
10. Messenkooi (wetten)
11. Rij vooruit

© 2016—The Toro® Company
8111 Lyndale Avenue South
Bloomington, MN 55420

Registreer uw product op www.Toro.com. Vertaling van de oorspronkelijke tekst (NL)
Gedrukt in de VS
Alle rechten voorbehouden
3397-708 A

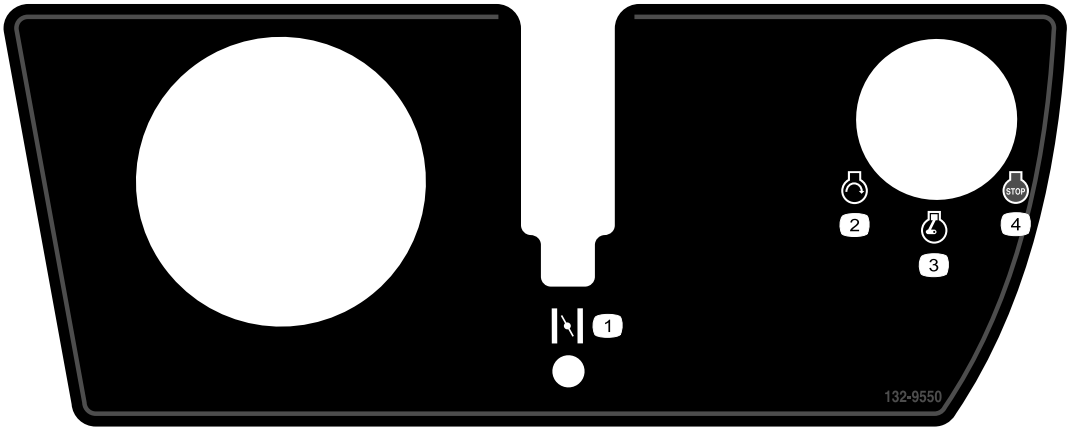

132-9550

1. Choke
2. Motor (start)
3. Motor (draaien)
4. Motor (stoppen)

Installatie

Losse onderdelen

Gebruik onderstaande lijst om te controleren of alle onderdelen zijn geleverd.

Omschrijving	Hoeveelheid	Gebruik
Geen onderdelen vereist	–	De machine gebruiksklaar maken.
Geen onderdelen vereist	–	De bedieningseenheid verwijderen.
Bedieningseenheid Plaatmoer Schroefdraadclips (1/4 inch) Chokehendel Beugel van functiebediening Bout (nr. 10 x 1/2 inch) Bout (1/4 x 5/8 inch) Kabel vergrendelde neutraalstand Borgmoer (nr. 10) Bovenste sticker Onderste sticker Sleufkap Bout (nr. 10 x 3/8 inch) Bout met sleuf (nr. 10 x 3/8 inch)	1 4 2 1 1 4 2 1 2 1 1 1 1 2	De set monteren.
Geen onderdelen vereist	–	De montage voltooien

De machine gebruiksklaar maken

1. Plaats de machine op een horizontaal werkvlak.
2. Zet de motor af, stel de parkeerrem in werking en haal het sleuteltje uit het contact.
3. Koppel de accu los; raadpleeg de *Gebruikershandleiding*.

De bedieningseenheid verwijderen

Het bedieningspaneel verwijderen

Opmerking: Bewaar alle onderdelen die u bij deze procedure verwijdert.

Verwijder de 8 bouten waarmee het bedieningspaneel aan de bedieningseenheid is bevestigd ().

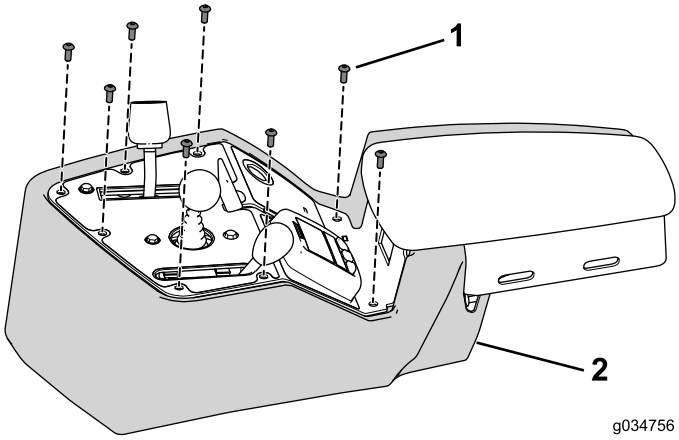

Figuur 1

1. Bout
2. Deksel

De kabelboom loskoppelen

Maak de kabelboom los van de bedieningsorganen, schakelaars en indicators van de bedieningseenheid (Figuur 2).

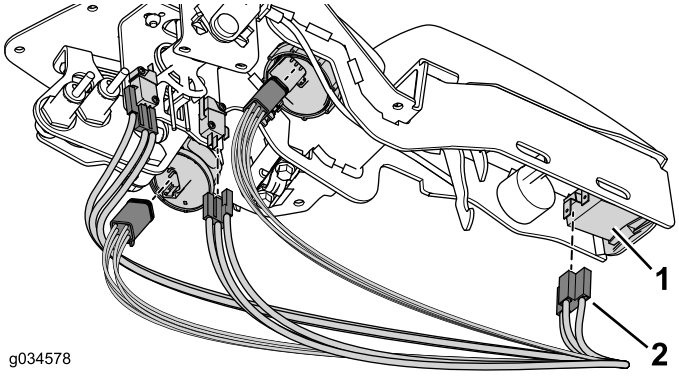

Figuur 2

1. Bedieningsorgaan, indicator of schakelaar
2. Klem

Opmerking: U hoeft de nabijheidssensors en het audioalarm niet af te koppelen.

De gasinrichting verwijderen

Opmerking: Bewaar alle onderdelen die u bij deze procedure verwijdert.

1. Verwijder de knop van de as van de gashendel.
2. Verwijder de 2 bouten en borgmoeren waarmee de gasinrichting aan de bedieningseenheid is bevestigd en gooi de bouten en moeren weg (Figuur 3).

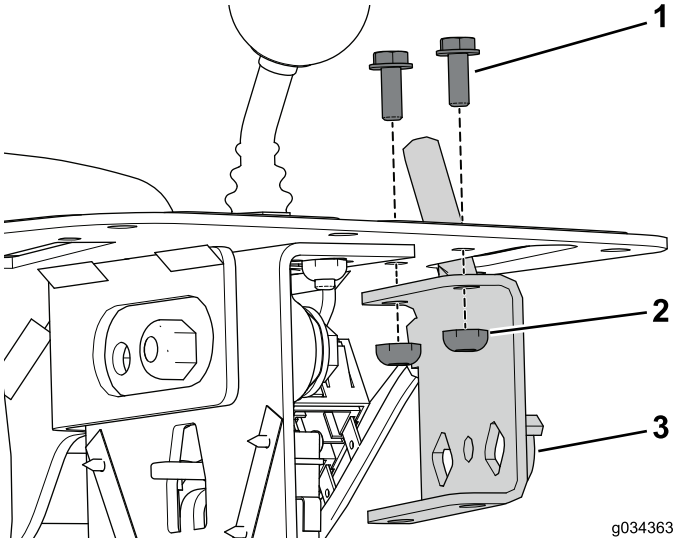

Figuur 3

1. Bout
2. Borgmoer
3. Gasinrichting

Opmerking: Koppel de gaskabel niet los van de motor.

De maaibediening verwijderen

1. Verwijder de knop van de as van de maaibediening en bewaar de knop (Figuur 4).

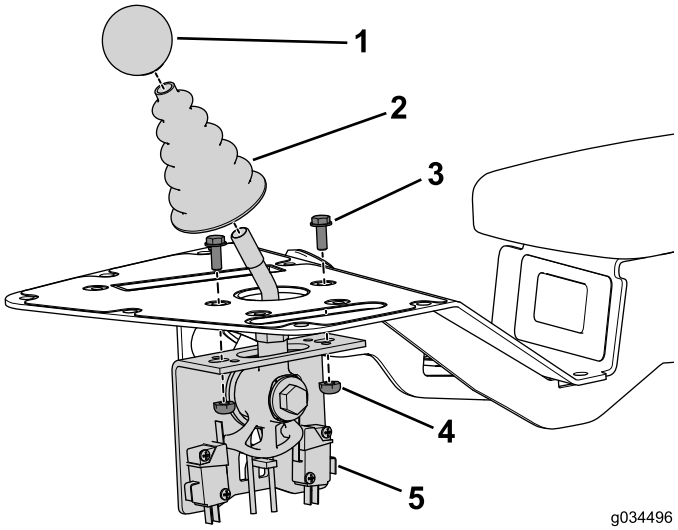

Figuur 4

1. Knop
2. Stofkap
3. Bout
4. Moer
5. Maaibediening

2. Verwijder de stofkap van de as van de maaibediening en bewaar de stofkap (Figuur 4).
3. Verwijder de 2 bouten en moeren waarmee de maaibediening aan de bedieningseenheid is bevestigd en bewaar de bouten en moeren (Figuur 4).

De functiebediening verwijderen

Opmerking: Bewaar alle onderdelen die u bij de volgende procedure verwijdert, tenzij anders aangegeven.

1. Verwijder de 2 bouten en clipmoeren waarmee de kabelklem en het opvulstuk aan de bedieningseenheid bevestigd zijn (Figuur 5).

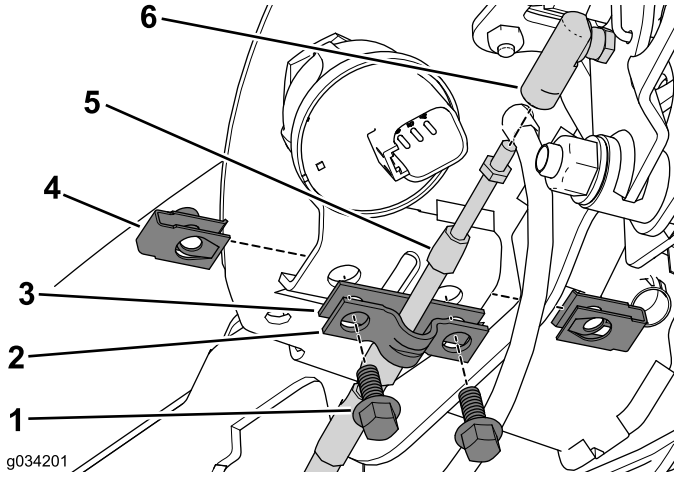

Figuur 5

1. Bout
2. Kabelklem
3. Opvulstuk
4. Clipmoer
5. Kabel vergrendelde neutraalstand
6. Kabelstekker

2. Bewaar de kabelklem en gooi het opvulstuk weg (Figuur 5).
3. Maak de kabel van de vergrendelde neutraalstand los van de kabelstekker (Figuur 5).
4. Maak de kabel van de vergrendelde neutraalstand los van de kogelverbinding op de tractiestang (Figuur 6).

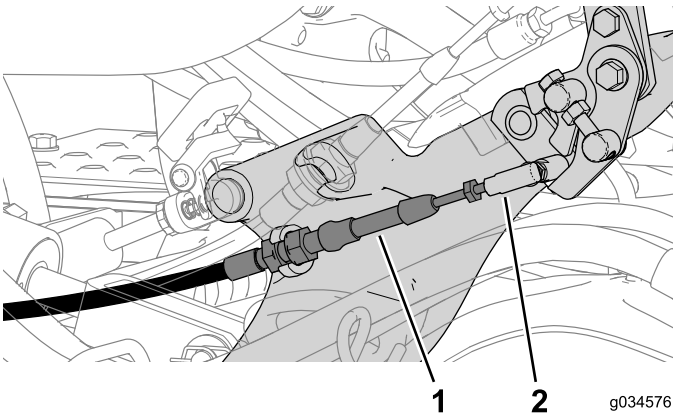

Figuur 6

1. Kabel vergrendelde neutraalstand
2. Kogelverbinding

5. Verwijder de moeren waarmee de nabijheidssensors bevestigd zijn aan de beugel van de functiehendel (Figuur 7).

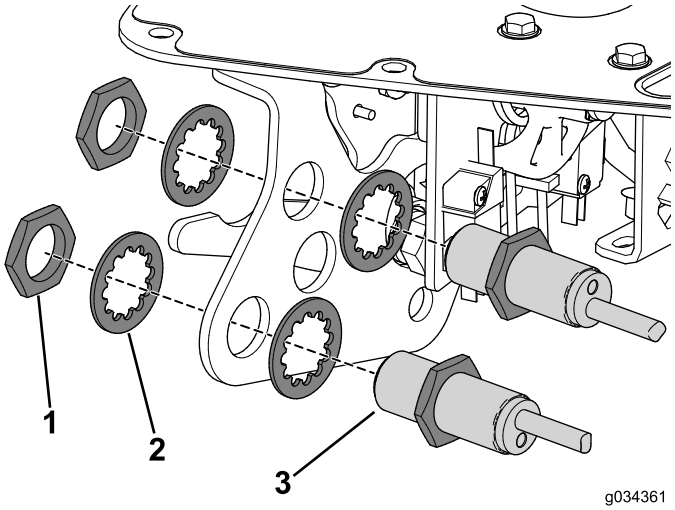

Figuur 7

1. Bevestigingsmoer
2. Ring
3. Nabijheidssensor

6. Verwijder de knop van de functiehendel (Figuur 8).

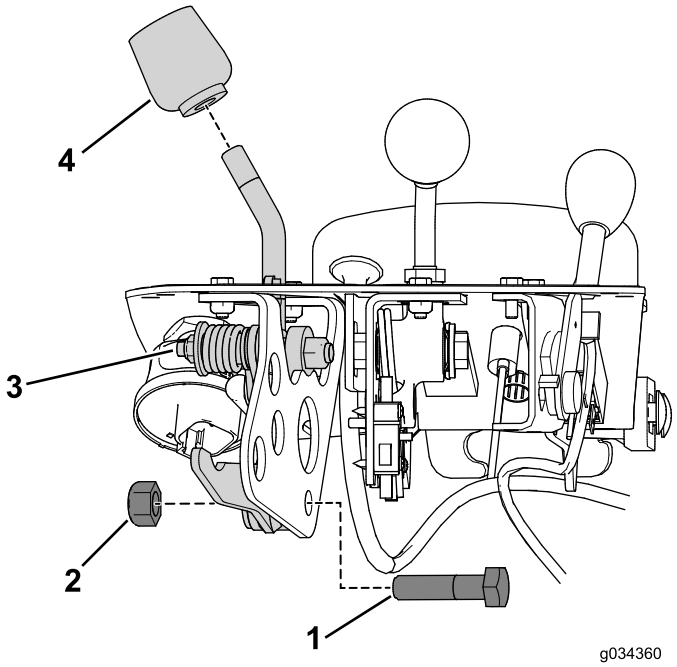

Figuur 8

1. Bout
2. Moer
3. Functiehendel
4. Knop

7. Verwijder de bout en de moer waarmee de functiehendel is bevestigd aan de beugel van de functiehendel (Figuur 8).
8. Verwijder de 2 bouten en moeren waarmee de beugel van de functiebediening aan de bedieningseenheid is bevestigd en gooi de bouten en moeren weg (Figuur 9).

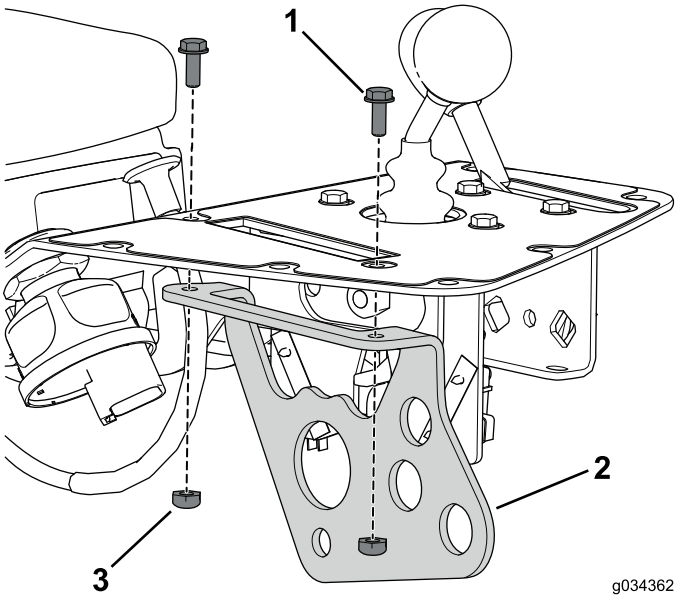

Figuur 9

1. Bout
2. Functiebediening
3. Moer

De chokekabel loskoppelen

1. Maak de kabel van de chokeklep van de motor los.
2. Verwijder de kabel van de tractie-eenheid.
3. Koppel de kabel niet af van de bedieningseenheid: ze zullen samen verwijderd worden.

Opmerking: Vervang de kabelbinders wanneer u de chokekabel verwijdert, maar span ze niet volledig aan. Dit maakt het gemakkelijker om de nieuwe kabel te leiden.

De schakelaars en indicators verwijderen

Opmerking: Bewaar alle onderdelen die u tijdens deze procedure verwijdert.

1. Verwijder de borgring om het display van de bedieningseenheid te nemen (Figuur 10).

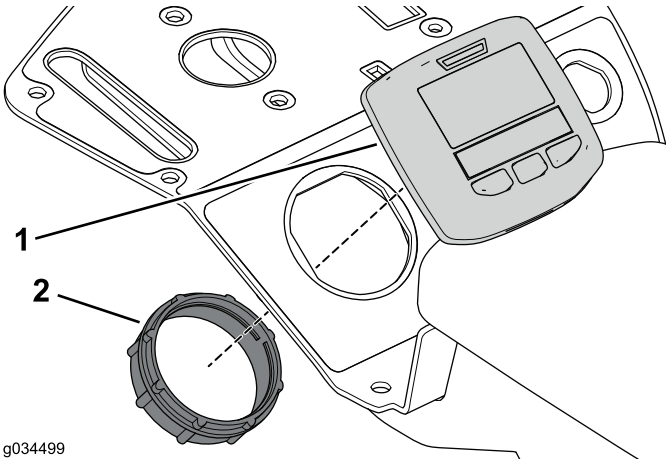

Figuur 10

1. Display
2. Borgring

2. Verwijder de geribbelde borgring van het alarm en neem het alarm uit de bedieningseenheid (Figuur 11).

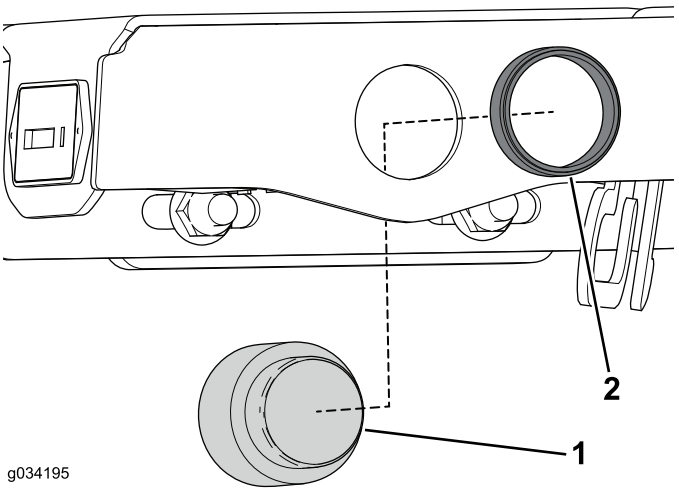

Figuur 11

1. Audioalarmsysteem
2. Borgring

3. Verwijder de houder waarmee de urenteller, indien aanwezig, aan de bedieningseenheid bevestigd is (Figuur 12).

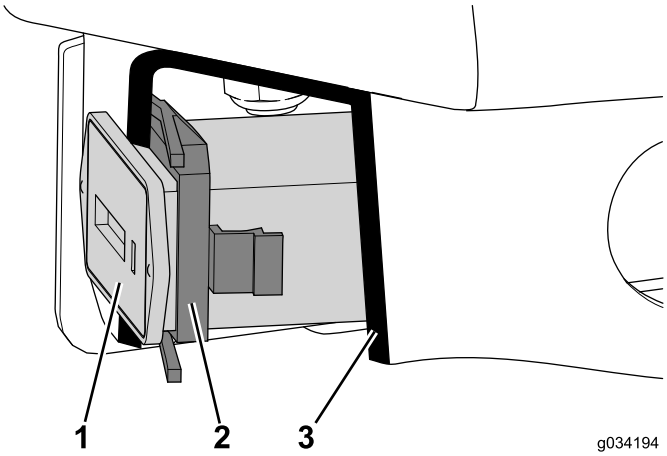

Figuur 12
Doorsnede

1. Urenteller
2. Houder
3. Doorsnede

4. Verwijder de bevestigingsmoer van de contactschakelaar om deze van de bedieningseenheid te nemen (Figuur 13).

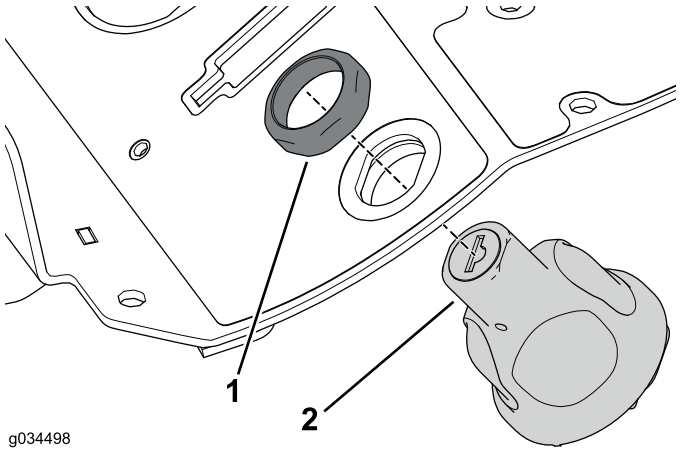

Figuur 13

1. Bevestigingsmoer
2. Starterschakelaar

De bedieningseenheid verwijderen

Bewaar alle onderdelen die u tijdens deze procedure verwijdert.

1. Verwijder de 2 slotbouten en flensmoeren waarmee de bedieningseenheid aan de bedieningsbeugel is bevestigd (Figuur 14).

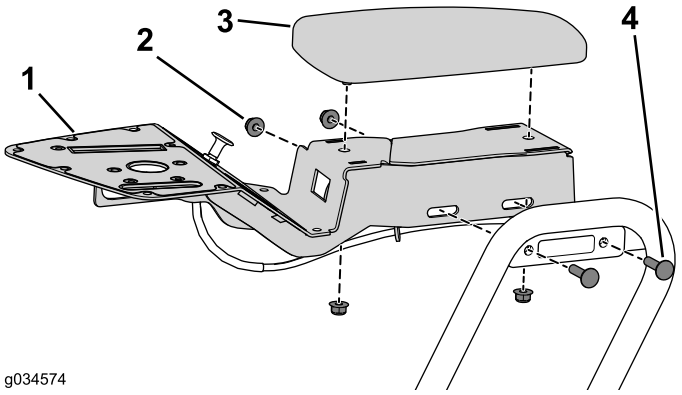

Figuur 14

1. Bedieningseenheid
2. Flensmoer
3. Armsteun
4. Slotbout

Opmerking: Dieselmachines zijn uitgerust met een afstandsstuk tussen de bedieningseenheid en de beugel.

2. Verwijder 2 flensmoeren waarmee de armsteun aan de bedieningseenheid is bevestigd (Figuur 14).

De set monteren

De bedieningseenheid monteren

1. Breng de bovenste en onderste sticker aan op de bedieningseenheid (Figuur 15).

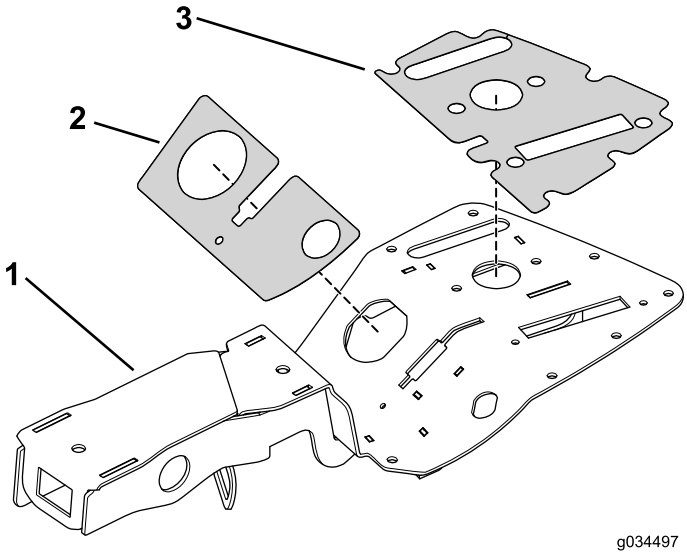

Figuur 15

1. Bedieningseenheid
2. Onderste sticker
3. Bovenste sticker

2. Gebruik de 2 slotbouten en flensmoeren die u eerder verwijderd hebt om de bedieningsbeugel te bevestigen (Figuur 16).

Opmerking: Breng het afstandsstuk aan op dieselmachines.

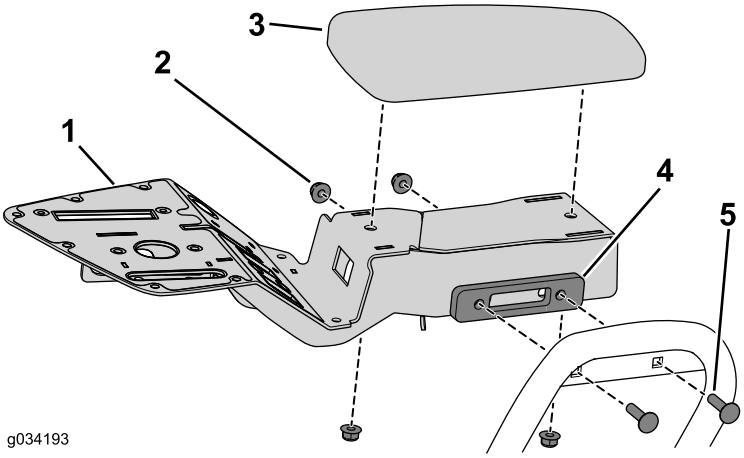

Figuur 16

1. Bedieningseenheid
2. Flensmoer
3. Armsteun
4. Afstandsstuk (alleen dieselmachines)
5. Slotbout

3. Gebruik de 2 flensmoeren die u eerder verwijderd hebt om de armsteun aan de bedieningseenheid te bevestigen (Figuur 16).

De maaibediening monteren

1. Gebruik de 2 bouten (nr. 10 x 1/2 inch) en borgmoeren om de hendel aan de bedieningseenheid te bevestigen (Figuur 17).

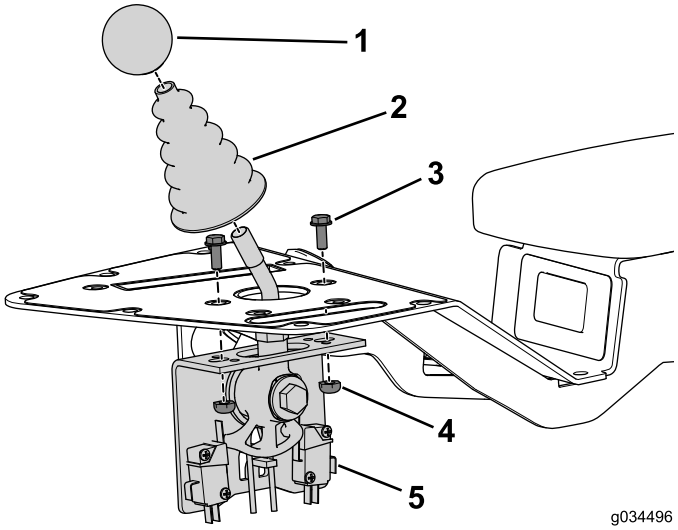

Figuur 17

1. Knop
2. Stofkap
3. Bout
4. Moer
5. Maaibediening

2. Plaats de stofkap over de as van de hendel.
3. Breng de knop aan op de as van de hendel.

De choke monteren

Alleen benzinemotoren

1. Leid de nieuwe chokekabel zoals de oorspronkelijke kabel en bevestig de nieuwe kabel met kabelbinders aan de machine (Figuur 18).

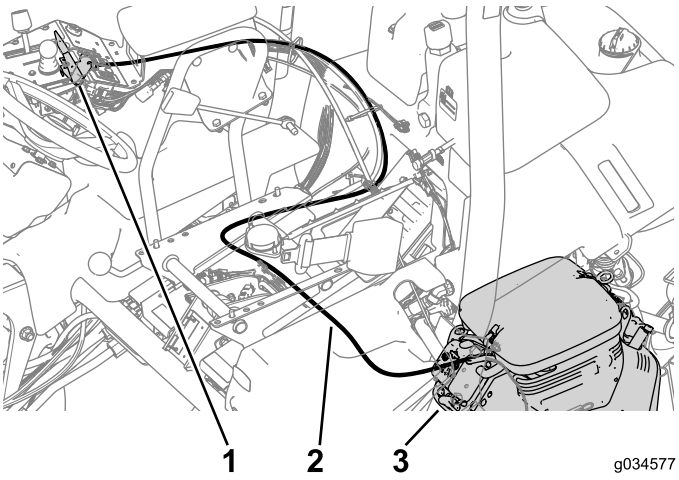

Figuur 18

1. Chokehendel
2. Chokekabel
3. Chokeklep

2. Sluit de kabel aan op de chokeklep van de motor (Figuur 18).
3. Breng de plaatmoeren aan op de beugel van de bedieningseenheid (Figuur 19).
4. Gebruik de 2 bouten (nr. 10 x 1/2 inch) om de chokehendel aan de bedieningseenheid te bevestigen (Figuur 19).

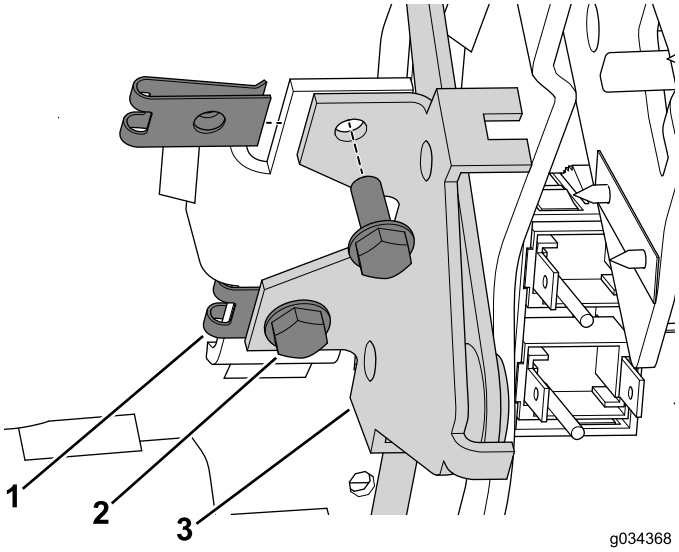

Figuur 19

1. Plaatmoer (gemonteerd)
2. Bouten (nr. 10 x 1/2 inch)
3. Chokehendel

De sleufkap monteren

Alleen dieselmotoren

Gebruik de bout (nr. 10 x 3/8 inch) om de sleufkap te bevestigen aan de bedieningseenheid (Figuur 20).

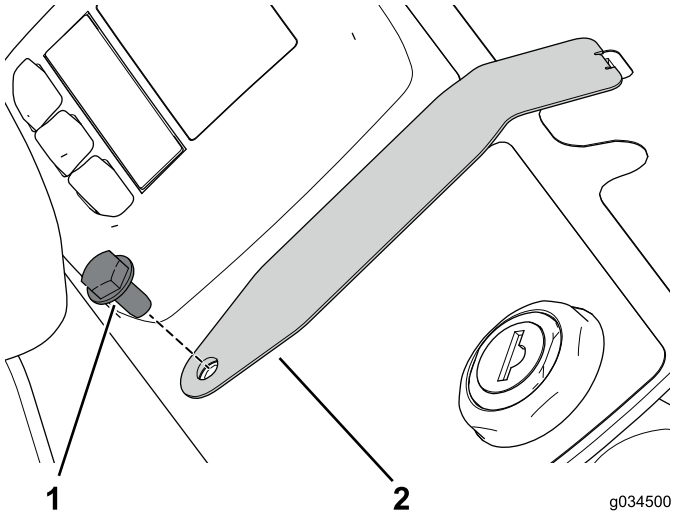

Figuur 20

1. Bout (nr. 10 x 3/8 inch)
2. Sleufkap

De functiebediening monteren

1. Gebruik de bout (nr. 10 x 1/2 inch) en borgmoer om de beugel van de functiehendel te bevestigen aan de bedieningseenheid (Figuur 21).

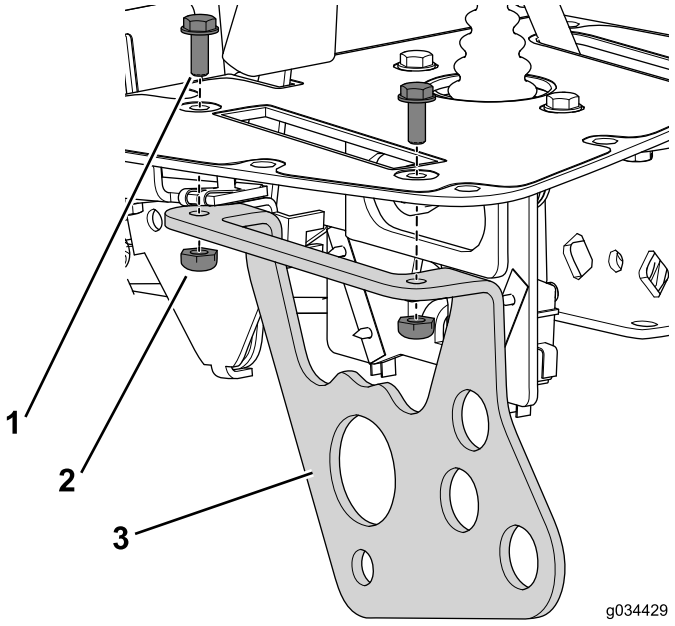

Figuur 21

1. Bout (nr. 10 x 1/2 inch)
2. Borgmoer
3. Beugel van functiehendel

2. Gebruik de borgmoer, platte ring, afstandsbuis en bout die u eerder verwijderd hebt om de handgreep aan de beugel te bevestigen (Figuur 22).

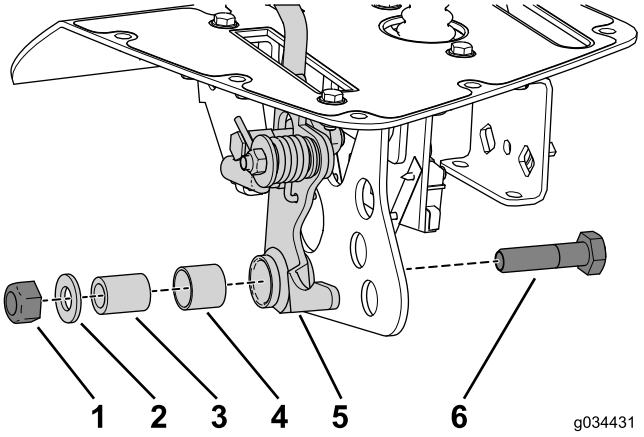

Figuur 22

1. Borgmoer (10 mm)
2. Platte ring
3. Afstandsbuis
4. Lagerbus met sleuf
5. Hendel
6. Bout (10 mm x 40 mm)

3. Gebruik de moeren en borgringen die u eerder verwijderd hebt om de nabijheidssensors aan de beugel van de functiehendel te bevestigen (Figuur 23).

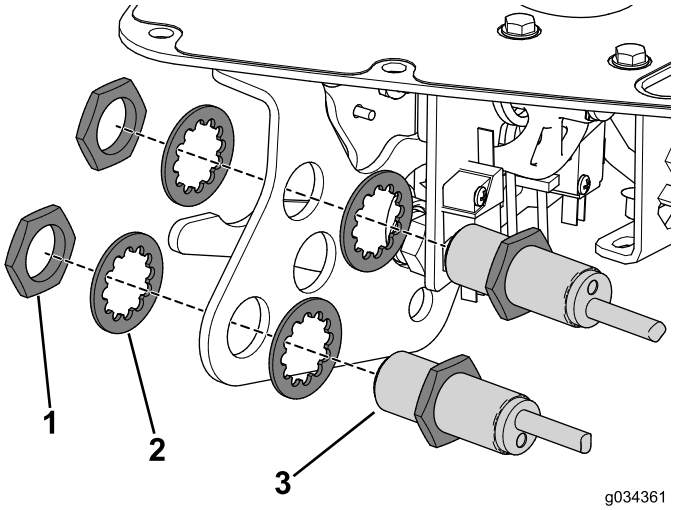

Figuur 23

1. Moer
2. Borgring
3. Nabijheidssensor

4. Breng de knop aan op de as van de functiehendel.

De kabel van de vergrendelde neutraalstand monteren

1. Verwijder de oorspronkelijke kabel en leid de nieuwe kabel zoals de oude.
2. Sluit de kabel van de vergrendelde neutraalstand aan op het schakelpedaal (Figuur 24).

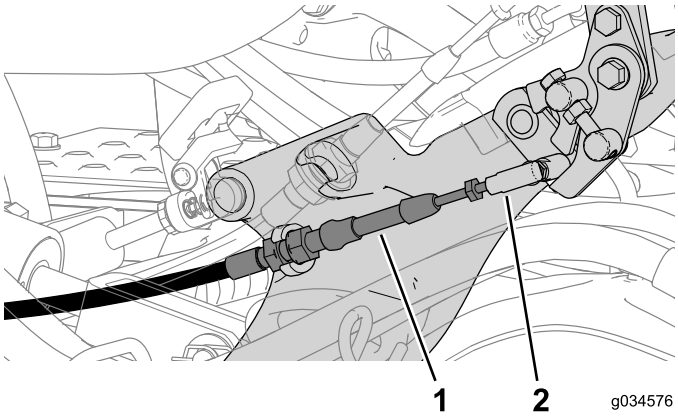

Figuur 24

1. Kabel vergrendelde neutraalstand
2. Kogelverbinding

3. Sluit de kabel van de vergrendelde neutraalstand aan op de kabelstekker (Figuur 25).

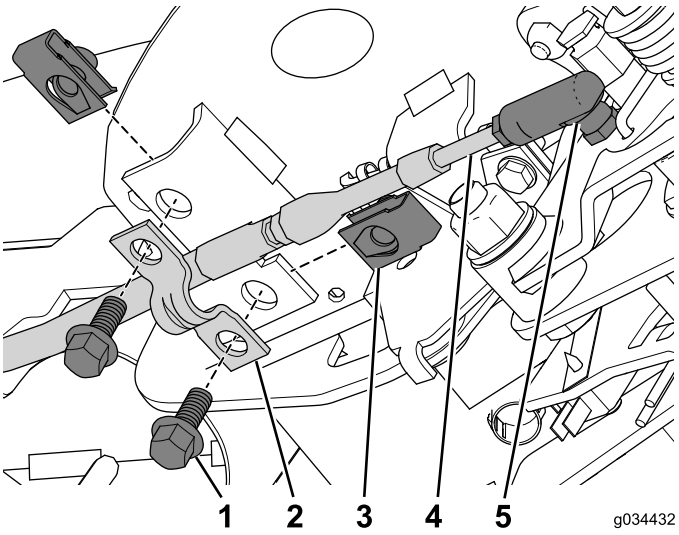

Figuur 25

1. Bout (1/8 x 5/4 inch)
2. Kabelklem
3. Bevestigingsmoer
4. Kabel
5. Kabelstekker

4. Monteer de bevestigingsmoer op de bedieningseenheid (Figuur 25).
5. Gebruik de 2 bouten (1/4 x 5/8 inch) om de kabel met de kabelklem aan de bedieningseenheid te bevestigen (Figuur 25).
6. Bevestig de kabel met kabelbinders aan de machine.

De schakelaars en indicators monteren

1. Druk de urenteller in de uitsparing en bevestig met de houder (Figuur 26).

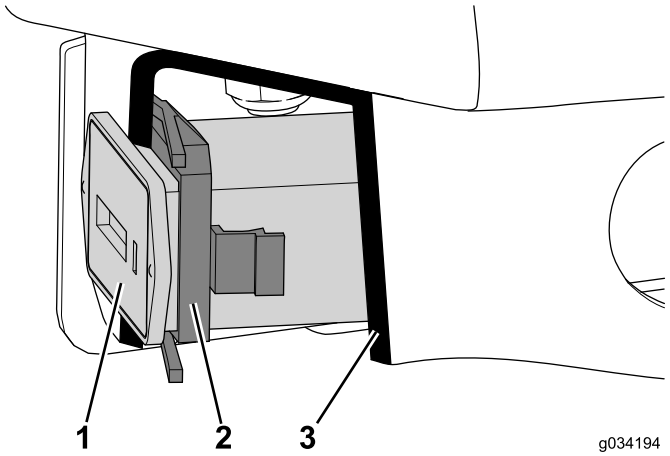

Figuur 26
Doorsnede

1. Urenteller
2. Houder
3. Doorsnede

2. Gebruik de borgring om het audioalarm aan de bedieningseenheid te bevestigen (Figuur 27).

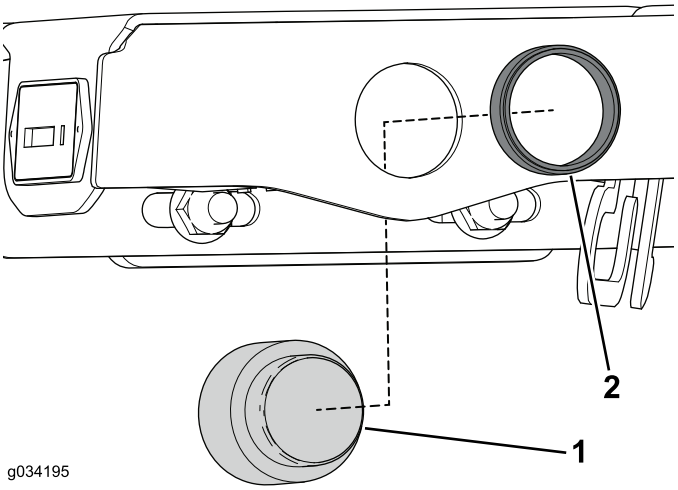

Figuur 27

1. Audioalarmsysteem
2. Borgring

3. Gebruik de borgring om het display aan de bedieningseenheid te bevestigen (Figuur 28).

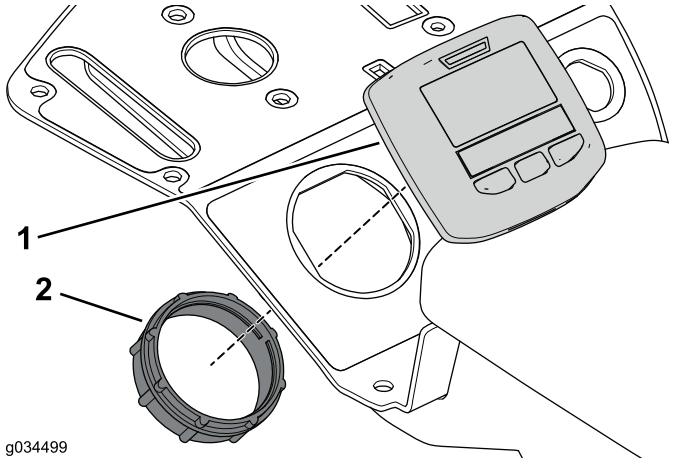

Figuur 28

1. Display
2. Borgring

4. Gebruik de bevestigingsmoer die u eerder verwijderd hebt om de contactschakelaar aan de bedieningseenheid te bevestigen (Figuur 29).

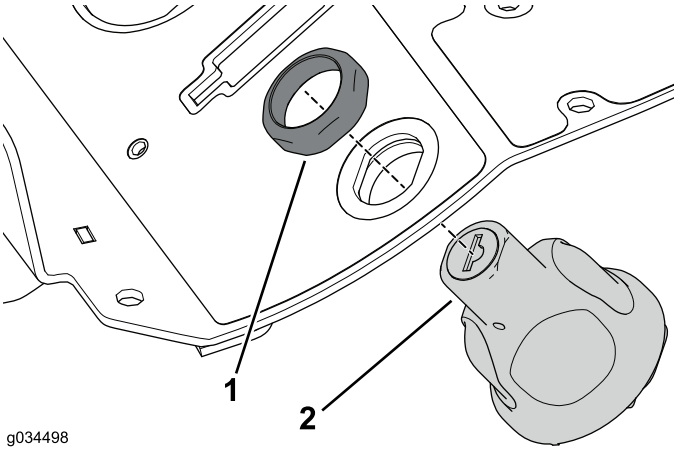

Figuur 29

1. Bevestigingsmoer
2. Starterschakelaar

5. Sluit de kabelboom aan op de juiste stekkers (Figuur 30).

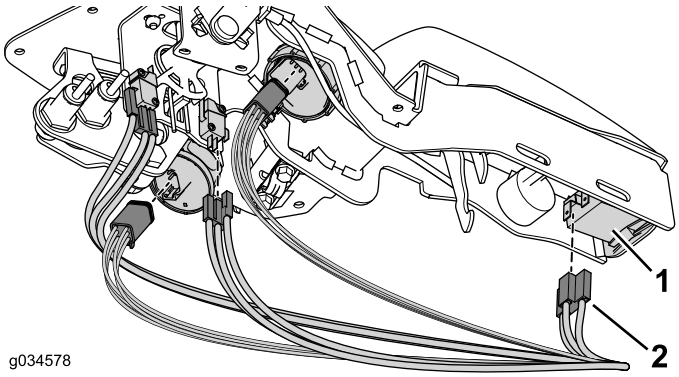

Figuur 30

1. Bedieningsorgaan, indicator of schakelaar
2. Klem

De montage voltooien

1. Gebruik de 8 bouten die u eerder verwijderd hebt om het bedieningspaneel aan de bedieningseenheid te bevestigen (Figuur 31).

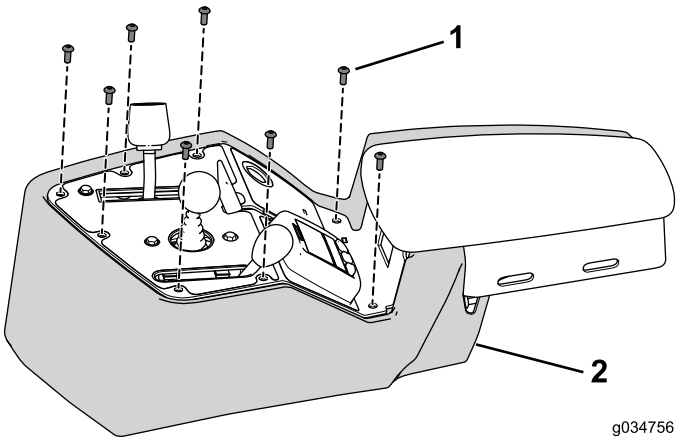

Figuur 31

1. Bout (nr. 10 x 1/2 inch)
2. Bedieningspaneel

2. Sluit de accu aan; raadpleeg de *Gebruikershandleiding*.
3. Controleer of de bedieningsorganen werken en breng indien nodig aanpassingen aan.

Opmerkingen:

Toro Garantie

Beperkte garantie van twee jaar

Voorwaarden en producten waarvoor de garantie geldt

De Toro Company en de hieraan gelieerde onderneming, Toro Warranty Company, bieden krachtens een overeenkomst tussen beide ondernemingen gezamenlijk de garantie dat uw Toro-product (hierna: het 'product') gedurende twee jaar of 1500 bedrijfsuren* vrij van materiaalgebreken of fabricagefouten is, met dien verstande dat hierbij de kortste periode moet worden aangehouden. Deze garantie geldt voor alle producten met uitzondering van beluchters (zie de afzonderlijke garantieverklaringen voor deze producten). In een geval waarin de garantie van toepassing is, zullen wij het product kosteloos repareren en ook niet de kosten van diagnose, arbeid, onderdelen en transport in rekening brengen. De garantie gaat in op de datum waarop het product is geleverd aan de oorspronkelijke koper.
* Producten uitgerust met een urenmeter.

Aanwijzingen voor aanvraag van garantieservice

U dient contact op te nemen met de distributeur van commerciële producten of erkende dealer bij wie u het product heeft gekocht, zodra u denkt dat er sprake is van een geval waarop de garantie van toepassing is. Als het u moeite kost een distributeur of erkende dealer te vinden of vragen over rechten of plichten uit hoofde van de garantie heeft, kunt u contact met ons opnemen op:

Toro Commercial Products Service Department
Toro Warranty Company
8111 Lyndale Avenue South
Bloomington, MN 55420-1196, VS

+1–952–888–8801 of +1–800–952–2740

E-mail: commercial.warranty@toro.com

Plichten van de eigenaar

Als eigenaar van het product bent u verantwoordelijk voor de vereiste onderhouds- en afstelwerkzaamheden die worden vermeld in de *Gebruikershandleiding*. Indien u nalaat de vereiste onderhouds- en afstelwerkzaamheden uit te voeren, kan dit aanleiding zijn een aanspraak op garantie af te wijzen.

Zaken en gevallen die niet onder de garantie vallen

Niet alle storingen of defecten van het product die plaatsvinden tijdens de garantieperiode zijn materiaalgebreken of fabricagefouten. Buiten deze garantie vallen:

- Defecten als gevolg van het gebruik van andere dan originele Toro-onderdelen, of als gevolg van de montage en gebruik van additionele, gewijzigde of niet van Toro afkomstige accessoires en producten. De fabrikant van deze artikelen kan een afzonderlijke garantie verstrekken.
- Defecten als gevolg van nalatigheid om aanbevolen onderhouds en/of afstelwerkzaamheden te verrichten. Als u uw Toro-product niet goed onderhoudt volgens lijst met aanbevolen onderhoudswerkzaamheden in de *Gebruikershandleiding* kan ertoe leiden dat garantieclaims worden afgewezen.
- Defecten als gevolg van verkeerd, achteloos of roekeloos gebruik van het Product.
- Onderdelen die onderhevig zijn aan slijtage door gebruik, tenzij deze gebreken vertonen. Voorbeelden van onderdelen die slijten of worden verbruikt tijdens een normaal gebruik van het product zijn onder meer, maar niet uitsluitend: remblokken en remvoeringen, koppelingsvoeringen, maaimessen, messenkooien, rollen en lagers (verzegeld of smeerbaar), snijplaten, bougies, zwenkwielen en zwenkwiellagers, banden, filters, drijfriemen en sommige onderdelen van spuitmachines zoals membranen, spuitdoppen, afsluitkleppen en dergelijke.
- Defecten veroorzaakt door externe invloeden. Externe invloeden zijn onder meer, maar niet uitsluitend: weersomstandigheden, wijze van opslag, verontreiniging, gebruik van niet-goedgekeurde brandstoffen, koelvloeistoffen, smeermiddelen, additieven, meststoffen, water, chemicaliën en dergelijke.
- Storingen of gebrekkige prestaties die het gevolg zijn van het gebruik van brandstoffen (bv. benzine, diesel of biodiesel) die niet voldoen aan hun respectievelijke industriestandaarden.
- Normale geluidssterkte, trillingen, slijtage en achteruitgang.
- Normale slijtage omvat onder meer, maar niet uitsluitend: schade aan stoelen als gevolg van slijtage of afschuring, afgebladderde verfoppervlakken, beschadigde stickers en krassen op ruiten.

Onderdelen

Garantie wordt verleend op onderdelen die moeten worden vervangen in het kader van het vereiste onderhoud, gedurende de garantieperiode tot hun geplande vervanging. Een onderdeel dat uit hoofde van de garantie is vervangen, komt voor de duur van de oorspronkelijke productgarantie in aanmerking voor de garantie en wordt eigendom van Toro. Toro neemt de uiteindelijke beslissing of een onderdeel of een groep van onderdelen wordt gerepareerd of vervangen. Toro mag voor garantiereparaties in de fabriek gereviseerde onderdelen gebruiken.

Garantie semitractieaccu en lithiumionaccu:

Semitractieaccu's en lithiumionaccu's hebben een specifiek totaal aantal kilowatturen die zij tijdens hun levensduur kunnen leveren. De gebruikte technieken voor het bedienen, opladen en onderhouden van de accu kan leiden tot een langere of kortere levensduur van de accu. Als de accu's in dit product worden gebruikt, zal hun bruikbaarheid tussen de oplaadintervallen langzaam verminderen totdat zij volledig uitgeput zijn. Vervanging van een accu die is uitgeput als gevolg van normaal gebruik, is de verantwoordelijkheid van de eigenaar van het product. Een accu moet soms tijdens de normale garantieperiode op kosten van de eigenaar worden vervangen. Opmerking: (Alleen lithiumionaccu): Een lithiumionaccu heeft een gedeeltelijke proratagarantie die loopt van jaar 3 tot jaar 5 en gebaseerd is op de tijd die de accu al dienst heeft gedaan en de gebruikte kilowatturen. Raadpleeg de *Gebruikershandleiding* voor meer informatie.

Onderhoud is ten koste van de eigenaar

Opvoeren van de motor, smeren, reinigen en waxen, het vervangen van filters, koelvloeistof en het uitvoeren van aanbevolen onderhoudswerkzaamheden behoren tot de gebruikelijke werkzaamheden die nodig zijn voor Toro-producten en die voor rekening van de eigenaar zijn.

Algemene voorwaarden

Op grond van deze garanties mogen reparaties uitsluitend worden uitgevoerd door een erkende Toro-dealer.

The Toro Company en de Toro Warranty Company zijn niet aansprakelijk voor indirecte of bijkomende schade of gevolgschade in samenhang met het gebruik van de Toro-producten die onder deze garantie vallen, inclusief de kosten of uitgaven voor de levering van vervangen materiaal of diensten gedurende een redelijke periode van onbruikbaarheid of buitengebruikstelling tijdens de uitvoering van reparatiewerkzaamheden op grond van deze garantie. Met uitzondering van de emissiegarantie waarnaar hieronder, indien van toepassing, wordt verwezen, bestaat er geen andere expliciete garantie. Alle impliciete garanties van verkoopbaarheid of geschiktheid voor gebruik zijn beperkt tot de duur van deze expliciete garantie.

Sommige staten laten geen uitsluiting van incidentele of voortvloeiende schade toe, noch beperkingen van de duur van geïmpliceerde garanties. De bovenstaande uitsluitingen en beperkingen zijn daarom mogelijk niet op u van toepassing. Deze garantie geeft u specifieke juridische rechten; daarnaast kunt u beschikken over andere rechten die per land kunnen verschillen.

Opmerking met betrekking tot de garantie op de motor:

Het emissiecontrolesysteem op uw product kan vallen onder de dekking van een afzonderlijke garantie die tegemoetkomt aan de eisen van de Amerikaanse Environmental Protection Agency (EPA) en/of de California Air Resources Board (CARB). De beperkingen van de bedrijfsuren die hierboven zijn genoemd, gelden niet voor de garantie op het emissiecontrolesysteem. Zie de garantieverklaring voor het controlesysteem van de emissie van de motor in de Gebruikershandleiding van uw product of in het documentatiemateriaal van de fabrikant van de motor voor nadere bijzonderheden.

Andere landen dan de Verenigde Staten en Canada

Kopers van Toro-producten die zijn geëxporteerd uit de Verenigde Staten of Canada moeten contact opnemen met hun Toro-distributeur (-dealer) voor de garantiebepalingen die in hun land, provincie of staat van toepassing zijn. Als u om een of andere reden ontevreden bent over de service van uw verdeler of moeilijk informatie over de garantie kunt krijgen, verzoeken wij u contact op te nemen met de Toro-importeur.