Form No. 3397-709 Rev A

Konsollsett

TriFlex®-trekkenhet i Greensmaster® 3320- eller 3420-serien

Modellnr. 132-9543

Installasjonsveiledning

Sikkerhet

Sikkerhets- og instruksjonsmerker

Sikkerhetsmerker og instruksjoner er lett synlige for føreren og er plassert i nærheten av alle områder som representerer en potensiell fare. Bytt ut alle merker som er ødelagte eller mangler.

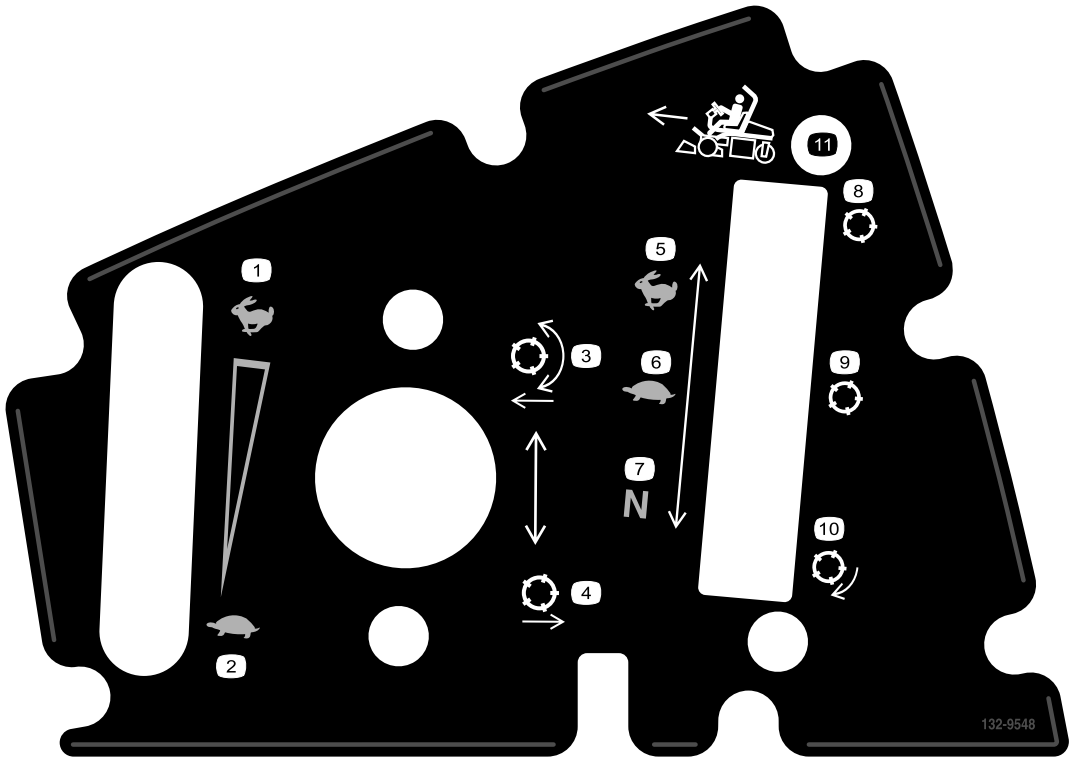

132-9548

1. Motorhastighet (høy)
2. Motorhastighet (lav)
3. Senk og koble til spolene
4. Hev og koble fra spolene
5. Trekkenhet (transport)
6. Trekkenhet (klipping)
7. Trekkenhet (nøytral)
8. Spole (transport)
9. Spole (klipping)
10. Spole (sliping)
11. Flytt forover

© 2016—The Toro® Company
8111 Lyndale Avenue South
Bloomington, MN 55420

Registrer ditt produkt på www.Toro.com.

CE

Oversettelse av originalen (NO)
Trykt i USA
Med enerett

3397-709 A

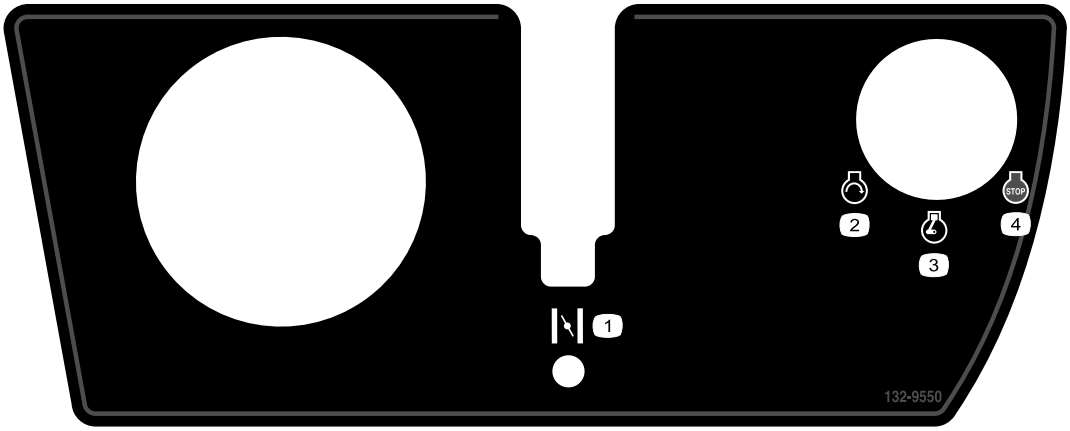

132-9550

1. Choke
2. Motor (start)
3. Motor (kjør)
4. Motor (stopp)

Montering

Løse deler

Bruk diagrammet nedenfor som en sjekkliste for å kontrollere at alle delene er sendt.

Beskrivelse	Ant.	Bruk
Ingen deler er nødvendige	–	Klargjøre maskinen.
Ingen deler er nødvendige	–	Fjern konsollen.
Konsollenhet Hastighetsmutter Føringsklemme (1/4 tomme) Chokespakenhet Funksjonskontrollbrakett Bolt (nr. 10 x 1/2 tomme) Bolt (1/4 x 5/8 tomme) Nøytrallåskabel Låsemutter (nr. 10) Øvre merke Nedre merke Spordeksel Bolt (nr. 10 x 3/8 tomme) Bolt med riller (nr. 10 x 3/8 tomme)	1 4 2 1 1 4 2 1 2 1 1 1 1 2	Montere settet.
Ingen deler er nødvendige	–	Fullfør monteringen.

Klargjøre maskinen

1. Flytt maskinen til et jevnt arbeidsområde.
2. Slå av motoren, sett på parkeringsbremsen, og ta ut nøkkelen fra tenningsbryteren.
3. Koble fra batteriet. Se *brukerhåndboken*.

Fjerne konsollen

Fjerne konsolldekslet

Merk: Sett til side alle artiklene du fjerner fra denne prosedyren.

Fjern de åtte boltene som fester konsolldekselet til konsollenheten ().

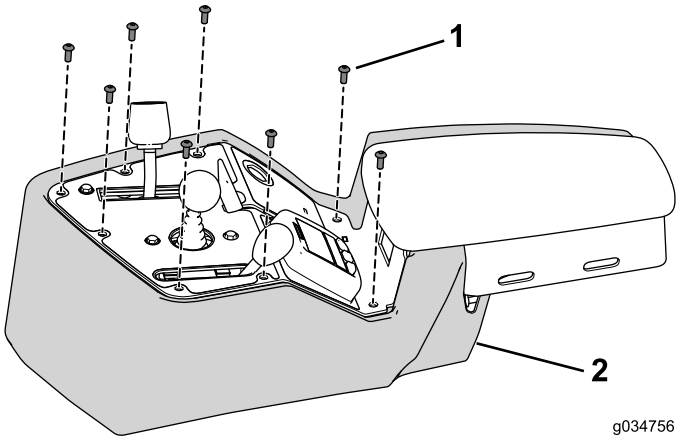

Figur 1

1. Bolt
2. Deksel

Koble fra ledningssatsen

Koble ledningssatsen fra kontrollene, bryterne og indikatorene montert på konsollenheten (Figur 2).

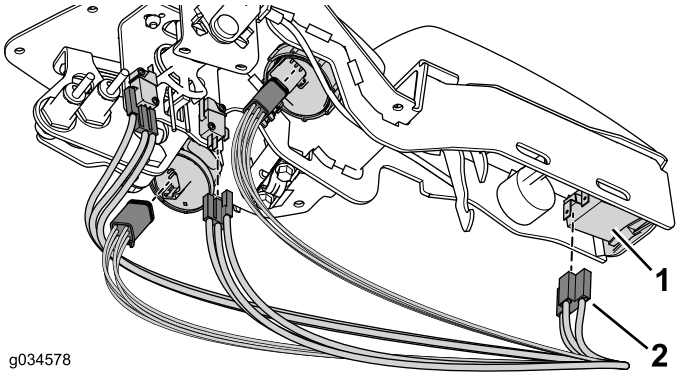

Figur 2

1. Kontroll, indikator eller bryter
2. Konnektor

Merk: Det er ikke nødvendig å koble fra nærhetssensorene eller lydalarmen.

Fjerne gassenheten

Merk: Sett til side alle artiklene du fjerner fra denne prosedyren.

1. Fjern knotten fra gasspakakselen.
2. Fjern og kast de to boltene og låsemutterne som fester gassenheten til konsollenheten (Figur 3).

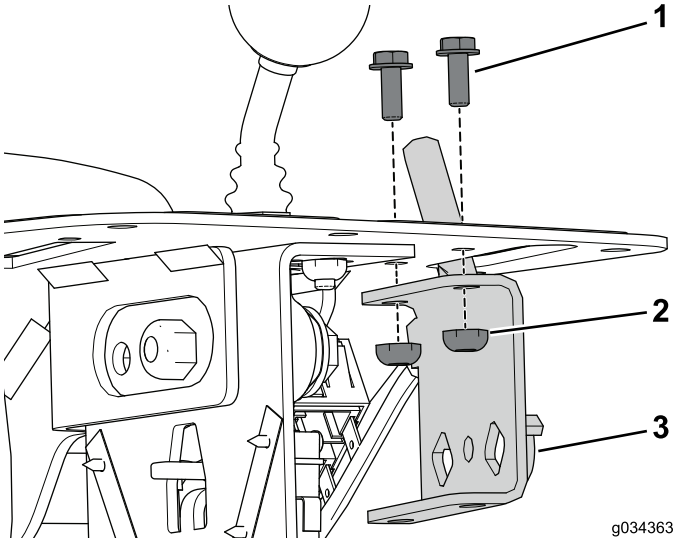

Figur 3

1. Bolt
2. Låsemutter
3. Gassenhet

Merk: Ikke koble gasskabelen fra motoren.

Fjerne klippekontrollenheten

1. Fjern og sett til side knotten fra klippekontrollakselen (Figur 4).

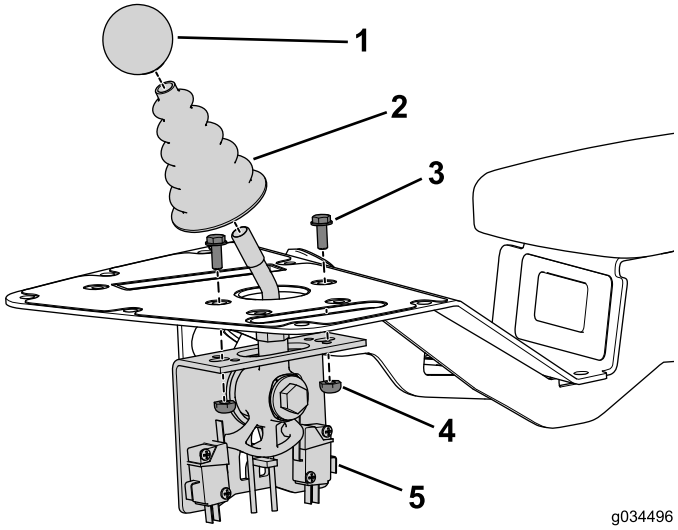

Figur 4

1. Knott
2. Støvhette
3. Bolt
4. Mutter
5. Klippekontrollenhet

2. Fjern og sett til side støvhetten fra klippekontrollakselen (Figur 4).
3. Fjern og ta vare på de to boltene og mutrene som fester klippekontrollenheten til konsollenheten (Figur 4).

Fjerne funksjonskontrollenheten

Merk: Sett til side alle gjenstander som du fjernet i følgende prosedyre, med mindre annet er angitt.

1. Fjern de to boltene og klipsmutteren som fester kabelklemmen og mellomlegget til konsollenheten (Figur 5).

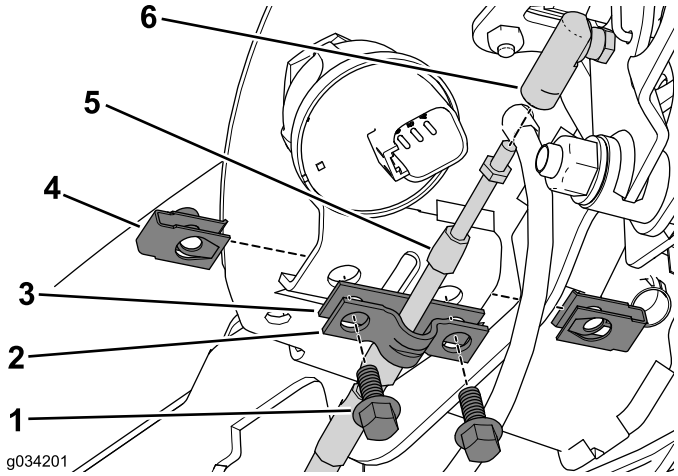

Figur 5

1. Bolt
2. Kabelklemme
3. Mellomlegg
4. Klipsmuttere
5. Nøytrallåskabel
6. Kabelkonnektor

2. Sett til side kabelklemmen og kast mellomlegget (Figur 5).
3. Koble nøytrallåskabelen fra kabelkonnektoren (Figur 5).
4. Koble nøytrallåskabelen fra kuleleddkonnektoren på trekkstagenheten (Figur 6).

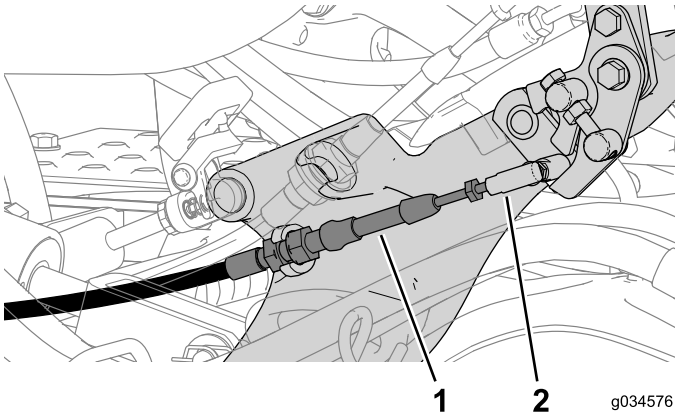

Figur 6

1. Nøytrallåskabel
2. Kuleleddkonnektor

5. Fjern mutrene som fester nærhetssensorene til styrespakbraketten (Figur 7).

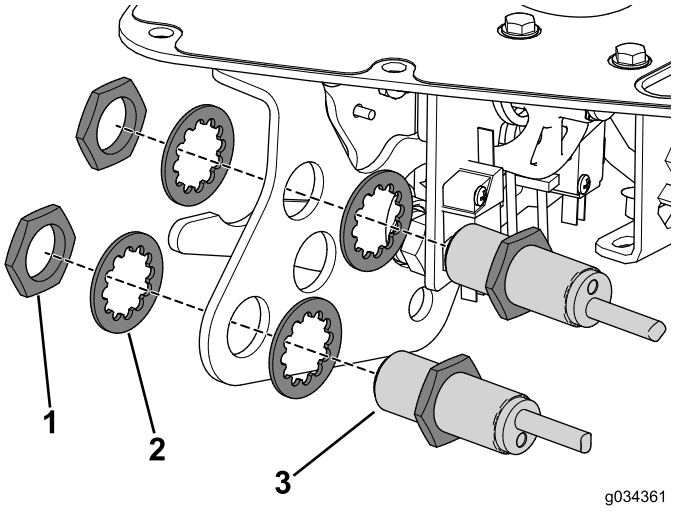

Figur 7

1. Holdemutter
2. Skive
3. Nærhetssensor

6. Fjern knotten fra styrespaken (Figur 8).

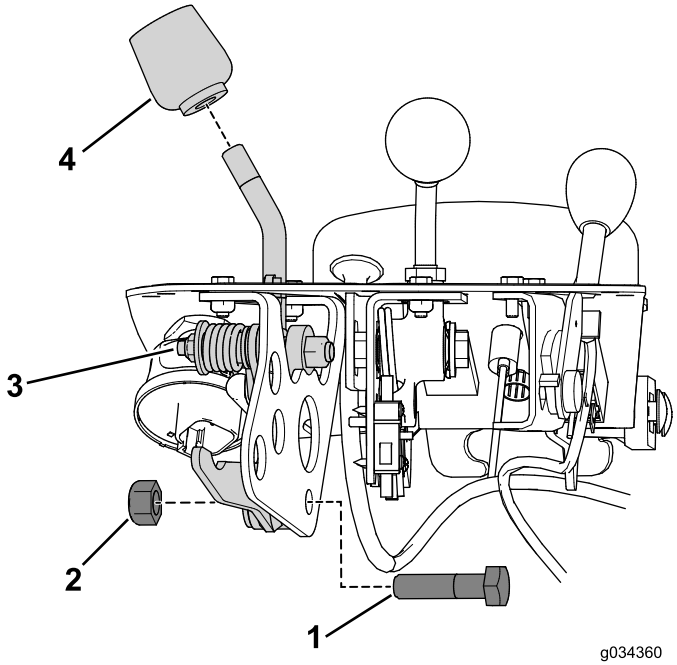

Figur 8

1. Bolt
2. Mutter
3. Styrespakenhet
4. Knott

7. Fjern bolten og mutteren som fester styrespakenheten til styrespakbraketten (Figur 8).
8. Fjern og kast de to boltene og mutterne som fester funksjonskontrollbraketten til konsollenheten (Figur 9).

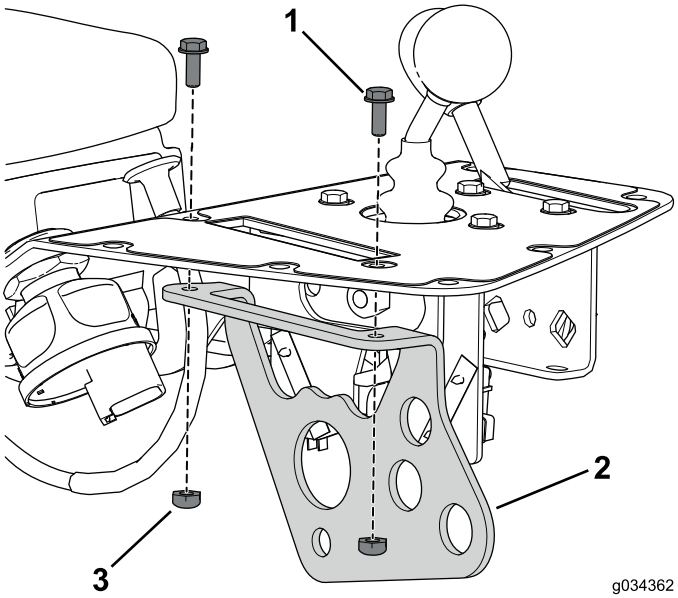

Figur 9

1. Bolt
2. Funksjonkontrollenhet
3. Mutter

Koble fra chokekabelen

1. Koble kabelen fra chokekontrollen på motoren.
2. Fjern kabelen fra trekkenheten.
3. La kabelen være koblet til konsollenheten, da den vil bli fjernet sammen med den.

Merk: Skift ut, men ikke stram, kabelfestene helt til når du skal fjerne chokekabelen. Dette vil også hjelpe deg når du fører den nye kabelen.

Fjerne bryterne og indikatorene

Merk: Sett til side alle artiklene du fjerner fra denne prosedyren.

1. Fjern låseringen for å fjerne skjermen fra konsollenheten (Figur 10).

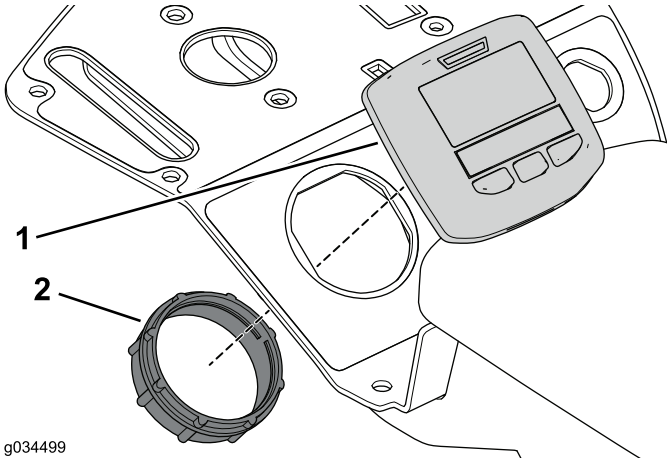

Figur 10

1. Skjerm
2. Låsering

2. Fjern den riflete låseringen på alarmen, og fjern den fra konsollenheten (Figur 11).

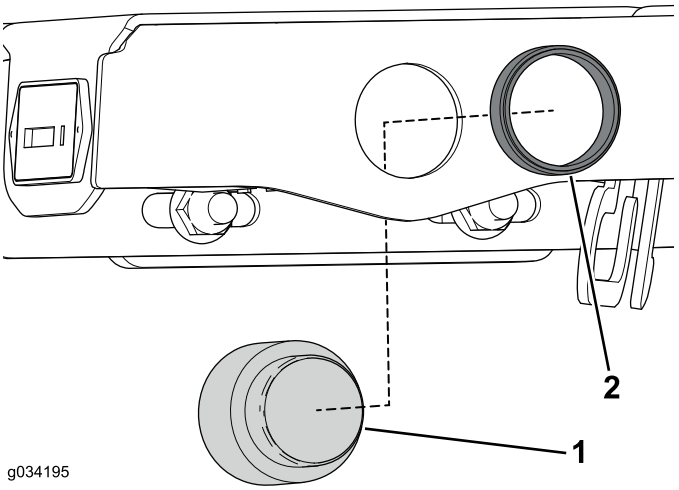

Figur 11

1. Lydalarm
2. Låsering

3. Fjern holderen som fester timetelleren fra konsollenheten, hvis utstyrt (Figur 12).

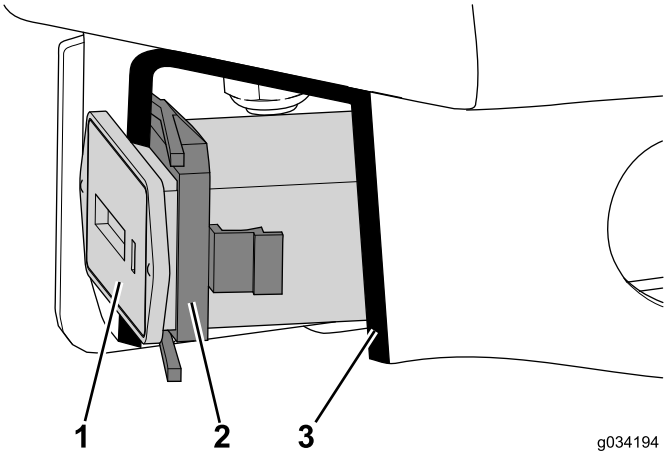

Figur 12
Tverrsnittvisning

1. Timeteller
2. Holder
3. Tverrsnitt

4. Fjern holdemutteren på tenningsbryteren for å fjerne den fra konsollenheten (Figur 13).

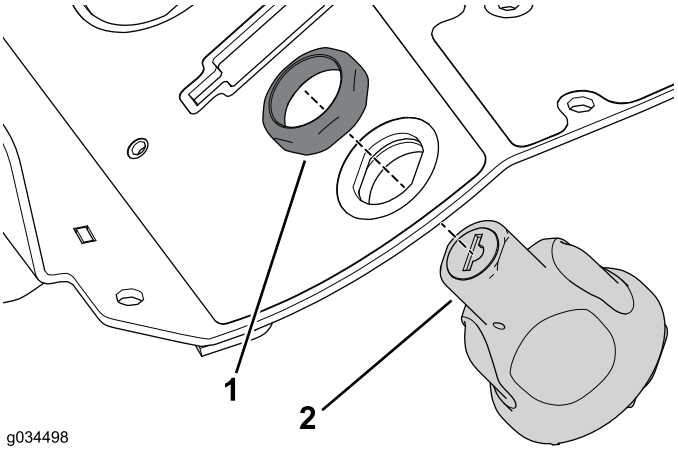

Figur 13

1. Holdemutter
2. Startbryter

Fjerne konsollenheten

Sett til side alle artiklene du fjerner fra denne prosedyren.

1. Fjern de to låseboltene og flensmutrene som fester konsollenheten til konsollbraketten (Figur 14).

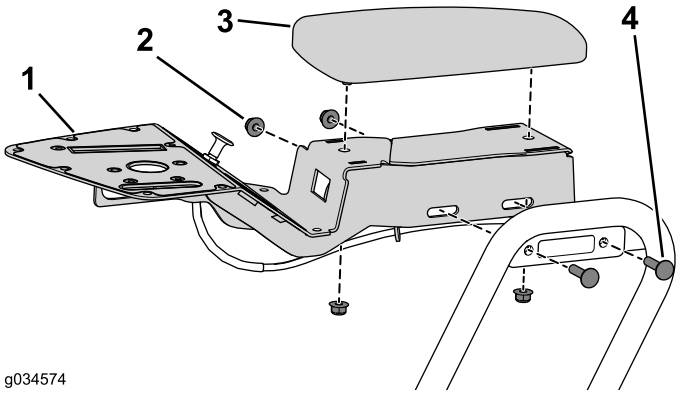

Figur 14

1. Konsollenhet
2. Flensmutter
3. Armlene
4. Låsebolt

Merk: Dieseldrevne maskiner har et avstandsstykke mellom konsollenheten og braketten.

2. Fjern de to flensmutrene som fester armlenet, fra konsollenheten (Figur 14).

Montere settet

Montere konsollenheten

1. Monter det øvre og nedre merket til konsollenheten (Figur 15).

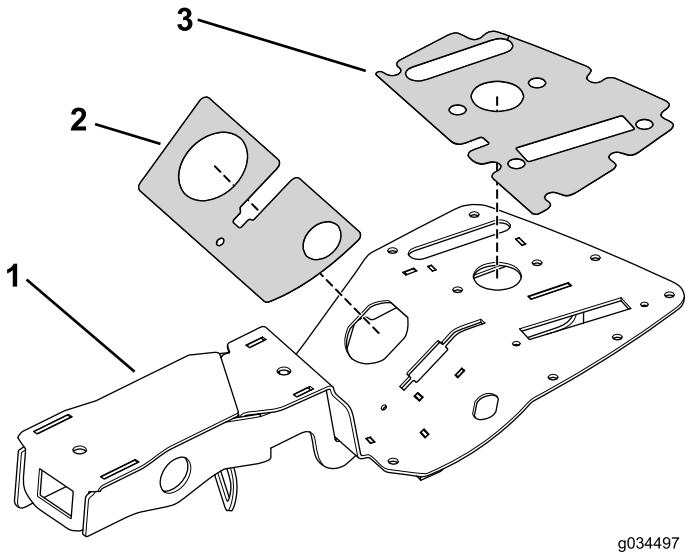

Figur 15

1. Konsollenhet
2. Nedre merke
3. Øvre merke

2. Bruk de to låseboltene og flensmutrene du fjernet tidligere, til å feste konsollbraketten (Figur 16).

Merk: Monter avstandsstykket på maskiner som er dieseldrevet.

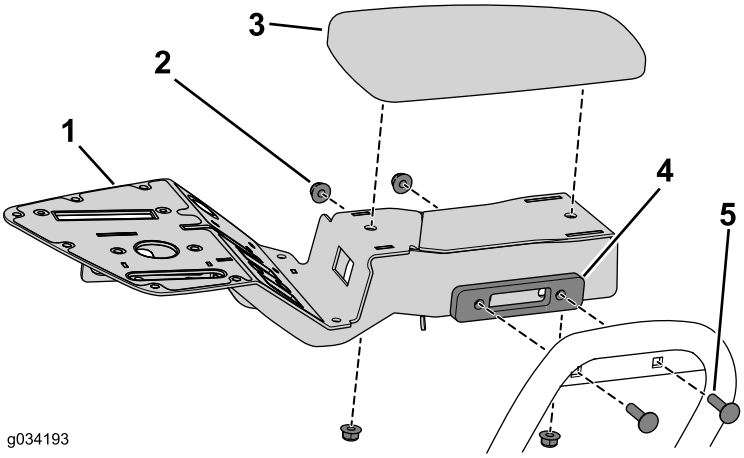

Figur 16

1. Konsollenhet
2. Flensmutter
3. Armlene
4. Avstandsstykke (kun diesel)
5. Låsebolt

3. Bruk de to flensmutrene du fjernet tidligere, til å feste armlenet til konsollenheten (Figur 16).

Montere klippekontrollenheten

1. Bruk de to boltene (nr. 10 x 1/2 tomme) og låsemutterne til å feste joystickenheten til konsollen (Figur 17).

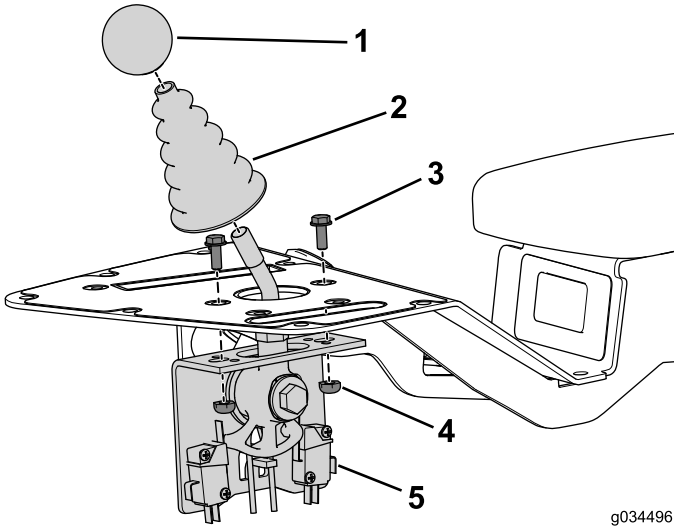

Figur 17

1. Knott
2. Støvhette
3. Bolt
4. Mutter
5. Klippekontrollenhet

2. Monter støvhetten over joystickakselen.
3. Monter knotten på joystickakselen.

Montere chokeenheten

Kun bensinmotor

1. Følg den originale batterikabelføringen når du fører den nye chokekabelen, og fest den til maskinen med kabelfester (Figur 18).

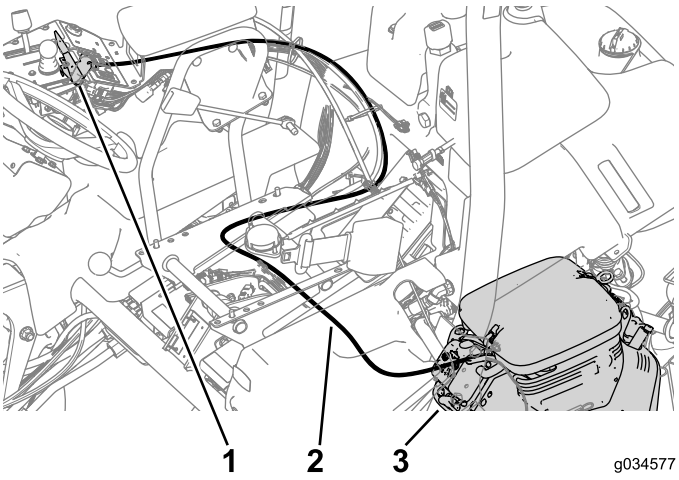

Figur 18

1. Chokespakenhet
2. Chokekabel
3. Chokekontroll

2. Koble kabelen til chokekontrollen på motoren (Figur 18).
3. Monter hastighetsmutrene på festet på konsollenheten (Figur 19).
4. Bruk de to boltene (nr. 10 x 1/2 tomme) til å feste chokespakenheten til konsollen (Figur 19).

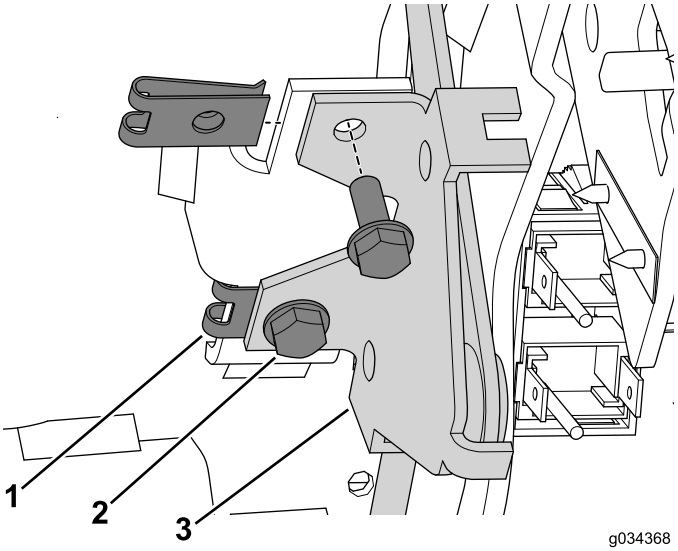

Figur 19

1. Hastighetsmutter (montert)
2. Bolter (nr. 10 x 1/2 tomme)
3. Chokespakenhet

Montere spordekslet

Kun dieselmotor

Bruk bolten (nr. 10 x 3/8 tomme) til å feste spordekselet til konsollen (Figur 20).

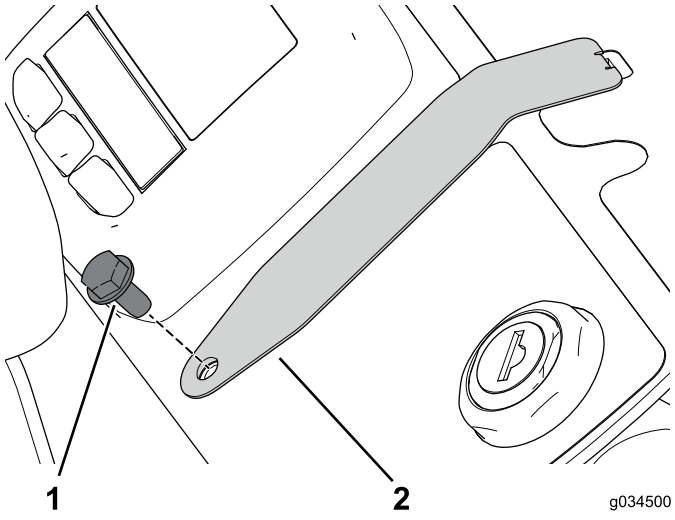

Figur 20

1. Bolt (nr. 10 x 3/8 tomme)
2. Spordeksel

Montere funksjonkontrollenheten

1. Bruk bolten (nr. 10 x 1/2 tomme) og låsemutteren til å feste styrespakbraketten til konsollen (Figur 21).

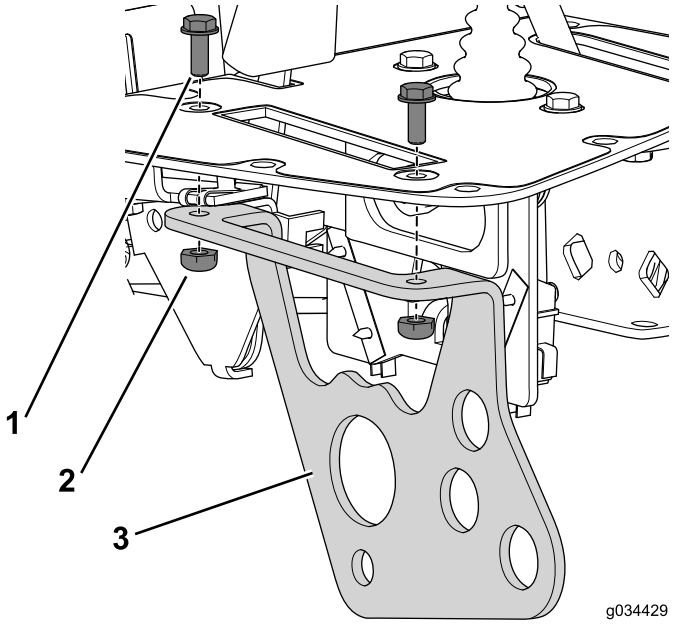

Figur 21

1. Bolt (nr. 10 x 1/2 tomme)
2. Låsemutter
3. Styrespakbrakett

2. Bruk låsemutteren, den flate skiven, avstandsslangen og bolten som du fjernet tidligere, til å feste håndtaksenheten til braketten (Figur 22).

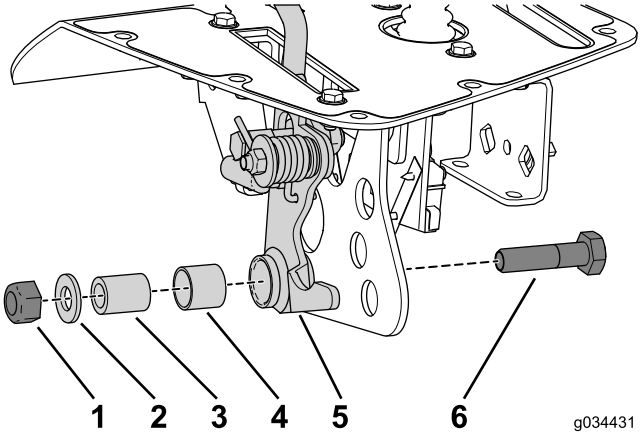

Figur 22

1. Låsemutter (10 mm)
2. Flat skive
3. Avstandsslange
4. Splitthylse
5. Spakenhet
6. Bolt (10 mm x 40 mm)

3. Bruk mutterne og låseskivene som du fjernet tidligere, til å feste nærhetssensorene til styrespakbraketten (Figur 23).

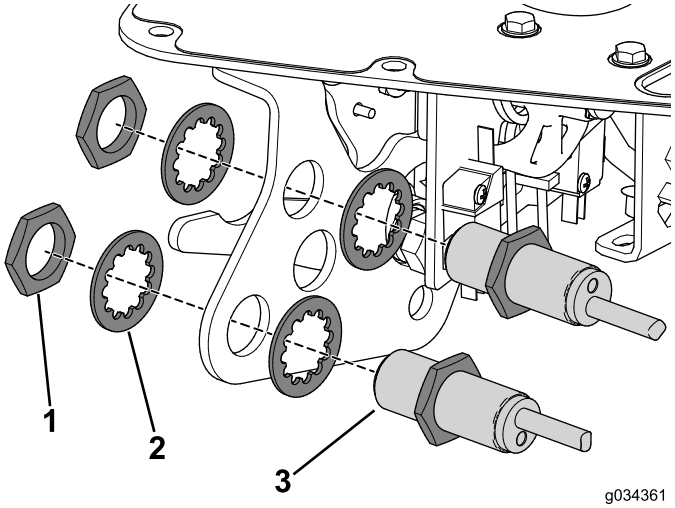

Figur 23

1. Mutter
2. Låseskive
3. Nærhetssensor

4. Monter knotten på styrespakakselen.

Montere nøytrallåskabelen

1. Fjern den opprinnelige kabelen og før den nye kabelen på plass.
2. Koble nøytrallåskabelen til pedalskifteren (Figur 24).

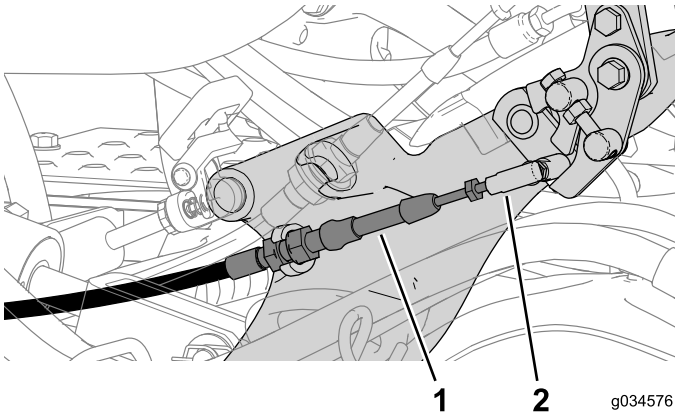

Figur 24

1. Nøytrallåskabel
2. Kuleleddkonnektor

3. Koble nøytrallåskabelen til kabelkonnektoren (Figur 25).

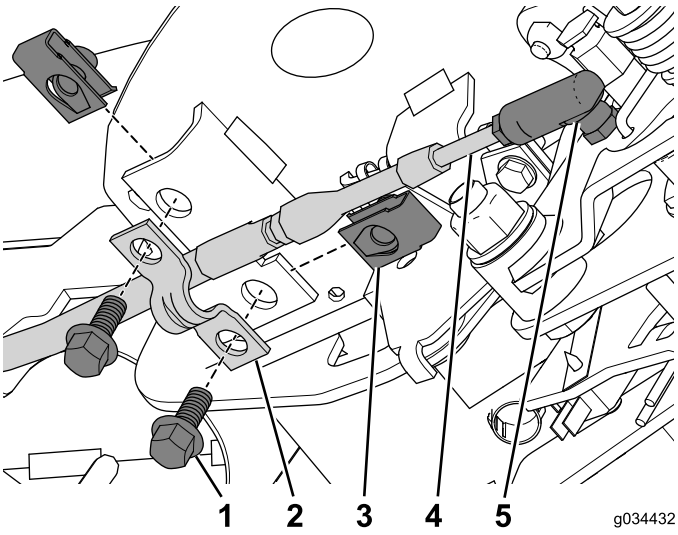

Figur 25

1. Bolt (1/4 x 5/8 tomme)
2. Kabelklemme
3. Holdemutter
4. Kabel
5. Kabelkonnektor

4. Monter holdemutteren til konsollenheten (Figur 25).
5. Bruk de to boltene (1/4 x 5/8 tomme) til å feste kabelen med kabelklemmen til konsollenheten (Figur 25).
6. Fest kabelen til maskinen med kabelfester.

Montere bryterne og indikatorene

1. Trykk på timemåleren i utskjæringen til den er festet til holderen (Figur 26).

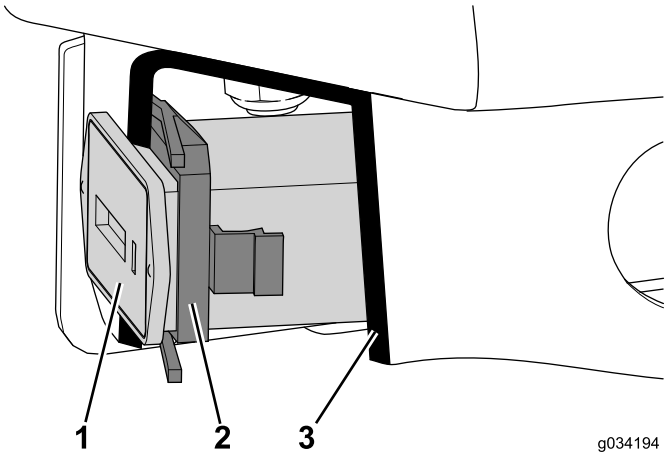

Figur 26

Tverrsnittvisning

1. Timeteller
2. Holder
3. Tverrsnitt

2. Bruk låseringen til å feste lydalarmen til konsollenheten (Figur 27).

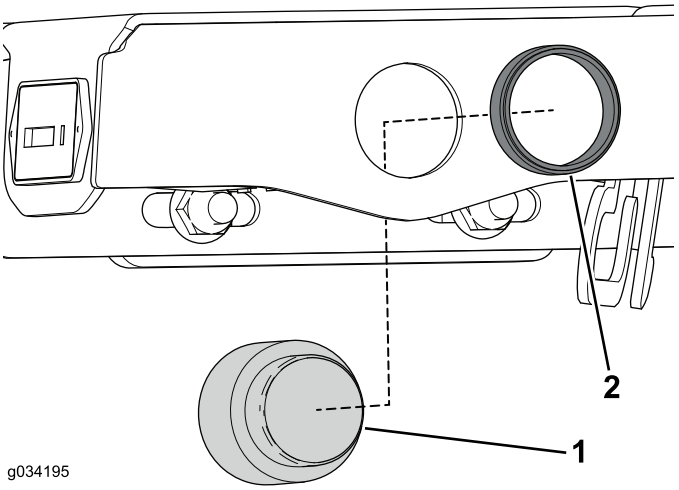

Figur 27

1. Lydalarm
2. Låsering

3. Bruk låseringen til å feste skjermen til konsollenheten (Figur 28).

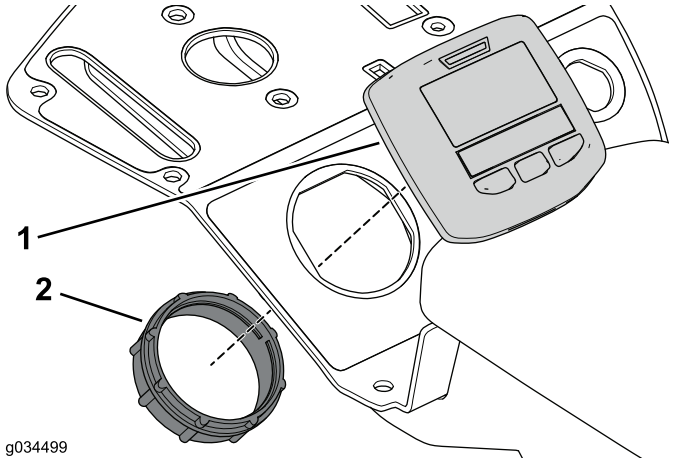

Figur 28

1. Skjerm
2. Låsering

4. Bruk holdemutteren du fjernet tidligere, til å feste tenningsbryteren til konsollenheten (Figur 29).

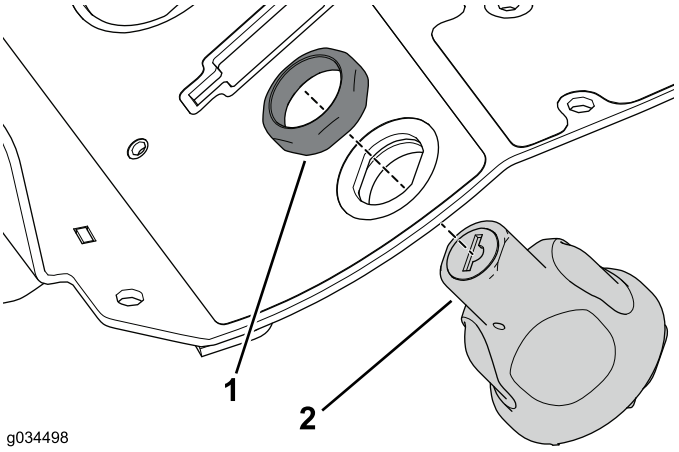

Figur 29

1. Holdemutter
2. Startbryter

5. Koble ledningssatsen til de riktige tilkoblingene (Figur 30).

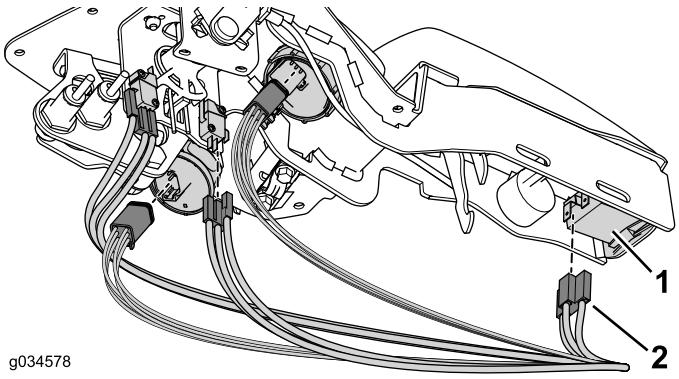

Figur 30

1. Kontroll, indikator eller bryter
2. Konnektor

Fullføre monteringen

1. Bruk de åtte boltene som du fjernet tidligere, til å feste konsolldekslet til konsollenheten (Figur 31).

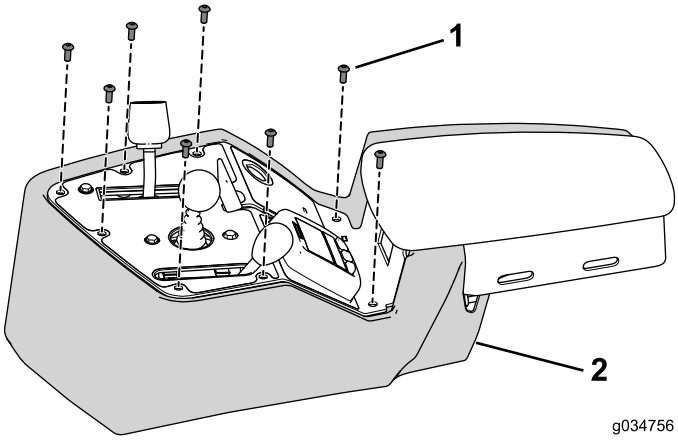

Figur 31

1. Bolt (10 x 1/2 tomme)
2. Konsolldeksel

2. Koble til batteriet. Se *brukerhåndboken*.
3. Kontroller funksjonen til kontrollene og juster om nødvendig.

Notat:

Toro-garantien

En begrenset toårsgaranti

Betingelser og inkluderte produkter

The Toro Company og datterselskapet Torp Warranty Company, i henhold til en avtale mellom dem, garanterer i fellesskap at ditt kommersielle Toro-produkt ("produktet") er uten feil i materialer eller håndverk i to år eller 1500 driftstimer*, avhengig av hva som inntreffer først. Denne garantien gjelder alle produkter, med unntak av luftemaskiner (se separate garantierklæringer for disse produktene). Der det finnes berettigede forhold, vil vi reparere produktet uten ekstra kostnad for deg, inkludert diagnostikkutstyr, arbeid, deler og transport. Denne garantien tar effekt på den dato som produktet leveres til kunden.
* Produkt utstyrt med timeteller.

Instruksjoner for å innhente garantitjenester

Du er ansvarlig for å underrette distributøren eller den autoriserte forhandleren av kommersielle produkter om hvem du kjøpte produktet av, straks du tror at det foreligger et berettiget forhold. Hvis du trenger hjelp med å finne en distributør eller autorisert forhandler av kommersielle produkter, eller hvis du har spørsmål ang. dine garantirettigheter eller ansvar, kan du kontakte:

Toros serviceavdeling for kommersielle produkter
Toro Warranty Company
8111 Lyndale Avenue South
Bloomington, MN 55420-1196, USA

+1–952–888–8801 eller +1–800–952–2740

E-post: commercial.warranty@toro.com

Eierens ansvar

Som eier av produktet, er du ansvarlig for nødvendig vedlikehold og justeringer som beskrives i *brukerhåndboken*. Hvis du ikke utfører nødvendig vedlikehold og justeringer, kan dette føre til at garantien blir ugyldig.

Elementer og betingelser som ikke inkluderes

Ikke all produktsvikt eller feilfunksjon som finner sted i løpet av garantiperioden er et resultat av defekter i materialene eller håndverket. Denne garantien dekker ikke følgende:

- Produktsvikt som er et resultat av at man ikke har brukt originale Toro-deler ved utskiftninger, eller fra montering og bruk av tilleggsutstyr eller endret tilbehør som ikke kommer fra Toro. En separat garanti kan gis av produsenten for disse artiklene.
- Produktsvikt som er et resultat av at man ikke har utført anbefalt vedlikehold og/eller justeringer. Hvis du ikke vedlikeholder Toro-produktet i henhold til anbefalt vedlikehold som oppgitt i *brukerhåndboken*, kan dette føre til at garantikrav blir avslått.
- Produktsvikt som er et resultat av at man har brukt produktet på en grov, uaktsom eller uforsiktig måte.
- Deler som anses som forbruksdeler, bortsett fra om de er defekte. Eksempler på deler som anses som forbruksdeler, eller som brukes opp, under normal drift av produktet er, men er ikke begrenset til, bremseklosser og bremsebelegg, clutchbelegg, knivblad, spoler, valser og lagre (tettet eller smurt), motstål, tennplugger, styrehjul og lagre, dekk, filtre, remmer og enkelte sprøytedeler som diafragma, munnstykker, kontrollventiler o.l.
- Feil som er et resultat av utenforliggende krefter. Tilstander som anses å være utenforliggende krefter inkluderer, men er ikke begrenset til, vær, lagringsprosedyrer, ikke-godkjent bruk av kjølemidler, smøremidler, tilsetningsstoffer, gjødsel, vann eller kjemikalier o.l.
- Feil eller ytelsesproblemer på grunn av drivstoffbruk (f.eks. bensin, diesel eller biodiesel) som ikke samsvarer med de respektive bransjestandardene.
- Normal støy, vibrasjon, slitasje og forringelse.
- "Vanlig slitasje" inkluderer, men er ikke begrenset til, skade på seter pga. slitasje eller slipevirkning, slitte, lakkerte overflater, oppskrapte merker eller vinduer osv.

Deler

Deler som skal skiftes ut som en del av nødvendig vedlikehold, er garantert for perioden opptil tidspunktet for utskiftingen av delen. Deler som skiftes ut under garantien, dekkes i gyldighetsperioden for garantien til originalproduktet og blir Toros eiendom. Toro vil ta den siste avgjørelsen om å reparere eventuelle eksisterende deler eller montere eller erstatte den. Toro kan bruke fabrikkreparerte deler for garantireparasjoner.

Garanti for dypsyklus- og litiumionbatterier:

Dypsyklus- og litiumionbatterier har et begrenset antall kilowattimer de kan levere i løpet av levetiden. Bruks-, lade- og vedlikeholdsteknikker kan forlenge eller forkorte den totale levetiden til batteriet. Etter hvert som batteriene i dette produktet brukes, vil mengden med faktisk arbeid mellom ladeintervallene minke sakte, men sikkert til batteriet er helt brukt opp. Skifte ut oppbrukte batterier, på grunn av normalt forbruk, er produkteiers ansvar. Batteriene må kanskje skiftes ut i løpet av den ordinære produktgarantiperioden for eierens regning. Merk: (kun litiumionbatteri): Et litiumionbatteri har en proporsjonsmessig delegaranti som begynner tredje året og gjelder til og med femte året, avhengig av driftstid og kilowattimer brukt. Les *brukerhåndboken* for mer informasjon.

Vedlikehold foretas for eiers regning

Trimming av motor, smøring, rengjøring og lakkering, utskifting av filtre, kjølevæske og utføring av anbefalt vedlikehold, er noen av de normale tjenestene som Toro-produkter forutsetter må foretas for eiers regning.

Generelle betingelser

Reparasjon av en autorisert Toro-distributør eller -forhandler, er ditt eneste rettsmiddel under denne garantien.

Verken Toro Company eller Toro Warranty Company er ansvarlig for indirekte, tilfeldig eller betingede skader i forbindelse med bruken av Toro-produkter som dekkes av denne garantien, inkludert eventuelle kostnader eller utgifter med å erstatte utstyr eller tjenester i løpet av rimelige perioder med feilfunksjon eller uten bruk i påvente av fullføring av reparasjoner under denne garantien. Bortsett fra utslippsgarantien som det vises til nedenfor, hvis den gjelder, er det ingen andre uttrykkelige garantier. Alle impliserte garantier om salgbarhet og egnethet til bruk er begrenset til varigheten av denne uttrykkelig garantien.

Noen stater tillater ikke utelatelse av tilfeldige eller betingede skader eller begrensninger på hvor lenge en implisert garanti varer, så ovenfor nevnte utelatelse og begrensninger gjelder kanskje ikke for deg. Denne garantien gir deg spesielle rettigheter i henhold til loven, og du kan kanskje også ha andre rettigheter som varierer fra stat til stat.

Merknad ang. motorgaranti:

Systemet for utslippskontroll på ditt produkt dekkes kanskje også av en separat garanti som overholder kravene som ble etablert av det amerikanske Environmental Protection Agency (EPA) og/eller California Air Resources Board (CARB). Timebegrensningene som fastsettes ovenfor, gjelder ikke for garantien for systemer for utslippskontroll. Du finner mer informasjon om dette i garantierklæringen for motorutslippskontroll i brukerhåndboken eller i dokumentasjonen fra motorprodusenten.

Andre land enn USA og Canada

Kunder som har kjøpt Toro-produkter som er eksportert fra USA eller Canada bør ta kontakt med sin Toro-distributør (forhandler) for å få garantipoliser for ditt land, din provins eller din delstat. Hvis du av en noen grunn er misfornøyd med din forhandlers tjenester eller har vanskeligheter med å skaffe deg informasjon om garantien, ta kontakt med importøren av Toro-produktene.