Form No. 3397-710 Rev A

Zestaw konsoli

Zespół trakcyjny Greensmaster® serii 3320 lub serii 3420 TriFlex®

Model nr 132-9543

Instrukcja instalacji

Bezpieczeństwo

Naklejki informacyjne i ostrzegawcze

Etykiety dotyczące bezpieczeństwa oraz instrukcje są wyraźnie widoczne dla operatora i znajdują się w pobliżu wszystkich miejsc potencjalnego zagrożenia. Uszkodzone i zagubione etykiety należy wymienić.

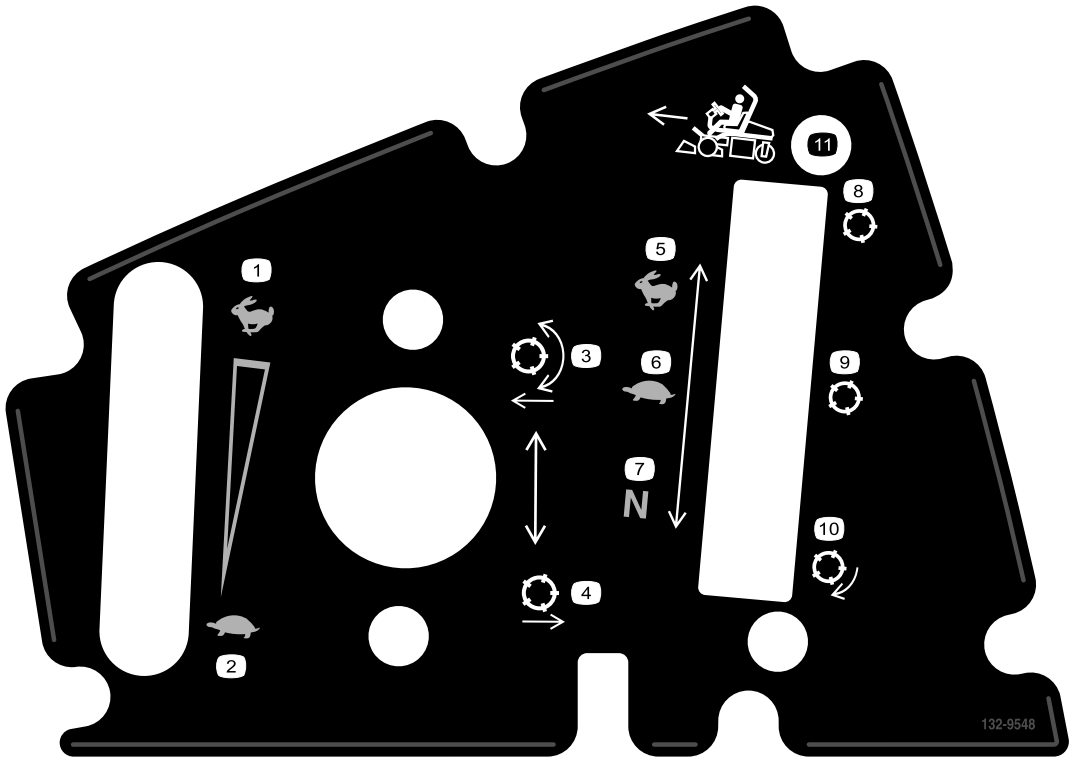

132-9548

1. Prędkość silnika (wysoka)
2. Prędkość silnika (niska)
3. Opuść i załącz wirniki
4. Unieś i odłącz wirniki
5. Zespół jezdny (transport)
6. Zespół jezdny (koszenie)
7. Zespół jezdny (neutralny)
8. Wirnik (transport)
9. Wirnik (koszenie)
10. Wirnik (ostrzenie na obrotach wstecznych)
11. Jazda do przodu

© 2016—The Toro® Company
8111 Lyndale Avenue South
Bloomington, MN 55420

Zarejestruj produkt pod adresem www.Toro.com.

CE

Tłumaczenie oryginału (PL)
Wydrukowano w Stanach Zjednoczonych
Wszelkie prawa zastrzeżone

3397-710 A

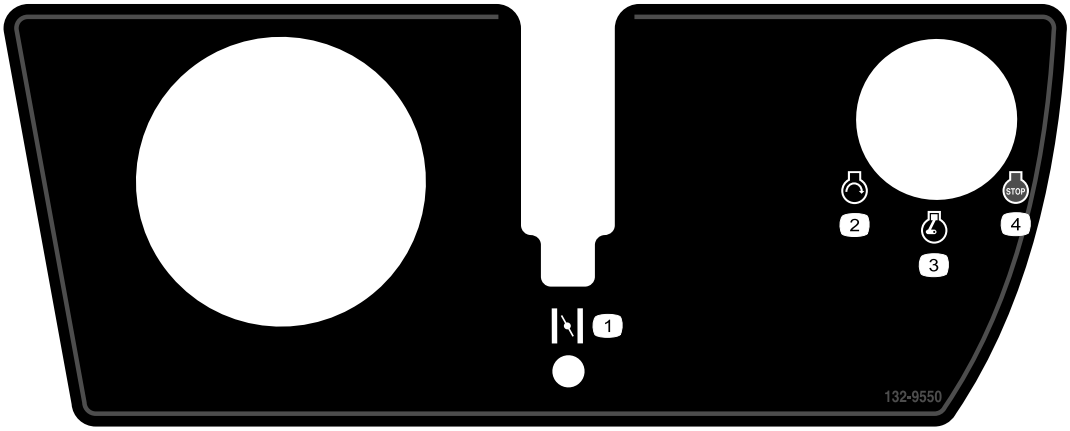

132-9550

1. Ssanie
2. Silnik (rozruch)
3. Silnik (praca)
4. Silnik (zatrzymanie)

Instalacja

Elementy luzem

Za pomocą poniższego zestawienia sprawdź, czy zostały dostarczone wszystkie elementy.

Opis	Ilość	Sposób użycia
Nie są potrzebne żadne części	–	Przygotuj maszynę.
Nie są potrzebne żadne części	–	Zdejmij konsolę.
Zespół konsoli Nakrętka szybkozłączna Zacisk linki (1/4 cala) Zespół dźwigni ssania Wspornik dźwigni sterowania funkcją Śruba (nr 10 x 1/2 cala) Śruba (1/4 x 5/8 cala) Linka blokady położenia neutralnego Nakrętka zabezpieczająca (nr 10) Górna etykieta Dolna etykieta Pokrywa szczeliny Śruba (nr 10 x 3/8 cala) Śruba z przecięciem (nr 10 x 3/8 cala)	1 4 2 1 1 4 2 1 2 1 1 1 1 2	Zainstaluj zestaw.
Nie są potrzebne żadne części	–	Dokończ instalację.

Przygotowanie maszyny

1. Ustaw maszynę w miejscu pracy o równym podłożu.
2. Wyłącz silnik, załącz hamulec postojowy i wyjmij kluczyk z wyłącznika zapłonu.
3. Odłącz akumulator; patrz odpowiedni rozdział w *podręczniku użytkownika*.

Demontaż konsoli

Demontaż pokrywy konsoli

Informacja: Wszystkie elementy zdemontowane podczas tej czynności będą potrzebne później.

Wykręć 8 śrub mocujących pokrywę konsoli do zespołu konsoli ().

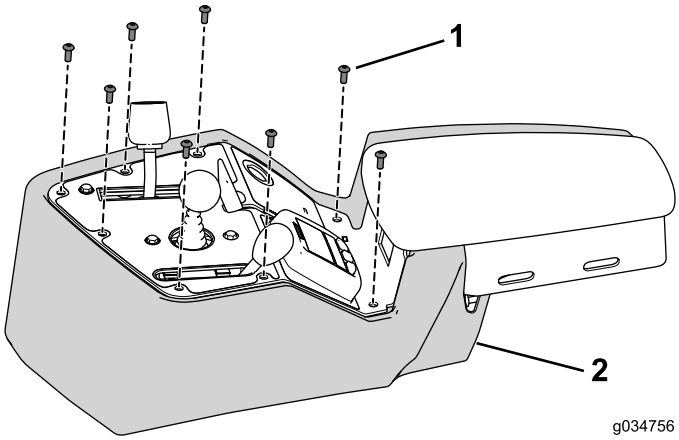

Rysunek 1

1. Śruba
2. Pokrywa

Odłącz wiązkę przewodów.

Odłącz wiązkę przewodów od elementów sterujących, przełączników i wskaźników zamontowanych do zespołu konsoli (Rysunek 2).

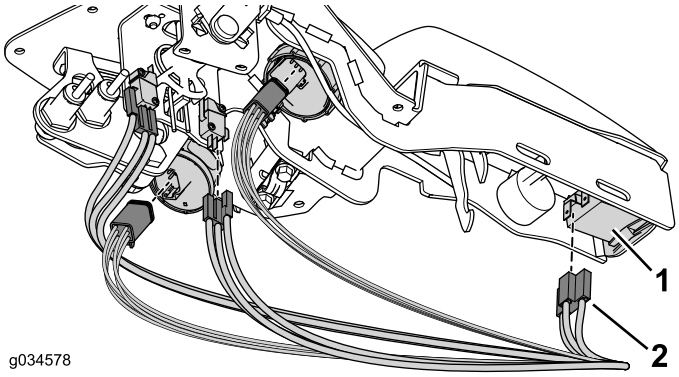

Rysunek 2

1. Element sterujący, wskaźnik lub przełącznik
2. Złącze

Informacja: Odłączenie czujników zbliżeniowych lub alarmu dźwiękowego nie jest konieczne.

Demontaż zespołu przepustnicy

Informacja: Wszystkie elementy zdemontowane podczas tej czynności będą potrzebne później.

1. Zdejmij gałkę z trzonka dźwigni przepustnicy.
2. Odkręć i wyrzuć 2 śruby i nakrętki zabezpieczające mocujące zespół przepustnicy do zespołu konsoli (Rysunek 3).

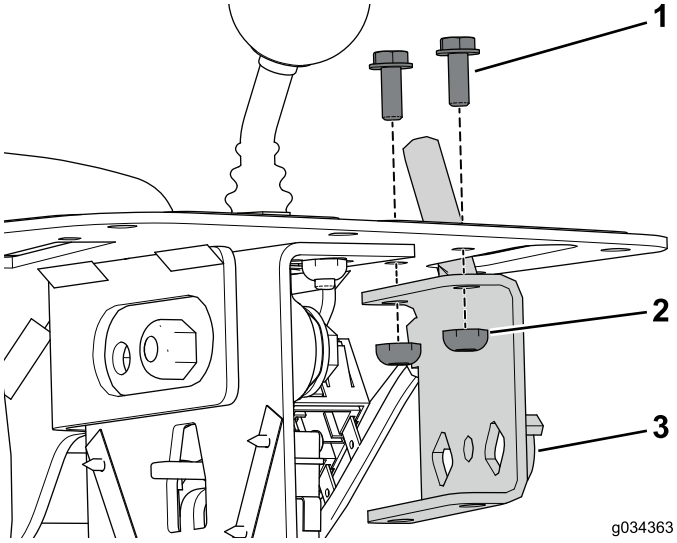

Rysunek 3

1. Śruba
2. Nakrętka zabezpieczająca
3. Zespół przepustnicy

Informacja: Nie odłączaj linki przepustnicy od silnika.

Demontaż zespołu sterowania wysokością koszenia

1. Odkręć gałkę z trzonka dźwigni sterowania wysokością koszenia i zachowaj ją na później (Rysunek 4).

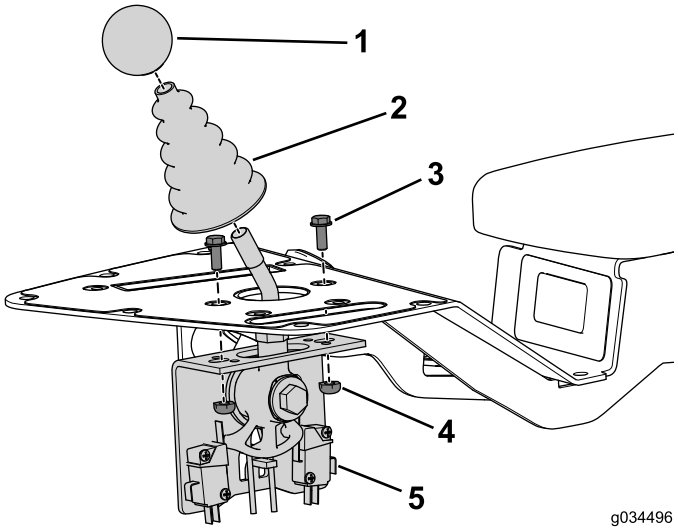

Rysunek 4

1. Gałka
2. Osłona przeciwpyłowa
3. Śruba
4. Nakrętka
5. Zespół sterowania wysokością koszenia

2. Zdejmij i zachowaj na później osłonę przeciwpyłową trzonka dźwigni sterowania wysokością koszenia (Rysunek 4).
3. Odkręć i zachowaj na później 2 śruby i nakrętki mocujące zespół sterowania wysokością koszenia do zespołu konsoli (Rysunek 4).

Demontaż zespołu sterowania funkcją

Informacja: Jeżeli nie podano inaczej, wszystkie elementy zdemontowane podczas tej czynności zachowaj na później.

1. Wykręć 2 śruby i nakrętkę zaciskową mocujące zacisk linki i podkładkę do zespołu konsoli (Rysunek 5).

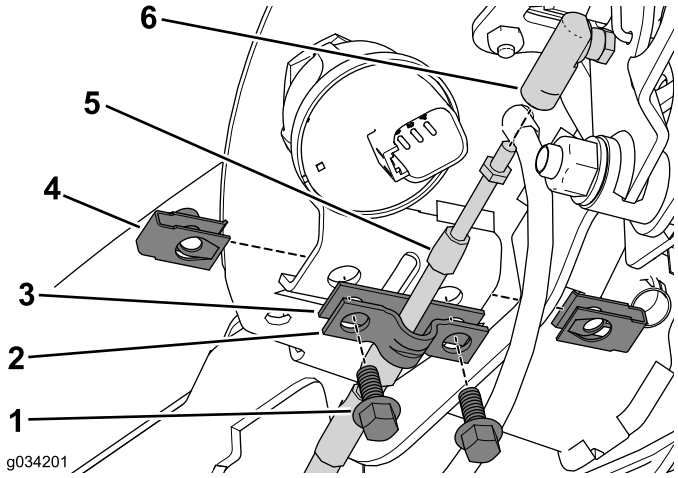

Rysunek 5

1. Śruba
2. Zacisk linki
3. Podkładka regulacyjna
4. Nakrętka zaciskowa
5. Linka blokady położenia neutralnego
6. Złącze linki

2. Zachowaj na później zacisk linki; podkładkę możesz wyrzucić (Rysunek 5).
3. Odłącz linkę blokady położenia neutralnego od złącza linki (Rysunek 5).
4. Odłącz linkę blokady położenia neutralnego od złącza kulowego przy zespole drążka sterowania jazdą (Rysunek 6).

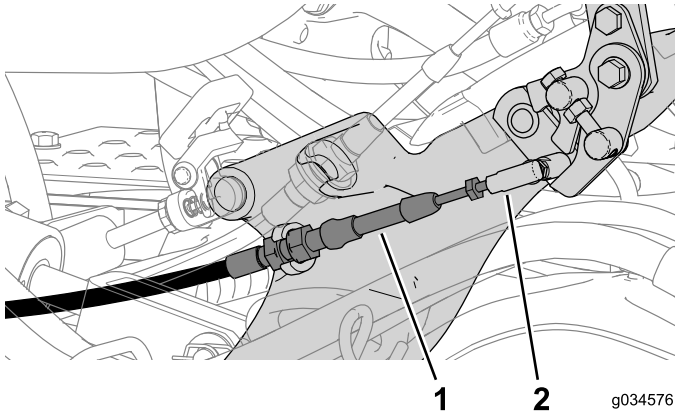

Rysunek 6

1. Linka blokady położenia neutralnego
2. Złącze kulowe

5. Odkręć nakrętki mocujące czujniki zbliżeniowe do wspornika dźwigni sterowania funkcją (Rysunek 7).

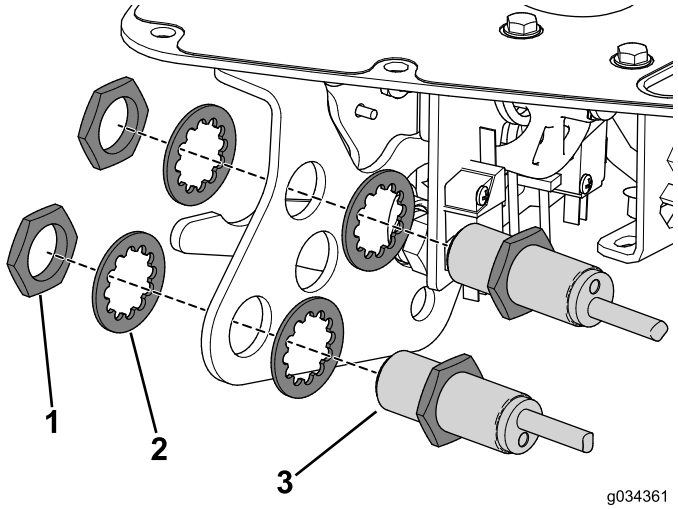

Rysunek 7

1. Nakrętka ustalająca
2. Podkładka
3. Czujnik zbliżeniowy

6. Odkręć gałkę dźwigni sterowania funkcją (Rysunek 8).

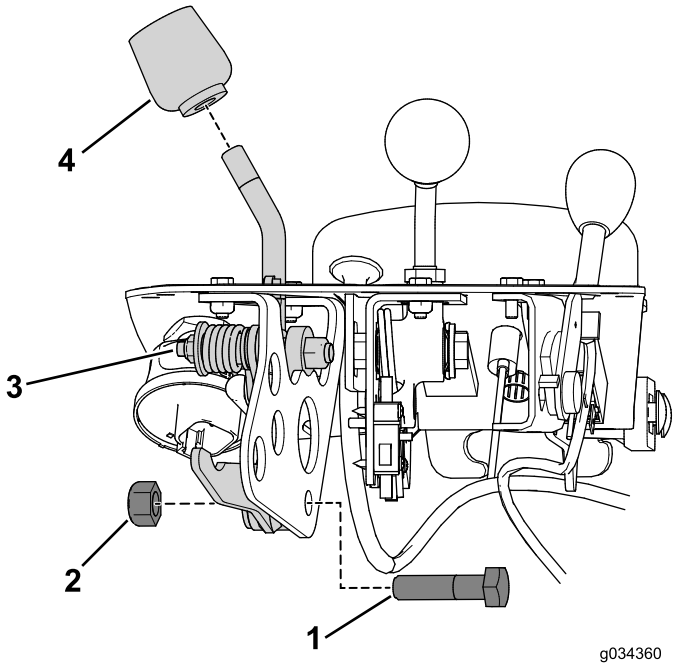

Rysunek 8

1. Śruba
2. Nakrętka
3. Zespół dźwigni sterowania funkcją
4. Gałka

7. Odkręć śrubę i nakrętkę mocujące zespól dźwigni sterowania funkcją do wspornika dźwigni sterowania funkcją (Rysunek 8).
8. Odkręć i wyrzuć 2 śruby i nakrętki zabezpieczające mocujące wspornik dźwigni sterowania funkcją do zespołu konsoli (Rysunek 9).

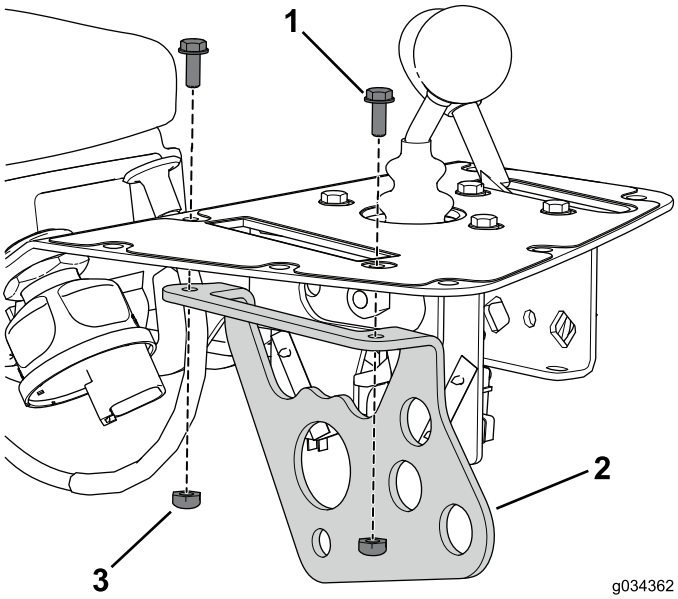

Rysunek 9

1. Śruba
2. Zespół dźwigni sterowania funkcją
3. Nakrętka

Rozłączanie linki ssania

1. Odłącz linkę od włącznika ssania na silniku.
2. Wyjmij linkę z zespołu jezdnego.
3. Nie odłączaj linki od konsoli; zostanie ona zdemontowana z maszyny wraz z zespołem konsoli.

Informacja: Podczas odłączania linki ssania załóż z powrotem opaski kablowe, ale nie zaciskaj ich całkowicie. Pomoże to w poprowadzeniu nowej linki.

Demontaż przełączników i wskaźników

Informacja: Wszystkie elementy zdemontowane podczas tej czynności będą potrzebne później.

1. Odkręć pierścień ustalający, aby zdemontować wyświetlacz z zespołu konsoli (Rysunek 10).

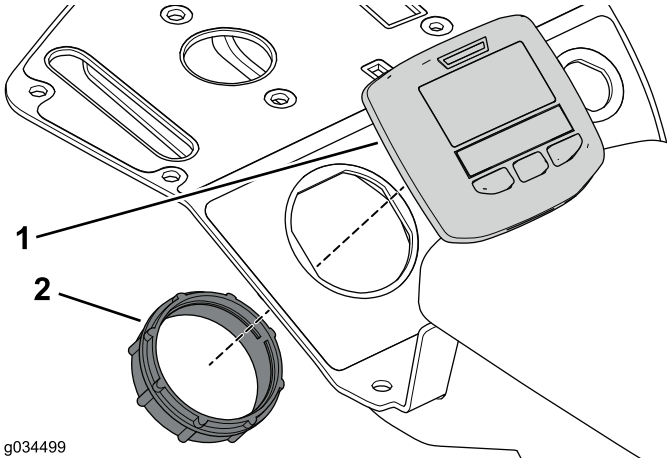

Rysunek 10

1. Wyświetlacz
2. Pierścień sprężysty

2. Odkręć radełkowany pierścień ustalający alarmu i zdemontuj go z zespołu konsoli (Rysunek 11).

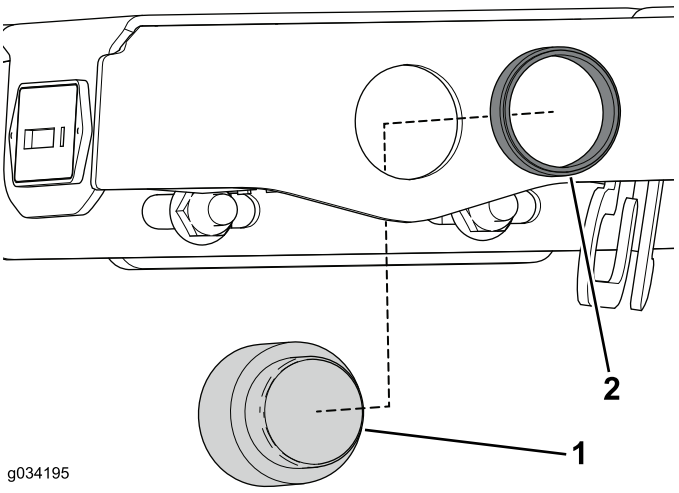

Rysunek 11

1. Alarm dźwiękowy
2. Pierścień sprężysty

3. Zdemontuj element ustalający mocujący licznik motogodzin do zespołu konsoli, jeżeli maszyna jest w niego wyposażona (Rysunek 12).

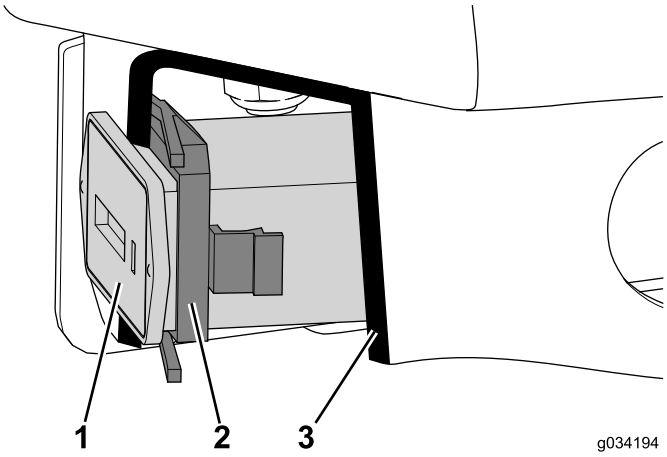

Rysunek 12

Widok w przekroju

1. Licznik godzin
2. Element ustalający
3. Przekrój

4. Odkręć nakrętkę ustalającą wyłącznika zapłonu, po czym zdemontuj go z zespołu konsoli (Rysunek 13).

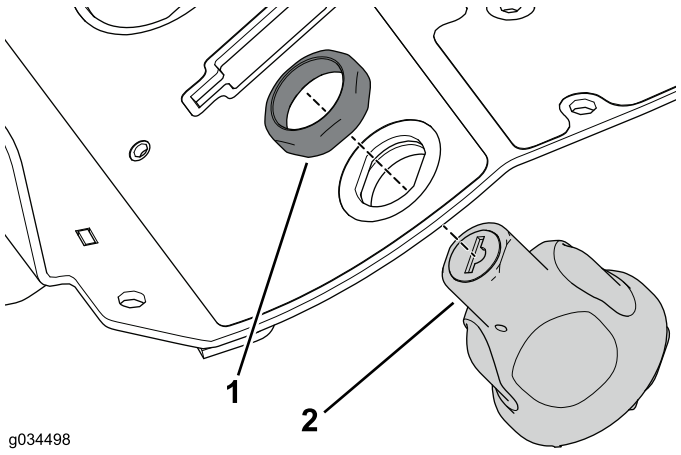

Rysunek 13

1. Nakrętka ustalająca
2. Wyłącznik zapłonu

Demontaż zespołu konsoli

Wszystkie elementy zdemontowane podczas tej czynności będą potrzebne później.

1. Odkręć 2 śruby zamkowe i nakrętki kołnierzowe mocujące zespół konsoli do wspornika (Rysunek 14).

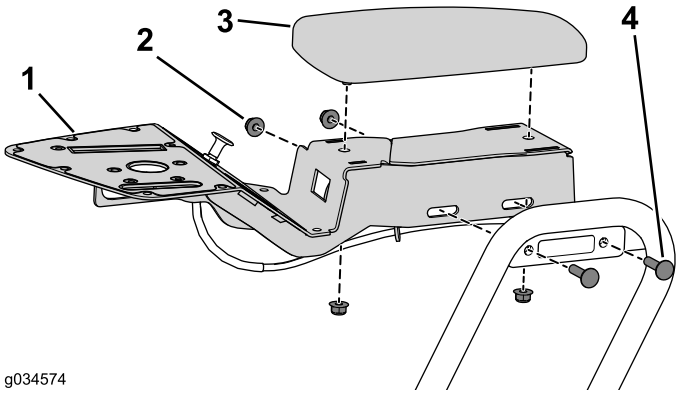

Rysunek 14

1. Zespół konsoli
2. Nakrętka kołnierzowa
3. Podłokietnik
4. Śruba podsadzana

Informacja: W maszynach z silnikiem diesla między zespołem konsoli a wspornikiem znajduje się podkładka dystansowa.

2. Odkręć 2 nakrętki kołnierzowe mocujące podłokietnik do zespołu konsoli (Rysunek 14).

Instalacja zestawu

Montaż zespołu konsoli

1. Umieść etykietę górną i dolną na zespole konsoli (Rysunek 15).

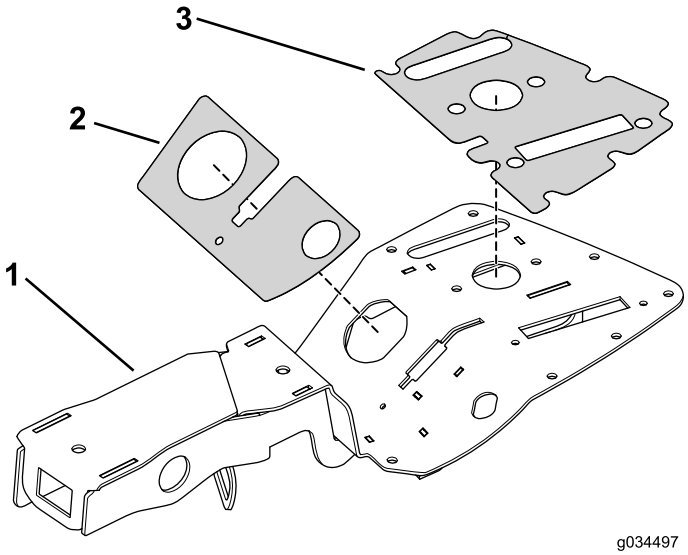

Rysunek 15

1. Zespół konsoli
2. Dolna etykieta
3. Górna etykieta

2. Używając 2 śrub zamkowych i nakrętek kołnierzowych odkręconych wcześniej, zamocuj zespół konsoli (Rysunek 16).

Informacja: W maszynach z silnikiem diesla użyj podkładki dystansowej.

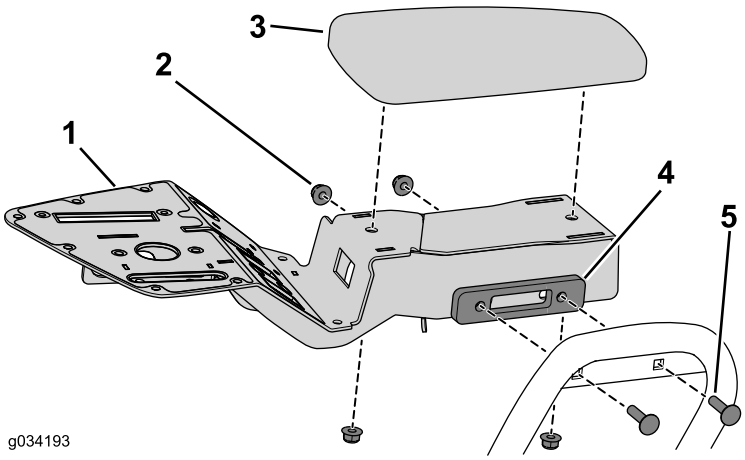

Rysunek 16

1. Zespół konsoli
2. Nakrętka kołnierzowa
3. Podłokietnik
4. Podkładka dystansowa (tylko silniki diesla)
5. Śruba podsadzana

3. Używając 2 nakrętek kołnierzowych odkręconych wcześniej, zamocuj podłokietnik do zespołu konsoli (Rysunek 16).

Montaż zespołu sterowania wysokością koszenia

1. Używając 2 śrub (nr 10 x 1/2 cala) i nakrętek zabezpieczających, zamocuj zespół manipulatora do konsoli (Rysunek 17).

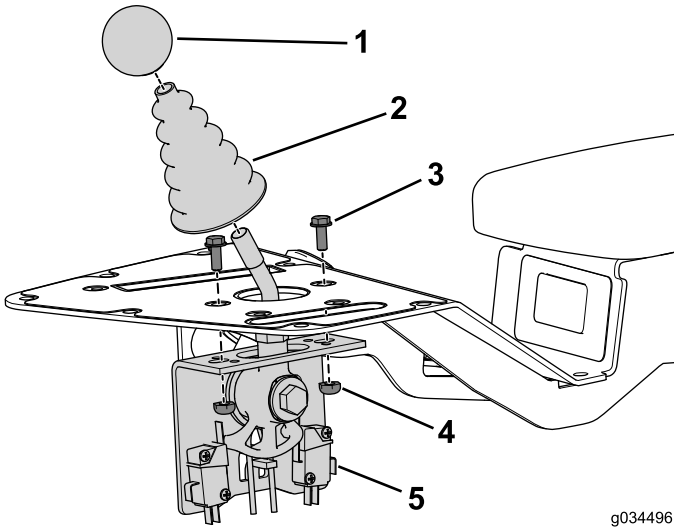

Rysunek 17

1. Gałka
2. Osłona przeciwpyłowa
3. Śruba
4. Nakrętka
5. Zespół sterowania wysokością koszenia

2. Załóż osłonę przeciwpyłową na drążek manipulatora.
3. Przykręć gałkę do drążka manipulatora.

Montaż zespołu ssania

Tylko silnik benzynowy

1. Ułóż nową linkę ssania zgodnie z przebiegiem dotychczasowej linki i zamocuj ją do maszyny, używając opasek zaciskowych (Rysunek 18).

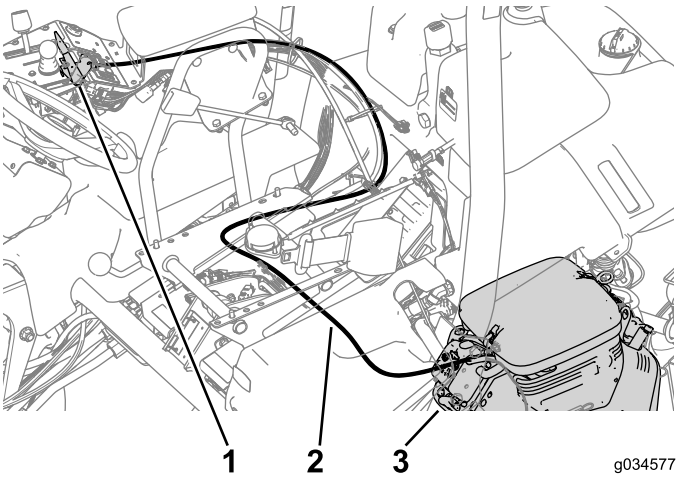

Rysunek 18

1. Zespół dźwigni ssania
2. Linka ssania
3. Włącznik ssania

2. Podłącz linkę do włącznika ssania na silniku (Rysunek 18).
3. Zamocuj nakrętki szybkozłączne do wspornika na zespole konsoli (Rysunek 19).
4. Używając 2 śrub (nr 10 x 1/2 cala), zamocuj zespół dźwigni ssania do konsoli (Rysunek 19).

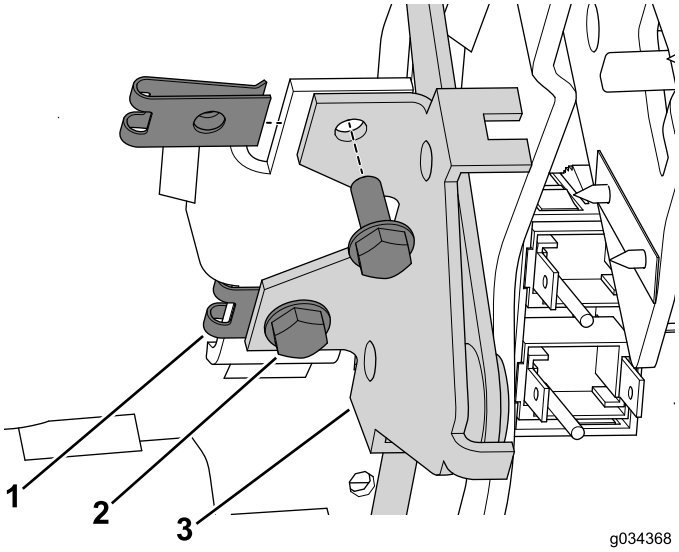

Rysunek 19

1. Nakrętka szybkozłączna (zamontowana)
2. Śruby (nr 10 x 1/2 cala)
3. Zespół dźwigni ssania

Instalowanie pokrywy wycięcia

Tylko silnik diesla

Używając śruby (nr 10 x 3/8 cala), zamocuj pokrywę wycięcia do konsoli (Rysunek 20).

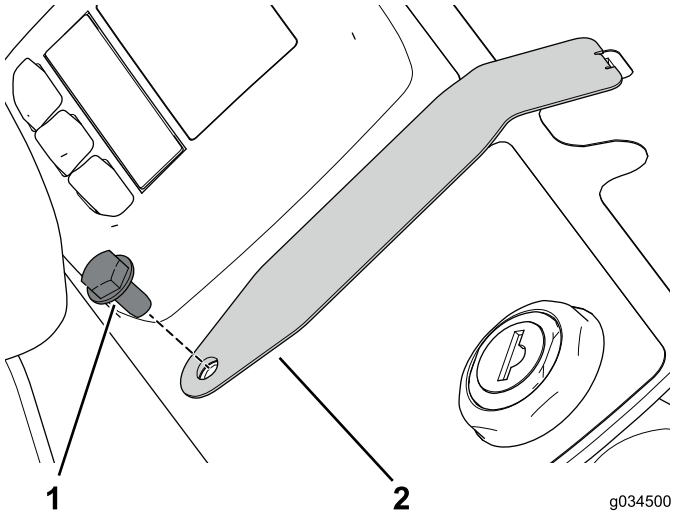

Rysunek 20

1. Śruba (nr 10 x 3/8 cala)
2. Pokrywa szczeliny

Montaż zespołu sterowania funkcją

1. Używając 2 śrub (nr 10 x 1/2 cala) i nakrętek zabezpieczających, zamocuj wspornik dźwigni sterowania funkcją do konsoli (Rysunek 21).

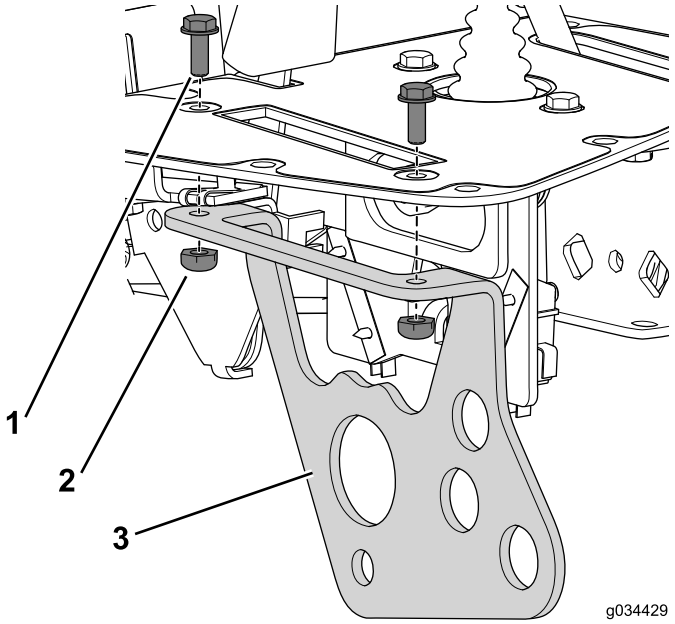

Rysunek 21

1. Śruba (nr 10 x 1/2 cala)
2. Nakrętka zabezpieczająca
3. Wspornik dźwigni sterowania funkcją

2. Używając nakrętki zabezpieczającej, podkładki płaskiej, rury dystansowej i wcześniej odkręconej śruby, zamocuj zespół uchwytu do wspornika (Rysunek 22).

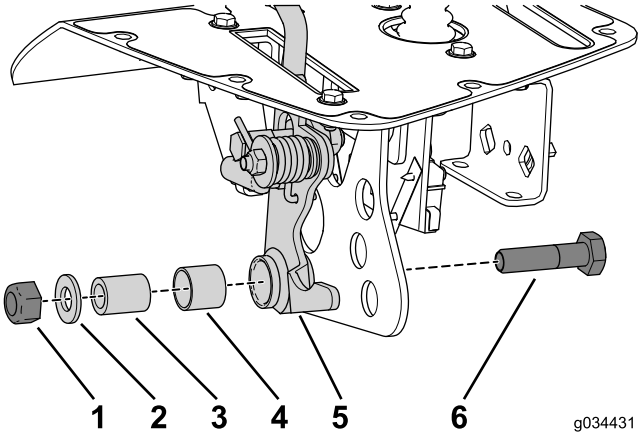

Rysunek 22

1. Nakrętka zabezpieczająca (10 mm)
2. Podkładka płaska
3. Rura dystansowa
4. Tuleja dzielona
5. Zespół dźwigni
6. Śruba (10 x 40 mm)

3. Używając nakrętek i wcześniej odkręconych podkładek zabezpieczających, zamocuj czujniki zbliżeniowe do wspornika dźwigni sterowania funkcją (Rysunek 23).

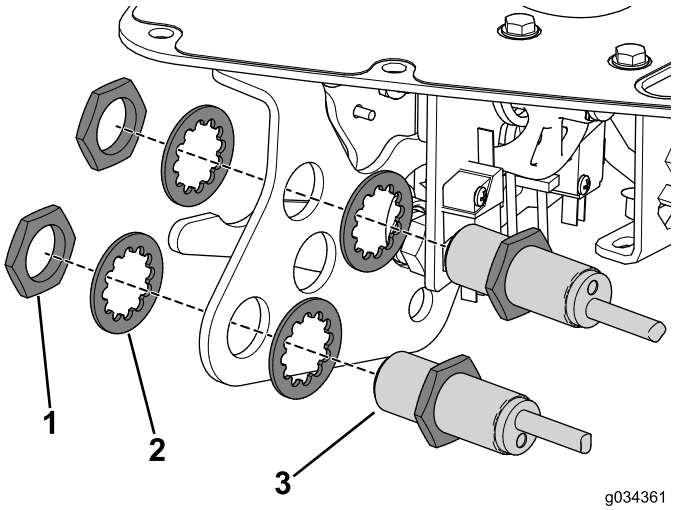

Rysunek 23

1. Nakrętka
2. Podkładka blokująca
3. Czujnik zbliżeniowy

4. Przykręć gałkę do trzonka dźwigni sterowania funkcją.

Montaż linki blokady położenia neutralnego

1. Zdejmij oryginalną linkę i poprowadź w jej miejscu nową linkę.
2. Podłącz linkę blokady położenia neutralnego do pedału zmiany biegów (Rysunek 24).

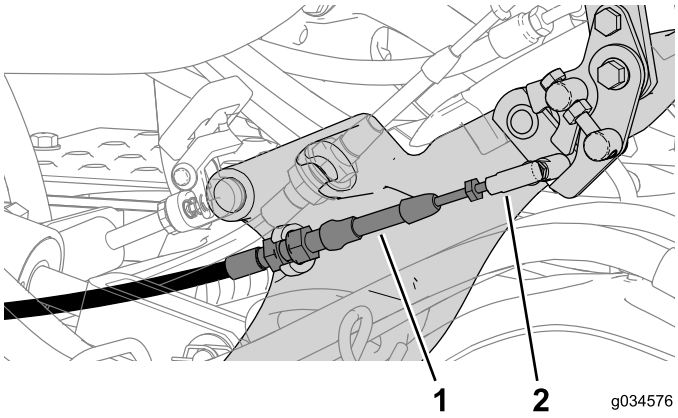

Rysunek 24

1. Linka blokady położenia neutralnego
2. Złącze kulowe

3. Podłącz linkę blokady położenia neutralnego do złącza linki (Rysunek 25).

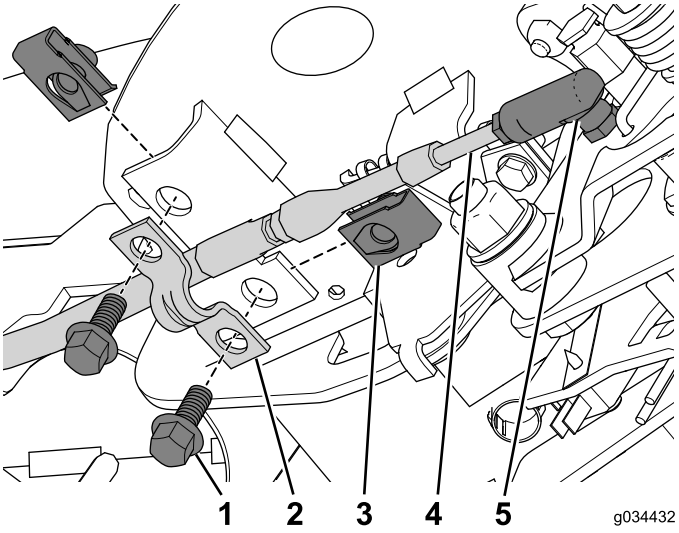

Rysunek 25

1. Śruba (1/4 x 5/8 cala)
2. Zacisk linki
3. Nakrętka ustalająca
4. Linka
5. Złącze linki

4. Przykręć nakrętkę ustalającą do zespołu konsoli (Rysunek 25).
5. Używając 2 śrub (1/4 x 5/8 cala), zamocuj linkę z zaciskiem linki do zespołu konsoli (Rysunek 25).
6. Zamocuj linkę do maszyny za pomocą opasek linki.

Montaż przełączników i wskaźników

1. Wciśnij licznik motogodzin w wycięcie (Rysunek 26).

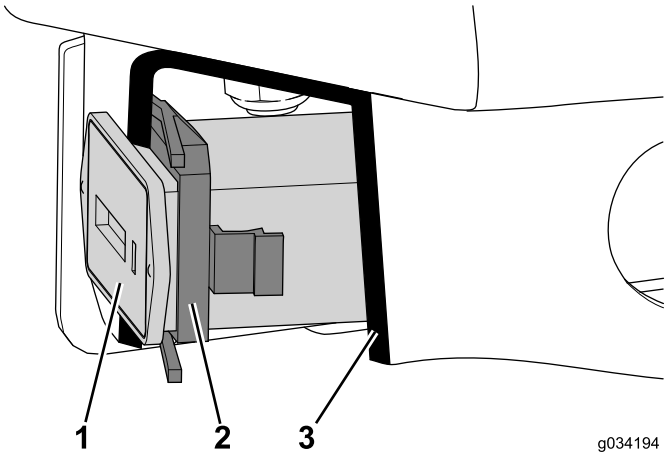

Rysunek 26

Widok w przekroju

1. Licznik godzin
2. Element ustalający
3. Przekrój

2. Za pomocą pierścienia ustalającego zamocuj alarm dźwiękowy do wspornika konsoli (Rysunek 27).

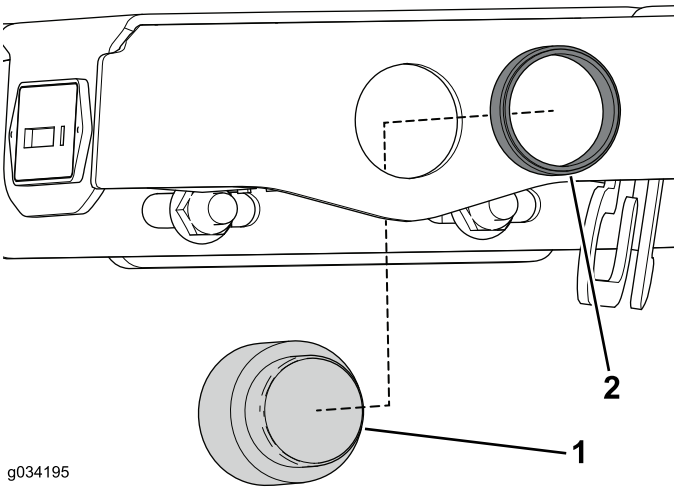

Rysunek 27

1. Alarm dźwiękowy
2. Pierścień sprężysty

3. Za pomocą pierścienia ustalającego zamocuj wyświetlacz do wspornika konsoli (Rysunek 28).

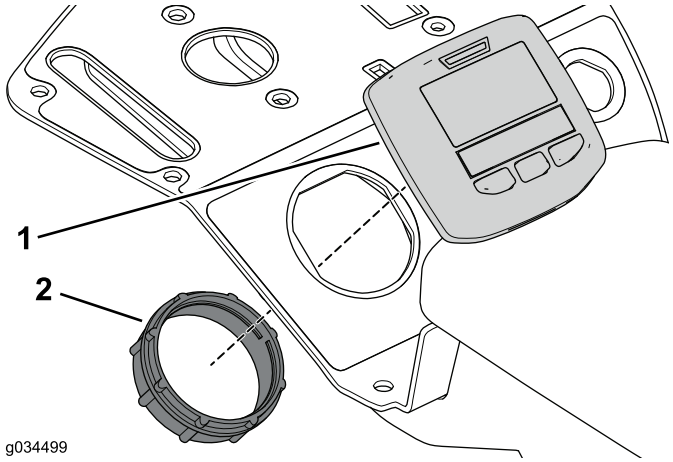

Rysunek 28

1. Wyświetlacz
2. Pierścień sprężysty

4. Używając wcześniej odkręconej nakrętki ustalającej, zamocuj wyłącznik zapłonu do zespołu konsoli (Rysunek 29).

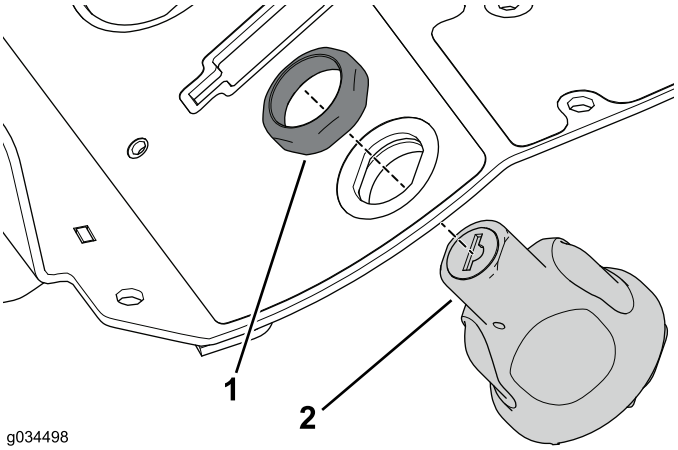

Rysunek 29

1. Nakrętka ustalająca
2. Wyłącznik zapłonu

5. Podłącz wiązkę przewodów do odpowiednich złączy (Rysunek 30).

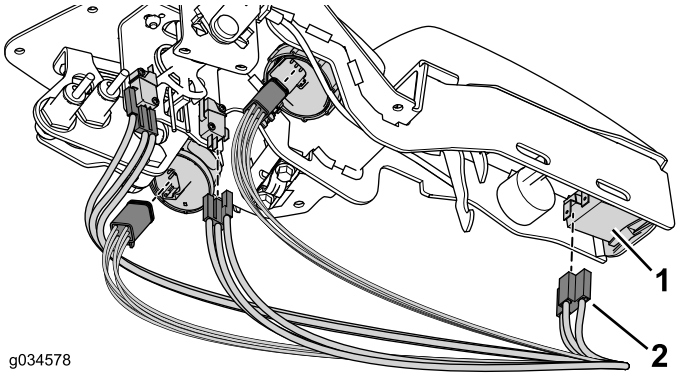

Rysunek 30

1. Element sterujący, wskaźnik lub przełącznik
2. Złącze

Dokończenie instalacji

1. Używając wcześniej odkręconych 8 śrub, zamocuj pokrywę konsoli do zespołu konsoli (Rysunek 31).

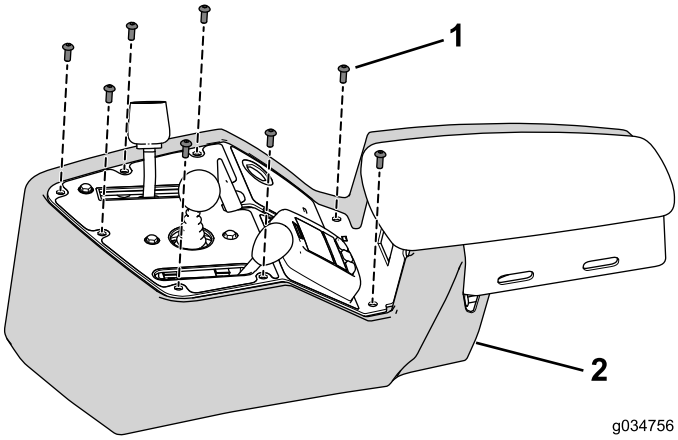

Rysunek 31

1. Śruba (10 x 1/2 cala)
2. Pokrywa konsoli

2. Podłącz akumulator: patrz *Podręcznik użytkownika*.
3. Sprawdź działanie elementów sterujących; w razie potrzeby wyreguluj je.

Notatki:

Gwarancja Toro

Dwuletnia ograniczona gwarancja

Warunki i produkty objęte gwarancją

Toro Company i spółka od niej zależna, Toro Warranty Company, na mocy zawartego porozumienia wspólnie gwarantują, że Twój produkt komercyjny Toro („Produkt") będzie wolny od wad materiałowych i wykonania przez okres dwóch lat lub 1500 godzin roboczych*, zależnie od tego, który z nich nastąpi wcześniej. Niniejsza gwarancja ma zastosowanie do wszystkich produktów z wyjątkiem aeratorów (patrz osobne klauzule gwarancyjne na te produkty). Jeżeli spełnione są warunki gwarancji, Produkt zostanie przez nas naprawiony bezpłatnie (dotyczy to także diagnostyki, robocizny, części i transportu). Gwarancja rozpoczyna się w dniu dostawy Produktu do pierwszego nabywcy detalicznego.
* Dotyczy Produktów wyposażonych w licznik godzin.

Instrukcja korzystania z serwisu gwarancyjnego

Użytkownik jest odpowiedzialny za natychmiastowe powiadomienie dystrybutora lub sprzedawcy produktów komercyjnych, u którego zakupił Produkt, o istnieniu warunków spełniających wymagania gwarancyjne. Jeśli potrzebujesz pomocy w zlokalizowaniu dystrybutora lub autoryzowanego sprzedawcy albo masz pytania dotyczące praw lub obowiązków gwarancyjnych, możesz skontaktować się z nami:

Dział serwisowy produktów do zastosowań komercyjnych Toro
Toro Warranty Company
8111 Lyndale Avenue South
Bloomington, MN 55420-1196

952–888–8801 lub 800–952–2740
E-mail: commercial.warranty@toro.com

Obowiązki właściciela

Właściciel Produktu jest odpowiedzialny za dopełnienie wymaganych czynności konserwacyjnych i regulacji określonych w *Instrukcji Obsługi*. Niewykonywanie wymaganych czynności konserwacyjnych i regulacyjnych może być podstawą do odrzucenia roszczeń gwarancyjnych.

Elementy i sytuacje nie objęte gwarancją

Nie wszystkie uszkodzenia i usterki Produktu, które wystąpią w okresie gwarancyjnym, są wadami materiałowymi lub wykonania. Niniejsza wyrażona gwarancja nie obejmuje:

- Uszkodzeń Produktu wynikających z korzystania z nieoryginalnych części zamiennych Toro, instalacji i korzystania z dodatkowego wyposażenia oraz zmodyfikowanych akcesoriów i produktów marek innych niż Toro. Na te elementy producent może udzielić osobnej gwarancji.
- Uszkodzeń Produktu wynikających z niewykonywania zalecanych czynności konserwacyjnych i/lub regulacyjnych. Brak odpowiedniej konserwacji produktu Toro zgodnie z zalecanymi czynnościami konserwacyjnymi wymienionymi w *Instrukcji obsługi* może spowodować odrzucenie roszczeń gwarancyjnych.
- Awarii Produktu wynikłych z nadużyć, niedbalstwa, lub lekkomyślności.
- Części podlegających zużyciu w następstwie używania, chyba że okażą się wadliwe. Przykładami części, które się zużywają lub wyczerpują w trakcie normalnej eksploatacji Produktu, są między innymi: płytki cierne i okładziny szczęk hamulców, okładziny sprzęgieł, ostrza, rolki, wałki i łożyska (uszczelnione i smarowane), noże łożyskowe, świece zapłonowe, kółka samonastawne i łożyska, opony, filtry, pasy i niektóre komponenty rozpylaczy, takie jak membrany, dysze i zawory zwrotne itd.
- Uszkodzeń powstałych w wyniku wpływów zewnętrznych. Do warunków zaliczanych do wpływów zewnętrznych należą między innymi: pogoda, sposób przechowywania, zanieczyszczenie, stosowanie niezatwierdzonych paliw, płynów chłodzących, smarów, dodatków, nawozów sztucznych, wody lub chemikaliów itd.
- Uszkodzeń lub problemów eksploatacyjnych wynikających z nieprawidłowego paliwa (benzyny, oleju napędowego lub paliwa biodiesel) niezgodnego z odpowiednimi normami branżowymi.
- Normalnego hałasu, wibracji, zużycia i pogorszenia działania.
- Normalne zużycie obejmuje m.in. uszkodzenia foteli w wyniku zużycia lub przetarcia, zużycie powierzchni malowanych, rysy na naklejkach i szybach itp.

Części

Części zaplanowane do wymiany w ramach wymaganej konserwacji są objęte gwarancją przez okres do planowego czasu wymiany dla danej części. Części wymienione w ramach niniejszej gwarancji są objęte okresem gwarancyjnym oryginalnego produktu i stają się własnością Toro. Ostateczna decyzja, czy dana część lub podzespół zostanie naprawiony czy wymieniony, podejmowana jest przez firmę Toro. Do napraw gwarancyjnych firma Toro może używać regenerowanych części.

Gwarancja akumulatora do głębokich rozładowań i akumulatora litowo-jonowego:

Akumulatory do głębokich rozładowań cyklicznych i akumulatory litowo-jonowe mają określoną liczbę kilowatogodzin, którą mogą dostarczyć w okresie swojej trwałości użytkowej. Metody użytkowania, ładowania i konserwacji mogą wydłużyć lub skrócić całkowity okres eksploatacji akumulatora. Jako że akumulatory w tym produkcie zużywają się, ilość pracy użytecznej pomiędzy ładowaniami będzie powoli zmniejszać się, aż akumulator całkowicie się zużyje. Wymiana akumulatorów zużytych w trakcie normalnej eksploatacji jest obowiązkiem właściciela produktu. W czasie normalnego okresu gwarancyjnego na produkt potrzebna może być wymiana akumulatora na koszt właściciela. Uwaga: (dotyczy jedynie akumulatorów litowo-jonowych): Akumulator litowo-jonowy objęty jest jedynie częścią podzielonej proporcjonalnie gwarancji od roku 3 do roku 5, w oparciu o czas spędzony w eksploatacji i zużyte kilowatogodziny. Dodatkowe informacje zostały podane w *Instrukcji obsługi*.

Konserwacja realizowana jest na koszt właściciela.

Produkty firmy Toro wymagają rutynowej obsługi na koszt Właściciela. Do takiej obsługi zaliczają się regulacje silnika, smarowanie, czyszczenie i polerowanie, wymiana wkładów filtrów i płynu w chłodnicy oraz zalecane instrukcją obsługi czynności konserwacyjne.

Warunki ogólne

Urządzenia objęte niniejszą gwarancją mogą być naprawiane wyłącznie przez autoryzowanych dystrybutorów i sprzedawców produktów Toro.

Firmy Toro Company i Toro Warranty Company nie ponoszą odpowiedzialności za pośrednie, przypadkowe lub wynikowe szkody związane z użytkowaniem produktów Toro objętych tą gwarancją, w tym za jakiekolwiek koszty czy wydatki związane z zapewnieniem maszyn lub usług zastępczych w uzasadnionych okresach występowania usterek lub nieużywania w oczekiwaniu na naprawę w ramach gwarancji. Oprócz gwarancji emisji zanieczyszczeń, o których mowa poniżej, w stosownych przypadkach nie ma innych wyraźnych gwarancji. Wszelkie domniemane gwarancje dotyczące wartości handlowej i przydatności do określonych zastosowań są ograniczone do okresu objętego niniejszą gwarancją.

Niektóre kraje nie zezwalają na wyłączenie szkód przypadkowych lub wynikowych lub ograniczeń dotyczących okresu trwania domniemanych gwarancji, tak więc powyższe wyłączenia i ograniczenia mogą nie mieć zastosowania. Niniejsza gwarancja udziela określonych praw, a w zależności od kraju właścicielowi mogą przysługiwać także inne prawa.

Uwaga dotycząca gwarancji na silnik:

Układ kontroli emisji spalin w Produkcie może być objęty osobną gwarancją spełniającą wymagania ustalone przez amerykańską Agencję Ochrony Środowiska (Environmental Protection Agency; EPA) i/lub Kalifornijską Radę Ochrony Czystości Powietrza (California Air Resources Board; CARB). Ograniczenia określone powyżej nie mają zastosowania do gwarancji na układ kontroli emisji spalin. Szczegółowe informacje można znaleźć w dokumencie Engine Emission Control Warranty Statement dołączonym do Produktu lub zawartym w dokumentacji producenta silnika

Wszystkie kraje oprócz USA i Kanady

Klienci, którzy nabyli produkty firmy Toro wyeksportowane z USA lub Kanady powinni skontaktować się z lokalnym dystrybutorem bądź dealerem produktów Toro, aby otrzymać informacje dotyczące polityki gwarancyjnej prowadzonej w danym kraju, prowincji, bądź regionie. CJeżeli są Państwo z jakichkolwiek przyczyn niezadowoleni z usług Dystrybutora lub mają Państwo trudności z uzyskaniem informacji na temat gwarancji, proszę skontaktować się z dystrybutorem Toro.c