Form No. 3397-711 Rev A

# Kit de consola

## Unidade de tração Greensmaster® TriFlex® 3320 ou 3420

**Modelo nº 132-9543**

**Instruções de instalação**

# Segurança

## Autocolantes de segurança e de instruções

Os autocolantes de segurança e de instruções são facilmente visíveis e situam-se próximo das zonas de potencial perigo. Substitua todos os autocolantes danificados ou perdidos.

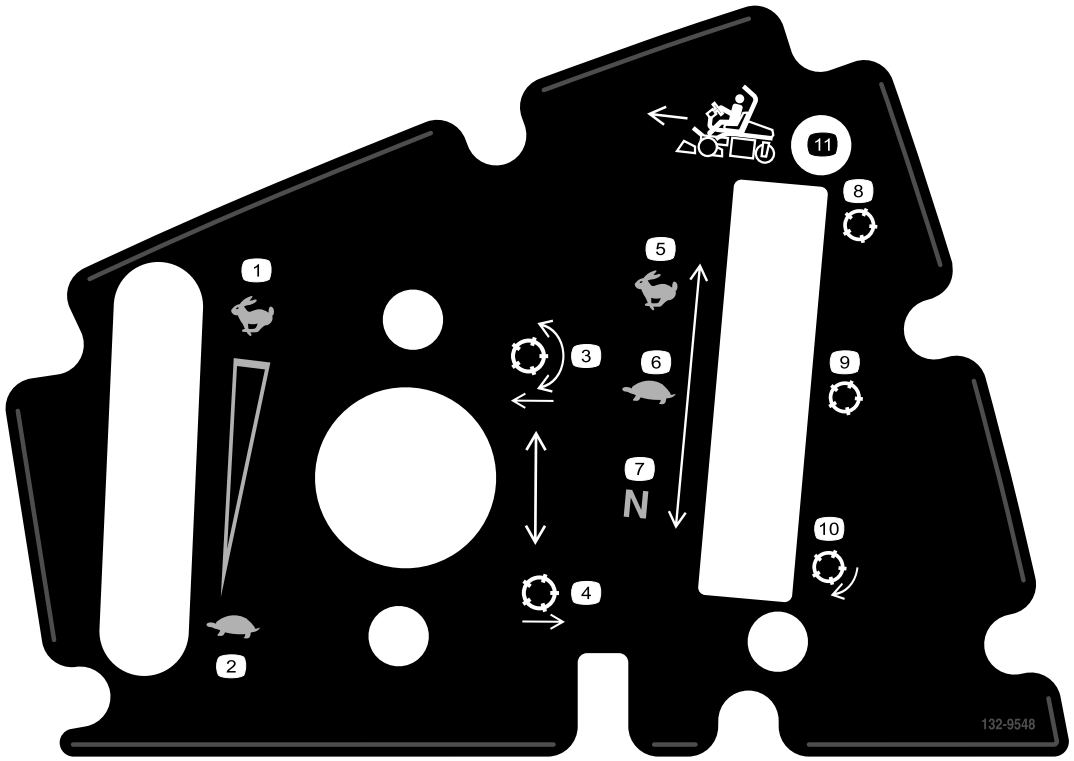


**132-9548**

1. Velocidade do motor (alta)
2. Velocidade do motor (baixa)
3. Baixe e engate os cilindros
4. Eleve e desengate os cilindros
5. Unidade de tração (transporte)
6. Unidade de tração (corte)
7. Unidade de tração (ponto-morto)
8. Cilindro (transporte)
9. Cilindro (corte)
10. Cilindro (retificação)
11. Andar para a frente

**© 2016—The Toro® Company**
**8111 Lyndale Avenue South**
**Bloomington, MN 55420**

Registe o seu produto em www.Toro.com.

CE

Tradução do original (PT)
**Impresso nos E.U.A.**
**Todos os direitos reservados**

*3397-711* A

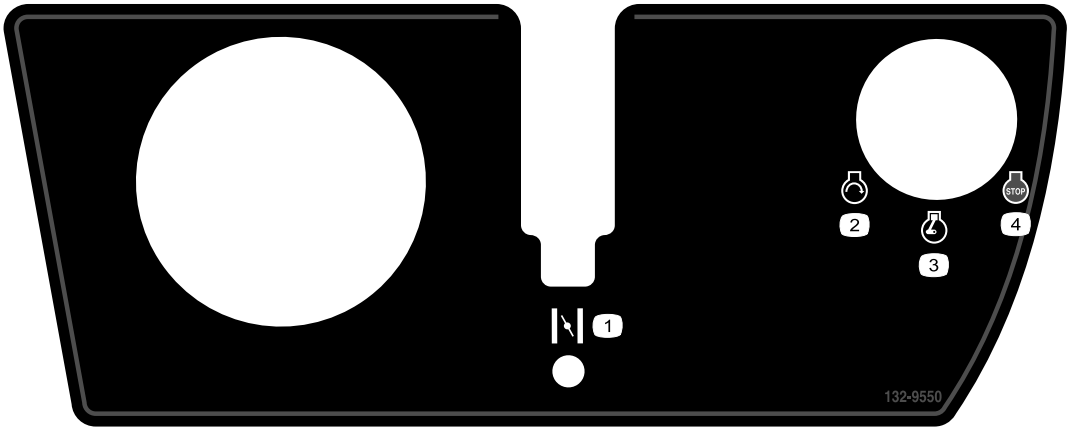


**132-9550**

1. Estrangulador do ar
2. Motor (ligar)
3. Motor (funcionamento)
4. Motor (parar)

# Instalação

## Peças soltas

Utilize a tabela abaixo para verificar se todas as peças foram enviadas.

| Descrição | Quanti-dade | Utilização |
|---|---|---|
| Nenhuma peça necessária | – | Preparação da máquina. |
| Nenhuma peça necessária | – | Remover a consola. |
| Conjunto da consola<br>Porca de velocidade<br>Clipe roscado (1/4 pol.)<br>Conjunto do estrangulador do ar<br>Suporte do controlo de funcionamento<br>Parafuso (n.º 10 x 1/2 pol.)<br>Parafuso (1/4 x 5/8 pol.)<br>Cabo de bloqueio do ponto-morto<br>Porca de bloqueio (nº 10)<br>Autocolante superior<br>Autocolante inferior<br>Cobertura da ranhura<br>Parafuso (n.º 10 x 3/8 pol.)<br>Parafuso ranhurado (n.º 10 x 3/8 pol.) | 1<br>4<br>2<br>1<br>1<br>4<br>2<br>1<br>2<br>1<br>1<br>1<br>1<br>2 | Instalação do kit. |
| Nenhuma peça necessária | – | Conclusão da instalação. |

# Preparação da máquina

1. Mova a máquina para um espaço de trabalho nivelado.
2. Desligue o motor, aplique o travão de mão e retire a chave da ignição.
3. Desligue a bateria; consulte o *Manual do utilizador*.

# Remover a consola

## Remover a cobertura da consola

**Nota:** Guarde todas as peças que remover durante este procedimento.

Remova os 8 parafusos que fixam a cobertura da consola ao conjunto da consola ().

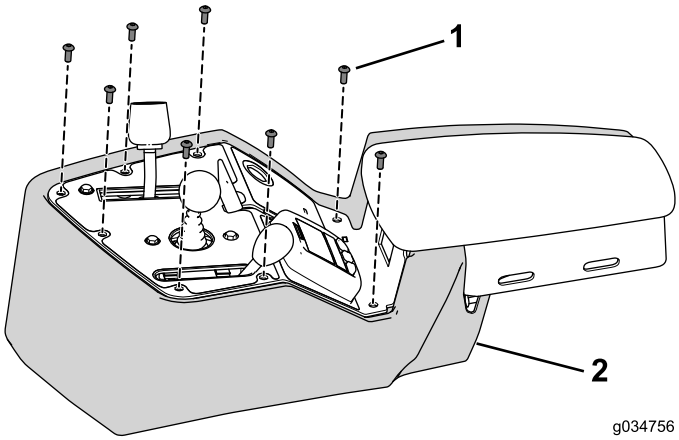


**Figura 1**

1. Parafuso
2. Cobertura

## Desligar a cablagem

Desligue a cablagem dos controlos, interruptores e indicadores montados no conjunto da consola (Figura 2).

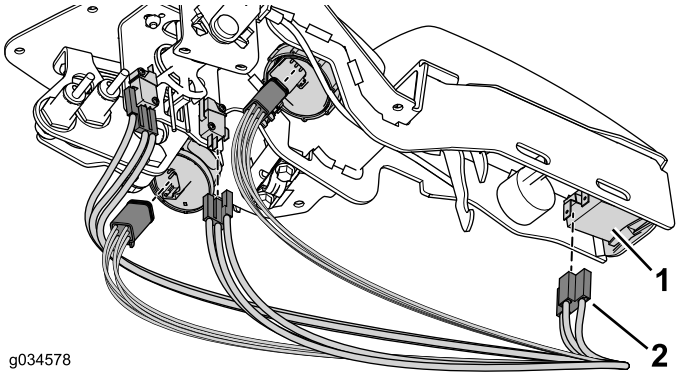


**Figura 2**

1. Controlo, indicador ou interruptor
2. Conector

**Nota:** Não é necessário desligar os sensores de proximidade ou alarme de áudio.

## Retirar o conjunto do regulador

**Nota:** Guarde todas as peças que remover durante este procedimento.

1. Retire o manípulo do eixo da alavanca do regulador.
2. Remova e deite fora os dois parafusos e porcas que fixam o conjunto do regulador ao conjunto da consola (Figura 3).

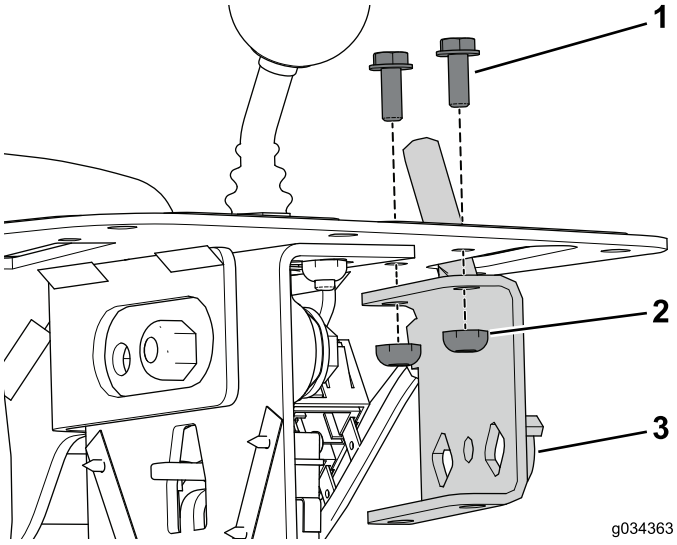


**Figura 3**

1. Parafuso
2. Porca de bloqueio
3. Conjunto do regulador

**Nota:** Não desligue o cabo do regulador do motor.

## Retirar o conjunto do controlo de corte

1. Retire e guarde o manípulo do eixo do controlo de corte (Figura 4).

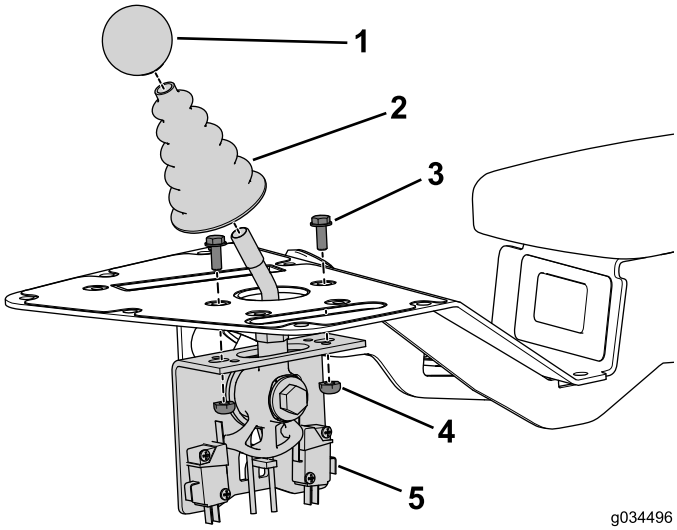


**Figura 4**

1. Manípulo
2. Cesto de poeiras
3. Parafuso
4. Porca
5. Conjunto do controlo de corte

2. Retire e guarde o cesto de poeiras do eixo do controlo de corte (Figura 4).
3. Remova e guarde os dois parafusos e porcas que fixam o conjunto do controlo de corte ao conjunto da consola (Figura 4).

## Retirar o conjunto do controlo de funcionamento

**Nota:** Guarde todas as peças que remover durante este procedimento, exceto se instruído em contrário.

1. Retire os dois parafusos e porca que prendem a braçadeira do cabo e calço ao conjunto da consola (Figura 5).

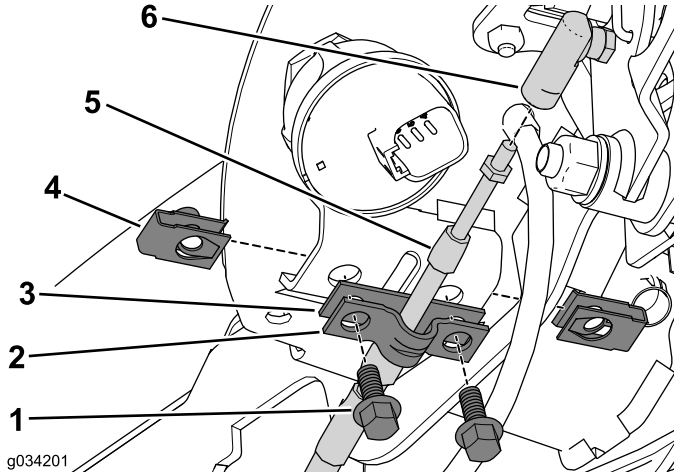


**Figura 5**

1. Parafuso
2. Braçadeira do cabo
3. Calço
4. Porca
5. Cabo de bloqueio do ponto-morto
6. Conector de cabos

2. Guarde a braçadeira de cabos e deite fora o calço (Figura 5).
3. Desligue o cabo de bloqueio do ponto-morto do conector do cabo (Figura 5).
4. Desligue o cabo de bloqueio do ponto-morto do conector da junta esférica no conjunto da barra de tração (Figura 6).

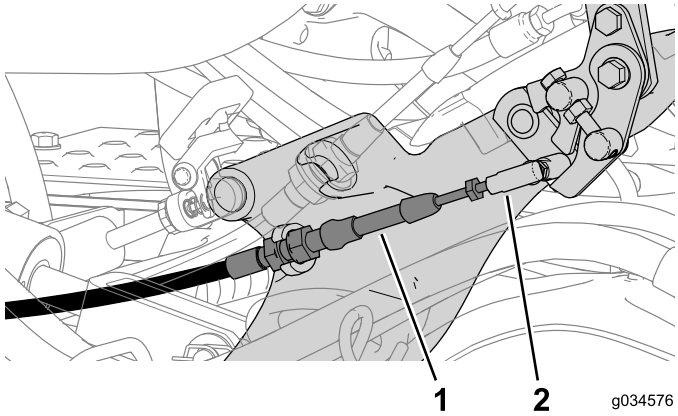


**Figura 6**

1. Cabo de bloqueio do ponto-morto
2. Conector da junta esférica

5. Remova as porcas que fixam os sensores de proximidade ao suporte da alavanca de funcionamento (Figura 7).

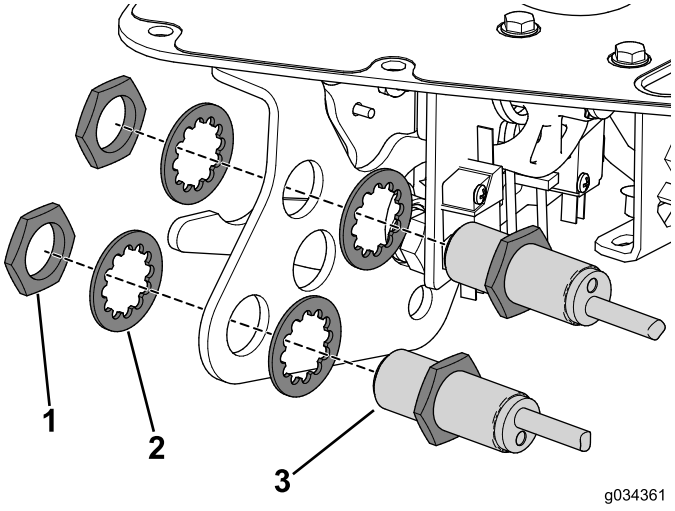


**Figura 7**

1. Porca de retenção
2. Anilha
3. Sensor de proximidade

6. Retire o manípulo da alavanca de funcionamento (Figura 8).

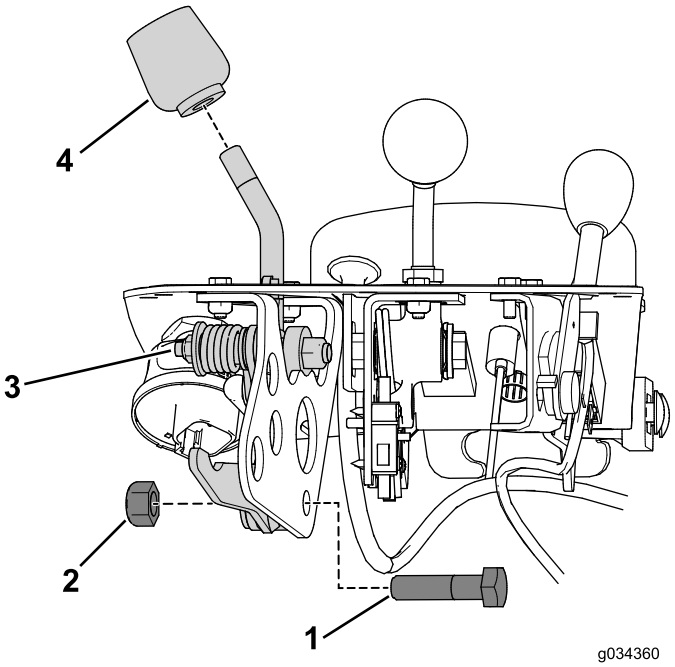


**Figura 8**

1. Parafuso
2. Porca
3. Conjunto da alavanca de funcionamento
4. Manípulo

7. Remova o parafuso e a porca que fixam o conjunto da alavanca de funcionamento ao suporte da alavanca de funcionamento (Figura 8).
8. Remova e deite fora os dois parafusos e porcas que fixam o suporte de controlo de funcionamento ao conjunto da consola (Figura 9).

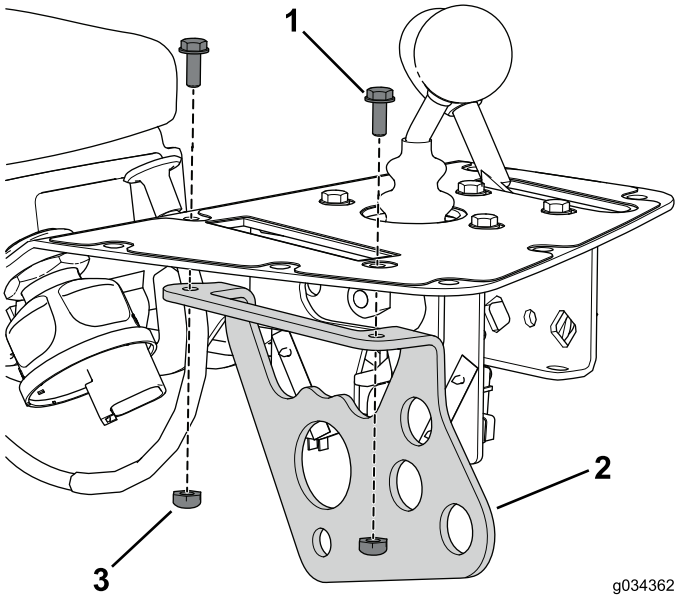


**Figura 9**

1. Parafuso
2. Conjunto de controlo de funcionamento
3. Porca

## Desligar o cabo do estrangulador do ar

1. Desligue o cabo do controlo do estrangulador do ar no motor.
2. Remova o cabo da unidade de tração.
3. Deixe o cabo ligado ao conjunto da consola; será removido com o conjunto da consola.

**Nota:** Substitua, mas não aperte completamente, as braçadeiras de cabos quando remover o cabo do estrangulador do ar. Isto também vai ajudar ao encaminhar o novo cabo.

## Remover os interruptores e indicadores

**Nota:** Guarde todas as peças que remover durante este procedimento.

1. Utilize o anel de retenção para remover o visor do conjunto da consola (Figura 10).

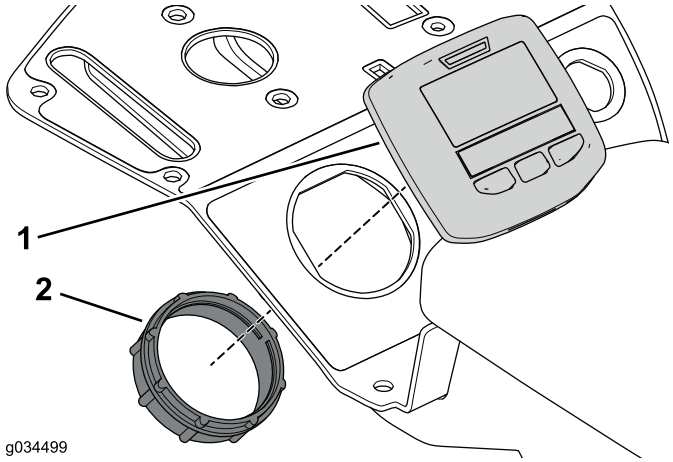


**Figura 10**

1. Visor
2. Anel de retenção

2. Rode o anel de retenção serrilhado no alarme e retire-o do conjunto da consola (Figura 11).

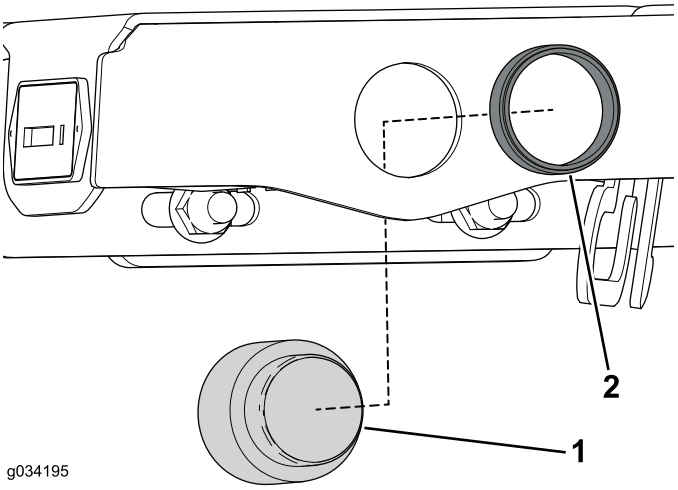


**Figura 11**

1. Alarme sonoro
2. Anel de retenção

3. Remova a fixação que prende o contador de horas do conjunto da consola, se equipado (Figura 12).

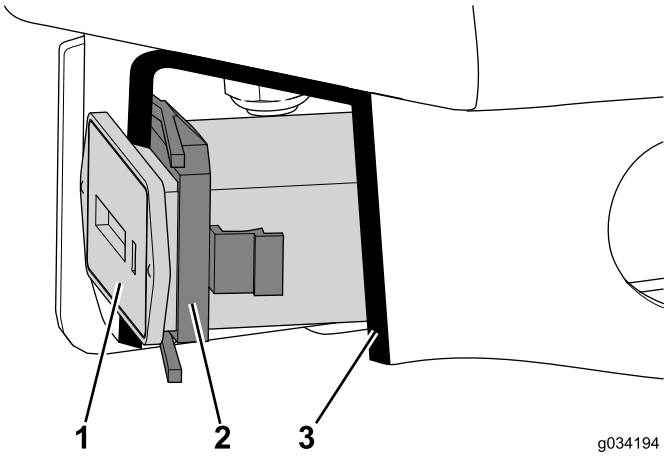


**Figura 12**
Vista de corte

1. Contador de horas
2. Fixação
3. Corte

4. Retire a porca de retenção no interruptor de ignição para a remover do conjunto da consola (Figura 13).

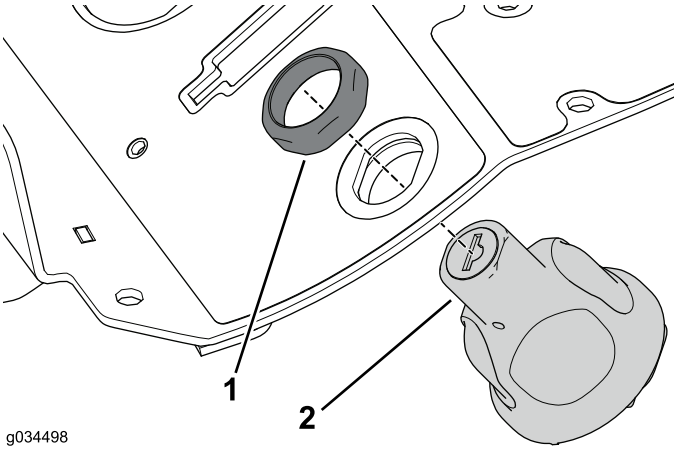


**Figura 13**

1. Porca de retenção
2. Interruptor ligar

## Retirar o conjunto da consola

Guarde todas as peças que remover durante este procedimento.

1. Remova os dois parafusos de carroçaria e porcas flangeadas que fixam o conjunto da consola ao suporte da consola (Figura 14).

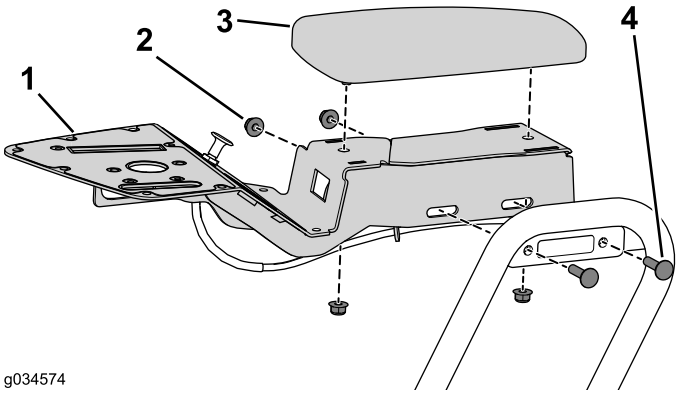


**Figura 14**

1. Conjunto da consola
2. Porca flangeada
3. Apoio do braço
4. Parafuso de carroçaria

**Nota:** As máquinas com motor a gasóleo possuem um espaçador entre o conjunto da consola e o suporte.

2. Remova as duas porcas flangeadas que fixam o apoio do braço ao conjunto da consola (Figura 14).

# Instalação do kit

## Instalar o conjunto da consola

1. Instale os autocolantes superior e inferior no conjunto da consola (Figura 15).

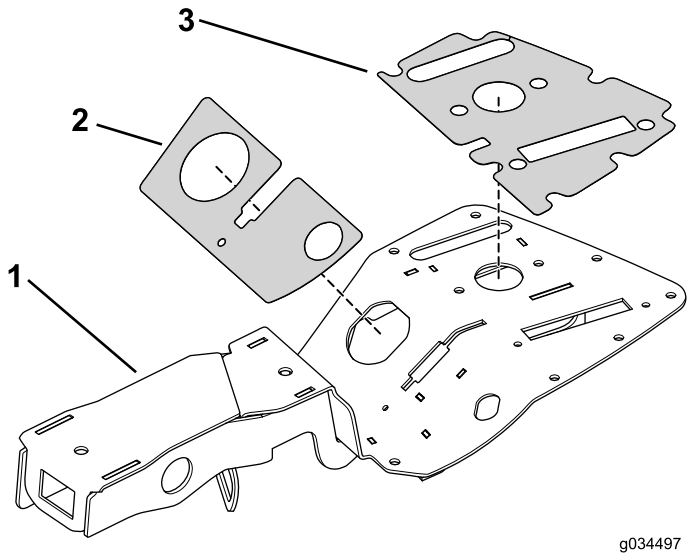


**Figura 15**

1. Conjunto da consola
2. Autocolante inferior
3. Autocolante superior

2. Utilize os dois parafusos de carroçaria e porcas flangeadas que removeu anteriormente para prender o suporte da consola (Figura 16).

**Nota:** Instale o espaçador em máquinas com motores a gasóleo.

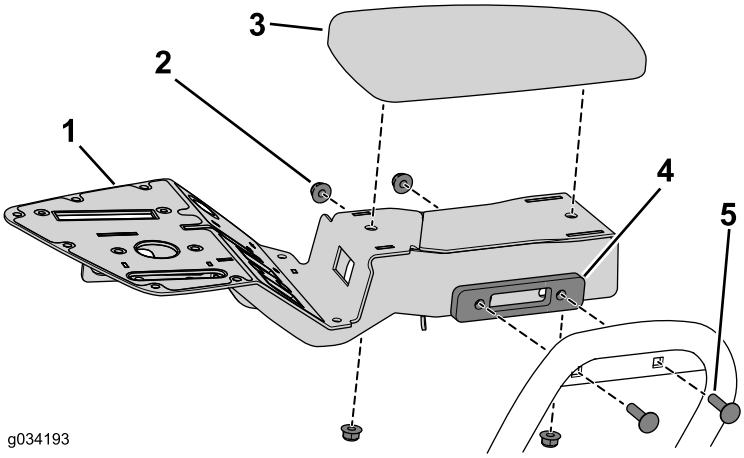


**Figura 16**

1. Conjunto da consola
2. Porca flangeada
3. Apoio do braço
4. Espaçador (apenas para máquinas a gasóleo)
5. Parafuso de carroçaria

3. Utilize as duas porcas flangeadas que retirou anteriormente para prender o apoio do braço ao conjunto da consola (Figura 16).

## Instalar o conjunto de controlo de corte

1. Utilize os dois parafusos (n.º 10 x 1/2 pol.) e porcas de bloqueio para prender o conjunto do joystick à consola (Figura 17).

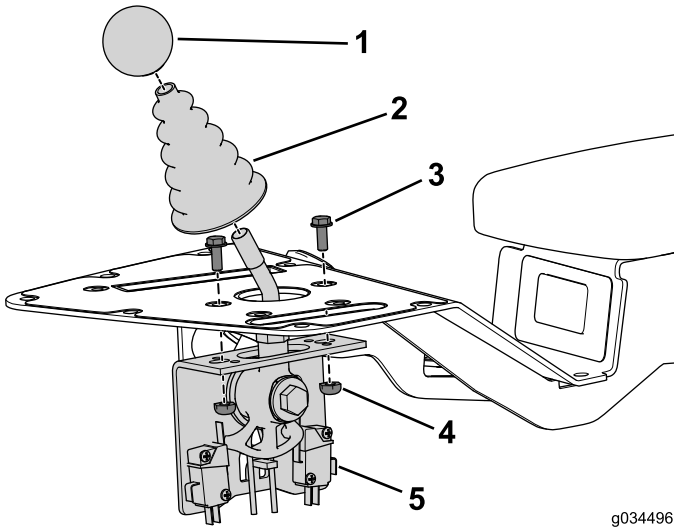


**Figura 17**

1. Manípulo
2. Cesto de poeiras
3. Parafuso
4. Porca
5. Conjunto do controlo de corte

2. Instale o cesto de poeiras sobre o eixo do joystick.
3. Instale o manípulo no eixo do joystick.

## Instalar o conjunto do estrangulador do ar

### Apenas motor a gasolina

1. Siga o caminho do cabo original para encaminhar o novo cabo do estrangulador do ar e prenda-o à estrutura com braçadeiras de cabo (Figura 18).

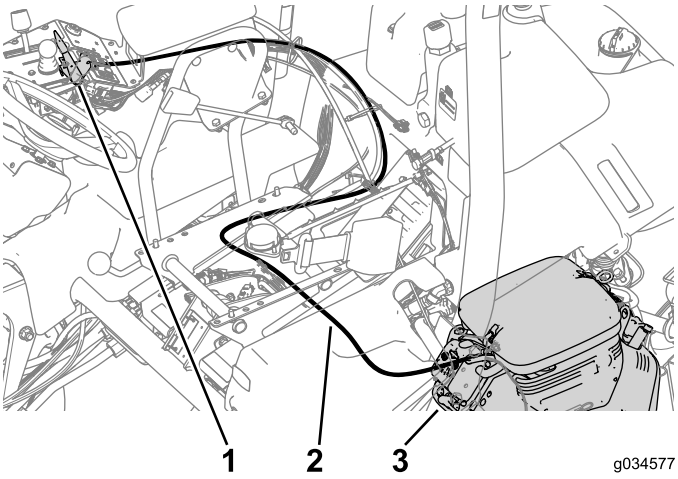


**Figura 18**

1. Conjunto do estrangulador do ar
2. Cabo do ar
3. Alavanca do ar

2. Ligue o cabo ao controlo do ar no motor (Figura 18).
3. Instale as porcas de velocidade na montagem no conjunto da consola (Figura 19).
4. Utilize os dois parafusos (n.º 10 x 1/2 pol.) e porcas de bloqueio para prender o conjunto do estrangulador do ar à consola (Figura 19).

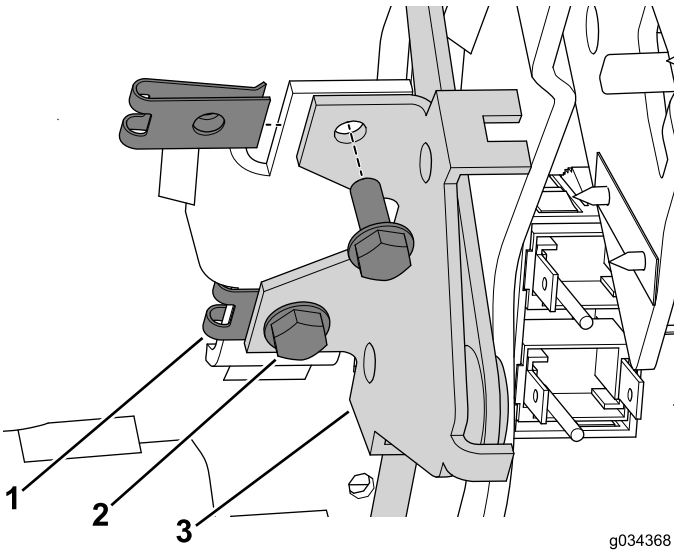


**Figura 19**

1. Porca de velocidade (instalada)
2. Parafusos (n.º 10 x 1/2 pol.)
3. Conjunto do estrangulador do ar

## Instalar a cobertura da ranhura

### Apenas motor a gasóleo

Utilize o parafuso (n.º 10 x 3/8 pol.) para prender a cobertura da ranhura à consola (Figura 20).

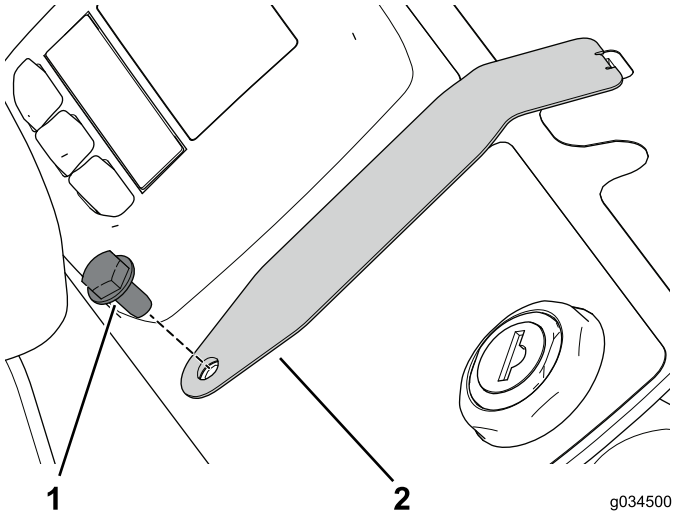


**Figura 20**

1. Parafuso (n.º 10 x 3/8 pol.)
2. Cobertura da ranhura

## Instalar o conjunto de controlo de funcionamento

1. Utilize o parafuso (n.º 10 x 1/2 pol.) e porca de bloqueio para prender o suporte da alavanca de funcionamento à consola (Figura 21).

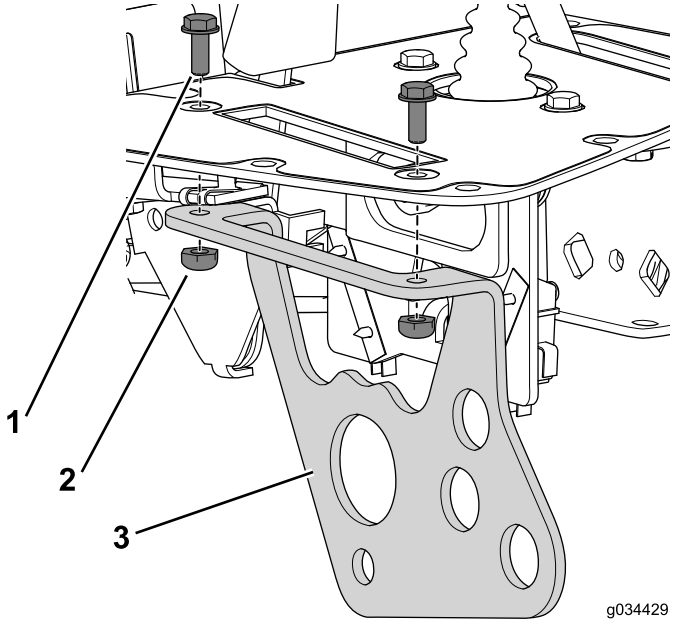


**Figura 21**

1. Parafuso (n.º 10 x 1/2 pol.)
2. Porca de bloqueio
3. Suporte da alavanca de funcionamento

2. Utilize a porca de bloqueio, anilha plana, tubo espaçador e parafuso que removeu anteriormente para prender o conjunto da pega ao suporte (Figura 22).

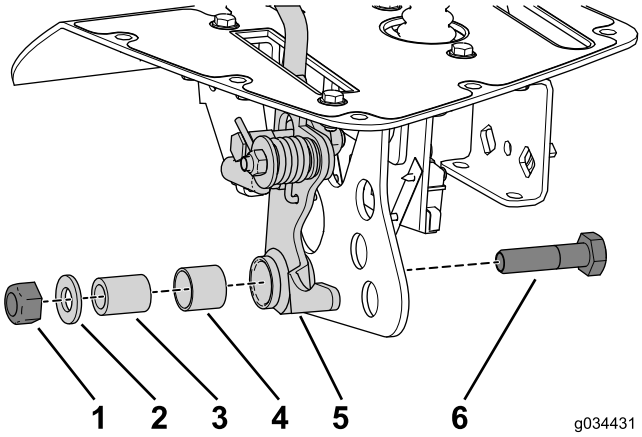


**Figura 22**

1. Porca de bloqueio (10 mm)
2. Anilha plana
3. Tubo espaçador
4. Casquilho fendido
5. Conjunto da alavanca
6. Parafuso (10 mm x 40 mm)

3. Utilize as porcas e anilhas de bloqueio que retirou anteriormente para prender os sensores de proximidade ao suporte da alavanca de funcionamento (Figura 23).

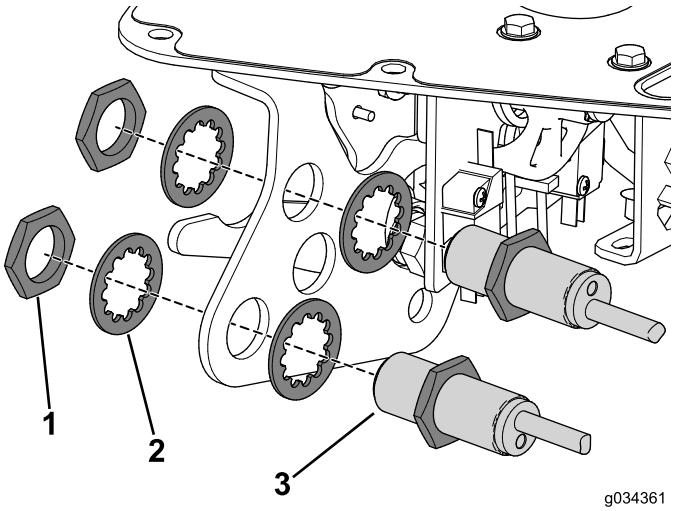


**Figura 23**

1. Porca
2. Anilha de bloqueio
3. Sensor de proximidade

4. Instale o manípulo no eixo da alavanca de funcionamento

## Instalação do cabo de bloqueio do ponto-morto

1. Remova o cabo original e encaminhe o novo cabo no sítio.
2. Ligue o cabo de bloqueio do ponto-morto ao deslocador do pedal (Figura 24).

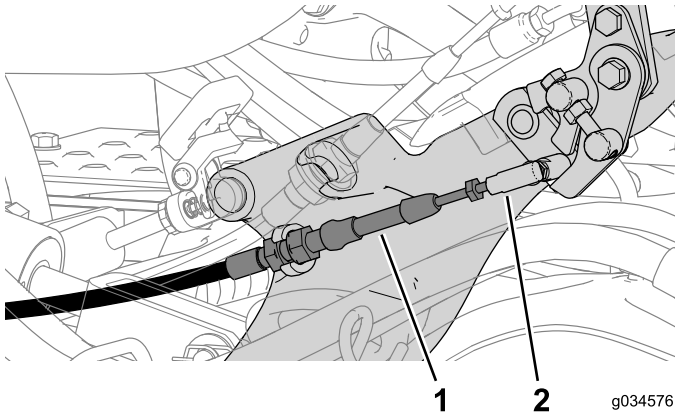


**Figura 24**

1. Cabo de bloqueio do ponto-morto
2. Conector da junta esférica

3. Ligue o cabo de bloqueio do ponto-morto ao conector de cabos (Figura 25).

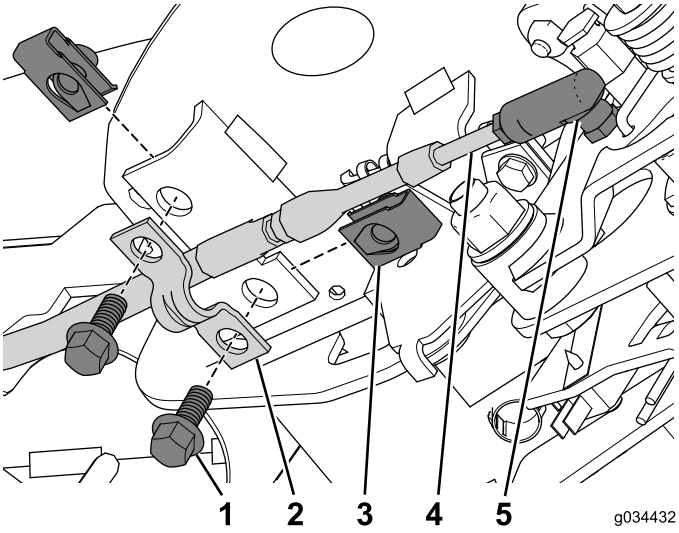


**Figura 25**

1. Parafuso (¼ x 5/8")
2. Braçadeira do cabo
3. Porca de retenção
4. Cabo
5. Conector de cabos

4. Instale a porca de retenção no conjunto da consola (Figura 25).
5. Utilize os dois parafusos (1/4 x 5/8 pol.) para prender o cabo ao conjunto da consola usando a braçadeira de cabos (Figura 25).
6. Prenda o cabo à máquina com braçadeiras de cabos.

## Instalar os interruptores e indicadores

1. Pressione o contador de horas no recorte até que fique preso com a fixação (Figura 26).

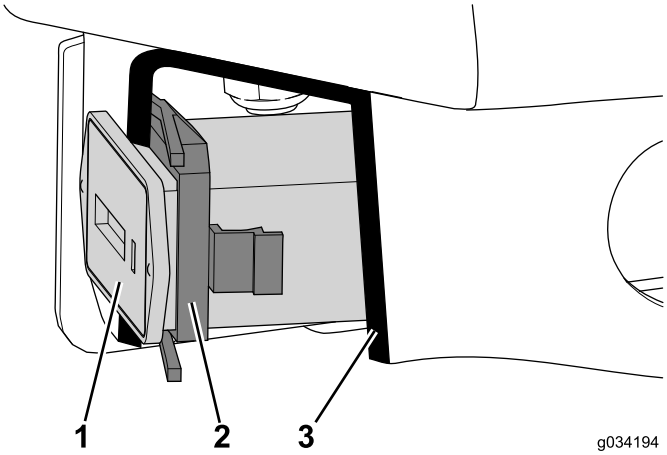


**Figura 26**

Vista de corte

1. Contador de horas
2. Fixação
3. Corte

2. Utilize o anel de retenção para fixar o alarme áudio ao conjunto da consola (Figura 27).

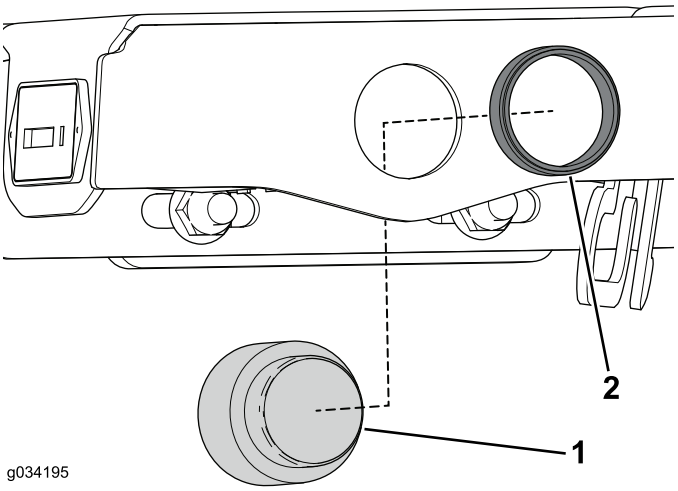


**Figura 27**

1. Alarme sonoro
2. Anel de retenção

3. Utilize o anel de retenção para fixar o visor ao conjunto da consola (Figura 28).

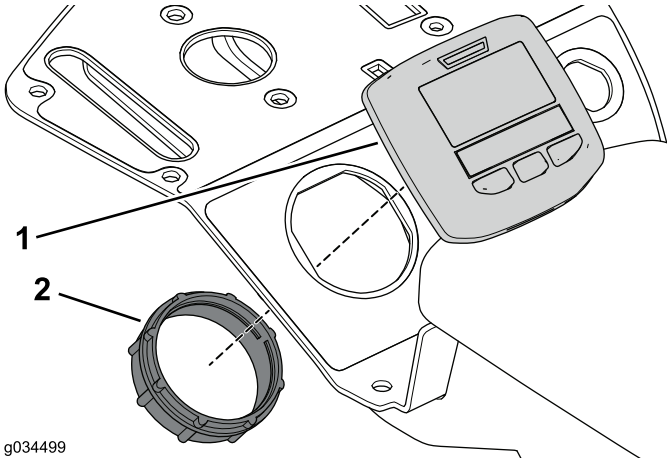


**Figura 28**

1. Visor
2. Anel de retenção

4. Utilize a porca de retenção que retirou anteriormente para prender o interruptor da ignição ao conjunto da consola (Figura 29).

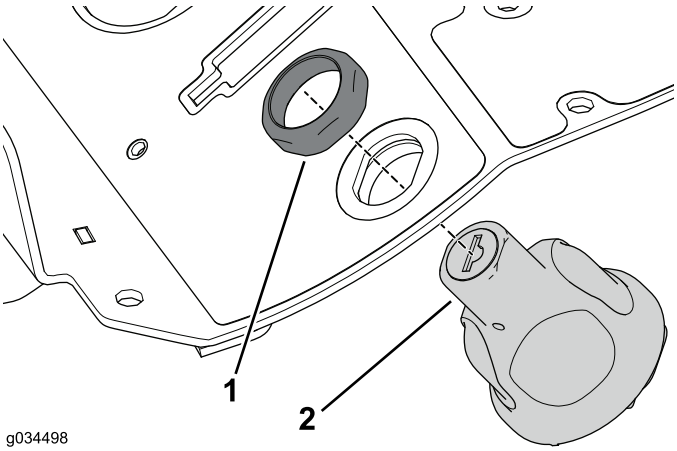


**Figura 29**

1. Porca de retenção
2. Interruptor ligar

5. Ligue a cablagem às ligações adequadas (Figura 30).

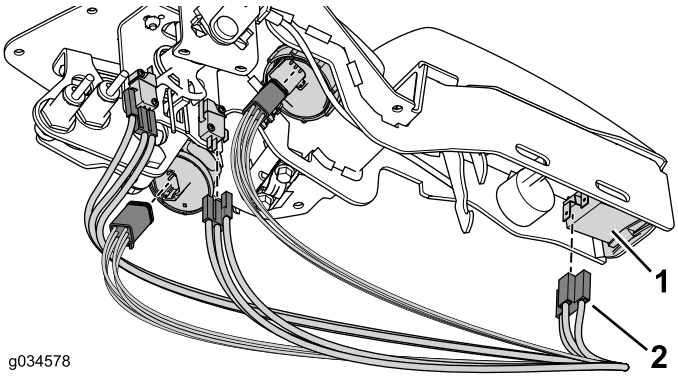


**Figura 30**

1. Controlo, indicador ou interruptor
2. Conector

# Conclusão da instalação

1. Utilize os oito parafusos que retirou anteriormente para prender a cobertura da consola no conjunto da consola (Figura 31).

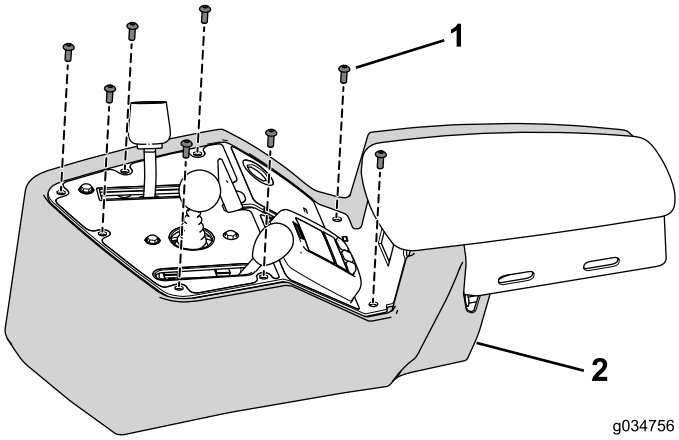


**Figura 31**

1. Parafuso (n.º 10 x 1/2 pol.) 2. Cobertura da consola

2. Ligue a bateria; consulte o *Manual do utilizador*.
3. Verifique o funcionamento dos controlos e ajuste, se necessário.

# The Toro Warranty

Garantia limitada de dois anos

## Condições e produtos abrangidos

The Toro Company e a sua afiliada, Toro Warranty Company, no seguimento de um acordo celebrado entre ambas, garantem que o seu Produto Comercial Toro (“Produto”) está isento de defeitos de materiais e de fabrico durante dois anos ou 1500 horas de funcionamento*, o que surgir primeiro. Esta garantia aplica-se a todos os produtos, com a exceção dos arejadores (consultar declaração de garantia separada para estes produtos). Nos casos em que exista uma condição para reclamação de garantia, repararemos o Produto gratuitamente incluindo o diagnóstico, mão-de-obra, peças e transporte. A garantia começa na data em que o produto é entregue ao comprador a retalho original. *Produto equipado com um contador de horas.

## Instruções para a obtenção de um serviço de garantia

É da responsabilidade do utilizador notificar o Distribuidor de Produtos Comerciais ou o Representante de Produtos Comerciais Autorizado ao qual comprou o Produto logo que considere que existe uma condição para reclamação da garantia. Se precisar de ajuda para encontrar um Distribuidor de Produtos Comerciais ou Representante Autorizado, ou se tiver dúvidas relativamente aos direitos ou responsabilidades da garantia, pode contactar-nos em:

Toro Commercial Products Service Department
Toro Warranty Company
8111 Lyndale Avenue South
Bloomington, MN 55420-1196

+1–952–888–8801 ou +1–800–952–2740

E-mail: commercial.warranty@toro.com

## Responsabilidades do proprietário

Como proprietário do produto, você é responsável pela manutenção e ajustes necessários indicados no seu *Manual do utilizador*. O não cumprimento da manutenção e ajustes necessários pode constituir motivo para anulação da garantia.

## Itens e condições não abrangidos

Nem todas as falhas ou avarias de produto que ocorrem durante o período da garantia são defeitos nos materiais ou no fabrico. Esta garantia não cobre o seguinte:

- Falhas do produto que resultem da utilização de peças sobressalentes que não sejam da Toro ou da instalação e utilização de acessórios e produtos acrescentados ou modificados que não sejam da marca Toro. Pode ser fornecida uma garantia separada pelo fabricante para estes itens.
- Falhas do produto que resultem do não cumprimento da manutenção e/ou ajustes recomendados. Falha em manter devidamente o seu produto Toro de acordo com a Manutenção recomendada indicada no *Manual do utilizador* pode dar origem a recusa de aplicação da garantia em caso de reclamação.
- Falhas do produto que resultem da operação do produto de uma forma abusiva, negligente ou descuidada.
- Peças sujeitas a desgaste devido à utilização a menos que se encontrem com defeito. Exemplos de peças sujeitas a desgaste durante a operação normal do produto incluem, mas não se limitam a pastilhas e coberturas dos travões, cobertura da embraiagem, lâminas, cilindros, rolos e rolamentos (selados ou lubrificados), lâminas de corte, velas, rodas giratórias, pneus, filtros, correias, e determinados componentes de pulverização como diafragmas, bicos e válvulas de retenção, etc.
- Falhas provocadas por influência externa. As condições consideradas como influências externas incluem, mas não se limitam a, condições climatéricas, práticas de armazenamento, contaminação, utilização de combustíveis, líquidos de arrefecimento, lubrificantes, aditivos, fertilizantes, água ou químicos não aprovados, etc.
- As questões de falha ou desempenho devido a utilização de combustíveis (e.g. gasolina, diesel ou biodiesel) que não estejam em conformidade com as normas industriais respetivas.
- Ruído, vibração, desgaste e deteriorações normais.
- O desgaste normal inclui, mas não se limita a, danos nos bancos devido a desgaste ou abrasão, superfícies com a pintura gasta, autocolantes arranhados ou janelas riscadas, etc.

## Peças

As peças agendadas para substituição de acordo com a manutenção necessária são garantidas durante o período de tempo até à data da substituição agendada para essa peça. Peças substituídas durante esta garantia são cobertas durante a duração da garantia original do produto e tornam-se propriedade da Toro. Cabe à Toro tomar a decisão final quanto à reparação ou substituição de uma peça ou conjunto. A Toro pode usar peças refabricadas para reparações da garantia.

## Garantia das baterias de circuito interno e iões de lítio:

As baterias de circuito interno e de iões de lítio estão programadas para um número total específico de kWh de duração. As técnicas de funcionamento, carregamento e manutenção podem aumentar/reduzir essa duração. Como as baterias são um produto consumível, o tempo útil de funcionamento entre os carregamentos vai diminuindo progressivamente até as baterias ficarem gastas. A substituição das baterias, devido ao desgaste normal, é da responsabilidade do proprietário do veículo. Esta substituição pode ocorrer no período normal de garantia do produto a custo do proprietário. Nota: (apenas baterias de iões de lítio): Uma bateria de iões de lítio possui apenas uma parte da garantia começando no ano 3 até ao ano 5 com base no tempo de serviço e kilowatt horas usadas. Consulte o *Manual do utilizador* para obter informações adicionais.

## A manutenção é a custo do proprietário

A afinação do motor, limpeza e polimento de lubrificação, substituição de filtros, líquido de arrefecimento e realização da manutenção recomendada são alguns dos serviços normais que os produtos Toro exigem que são a cargo do proprietário.

## Condições gerais

A reparação por um Distribuidor ou Representante Toro Autorizado é a sua única solução ao abrigo desta garantia.

**Nem The Toro Company nem Toro Warranty Company será responsável por quaisquer danos indiretos, acidentais ou consequenciais relacionados com a utilização de Produtos Toro abrangidos por esta garantia, incluindo quaisquer custos ou despesas de fornecimento de equipamento de substituição ou assistência durante períodos razoáveis de avaria ou a conclusão pendente não utilizável de avarias ao abrigo desta garantia. Exceto a garantia quanto a Emissões referida em baixo, caso se aplique, não há qualquer outra garantia expressa. Todas as garantias implícitas de comercialização e adequabilidade de utilização estão limitadas à duração desta garantia expressa.**

Alguns estados não permitem a exclusão de danos incidentais ou consequenciais, nem limitações sobre a duração de uma garantia por isso as exclusões e limitações acima podem não se aplicar a si. Esta garantia dá-lhe direitos legais específicos; poderá ainda beneficiar de outros direitos que variam de estado para estado.

## Nota relativamente à garantia do motor:

O Sistema de Controlo de Emissões do seu Produto pode estar abrangido por uma garantia separada que satisfaz os requisitos estabelecidos pela Agência de Proteção Ambiental dos EUA (EPA) e/ou pela Comissão da Califórnia para o Ar (CARB). As limitações de horas definidas em cima não se aplicam à Garantia do Sistema de Controlo de Emissões. Consulte a Declaração de garantia para controlo de emissões do motor fornecida com o produto ou contida na documentação do fabricante do motor para mais pormenores.

## Países que não são os Estados Unidos nem o Canadá

Os clientes que tenham comprado produtos Toro exportados pelos Estados Unidos ou Canadá devem contactar o seu Distribuidor Toro (Representante) para obter políticas de garantia para o seu país, província ou estado. Se, por qualquer razão estiver insatisfeito com o serviço do seu distribuidor ou se tiver dificuldades em obter informações sobre a garantia, contacte o importador da Toro.

374-0253 Rev D