Form No. 3397-713 Rev A

Konsolsats

Greensmaster® TriFlex®-traktorenhet i 3320- och 3420-serierna

Modellnr 132-9543

Monteringsanvisningar

Säkerhet

Säkerhets- och instruktionsdekaler

Säkerhetsdekalerna och anvisningarna är fullt synliga för föraren och finns nära alla potentiella farozoner. Dekaler som har skadats eller ramlat bort ska bytas ut eller ersättas.

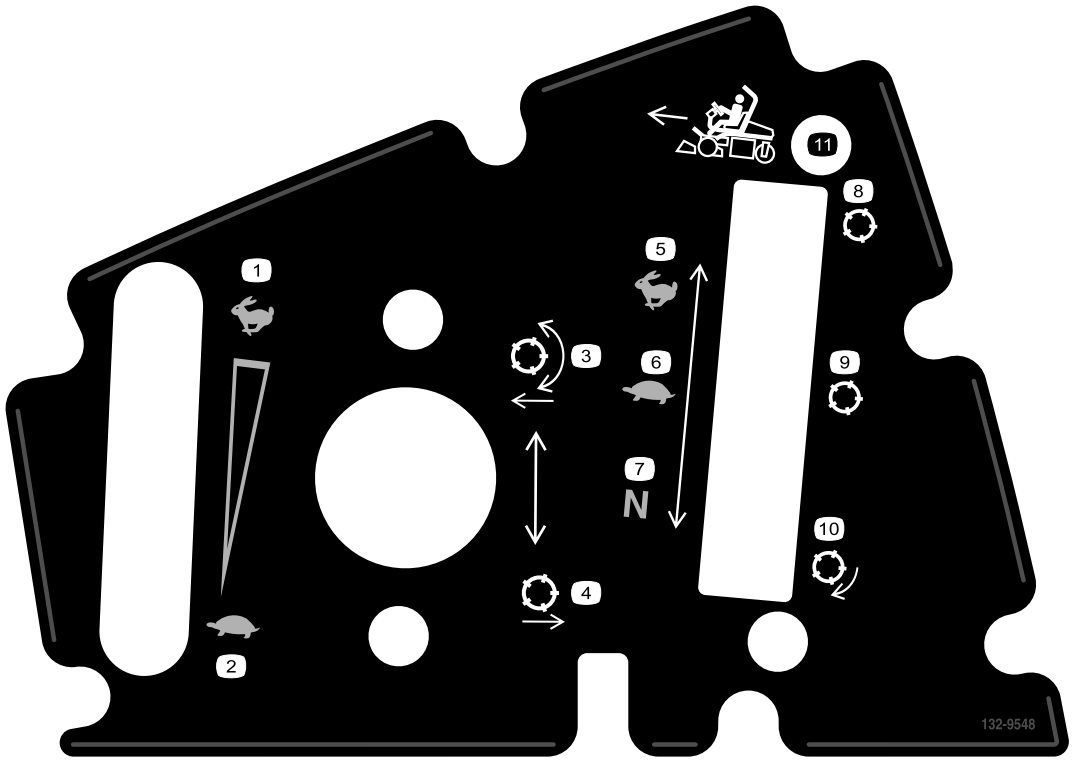

132-9548

1. Motorvarvtal (högt)
2. Motorvarvtal (lågt)
3. Sänka ned och aktivera cylindrarna
4. Höja upp och avaktivera cylindrarna
5. Traktorenhet (transport)
6. Traktorenhet (klippning)
7. Traktorenhet (neutralläge)
8. Cylinder (transport)
9. Cylinder (klippning)
10. Cylinder (slipning)
11. Körning framåt

© 2016—The Toro® Company
8111 Lyndale Avenue South
Bloomington, MN 55420

Registrera din produkt på www.Toro.com.

CE

Översättning av originalet (SV)
Tryckt i USA
Med ensamrätt

3397-713 A

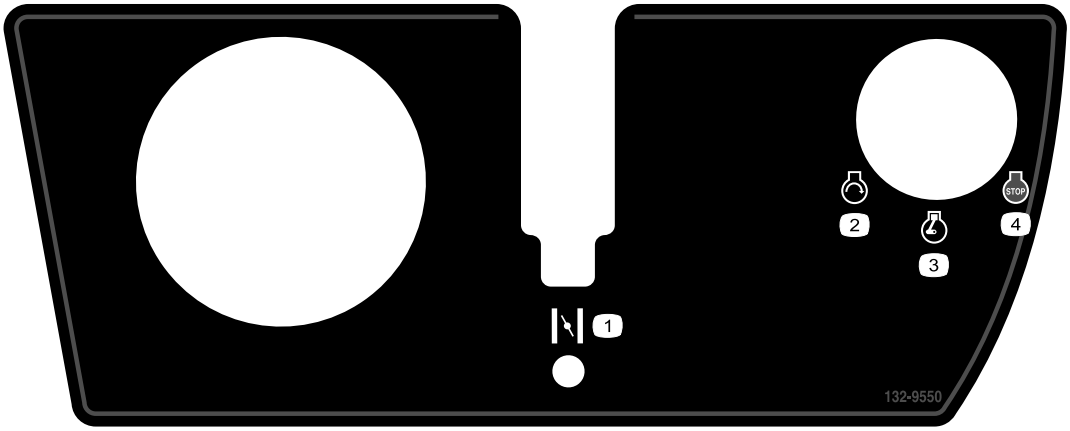

132-9550

1. Choke
2. Motor (start)
3. Motor (körning)
4. Motor (stopp)

Montering

Lösa delar

Använd diagrammet nedan för att kontrollera att alla delar finns med.

Beskrivning	Antal	Användning
Inga delar krävs	–	Förbereda maskinen.
Inga delar krävs	–	Ta bort konsolen.
Konsolenhet Hastighetsmutter Gängklämma (1/4 tum) Chokereglageenhet Fäste för funktionsreglage Skruv (nr 10 x 1/2 tum) Skruv (¼ x 5/8 tum) Neutrallåsvajer Låsmutter (nr 10) Övre dekal Nedre dekal Spårkåpa Skruv (nr 10 x 3/8 tum) Spårskruv (nr 10 x 3/8 tum)	1 4 2 1 1 4 2 1 2 1 1 1 1 2	Montera satsen.
Inga delar krävs	–	Slutför monteringen.

Förbereda maskinen

1. Flytta maskinen till ett plant arbetsområde.
2. Stäng av motorn, dra åt parkeringsbromsen och ta ut nyckeln ur tändningslåset.
3. Koppla loss batteriet, se *bruksanvisningen*.

Ta bort konsolen

Ta bort konsolens kåpa

Obs: Lägg alla delar som du tar bort under detta förfarande åt sidan.

Ta bort de åtta skruvarna som fäster konsolens kåpa på konsolenheten ().

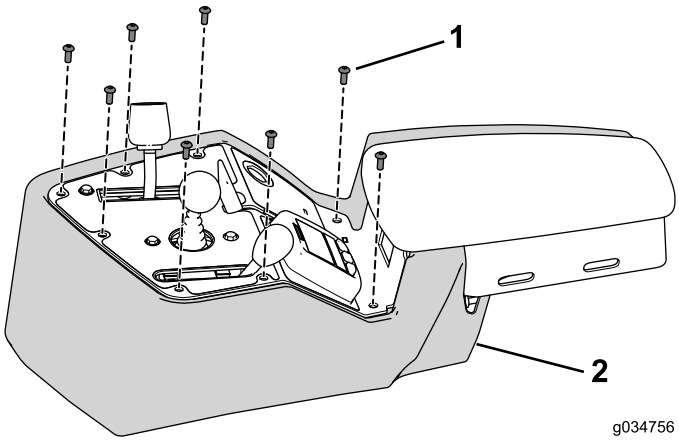

Figur 1

1. Skruv
2. Kåpa

Koppla loss kablaget

Koppla loss kablaget från de reglage, brytare och lampor som är monterade på konsolenheten (Figur 2).

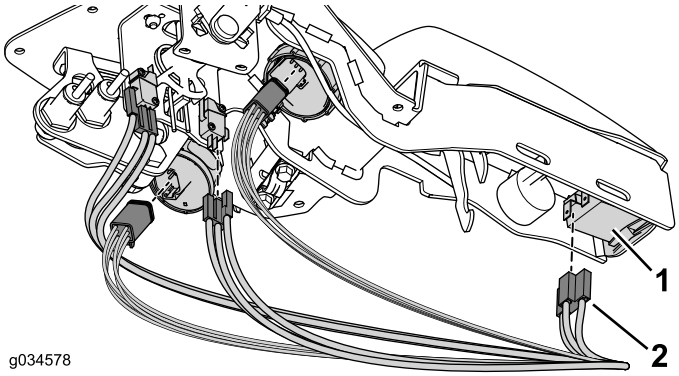

Figur 2

1. Reglage, lampa eller brytare
2. Kontaktdon

Obs: Du behöver inte koppla bort avståndsgivare och ljudlarm.

Ta bort gasreglageenheten

Obs: Lägg alla delar som du tar bort under detta förfarande åt sidan.

1. Ta bort knoppen från gasreglagespaken.
2. Ta bort och kassera de två skruvarna och låsmuttrarna som fäster gasreglageenheten vid konsolenheten (Figur 3).

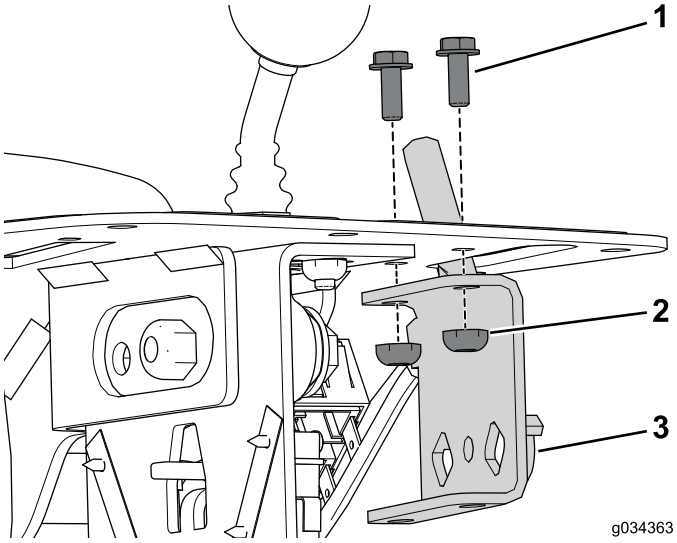

Figur 3

1. Bult
2. Låsmutter
3. Gasreglageenhet

Obs: Koppla inte loss gasreglagevajern från motorn.

Ta bort klippreglageenheten

1. Ta bort knoppen från klippreglagets axel och lägg den åt sidan (Figur 4).

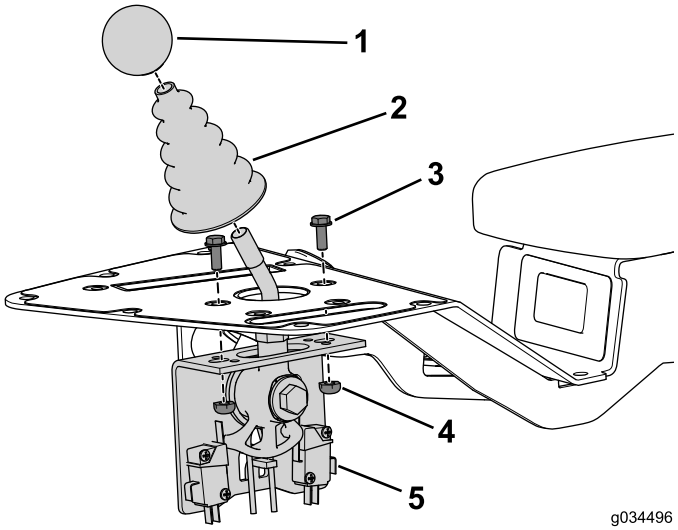

Figur 4

1. Knopp
2. Dammsko
3. Skruv
4. Mutter
5. Klippreglageenhet

2. Ta bort dammskon från klippreglagets axel och lägg den åt sidan (Figur 4).
3. Ta bort de två skruvarna och muttrarna som fäster klippreglageenheten vid konsolenheten och lägg dem åt sidan (Figur 4).

Ta bort funktionsreglageenheten

Obs: Lägg alla delar som du tar bort under detta förfarande åt sidan om inget annat anges.

1. Ta bort de två skruvarna och mutterklämmorna som fäster kabelklämman och mellanlägget vid konsolenheten (Figur 5).

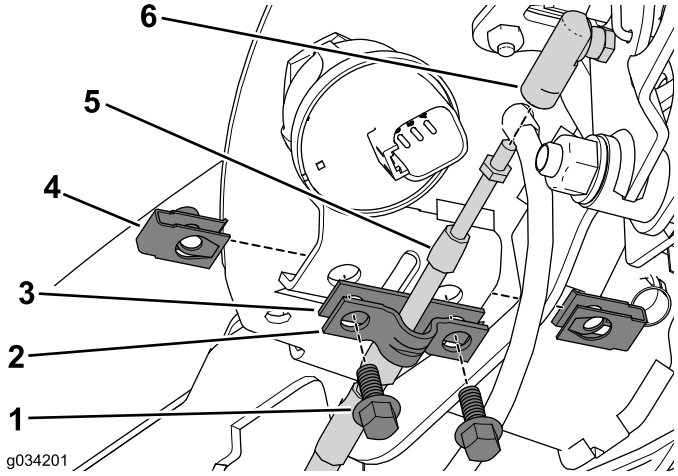

Figur 5

1. Skruv
2. Kabelklämma
3. Mellanlägg
4. Mutterklämma
5. Neutrallåsvajer
6. Kabelkontakt

2. Lägg kabelklämman åt sidan och kassera mellanlägget (Figur 5).
3. Lossa neutrallåsvajern från kabelkontakten (Figur 5).
4. Lossa neutrallåsvajern från kulledskontakten på drivstångsenheten (Figur 6).

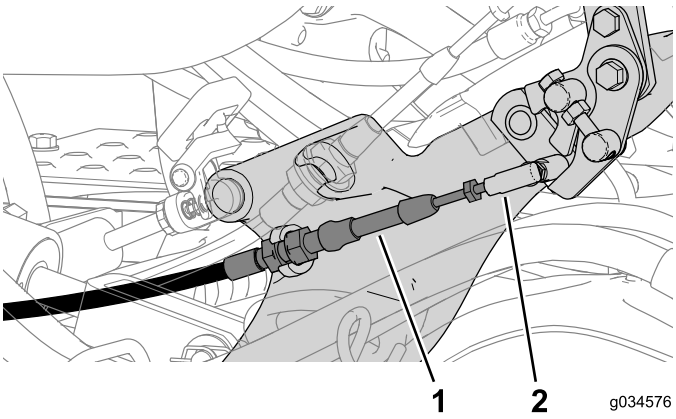

Figur 6

1. Neutrallåsvajer
2. Kulledskontakt

5. Ta bort muttrarna som fäster avståndsgivarna vid funktionsspakens fäste (Figur 7).

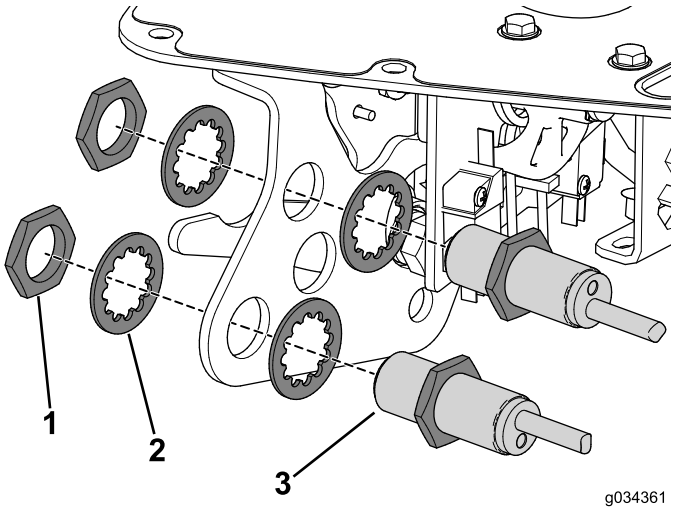

Figur 7

1. Fästmutter
2. Bricka
3. Avståndsgivare

6. Ta bort knoppen från funktionsspaken (Figur 8).

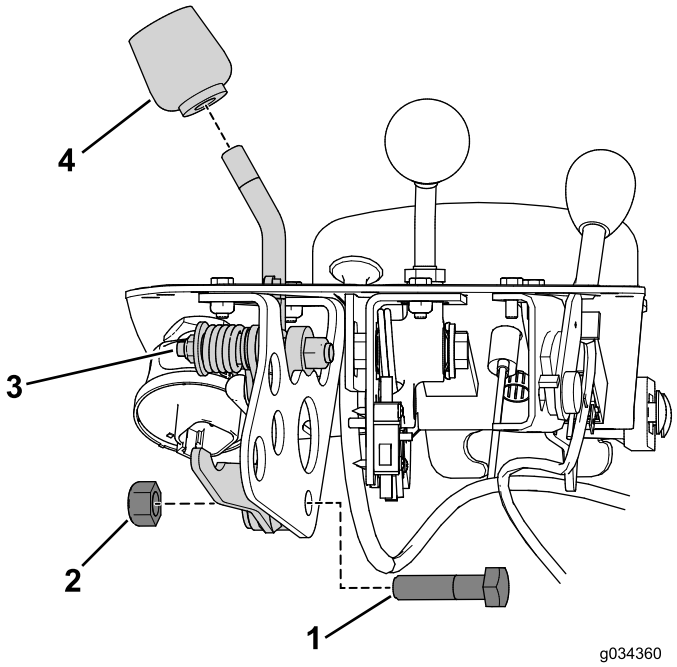

Figur 8

1. Skruv
2. Mutter
3. Funktionsspaksenhet
4. Knopp

7. Ta bort skruven och muttern som fäster funktionsspaksenheten vid funktionsspakens fäste (Figur 8).
8. Ta bort och kassera de två skruvarna och muttrarna som fäster funktionsreglagets fäste vid konsolenheten (Figur 9).

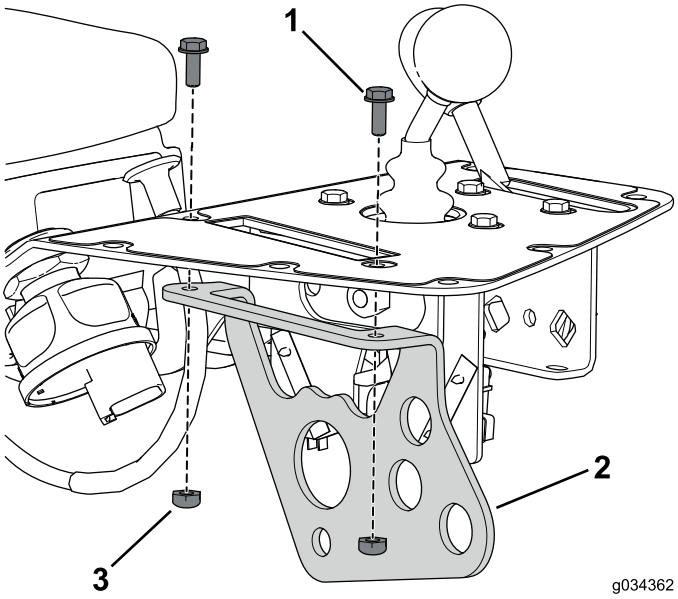

Figur 9

1. Skruv
2. Funktionsreglagefäste
3. Mutter

Koppla loss chokevajern

1. Koppla loss vajern från motorns chokereglage.
2. Ta bort vajern från traktorenheten.
3. Låt vajern vara ansluten till konsolenheten, den tas bort tillsammans med konsolenheten.

Obs: Byt ut kabelbanden när du tar bort chokevajern, men dra inte åt dem helt. Detta kommer också att vara till hjälp när du drar den nya vajern.

Ta bort brytarna och lamporna

Obs: Lägg alla delar som du tar bort under detta förfarande åt sidan.

1. Ta bort fästringen så att du kan avlägsna panelen från konsolenheten (Figur 10).

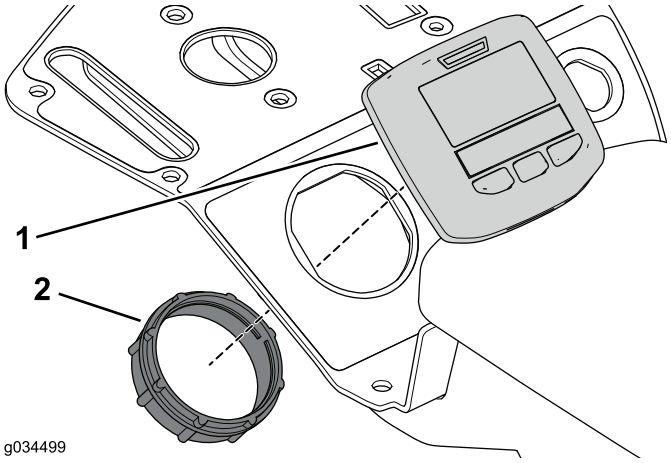

Figur 10

1. Panel
2. Fästring

2. Ta bort larmets räfflade fästring och ta bort larmet från konsolenheten (Figur 11).

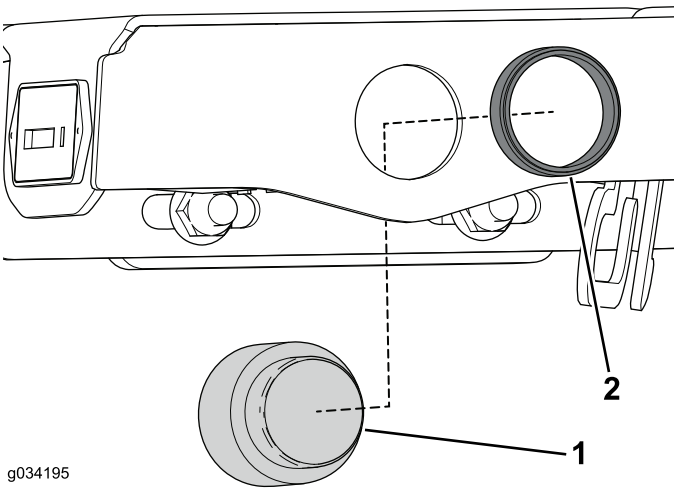

Figur 11

1. Ljudlarm
2. Fästring

3. Ta i förekommande fall bort timmätarens hållare från konsolenheten (Figur 12).

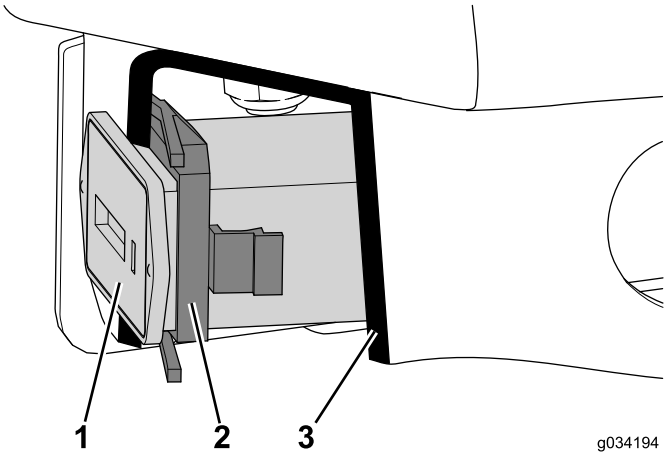

Figur 12

Vy i genomskärning

1. Timmätare
2. Hållare
3. Genomskärning

4. Lossa tändningslåsets fästmutter och avlägsna låset från konsolenheten (Figur 13).

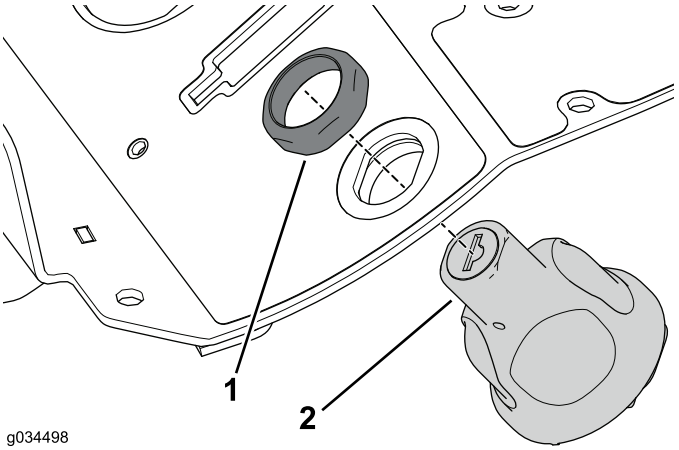

Figur 13

1. Fästmutter
2. Startbrytare

Ta bort konsolenheten

Lägg alla delar som du tar bort under detta förfarande åt sidan.

1. Ta bort de två vagnsskruvarna och flänsmuttrarna som fäster konsolenheten vid konsolens fäste (Figur 14).

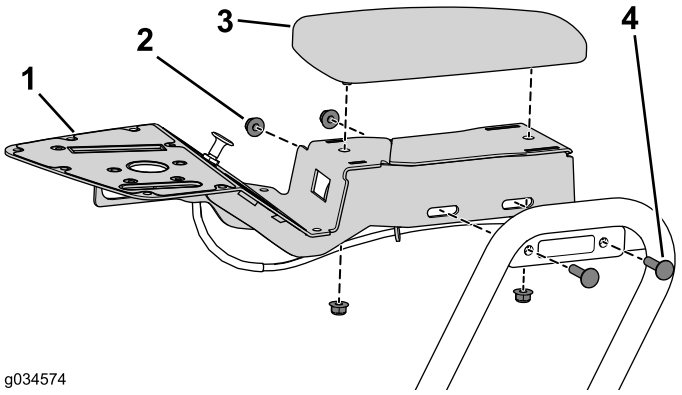

Figur 14

1. Konsolenhet
2. Flänsmutter
3. Armstöd
4. Vagnsskruv

Obs: På dieseldrivna maskiner används en distansbricka mellan konsolenheten och fästet.

2. Ta bort de två flänsmuttrarna som fäster armstödet på konsolenheten (Figur 14).

Montera satsen

Montera konsolenheten

1. Montera den övre och nedre dekalen på konsolenheten (Figur 15).

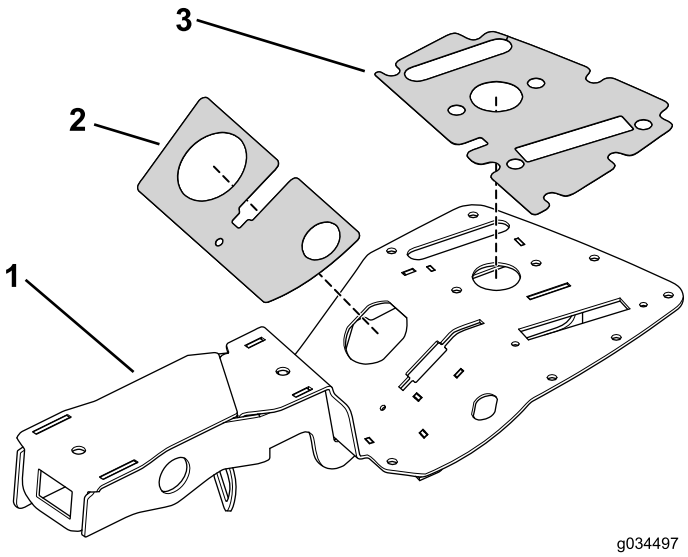

Figur 15

1. Konsolenhet
2. Nedre dekal
3. Övre dekal

2. Använd de två vagnsskruvarna och flänsmuttrarna som du tog bort tidigare för att sätta fast konsolens fäste (Figur 16).

Obs: Montera distansbrickan på dieseldrivna maskiner.

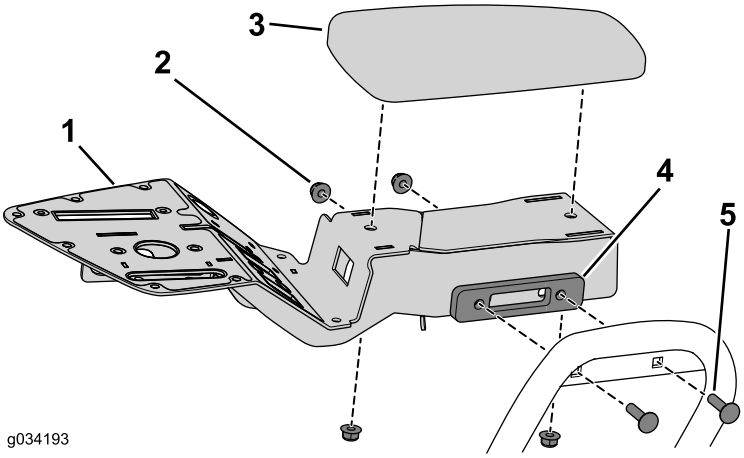

Figur 16

1. Konsolenhet
2. Flänsmutter
3. Armstöd
4. Distansbricka (endast dieseldrivna maskiner)
5. Vagnsskruv

3. Använd de två flänsmuttrarna som du tog bort tidigare för att fästa armstödet vid konsolenheten (Figur 16).

Montera klippreglageenheten

1. Använd de två skruvarna (nr 10 x 1/2 tum) och låsmuttrarna för att fästa styrspaksenheten vid konsolen (Figur 17).

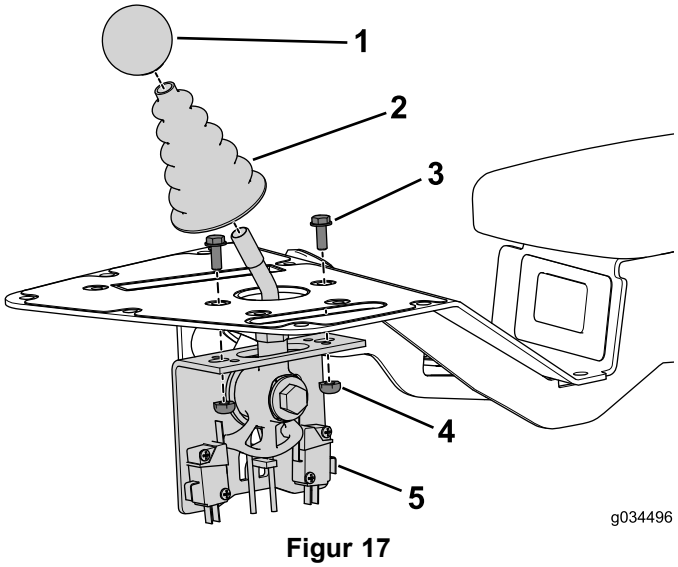

Figur 17

1. Knopp
2. Dammsko
3. Skruv
4. Mutter
5. Klippreglageenhet

2. Montera dammskon över styrspakens axel.
3. Montera knoppen på styrspakens axel.

Montera chokeenheten

Endast bensinmotor

1. Dra den nya chokevajern enligt den ursprungliga kabeldragningen och fäst den vid maskinen med kabelband (Figur 18).

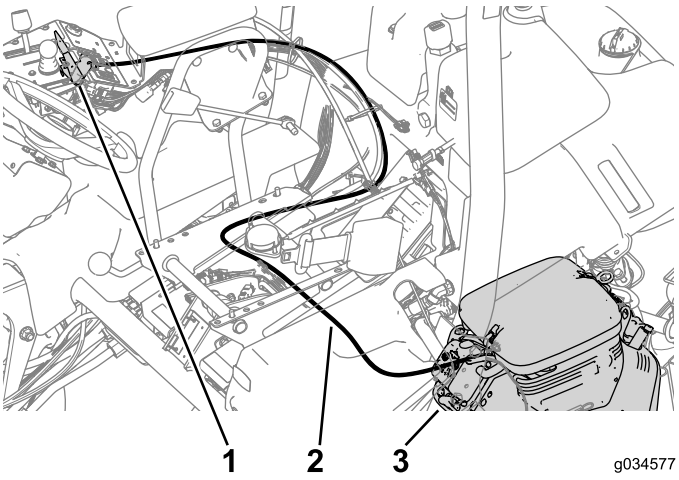

Figur 18

1. Chokereglageenhet
2. Chokevajer
3. Chokereglage

2. Anslut vajern till motorns chokereglage (Figur 18).
3. Montera hastighetsmuttrarna på monteringen på konsolenheten (Figur 19).
4. Använd de två skruvarna (nr 10 x 1/2 tum) för att fästa chokereglageenheten vid konsolen (Figur 19).

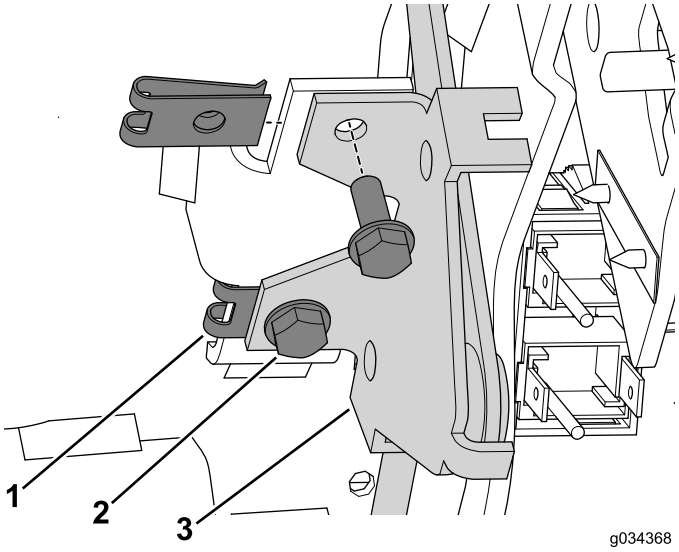

Figur 19

1. Hastighetsmutter (monterad)
2. Skruvar (nr 10 x 1/2 tum)
3. Chokereglageenhet

Montera spårkåpan

Endast dieselmotor

Använd skruven (nr 10 x 3/8 tum) för att fästa spårkåpan vid konsolen (Figur 20).

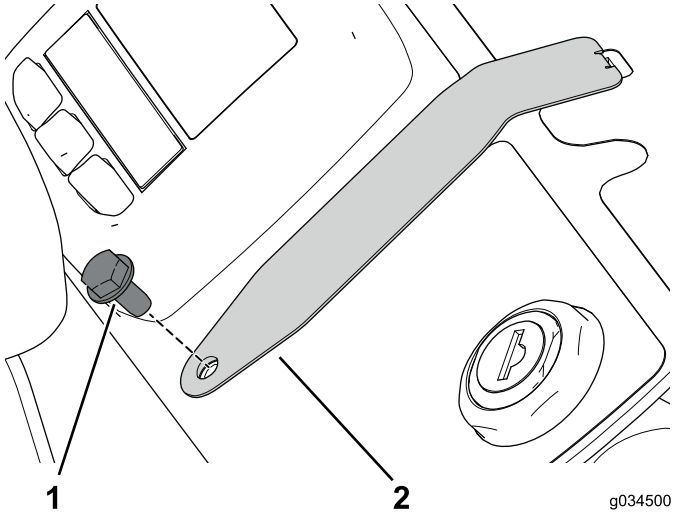

Figur 20

1. Skruv (nr 10 x 3/8 tum)
2. Spårkåpa

Montera funktionsreglageenheten

1. Använd skruven (nr 10 x 1/2 tum) och låsmuttern för att fästa funktionsspakens fäste vid konsolen (Figur 21).

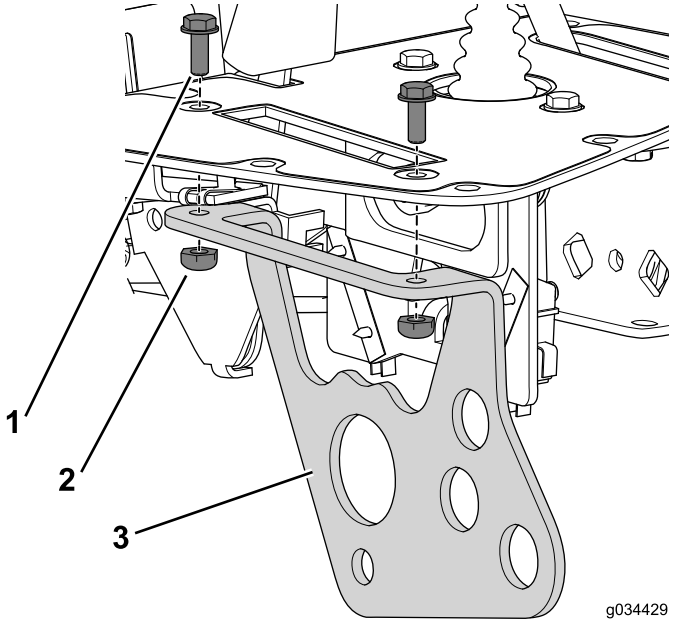

Figur 21

1. Skruv (nr 10 x 1/2 tum)
2. Låsmutter
3. Funktionsspakens fäste

2. Använd låsmuttern, planbrickan, distansröret och skruven som du tog bort tidigare för att sätta fast handtagsenheten på fästet (Figur 22).

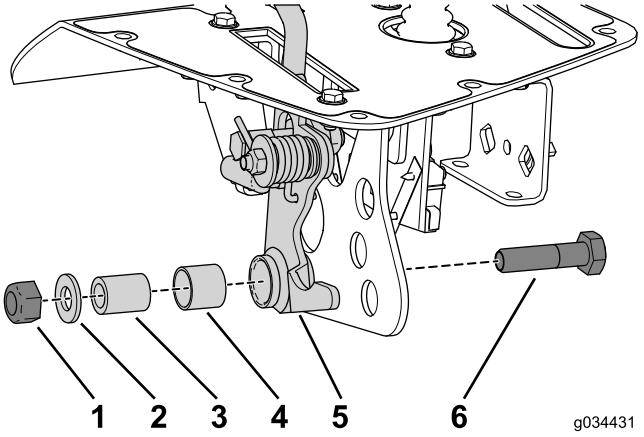

Figur 22

1. Låsmutter (10 mm)
2. Planbricka
3. Distansrör
4. Delad bussning
5. Spakenhet
6. Skruv (10 mm x 40 mm)

3. Använd muttrarna och låsbrickorna som du tog bort tidigare för att fästa avståndsgivarna vid funktionsspakens fäste (Figur 23).

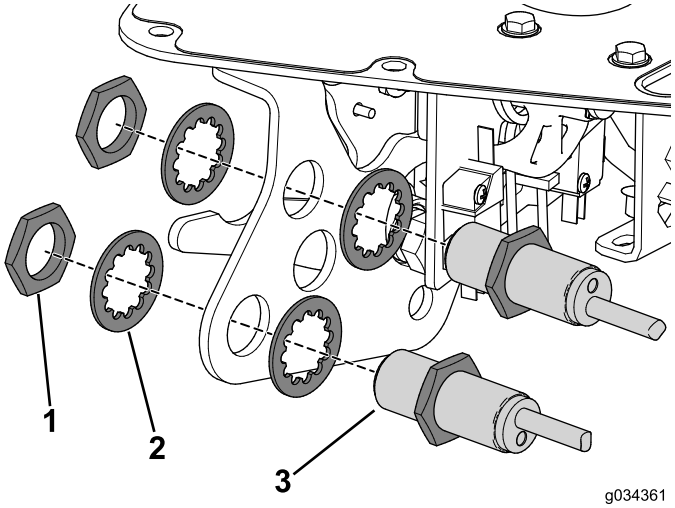

Figur 23

1. Mutter
2. Låsbricka
3. Avståndsgivare

4. Montera knoppen på funktionsspakens axel.

Montera neutrallåsvajern

1. Ta bort den ursprungliga vajern och dra den nya vajern på dess plats.
2. Anslut neutrallåsvajern till pedalväxelväljaren (Figur 24).

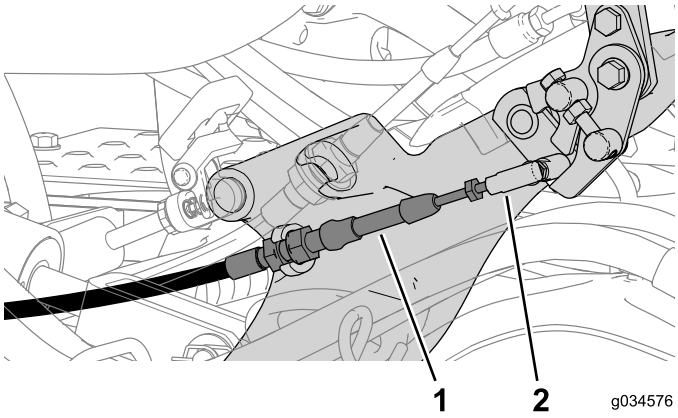

Figur 24

1. Neutrallåsvajer
2. Kulledskontakt

3. Anslut neutrallåsvajern till kabelkontakten (Figur 25).

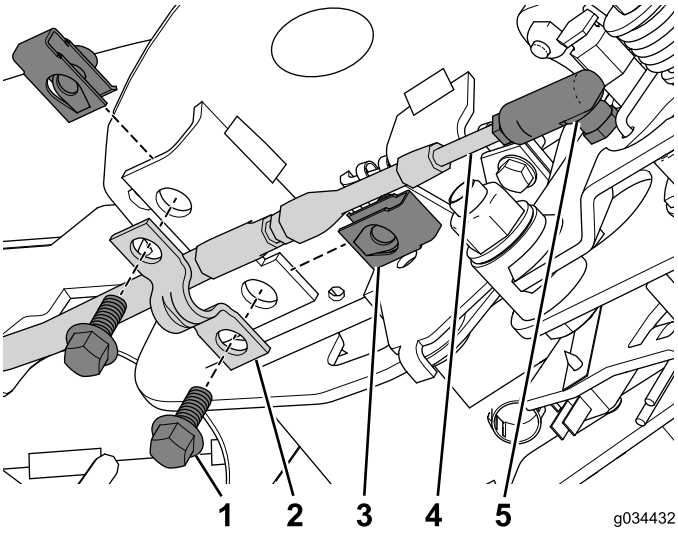

Figur 25

1. Skruv (1/4 x 5/8 tum)
2. Kabelklämma
3. Fästmutter
4. Vajer
5. Kabelkontakt

4. Montera fästmuttern på konsolenheten (Figur 25).
5. Använd de två skruvarna (1/4 x 5/8 tum) för att fästa vajern med kabelklämman vid konsolenheten (Figur 25).
6. Fäst vajern vid maskinen med kabelband.

Montera brytarna och lamporna

1. Tryck in timmätaren i hålet tills den sitter ordentligt i hållaren (Figur 26).

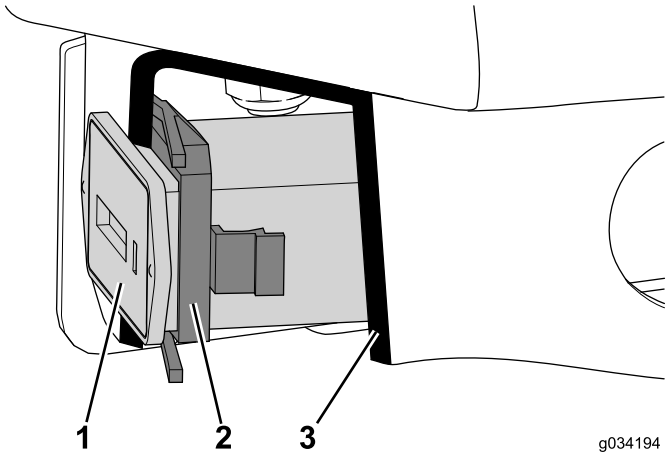

Figur 26

Vy i genomskärning

1. Timmätare
2. Hållare
3. Genomskärning

2. Använd fästringen för att fästa ljudlarmet vid konsolenheten (Figur 27).

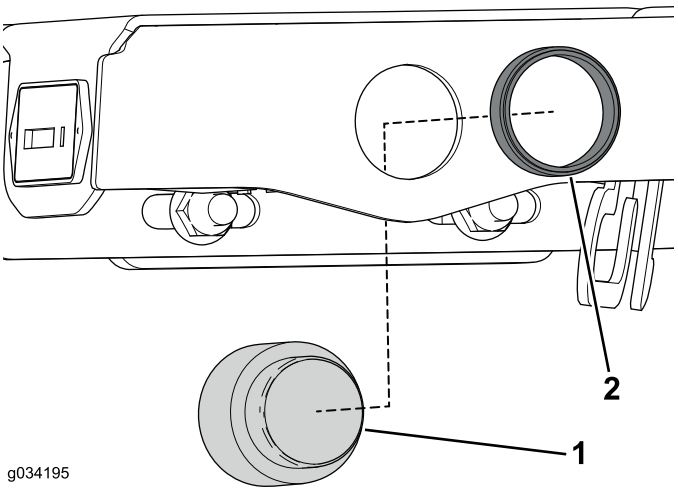

Figur 27

1. Ljudlarm
2. Fästring

3. Använd fästringen för att fästa panelen vid konsolenheten (Figur 28).

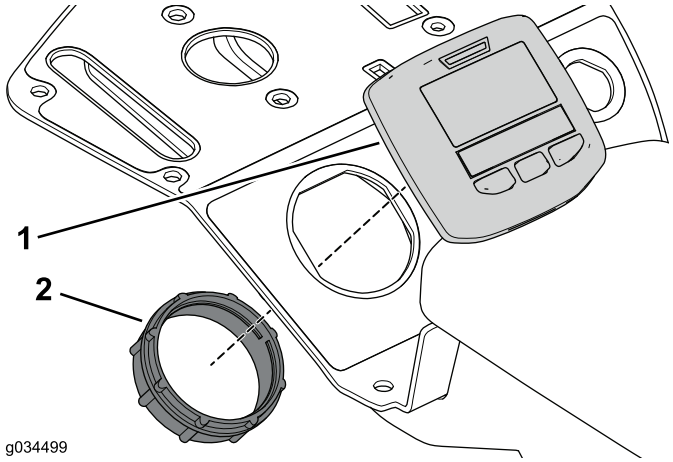

Figur 28

1. Panel
2. Fästring

4. Använd fästmuttern som du tog bort tidigare för att fästa tändningslåset vid konsolenheten (Figur 29).

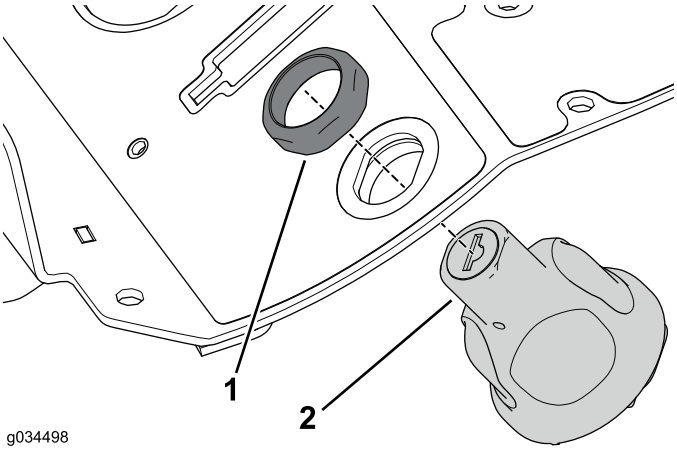

Figur 29

1. Fästmutter
2. Startbrytare

5. Anslut kablaget till lämpliga kontakter (Figur 30).

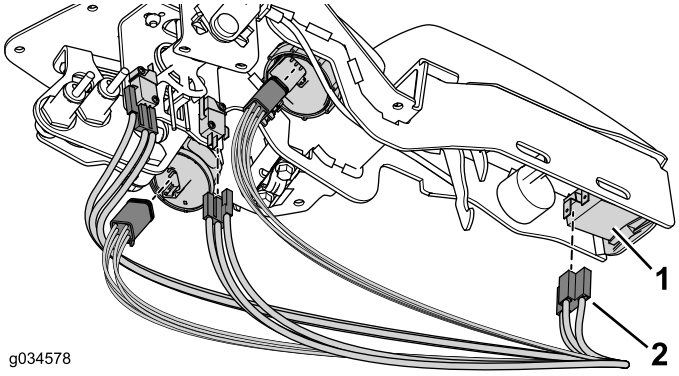

Figur 30

1. Reglage, lampa eller brytare
2. Kontaktdon

Slutföra monteringen

1. Använd de åtta skruvarna som du tog bort tidigare för att fästa konsolens kåpa på konsolenheten (Figur 31).

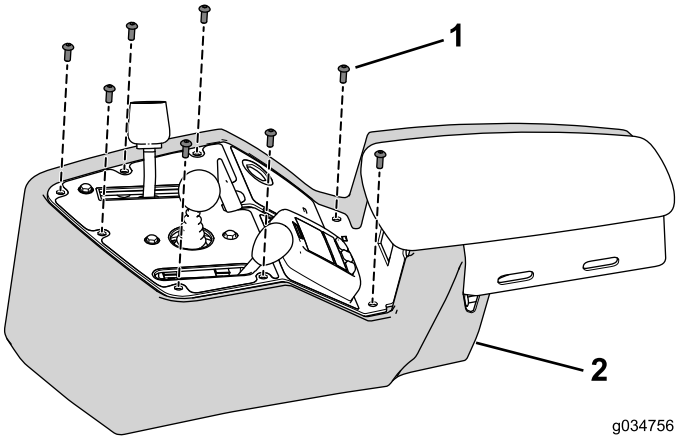

Figur 31

1. Skruv (10 x 1/2 tum)
2. Konsolkåpa

2. Anslut batteriet, se *bruksanvisningen*.
3. Kontrollera reglagens funktion och justera vid behov.

Anteckningar:

Toros garanti

Två års begränsad garanti

Fel och produkter som omfattas

The Toro Company och dess dotterbolag Toro Warranty Company garanterar gemensamt, och i enlighet med ett avtal dem emellan, att din Toro-produkt (”produkten”) är utan material- och tillverkningsfel i två år eller 1 500 arbetstimmar*, beroende på vilket som inträffar först. Den här garantin gäller för alla produkter förutom luftare (och för dem finns det separata garantiförklaringar). Om ett fel som omfattas av garantin föreligger, kommer vi att reparera produkten utan kostnad för dig. Detta omfattar feldiagnos, arbete, reservdelar och transport. Den här garantin börjar gälla det datum då produkten levereras till den ursprungliga köparen i återförsäljarledet.
* Produkt som är utrustad med en timmätare.

Anvisningar för garantiservice

Du är ansvarig för att meddela produktdistributören eller den auktoriserade återförsäljaren som du köpte produkten av så snart du tror att något fel som omfattas av garantin föreligger. Om du behöver hjälp med att hitta en produktdistributör eller en auktoriserad återförsäljare, eller om du har några frågor som rör dina rättigheter och skyldigheter beträffande garantin, kan du kontakta oss på:

Toro Commercial Products Service Department
Toro Warranty Company
8111 Lyndale Avenue South
Bloomington, MN 55420-1196

+1-952-888-8801 eller +1-800-952-2740
E-post: commercial.warranty@toro.com

Ägarens ansvar

Som ägare till produkten är du ansvarig för att utföra det underhåll och de justeringar som krävs, i enlighet med anvisningarna i *bruksanvisningen*. Om du inte utför nödvändigt underhåll och nödvändiga justeringar kan detta leda till att ett eventuellt garantianspråk inte godkänns.

Produkter och fel som inte omfattas

Alla produkt- eller funktionsfel som inträffar inom garantiperioden beror inte på material- eller tillverkningsfel. Den här garantin omfattar inte följande:

- Produktfel som orsakas av att andra reservdelar än Toro-originaldelar används eller av att extra, modifierade tillbehör och produkter som inte har tillverkats av Toro monteras och används. I vissa fall erbjuder tillverkaren en separat garanti för sådana produkter.
- Produktfel som orsakas av underlåtenhet att utföra det underhåll och/eller de justeringar som rekommenderas. Garantianspråk kan komma att underkännas om Toro-produkten inte underhålls i enlighet med anvisningarna i stycket Rekommenderat underhåll i *bruksanvisningen*.
- Produktfel som orsakas av felaktig, slarvig eller vårdslös användning av produkten.
- Slitdelar som förbrukas vid användning, förutom om dessa visar sig vara defekta. Exempel på slitdelar som förbrukas eller slits ut vid normal användning av produkten omfattar, men är inte begränsade till, bromsklossar, bromsbelägg, lamellbelägg, knivar, cylindrar, valsar och lager (tätade eller smörjbara), underknivar, tändstift, svänghjul och svänghjulslager, däck, filter, remmar samt vissa sprutkomponenter som membran, munstycken och backventiler m.m.
- Fel som orsakats av yttre påverkan. Yttre påverkan omfattar, men är inte begränsat till, väder, förvaringsomständigheter, föroreningar, användning av bränslen, kylvätskor, smörjmedel, tillsatser, konstgödningsmedel, vatten eller kemikalier m.m. som ej har godkänts.
- Fel eller problem med prestandan på grund av att bränslen (t.ex. bensin, diesel eller biodiesel) som inte uppfyller respektive industristandarder har använts.
- Normalt förekommande buller, vibrationer, slitage och försämringar.
- Normalt slitage omfattar, men är inte begränsat till, skador på säten till följd av slitage eller nötning, slitage på målade ytor, repor på dekaler och fönster m.m.

Reservdelar

Reservdelar som planeras att bytas ut i samband med nödvändigt underhåll omfattas endast av garantin under perioden fram till den planerade tidpunkten för utbytet av delen. Delar som byts ut i enlighet med den här garantin omfattas av garantin under hela den återstående produktgarantin och tillfaller Toro. Toro fattar det slutliga beslutet om huruvida en befintlig del eller enhet ska repareras eller bytas ut. Toro har rätt att använda omarbetade reservdelar vid garantireparationer.

Garanti för djupurladdnings- och litiumjonbatterier:

Djupurladdnings- och litiumjonbatterier har en total livslängd på ett visst antal kilowattimmar. Den totala livslängden kan förlängas eller förkortas genom olika drift-, laddnings- och underhållstekniker. I och med att batterierna i produkten används, förkortas användningstiden mellan laddningsintervallen gradvis till dess att batterierna är helt förbrukade. Det är ägaren till produkten som ansvarar för att ersätta batterier som förbrukas genom normal användning. Batterierna måste kanske bytas ut under garantiperioden, och det sker då på ägarens bekostnad. Obs! (endast litiumjonbatterier): Garantin för litiumjonbatterier är begränsad och beräknas proportionellt från år tre till fem baserat på användningstid och antal förbrukade kilowattimmar. Se *bruksanvisningen* för mer information.

Ägaren bekostar underhållet

Den vanliga service som krävs för Toro-produkter omfattar bland annat att finjustera motorn, smörja, rengöra och polera maskinen, byta filter och kylvätska samt att utföra det underhåll som rekommenderas. Sådan service får ägaren själv bekosta.

Allmänna villkor

Reparation av en auktoriserad Toro-distributör eller Toro-återförsäljare är den enda kompensation som du har rätt till under denna garanti.

Varken The Toro Company eller Toro Warranty Company är ansvariga för indirekta eller oförutsedda skador eller följdskador i samband med användningen av de Toro-produkter som omfattas av denna garanti. Detta inkluderar alla kostnader eller utgifter för att tillhandahålla ersättningsutrustning eller service under rimliga perioder med funktionsfel eller avsaknad av möjlighet av använda produkten medan reparationer som omfattas av garantin utförs. Med undantag för den emissionsgaranti som nämns nedan, och endast om denna är tillämplig, finns ingen annan uttrycklig garanti. Alla indirekta garantier i fråga om säljbarhet och användningslämplighet är begränsade till denna uttryckliga garantis varaktighet.

I vissa stater är det inte tillåtet att undanta oförutsedda skador eller följdskador, eller tidsbegränsa en indirekt garantis varaktighet, och i dessa fall är det möjligt att ovanstående undantag och begränsningar inte gäller. Denna garanti ger dig specifika juridiska rättigheter, och du kan även ha andra rättigheter som varierar från stat till stat.

Anmärkning om motorgarantin:

Emissionskontrollsystemet på produkten kan omfattas av en separat garanti som uppfyller de krav som fastställts av den amerikanska miljömyndigheten (Environmental Protection Agency, EPA) och/eller Kaliforniens luftskyddsmyndighet (California Air Resources Board, CARB). Tidsbegränsningarna som anges ovan är inte tillämpliga i fråga om garantin för emissionskontrollsystem. Se garantiförklaringen om emissionskontroll som medföljer produkten eller finns i motortillverkarens dokumentation för ytterligare information.

Andra länder än USA och Kanada

Kunder som har köpt Toro-produkter som exporterats från andra länder än USA eller Kanada ska kontakta sin Toro-distributör (återförsäljare) för att få garantipolicyn för sitt eget land eller sin provins eller stat. Om du av någon anledning är missnöjd med din distributörs service eller har svårt att få garantiupplysningar kontaktar du Toro-importören.