Form No. 3398-219 Rev A

# 53 cm bred gräsklippare med alternativen kompostering, uppsamling bak och sidoutkast

**Modellnr 29730—Serienr 316000001 och högre**

**Modellnr 29732—Serienr 316000001 och högre**

**Modellnr 29734—Serienr 316000001 och högre**

**Bruksanvisning**

# Introduktion

**Denna gräsklippare av gåmodell med roterande knivar är avsedd att användas av privatkunder. Den är huvudsakligen konstruerad för att klippa gräs på väl underhållna gräsmattor runt bostäder. Den är inte konstruerad för att klippa snår eller för jordbruksändamål.**

Läs denna information noga så att du lär dig att använda och underhålla produkten på rätt sätt, och för att undvika person- och produktskador. Du är ansvarig för att produkten används på ett korrekt och säkert sätt.

Du kan kontakta Toro direkt på www.Toro.com om du behöver information om produkter och tillbehör, hjälp med att hitta en återförsäljare eller om du vill registrera din produkt.

Kontakta en auktoriserad återförsäljare eller Toros kundservice och ha produktens modell- och serienummer till hands om du har behov av service, Toro-originaldelar eller ytterligare information. Figur 1 visar var du finner produktens modell- och serienummer. Skriv in numren i det tomma utrymmet.

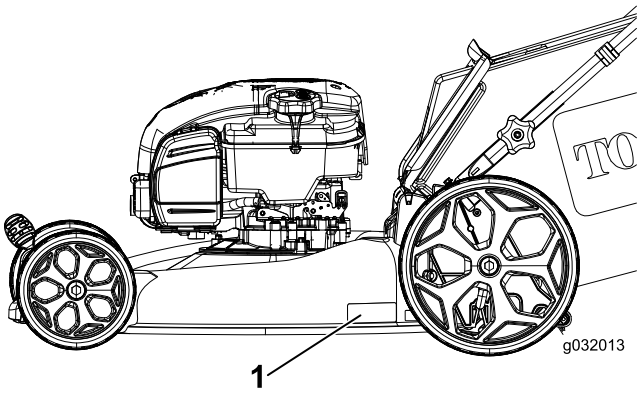


**Figur 1**

1. Modell- och serienummerplåt

**Modellnr** _____

**Serienr** _____

I denna bruksanvisning anges potentiella risker och alla säkerhetsmeddelanden har markerats med en varningssymbol (Figur 2), som anger fara, som kan leda till allvarlig personskada eller dödsfall om föreskrifterna inte följs.

**Figur 2**

1. Varningssymbol

Två ord används också i den här bruksanvisningen för att markera information. **Viktigt** anger speciell teknisk information och **Observera** anger allmän information som är värd att notera.

Detta tändningssystem överensstämmer med bestämmelserna i kanadensiska ICES-002.

**Nettomoment**

Motorns bruttomoment, eller nettomoment, verkstadsbedömdes av motortillverkaren i enlighet med SAE (Society of Automotive Engineers) J1940. Den här gräsklipparklassens faktiska motormoment kommer att vara avsevärt lägre då den är konfigurerad för att uppfylla säkerhetskrav, utsläppsföreskrifter och funktionella krav.

# Innehåll

Introduktion ..... 1
Säkerhet ..... 2
Allmän säkerhet ..... 2
Ljudtryck ..... 2
Ljudstyrka ..... 2
Hand-/armvibration ..... 2
Säkerhets- och instruktionsdekaler ..... 3
Montering ..... 4
1 Fälla upp handtaget ..... 4
2 Montera startsnöret i styrningen ..... 5
3 Fylla på olja i motorn ..... 5
4 Ladda batteriet (endast modell med elstart) ..... 6
5 Montera gräsuppsamlaren ..... 6
Produktöversikt ..... 7
Specifikationer ..... 7

© 2015—The Toro® Company
8111 Lyndale Avenue South
Bloomington, MN 55420

Registrera din produkt på www.Toro.com.

CE

Översättning av originalet (SV)
Tryckt i USA
Med ensamrätt

Redskap/tillbehör ..... 7
Körning ..... 8
Före körning ..... 8
Säkerhet före användning ..... 8
Fylla på bränsletanken ..... 8
Kontrollera oljenivån i motorn ..... 9
Justera klipphöjden ..... 9
Under arbetets gång ..... 10
Säkerhet under användning ..... 10
Starta motorn ..... 10
Använda självdrivning (endast modeller med självdrivning) ..... 10
Stänga av motorn ..... 11
Mulla klippet ..... 11
Samla upp klippet ..... 11
Använda sidoutkastaren för klippet ..... 11
Arbetstips ..... 12
Efter körning ..... 12
Säkerhet efter användning ..... 12
Fälla ned handtaget ..... 13
Rengöra under maskinen ..... 13
Underhåll ..... 14
Rekommenderat underhåll ..... 14
Säkerhet vid underhåll ..... 14
Underhållsförberedelser ..... 14
Byta luftrenaren ..... 15
Byta ut motoroljan ..... 15
Ladda batteriet (endast modell med elstart) ..... 16
Byta ut säkringen (Endast modell med elstart) ..... 16
Byta ut kniven ..... 16
Justera självdrivningskabeln (endast modeller med självdrivning) ..... 17
Förvaring ..... 18
Säker förvaring ..... 18
Förbereda maskinen för förvaring ..... 18
Ta maskinen ur förvaring ..... 18

# Säkerhet

Maskinen har utformats i enlighet med SS-EN ISO 5395:2013 och ANSI B71.1-2012.

## Allmän säkerhet

Maskinen kan slita av händer och fötter och kasta omkring föremål. Följ alltid alla säkerhetsanvisningar för att undvika allvarliga personskador.

Det kan medföra fara för dig och kringstående om maskinen används i andra syften än vad som avsetts.

- Läs och förstå innehållet i den här bruksanvisningen innan du startar motorn. Se till att alla som använder den här produkten förstår varningarna och vet hur produkten ska användas.
- Håll händer och fötter på avstånd från maskinens rörliga delar.
- Kör endast maskinen om skydd och andra säkerhetsanordningar sitter på plats och fungerar.
- Håll avståndet till utkastaröppningen. Håll kringstående på säkert avstånd från maskinen.
- Håll barn på säkert avstånd från arbetsområdet. Låt aldrig barn köra maskinen.
- Stanna maskinen och stäng av motorn innan du utför service på, tankar eller rensar maskinen.

Felaktigt bruk eller underhåll av maskinen kan leda till personskador. För att minska risken för skador ska du alltid följa säkerhetsanvisningarna och uppmärksamma varningssymbolen. Symbolen betyder Var försiktig, Varning eller Fara – anvisning om personsäkerhet. Underlåtenhet att följa anvisningarna kan leda till personskador eller dödsfall.

Du hittar mer säkerhetsinformation i respektive avsnitt i denna bruksanvisning.

## Ljudtryck

Enheten har en ljudtrycksnivå vid förarens öra på 88 dBA, vilket omfattar ett osäkerhetsvärde (K) på 1 dBA.

Ljudtrycksnivån har fastställts enligt de rutiner som beskrivs i SS-EN ISO 5395:2013.

## Ljudstyrka

Maskinen har en garanterad ljudstyrka på 98 dBA, som omfattar ett osäkerhetsvärde (K) på 1 dBA.

Ljudstyrkenivån har fastställts enligt de rutiner som beskrivs i ISO 11094.

**⚠ VAR FÖRSIKTIG**

**Långvarig exponering för buller under körning av maskinen kan orsaka viss hörselnedsättning.**

**Använd lämpliga hörselskydd när du kör maskinen under en längre tid.**

## Hand-/armvibration

### Modell 29730

Uppmätt vibrationsnivå för höger hand = 4,9 $m/s^2$

Uppmätt vibrationsnivå för vänster hand = 4,2 $m/s^2$

Osäkerhetsvärde (K) = 2,5 $m/s^2$

Uppmätta värden har fastställts enligt de rutiner som beskrivs i SS-EN ISO 5395:2013.

### Modeller 29732 och 29734

Uppmätt vibrationsnivå för höger hand = 2,2 $m/s^2$

Uppmätt vibrationsnivå för vänster hand = 1,9 $m/s^2$

Osäkerhetsvärde (K) = 1,1 $m/s^2$

Uppmätta värden har fastställts enligt de förfaranden som beskrivs i SS-EN ISO 5395:2013.

**⚠ VAR FÖRSIKTIG**

**Långvarig exponering för vibrationer under körning av maskinen kan orsaka viss domnad i händer och handleder.**

**Använd handskar som dämpar vibrationer när du kör maskinen under en längre tid.**

# Säkerhets- och instruktionsdekaler

**Viktigt: Säkerhets- och instruktionsdekalerna sitter nära potentiella farozoner. Byt ut skadade dekaler.**

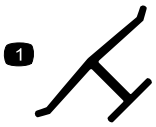


**Tillverkarens logotyp**

1. Visar att kniven är en originaldel från maskintillverkaren.

---

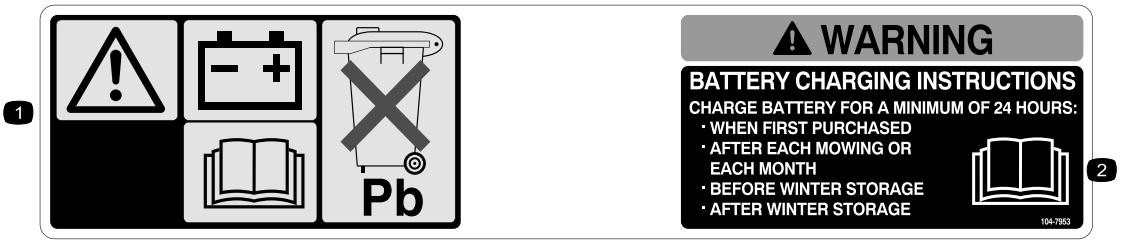


**104-7953**

1. Varning – läs *Bruksanvisningen* för information om att ladda batteriet. Det innehåller bly och får inte kastas i hushållssoporna.
2. Läs *Bruksanvisningen.*

---

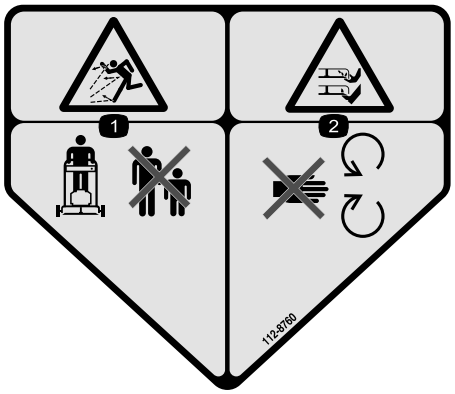


**112-8760**

1. Risk för utslungade föremål – håll kringstående på behörigt avstånd från maskinen.
2. Avkapnings-/avslitningsrisk för händer och fötter – håll dig på avstånd från rörliga delar.

---

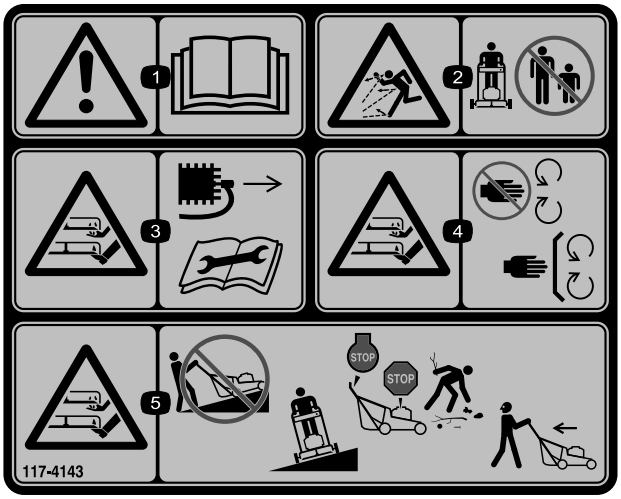


**117-4143**

1. Varning – läs *bruksanvisningen*.
2. Risk för utslungade föremål – håll kringstående på behörigt avstånd från maskinen.
3. Risk för att händer och fötter slits av, gräsklipparkniv – lossa tändkabeln och läs instruktionerna innan du utför service eller underhåll.
4. Risk för att händer och fötter slits av, gräsklipparkniv – håll avstånd till rörliga delar och se till att alla skydd sitter på plats.
5. Risk för att händer och fötter slits av, gräsklipparkniv – klipp rakt upp och ner i sluttningar, och inte tvärs över dem. Stanna motorn och plocka bort skräp innan du börjar klippa. Titta bakåt och nedåt vid backning.

# Montering

**Viktigt:** **Ta bort och släng skyddsplasten som täcker motorn.**

# 1

## Fälla upp handtaget

**Inga delar krävs**

### Tillvägagångssätt

**⚠ VARNING**

**Om du fäller upp eller ned handtaget på fel sätt kan detta skada kablar och resultera i ett farligt driftstillstånd.**

- **Skada inte kablarna när du fäller upp och ned handtaget.**
- **Kontakta en auktoriserad återförsäljare om en kabel skadas.**

1. Ta bort handtagsreglagen och skruvarna från klipparkåpan ().
2. Fäst handtaget på klipparkåpan ().

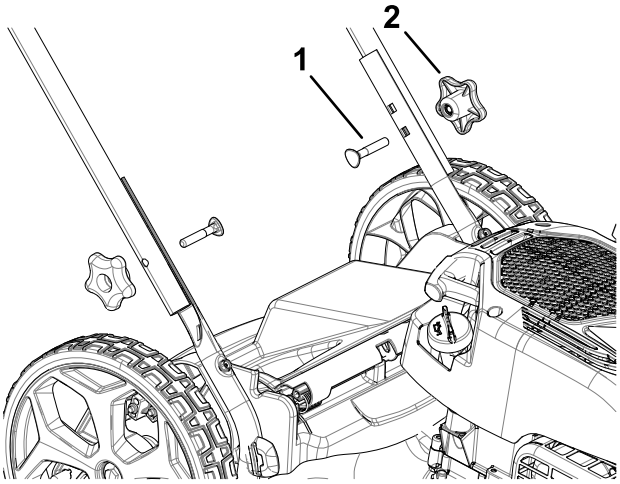


g032765

**Figur 3**

1. Skruv
2. Ratt

3. Flytta handtaget till arbetsläget (Figur 4).

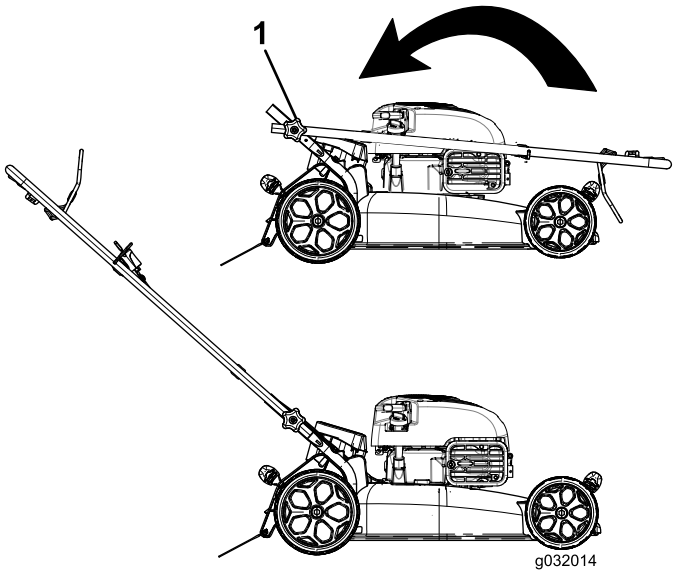


**Figur 4**

1. Handtagsvred (2)

**Viktigt:** **Dra kablarna på utsidan av handtaget när du drar ut handtaget (Figur 5).**

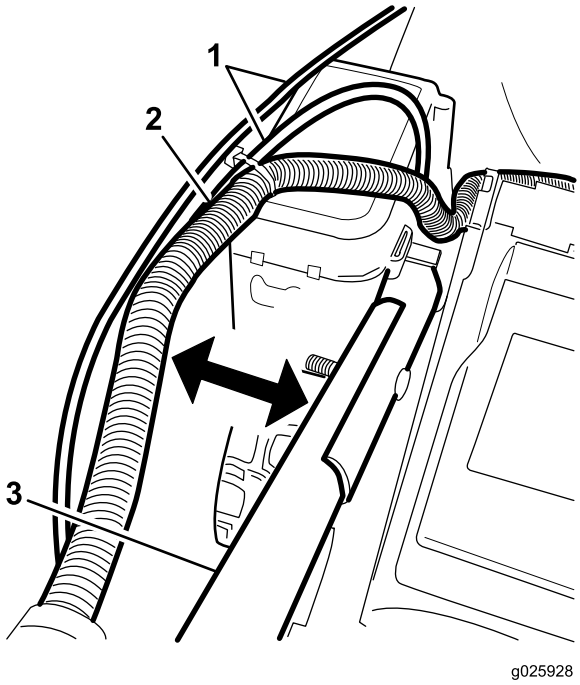


**Figur 5**

Modell med elstart visas

1. Kablar
2. Kablage (endast modell med elstart)
3. Handtag

4. Montera handtagsvreden och dra åt dem ordentligt för hand.

# 2

# Montera startsnöret i styrningen

### Inga delar krävs

## Tillvägagångssätt

**Viktigt:** **Montera startsnöret i styrningen för att säkert och lätt starta motorn när du använder maskinen.**

Håll knivstyrstången mot det övre handtaget och dra startsnöret genom styrningen på handtaget (Figur 6).

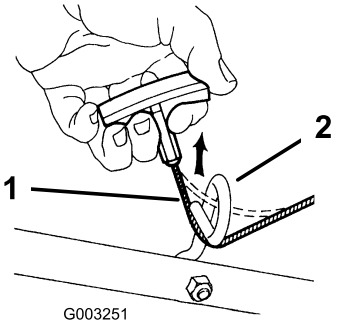


**Figur 6**

1. Startsnöre
2. Styrning

# 3

# Fylla på olja i motorn

### Inga delar krävs

## Tillvägagångssätt

**Viktigt:** **Maskinen levereras utan olja i motorn. Fyll på olja i motorn innan du startar den.**

1. Flytta maskinen till ett plant underlag.
2. Ta ut oljestickan (Figur 7) och häll i ungefär 3/4 av vevhusets oljekapacitet i påfyllningsröret för olja.

   **Obs:** Maximal påfyllning: 0,53 l, typ: 10W-30 eller SAE 30 renande fordonsolja med API-klassificering SJ eller högre.

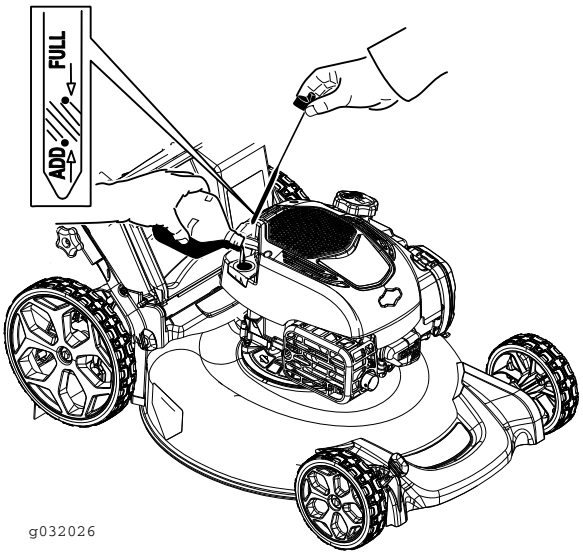


Figur 7

3. Torka av oljestickan med en ren trasa.
4. Sätt oljestickan i oljepåfyllningsröret och skruva in den tills det tar stopp.
5. Ta ut oljestickan och läs av oljenivån (Figur 7).
   - Om oljenivån är under markeringen Add på oljestickan, fyller du långsamt på lite olja i påfyllningsröret och upprepar sedan stegen 3 till 5 tills oljenivån befinner sig vid markeringen Full på oljestickan.
   - Om oljenivån hamnar över markeringen Full på oljestickan ska du tömma ut den överflödiga oljan tills oljenivån hamnar på markeringen Full på oljestickan. Läs Byta ut motoroljan (sida 15) om hur du tömmer ut den överflödiga oljan.

     **Viktigt: Om oljenivån i vevhuset är för låg eller för hög kan motorn skadas om du kör den.**
6. Sätt i oljestickan ordentligt för hand.

# 4

# Ladda batteriet (endast modell med elstart).

### Inga delar krävs

## Tillvägagångssätt

Se Ladda batteriet (endast modell med elstart). (sida 16).

# 5

# Montera gräsuppsamlaren

### Inga delar krävs

## Tillvägagångssätt

1. För gräsuppsamlaren över ramen i enlighet med Figur 8.

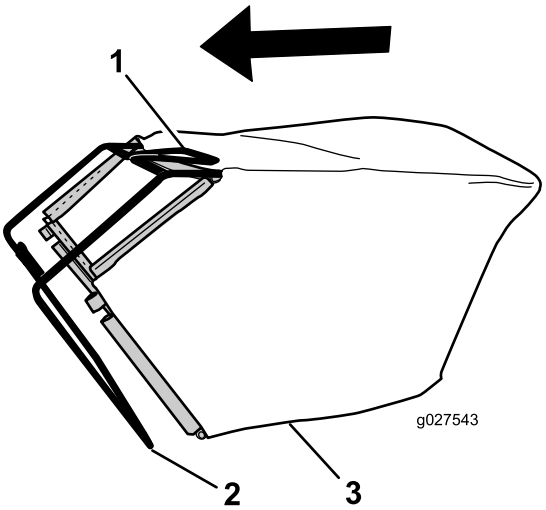


Figur 8

1. Handtag
2. Ram
3. Gräsuppsamlare

**Obs:** För inte uppsamlaren över handtaget (Figur 8).

2. Haka fast uppsamlarens nedre kanal på den nedre delen av ramen (Figur 9).

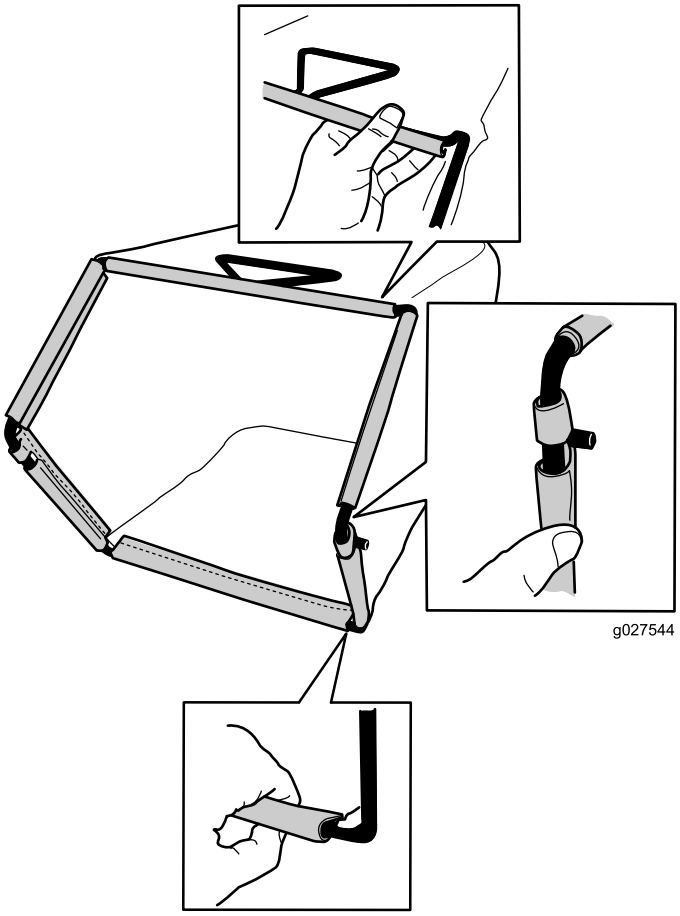


**Figur 9**

3. Haka fast uppsamlarens övre kanal och sidokanaler på överdelen respektive sidorna på ramen (Figur 9).

# Produktöversikt

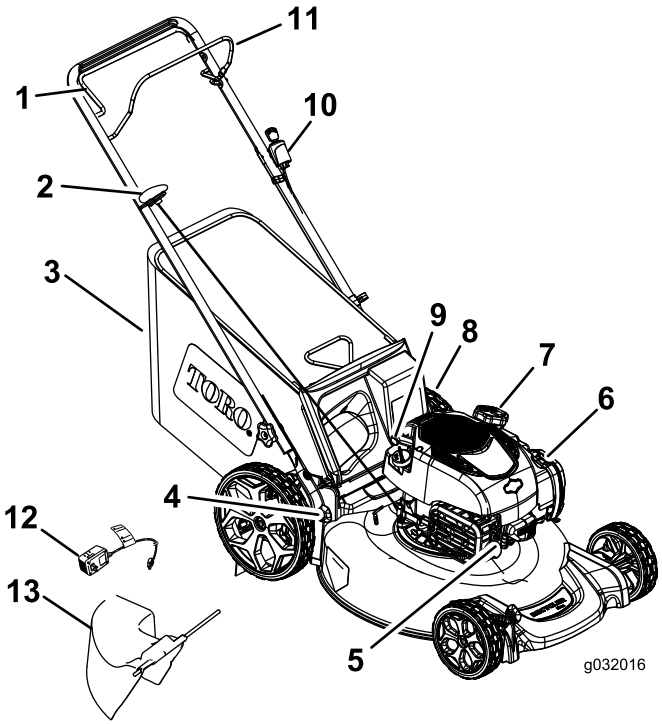


**Figur 10**
Modell med elstart visas

1. Självdrivningsstång (endast modell med självdrivning)
2. Startsnöre
3. Gräsuppsamlare
4. Klipphöjdsspak (4)
5. Tändstift
6. Luftfilter
7. Tanklock
8. Batteri (endast modell med elstart)
9. Påfyllning/oljesticka
10. Tändningsnyckel (endast modell med elstart)
11. Knivstyrstång
12. Batteriladdare (endast modeller med elstart)
13. Sidoutkastare

# Specifikationer

| Modell | Vikt | Längd | Bredd | Höjd |
|---|---|---|---|---|
| 29730 | 32 kg | 140 cm | 56 cm | 102 cm |
| 29732 | 34 kg | 140 cm | 56 cm | 102 cm |
| 29734 | 39 kg | 140 cm | 56 cm | 102 cm |

## Redskap/tillbehör

Det finns ett urval av godkända Toro-redskap och -tillbehör som du kan använda för att förbättra och utöka maskinens kapacitet. Kontakta en auktoriserad serviceverkstad eller återförsäljare eller gå till www.Toro.com för att se en lista över alla godkända redskap och tillbehör.

# Körning

## *Före körning*

## Säkerhet före användning

### Allmän säkerhet

- Lär dig hur man använder utrustningen på ett säkert sätt och bekanta dig med manöverorgan och säkerhetsskyltar.
- Kontrollera att alla skydd och säkerhetsanordningar, som t.ex. gräsriktare och/eller gräsuppsamlare, sitter på plats och fungerar korrekt.
- Kontrollera alltid maskinen för att se om knivarna, knivbultarna och klippenheten är slitna eller skadade.
- Inspektera området där maskinen ska användas och ta bort föremål som maskinen kan slunga omkring.
- Vid justering av klipphöjden kan du komma i kontakt med en roterande kniv, vilket kan leda till allvarliga skador.
  - Stäng av motorn och vänta tills alla rörliga delar har stannat.
  - Stick inte in fingrarna under kåpan vid justering av klipphöjden.

### Bränslesäkerhet

**⚠ FARA**

**Bränsle är extremt brandfarligt och mycket explosivt. Brand eller explosion i bränsle kan orsaka brännskador och materiella skador.**

- **Förhindra att statisk elektricitet antänder bensinen genom att ställa bensindunken och/eller maskinen direkt på marken före påfyllning, inte i ett fordon eller ovanpå ett föremål.**
- **Fyll tanken på en öppen plats, utomhus, när motorn är kall. Torka upp utspillt bränsle.**
- **Hantera inte bränsle när du röker eller befinner dig i närheten av en öppen låga eller gnistor.**
- **Förvara bränslet i en godkänd dunk och förvara den utom räckhåll från barn.**

**⚠ VARNING**

**Bränsle är skadligt eller dödligt om det förtärs. Längre exponering för bränsleångor kan orsaka allvarliga skador och sjukdom.**

- **Undvik att andas in bränsleångor under en längre tid.**
- **Håll händer och ansikte borta från munstycket och bränsletankens öppning.**
- **Håll bränsle borta från ögon och hud.**

## Fylla på bränsletanken

- Använd endast ren och färsk (ej äldre än 30 dagar) blyfri bensin med oktantal 87 eller högre för bästa resultat (klassificeringsmetod (R+M)/2).
- Syresatta bränslen med upp till 10 % etanol eller 15 % MTBE baserat på volym är godkända.
- **Etanol:** Bensin som innehåller upp till 10 % etanol (gasohol) eller 15 % MTBE (metyl-tertiär-butyleter) baserat på volym är godkänd. Etanol och MTBE är inte samma sak. Bensin med 15 % etanol (E15) baserat på volym får inte användas. **Använd aldrig bensin som innehåller mer än 10 % etanol baserat på volym**, t.ex. E15 (innehåller 15 % etanol), E20 (innehåller 20 % etanol) eller E85 (innehåller upp till 85 % etanol). Användning av ej godkänd bensin kan leda till prestandaproblem och/eller skador på motorn som eventuellt inte omfattas av garantin.
- **Använd inte** bensin som innehåller metanol.
- **Lagra inte** bränsle i bränsletanken eller i en bränslebehållare under vintern, såvida inte en stabiliserare används.
- **Tillsätt inte** olja i bensinen.

**Viktigt: Tillsätt en stabiliserare till bränslet vid alla tidpunkter på året för att få mindre startproblem. Blanda stabiliseraren med bensin som är max. 30 dagar gammal.**

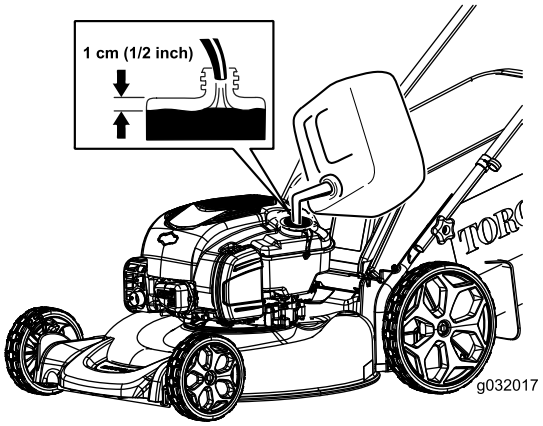


**Figur 11**

# Kontrollera oljenivån i motorn

**Serviceintervall:** Varje användning eller dagligen

Maximal påfyllning: 0,53 l, typ: 10W-30 eller SAE 30 renande fordonsolja med API-klassificering SJ eller högre.

1. Flytta maskinen till ett plant underlag.
2. Ta ut oljestickan (Figur 12).

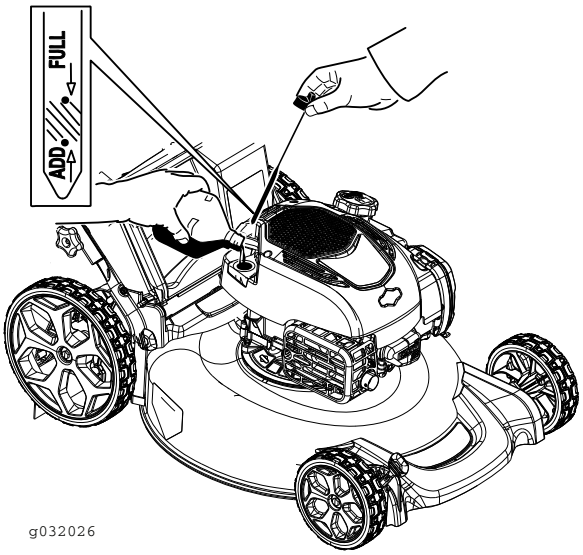


**Figur 12**

3. Torka av oljestickans ände med en torr trasa.
4. Sätt oljestickan i oljepåfyllningsröret och skruva in den tills det tar stopp.
5. Ta ut oljestickan och läs av oljenivån, se Figur 12.
   - Om oljenivån är under markeringen Add på oljestickan fyller du långsamt på lite olja i påfyllningsröret och upprepar sedan stegen 3 till 5 tills oljenivån befinner sig vid markeringen Full på oljestickan.
   - Om oljenivån hamnar över markeringen Full på oljestickan ska du tömma ut den överflödiga oljan tills oljenivån hamnar på markeringen Full på oljestickan. Läs Byta ut motoroljan (sida 15) om hur du tömmer ut den överflödiga oljan.

   **Viktigt: Om oljenivån i vevhuset är för låg eller för hög kan motorn skadas om du kör den.**
6. Sätt i oljestickan ordentligt för hand.

# Justera klipphöjden

## Justera klipphöjden (endast modell med höga hjul)

Justera klipphöjden. Ställ in framhjulen och bakhjulen på samma höjd.

**Obs:** För klipphöjdsreglagen enligt anvisningarna i Figur 13 för att höja eller sänka maskinen.

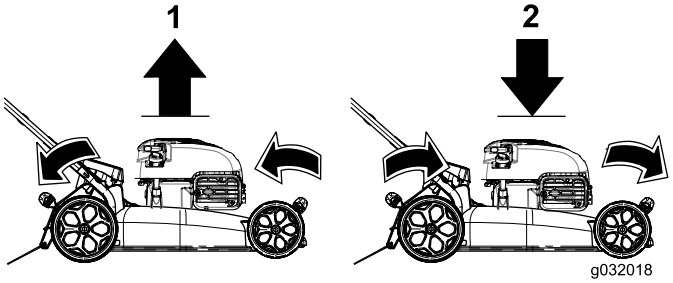


**Figur 13**

1. Höja maskinen
2. Sänka maskinen

**Viktigt: Klipphöjdsinställningarna är 32 mm, 44 mm, 57 mm, 70 mm, 83 mm, och 95 mm.**

## Justera klipphöjden (endast modell med reguljära hjul)

Justera klipphöjden. Ställ in framhjulen och bakhjulen på samma höjd.

**Obs:** För klipphöjdsreglagen enligt anvisningarna i Figur 14 för att höja eller sänka maskinen.

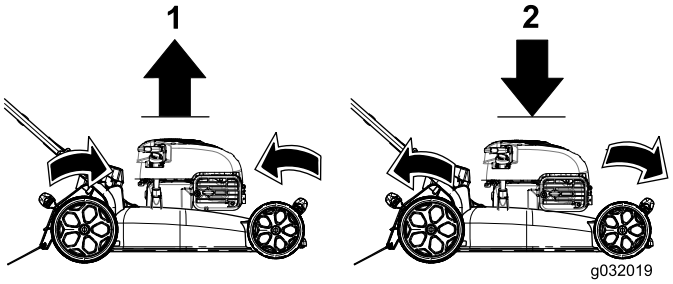


**Figur 14**

1. Höja maskinen
2. Sänka maskinen

**Viktigt: Klipphöjdsinställningarna är 32 mm, 44 mm, 57 mm, 70 mm, 83 mm, och 95 mm.**

# Under arbetets gång

## Säkerhet under användning

### Allmän säkerhet

- Använd lämpliga kläder, inklusive ögonskydd, halkfria och ordentliga skor samt hörselskydd. Sätt upp långt hår, knyt fast löst sittande klädesplagg och använd inte smycken.
- Kör inte maskinen om du är sjuk, trött eller påverkad av alkohol eller läkemedel.
- Kniven är skarp – kontakt med kniven kan orsaka allvarliga personskador. Stäng av motorn och vänta tills alla rörliga delar har stannat innan du lämnar förarplatsen.
- Motorn ska stängas av och kniven ska stanna inom tre sekunder när du släpper knivstyrstången. Om de inte stannar ska du genast sluta använda maskinen och kontakta en auktoriserad återförsäljare.
- Använd endast maskinen när sikten och väderförhållandena är goda. Använd inte maskinen när det finns risk för blixtnedslag.
- Vått gräs och våta löv kan orsaka allvarliga skador om du halkar och rör vid kniven. Klipp endast vid torra förhållanden.
- Var extra försiktig i närheten av skymda hörn, buskage, träd eller andra föremål som kan försämra sikten.
- Se upp för hål, rötter, ojämnheter, stenar och andra dolda risker. Ojämna underlag kan ge upphov till halkning och fall.
- Stanna maskinen och undersök knivarna om du kör på ett föremål eller om maskinen vibrerar på ett onormalt sätt. Reparera alla skador innan du börjar köra maskinen igen.
- Stäng av motorn, ta ur nyckeln och vänta tills alla rörliga delar har stannat innan du lämnar förarsätet.
- Om motorn har varit igång kan ljuddämparen vara het och orsaka brännskador. Håll avstånd till den heta ljuddämparen.
- Undersök gräsuppsamlarens komponenter och utkastarskyddet ofta och byt ut dem vid behov mot delar som rekommenderas av tillverkaren.
- Använd endast redskap och tillbehör som har godkänts av Toro®.

### Säkerhet på sluttningar

- Klipp alltid tvärgående över sluttningar, aldrig upp och ner. Var mycket försiktig när du svänger i sluttningar.
- Klipp inte i väldigt branta sluttningar. Dåligt fotfäste kan ge upphov till halkning och fall.
- Klipp inte gräset nära stup, diken eller flodbäddar. Du riskerar att tappa fotfästet eller balansen.

## Starta motorn

1. Håll knivstyrstången (Figur 15) mot handtaget.

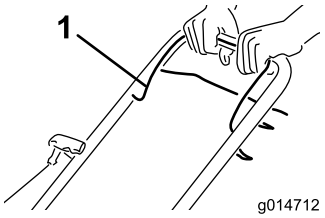


Figur 15

1. Knivstyrstång

2. Vrid tändningsnyckeln (endast modeller med elstart, se Figur 16) eller dra i startsnöret (Figur 17).

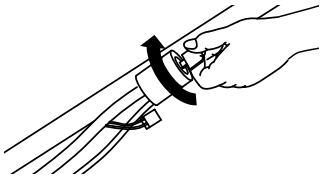

Figur 16

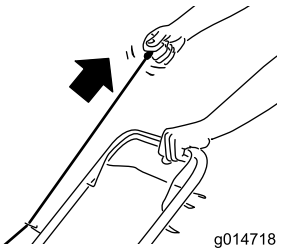


Figur 17

**Obs:** Kontakta en auktoriserad återförsäljare om maskinen fortfarande inte startar efter flera försök.

## Använda självdrivning (endast modeller med självdrivning)

För att använda självdrivningen trycker du in självdrivningsstången (Figur 18) mot handtaget och håller kvar den där.

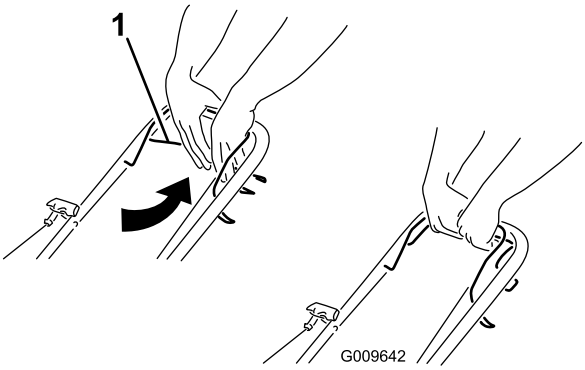


Figur 18

1. Självdrivningsstång

Släpp självdrivningsstången för att koppla ur självdrivningen.

**Obs:** Den maximala självdrivningshastigheten är fast. Om du vill sänka hastigheten ökar du mellanrummet mellan självdrivningsstången och handtaget.

# Stänga av motorn

**Serviceintervall:** Varje användning eller dagligen

Släpp knivstyrstången för att stänga av motorn (Figur 19).

**Obs:** Ta ur tändningsnyckeln när du lämnar maskinen (endast modeller med elstart).

**Viktigt: När du släpper knivstyrstången ska både motorn och kniven stanna inom tre sekunder. Om de inte stannar ordentligt slutar du genast att använda maskinen och kontaktar en auktoriserad återförsäljare.**

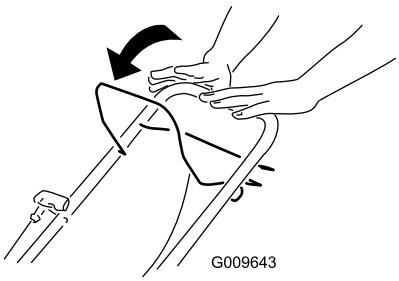


**Figur 19**

# Mulla klippet

Maskinen levereras färdig för att kunna mulla gräs och lövklipp tillbaka ner i gräsmattan.

Ta bort gräsuppsamlaren om den är monterad på maskinen innan du mulchar klippet, se Ta bort gräsuppsamlaren (sida 11).

# Samla upp klippet

Använd gräsuppsamlaren när du vill samla upp gräs- och lövklipp från gräsmattan.

## Montera gräsuppsamlaren

1. Lyft upp den bakre gräsriktaren (Figur 20).

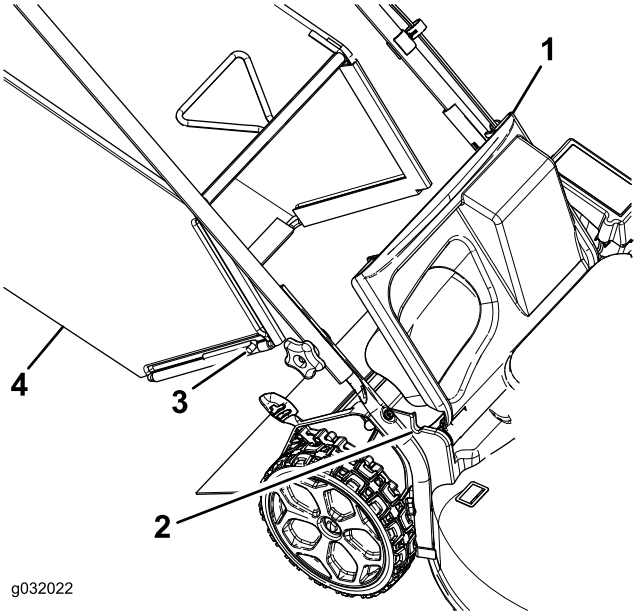


**Figur 20**

1. Bakre gräsriktare
2. Skåra i handtagsfästet (2)
3. Stångände (2)
4. Gräsuppsamlare

2. För in gräsuppsamlarens stångändar i spåren på handtagsfästena (Figur 20).
3. Låt den bakre gräsriktaren luta mot gräsuppsamlaren.

## Ta bort gräsuppsamlaren

1. Lyft upp den bakre gräsriktaren (Figur 20).
2. Lyft bort gräsuppsamlarens handtag från spåren på handtagsfästena och ta bort uppsamlaren från maskinen.
3. Stäng den bakre gräsriktaren.

# Använda sidoutkastaren för klippet

## Montera sidoutkastaren

1. Lyft upp den bakre gräsriktaren (Figur 21).

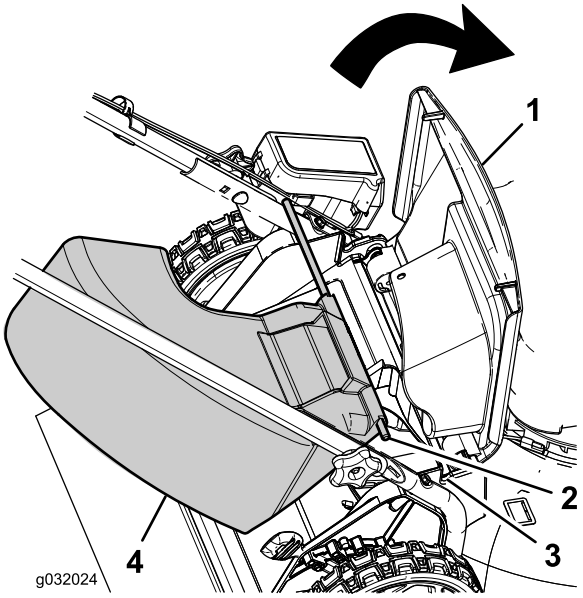


**Figur 21**

1. Bakre gräsriktare
2. Stångände (2)
3. Skåra i handtagsfästet (2)
4. Sidoutkastare

**Obs:** Ta bort uppsamlaren om den sitter på maskinen, se Ta bort gräsuppsamlaren (sida 11).

2. För in sidoutkastarens stångändar i spåren på handtagsfästena (Figur 21).
3. Låt den bakre gräsriktaren luta mot utkastaren.

### Ta bort sidoutkastaren

1. Lyft upp den bakre gräsriktaren (Figur 21).
2. Lyft bort sidoutkastaren från spåren på handtagsfästena och ta bort utkastaren från maskinen.
3. Stäng den bakre gräsriktaren.

## Arbetstips

### Allmänna klipptips

- Röj området som ska klippas från pinnar, stenar, ledningar, grenar och annat skräp som kniven kan gå emot.
- Undvik att låta kniven gå emot massiva objekt. Kör aldrig avsiktligt över ett föremål.
- Stanna motorn om du kör på något föremål eller om klipparen börjar vibrera. Ta bort tändkabeln från tändstiftet och kontrollera noga om klipparen har skadats.
- Montera en ny kniv när klippsäsongen börjar för att garanterat få bästa resultat.
- Byt efter behov ut kniven mot en Toro-originalkniv.

### Klippa gräs

- Klipp endast cirka en tredjedel av grässtrået åt gången. Klipp inte med en inställning som är lägre än 51 mm, såvida inte gräset är glest eller det är sent på hösten då gräset växer långsammare. Se Justera klipphöjden (sida 9).
- Om du klipper gräs som är mer än 15 cm högt kan det vara bra att först klippa med den högsta klipphöjdsinställningen och gå sakta, och sedan klippa en gång till med en lägre klipphöjd för att få bästa klippresultat. Om gräset är för högt kan klipparen täppas igen och det kan leda till motorstopp.
- Klipp bara torrt gräs och torra löv. Vått gräs och våta löv har en tendens att klumpas ihop på marken, vilket kan leda till motorstopp eller till att klipparen täpps igen.
- Byta klippriktning. Det underlättar fördelningen av det klippta gräset vilket ger en jämn gödning.
- Försök med en eller flera av åtgärderna nedan om du inte är nöjd med klippresultatet:
  - Byt ut kniven eller låt slipa den.
  - Gå saktare när du klipper.
  - Höj gräsklipparens klipphöjdsinställning.
  - Klipp gräset oftare.
  - Överlappa klippsvepningarna istället för att klippa en hel svepning varje gång.
  - Ställ in klipphöjden för framhjulen ett jack lägre än för bakhjulen. Sätt t.ex. framhjulen på 51 mm och bakhjulen på 64 mm.

# *Efter körning*

## Säkerhet efter användning

### Allmän säkerhet

- Ta bort gräs och skräp från maskinen för att förebygga brand. Torka upp eventuellt olje- eller bränslespill.
- Låt motorn svalna innan du ställer undan maskinen i ett slutet utrymme.
- Förvara aldrig maskinen eller bränslebehållaren i närheten av en öppen låga, gnista eller ett kontrolljus, som t.ex. nära en varmvattenberedare eller någon annan anordning.

### Säkerhet vid transport

- Var försiktig när du lastar på eller av maskinen från en släpvagn eller lastbil.
- Använd ramper i fullbredd när du lastar maskinen på en släpvagn eller lastbil. Överskrid inte lutningsvinkeln på 15° mellan rampen och släpvagnen eller lastbilen.
- Bind fast maskinen så att den sitter säkert med spännremmar, kedjor, vajrar eller rep. Både de främre och de bakre spännremmarna ska vara riktade nedåt och ut från maskinen.

# Fälla ned handtaget

1. Lossa handtagsreglagen tills du kan röra handtaget fritt (Figur 22).

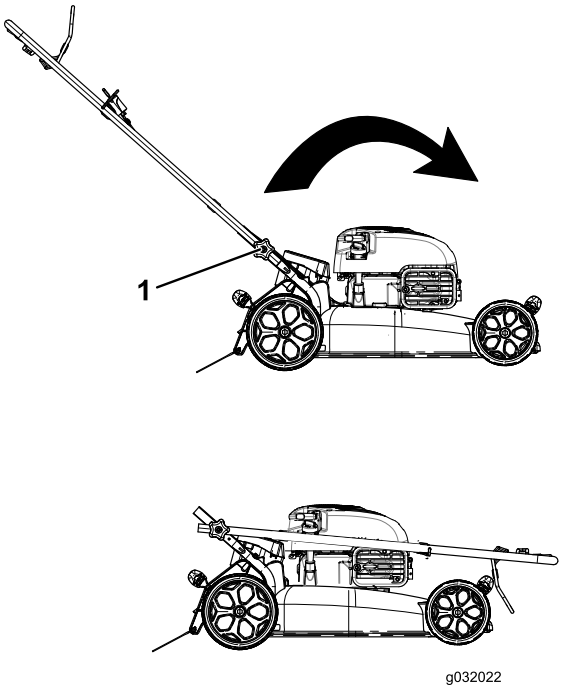


**Figur 22**

1. Handtagsreglage (2)

2. För handtaget framåt enligt Figur 22.

# Rengöra under maskinen

**Serviceintervall:** Efter varje användning

1. Spruta en vattenstråle framför det **högra** bakhjulet medan motorn är igång och gräsklipparen befinner sig på en plan stenbelagd yta (Figur 23).

   Vattnet kommer att skvätta upp längs kniven och skölja bort klippet.

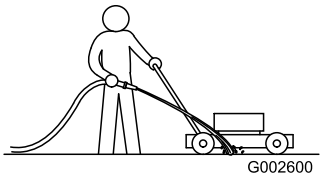


**Figur 23**

2. Stäng av vattnet och flytta gräsklipparen till ett torrt område när det inte längre kommer ut något klipp.
3. Låt motorn gå i några minuter tills maskinens undersida har torkat, så att den inte rostar.

# Underhåll

**Obs:** Vänster och höger sida på maskinen är lika med förarens vänstra respektive högra sida vid normal körning.

## Rekommenderat underhåll

| Underhållsintervall | Underhållsförfarande |
|---|---|
| Varje användning eller dagligen | • Kontrollera oljenivån i motorn.<br>• Kontrollera att motorn stannar inom tre sekunder efter det att knivstyrstången släpps. |
| Efter varje användning | • Rensa bort gräsklipp och smuts från maskinens undersida. |
| Var 25:e timme | • Byt ut luftfiltret. Byt ut det oftare vid dammiga arbetsförhållanden.<br>• Ladda batteriet i 24 timmar (gäller endast för modell med elstart). |
| Var 50:e timme | • Byt oljan i motorn. |
| Var 100:e timme | • Kontrollera kylsystemet (se användarhandboken för motorn).<br>• Byt ut tändstiftet. |
| Före förvaring | • Töm bränsletanken innan reparation och årlig förvaring. |
| Årligen | • Byt oljan i motorn.<br>• Byt ut kniven eller låt slipa den (oftare om kniven snabbt blir slö).<br>• Läs i Bruksanvisningen till motorn för ytterligare information om årliga underhållsrutiner. |

**Viktigt:** **Ytterligare underhållsrutiner finns beskrivna i bruksanvisningen tillhörande motorn.**

## Säkerhet vid underhåll

- Lossa tändkabeln från tändstiftet innan du utför underhåll.
- Använd handskar och ögonskydd när du servar maskinen.
- Kniven är skarp – kontakt med kniven kan orsaka allvarliga personskador. Använd handskar då du handskas med kniven.
- Mixtra aldrig med säkerhetsbrytarna. Kontrollera regelbundet att de fungerar som de ska.
- Bränslet kan läcka ut när man tippar maskinen. Bränslet är brandfarligt, explosivt och kan orsaka personskador. Kör motorn tills tanken är tom eller töm tanken på bensin med en handpump; sug aldrig ut med en hävert.

## Underhållsförberedelser

1. Stanna motorn och vänta tills alla rörliga delar har stannat.
2. Lossa tändkabeln från tändstiftet (Figur 24) innan du utför underhåll.

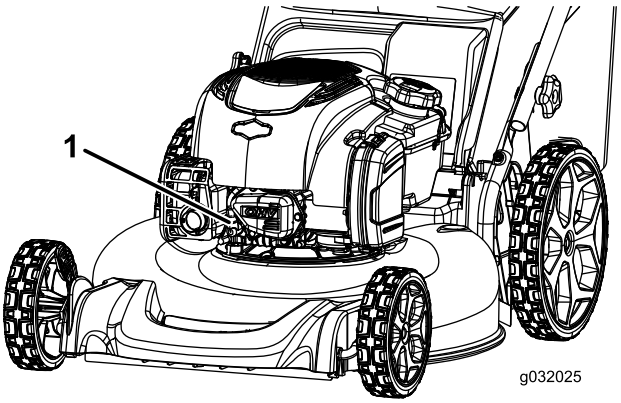


**Figur 24**

1. Tändstift

3. Anslut tändkabeln till tändstiftet efter att du utfört underhåll.

# Byta luftrenaren

**Serviceintervall:** Var 25:e timme/Årligen (beroende på vilket som inträffar först)

1. Dra i fliken för att öppna luftfilterkåpan (Figur 25).

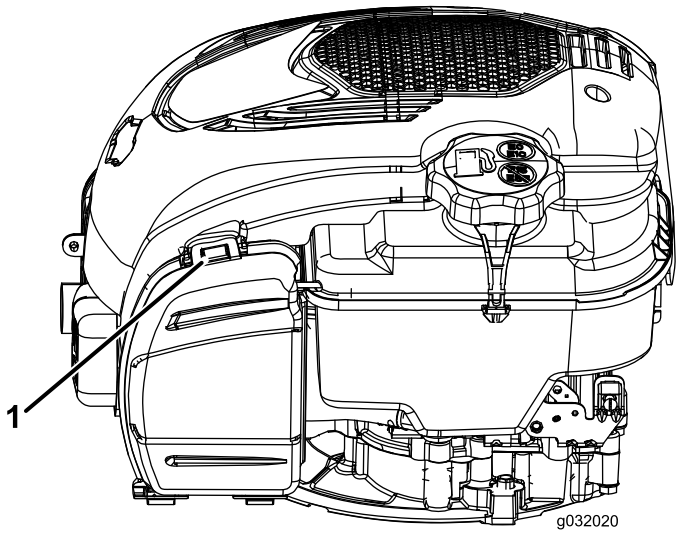


**Figur 25**

1. Flik

2. Byt ut luftfiltret.
3. Stäng luftfilterkåpan.

# Byta ut motoroljan

**Serviceintervall:** Var 50:e timme

Årligen

**Obs:** Maximal påfyllning: 0,59 l, typ: 10W-30 eller SAE 30 renande fordonsolja med API-klassificering SJ, eller högre.

1. Flytta maskinen till ett plant underlag.
2. Kontrollera att bränsletanken bara innehåller lite eller inget bränsle alls så att det inte läcker ut när du tippar klipparen på sidan.
3. Kör motorn i några minuter före oljebytet för att värma oljan.

   **Obs:** Varm olja rinner lättare och för med sig mer föroreningar.

4. Lossa tändkabeln från tändstiftet, se Underhållsförberedelser (sida 14).
5. Placera ett kärl bredvid maskinen på oljesticksidan.
6. Ta ur oljestickan ur oljepåfyllningsröret (Figur 10).
7. Lägg maskinen på sidan med påfyllningsröret nedåt för att tömma ut oljan genom påfyllningsröret i kärlet (Figur 26).

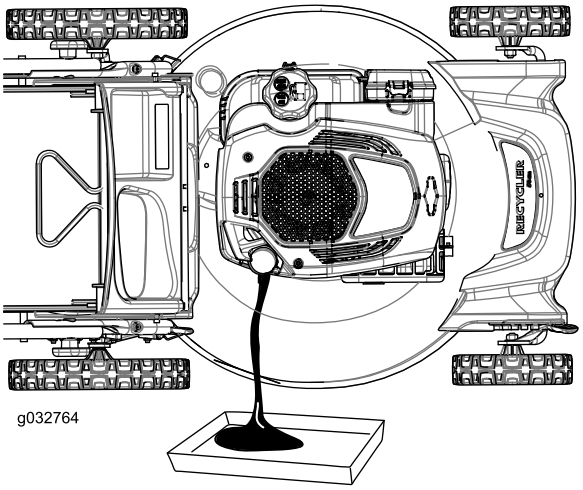


**Figur 26**

8. När du har tömt ur oljan återställer du maskinen till arbetsläget.
9. Fyll sakta ca 3/4 av oljeröret med olja.
10. Torka av oljestickans ände med en torr trasa.
11. Sätt oljestickan i oljepåfyllningsröret och skruva in den tills det tar stopp.
12. Ta ut oljestickan och läs av oljenivån (Figur 27).

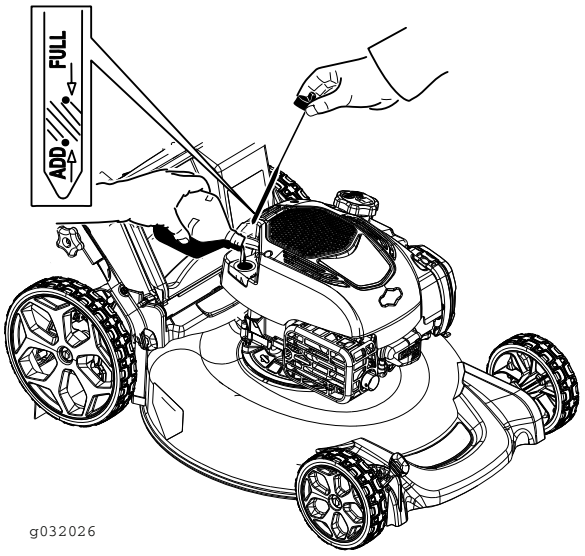


**Figur 27**

- Om oljenivån är under markeringen Add på oljestickan fyller du långsamt på lite olja i påfyllningsröret och upprepar sedan stegen 10 till 12 tills oljenivån befinner sig vid markeringen Full på oljestickan.
- Om oljenivån hamnar över markeringen Full på oljestickan ska du tömma ut den överflödiga oljan tills oljenivån hamnar på markeringen Full på oljestickan.

  **Viktigt: Om oljenivån i vevhuset är för låg eller för hög kan motorn skadas om du kör den.**

13. Sätt i oljestickan ordentligt för hand.
14. Lämna in oljan på godkänd återvinningsstation.

# Ladda batteriet (endast modell med elstart).

**Serviceintervall:** Var 25:e timme

**VARNING**

**KALIFORNIEN**
**Proposition 65 Varning**

**Batteripoler, kabelanslutningar och tillbehör till dessa innehåller bly och blykomponenter, kemikalier som staten Kalifornien anser orsaka cancer och fortplantningsskador. Tvätta händerna när du har hanterat batteriet.**

Ladda batteriet i 24 timmar den första gången och därefter en gång per månad (efter var 25:e start) eller vid behov. Använd alltid laddaren i ett skyddat utrymme och ladda batteriet i rumstemperatur (22 °C) om möjligt.

1. Anslut laddaren till ledningsnätet, som finns nedanför tändningsnyckeln (Figur 28).

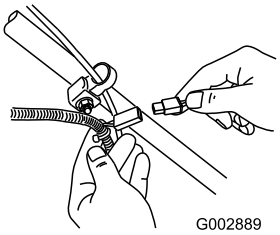


**Figur 28**

2. Sätt i laddaren i ett vägguttag.

   **Obs:** När blybatteriet inte längre går att ladda ska det återvinnas eller kasseras enligt lokala bestämmelser.

**Obs:** Batteriladdaren har eventuellt lysdioder i två färger som anger följande laddningsstatus:

- Rött visar att laddaren håller på att ladda batteriet.
- Grönt visar att laddaren är fulladdad eller att den har kopplats bort från batteriet.
- En blinkande lampa som växlar mellan rött och grönt visar att batteriet är nästan fulladdat. Det läget visas bara i några minuter tills batteriet är fulladdat.

# Byta ut säkringen (Endast modell med elstart)

På maskinen finns en säkring som skyddar den elektriska startmotorn. Om batteriet inte laddar eller motorn inte fungerar med den elektriska startmotorn kan säkringen ha gått. Byt ut den mot en 40 A insticksäkring.

**Viktigt: Du kan inte starta maskinen med den elektriska startmotorn eller ladda batteriet om du inte monterar säkringen.**

1. Snäpp upp batteriluckan och ta bort den (Figur 29).

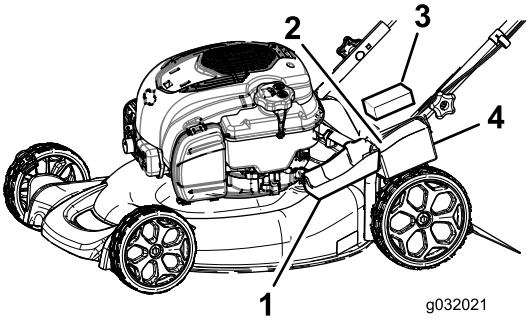


**Figur 29**

| | | | |
|---|---|---|---|
| 1. | Batterikåpa | 3. | Batteri |
| 2. | Skum | 4. | Säkringshållare |

2. Sätt i säkringen i hållaren (Figur 30).

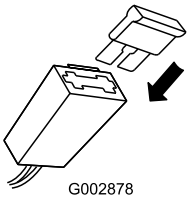


**Figur 30**

3. Sätt tillbaka batteriluckan.

# Byta ut kniven

**Serviceintervall:** Årligen

**Viktigt:** ***För att montera kniven korrekt behöver du en skiftnyckel.*** **Om du inte har någon skiftnyckel eller inte vill utföra den här proceduren kontaktar du en auktoriserad återförsäljare.**

Kontrollera kniven var gång du får slut på bensin. Byt omedelbart ut kniven om den är skadad eller sönder. Byt ut kniven eller låt slipa den om bladet är slött eller repigt.

1. Lossa tändkabeln från tändstiftet. Se Underhållsförberedelser (sida 14).
2. Lägg klipparen på sidan med luftfiltret uppåt.
3. Håll kniven stilla med hjälp av en träkloss.
4. Avlägsna kniven (vrid knivbulten motsols) och spara alla monteringsdelar.
5. Montera den nya kniven (vrid knivbulten medsols) och alla monteringsdelar (Figur 31).

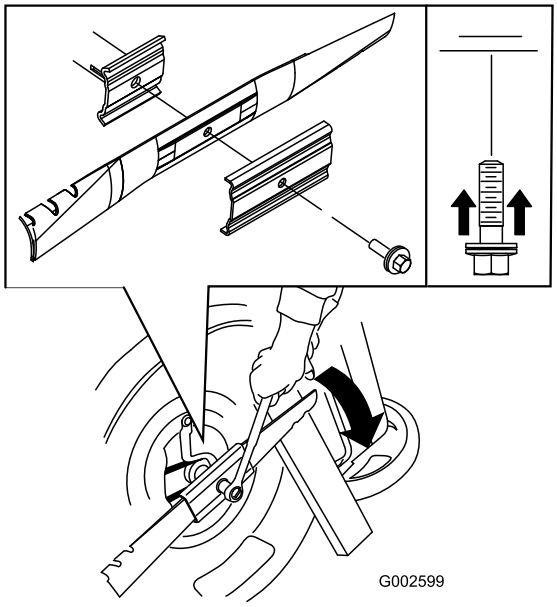


Figur 31

**Viktigt: Låt knivens böjda del peka mot klipparkåpan.**

6. Använd en skiftnyckel för att dra åt knivskruven till 82 N·m.

**Viktigt: En skruv åtdragen till ett moment på 82 N·m är mycket hårt åtdragen. Lägg din tyngd på spärrhaken eller skiftnyckeln och dra åt skruven ordentligt, samtidigt som du håller fast kniven med en träkloss. Det är mycket svårt att dra åt skruven för mycket.**

# Justera självdrivningskabeln (endast modeller med självdrivning)

Om du monterar en ny drivkabel eller om drivkabeln inte är justerad kan du justera den.

1. Lossa muttern som håller fast kabeln (Figur 32).

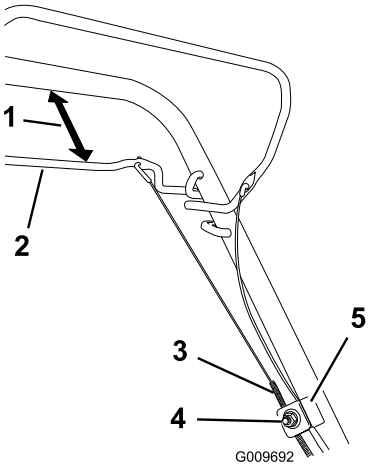


Figur 32

1. 25–38 mm
2. Självdrivningsstång
3. Kabelhölje
4. Mutter som håller fast kabeln
5. Kabelstöd

2. Håll självdrivningsreglaget 25–38 mm från handtaget (Figur 32).
3. Dra nedåt (mot maskinen) tills kabeln är sträckt (Figur 32).
4. Dra åt muttern som håller fast kabeln.
5. Släpp självdrivningsstången och kontrollera att kabeln är lös.

**Obs:** Kabeln måste vara lös när självdrivningsstången är i frisläppt läge. Annars kan det hända att gräsklipparen förflyttar sig när stången är urkopplad.

# Förvaring

Förvara maskinen i ett svalt, rent och torrt utrymme.

## Säker förvaring

Håll maskinen fri från gräs, löv och annat skräp som kan fastna i den. Torka upp olja eller bränsle som har spillts ut och ta bort skräp som har dränkts in i bränsle. Låt maskinen svalna innan du ställer den i förvar.

## Förbereda maskinen för förvaring

**⚠ VARNING**

**Bensinångor kan explodera.**

- **Förvara inte bensin längre än 30 dagar.**
- **Förvara inte maskinen i ett slutet utrymme nära öppen eld.**
- **Låt motorn svalna innan den ställs i förvaring.**

1. När du ska fylla på bränsle för sista gången på året ska du tillsätta bränslestabiliserare till bränslet enligt motortillverkarens anvisningar.
2. Kör maskinen tills motorn stannar på grund av bensinstopp.
3. Snapsa motorn och starta den igen.
4. Låt motorn vara igång tills den stannar. När du inte kan starta motorn längre är den tillräckligt torr.
5. Lossa tändkabeln från tändstiftet.
6. Ta bort tändstiftet och tillsätt 30 ml olja genom tändstiftshålet och dra **långsamt** i startsnöret flera gånger för att fördela oljan i cylindern. Detta förhindrar att cylindern rostar när maskinen inte används.
7. Sätt tillbaka tändstiftet och dra åt det med en momentnyckel till 20 N·m.
8. Dra åt alla muttrar, bultar och skruvar.
9. Ladda batteriet i 24 timmar, koppla sedan ur batteriladdaren och förvara maskinen i ett ouppvärmt utrymme. Om du är tvungen att förvara maskinen i ett uppvärmt utrymme måste du ladda batteriet var 90:e dag (endast modell med elstart).

## Ta maskinen ur förvaring

1. Ta bort tändstiftet och dra runt motorn hastigt genom att dra i startsnörets handtag för att blåsa bort överflödig olja från cylindern.
2. Sätt tillbaka tändstiftet och dra åt det med en momentnyckel till 20 N·m.
3. Ladda batteriet i 24 timmar (gäller endast för modell med elstart).
4. Anslut tändkabeln till tändstiftet.

# Lista över internationella återförsäljare

| Återförsäljare: | Land: | Telefonnummer: | Återförsäljare: | Land: | Telefonnummer: |
|---|---|---|---|---|---|
| Agrolanc Kft | Ungern | 36 27 539 640 | Maquiver S.A. | Colombia | 57 1 236 4079 |
| Asian American Industrial (AAI) | Hongkong | 852 2497 7804 | Maruyama Mfg. Co. Inc. | Japan | 81 3 3252 2285 |
| B-Ray Corporation | Korea | 82 32 551 2076 | Mountfield a.s. | Tjeckien | 420 255 704 220 |
| Brisa Goods LLC | Mexiko | 1 210 495 2417 | Mountfield a.s. | Slovakien | 420 255 704 220 |
| Casco Sales Company | Puerto Rico | 787 788 8383 | Munditol S.A. | Argentina | 54 11 4 821 9999 |
| Ceres S.A. | Costa Rica | 506 239 1138 | Norma Garden | Ryssland | 7 495 411 61 20 |
| CSSC Turf Equipment (pvt) Ltd. | Sri Lanka | 94 11 2746100 | Oslinger Turf Equipment SA | Ecuador | 593 4 239 6970 |
| Cyril Johnston & Co. | Nordirland | 44 2890 813 121 | Oy Hako Ground and Garden Ab | Finland | 358 987 00733 |
| Cyril Johnston & Co. | Irland | 44 2890 813 121 | Parkland Products Ltd. | Nya Zeeland | 64 3 34 93760 |
| Fat Dragon | Kina | 886 10 80841322 | Perfetto | Polen | 48 61 8 208 416 |
| Femco S.A. | Guatemala | 502 442 3277 | Pratoverde SRL. | Italien | 39 049 9128 128 |
| FIVEMANS New-Tech Co., Ltd | Kina | 86-10-6381 6136 | Prochaska & Cie | Österrike | 43 1 278 5100 |
| ForGarder OU | Estland | 372 384 6060 | RT Cohen 2004 Ltd. | Israel | 972 986 17979 |
| G.Y.K. Company Ltd. | Japan | 81 726 325 861 | Riversa | Spanien | 34 9 52 83 7500 |
| Geomechaniki of Athens | Grekland | 30 10 935 0054 | Lely Turfcare | Danmark | 45 66 109 200 |
| Golf international Turizm | Turkiet | 90 216 336 5993 | Lely (U.K.) Limited | Storbritannien | 44 1480 226 800 |
| Hako Ground and Garden | Sverige | 46 35 10 0000 | Solvert S.A.S. | Frankrike | 33 1 30 81 77 00 |
| Hako Ground and Garden | Norge | 47 22 90 7760 | Spypros Stavrinides Limited | Cypern | 357 22 434131 |
| Hayter Limited (U.K.) | Storbritannien | 44 1279 723 444 | Surge Systems India Limited | Indien | 91 1 292299901 |
| Hydroturf Int. Co Dubai | Förenade Arabemiraten | 97 14 347 9479 | T-Markt Logistics Ltd. | Ungern | 36 26 525 500 |
| Hydroturf Egypt LLC | Egypten | 202 519 4308 | Toro Australia | Australien | 61 3 9580 7355 |
| Irrimac | Portugal | 351 21 238 8260 | Toro Europe NV | Belgien | 32 14 562 960 |
| Irrigation Products Int'l Pvt Ltd. | Indien | 0091 44 2449 4387 | Valtech | Marocko | 212 5 3766 3636 |
| Jean Heybroek b.v. | Nederländerna | 31 30 639 4611 | Victus Emak | Polen | 48 61 823 8369 |

## Europeiskt sekretessmeddelande

Uppgifter som Toro registrerar
Toro Warranty Company (Toro) respekterar din integritet. För att kunna behandla dina garantianspråk och kontakta dig i händelse av att en produkt måste återkallas ber vi dig att uppge vissa personuppgifter, antingen direkt eller via din lokala Toro-återförsäljare.

Toros garantisystem körs på servrar som finns i USA där sekretesslagarna kanske inte ger samma skydd som i ditt land.

GENOM ATT UPPGE DINA PERSONUPPGIFTER TILL OSS SAMTYCKER DU TILL ATT DE BEHANDLAS SÅ SOM BESKRIVS I DET HÄR SEKRETESSMEDDELANDET.

Så här använder Toro informationen
Toro kan använda dina personuppgifter för att behandla garantianspråk och för att kontakta dig i händelse av att en produkt återkallas. Toro kan vidarebefordra uppgifterna till sina dotterbolag, återförsäljare eller andra affärspartners i samband med någon av dessa aktiviteter. Vi säljer inte dina personuppgifter till något annat företag. Vi förbehåller oss rätten att vidarebefordra personuppgifter i syfte att efterleva tillämpliga lagar och uppfylla förfrågningar från vederbörliga myndigheter, administrera system på rätt sätt eller för vår egen eller andra användares säkerhet.

Så här sparas dina personuppgifter
Vi sparar dina personuppgifter så länge vi behöver dem för det syfte de ursprungligen registrerades för, av andra legitima skäl (t.ex. för att följa föreskrifter) eller så länge som krävs enligt tillämplig lag.

Toros engagemang för att skydda dina personuppgifter
Vi vidtar skäliga försiktighetsåtgärder för att skydda dina personuppgifter. Vi vidtar också åtgärder för att bibehålla personuppgifternas aktuella status så att de är korrekta.

Åtkomst och korrigering av personuppgifter
Om du vill granska eller korrigera personuppgifter kan du kontakta oss via e-post på legal@toro.com.

## Konsumenträtt i Australien

Australiensiska kunder hittar information rörande australiensisk konsumenträtt inuti förpackningen eller hos den lokala Toro-återförsäljaren.

# Toros garanti och Toros GTS-startgaranti

## Fel och produkter som omfattas

Toro Company och dess dotterbolag Toro Warranty Company garanterar gemensamt, och i enlighet med ett avtal dem emellan, att åt den ursprungliga köparen [1] reparera den Toro-produkt som anges nedan om material- eller tillverkningsfel förekommer eller om Toro GTS-motorn (Guaranteed to Start) inte startar när du har dragit i snöret 1–2 gånger, förutsatt att det rutinunderhåll som krävs enligt *bruksanvisningen* har utförts.

Följande tidsperioder gäller från inköpsdatumet:

| Produkter | Garantiperiod |
|---|---|
| Manuell motordriven klippare | |
| • Gjutet däck | Fem års privat bruk[2]<br>90 dagars kommersiellt bruk |
| • Motor | Fem års GTS-garanti, privat bruk[3] |
| • Batteri | Två år |
| • Ståldäck | Två års privat bruk[2]<br>30 dagars kommersiellt bruk |
| • Motor | Två års GTS-garanti, privat bruk[3] |
| TimeMaster-klippare | Tre års privat bruk[2]<br>90 dagars kommersiellt bruk |
| • Motor | Tre års GTS-garanti, privat bruk[3] |
| • Batteri | Två år |
| Elektriska handhållna produkter och manuella motordrivna klippare | Två års privat bruk[2]<br>Ingen garanti för kommersiellt bruk |
| Snöslungor | |
| • Enstegsmodell | Två års privat bruk[2]<br>45 dagars kommersiellt bruk |
| • Motor | Två års GTS-garanti, privat bruk[3] |
| • Tvåstegsmodell | Tre års privat bruk[2]<br>45 dagars kommersiellt bruk |
| • Utkastare, strålriktare och impellerhusskydd | Begränsad (endast ursprunglig ägare)[5] |
| Elektriska snöslungor | Två års privat bruk[2]<br>Ingen garanti för kommersiellt bruk |
| Alla åkmaskiner nedan | |
| • Motor | Se motortillverkarens garanti[4] |
| • Batteri | Två år privat bruk[2] |
| • Redskap | Två års privat bruk[2] |
| DH-åkgräsklippare | Två års privat bruk[2]<br>30 dagars kommersiellt bruk |
| XLS-åkgräsklippare | Tre års privat bruk[2]<br>30 dagars kommersiellt bruk |
| TimeCutter | Tre års privat bruk[2]<br>30 dagars kommersiellt bruk |
| TITAN-klippare | Tre år eller 240 timmar[5] |
| • Ram | Begränsad (endast ursprunglig ägare)[6] |

[1]Med ursprunglig köpare avses den person som ursprungligen köpte Toro-produkten.

[2]Med ”privat bruk” avses bruk av produkten i hemmet. Om produkten används på fler än ett ställe räknas det som kommersiellt bruk och då gäller garantin för kommersiellt bruk.

[3]Toro GTS-startgarantin gäller inte när produkten används kommersiellt.

[4]Vissa motorer som används i Toro-produkter har en garanti från motortillverkaren.

[5]Beroende på vilket som inträffar först.

[6]Begränsad garanti för ramen. Om huvudramen, det vill säga de delar som svetsats tillsammans för att bilda den traktorstruktur som andra komponenter, t.ex. motorn, är monterade på, spricker eller går sönder vid normalt bruk, kommer ramen att repareras eller bytas ut, enligt Toros val, i enlighet med garantin utan kostnad för reservdelar och arbete. Ramfel på grund av felaktig användning eller missbruk samt fel eller reparationer som uppstår/sker på grund av rost eller korrosion omfattas inte av garantin.

Garantin upphör att gälla om timmätaren kopplas från, ändras eller visar tecken på att någon har försökt att manipulera den.

## Ägarens ansvar

Du måste underhålla Toro-produkten enligt de underhållsrutiner som beskrivs i *bruksanvisningen*. Sådant rutinunderhåll bekostas av dig, oavsett om det utförs av en återförsäljare eller av dig själv.

## Anvisningar för garantiservice

Följ anvisningarna nedan om du tror att det finns något material- eller tillverkningsfel på din Toro-produkt:

1. Kontakta din försäljningsrepresentant för att ordna produktservice. Om du av någon anledning inte kan kontakta din representant kan du i stället kontakta en Toro-auktoriserad återförsäljare för att få service där. Se bifogad återförsäljarlista.
2. Ta med produkten och inköpsbeviset (kvittot) till återförsäljaren. Om du av någon anledning är missnöjd med din återförsäljares analys eller med den hjälp du får är du välkommen att kontakta oss på följande adress:

   Toro Customer Care Department, RLC Division
   Toro Warranty Company
   8111 Lyndale Avenue South
   Bloomington, MN 55420-1196
   001–952–948–4707

## Produkter och fel som inte omfattas

Ingen annan uttrycklig garanti ges förutom ett särskilt emissionssystemsskydd och motorgarantiskydd för vissa produkter. Denna uttryckliga garanti omfattar inte följande:

- Kostnader för regelbundet underhåll rörande service och reservdelar, exempelvis filter, bränsle, smörjmedel, byte av olja, tändstift, luftfilter, knivslipning eller slitna blad, inställning av kabel/länkage, broms och koppling.
- Komponenter som går sönder p.g.a. normalt slitage.
- Alla produkter eller delar som har ändrats, använts felaktigt, försummats eller som måste bytas ut eller repareras på grund av olyckshändelse eller brist på underhåll.
- Hämtnings- och leveransavgifter.
- Reparationer eller försök till reparationer som inte utförs av en auktoriserad Toro-återförsäljare.
- Reparationer som blir nödvändiga till följd av underlåtenhet att följa anvisningarna för bränslehantering (se *bruksanvisningen* för mer information).
  - Borttagning av föroreningar från bränslesystemet omfattas ej.
  - Användning av gammalt bränsle (äldre än en månad) eller bränsle som innehåller mer än 10 % etanol eller mer än 15 % MTBE.
  - Underlåtenhet att tömma bränslesystemet innan klipparen står oanvänd längre än en månad
- Reparationer eller justeringar i syfte att åtgärda startproblem pga. följande:
  - Underlåtenhet att följa lämpliga underhållsrutiner eller anvisningar för bränslehantering
  - Roterande klipparkniv går emot något objekt
- Särskilda driftvillkor där du kan behöva dra fler än två gånger i snöret för att starta:
  - Första gången du ska starta maskinen efter att den har stått oanvänd under mer än tre månader eller stått i förvaring
  - Start i kylig temperatur som t.ex. vid tidig vår eller sen höst
  - Olämpliga startrutiner – om du har problem att starta enheten kontrollerar du att du använder rätt startrutiner i *bruksanvisningen*. Det kan spara in ett onödigt besök hos en auktoriserad Toro-återförsäljare.

## Allmänna villkor

Köparens rättigheter regleras av de nationella lagar som gäller i respektive land. De rättigheter köparen har i dessa lagar begränsas inte genom denna garanti.