Form No. 3398-345 Rev A

TORO®

Count on it.

Manual del operador

Soplador de residuos 600

Nº de modelo 44536—Nº de serie 310000001 y superiores

Registre su producto en www.Toro.com.
Traducción del original (ES)

CE

3398-345 A

Este producto cumple todas las directivas europeas aplicables; si desea más detalles, consulte la Declaración de Conformidad (Declaration of Conformity - DOC) de cada producto.

⚠ ADVERTENCIA

CALIFORNIA
Advertencia de la Propuesta 65

Este producto contiene una o más sustancias químicas que el Estado de California considera causantes de cáncer, defectos congénitos o trastornos del sistema reproductor.

Introducción

Esta máquina es un soplador de residuos que se acopla a un tractor mediante un enganche de 3 puntos, y está diseñado para ser usado por operadores profesionales contratados en aplicaciones comerciales. Está diseñado principalmente para utilizar una corriente de aire para despejar rápidamente residuos no deseados en grandes extensiones de césped bien mantenido, en parques, campos deportivos y zonas verdes comerciales.

Lea este manual detenidamente para aprender a utilizar y mantener correctamente su producto, y para evitar lesiones y daños al producto. Usted es el responsable de utilizar el producto de forma correcta y segura.

Puede ponerse en contacto directamente con Toro en www.Toro.com para buscar información sobre productos y accesorios, para localizar un distribuidor o para registrar su producto.

Cuando necesite asistencia técnica, piezas genuinas Toro o información adicional, póngase en contacto con un Servicio Técnico Autorizado o con Asistencia al Cliente Toro, y tenga a mano los números de modelo y serie de su producto. Escriba los números en el espacio provisto.

Nº de modelo _____

Nº de serie _____

Este manual identifica peligros potenciales y contiene mensajes de seguridad identificados por el símbolo de alerta de seguridad (Figura 1), que señala un peligro que puede causar lesiones graves o la muerte si usted no sigue las precauciones recomendadas.



Figura 1

1. Símbolo de alerta de seguridad

Este manual utiliza 2 palabras para resaltar información. **Importante** llama la atención sobre información mecánica especial, y **Nota** resalta información general que merece una atención especial.

Contenido

Seguridad 3
- Antes del uso 3
- Durante el uso 3
- Mantenimiento 3
- Transporte 3
- Pegatinas de seguridad e instrucciones 4

Montaje 6
- 1 Instalación de las ruedas giratorias 6
- 2 Conexión de los brazos de enganche inferiores 6
- 3 Conexión del brazo de enganche superior del 7
- 4 Ajuste de la longitud del árbol de la TDF 7
- 5 Conexión del árbol de la TDF 8
- 6 Ajuste de los tensores laterales 8
- 7 Ajuste del tope de elevación del enganche de 3 puntos 9
- 8 Cómo retirar el soplador del tractor. 9
- 9 Engrase del soplador 10

El producto 10
- Especificaciones 10
- Accesorios 10

Operación 11
- Ajuste del sentido de descarga 11
- Consejos de operación 11

Mantenimiento 12
- Engrasado de la máquina 12
- Ajuste de la correa del soplador 12

Almacenamiento 14

Solución de problemas 15

© 2015—The Toro® Company

8111 Lyndale Avenue South
Bloomington, MN 55420

Póngase en contacto con nosotros en www.Toro.com.
Impreso en EE. UU.

Reservados todos los derechos

Seguridad

El uso o mantenimiento incorrecto de esta máquina puede causar lesiones. Para reducir el peligro de lesiones, cumpla estas instrucciones de seguridad y preste atención siempre al símbolo de alerta de seguridad ⚠, que significa **Cuidado**, **Advertencia** o **Peligro** – instrucción relativa a la seguridad personal. **El incumplimiento de estas instrucciones puede dar lugar a lesiones personales e incluso la muerte.**

Antes del uso

- Lea y comprenda el contenido de este *Manual del operador* antes de utilizar la máquina. Familiarícese con todos los controles y sepa cómo detener el vehículo rápidamente.
- Nunca permita a los niños utilizar la máquina. No permita que la máquina sea utilizada por adultos a menos que hayan recibido una formación adecuada. Solamente deben utilizar esta máquina operadores formados que hayan leído este manual.
- No utilice la máquina nunca bajo la influencia de drogas o alcohol.
- Mantenga alejadas a otras personas de la zona de trabajo.
- Mantenga colocados todos los protectores y dispositivos de seguridad. Si algún protector, dispositivo de seguridad o pegatina está defectuoso o dañado, repárelo o cámbielo antes de manejar la máquina. Asimismo, apriete todos los tornillos, pernos y tuercas para asegurarse de que la máquina está en perfectas condiciones de funcionamiento.
- No utilice la máquina calzando sandalias. No lleve prendas sueltas que pudieran quedar atrapadas en piezas en movimiento. Lleve siempre pantalón largo y calzado fuerte. Es aconsejable llevar gafas de seguridad y calzado de seguridad, y algunas normas locales y las condiciones de algunas pólizas de seguro lo exigen.

Durante el uso

- • Este producto puede superar niveles de ruido de 85dB(A) en el puesto del operador. Se recomienda el uso de protectores auditivos en el caso de una exposición prolongada para reducir el riesgo de daños auditivos permanentes.
- El uso de la máquina exige atención. Para evitar pérdidas de control:
  - Utilice la máquina solamente con luz natural o con una buena iluminación artificial.
  - Conduzca lentamente y esté atento a baches u otros peligros ocultos.
  - No conduzca cerca de trampas de arena, zanjas, arroyos u otros obstáculos.
  - Reduzca la velocidad al hacer giros cerrados y al girar en pendientes.
  - Evite arrancar o detener la máquina de forma repentina.
  - Antes de conducir en marcha atrás, mire hacia atrás y asegúrese de que no hay nadie detrás de la máquina.
  - Vigile el tráfico cuando esté cerca de una carretera o cuando cruce una. Ceda el paso siempre.
- Los rayos pueden causar graves lesiones o incluso la muerte. Si se ven relámpagos o rayos o se oyen truenos en la zona, no utilice la máquina; busque un lugar donde resguardarse.
- No se acerque al orificio de descarga mientras la máquina está funcionando. Mantenga a otras personas alejadas del orificio de descarga y no dirija la descarga hacia otras personas.
- Si el motor se cala o si la máquina pierde fuerza y no puede seguir subiendo por una pendiente, no gire la máquina. Siempre baje la pendiente lentamente, en línea recta, en marcha atrás.
- No corra riesgos de lesionarse! Si una persona o un animal doméstico aparece de repente en o cerca de la zona de trabajo, pare la máquina. Una operación descuidada de la máquina, en combinación con el ángulo del terreno, los rebotes, o una colocación defectuosa de los protectores de seguridad, puede producir lesiones debido a los objetos arrojados. No reanude la operación hasta que se haya despejado la zona.
- Siempre baje el soplador al suelo y retire la llave de contacto antes de dejar la máquina desatendida.

Mantenimiento

- Antes de realizar tareas de mantenimiento o ajustes, y antes de almacenar la máquina, retire la llave de contacto para evitar un arranque accidental del motor.
- Realice solamente las operaciones de mantenimiento descritas en este manual. Si es necesario realizar reparaciones importantes, o si usted necesita ayuda, póngase en contacto con un Distribuidor Autorizado Toro.
- Asegúrese de que la máquina está en condiciones seguras de funcionamiento manteniendo apretados todos los pernos, tuercas, y tornillos. Compruebe frecuentemente todos los pernos y tuercas para asegurarse de que están correctamente apretados según las especificaciones.
- Para asegurar el máximo rendimiento y seguridad, compre siempre piezas y accesorios genuinos de Toro, para que la máquina sea siempre todo Toro. No utilice nunca piezas de recambio y accesorios "compatibles" de otros fabricantes. Busque el logotipo Toro como garantía de piezas genuinas. El uso de piezas de recambio y accesorios no homologados podría invalidar la garantía.

Transporte

- Tenga cuidado al cargar o descargar la máquina en/desde un remolque o un camión.
- Amarre la máquina firmemente con correas, cadenas, cables o cuerdas. Tanto las correas delanteras como

las traseras deben orientarse hacia abajo y hacia fuera respecto a la máquina

Pegatinas de seguridad e instrucciones

Las pegatinas de seguridad e instrucciones están a la vista del operador y están ubicadas cerca de cualquier zona de peligro potencial. Repare o sustituya cualquier pegatina que esté dañada o que falte.

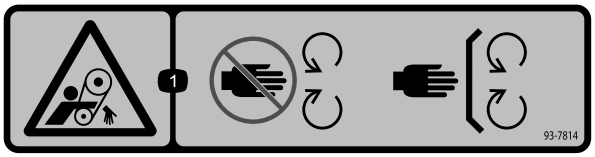

93-7814

1. Peligro de enredamiento – no se acerque a las piezas en movimiento; mantenga colocados todos los protectores.

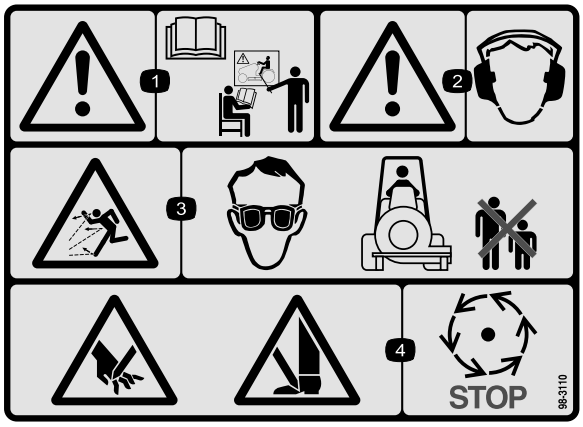

98-3110

1. Advertencia – lea el *Manual del operador* y reciba formación.
2. Advertencia – lleve protección auditiva.
3. Peligro de objetos arrojados – lleve protección ocular y mantenga a otras personas a una distancia prudencial de la máquina.
4. Peligro de corte en manos o pies – espere a que se detengan las piezas en movimiento.

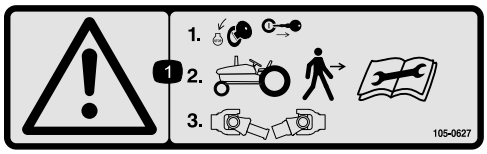

105-0627

1. Advertencia—Pare el motor, retire la llave de contacto y desconecte el árbol de la toma de fuerza (TDF) antes de dejar la máquina desatendida.

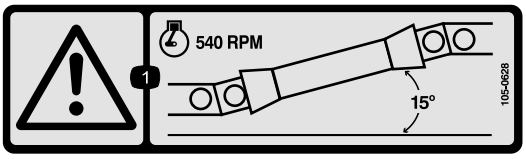

105-0628

1. Advertencia—no use la máquina con la toma de fuerza (TDF) a un ángulo de más de 15 grados.

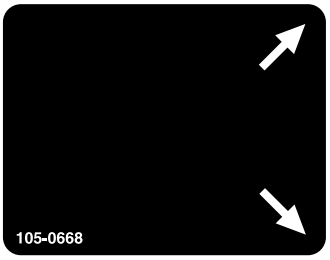

105-0668

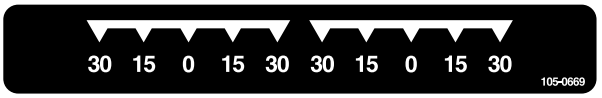

105-0669

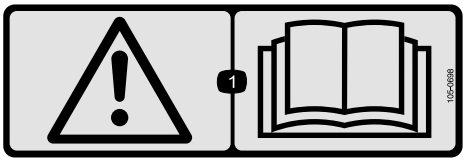

105-0698

Aplique sobre la pegatina 105-0707 para cumplimiento CE

1. Advertencia—lea el *Manual del operador*.



105-0707

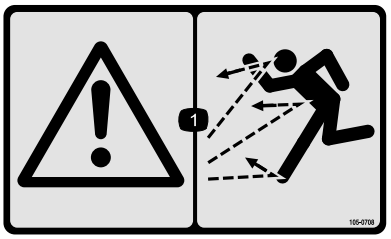

105-0708

1. Advertencia-peligro de objetos arrojados; mantenga alejadas a otras personas.

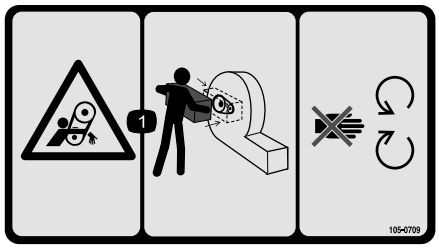

105-0709

1. Peligro de enredamiento, correa–mantenga colocados todos los protectores; no se acerque a las piezas en movimiento.

Montaje

Piezas sueltas

Utilice la tabla siguiente para verificar que no falta ninguna pieza.

Procedimiento	Descripción	Cant.	Uso
1	No se necesitan piezas	–	Instale las ruedas giratorias.
2	No se necesitan piezas	–	Conecte los brazos de enganche inferiores.
3	No se necesitan piezas	–	Conecte el brazo de enganche superior.
4	No se necesitan piezas	–	Ajuste la longitud del árbol de la TDF.
5	No se necesitan piezas	–	Conecte el árbol de la TDF.
6	No se necesitan piezas	–	Ajuste los tensores laterales.
7	No se necesitan piezas	–	Ajuste el tope de elevación del enganche de 3 puntos.
8	No se necesitan piezas	–	Retire el soplador del tractor.
9	No se necesitan piezas	–	Engrase el soplador.

Documentación y piezas adicionales

Descripción	Cant.	Uso
Manual del operador	1	Lea el manual antes de utilizar la máquina.
Catálogo de piezas	1	Utilice el Catálogo de piezas para consultar números de pieza.
Pegatina CE 105-0698	1	Aplique sobre la pegatina 105-0707 para cumplimiento CE.

Nota: Los lados derecho e izquierdo de la máquina se determinan desde la posición normal del operador.

1

Instalación de las ruedas giratorias

No se necesitan piezas

Procedimiento

Instale un conjunto de rueda giratoria entre cada horquilla con 4 arandelas, un eje y 2 chavetas (Figura 2).

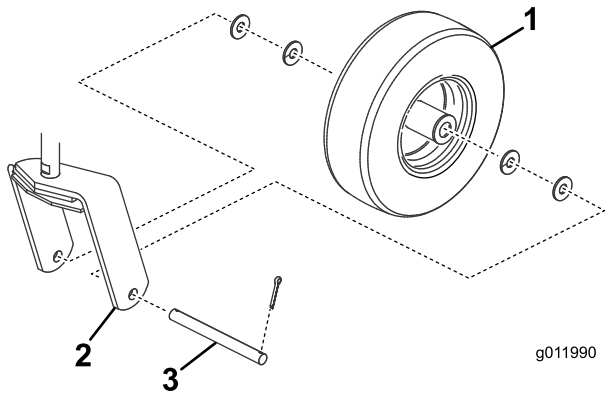

Figura 2

1. Conjunto de la rueda
2. Horquilla de la rueda giratoria
3. Eje

2

Conexión de los brazos de enganche inferiores

No se necesitan piezas

Procedimiento

1. Coloque el soplador en una superficie lisa y nivelada y desengrane la TDF.
2. Acerque el tractor al soplador en marcha atrás hasta que los brazos de enganche inferiores queden alineados con los bulones del enganche.
3. Ponga el freno de estacionamiento, pare el motor y retire la llave de contacto.

   Nota: Espere a que se paren el motor y todas las piezas en movimiento antes de bajarse del asiento del operador.
4. Coloque los brazos de enganche inferiores derecho e izquierdo sobre los bulones de enganche (Figura 3).

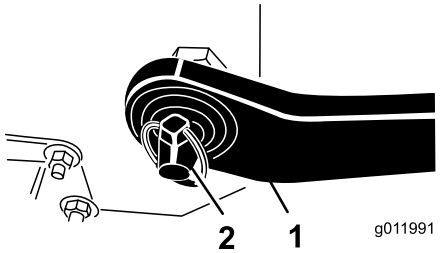

Figura 3

1. Brazo de enganche inferior
2. Pasador de seguridad

5. Sujete los brazos de enganche inferiores a los bulones de enganche con pasadores de seguridad (Figura 3).

3

Conexión del brazo de enganche superior del

No se necesitan piezas

Procedimiento

1. Conecte el brazo de enganche superior al soporte del soplador con un bulón y un pasador de seguridad (Figura 4).

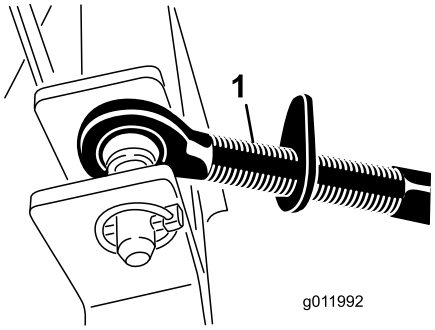

Figura 4

1. Brazo de enganche superior
2. Pasador de horquilla
3. Pasador de seguridad

2. Enrosque el acoplamiento para apretar la unión.

   Nota: No apriete tanto como para levantar del suelo la parte trasera del soplador.
3. Apriete la contratuerca para sujetar el brazo de enganche superior.

4

Ajuste de la longitud del árbol de la TDF

No se necesitan piezas

Procedimiento

Importante: La máquina se suministra con un árbol de toma de fuerza de gran longitud, con el fin de poder adaptarlo a la toma de fuerza y al enganche de 3 puntos de diferentes tractores. Para la mayoría de las máquinas, este árbol es demasiado largo, y debe cortarse a la longitud correcta para evitar que se produzcan daños.

1. Con el soplador sobre una superficie nivelada, baje el soplador hasta que el eje primario esté a la misma altura aproximadamente que el árbol de la toma de fuerza del tractor.

   Nota: Ésta es la distancia más corta entre los dos árboles.
2. Mida la distancia desde la ranura de bloqueo del árbol de la toma de fuerza del tractor hasta la ranura de bloqueo del eje de entrada del soplador.

   Nota: Anote esta dimensión.
3. Retraiga totalmente el árbol de la TDF y mida la distancia entre los collares de los pasadores de bloqueo.

Nota: Anote esta dimensión.

4. Cuando la TDF está en su longitud más corta, las dos mitades deben tener una holgura de al menos 37 mm para que pueda ser comprimido.

   Nota: Si la dimensión del paso 2 no es al menos 37 mm mayor que la dimensión del paso 3, el árbol de la TDF es demasiado largo; continúe con el paso 5. Si hay suficiente holgura para poder comprimir el árbol de la TDF, continúe con el paso 10.

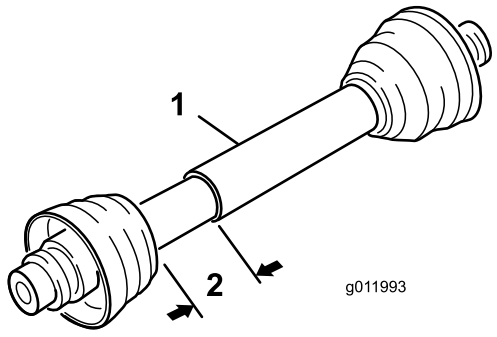

Figura 5

1. Árbol de la toma de fuerza 2. 37 mm

5. Utilice el cálculo siguiente para establecer en cuánto debe acortarse el eje para asegurar una holgura de 37 mm una vez conectado:
   A. Reste la dimensión anotada en el paso 3 a la dimensión anotada en el paso 2.

      Nota: Anote esta dimensión.

   B. Reste el resultado del paso A de 37 mm.

      Nota: El árbol de la TDF debe acortarse en esta cantidad.
6. Corte los protectores y los tubos de acero para eliminar la longitud calculada.

   Nota: Corte ambas mitades del árbol de la TDF.
7. Elimine las rebabas de los tubos de acero por dentro y por fuera.
8. Retire cualquier residuo de las secciones del tubo.
9. Engrase los tubos de acero.
10. Ensamble el árbol de la toma de fuerza y sujételo al soplador y al tractor.
11. Mida el árbol.

    Nota: Si no mide al menos 37 mm, repita el procedimiento.
12. Eleve el soplador a la posición más alta.

    Nota: Debe haber un solape de al menos 75 mm entre las mitades. Ajuste el tope del enganche a 3 puntos, si es necesario; consulte 7 Ajuste del tope de elevación del enganche de 3 puntos (página 9).

5

Conexión del árbol de la TDF

No se necesitan piezas

Procedimiento

1. Conecte el árbol de la TDF al eje de entrada del soplador.
2. Conecte el árbol de la TDF al árbol de la TDF trasero del tractor.
3. Mueva el árbol de la TDF hacia adelante del todo.
4. Presione el pasador para fijar el árbol de la TDF y deslice el árbol de la TDF hacia adelante y hacía atrás para verificar que está correctamente bloqueado (Figura 6).

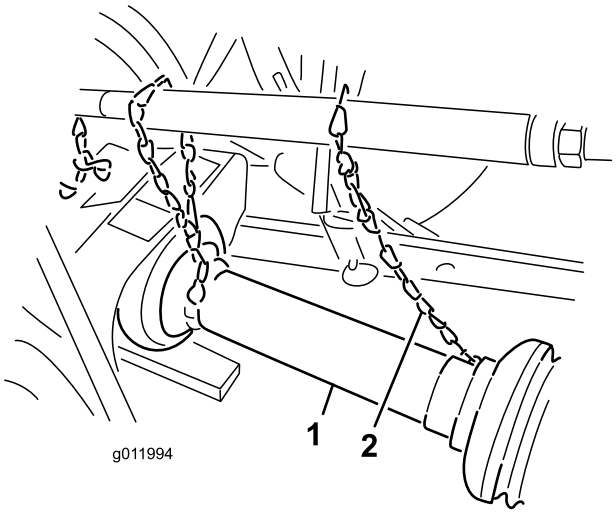

Figura 6

1. Árbol de la TDF 2. Cadena de seguridad

5. Conecte las cadenas de seguridad del protector desde las secciones del árbol de la toma de fuerza hasta los clips soldados de los brazos de enganche o a los protectores de la TDF (Figura 6).

   Nota: Asegúrese de que las cadenas tienen holgura al elevar o bajar el soplador.

⚠ ADVERTENCIA

Si las cadenas del protector no están conectadas, podrían girar durante la operación y causar lesiones personales.

Mantenga en su lugar todos los protectores de la toma de fuerza, y conecte las cadenas del protector a los protectores de los brazos de enganche o de la toma de fuerza .

6

Ajuste de los tensores laterales

No se necesitan piezas

Procedimiento

Ajuste los tensores laterales de los brazos de tiro inferiores del enganche de 3 puntos para minimizar el movimiento lateral a 25 mm como máximo en cada lado.

1. Ajuste los tensores inferiores hacia dentro hasta que toquen las chapas de montaje del soplador (Figura 7).

   Nota: De esta manera se reduce la tensión en los bulones. Si el tractor tiene cadenas en lugar de tensores laterales, instale arandelas entre el brazo de acoplamiento inferior y el pasador de seguridad para reducir la carga sobre los bulones de elevación.

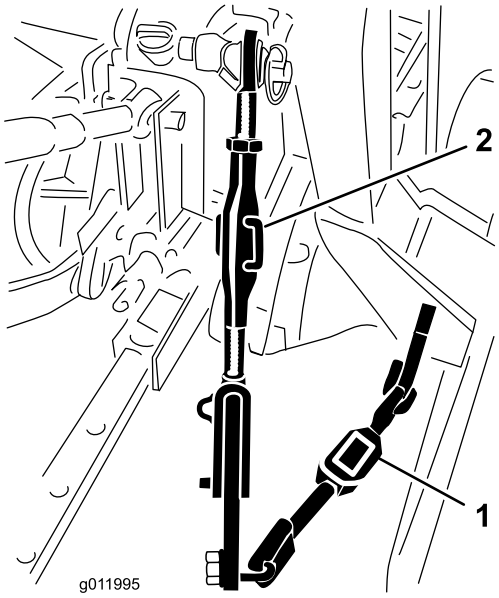

Figura 7

1. Tensor lateral
2. Cuerpo del tensor

2. Giro el cuerpo del tensor lateral (si existe) para elevar o bajar el brazo de acoplamiento hasta que el soplador quede nivelado lateralmente (Figura 7).

Nota: Consulte en el manual del operador del tractor otros procedimientos de instalación y ajuste.

7

Ajuste del tope de elevación del enganche de 3 puntos

No se necesitan piezas

Procedimiento

Ajuste el tope de elevación del enganche de 3 puntos para que haya unos 10 cm de altura sobre el suelo en la posición elevada, para minimizar el ángulo de la TDF al elevar el soplador. Para transportar el soplador, cargarlo en un remolque o descargarlo del mismo, puede utilizarse el recorrido completo de elevación siempre que no se separen los tubos de la toma de fuerza (Figura 8).

Importante: El uso de la TDF en la posición totalmente elevada puede dañar la TDF u otros componentes.

Nota: Consulte los procedimientos de ajuste en el manual del operador del tractor.

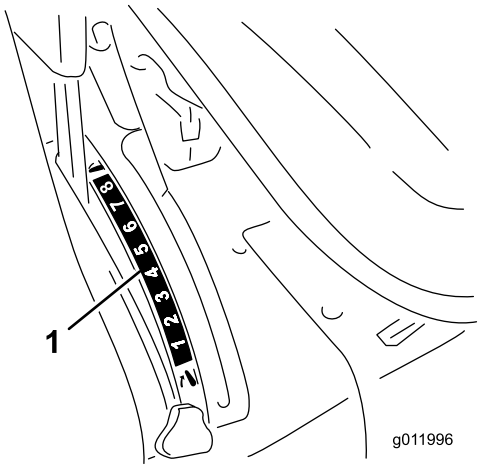

Figura 8

1. Top de elevación del enganche de 3 puntos

8

Cómo retirar el soplador del tractor.

No se necesitan piezas

Procedimiento

1. Aparque la máquina en una superficie nivelada, desengrane la TDF, ponga el freno de estacionamiento,

pare el motor y retire la llave del interruptor de encendido.

2. Desconecte las cadenas de seguridad de la TDF del tractor.

   Nota: Sujete el extremo de la cadena al extremo del soplador del árbol de la toma de fuerza para evitar que se desmonte el árbol de la toma de fuerza.

3. Baje el soplador lentamente hasta que el rodillo y las ruedas giratorias toquen el suelo.
4. Retire el pasador de seguridad y el bulón que sujeta el brazo superior al soporte.
5. Desconecte el árbol de la TDF del árbol de la TDF del tractor.
6. Deslice hacia atrás el árbol de la TDF y retírelo del tractor.
7. Retire los pasadores de seguridad y retire los brazos de enganche inferiores de los bulones de enganche.

9

Engrase del soplador

No se necesitan piezas

Procedimiento

Antes de utilizar la máquina, engrase el árbol de la TDF para asegurar unas características de lubricación correctas; consulte Engrasado de la máquina (página 12).

Importante: Si la máquina no es engrasada correctamente habrá fallos prematuros de piezas críticas.

El producto

Especificaciones

Nota: Las especificaciones y el diseño están sujetos a modificación sin previo aviso.

Longitud	125 cm
Anchura	150 cm
Altura	117 cm
Peso neto	227 kg

Accesorios

Está disponible una selección de accesorios y aperos homologados por Toro que se pueden utilizar con la máquina a fin de potenciar y aumentar sus prestaciones. Póngase en contacto con su Servicio Técnico Autorizado o visite www.Toro.com para obtener una lista de todos los aperos y accesorios homologados.

Operación

Nota: Los lados derecho e izquierdo de la máquina se determinan desde la posición normal del operador.

Ajuste del sentido de descarga

Puede cambiarse la orientación del conducto de descarga desde salida lateral a salida delantera moviendo la palanca de control (Figura 9).

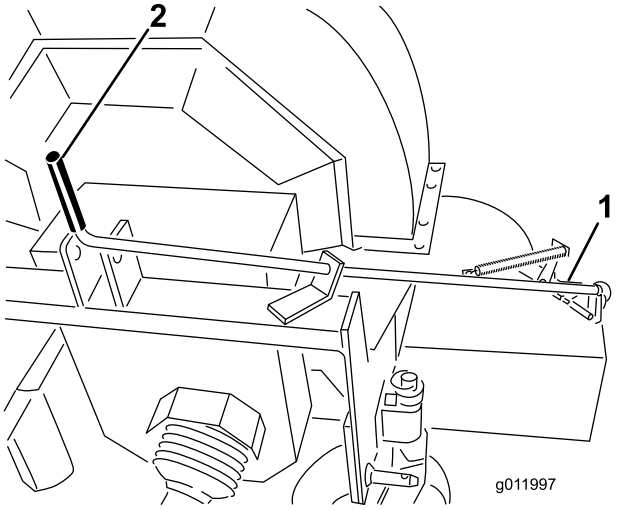

Figura 9

1. Orificio de descarga
2. Palanca

Consejos de operación

⚠ ADVERTENCIA

El aire expulsado tiene una fuerza considerable, y podría causar lesiones o una pérdida de equilibrio.

- **No se acerque al orificio de descarga mientras la máquina está funcionando.**
- **Mantenga a otras personas alejadas del orificio de descarga mientras la máquina está funcionando.**

1. Arranque el tractor y deje funcionar el motor a baja velocidad.
2. Engrane la TDF mientras el motor está en ralentí.
3. Aumente la velocidad de la TDF del tractor a 540 rpm.
4. Practique el uso del soplador.

   Nota: Sople en el mismo sentido que la dirección del viento para evitar que vuelva material a la zona limpiada.

Mantenimiento

Nota: Los lados derecho e izquierdo de la máquina se determinan desde la posición normal del operador.

Engrasado de la máquina

La máquina tiene engrasadores que deben ser lubricados regularmente con grasa de litio Nº 2.

Cojinetes del eje del ventilador

Engrase los 2 cojinetes del eje del ventilador después de cada **8 horas** de uso (Figura 10).

Nota: Retire la cubierta de la correa para tener acceso al acoplamiento trasero.

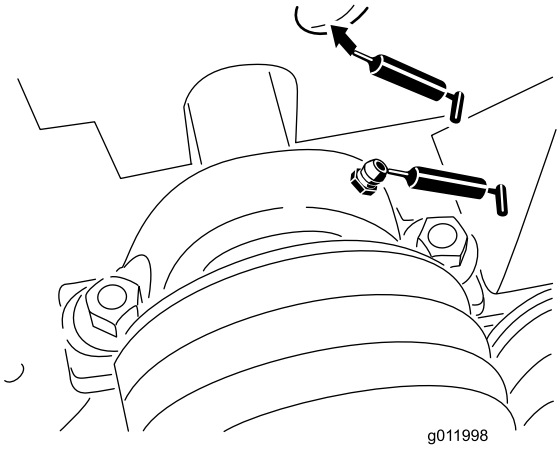

Figura 10

Ruedas giratorias

Engrase los 2 engrasadores del árbol de transmisión cada **100 horas** de uso (Figura 11).

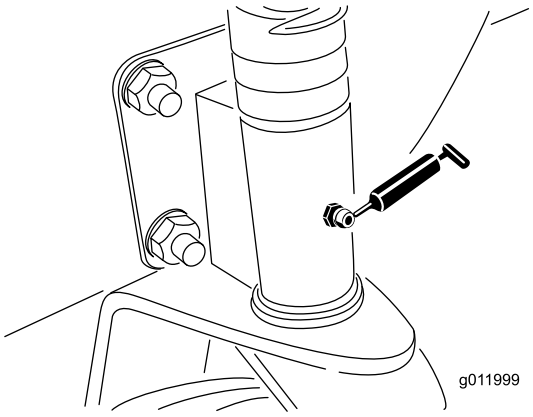

Figura 11

Árbol de transmisión

Engrase los 2 engrasadores del árbol de transmisión cada **100 horas** de uso (Figura 12).

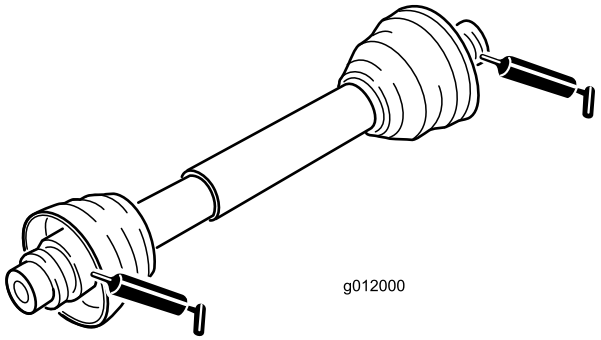

Figura 12

Ajuste de la correa del soplador

Compruebe que la correa está correctamente tensada para asegurar el funcionamiento correcto de la máquina y para evitar un desgaste innecesario. Compruebe la correa con frecuencia.

Nota: Compruebe/ajuste la tensión de la correa del soplador después de las **primeras 20 horas** de uso.

Importante: Las fijaciones de las cubiertas de esta máquina están diseñadas para que queden sujetas a la cubierta después de retirarse ésta. Afloje todas las fijaciones de cada cubierta unas cuantas vueltas hasta que la cubierta esté suelta pero aún sujeta, luego vuelva a aflojarlas hasta que la cubierta quede libre. Esto evita la posibilidad de retirar accidentalmente los pernos de los retenedores.

1. Retire los tornillos, las arandelas y las tuercas que fijan el protector de la correa a la carcasa del soplador (Figura 13).

   Nota: El árbol de transmisión no tiene que desconectarse para ajustar la correa.

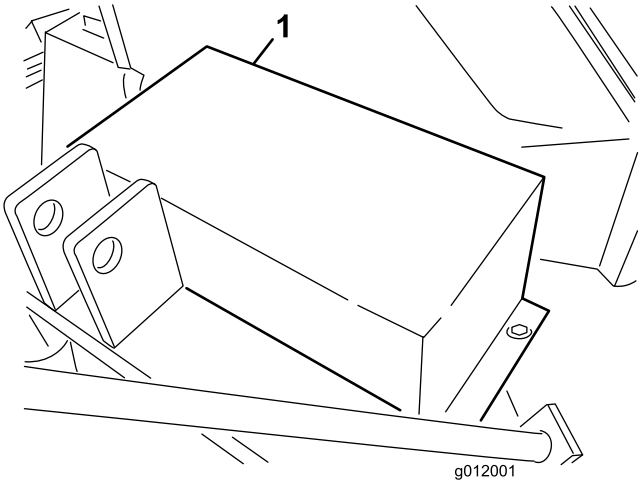

Figura 13

1. Protector de la correa

2. Retire el protector de la correa (Figura 13).
3. Retire el tornillo y la tuerca que sujetan la guía del tensor al bastidor del soplador (Figura 14).

   Nota: La correa se destensará al retirar el tornillo.

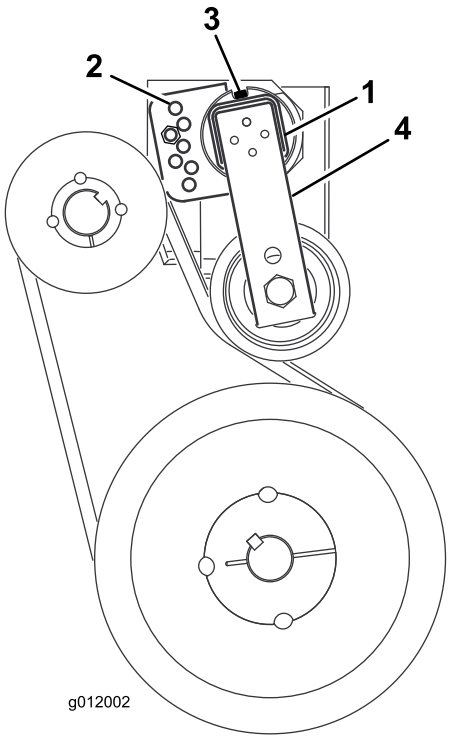

Figura 14

1. Tubo del tensor de la correa
2. Guía del tensor
3. Tornillo
4. Brazo tensor

4. En la parte trasera del bastidor, afloje el tornillo que fija el tensor de la correa al bastidor (Figura 14).
5. Usando una llave grande, gire el tensor en sentido horario hasta que la pegatina quede alineada con la marca de 15° del tubo del tensor.
6. Introduzca el tornillo en los taladros de guía alineados y sujételo con la tuerca (Figura 14).

   Nota: Si los taladros no están alineados exactamente, gire la guía al siguiente taladro más alto hasta que queden alineados.
7. Apriete el tornillo de la parte trasera del bastidor para bloquear el tensor.
8. Instale el protector de la correa en la carcasa del soplador con los tornillos, las arandelas, y las tuercas.

Almacenamiento

1. Limpie a fondo el soplador.

   Nota: El alojamiento del ventilador debe quedar libre de suciedad, hojas y residuos.

2. Lubrique todos los puntos de engrase. Limpie cualquier exceso de lubricante.
3. Aplique una ligera capa de grasa en las acanaladuras del árbol de la TDF.
4. Apriete todos los herrajes.

Solución de problemas

Problema	Posible causa	Acción correctora
Hay una vibración excesiva.	1. Uno o más cojinetes del eje del ventilador está dañado. 2. Hay una acumulación de suciedad en las paletas del ventilador. 3. La velocidad de giro del árbol de la TDF es demasiado alta.	1. Sustituya los cojinetes. 2. Limpie cualquier acumulación de suciedad del interior de la carcasa. 3. Reduzca la velocidad de la TDF a 540 rpm.
No hay suficiente flujo de aire.	1. Las ranuras de aire están obstruidas con residuos. 2. La velocidad del motor del tractor es demasiado baja. 3. El acelerador del motor está reglado a una velocidad demasiado baja.	1. Limpie cualquier suciedad de las ranuras. 2. Aumente la velocidad de la TDF a 540 rpm. 3. Haga las reparaciones necesarias para recuperar la velocidad normal del motor.

Garantía general de productos comerciales Toro

Garantía limitada de dos años

Condiciones y productos cubiertos

The Toro Company y su afiliada, Toro Warranty Company, bajo un acuerdo entre sí, garantizan conjuntamente su producto Toro Commercial (“Producto”) contra defectos de materiales o mano de obra durante dos años o 1500 horas de operación*, lo que ocurra primero. Esta garantía es aplicable a todos los productos exceptuando los Aireadores (estos productos tienen otras garantías). Cuando exista una condición cubierta por la garantía, repararemos el producto sin coste alguno para usted, incluyendo diagnóstico, mano de obra, piezas y transporte. El periodo de la garantía empieza en la fecha en que el Producto es entregado al comprador original al por menor.
* Producto equipado con contador de horas.

Instrucciones para obtener asistencia bajo la garantía

Usted es responsable de notificar al Distribuidor de Commercial Products o al Concesionario Autorizado de Commercial Products al que compró el Producto tan pronto como exista una condición cubierta por la garantía, en su opinión. Si usted necesita ayuda para localizar a un Distribuidor de Commercial Products o a un Concesionario Autorizado, o si tiene alguna pregunta sobre sus derechos o responsabilidades bajo la garantía, puede dirigirse a:

Toro Commercial Products Service Department
Toro Warranty Company
8111 Lyndale Avenue South
Bloomington, MN 55420-1196 EE.UU.

+1–952–888–8801 o +1–800–952–2740
E-mail: commercial.warranty@toro.com

Responsabilidades del Propietario

Como propietario del Producto, usted es responsable del mantenimiento y los ajustes requeridos que figuran en su *Manual del operador*. El no realizar del mantenimiento y los ajustes obligatorios puede dar pie a la negación de una reclamación bajo la garantía.

Elementos y condiciones no cubiertos

No todos los fallos o averías de productos que se producen durante el periodo de garantía son defectos de materiales o de mano de obra. Esta garantía no cubre:

- Los fallos o averías del Producto que se producen como consecuencia del uso de piezas de repuesto que no sean de la marca Toro, o de la instalación y el uso de accesorios o productos adicionales o modificados que no sean de la marca Toro. Estos artículos pueden tener garantía propia ofrecida por su fabricante.
- Los fallos del Producto que se produzcan como resultado de no realizar el mantenimiento y/o los ajustes recomendados. Las reclamaciones bajo la garantía pueden ser denegadas si no se mantiene adecuadamente el producto Toro con arreglo al Mantenimiento recomendado incluido en el *Manual del operador*.
- Los fallos de productos que se produzcan como consecuencia de la operación del Producto de manera abusiva, negligente o temeraria.
- Piezas sujetas a consumo durante el uso, a menos que se demuestre que son defectuosas. Algunos ejemplos de piezas que se consumen o gastan durante la operación normal del Producto incluyen, pero no se limitan a, forros y pastillas de freno, forros de embrague, cuchillas, molinetes, rodillos y sus cojinetes (sellados o engrasables), contracuchillas, bujías, ruedas giratorias y sus cojinetes, neumáticos, filtros, correas, y determinados componentes de fumigadores tales como diafragmas, boquillas, válvulas de retención, etc.
- Fallos producidos por influencia externa. Las condiciones que se consideran como influencia externa incluyen pero no se limitan a condiciones meteorológicas, prácticas de almacenamiento, contaminación, el uso de combustibles, refrigerantes, lubricantes, aditivos, fertilizantes, agua o productos químicos no autorizados, etc.
- Fallos o problemas de rendimiento debidos al uso de combustibles (p.ej. gasolina, diésel o biodiésel) que no cumplen las normas industriales correspondientes.
- Ruido, vibraciones, desgaste y deterioro normales.
- El "desgaste normal" incluye, pero no se limita a daños a asientos debido a desgaste o abrasión, desgaste de superficies pintadas, pegatinas o ventanas rayadas, etc.

Piezas

Las piezas cuya sustitución está prevista como mantenimiento requerido están garantizadas hasta la primera sustitución programada de dicha pieza. Las piezas sustituidas bajo esta garantía están cubiertas durante el periodo de la garantía original del producto y pasan a ser propiedad de Toro. Toro tomará la decisión final de reparar o sustituir cualquier pieza o conjunto. Toro puede utilizar piezas remanufacturadas en las reparaciones efectuadas bajo esta garantía.

Garantía de las baterías de ciclo profundo y de iones de litio:

Las baterías de ciclo profundo y de iones de litio producen un determinado número total de kilovatios-hora durante su vida. Las técnicas de uso, recarga y mantenimiento pueden alargar o acortar la vida total de la batería. A medida que se consuman las baterías de este producto, se irá reduciendo paulatinamente la cantidad de trabajo útil entre intervalos de carga, hasta que la batería se desgaste del todo. La sustitución de baterías que se han desgastado debido al consumo normal es responsabilidad del propietario del producto. Puede ser necesario sustituir las baterías, por cuenta del propietario, durante el periodo normal de garantía. Nota: (batería de iones de litio solamente): Una batería de iones de litio tiene una garantía prorrateada de piezas únicamente, empezando en el año 3 hasta el año 5, basada en el tiempo de uso y los kilovatios-hora consumidos. Consulte el *Manual del operador* si desea más información.

El mantenimiento corre por cuenta del propietario

La puesta a punto del motor, la lubricación, la limpieza y el abrillantado, la sustitución de filtros y refrigerante, y la realización del mantenimiento recomendado son algunas de las tareas de revisión normales que requieren los productos Toro y que corren por cuenta del propietario.

Condiciones Generales

La reparación por un Distribuidor o Concesionario Autorizado Toro es su único remedio bajo esta garantía.

Ni The Toro Company ni Toro Warranty Company son responsables de daños indirectos, incidentales o consecuentes en conexión con el uso de los productos Toro cubiertos por esta garantía, incluyendo cualquier coste o gasto por la provisión de equipos de sustitución o servicio durante periodos razonables de mal funcionamiento o no utilización hasta la terminación de las reparaciones bajo esta garantía. Salvo la garantía de emisiones citada a continuación, en su caso, no existe otra garantía expresa. Cualquier garantía implícita de mercantibilidad y adecuación a un uso determinado queda limitada a la duración de esta garantía expresa.

Algunos estados no permiten exclusiones de daños incidentales o consecuentes, ni limitaciones sobre la duración de una garantía implícita, de manera que las exclusiones y limitaciones arriba citadas pueden no serle aplicables a usted. Esta garantía le otorga a usted derechos legales específicos; es posible que usted tenga otros derechos que varían de un estado a otro.

Nota respecto a la garantía del motor:

Es posible que el Sistema de Control de Emisiones de su Producto esté cubierto por otra garantía independiente que cumpla los requisitos establecidos por la U.S. Environmental Protection Agency (EPA) y/o el California Air Resources Board (CARB). Las limitaciones horarias estipuladas anteriormente no son aplicables a la Garantía del Sistema de Control de Emisiones. Si desea más información, consulte la Declaración de Garantía de Control de Emisiones del Motor proporcionada con su producto o incluida en la documentación del fabricante del motor

Países fuera de Estados Unidos o Canadá

Los clientes que compraron productos Toro exportados de los Estados Unidos o Canadá deben ponerse en contacto con su Distribuidor Toro para obtener pólizas de garantía para su país, provincia o estado. Si por cualquier razón usted no está satisfecho con el servicio ofrecido por su distribuidor, o si tiene dificultad en obtener información sobre la garantía, póngase en contacto con el importador Toro.