Form No. 3398-346 Rev A

TORO®

Count on it.

Käyttöopas

Debris Blower 600 -lehtipuhallin

Mallinro: 44536—Sarjanro: 310000001 tai suurempi

Rekisteröi tuotteesi osoitteessa www.Toro.com.
Käännös alkuperäisestä tekstistä (FI)

CE

3398-346 A

Tämä tuote on asianmukaisten eurooppalaisten direktiivien mukainen. Lisätietoja on erillisessä tuotekohtaisessa vaatimustenmukaisuusvakuutuksessa.

⚠ VAARA

KALIFORNIA
Lakiesityksen 65 mukainen varoitus

Tämä tuote sisältää kemikaaleja, jotka Kalifornian osavaltion tietojen mukaan aiheuttavat syöpää, synnynnäisiä epämuodostumia tai lisääntymiseen liittyvää haittaa.

Johdanto

Tämä kone on kolmipistenostolaitteella varustettu vedettävä lehtipuhallin, joka on tarkoitettu ammattimaiseen kaupalliseen käyttöön. Se on tarkoitettu pääasiassa puistojen, urheilukenttien ja kaupallisten kiinteistöjen suurten viheralueiden nopeaan puhdistamiseen roskista voimakkaan puhalluksen avulla.

Lue nämä tiedot huolellisesti, jotta opit käyttämään ja huoltamaan laitetta asianmukaisesti sekä välttämään tapaturmia ja laitevaurioita. Olet itse vastuussa tuotteen asianmukaisesta ja turvallisesta käytöstä.

Voit ottaa yhteyden Toroon suoraan osoitteessa www.Toro.com, jos tarvitset tietoja tuotteista ja lisävarusteista, lähimmästä jälleenmyyjästä tai jos haluat rekisteröidä tuotteesi.

Aina kun tarvitset huoltoa, alkuperäisiä Toro-varaosia tai lisätietoja, ota yhteys valtuutettuun huoltoliikkeeseen tai Toron asiakaspalveluun. Ota tällöin tuotteesi malli- ja sarjanumerot valmiiksi esiin. Kirjoita numerot annettuun tilaan.

Mallinro: _____

Sarjanro: _____

Tässä käyttöoppaassa esiintyvä varoitusmerkintä (Kuva 1) ilmaisee vaaraa, josta saattaa olla seurauksena vakava tapaturma tai jopa kuolema, jos suositellut varotoimenpiteet laiminlyödään.



Kuva 1

1. Varoitusmerkintä

Tässä käyttöoppaassa käytetään kahta termiä tietojen korostamiseksi. **Tärkeää** kiinnittää huomiota mekaanisiin erikoistietoihin ja **Huomautus** korostaa erityishuomion ansaitsevia yleistietoja.

Sisältö

Turvaohjeet 3
- Ennen käyttöä 3
- Käytön aikana 3
- Kunnossapito 3
- Kuljetus 3
- Turva- ja ohjetarrat 4

Käyttöönotto 6
- 1 Kääntöpyörien asennus 6
- 2 Nostovarsien asennus 6
- 3 Työntövarren asennus 7
- 4 PTO-akselin pituuden säätö 7
- 5 PTO-akselin asennus 8
- 6 Sivurajoittimien säätö 8
- 7 Kolmipistenostolaitteen nostorajoittimen säätö 9
- 8 Puhaltimen irrotus ajoneuvosta 9
- 9 Puhaltimen rasvaus 10

Laitteen yleiskatsaus 10
- Tekniset tiedot 10
- Lisälaitteet/lisävarusteet 10

Käyttö 11
- Poistosuunnan säätö 11
- Käyttövihjeitä 11

Kunnossapito 12
- Koneen voitelu 12
- Puhaltimen hihnan säätö 12

Varastointi 13

Vianetsintä 14

© 2015—The Toro® Company

8111 Lyndale Avenue South
Bloomington, MN 55420

Toron WWW-sivusto osoitteessa www.Toro.com.
Painettu Yhdysvalloissa

Kaikki oikeudet pidätetään

Turvaohjeet

Laitteen asiaton käyttö tai huolto voi aiheuttaa tapaturman.Vähennä loukkaantumisriskiä noudattamalla näitä turvallisuusohjeita ja huomioimalla aina varoitusmerkki ⚠, joka tarkoittaa **varoitusta**, **vaaraa** tai **hengenvaaraa** – ”henkilöturvallisuusohjeet”. **Ohjeiden noudattamatta jättäminen saattaa johtaa henkilövahinkoon tai kuolemaan.**

Ennen käyttöä

- Lue ja sisäistä tämän *käyttöoppaan* sisältö ennen koneen käyttöä. Perehdy kaikkiin ohjauslaitteisiin sekä siihen, kuinka laite pysäytetään nopeasti.
- Älä koskaan anna konetta lasten käyttöön. Älä koskaan anna aikuisten käyttää konetta ilman asianmukaista opastusta. Konetta saavat käyttää vain koulutetut käyttäjät, jotka ovat lukeneet tämän käyttöoppaan.
- Älä koskaan käytä konetta lääkkeiden tai alkoholin vaikutuksen alaisena.
- Älä päästä sivullisia käyttöalueelle.
- Älä poista suojuksia tai turvalaitteita. Jos jokin suojus, turvalaite tai kilpi on epäselvä tai vahingoittunut, korjaa tai vaihda se ennen laitteen käyttöä. Kiristä kaikki löysät mutterit, pultit ja ruuvit, jotta kone on turvallisessa käyttökunnossa.
- Älä käytä konetta sandaaleissa. Älä käytä löysiä vaatteita, jotka voivat tarttua liikkuviin osiin. Käytä pitkälahkeisia housuja ja lujatekoisia kenkiä. On suositeltavaa käyttää suojalaseja ja turvakenkiä. Jotkin paikalliset säädökset ja vakuutussäännöt saattavat edellyttää niiden käyttöä.

Käytön aikana

- • Laitteen melutaso voi olla yli 85 dB(A) käyttäjän paikalla. Pysyvien kuulovaurioiden välttämiseksi kannattaa käyttää kuulosuojaimia pitkäkestoisessa altistumisessa.
- Koneen käyttäminen vaatii valppautta. Toimi seuraavasti, jotta et menettäisi ajoneuvon hallintaa:
  - Käytä konetta vain päivänvalossa tai hyvässä keinovalaistuksessa.
  - Aja hitaasti ja varo kuoppia ja muita piileviä vaaroja.
  - Älä aja hiekkaesteiden, ojien, poukamien tai muiden vaarallisten paikkojen lähellä.
  - Hidasta vauhtia, kun teet jyrkkiä käännöksiä ja kun käännyt rinteissä.
  - Vältä äkkilähtöjä ja -pysäytyksiä.
  - Katso taaksesi ennen peruuttamista ja varmista, ettei koneen takana ole ketään.
  - Varo liikennettä lähellä risteyksiä ja ylittäessäsi niitä. Anna muille aina etuajo-oikeus.
- Salamanisku voi aiheuttaa vakavan loukkaantumisen tai hengenvaaran. Jos alueella on ukonilma, konetta ei saa käyttää. Tällöin on hakeuduttava suojaan.
- Pysy loitolla heittoaukosta koneen toiminnan aikana. Pidä sivulliset loitolla heittoaukosta äläkä suuntaa materiaalin poistoa sivullisia kohti.
- Jos moottori sammuu tai koneen vauhti hiipuu etkä pääse rinteen päälle, älä käännä konetta. Peruuta aina hitaasti ja suoraan alas rinnettä.
- Vältä tapaturman vaaraa! Jos havaitset käyttöalueella tai sen välittömässä läheisyydessä yllättäen ihmisen tai lemmikkieläimen, keskeytä käyttö. Huolimaton käyttö epätasaisella maalla, kimmokkeet tai väärin sijoitetut turvalaitteet voivat aiheuttaa sinkoutuvista esineistä aiheutuvia vammoja. Jatka käyttöä vasta, kun alue on tyhjä.
- Laske puhallin maahan ja irrota virta-avain virtalukosta aina, kun poistut koneen luota.

Kunnossapito

- Irrota avain virtalukosta, jotta moottori ei käynnisty vahingossa koneen huollon, säätöjen tai varastoinnin aikana.
- Tee vain tässä käyttöoppaassa kuvattuja kunnossapitotoimia. Jos kone vaatii suurehkoja korjauksia tai jos tarvitset apua, ota yhteys valtuutettuun Toro-jälleenmyyjään.
- Varmista koneen turvallinen käyttökunto tarkistamalla, että pultit, ruuvit ja mutterit on kiristetty huolellisesti. Varmista pulttien ja mutterien oikea kiristysmomentti riittävän usein.
- Varmista paras mahdollinen suorituskyky ja turvallisuus käyttämällä vain alkuperäisiä Toro-varaosia ja -lisävarusteita. Älä käytä muiden valmistajien osia ja lisälaitteita. Toro-logo takaa osien aitouden. Muiden kuin aitojen varaosien ja lisälaitteiden käyttö saattaa aiheuttaa takuun raukeamisen.

Kuljetus

- Ole varovainen lastatessasi konetta perävaunuun tai kuorma-autoon.
- Kiinnitä kone tiukasti hihnoilla, ketjuilla, kaapeleilla tai köysillä. Etu- ja takahihnat on suunnattava alas- ja ulospäin koneesta.

Turva- ja ohjetarrat

Turva- ja ohjetarrat on sijoitettu hyvin näkyville paikoille mahdollisten vaara-alueiden lähettyville. Korvaa vioittuneet tai kadonneet tarrat uusilla.

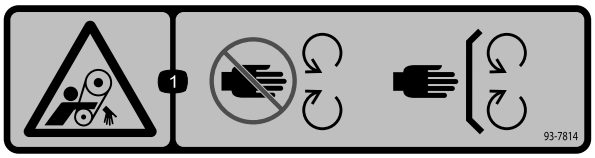

93-7814

1. Takertumisvaara, hihna: pysy etäällä liikkuvista osista. Pidä kaikki suojukset ja suojalevyt paikoillaan.

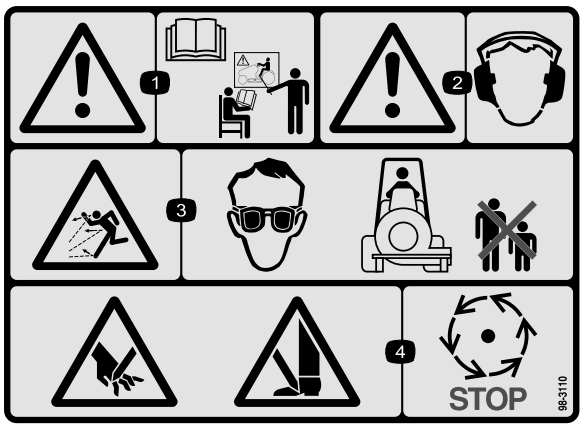

98-3110

1. Vaara – lue *käyttöopas* ja hanki koulutusta.
2. Vaara – käytä kuulosuojaimia.
3. Esineiden sinkoutumisvaara – käytä silmäsuojaimia ja pidä sivulliset turvallisen matkan päässä koneesta.
4. Käsien ja jalkojen silpoutumisvaara – odota, kunnes liikkuvat osat pysähtyvät.

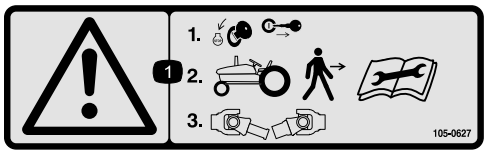

105-0627

1. Vaara: sammuta moottori, irrota avain virtalukosta ennen kuin poistut koneen luota ja irrota PTO-akselin kytkentä.

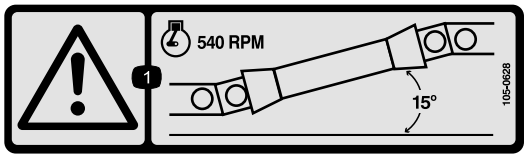

105-0628

1. Vaara: älä käytä koneen voimanulosottoa yli 15 asteen kulmalla.

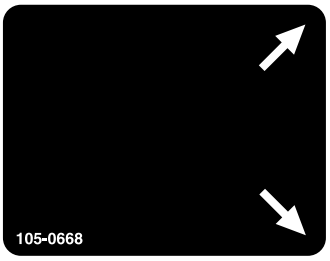

105-0668

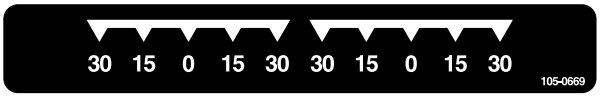

105-0669

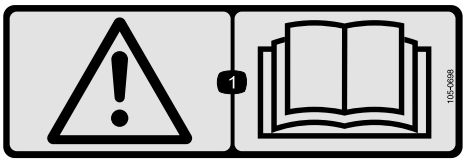

105-0698

Kiinnitä tarran 105-0707 yläpuolelle CE-vaatimusten täyttämiseksi.

1. Vaara: lue *käyttöopas*.



105-0707

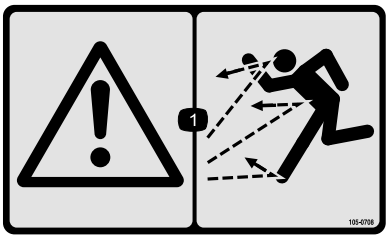

105-0708

1. Vaara: esineiden sinkoutumisvaara; pidä sivulliset loitolla koneesta.

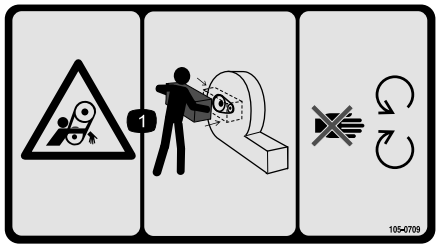

105-0709

1. Takertumisvaara, hihna: pidä kaikki suojukset ja suojalevyt paikoillaan ja pysy etäällä liikkuvista osista.

Käyttöönotto

Irralliset osat

Tarkista alla olevasta taulukosta, että kaikki osat on toimitettu.

Ohjeet	Kuvaus	Määrä	Käyttökohde
1	Mitään osia ei tarvita	–	Kääntöpyörien asennus
2	Mitään osia ei tarvita	–	Asenna nostovarret.
3	Mitään osia ei tarvita	–	Asenna työntövarsi.
4	Mitään osia ei tarvita	–	PTO-akselin pituuden säätö
5	Mitään osia ei tarvita	–	Asenna PTO-akseli.
6	Mitään osia ei tarvita	–	Säädä sivurajoittimia.
7	Mitään osia ei tarvita	–	Kolmipistenostolaitteen nostorajoittimen säätö
8	Mitään osia ei tarvita	–	Puhaltimen irrotus ajoneuvosta
9	Mitään osia ei tarvita	–	Puhaltimen voitelu.

Ohjeet, oppaat ja muut osat

Kuvaus	Määrä	Käyttökohde
Käyttöopas	1	Tutustu käyttöoppaaseen ennen koneen käyttöä.
Osaluettelo	1	Tarkista varaosanumerot osaluettelosta.
CE-tarra 105-0698	1	Kiinnitä tarran 105-0707 yläpuolelle CE-vaatimusten täyttämiseksi.

Huomaa: Koneen vasen ja oikea puoli määritellään normaalista käyttöasennosta käsin.

1

Kääntöpyörien asennus

Mitään osia ei tarvita

Ohjeet

Asenna kääntöpyöräkokoonpano kuhunkin kääntöpyörän haarukkaan neljällä aluslaatalla, akselilla ja kahdella sokalla (Kuva 2).

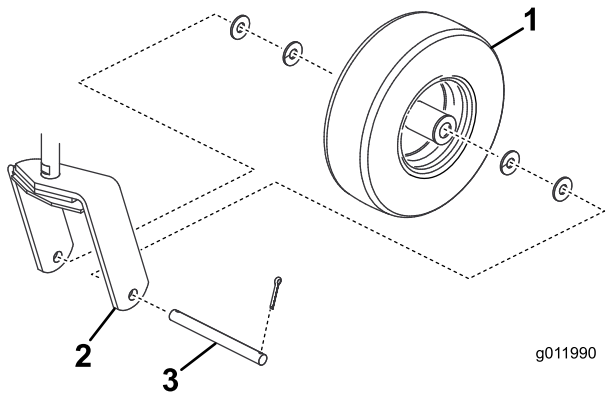

Kuva 2

1. Pyöräkokoonpano
2. Kääntöpyörän haarukka
3. Akseli

2

Nostovarsien asennus

Mitään osia ei tarvita

Ohjeet

1. Sijoita puhallin tasaiselle alustalle ja vapauta voimanulosotto.
2. Peruuta ajoneuvo suoraan puhaltimeen, kunnes nostovarret ja hinaustapit ovat kohdakkain.
3. Kytke seisontajarru, sammuta moottori ja irrota avain virtalukosta.

   Huomaa: Odota, kunnes moottori ja kaikki liikkuvat osat ovat pysähtyneet, ennen kuin poistut käyttäjän paikalta.
4. Asenna oikea ja vasen nostovarsi hinaustappeihin (Kuva 3).

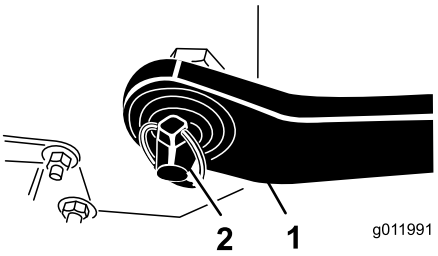

Kuva 3

1. Nostovarsi
2. Lukitussokka

5. Kiinnitä nostovarret hinaustappeihin lukitussokilla (Kuva 3).

3

Työntövarren asennus

Mitään osia ei tarvita

Ohjeet

1. Asenna työntövarsi puhaltimen kannattimen reikiin ja kiinnitä liitintapilla ja lukitussokalla (Kuva 4).

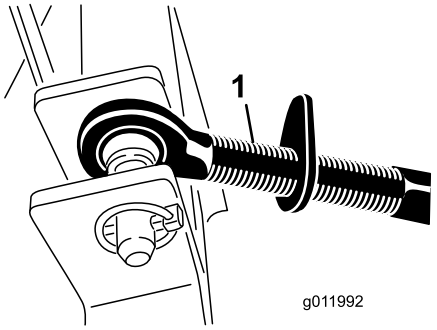

Kuva 4

1. Työntövarsi
2. Liitintappi
3. Lukitussokka

2. Kierrä säätökappaletta siten, että työntövarsi kiristyy.

   Huomaa: Älä kiristä liikaa, jotta puhaltimen takaosa ei nouse irti maasta.
3. Lukitse työntövarsi oikeaan asentoon kiristämällä lukkomutteri.

4

PTO-akselin pituuden säätö

Mitään osia ei tarvita

Ohjeet

Tärkeää: Koneen mukana toimitetaan pitkä PTO-akseli, jotta voidaan hyödyntää ajoneuvon voimanulosoton ja kolmipistenostolaitteen useita vaihtoehtoisia sijoituksia. Useimmissa koneissa akseli on liian pitkä, jolloin se on lyhennettävä oikean mittaiseksi. Muussa tapauksessa voi esiintyä vaurioita.

1. Sijoita puhallin tasaiselle alustalle ja laske puhallinta, kunnes tuloakseli on suunnilleen samalla korkeudella kuin ajoneuvon PTO-akseli.

   Huomaa: Tämä on lyhin etäisyys kahden akselin välillä.
2. Mittaa etäisyys ajoneuvon PTO-akselin lukitusurasta puhaltimen tuloakselin lukitusuraan.

   Huomaa: Merkitse mitta muistiin.
3. Paina PTO-akseli täysin kokoon ja mittaa lukitustappien olakkeiden etäisyys.

   Huomaa: Merkitse mitta muistiin.
4. Lyhimmillään PTO-akselin kahdella puoliskolla on oltava vähintään 37 mm ylimääräistä pituutta kokoonpainumista varten (kuva 5).

   Huomaa: Jos vaiheessa 2 otettu mitta ei ole vähintään 37 mm suurempi kuin vaiheessa 3 otettu mitta,

PTO-akseli on liian pitkä. Siirry vaiheeseen 5. Jos pituutta on riittävästi PTO-akselin kokoonpainumista varten, siirry vaiheeseen 10.

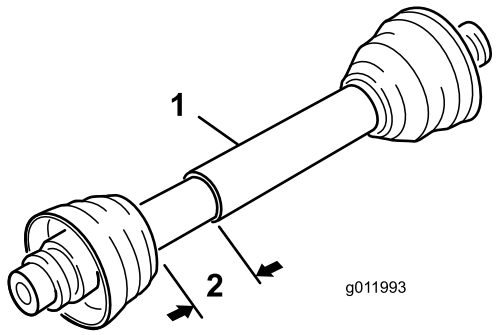

Kuva 5

1. PTO-akseli 2. 37 mm

5. Määritä seuraavien laskelmien avulla, kuinka paljon lyhyempi akselin on oltava, jotta sen välys on asennettuna 37 mm:

   A. Vähennä vaiheessa 3 mitattu mitta vaiheessa 2 mitatusta mitasta.

      Huomaa: Merkitse mitta muistiin.

   B. Vähennä vaiheen 5A tulos 37 mm:stä.

      Huomaa: PTO-akselia on lyhennettävä tämän tuloksen verran.

6. Lyhennä suojuksia ja teräsputkia lasketun tuloksen verran.

   Huomaa: Lyhennä PTO-akselin molemmat puoliskot.

7. Poista jäysteet teräsputkien päiden sisä- ja ulkopinnoilta.
8. Poista putkista kaikki roskat.
9. Rasvaa teräsputket.
10. Kokoa PTO-akseli ja kytke se puhaltimeen ja ajoneuvoon.
11. Mittaa akseli.

    Huomaa: Jos se ei ole vähintään 37 mm, toista menettely.

12. Nosta puhallin yläasentoon.

    Huomaa: Puoliskojen on mentävä päällekkäin vähintään 75 mm. Säädä kolmipistenostolaitteen nostorajoitinta tarvittaessa. Katso kohta 7 Kolmipistenostolaitteen nostorajoittimen säätö (sivu 9).

5

PTO-akselin asennus

Mitään osia ei tarvita

Ohjeet

1. Kytke PTO-akseli puhaltimen tuloakseliin.
2. Asenna PTO-akseli ajoneuvon takaosan PTO-akseliin.
3. Liu'uta PTO-akseli mahdollisimman eteen.
4. Lukitse PTO-akseli painamalla tappia. Varmista PTO-akselin lukittuminen paikalleen liu'uttamalla sitä edestakaisin (Kuva 6).

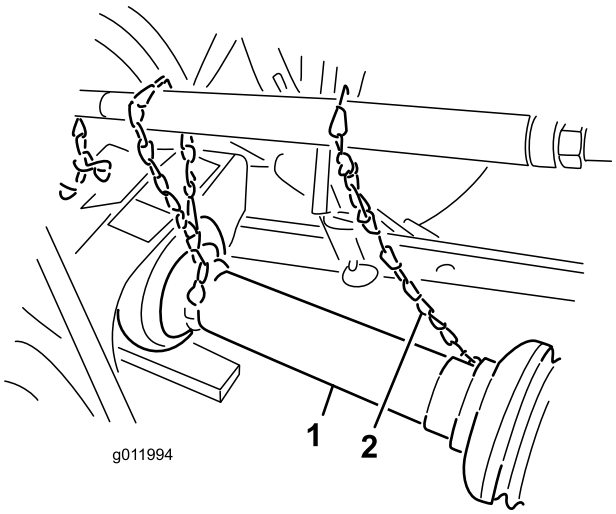

Kuva 6

1. PTO-akseli 2. Turvaketju

5. Kiinnitä suojuksen turvaketjut voimansiirtoakselilta nostovarsien hitsattuihin pidikkeisiin tai PTO-suojuksiin (Kuva 6).

   Huomaa: Varmista, että ketjuissa on löysää, kun puhallinta nostetaan ja lasketaan.

⚠ VAARA

Jos suojusten ketjuja ei ole kiinnitetty, ne voivat pyöriä käytön aikana ja aiheuttaa henkilövahinkoja.

Pidä kaikki PTO-suojukset paikoillaan ja kiinnitä suojusten ketjut nostovarsiin tai PTO-suojuksiin.

6

Sivurajoittimien säätö

Mitään osia ei tarvita

Ohjeet

Säädä kolmipistenostolaitteen alavetovarsien sivurajoittimia siten, että sivuttaisliike on kummallakin puolella enintään 25 mm.

1. Säädä nostovarsia sisäänpäin, kunnes ne koskettavat puhaltimen kiinnityslevyjä (Kuva 7).

   Huomaa: Tämä vähentää tappeihin kohdistuvaa rasitusta. Jos ajoneuvossa käytetään sivurajoittimien sijasta ketjuja, nostovarren ja lukitussokan väliin on asennettava aluslaatat vähentämään nostotappeihin kohdistuvaa kuormitusta.

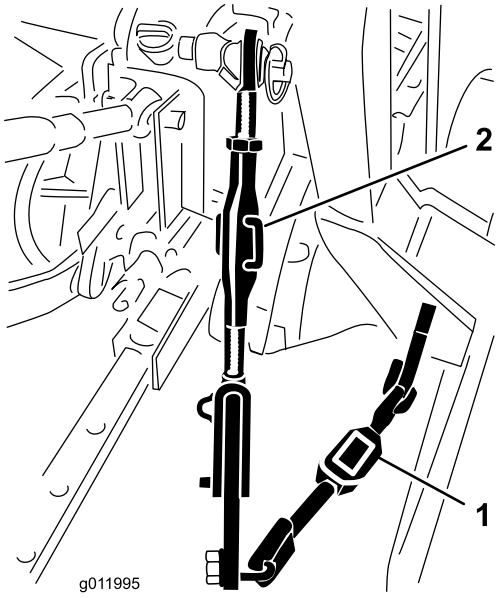

Kuva 7

1. Sivurajoitin
2. Kaltevuudensäädin

2. Nosta tai laske nostovartta kiertämällä kaltevuudensäädintä (jos on), kunnes puhallin on sivuttaissuunnassa vaakasuorassa (Kuva 7).

Huomaa: Lisätietoja asennuksista ja säädöistä on ajoneuvon käyttöoppaassa.

7

Kolmipistenostolaitteen nostorajoittimen säätö

Mitään osia ei tarvita

Ohjeet

Säädä ja aseta kolmipistenostolaitteen nostorajoitin siten, että maavara on noin 10 cm puhaltimen ollessa nostettuna. Tällöin voimanulosoton kulma on mahdollisimman pieni puhallinta nostettaessa. Kuljetusta sekä peräkärryyn lastaamista ja peräkärrystä purkamista varten voidaan käyttää koko nostovaraa, kunhan PTO-putket eivät liu'u erilleen (Kuva 8).

Tärkeää: Voimanulosoton käyttäminen sen ollessa yläasennossa saattaa vaurioittaa voimanulosottoa tai muita osia.

Huomaa: Lisätietoja säädöistä on ajoneuvon käyttöoppaassa.

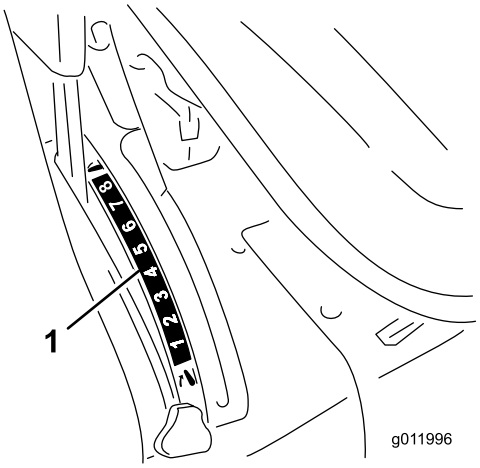

Kuva 8

1. Kolmipistenostolaitteen nostorajoitin

8

Puhaltimen irrotus ajoneuvosta

Mitään osia ei tarvita

Ohjeet

1. Pysäköi kone tasaiselle alustalle, vapauta voimanulosotto, kytke seisontajarru, sammuta moottori ja irrota virta-avain virtalukosta.
2. Irrota suojusten turvaketjut ajoneuvon voimanulosotosta.

   Huomaa: Kiinnitä ketjun pään kiinnitys PTO-akselin puhallinpuolelle, jotta PTO-akseli ei luistaisi erilleen.
3. Laske puhallinta hitaasti, kunnes rullat ja kääntöpyörät koskettavat maata.
4. Irrota lukitussokka ja työntövarren tappi, joka kiinnittää keskimmäisen vetovarren kannattimeen.
5. Irrota voimansiirtoakseli ajoneuvon PTO-akselista.
6. Liu'uta voimansiirtoakselia taaksepäin ja irrota se ajoneuvosta.
7. Irrota lukitussokat ja liu'uta nostovarret irti hinaustapeista.

9

Puhaltimen rasvaus

Mitään osia ei tarvita

Ohjeet

Voitele PTO-akseli ennen puhaltimen käyttöä oikeiden voiteluominaisuuksien varmistamiseksi. Katso kohta Koneen voitelu (sivu 12).

Tärkeää: Laitteen voitelun laiminlyönti saattaa vioittaa tärkeitä osia.

Laitteen yleiskatsaus

Tekniset tiedot

Huomaa: Ominaisuuksia ja rakennetta voidaan muuttaa ilmoittamatta.

Pituus	125 cm
Leveys	150 cm
Korkeus	117 cm
Nettopaino	227 kg

Lisälaitteet/lisävarusteet

Koneeseen on saatavana valikoima Toron hyväksymiä lisälaitteita ja -varusteita, joiden avulla voidaan parantaa ja laajentaa sen ominaisuuksia. Ota yhteys valtuutettuun huoltoliikkeeseen tai jakelijaan tai siirry osoitteeseen www.Toro.com, jossa on luettelo hyväksytyistä lisälaitteista ja -varusteista.

Käyttö

Huomaa: Koneen vasen ja oikea puoli määritellään normaalista käyttöasennosta käsin.

Poistosuunnan säätö

Poistoaukon suunta voidaan vaihtaa sivulta eteen liikuttamalla ohjauskahvaa (Kuva 9).

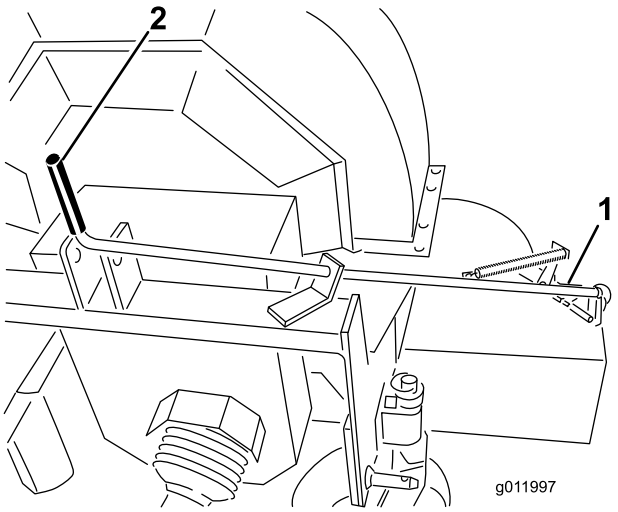

Kuva 9

1. Poistoaukko
2. Ohjauskahva

Käyttövihjeitä

⚠ VAARA

Poistoilma purkautuu suurella voimalla ja voi aiheuttaa loukkaantumisen tai tasapainon menetyksen.

- **Pysy loitolla heittoaukosta koneen toiminnan aikana.**
- **Pidä sivulliset loitolla heittoaukosta koneen käytön aikana.**

1. Käynnistä ajoneuvo ja anna sen käydä alhaisella moottorin käyntinopeudella.
2. Kytke voimanulosotto moottorin käydessä hitaasti.
3. Nosta ajoneuvon voimanulosoton kierrosnopeudeksi 540 kierrosta minuutissa.
4. Harjoittele materiaalin puhaltamista.

   Huomaa: Puhalla tuulen myötäisesti, jotta materiaali ei leviä tuulen mukana takaisin puhdistetulle alueelle.

Kunnossapito

Huomaa: Koneen vasen ja oikea puoli määritellään normaalista käyttöasennosta käsin.

Koneen voitelu

Koneessa on rasvanippoja, jotka on voideltava säännöllisesti litiumrasvalla nro 2.

Puhaltimen akselin laakerit

Rasvaa kaksi puhaltimen akselin laakeria **kahdeksan käyttötunnin** välein (Kuva 10).

Huomaa: Taempaan rasvanippaan pääsee käsiksi avaamalla hihnan suojuksen.

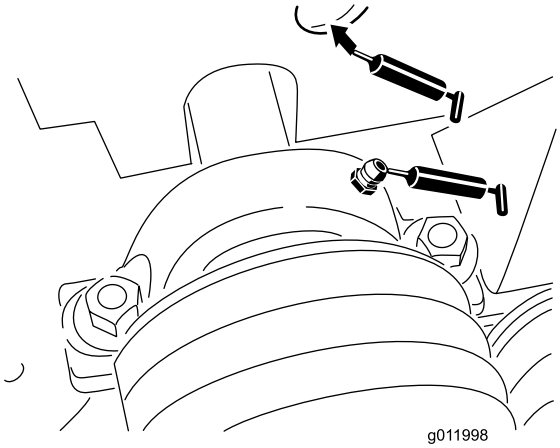

Kuva 10

Kääntöpyörät

Rasvaa kaksi vetoakselin rasvanippaa **100 käyttötunnin** välein (Kuva 11).

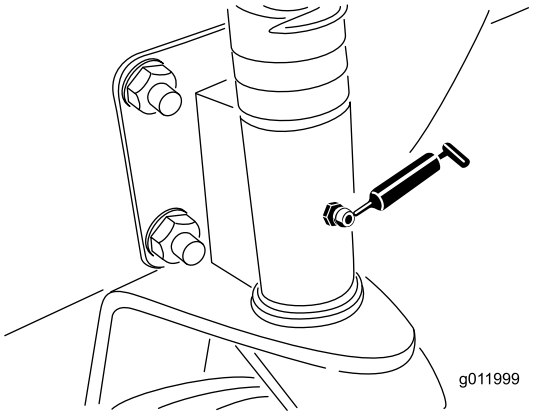

Kuva 11

Vetoakseli

Rasvaa kaksi vetoakselin rasvanippaa **100 käyttötunnin** välein (Kuva 12).

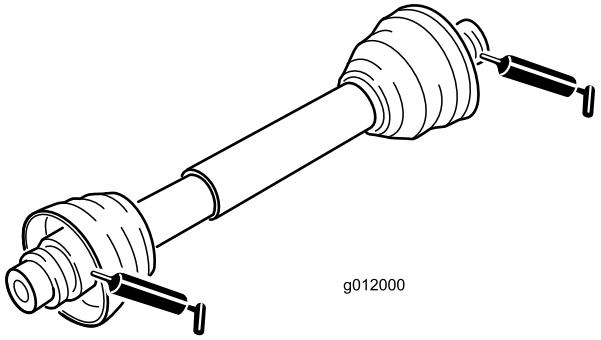

Kuva 12

Puhaltimen hihnan säätö

Varmista, että hihna on kiristetty oikein. Tämä varmistaa koneen oikean toiminnan ja estää turhan kulumisen. Tarkasta hihna säännöllisesti.

Huomaa: Tarkista ja/tai säädä puhaltimen hihnan kireys **ensimmäisen 20 käyttötunnin** jälkeen.

Tärkeää: Tämän koneen suojusten kiinnikkeiden on tarkoitus pysyä kiinni suojuksessa sen irrotuksen jälkeen. Löysää kunkin suojuksen kaikkia kiinnikkeitä muutama kierros niin, että suojus on löysällä mutta kuitenkin yhä paikallaan. Löysää sitten kiinnikkeitä lisää, kunnes suojus irtoaa. Näin vältetään pulttien irtoaminen vahingossa pidikkeistä.

1. Irrota kantaruuvit, aluslaatat ja mutterit, joilla hihnan suojus on kiinnitetty puhaltimen koteloon (Kuva 13).

   Huomaa: Vetoakselia ei tarvitse irrottaa hihnan säätämistä varten.

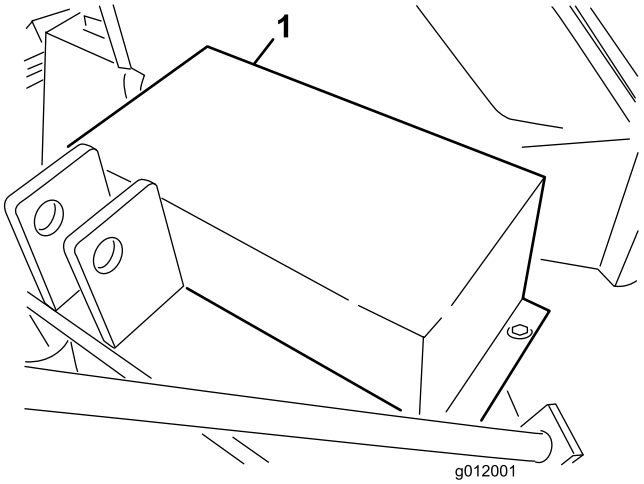

Kuva 13

1. Hihnan suojus

2. Irrota hihnan suojus (Kuva 13).

3. Irrota kantaruuvi ja mutteri, joilla kiristimen ohjain on kiinnitetty puhaltimen runkoon (Kuva 14).

   Huomaa: Hihna löystyy, kun kantaruuvi irrotetaan.

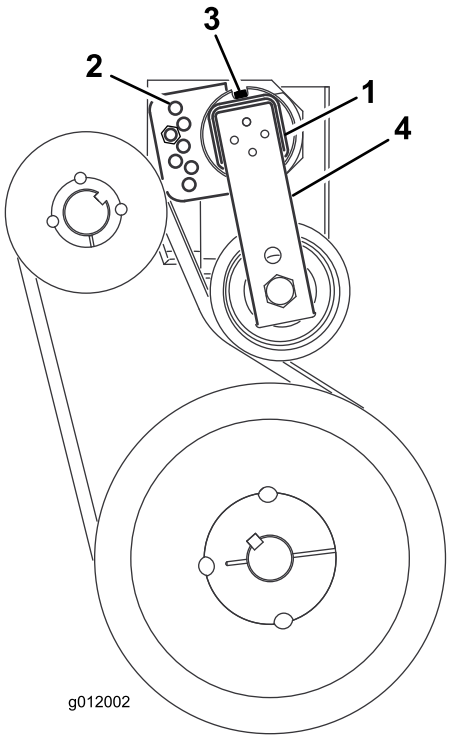

Kuva 14

1. Hihnankiristimen putki
2. Hihnankiristimen ohjain
3. Kantaruuvi
4. Kiristinpyörän varsi

4. Löysää rungon takaosassa olevaa kantaruuvia, jolla hihnankiristin on kiinnitetty runkoon (Kuva 14).
5. Aseta iso kiintoavain kiristimeen ja käännä kiristintä myötäpäivään, kunnes tarra on 15 asteen kohdalla kiristimen putkessa.
6. Aseta kantaruuvi kohdistettuihin ohjainreikiin ja kiinnitä se mutterilla (Kuva 14).

   Huomaa: Jos reiät eivät ole täysin kohdakkain, käännä ohjainta ylempään reikään, kunnes reiät ovat kohdakkain.
7. Lukitse kiristin kiristämällä rungon takaosan kantaruuvi.
8. Asenna hihnan suojus puhaltimen koteloon kantaruuveilla, aluslaatoilla ja muttereilla.

Varastointi

1. Puhdista puhallin huolellisesti.

   Huomaa: Puhaltimen kotelossa ei saa olla likaa, lehtiä tai roskia.
2. Voitele kaikki rasvanipat. Pyyhi pois ylimääräinen voiteluaine.
3. Levitä ohut kerros rasvaa PTO-akselin uriin.
4. Kiristä kaikki kiinnikkeet.

Vianetsintä

Ongelma	Mahdollinen syy	Korjaustoimenpiteet
Laite tärisee liikaa.	1. Puhaltimen laakerit ovat vaurioituneet. 2. Puhaltimen siipiin on kertynyt materiaalia. 3. PTO-akselin moottorinopeus on liian suuri.	1. Vaihda laakerit. 2. Puhdista mahdolliset kertymät kotelon sisäpuolelta. 3. Laske voimanoton nopeudeksi 540 kierrosta minuutissa.
Ilmavirtaus ei ole riittävä.	1. Ilmanottoaukot ovat tukossa. 2. Ajoneuvon moottorin käyntinopeus on liian alhainen. 3. Ajoneuvon kaasun asetus on liian alhainen.	1. Puhdista aukoista mahdolliset roskat. 2. Lisää PTO:n kierrosnopeus 540 rpm:n nopeuteen. 3. Tee tarvittavat korjaukset, jotta ajoneuvon nopeus on riittävä.

Huomautuksia:

Toron yleinen kaupallisten tuotteiden takuu

Kahden vuoden rajoitettu takuu

Ehdot ja takuunalaiset tuotteet

Toro Company ja sen sisaryhtiö Toro Warranty Company antavat yhteisen sopimuksensa mukaisesti tälle Toron kaupalliselle tuotteelle (”tuote”) kahden vuoden tai 1 500 käyttötunnin* (kumpi ensin saavutetaan) materiaali- ja valmistusvirhetakuun. Tämä takuu koskee kaikkia tuotteita ilmastajia lukuun ottamatta (katso näiden tuotteiden erillinen takuulauselma). Jos takuuehdot täyttyvät, korjaamme tuotteen veloituksetta. Tähän sisältyy vianmääritys, työ, osat ja kuljetus. Tämä takuu alkaa sinä päivämääränä, jolloin tuote toimitetaan alkuperäiselle ostajalle.
* Koskee tuotteita, joissa on tuntilaskuri.

Takuuhuollon ohjeet

Ostajan vastuulla on ilmoittaa heti tuotteen maahantuojalle tai valtuutetulle jälleenmyyjälle, jolta tuote on ostettu, kun hän uskoo tuotteessa olevan takuunalaisen vian. Maahantuojien ja jälleenmyyjien yhteystiedot sekä tiedot takuuseen liittyvistä oikeuksista ja vastuista ovat saatavana osoitteesta:

Toro Commercial Products Service Department
Toro Warranty Company
8111 Lyndale Avenue South
Bloomington, MN 55420-1196

+1–952–888–8801 tai +1–800–952–2740
Sähköpostiosoite: commercial.warranty@toro.com

Omistajan vastuut

Tuotteen omistajan vastuulla on huolehtia *käyttöoppaassa* esitetyistä huolloista ja säädöistä. Vaadittavien huoltojen ja säätöjen laiminlyönti voi johtaa takuuvaatimuksen hylkäämiseen.

Takuun ulkopuoliset kohteet ja viat

Kaikki takuuaikana ilmenevät tuoteviat ja häiriöt eivät ole valmistus- tai materiaalivirheitä. Tämä takuu ei kata seuraavia:

- Tuoteviat, jotka aiheutuvat muiden kuin Toron varaosien käytöstä tai ylimääräisten tai muutettujen ei-Toro-lisävarusteiden ja -tuotteiden asennuksesta ja käytöstä. Näiden valmistaja saattaa antaa erillisen takuun.
- Tuoteviat, jotka johtuvat suositeltujen huoltojen ja/tai säätöjen laiminlyönnistä. Jos Toro-tuotetta ei huolleta asianmukaisesti *käyttöoppaassa* olevien huolto-ohjeiden mukaisesti, takuu voidaan evätä.
- Tuoteviat, jotka johtuvat tuotteen liian rajusta, huolimattomasta tai piittaamattomasta käytöstä.
- Kuluvat osat, ellei niitä havaita viallisiksi. Tuotteen normaalissa käytössä kuluvia osia ovat esimerkiksi jarrupalat ja -päällysteet, kytkimen päällysteet, terät, kelat, rullat ja laakerit (suljetut tai rasvattavat), kiinteät terät, sytytystulpat, kääntöpyörät ja laakerit, renkaat, suodattimet, hihnat ja tietyt ruiskuttimen osat, kuten kalvot, suuttimet ja sulkuventtiilit jne.
- Ulkopuolisen tekijän aiheuttamat viat. Ulkopuolisina tekijöinä pidetään esimerkiksi säätä, varastointimenetelmiä, likaantumista sekä hyväksymättömien polttoaineiden, jäähdytysnesteiden, voiteluaineiden, lisäaineiden, lannoitteiden, veden tai kemikaalien yms. käyttöä.
- Soveltuvista vaatimuksesta poikkeavien polttoaineiden (esim. bensiinin, dieselin tai biodieselin) laatuun tai toimintaan liittyvät ongelmat.
- Normaali melu, tärinä, kuluminen ja heikentyminen.
- Normaali ”kuluminen” kattaa esimerkiksi istuinten vaurioitumisen kulumisen tai hankaamisen seurauksena, maalipintojen kulumisen, naarmuuntuneet tarrat tai ikkunat jne.

Osat

Vaadittavan huollon mukaisesti vaihdettavat osat kuuluvat takuun piiriin niiden määritettyyn vaihtoajankohtaan asti. Tämän takuun mukaisesti vaihdetuille osille annetaan takuu alkuperäisen tuotetakuun ajaksi, ja ne siirtyvät Toron omistukseen. Toro tekee lopullisen päätöksen siitä, korjataanko osa tai kokoonpano vai vaihdetaanko se. Toro voi käyttää takuukorjauksiin kunnostettuja osia.

Syväpurkaus- ja litium-ioniakun takuu:

Syväpurkaus- ja litium-ioniakun käyttöikänsä aikana tuottama kokonaiskilowattituntimäärä on rajallinen. Tapa, jolla akkua käytetään, ladataan ja huolletaan, voi joko pidentää tai lyhentää akun kokonaiskäyttöikää. Kun laitteen akkuja käytetään, niiden mahdollistama työmäärä latauskertojen välillä vähenee hitaasti, kunnes akut ovat kuluneet loppuun. Normaalissa käytössä loppuun kuluneiden akkujen vaihto on tuotteen omistajan vastuulla. Akkujen vaihto voi olla tarpeen tuotteen normaalin takuuajan sisällä omistajan kustannuksella. Huomautus: (Vain litium-ioniakku): litium-ioniakulla on vain osat kattava suhteutettu takuu kolmannesta vuodesta viidenteen vuoteen käyttöajan ja käytettyjen kilowattituntien perusteella. Lisätietoja on *käyttöoppaassa*.

Omistaja tekee huollot omalla kustannuksellaan

Moottorin viritys, voitelu, puhdistus ja kiillotus, suodattimien ja jäähdytysnesteen vaihto sekä suositeltujen huoltojen suorittaminen ovat esimerkkejä normaaleista huoltotoimista, jotka Toro-tuotteen omistajan on tehtävä omalla kustannuksellaan.

Yleiset ehdot

Tämä takuu oikeuttaa ainoastaan valtuutetun Toro-maahantuojan tai -jälleenmyyjän tekemään korjaukseen.

Toro Company ja Toro Warranty Company eivät ole vastuussa epäsuorista, satunnaisista tai välillisistä vahingoista, jotka liittyvät tämän takuun kattamiin Toro-tuotteisiin. Tällaisia vahinkoja voivat olla esimerkiksi korvaavan tuotteen tai huollon hankkimiseen liittyvät kustannukset kohtuullisten vikajaksojen aikana tai kustannukset, jotka aiheutuvat siitä, että tuote ei ole käytettävissä takuuhuollon aikana. Alla esitetty päästötakuu, jos se on sovellettavissa, on ainoa nimenomainen takuu. Kaikki hiljaiset takuut tuotteen sopivuudesta kauppatavaraksi tai tiettyyn tarkoitukseen ovat voimassa vain tämän nimenomaisen takuun ajan.

Joissakin osavaltioissa ei sallita satunnaisten tai välillisten vahinkojen poissulkemista tai hiljaisen takuun kestoon liittyviä rajoituksia, joten yllä mainitut poikkeukset ja rajoitukset eivät välttämättä koske kaikkia ostajia. Tämä takuu antaa ostajalle tiettyjä laillisia oikeuksia. Ostajalla voi olla myös muita oikeuksia, jotka vaihtelevat osavaltioittain.

Moottorin takuuta koskeva huomautus:

Tuotteen päästöjen rajoitusjärjestelmä saattaa kuulua erillisen takuun piiriin Yhdysvaltojen Environmental Protection Agencyn EPA:n ja/tai California Air Resources Boardin CARB:n vaatimusten mukaisesti. Yllä mainitut tuntirajoitukset eivät koske päästöjen rajoitusjärjestelmän takuuta. Lisätietoja on tuotteen mukana toimitetussa tai moottorin valmistajan oppaisiin sisältyvässä moottorin päästöjärjestelmän takuulauselmassa (Engine Emission Control Warranty Statement).

Muut maat kuin Yhdysvallat ja Kanada

Asiakkaat, jotka ovat ostaneet Yhdysvalloista tai Kanadasta maahantuotuja Toro-tuotteita, saavat maansa, maakuntansa tai osavaltionsa mukaiset takuuehdot Toro-jälleenmyyjältä. Jos Toro-jälleenmyyjä ei pysty jostain syystä toimittamaan takuuehtoja, on otettava yhteys Toro-maahantuojaan.