Form No. 3398-347 Rev A

TORO®

Count on it.

Manuel de l'utilisateur

Souffleur de débris 600

N° de modèle 44536—N° de série 310000001 et suivants

Enregistrez votre produit à www.Toro.com.
Traduction du texte d'origine (FR)

CE

3398-347 A

Ce produit est conforme à toutes les directives européennes pertinentes. Pour plus de renseignements, reportez-vous à la Déclaration de conformité spécifique du produit fournie séparément.

⚠ ATTENTION

CALIFORNIE
Proposition 65 - Avertissement

Ce produit contient une ou des substances chimiques considérées par l'état de Californie comme capables de provoquer des cancers, des anomalies congénitales ou d'autres troubles de la reproduction.

Introduction

Cette machine est un souffleur de débris monté sur tracteur avec attelage 3 points prévu pour les utilisateurs professionnels employés à des applications commerciales. Il est principalement conçu pour utiliser la puissance de l'air soufflé pour éliminer rapidement des débris indésirables à la surface des grandes pelouses bien entretenues des parcs, terrains de sports et espaces verts commerciaux.

Lisez attentivement cette notice pour apprendre comment utiliser et entretenir correctement votre produit, et éviter de l'endommager ou de vous blesser. Vous êtes responsable de l'utilisation sûre et correcte du produit.

Vous pouvez contacter Toro directement sur www.Toro.com pour tout renseignement concernant un produit ou un accessoire, pour obtenir l'adresse des concessionnaires ou pour enregistrer votre produit.

Pour obtenir des prestations de service, des pièces Toro d'origine ou des renseignements complémentaires, munissez-vous des numéros de modèle et de série du produit et contactez un concessionnaire-réparateur ou le service client Toro agréé. Inscrivez les numéros dans l'espace réservé à cet effet.

N° de modèle _____

N° de série _____

Les mises en garde de ce manuel soulignent des dangers potentiels et sont signalées par le symbole de sécurité (Figure 1), qui indique un danger pouvant entraîner des blessures graves ou mortelles si les précautions recommandées ne sont pas respectées.



Figure 1

1. Symbole de sécurité

Ce manuel utilise deux termes pour faire passer des renseignements essentiels. **Important**, pour attirer l'attention sur des renseignements mécaniques spécifiques et **Remarque**, pour insister sur des renseignements d'ordre général méritant une attention particulière.

Table des matières

Sécurité 3
- Avant l'utilisation 3
- Pendant l'utilisation 3
- Entretien 3
- Transport 4
- Autocollants de sécurité et d'instruction 4

Mise en service 6
- 1 Pose des roues pivotantes 6
- 2 Accouplement des bras de liaison inférieurs 6
- 3 Accouplement du bras de liaison supérieur 7
- 4 Réglage de la longueur de l'arbre de PDF 7
- 5 Accouplement de l'arbre de PDF 8
- 6 Réglage des tiges antiroulis 8
- 7 Réglage de la butée de levage 3 points 9
- 8 Retrait du souffleur du tracteur 9
- 9 Graissage du souffleur 10

Vue d'ensemble du produit 10
- Caractéristiques techniques 10
- Outils et accessoires 10

Utilisation 11
- Réglage de la direction d'éjection 11
- Conseils d'utilisation 11

Entretien 12
- Graissage de la machine 12
- Réglage de la courroie du souffleur 12

Remisage 14

Dépistage des défauts 15

© 2015—The Toro® Company

8111 Lyndale Avenue South
Bloomington, MN 55420

Contactez-nous sur www.Toro.com.
Imprimé aux États-Unis
Tous droits réservés

Sécurité

L'usage ou l'entretien incorrect de la machine peut occasionner des accidents. Pour réduire les risques d'accidents et de blessures, respectez les consignes de sécurité qui suivent. Tenez toujours compte des mises en garde signalées par le symbole de sécurité ⚠ et la mention **Prudence**, **Attention** ou **Danger**. **Ne pas respecter ces instructions, c'est risquer de vous blesser, parfois mortellement.**

Avant l'utilisation

- Lisez et assimilez le contenu de ce *Manuel de l'utilisateur* avant d'utiliser la machine. Familiarisez-vous avec toutes les commandes et apprenez à vous arrêter rapidement.
- Ne confiez jamais l'utilisation de la machine à un enfant. N'autorisez personne à utiliser la machine sans instructions adéquates. Seuls les utilisateurs compétents qui ont lu ce manuel sont autorisés à utiliser la machine.
- N'utilisez jamais la machine sous l'emprise de l'alcool, de drogues ou de médicaments.
- N'admettez personne dans le périmètre de travail.
- Les capots et dispositifs de sécurité doivent toujours être présents. Si un capot, un dispositif de sécurité ou un autocollant est endommagé ou illisible, réparez ou remplacez-le avant d'utiliser la machine. Serrez aussi les écrous, boulons et vis qui en ont besoin pour garder la machine en bon état de marche.
- N'utilisez pas la machine en étant chaussé de sandales. Ne portez pas non plus de vêtements amples qui pourraient s'accrocher dans les pièces mobiles. Portez toujours un pantalon et des chaussures solides. Le port de lunettes de sécurité et de chaussures de sécurité est recommandé et parfois exigé par certaines ordonnances et réglementations d'assurances locales.

Pendant l'utilisation

- • Cette machine peut produire un niveau de puissance acoustique supérieur à 85 dB(A) au niveau de l'oreille de l'utilisateur. Le port de protège-oreilles est recommandé en cas d'utilisation prolongée de la machine pour réduire les risques de lésion auditive permanente.
- L'utilisation de la machine exige une grande vigilance. Pour éviter de perdre le contrôle :
  - Travaillez uniquement à la lumière du jour ou avec un bon éclairage artificiel.
  - Conduisez lentement et méfiez-vous des trous et autres dangers cachés.
  - Ne vous approchez pas des fosses de sable, fossés, dénivellations ou autres accidents de terrain.
  - Ralentissez avant de prendre des virages serrés et de tourner sur une pente.
  - Évitez les arrêts et les démarrages brusques.
  - Avant de faire marche arrière, vérifiez que la voie est libre derrière vous.
  - Méfiez-vous de la circulation près des routes et en traversant. Cédez toujours la priorité.
- La foudre peut causer des blessures graves ou mortelles. Si vous voyez des éclairs ou que vous entendez le tonnerre à proximité, n'utilisez pas la machine et mettez-vous à l'abri.
- Ne vous approchez pas de l'ouverture de l'éjecteur quand la machine est en marche. Tenez tout le monde à bonne distance de l'ouverture de l'éjecteur et ne dirigez jamais l'éjection vers des personnes.
- Si le moteur cale ou que la machine perd de la puissance et ne peut donc pas atteindre le sommet d'une côte, ne faites pas demi-tour. Faites toujours marche arrière lentement et en ligne droite.
- Ne prenez pas de risques inutiles ! Arrêtez la machine si une personne ou un animal apparaît subitement dans la zone de travail. Une utilisation imprudente associée à l'état du terrain, aux ricochets possibles d'objets ou à des capots de sécurité mal installés peut donner lieu à des projections d'objets susceptibles de causer des blessures. Ne remettez la machine en marche qu'après avoir dégagé la zone de travail.
- Abaissez le souffleur au sol et enlevez la clé du commutateur d'allumage chaque fois que vous laissez la machine sans surveillance.

Entretien

- Enlevez la clé de contact pour éviter tout démarrage accidentel du moteur pendant les opérations d'entretien ou de réglage ou lorsque la machine est remisée.
- Effectuez uniquement les opérations d'entretien décrites dans ce manuel. Si la machine nécessite une réparation importante ou si vous avez besoin de renseignements, faites appel à un concessionnaire Toro agréé.
- Gardez la machine en bon état de marche en resserrant régulièrement les écrous, boulons et vis. Vérifiez fréquemment que les boulons et écrous sont tous serrés au couple spécifié.
- Pour préserver le bon fonctionnement et la sécurité de la machine, utilisez exclusivement des pièces de rechange et accessoires Toro d'origine pour assurer l'intégrité de votre produit Toro. N'utilisez jamais de pièces de rechange ni d'accessoires génériques provenant d'autres fabricants. Vérifiez toujours la présence du logo Toro comme garantie d'authenticité. L'utilisation de pièces et accessoires non agréés peut annuler la garantie.

Transport

- Procédez avec prudence pour charger la machine sur une remorque ou un camion, ainsi que pour la décharger.
- Arrimez solidement la machine au moyen de sangles, chaînes, câbles ou cordes. Les sangles avant et arrière doivent être dirigées vers le bas et l'extérieur de la machine

Autocollants de sécurité et d'instruction

Des autocollants de sécurité et des instructions bien visibles par l'opérateur sont placés près de tous les endroits potentiellement dangereux. Remplacez tout autocollant endommagé ou manquant.

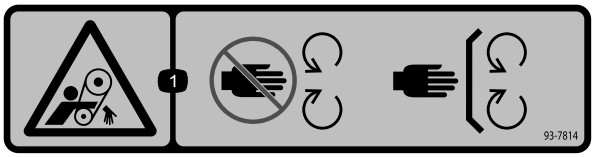

93-7814

1. Risque de coincement par la courroie – ne vous approchez pas des pièces mobiles et laissez toutes les protections et capots en place.

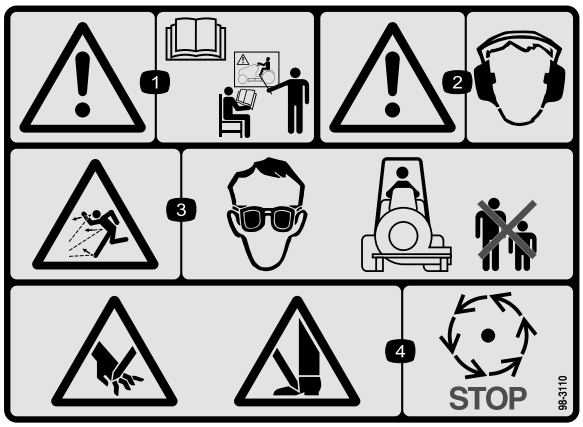

98-3110

1. Attention – lisez le *Manuel de l'utilisateur* et suivez une formation appropriée.
2. Attention – portez des protecteurs d'oreilles.
3. Risque de projections d'objets – protégez-vous les yeux et tenez les spectateurs à bonne distance de la machine.
4. Risque de sectionnement des mains ou des pieds - attendez l'arrêt de toutes les pièces mobiles.

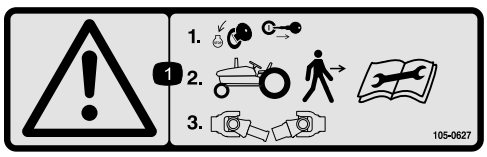

105-0627

1. Attention – coupez le moteur, enlevez la clé de contact avant de quitter la machine et désaccouplez l'arbre de prise de force (PDF).

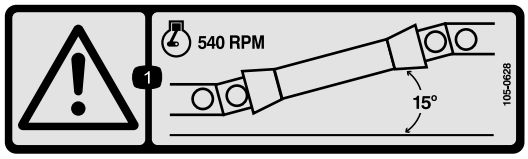

105-0628

1. Attention – n'utilisez pas la machine avec la prise de force (PDF) sur des pentes de plus de 15 degrés.

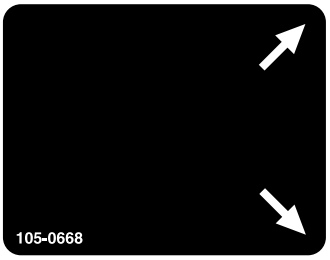

105-0668

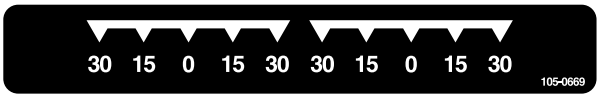

105-0669

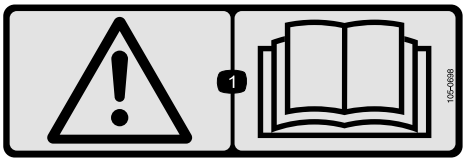

105-0698

Appliquez sur l'autocollant réf. 105–0707 pour assurer la conformité CE

1. Attention – lisez le *Manuel de l'utilisateur*.



105-0707

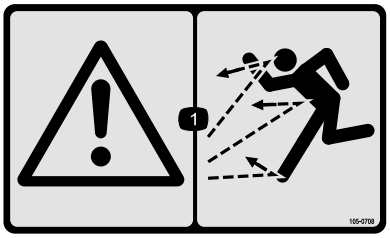

105-0708

1. Attention – Risque de projections d'objets ; n'autorisez personne à s'approcher de la machine.

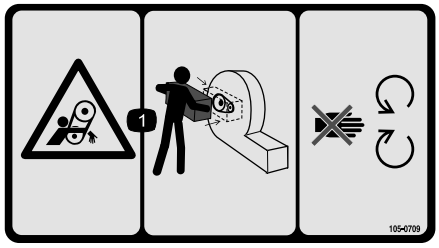

105-0709

1. Risque de coincement par la courroie – laissez toutes les protections en place ; ne vous approchez pas des pièces mobiles.

Mise en service

Pièces détachées

Reportez-vous au tableau ci-dessous pour vérifier si toutes les pièces ont été expédiées.

Procédure	Description	Qté	Utilisation
1	Aucune pièce requise	–	Posez les roues pivotantes.
2	Aucune pièce requise	–	Accouplement des bras de liaison inférieurs.
3	Aucune pièce requise	–	Accouplez le bras de liaison supérieur.
4	Aucune pièce requise	–	Réglage de la longueur de l'arbre de PDF.
5	Aucune pièce requise	–	Accouplement de l'arbre de PDF.
6	Aucune pièce requise	–	Réglez les tiges antiroulis.
7	Aucune pièce requise	–	Réglez la butée de levage 3 points.
8	Aucune pièce requise	–	Sortez le souffleur du tracteur.
9	Aucune pièce requise	–	Graissez le souffleur.

Médias et pièces supplémentaires

Description	Qté	Utilisation
Manuel de l'utilisateur	1	À consulter avant d'utiliser la machine.
Catalogue de pièces	1	Pour obtenir les numéros de référence des pièces.
Autocollant CE 105-0698	1	Appliquer sur l'autocollant réf. 105-0707 pour assurer la conformité CE.

Remarque: Les côtés gauche et droit de la machine sont déterminés d'après la position d'utilisation normale.

1

Pose des roues pivotantes

Aucune pièce requise

Procédure

Montez une roue pivotante entre chaque fourche et fixez-la en place à l'aide de 4 rondelles, d'un essieu et de 2 goupilles fendues (Figure 2).

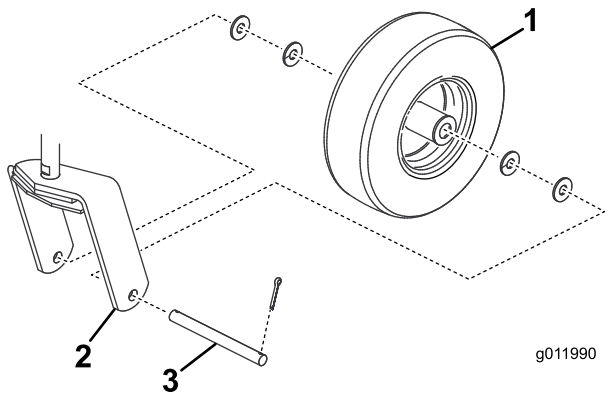

Figure 2

1. Roue
2. Fourche pivotante
3. Essieu

2

Accouplement des bras de liaison inférieurs

Aucune pièce requise

Procédure

1. Amenez le souffleur sur une surface plane et horizontale, et désengagez la PDF.
2. Reculez le tracteur perpendiculairement au souffleur jusqu'à ce que les bras de liaison inférieurs soient en face des goupilles d'attelage.
3. Serrez le frein de stationnement, coupez le moteur et enlevez la clé du commutateur d'allumage.

   Remarque: Attendez l'arrêt du moteur et de toutes les pièces mobiles avant de quitter le siège de l'utilisateur.
4. Insérez les bras de liaison inférieurs droit et gauche sur les goupilles d'attelage (Figure 3).

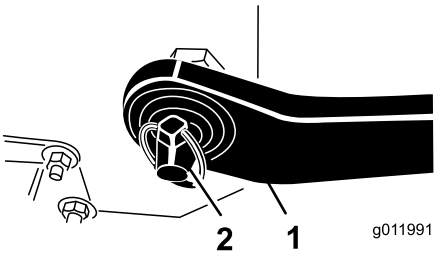

Figure 3

1. Bras de liaison inférieur
2. Goupille à anneau

5. Fixez les bras de liaison inférieurs aux goupilles d'attelage de l'aérateur avec des goupilles à anneau (Figure 3).

3

Accouplement du bras de liaison supérieur

Aucune pièce requise

Procédure

1. Insérez le bras de liaison supérieur dans les trous du support du souffleur, et fixez-le avec un axe de chape et une goupille à anneau (Figure 4).

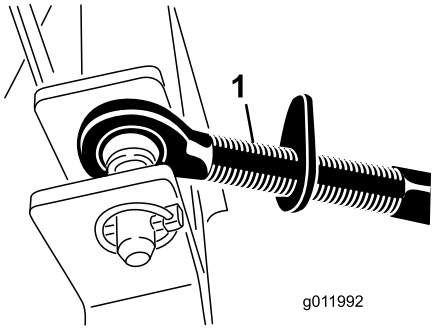

Figure 4

1. Bras de liaison supérieur
2. Axe de chape
3. Goupille à anneau

2. Tournez la biellette de réglage pour serrer.

   Remarque: Ne serrez pas excessivement au point de soulever l'arrière du souffleur du sol.
3. Serrez le contre-écrou pour fixer le bras de liaison supérieur en position.

4

Réglage de la longueur de l'arbre de PDF

Aucune pièce requise

Procédure

Important: La machine est livrée avec un arbre de PDF long pour répondre au divers types de PDF de tracteur et de montage 3 points. Pour la plupart des machines, cet arbre est trop long et doit donc être coupé à la taille correcte pour éviter de causer des dommages.

1. Placer le souffleur sur une surface plane et horizontale, puis abaissez-le jusqu'à ce que l'arbre d'entrée soit à peu près à la même hauteur que l'arbre de PDF du tracteur.

   Remarque: Cela correspond à la distance la plus courte entre les 2 arbres.
2. Mesurez la distance entre la gorge de verrouillage de l'arbre de PDF du tracteur et la gorge de verrouillage de l'arbre d'entrée du souffleur.

   Remarque: Notez cette valeur.
3. Rétractez l'arbre complètement et mesurez la distance entre les bagues de verrouillage.

   Remarque: Notez cette valeur.
4. À la longueur la plus courte de l'arbre, il doit rester une distance de rétraction possible d'au moins 37 mm entre les 2 moitiés de l'arbre de PDF (Figure 5).

Remarque: Si la dimension mesurée à l'opération 2 n'est pas supérieure d'au moins 37 mm à la dimension mesurée à l'opération 3, l'arbre de PDF est trop long ; passez à l'opération 5. S'il reste une distance de rétraction suffisante pour permettre la rétraction de l'arbre de PDF, passez à l'opération 10.

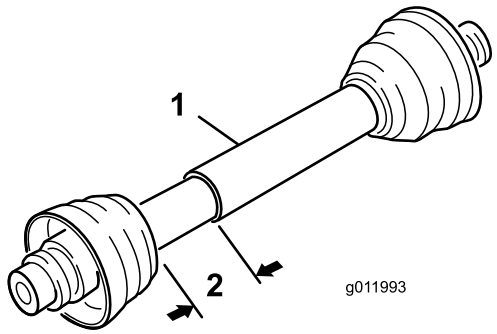

Figure 5

1. Arbre de PDF
2. 37 mm

5. À l'aide du calcul suivant, déterminez de combien l'arbre doit être raccourci lorsqu'il est accouplé pour obtenir une distance de rétraction de 37 mm :
   A. Soustrayez la dimension notée à l'opération 3 de la dimension notée à l'opération 2.

      Remarque: Notez cette valeur.

   B. Ôtez le résultat obtenu à l'opération 5A de 37 mm.

      Remarque: L'arbre de PDF doit être raccourci de cette valeur.
6. Raccourcissez les protections et les tubes d'acier de la longueur calculée.

   Remarque: Coupez les deux moitiés de l'arbre de PDF.
7. Ébavurez l'intérieur et l'extérieur de chaque extrémité des tubes d'acier.
8. Enlevez les débris des sections de tube.
9. Graissez les tubes d'acier.
10. Assemblez l'arbre de PDF et fixez-le au souffleur et au tracteur.
11. Mesurez l'arbre.

    Remarque: Si la longueur n'est pas au moins égale à 37 mm, répétez la procédure.
12. Élevez le souffleur à la position maximale.

    Remarque: Les deux moitiés doivent se chevaucher sur au moins 75 mm. Réglez la butée de levage 3 points au besoin ; voir 7 Réglage de la butée de levage 3 points (page 9).

5

Accouplement de l'arbre de PDF

Aucune pièce requise

Procédure

1. Accouplez l'arbre de PDF à l'arbre d'entrée du souffleur.
2. Accouplez l'arbre de PDF à l'arrière de l'arbre de PDF du tracteur.
3. Faites glisser l'arbre de PDF complètement vers l'avant.
4. Appuyez sur la goupille pour fixer l'arbre de PDF en place et faites-le glisser d'avant en arrière pour vérifier qu'il est verrouillé correctement (Figure 6).

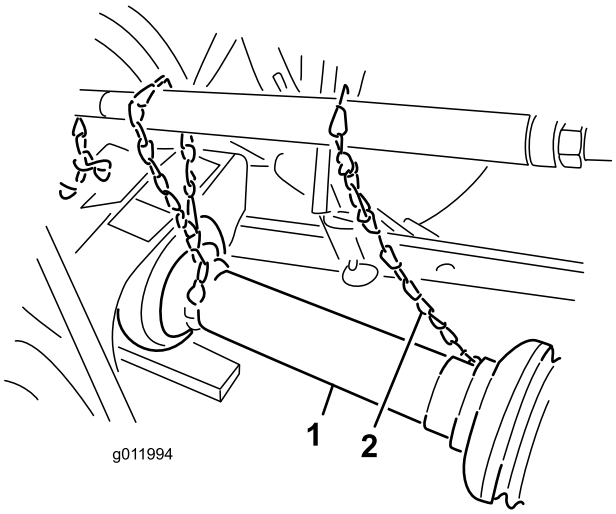

Figure 6

1. Arbre de PDF
2. Chaîne de sécurité

5. Accrochez les chaînes de sécurité des sections de l'arbre de commande aux clips soudés sur les bras de liaison ou les protections de la PDF (Figure 6).

   Remarque: Assurez-vous que les chaînes restent détendues quand le souffleur est abaissé ou relevé.

⚠ ATTENTION

Si les chaînes de sécurité ne sont pas accrochées, elles peuvent tourner pendant le fonctionnement et causer des blessures.

Maintenez toutes les protections de la PDF en place et accrochez les chaînes de sécurité aux bras de liaison ou aux protections de la PDF.

6

Réglage des tiges antiroulis

Aucune pièce requise

Procédure

Réglez les tiges antiroulis sur les bras d'attelage inférieurs de l'attelage 3 points pour minimiser l'oscillation latérale à 25 mm maximum de chaque côté.

1. Réglez les tiges inférieures vers l'intérieur jusqu'à ce qu'elles touchent les plaques de montage du souffleur (Figure 7).

   Remarque: Cela réduira la contrainte sur les goupilles. Si le tracteur est équipé de chaînes antiroulis au lieu de tiges antiroulis, insérez des rondelles entre le bras de liaison inférieur et la goupille à anneau pour réduire la charge déportée sur les goupilles de levage.

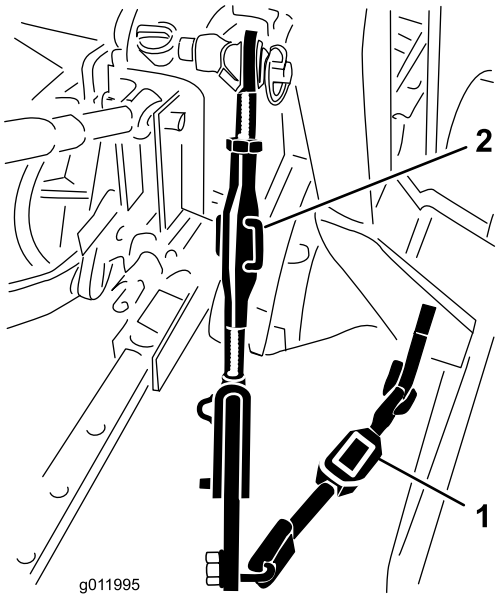

Figure 7

1. Tige antiroulis
2. Corps de tige

2. Tournez le corps de la biellette réglable (le cas échéant) pour élever ou abaisser le bras de liaison jusqu'à ce que le souffleur soit de niveau transversalement (Figure 7).

Remarque: Reportez-vous au manuel de l'utilisateur du tracteur pour plus de renseignements sur le montage et le réglage.

7

Réglage de la butée de levage 3 points

Aucune pièce requise

Procédure

Ajustez et réglez la butée de levage 3 points de manière à obtenir une garde au sol d'environ 10 cm en position élevée, pour minimiser l'angle de la PTO lors du levage du souffleur. Pour le transport ou le chargement/déchargement sur une remorque, vous pouvez utiliser la course complète de levage à condition que de ne pas séparer les tubes de PDF (Figure 8).

Important: L'utilisation de la PDF en position complètement élevée peut endommager la PDF ou d'autres composants.

Remarque: Reportez-vous au manuel de l'utilisateur du tracteur pour tout renseignement sur les procédures de réglage.

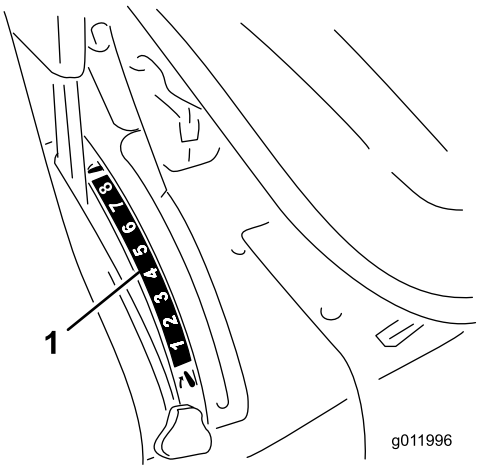

Figure 8

1. Butée de levage 3 points

8

Retrait du souffleur du tracteur

Aucune pièce requise

Procédure

1. Garez la machine sur une surface plane et horizontale, désengagez la PDF, serrez le frein de stationnement, coupez le moteur et enlevez la clé de contact.

2. Détachez les chaînes de sécurité de la PDF du tracteur.

   Remarque: Attachez le bout de la chaîne au côté souffleur de l'arbre de PDF pour empêcher l'arbre de se détacher.

3. Abaissez lentement le souffleur jusqu'à ce que le rouleau et les roues pivotantes touchent le sol.
4. Enlevez la goupille à anneau et l'axe d'articulation supérieur qui fixent le bras de liaison central au support.
5. Désaccouplez l'arbre de commande de l'arbre de PDF du tracteur.
6. Faites coulisser l'arbre de commande en arrière et déposez-le du tracteur.
7. Retirez les goupilles à anneau et retirez les bras de liaison inférieurs des goupilles d'attelage.

9

Graissage du souffleur

Aucune pièce requise

Procédure

Avant d'utiliser le souffleur, vous devez graisser l'arbre de PDF pour garantir de bonnes caractéristiques de graissage ; voir Graissage de la machine (page 12).

Important: Si la machine n'est pas graissée correctement, des pannes prématurées de pièces importantes se produiront.

Vue d'ensemble du produit

Caractéristiques techniques

Remarque: Les spécifications et la conception peuvent faire l'objet de modifications sans préavis.

Longueur	125 cm
Largeur	150 cm
Hauteur	117 cm
Poids net	227 kg

Outils et accessoires

Une sélection d'outils et d'accessoires agréés par Toro est disponible pour augmenter et améliorer les capacités de la machine. Contactez votre concessionnaire-réparateur ou distributeur agréé ou rendez-vous sur www.Toro.com pour obtenir une liste de tous les accessoires et outils agréés.

Utilisation

Remarque: Les côtés gauche et droit de la machine sont déterminés d'après la position d'utilisation normale.

Réglage de la direction d'éjection

L'orientation de l'éjection peut être changée de droite à gauche en actionnant la poignée de commande (Figure 9).

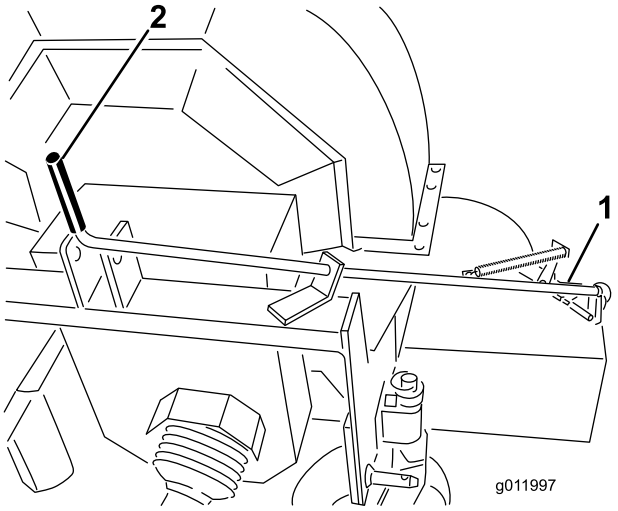

Figure 9

1. Ouverture d'éjection
2. Poignée de commande

Conseils d'utilisation

⚠ ATTENTION

L'air est éjecté avec une force considérable qui peut vous blesser ou vous faire perdre l'équilibre.

- **Ne vous approchez pas de l'ouverture de l'éjecteur quand la machine est en marche.**
- **Tenez tout le monde à bonne distance de l'ouverture d'éjection quand la machine est en marche.**

1. Démarrez le tracteur et laissez tourner le moteur au ralenti.
2. Engagez la PDF pendant que le moteur tourne au ralenti.
3. Augmentez le régime de la PDF du tracteur à 540 tr/min.
4. Entraînez-vous à souffler des débris.

   Remarque: Soufflez les débris dans le sens du vent pour éviter qu'ils ne soient renvoyés dans la surface que vous venez de nettoyer.

Entretien

Remarque: Les côtés gauche et droit de la machine sont déterminés d'après la position d'utilisation normale.

Graissage de la machine

Les graisseurs de la machine doivent être lubrifiés régulièrement avec de la graisse au lithium nº 2.

Paliers d'arbre de ventilateur

Graissez les 2 paliers d'arbre de ventilateur toutes les **8 heures** de fonctionnement (Figure 10).

Remarque: Déposez le couvercle de la courroie pour accéder au graisseur arrière.

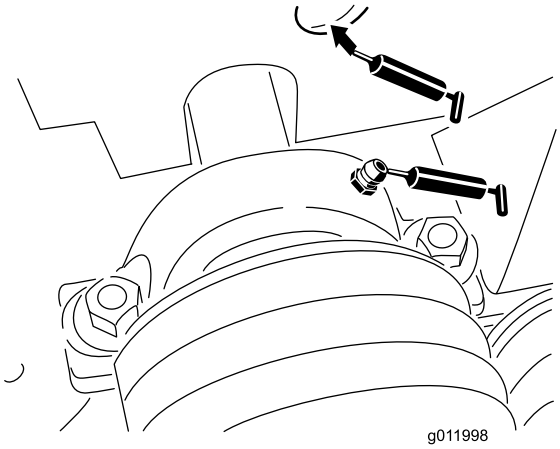

Figure 10

Roues pivotantes

Graissez les 2 paliers d'arbre d'entraînement toutes les **100 heures** de fonctionnement (Figure 11).

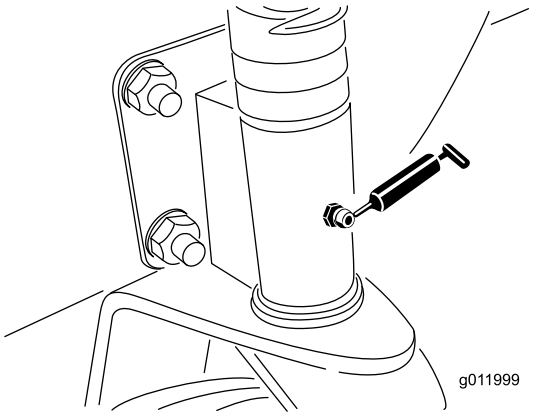

Figure 11

Arbre d'entraînement

Graissez les 2 paliers d'arbre d'entraînement toutes les **100 heures** de fonctionnement (Figure 12).

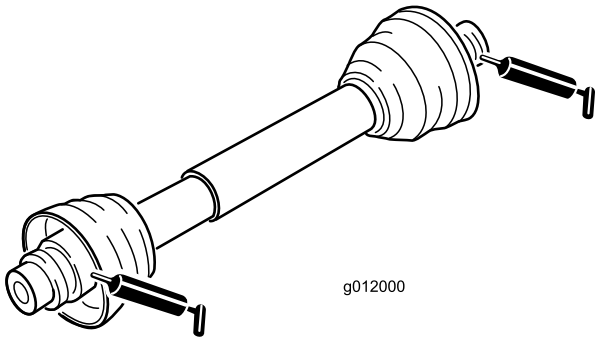

Figure 12

Réglage de la courroie du souffleur

Vérifiez que la courroie est correctement tendue pour garantir le bon fonctionnement de la machine et éviter toute usure inutile. Contrôlez la courroie fréquemment.

Remarque: Contrôlez et/ou réglez la tension de la courroie du souffleur après les **20 premières heures** de fonctionnement.

Important: Les fixations des capots de la machine sont conçues pour rester sur le capot après son retrait. Dévissez toutes les fixations de chaque capot de quelques tours de sorte que le capot soit desserré mais reste en place. Dévissez-les ensuite jusqu'à ce que le capot se détache. Vous éviterez ainsi d'arracher les filets des boulons en les retirant des dispositifs de retenue.

1. Retirez les vis, les rondelles et les écrous qui fixent le couvercle de courroie sur le carter du souffleur (Figure 13).

   Remarque: Il n'est pas nécessaire de désaccoupler l'arbre d'entraînement pour régler la courroie.

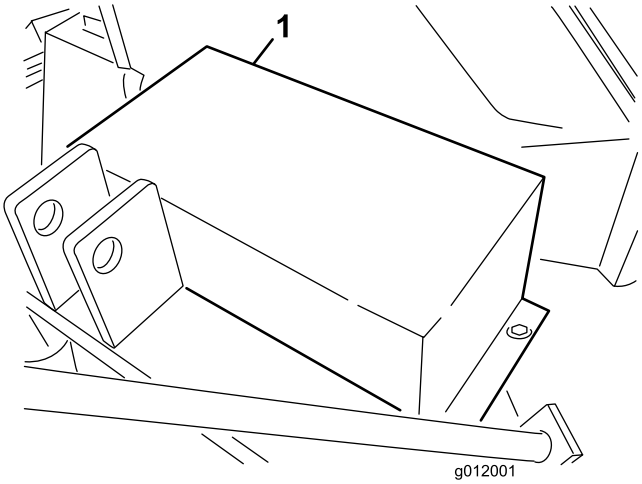

Figure 13

1. Protection de courroie

2. Déposez la protection de la courroie (Figure 13).
3. Retirez la vis et l'écrou qui fixent le guide de tendeur au cadre du souffleur (Figure 14).

   Remarque: La courroie se détend quand la vis est retirée.

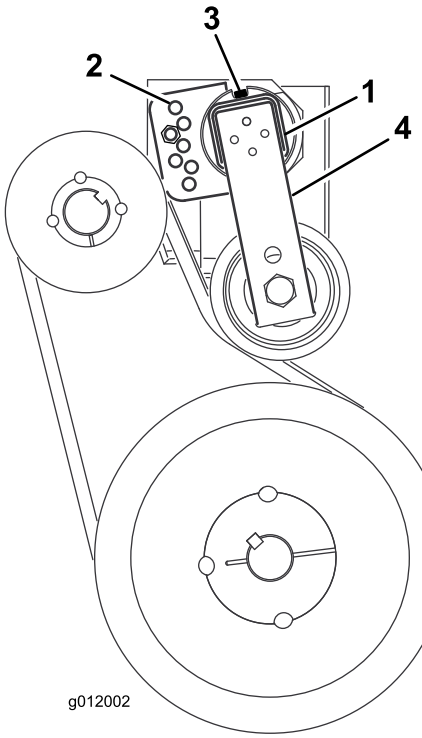

Figure 14

1. Tube de tendeur de courroie
2. Guide de tendeur
3. Vis d'assemblage
4. Bras de tension

4. À l'arrière du cadre, desserrez la vis qui fixe le tendeur de courroie au cadre (Figure 14).
5. À l'aide d'une grande clé, tournez le tendeur dans le sens horaire jusqu'à ce que l'autocollant soit aligné de 15° sur le tube du tendeur.
6. Insérez la vis dans les trous alignés du guide et fixez-la avec l'écrou (Figure 14).

   Remarque: Si les trous ne sont pas parfaitement alignés, tournez le guide jusqu'au trou immédiatement supérieur jusqu'à ce que l'alignement soit correct.
7. Serrez la vis au dos du cadre pour bloquer le tendeur.
8. Reposez le couvercle de courroie sur le carter du souffleur à l'aide des vis, des rondelles et des écrous.

Remisage

1. Nettoyez soigneusement le souffleur.

   Remarque: Le carter du ventilateur doit être exempt de saleté, feuilles et débris.

2. Graissez tous les graisseurs. Essuyez tout excès de lubrifiant.
3. Appliquez une fine couche de graisse sur les cannelures de l'arbre de PDF.
4. Serrez toutes les fixations.

Dépistage des défauts

Problème	Cause possible	Mesure corrective
Vibrations excessives.	1. Le(s) palier(s) de l'arbre de ventilateur sont endommagés. 2. Dépôt de matériau sur les pales du ventilateur. 3. Le régime de l'arbre de PDF est trop élevé.	1. Remplacez les paliers. 2. Nettoyez tout dépôt à l'intérieur du carter. 3. Réduisez le régime de la PDF à 540 tr/min.
Le débit d'air est insuffisant.	1. Des débris colmatent les entrées d'air. 2. Le régime de l'arbre de PDF est trop bas. 3. Le régime moteur du tracteur est trop bas.	1. Nettoyez les débris éventuellement accumulés sur les entrées d'air. 2. Augmentez le régime de la PDF à 540 tr/min. 3. Effectuez les réparations nécessaires pour rétablir le régime moteur normal du tracteur.

La garantie commerciale générale des produits Toro

Garantie limitée de deux ans

Conditions et produits couverts

The Toro Company et sa filiale, Toro Warranty Company, en vertu de l'accord passé entre elles, certifient conjointement que votre produit commercial Toro (« Produit ») ne présente aucun défaut de matériau ni vice de fabrication pendant une période de deux ans ou 1 500 heures de service*, la première échéance prévalant. Cette garantie s'applique à tous les produits à l'exception des Aérateurs (veuillez-vous reporter aux déclarations de garantie séparées de ces produits). Dans l'éventualité d'un problème couvert par la garantie, nous nous engageons à réparer le Produit gratuitement, frais de diagnostic, pièces, main-d'œuvre et transport compris. La période de garantie commence à la date de réception du Produit par l'acheteur d'origine.
* Produit équipé d'un compteur horaire.

Comment faire intervenir la garantie

Il est de votre responsabilité de signaler le plus tôt possible à votre Distributeur de produits commerciaux ou au Concessionnaire de produits commerciaux agréé qui vous a vendu le Produit, toute condition couverte par la garantie. Pour obtenir l'adresse d'un Distributeur de produits commerciaux ou d'un concessionnaire agréé, ou pour tout renseignement concernant les droits et responsabilités vis-à-vis de la garantie, veuillez nous contacter à l'adresse suivante :

Toro Commercial Products Service Department
Toro Warranty Company
8111 Lyndale Avenue South
Bloomington, MN 55420-1196, États-Unis

+1–952–888–8801 ou +1–800–952–2740
Courriel : commercial.warranty@toro.com

Responsabilités du propriétaire

En tant que propriétaire du produit, vous êtes responsable des entretiens et réglages mentionnés dans le *Manuel de l'utilisateur*. Ne pas effectuer les entretiens et réglages requis peut constituer un motif de rejet d'une réclamation au titre de la garantie.

Ce que la garantie ne couvre pas

Les défaillances ou anomalies de fonctionnement survenant au cours de la période de garantie ne sont pas toutes dues à des défauts de matériaux ou des vices de fabrication. Cette garantie ne couvre pas :

- Les défaillances du produit dues à l'utilisation de pièces qui ne sont pas d'origine ou au montage et à l'utilisation d'accessoires ajoutés ou modifiés d'une autre marque. Une garantie séparée peut être fournie par le fabricant de ces accessoires.
- Les défaillances du Produit dues au non respect du programme d'entretien et/ou des réglages recommandés. Les réclamations au titre de la garantie pourront être refusées si le Programme d'entretien recommandé pour votre produit Toro et énoncé dans le *Manuel de l'utilisateur* n'est pas respecté.
- Les défaillances du Produit dues à une utilisation abusive, négligente ou dangereuse.
- Les pièces sujettes à l'usure pendant l'utilisation, sauf si elles s'avèrent défectueuses. Par exemple, les pièces consommées ou usées durant le fonctionnement normal du Produit, notamment mais pas exclusivement : plaquettes et garnitures de freins, garnitures d'embrayage, lames, cylindres, galets et roulements (étanches ou graissables), contre-lames, bougies, roues pivotantes et roulements, pneus, filtres, courroies, et certains composants des pulvérisateurs, notamment membranes, buses et clapets antiretour, etc.
- Les défaillances dues à une influence extérieure. Les conditions constituant une influence extérieure comprennent, sans y être limités, les conditions atmosphériques, les pratiques de remisage, la contamination, l'utilisation de carburants, liquides de refroidissement, lubrifiants, additifs, engrais, ou produits chimiques, etc. non agréés.
- Les défaillances ou mauvaises performances causées par l'utilisation de carburants (essence, gazole ou biodiesel par exemple) non conformes à leurs normes industrielles respectives.
- Les bruits, vibrations, usure et détérioration normaux.
- L'usure normale comprend, mais pas exclusivement, les dommages des sièges dus à l'usure ou l'abrasion, l'usure des surfaces peintes, les autocollants ou vitres rayés, etc.

Pièces

Les pièces à remplacer dans le cadre de l'entretien courant seront couvertes par la garantie jusqu'à la date du premier remplacement prévu. Les pièces remplacées au titre de cette garantie bénéficient de la durée de garantie du produit d'origine et deviennent la propriété de Toro. Toro se réserve le droit de prendre la décision finale concernant la réparation ou le remplacement de pièces ou ensembles existants. Toro se réserve le droit d'utiliser des pièces remises à neuf pour les réparations couvertes par la garantie.

Garantie de la batterie ion-lithium à décharge complète :

Les batteries ion-lithium à décharge complète disposent d'un nombre de kilowatt-heures spécifique à fournir au cours de leur vie. Les techniques d'utilisation, de recharge et d'entretien peuvent contribuer à augmenter ou réduire la vie totale des batteries. À mesure que les batteries de ce produit sont consommées, la proportion de travail utile qu'elles offrent entre chaque recharge diminue lentement jusqu'à leur épuisement complet. Le remplacement de batteries usées, suite à une consommation normale, est la responsabilité du propriétaire du produit. Le remplacement des batteries, aux frais du propriétaire, peut être nécessaire au cours de la période de garantie normale du produit. Remarque (batterie ion-lithium uniquement) : une batterie ion-lithium est couverte uniquement par une garantie pièces au prorata de la 3ème à la 5ème année, basée sur la durée de service et les kilowatts heures utilisés. Reportez-vous au *Manuel de l'utilisateur* pour tout renseignement complémentaire.

Entretien aux frais du propriétaire

La mise au point du moteur, le graissage, le nettoyage et le polissage, le remplacement des filtres, du liquide de refroidissement et les entretiens recommandés font partie des services normaux requis par les produits Toro qui sont aux frais du propriétaire.

Conditions générales

La réparation par un distributeur ou un concessionnaire Toro agréé est le seul dédommagement auquel cette garantie donne droit.

The Toro Company et Toro Warranty Company déclinent toute responsabilité en cas de dommages secondaires ou indirects liés à l'utilisation des produits Toro couverts par cette garantie, notamment quant aux coûts et dépenses encourus pour se procurer un équipement ou un service de substitution durant une période raisonnable pour cause de défaillance ou d'indisponibilité en attendant la réparation sous garantie. Il n'existe aucune autre garantie expresse, à part la garantie spéciale du système antipollution, le cas échéant. Toutes les garanties implicites relatives à la qualité marchande et à l'aptitude à l'emploi sont limitées à la durée de la garantie expresse.

L'exclusion de la garantie des dommages secondaires ou indirects, ou les restrictions concernant la durée de la garantie implicite, ne sont pas autorisées dans certains états et peuvent donc ne pas s'appliquer dans votre cas. Cette garantie vous accorde des droits spécifiques, auxquels peuvent s'ajouter d'autres droits qui varient selon les états.

Note concernant la garantie du moteur :

Le système antipollution de votre Produit peut être couvert par une garantie séparée répondant aux exigences de l'agence américaine de défense de l'environnement (EPA) et/ou de la direction californienne des ressources atmosphériques (CARB). Les limitations d'heures susmentionnées ne s'appliquent pas à la garantie du système antipollution. Pour plus de renseignements, reportez-vous à la Déclaration de garantie de conformité à la réglementation antipollution fournie avec votre produit ou figurant dans la documentation du constructeur du moteur

Autres pays que les États-Unis et le Canada

Pour les produits Toro exportés des États-Unis ou du Canada, demandez à votre distributeur (concessionnaire) Toro la police de garantie applicable dans votre pays, région ou état. Si, pour une raison quelconque, vous n'êtes pas satisfait des services de votre distributeur, ou si vous avez du mal à vous procurer des renseignements sur la garantie, adressez-vous à l'importateur Toro.