Form No. 3398-348 Rev A

TORO®

Count on it.

Manuale dell'operatore

Soffiatore di detriti 600

Nº del modello 44536—Nº di serie 310000001 e superiori

Registrate il vostro prodotto presso www.Toro.com.
Traduzione dell'originale (IT)

CE

3398-348 A

Questo prodotto è conforme a tutte le direttive europee pertinenti; vedere i dettagli nella Dichiarazione di Conformità (DICO) specifica del prodotto, fornita a parte.

⚠ AVVERTENZA

CALIFORNIA
Avvertenza norma "Proposition 65"

Il presente prodotto contiene una o più sostanze chimiche che nello Stato della California sono considerate cancerogene e causa di anomalie congenite o di altre problematiche della riproduzione.

Introduzione

Questa macchina è un soffiatore di detriti montato su unità motrice con attacco a 3 punti, pensato per l'utilizzo in applicazioni professionali da parte di operatori professionisti del verde. È stato concepito per liberare velocemente dai detriti ampie superfici di parchi, campi sportivi e aree verdi ben curate, sfruttando la potenza dell'aria.

Leggete attentamente queste informazioni al fine di utilizzare e mantenere correttamente il prodotto ed evitare infortuni e danni. Voi siete responsabili del corretto utilizzo del prodotto, all'insegna della sicurezza.

Per informazioni su prodotti e accessori, per la ricerca di un distributore o la registrazione del vostro prodotto, potete contattare Toro direttamente a www.Toro.com.

Per assistenza, ricambi originali Toro o ulteriori informazioni, rivolgetevi a un Distributore Toro autorizzato o ad un Centro Assistenza Toro, ed abbiate sempre a portata di mano il numero del modello ed il numero di serie del prodotto. Scrivete i numeri nello spazio previsto.

Nº del modello _____

Nº di serie _____

Questo manuale identifica pericoli potenziali e riporta messaggi di sicurezza evidenziati dal simbolo di avviso di sicurezza (Figura 1), che segnala un pericolo che può causare gravi infortuni o la morte se non osserverete le precauzioni raccomandate.



Figura 1

1. Simbolo di allarme

Per evidenziare le informazioni vengono utilizzate due parole. **Importante** indica informazioni di carattere meccanico di particolare importanza e **Nota** evidenzia informazioni generali di particolare rilevanza.

Indice

Sicurezza 3
- Prima dell'uso 3
- Durante l'uso 3
- Manutenzione 3
- Rimorchio 3
- Adesivi di sicurezza e informativi 4

Preparazione 6
- 1 Montaggio delle ruote orientabili 6
- 2 Collegamento dei bracci di attacco inferiori 7
- 3 Collegamento dell'attacco superiore 7
- 4 Regolazione della lunghezza dell'albero della presa di forza 7
- 5 Collegamento dell'albero della presa di forza 8
- 6 Regolazione delle staffe di oscillazione 9
- 7 Regolazione dell'arresto del sollevamento a 3 punti 9
- 8 Rimozione del soffiatore dall'unità motrice 10
- 9 Ingrassaggio del soffiatore 10

Quadro generale del prodotto 11
- Specifiche 11
- Attrezzi/accessori 11

Funzionamento 11
- Regolazione della direzione dello scarico 11
- Suggerimenti 11

Manutenzione 12
- Ingrassaggio della macchina 12
- Regolazione della cinghia del soffiatore 12

Rimessaggio 14

Localizzazione guasti 15

© 2015—The Toro® Company

8111 Lyndale Avenue South
Bloomington, MN 55420

Contattateci a www.Toro.com.
Stampato negli USA
Tutti i diritti sono riservati

Sicurezza

L'errato utilizzo o la manutenzione della macchina può causare infortuni.⚠Per ridurre il rischio di infortuni, rispettate le seguenti norme di sicurezza e fate sempre attenzione al simbolo di allarme, che indica **Attenzione**, **Avvertenza** o **Pericolo** – norme di sicurezza. **Il mancato rispetto delle istruzioni può provocare infortuni o la morte.**

Prima dell'uso

- Leggete e comprendete il contenuto di questo *Manuale dell'operatore* prima di utilizzare la macchina. Acquisite familiarità con tutti i comandi e imparate ad arrestare rapidamente il motore.
- Non permettere mai che bambini e ragazzi utilizzino la macchina. Non permettere l'utilizzo della macchina da parte di adulti, senza istruzioni adeguate. Solo gli operatori addestrati che hanno letto il presente manuale possono utilizzare questa macchina.
- Non utilizzare mai la macchina qualora siano stati assunti farmaci o alcolici.
- Tenere lontano gli astanti dall'area di lavoro.
- Non rimuovere i carter e i dispositivi di sicurezza. Qualora una protezione, un dispositivo di sicurezza o un adesivo fossero illeggibili o danneggiati, ripararli o sostituirli prima di riutilizzare la macchina. Serrare inoltre dadi, bulloni e viti allentate, per garantire condizioni operative sicure della macchina.
- Non utilizzate la macchina se calzate sandali. Non indossare indumenti ampi che possano impigliarsi nelle parti in movimento. Indossare sempre pantaloni lunghi e calzature robuste. L'uso di occhiali di protezione e scarpe di sicurezza è richiesto ai sensi di alcune ordinanze locali e disposizioni assicurative.

Durante l'uso

- • Il prodotto può superare i livelli acustici di 85 dB(A) nella posizione dell'operatore. Si consiglia di utilizzare protezioni auricolari in caso di esposizione prolungata in modo da ridurre il rischio di danni permanenti all'udito.
- L'utilizzo della macchina richiede la vostra attenzione. Per evitare di perdere il controllo:
  - utilizzate la macchina solamente alla luce del giorno o con illuminazione artificiale adeguata
  - Guidare lentamente e prestare attenzione a buche o altri pericoli nascosti.
  - Non guidate nelle vicinanze di banchi di sabbia, fossati, torrenti o altri potenziali pericoli.
  - Rallentare prima di eseguire curve brusche e di svoltare su pendii.
  - Evitare avviamenti e arresti improvvisi.
  - Prima di muovervi in retromarcia, guardare indietro e assicurarsi che non vi siano persone dietro la macchina.
  - fate attenzione al traffico nelle vicinanze di strade o quando le attraversate, e date sempre la precedenza.
- I lampi possono causare lesioni gravi o morte. Se vedete lampi o udite tuoni vicini all'area in cui vi trovate, non utilizzate la macchina; cercate un riparo.
- Tenersi lontani dall'apertura dello scarico quando la macchina è in funzione. Tenete lontano gli astanti dall'apertura dello scarico e non scaricate direttamente in direzione degli astanti.
- Se il motore stalla o la macchina perde terreno e non riesce a raggiungere la sommità del pendio, non invertire direzione; Procedete sempre lentamente e direttamente giù dal pendio.
- Evitate rischi di lesioni! Interrompete la tosatura se una persona o un animale domestico si presentano improvvisamente nell'area da tosare o nelle sue vicinanze. L'utilizzo imprudente della macchina, abbinato alle irregolarità del terreno ed agli sbalzi, o a protezioni posizionate in modo errato, può causare infortuni dovuti al lancio di oggetti. Non riprendete l'operazione finché l'area non è sgombra.
- Abbassate il soffiatore a terra e togliete la chiave dall'interruttore di accensione ogni volta che lasciate la macchina incustodita.

Manutenzione

- Togliete la chiave dall'interruttore di accensione per evitare avviamenti accidentali del motore durante gli interventi di manutenzione, regolazione o rimessaggio della macchina.
- Eseguite solamente gli interventi di manutenzione indicati in questo manuale. Qualora siano necessari interventi di assistenza o di riparazione importanti, rivolgetevi ad un distributore Toro autorizzato.
- Accertarsi che la macchina si trovi in condizioni operative sicure serrando dadi, bulloni e viti. Controllate frequentemente tutti i bulloni e i dadi per accertarvi che siano serrati secondo le specifiche.
- Per garantire sicurezza e prestazioni ottimali, utilizzate sempre ed esclusivamente ricambi e accessori originali Toro. Non utilizzate mai parti di ricambio e accessori compatibili di altri produttori. Per essere certi che si tratti di ricambi originali, cercate il logo Toro. L'uso di parti di ricambio e accessori non approvati può invalidare la garanzia.

Rimorchio

- Prestate la massima attenzione durante il carico e lo scarico della macchina da un rimorchio o un autocarro.
- Fissate saldamente la macchina in basso utilizzando cinghie, catene, cavi o corde. Le cinghie anteriori e

posteriori dovranno essere rivolte verso il basso e all'esterno rispetto alla macchina.

Adesivi di sicurezza e informativi

Gli adesivi di sicurezza e di istruzione sono chiaramente visibili e sono affissi accanto a zone particolarmente pericolose. Sostituite gli adesivi danneggiati o smarriti.

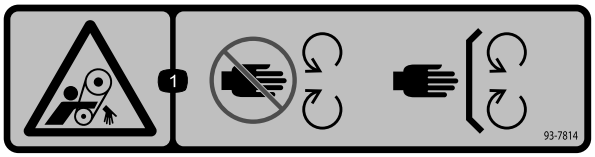

93-7814

1. Pericolo di smembramento, nastro – Tenetevi a distanza dalle parti in movimento. Non rimuovete i carter e le protezioni.

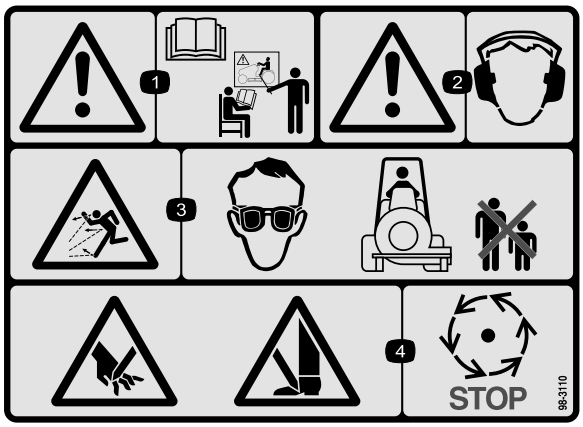

98-3110

1. Avvertenza – leggete il *Manuale dell'operatore* e seguite i corsi di formazione.
2. Avvertenza – Indossate le protezioni auricolari.
3. Pericolo di lancio di oggetti – indossate le protezioni per gli occhi e tenete gli astanti a distanza di sicurezza dalla macchina.
4. Pericolo di lesioni da taglio a mani o piedi – attendete che le parti in movimento si siano fermate.

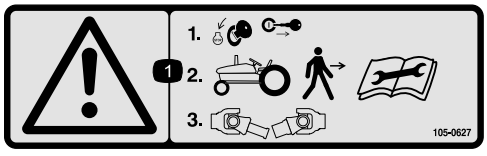

105-0627

1. Avvertenza – Spegnete il motore, togliete la chiave di accensione prima di lasciare il veicolo e disinnestate l'albero della presa di forza (PDF).

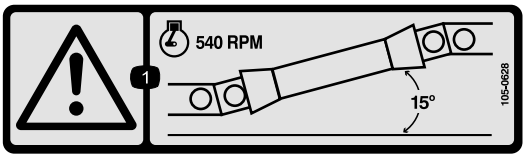

105-0628

1. Avvertenza – Non azionate la macchina con la presa di forza (PDF) a un angolo superiore a 15 gradi.

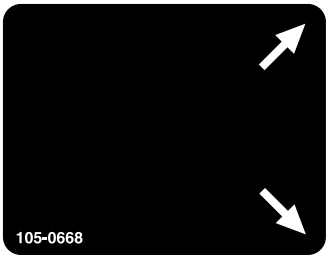

105-0668

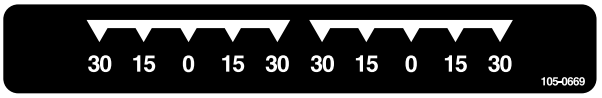

105-0669

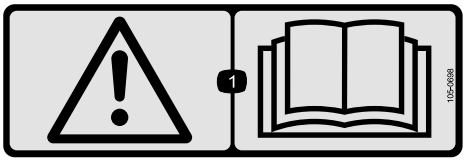

105-0698

Applicazione sull'adesivo 105–0707 per la conformità CE.

1. Avvertenza – Leggete il *Manuale dell'operatore*.



105-0707

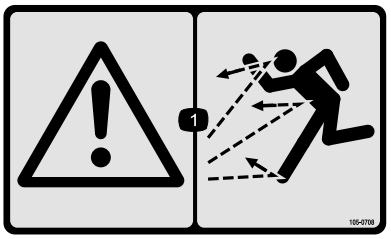

105-0708

1. Avvertenza – Pericolo di oggetti scagliati; tenete lontano gli astanti dalla macchina.

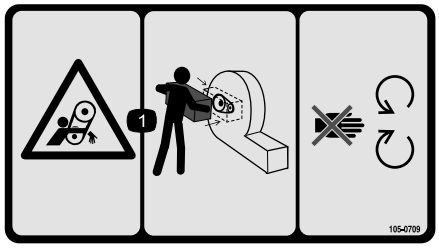

105-0709

1. Pericolo di smembramento, nastro – Non rimuovete i carter e le protezioni; tenetevi a distanza dalle parti in movimento

---

Preparazione

Parti sciolte

Verificate che sia stata spedita tutta la componentistica, facendo riferimento alla seguente tabella.

Procedura	Descrizione	Qté	Uso
1	Non occorrono parti	–	Montate le ruote orientabili.
2	Non occorrono parti	–	Collegamento dei bracci di attacco inferiori.
3	Non occorrono parti	–	Collegamento dell'attacco superiore.
4	Non occorrono parti	–	Regolazione della lunghezza dell'albero della presa di forza.
5	Non occorrono parti	–	Collegamento dell'albero della presa di forza.
6	Non occorrono parti	–	Regolazione delle staffe di oscillazione.
7	Non occorrono parti	–	Regolazione dell'arresto del sollevamento a 3 punti.
8	Non occorrono parti	–	Rimuovete il soffiatore dall'unità motrice.
9	Non occorrono parti	–	Ingrassaggio del soffiatore.

Strumenti e parti aggiuntive

Descrizione	Qté	Uso
Manuale dell'operatore	1	Revisione del manuale prima dell'azionamento della macchina.
Catalogo dei pezzi	1	Utilizzo del catalogo dei pezzi come riferimento per i numeri dei pezzi.
Adesivo CE 105-0698	1	Applicazione sull'adesivo 105–0707 per la conformità CE.

Nota: Stabilite i lati sinistro e destro della macchina dalla normale posizione di guida.

1

Montaggio delle ruote orientabili

Non occorrono parti

Procedura

Montate un gruppo ruote orientabili tra ciascuna forcella orientabile con 4 rondelle, un assale e 2 coppiglie (Figura 2).

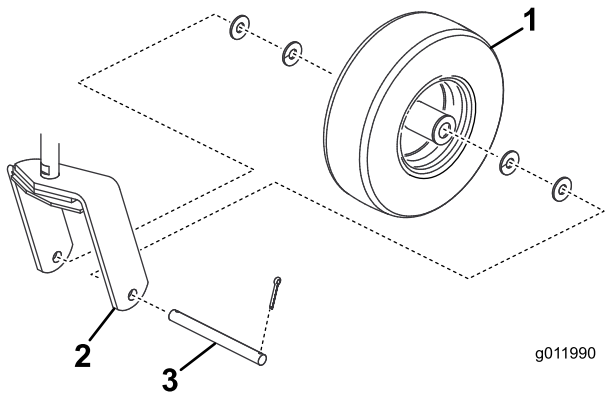

Figura 2

1. Gruppo ruote
2. Forcella orientabile
3. Assale

2

Collegamento dei bracci di attacco inferiori

Non occorrono parti

Procedura

1. Parcheggiate il soffiatore su una superficie pianeggiante e orizzontale e disinnestate la PDF.
2. Avvicinate l'unità motrice al soffiatore, facendola indietreggiare perpendicolarmente a quest'ultimo, fino ad allineare i bracci di attacco inferiori ai perni di traino.
3. Innestate il freno di stazionamento, spegnete il motore e togliete la chiave dall'accensione.

   Nota: Attendete l'arresto del motore e di tutte le parti in movimento prima di smontare dal sedile dell'operatore.
4. Inserite i bracci di attacco inferiori destro e sinistro sui perni di traino (Figura 3).

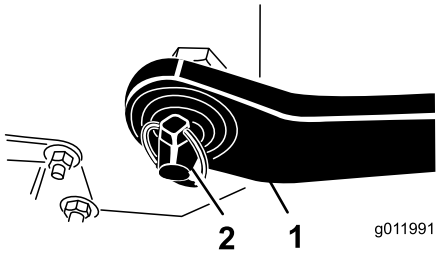

Figura 3

1. Attacco inferiore
2. Acciarino

5. Fissate i bracci di collegamento inferiori ai perni di traino con gli acciarini (Figura 3).

3

Collegamento dell'attacco superiore

Non occorrono parti

Procedura

1. Collegate l'attacco superiore ai fori nella staffa del soffiatore e fissatelo con un perno con testa e un acciarino (Figura 4).

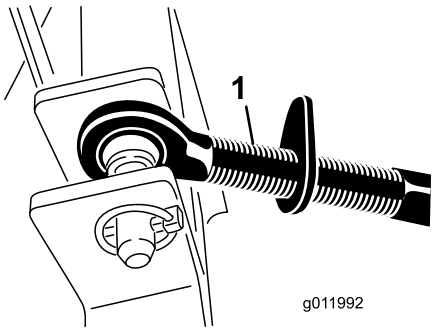

Figura 4

1. Attacco superiore
2. Perno con testa
3. Acciarino

2. Ruotare l'anello di regolazione per serrare l'anello.

   Nota: Non serrate eccessivamente, in modo da sollevare l'estremità posteriore del soffiatore dal terreno.
3. Serrate il dado di bloccaggio per bloccare l'attacco superiore in posizione.

4

Regolazione della lunghezza dell'albero della presa di forza

Non occorrono parti

Procedura

Importante: Un albero della presa di forza lungo è in dotazione con la macchina per consentire grandi variazioni nella PDF dell'unità motrice e nelle posizioni a 3 punti. Per la maggior parte delle macchine, questo albero è troppo lungo e deve essere tagliato della lunghezza corretta o può causare danni.

1. Con il soffiatore su una superficie pianeggiante, abbassate il soffiatore fino a quando l'albero della trasmissione non si trova circa alla stessa altezza dell'albero della PDF.

   Nota: Questa è la distanza più breve tra i 2 alberi.

2. Misurate la distanza tra la scanalatura di bloccaggio dell'albero della PDF dell'unità motrice e la scanalatura di bloccaggio dell'albero della trasmissione del soffiatore.

   Nota: Annotate questa misura.

3. Fate rientrare completamente l'albero della PDF e misurate la distanza tra i collari dei perni di bloccaggio.

   Nota: Annotate questa misura.

4. In questa lunghezza più corta dell'albero, le 2 metà dell'albero della PDF devono avere almeno 37 mm di spazio aggiuntivo per rientrare (Figura 5).

   Nota: Se la misura nel passaggio 2 non è almeno 37 mm superiore alla misura nel passaggio 3, l'albero della presa di forza è troppo lungo; procedete al passaggio 5. Se lo spazio è sufficiente a consentire all'albero della PDF di rientrare, procedete al passaggio 10.

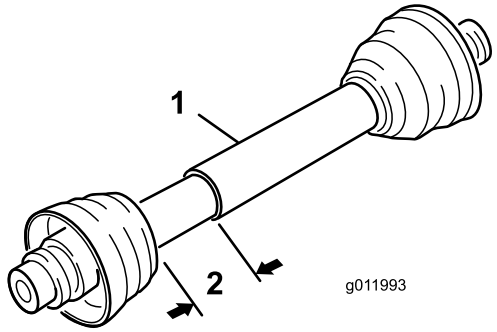

Figura 5

1. Albero della presa di forza 2. Dimensioni di 37 mm

5. Utilizzate il calcolo seguente per stabilire quanto più corto deve essere l'albero, una volta collegato, per garantire uno spazio di 37 mm:

   A. Sottraete la misura annotata nel passaggio 3 da quella annotata nel passaggio 2.

      Nota: Annotate questa misura.

   B. Sottraete il risultato del passaggio 5A da 37 mm.

      Nota: L'albero della PDF deve essere accorciato di questa misura.

6. Tagliate le protezioni e i tubi di acciaio della lunghezza calcolata.

   Nota: Tagliate entrambe le metà dell'albero della PDF.

7. Sbavate le estremità dei tubi in acciaio internamente ed esternamente.

8. Togliete tutti i detriti dalle sezioni di tubo.

9. Ingrassate i tubi in acciaio.

10. Montate l'albero della PDF e fissatelo al soffiatore e all'unità motrice.

11. Misurate l'albero.

    Nota: Se non misura almeno 37 mm, ripetete la procedura.

12. Sollevate il soffiatore nella posizione superiore.

    Nota: Deve esserci una sovrapposizione di almeno 75 mm delle metà. Regolate l'arresto del sollevamento a 3 punti, se necessario; fate riferimento a 7 Regolazione dell'arresto del sollevamento a 3 punti (pagina 9).

5

Collegamento dell'albero della presa di forza

Non occorrono parti

Procedura

1. Collegate l'albero della presa di forza all'albero della trasmissione del soffiatore.
2. Collegate l'albero della PDF all'albero della presa di forza dell'unità motrice posteriore.
3. Fate scorrere l'albero della presa di forza completamente in avanti.
4. Premete il perno per fissare in posizione l'albero della PDF e fate scorrere avanti e indietro l'albero della PDF per assicurarvi che sia correttamente bloccato (Figura 6).

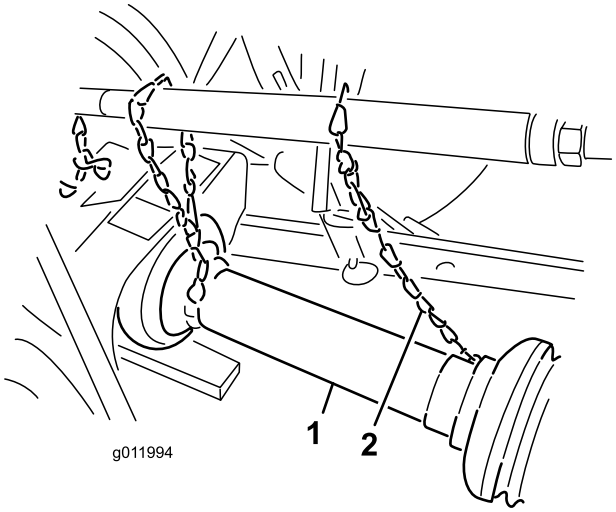

Figura 6

1. Albero della presa di forza 2. Catena di sicurezza

5. Collegate le catene di sicurezza dei carter dalle sezioni dell'albero di trasmissione ai fermi saldati sui bracci di attacco o ai carter della PDF (Figura 6).

   Nota: Assicuratevi che le catene rimangano lente quando il soffiatore è sollevato o abbassato.

⚠ AVVERTENZA

Se le catene del carter non sono collegate, possono ruotare durante il funzionamento e causare lesioni personali.

Mantenete tutti i carter della PDF in posizione e collegate le catene del carter ai bracci di attacco o ai carter della PDF.

6

Regolazione delle staffe di oscillazione

Non occorrono parti

Procedura

Regolate le staffe di oscillazione sui bracci di attacco inferiori dell'attacco a 3 punti in modo tale da limitare lo spostamento laterale a un massimo di 25 mm su ogni lato.

1. Spostate gli attacchi inferiori verso l'interno fino al loro contatto con le piastre di montaggio del soffiatore (Figura 7).

   Nota: Questa operazione riduce lo stress sui perni. Se l'unità motrice è dotata di catene di oscillazione invece che di attacchi di oscillazione, montate delle rondelle tra il braccio di attacco inferiore e l'acciarino per ridurre il carico sospeso sui perni di sollevamento.

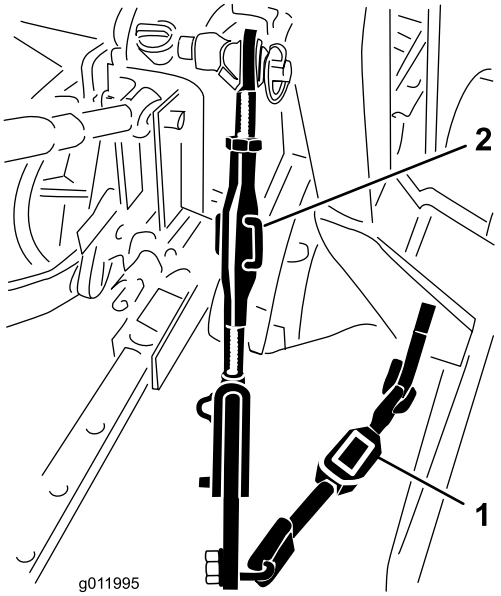

Figura 7

1. Staffa di oscillazione
2. Corpo dell'attacco

2. Ruotate l'apposito dispositivo di regolazione (se presente), sollevando o abbassando il braccio d'attacco fino a livellare il soffiatore da un lato all'altro. Figura 7

Nota: Fate riferimento al Manuale dell'operatore dell'unità motrice per avere altre informazioni sulle procedure di installazione e regolazione.

7

Regolazione dell'arresto del sollevamento a 3 punti

Non occorrono parti

Procedura

Regolate e impostate l'arresto del sollevamento a 3 punti per creare una distanza da terra di circa 10 cm, quando in posizione sollevata, per ridurre al minimo l'angolo della PDF durante il sollevamento del soffiatore. Per il trasferimento o il carico/scarico del rimorchio è possibile utilizzare l'intera gamma di sollevamento, a condizione che i tubi della PDF non si separino (Figura 8).

Importante: L'azionamento della PDF in posizione completamente sollevata può danneggiare la PDF o altri componenti.

Nota: Fate riferimento al Manuale dell'operatore dell'unità motrice per le procedure di regolazione.

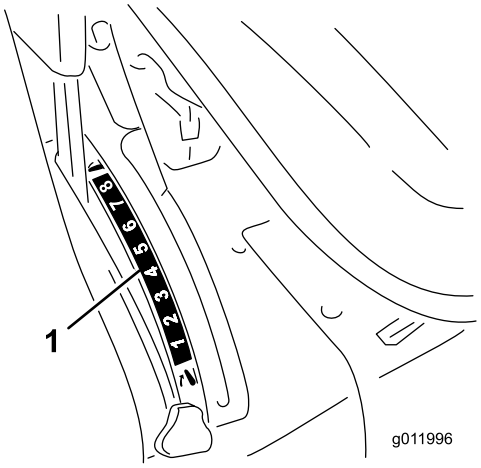

Figura 8

1. Arresto del sollevamento a 3 punti

8

Rimozione del soffiatore dall'unità motrice

Non occorrono parti

Procedura

1. Parcheggiate la macchina su una superficie piana, disinnestate la PDF, innestate il freno di stazionamento, spegnete il motore e togliete la chiave dall'accensione.
2. Scollegate le catene di sicurezza del carter dall'unità motrice o dalla PDF dell'unità motrice.

   Nota: Fissate l'estremità della catena al lato del soffiatore dell'albero della PDF per evitare che questo si smonti.
3. Abbassate lentamente il soffiatore fino al contatto del rullo e delle ruote orientabili con il suolo.
4. Rimuovete l'acciarino e il perno d'attacco superiore che fissano l'attacco centrale alla staffa.
5. Scollegate l'albero di trasmissione dall'albero della PDF dell'unità motrice.
6. Fate scorrere indietro l'albero della PDF e staccatelo dall'unità motrice.
7. Togliete gli acciarini e fate scorrere i bracci di attacco inferiori giù dai perni di traino.

9

Ingrassaggio del soffiatore

Non occorrono parti

Procedura

Prima di azionare il soffiatore, ingrassate l'albero della PDF per assicurare una lubrificazione adeguata; fate riferimento a Ingrassaggio della macchina (pagina 12).

Importante: Il mancato o inadeguato ingrassaggio dell'unità causa il guasto prematuro delle parti critiche.

Quadro generale del prodotto

Specifiche

Nota: Specifiche e disegno sono soggetti a variazione senza preavviso.

Lunghezza	125 cm
Larghezza	150 cm
Altezza	117 cm
Peso netto	227 kg

Attrezzi/accessori

È disponibile una gamma di attrezzi ed accessori approvati da Toro per l'impiego con la macchina, per ottimizzare ed ampliare le sue applicazioni. Richiedete la lista degli attrezzi ed accessori approvati ad un Centro Assistenza Toro o ad un Distributore, oppure visitate www.Toro.com.

Funzionamento

Nota: Stabilite i lati sinistro e destro della macchina dalla normale posizione di guida.

Regolazione della direzione dello scarico

La direzione dell'apertura dello scarico può essere modificata da laterale ad anteriore spostando la stegola di comando (Figura 9).

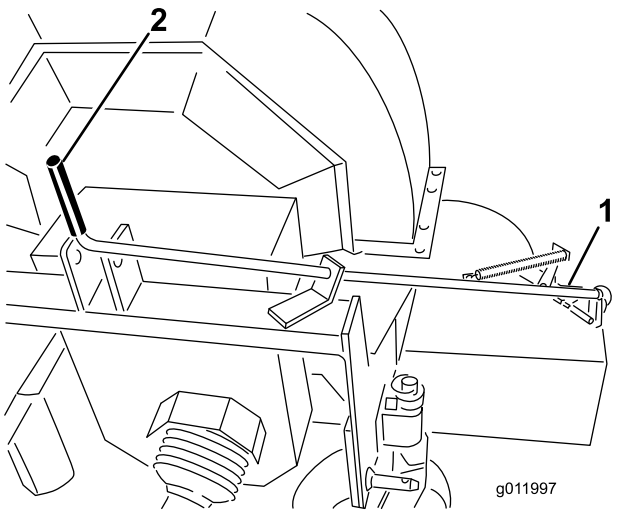

Figura 9

1. Apertura dello scarico
2. Stegola di comando

Suggerimenti

⚠ AVVERTENZA

L'aria di scarico viene espulsa con una forza considerevole e può provocare lesioni o perdita di equilibrio.

- **Tenersi lontani dall'apertura dello scarico quando la macchina è in funzione.**
- **Tenete lontano gli astanti dall'apertura di scarico quando la macchina è in funzione.**

1. Avviate l'unità motrice e lasciatela girare a bassa velocità del motore.
2. Innestate la PDF mentre il motore è al minimo.
3. Aumentate la velocità della PDF dell'unità motrice a 540 giri/min.
4. Fate pratica.

   Nota: Soffiate il materiale nella stessa direzione del vento, onde evitare che il materiale venga rigettato nell'area pulita.

Manutenzione

Nota: Stabilite i lati sinistro e destro della macchina dalla normale posizione di guida.

Ingrassaggio della macchina

La macchina è dotata di raccordi per ingrassaggio che devono essere lubrificati a intervalli regolari con grasso n. 2 a base di litio.

Cuscinetti dell'albero del ventilatore

Ingrassate i 2 cuscinetti dell'albero del ventilatore ogni **8 ore** di funzionamento (Figura 10).

Nota: Rimuovete il paracinghia per accedere al raccordo posteriore.

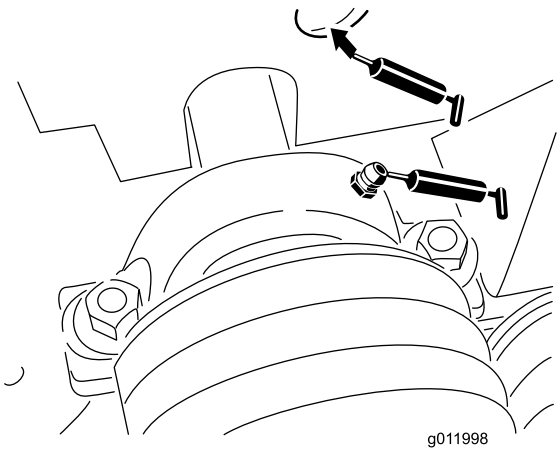

Figura 10

Ruote orientabili

Ingrassate i 2 raccordi dell'albero motore ogni **100 ore** di utilizzo (Figura 11).

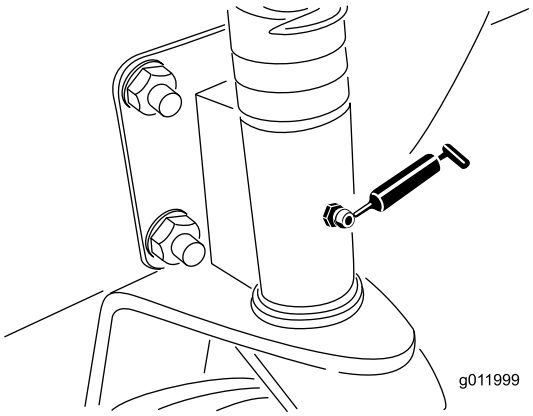

Figura 11

Albero motore

Ingrassate i 2 raccordi dell'albero motore ogni **100 ore** di utilizzo (Figura 12).

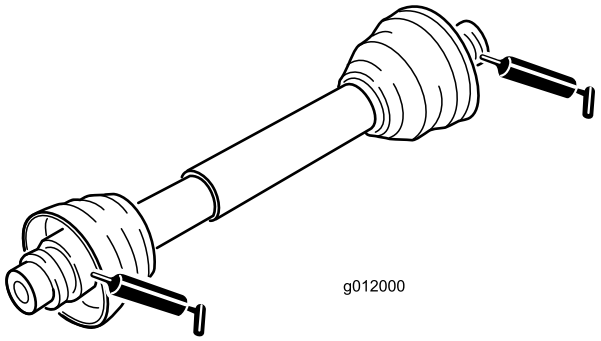

Figura 12

Regolazione della cinghia del soffiatore

Assicuratevi che la cinghia abbia la corretta tensione per garantire un funzionamento adeguato della macchina ed evitarne un inutile consumo. Controllate frequentemente la cinghia.

Nota: Verificate e/o regolate la tensione della cinghia del soffiatore dopo le **prime 20 ore** di servizio.

Importante: Gli elementi di fissaggio presenti sui coperchi di questa macchina sono progettati in modo tale che rimangano agganciati ai coperchi dopo la loro rimozione. Allentate di alcuni giri tutti gli elementi di fissaggio su ogni coperchio, così che il coperchio risulti mobile ma ancora agganciato, quindi allentate completamente gli elementi di fissaggio fino a liberare del tutto il coperchio. Questa procedura vi impedirà di staccare accidentalmente del tutto i bulloni dagli elementi di fissaggio.

1. Rimuovete le viti a testa cilindrica, le rondelle e i dadi che fissano la protezione della cinghia all'alloggiamento del soffiatore (Figura 13).

   Nota: L'albero di trasmissione non deve essere per forza scollegato per regolare la cinghia.

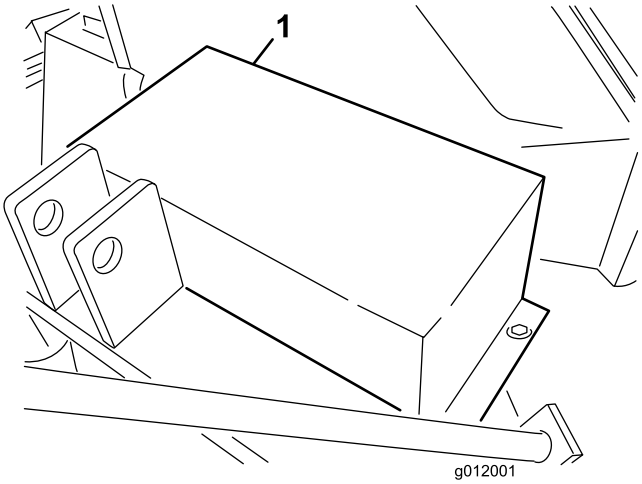

Figura 13

1. Protezione della cinghia

2. Togliete la protezione della cinghia (Figura 13).
3. Rimuovete la vite a testa cilindrica e il dado che fissano la guida al telaio del soffiatore (Figura 14).

   Nota: La tensione della cinghia viene rilasciata quando viene rimossa la vite a testa cilindrica.

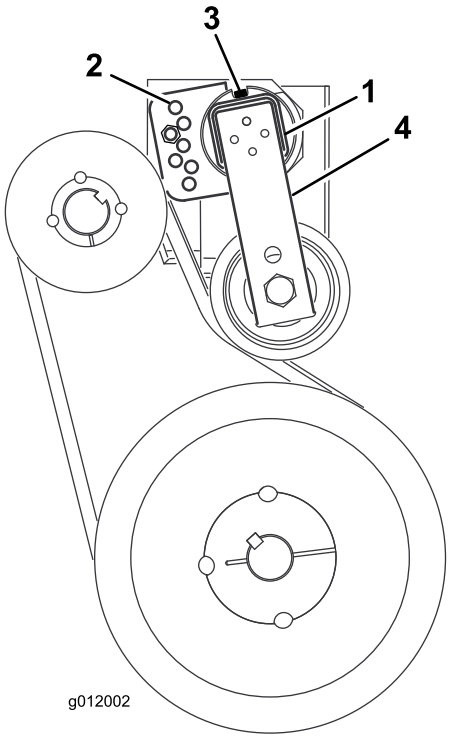

Figura 14

1. Tubo del tendicinghia
2. Guida del tendicinghia
3. Vite a testa cilindrica
4. Braccio tendicinghia

4. Sul retro del telaio, allentate la vite a testa cilindrica che fissa il tendicinghia al telaio (Figura 14).
5. Posizionate una chiave grande sul tendicinghia e ruotate il tendicinghia in senso orario fino a quando l'adesivo non è allineato a 15° sul tubo del tendicinghia.
6. Inserite la vite a testa cilindrica nei fori allineati della guida e fissatela con il dado (Figura 14).

   Nota: Se i fori non sono perfettamente allineati, ruotate la guida al foro superiore successivo fino all'allineamento.
7. Serrate la vite a testa cilindrica sul retro del telaio per bloccare il tendicinghia.
8. Montate la protezione della cinghia sull'alloggiamento del soffiatore con viti a testa cilindrica, rondelle e dadi.

Rimessaggio

1. Pulite a fondo il soffiatore.

   Nota: L'alloggiamento del ventilatore deve essere privo di morchia, foglie e detriti.

2. Lubrificate tutti i raccordi d'ingrassaggio. Tergete il lubrificante superfluo.
3. Stendete un leggero strato di grasso sulle scanalature dell'albero della presa di forza.
4. Serrate tutti i dispositivi di fissaggio.

Localizzazione guasti

Problema	Possibile causa	Rimedio
Presenza di vibrazioni eccessive.	1. Il/I cuscinetto/i sull'albero del ventilatore è/sono danneggiato/i. 2. C'è un accumulo di materiale sulle lame del ventilatore. 3. La velocità del motore dell'albero della PDF è eccessiva.	1. Sostituite i cuscinetti. 2. Pulite eventuali accumuli all'interno dell'alloggiamento. 3. Riducete la velocità della PDF a 540 giri/min.
C'è una carenza di flusso d'aria.	1. Le scanalature dell'aria sono ostruite da detriti. 2. La velocità del motore dell'unità motrice è troppo bassa. 3. L'accelerazione del motore dell'unità motrice è troppo bassa.	1. Eliminate eventuali corpi estranei dalle scanalature. 2. Aumentate la velocità della PDF a 540 giri/min. 3. Effettuate le riparazioni necessarie per portare la velocità dell'unità motrice a quella normale.

Garanzia Toro per prodotti commerciali generali

Garanzia limitata di due anni

Condizioni e prodotti coperti

The Toro Company e la sua affiliata, Toro Warranty Company, ai sensi dell'accordo tra di loro siglato, garantiscono che il vostro Prodotto Commerciale Toro (il “Prodotto”) è esente da difetti di materiale e lavorazione per il periodo più breve tra due anni o 1500 ore di servizio*. Questa garanzia si applica a tutti i prodotti ad eccezione degli arieggiatori (per questi prodotti vedere le dichiarazioni di garanzia a parte). Nei casi coperti dalla garanzia, provvederemo alla riparazione gratuita del Prodotto, ad inclusione di diagnosi, manodopera, parti e trasferimento. La presente garanzia è valida con decorrenza dalla data di consegna del Prodotto all'acquirente iniziale.
*Prodotto provvisto di contaore.

Istruzioni per ottenere il servizio in garanzia

Voi avete la responsabilità di notificare il Distributore Commerciale dei Prodotti o il Concessionario Commerciale Autorizzato dei Prodotti da quale avere acquistato il Prodotto, non appena ritenete che esista una condizione prevista dalla garanzia. Per informazioni sul nominativo di un Distributore Commerciale dei Prodotti o di un Concessionario Autorizzato, e per qualsiasi chiarimento in merito ai vostri diritti e responsabilità in termini di garanzia, potrete contattarci a:

Toro Commercial Products Service Department
Toro Warranty Company
8111 Lyndale Avenue South
Bloomington, MN 55420-1196

+1–952–888–8801 o +1–800–952–2740
E-mail: commercial.warranty@toro.com

Responsabilità del proprietario

Quale proprietario del Prodotto siete responsabile della manutenzione e delle regolazioni citate nel *Manuale dell'operatore*. La mancata esecuzione della manutenzione e delle regolazioni previste può rendere nullo il reclamo in garanzia.

Articoli e condizioni non coperti da garanzia

Non tutte le avarie o i guasti che si verificano durante il periodo di garanzia sono difetti di materiale o lavorazione. Quanto segue è escluso dalla presente garanzia:

- Avarie del prodotto risultanti dall'utilizzo di parti di ricambio non originali Toro, o dal montaggio e utilizzo di parti aggiuntive, o dall'impiego di accessori e prodotti modificati non a marchio Toro. Una garanzia a parte può essere fornita dal produttore dei suddetti articoli.
- Avarie del prodotto risultanti dalla mancata esecuzione della manutenzione e/o delle regolazioni consigliate. Qualora non venga eseguita una corretta manutenzione del Prodotto, secondo le procedure consigliate, elencate nel *Manuale dell'operatore*, eventuali richieste di intervento in garanzia potrebbero essere respinte.
- Avarie risultanti dall'utilizzo del prodotto in maniera errata, negligente o incauta.
- Le parti consumate dall'uso, salvo quando risultino difettose. I seguenti sono alcuni esempi di parti di consumo che si usurano durante il normale utilizzo del prodotto: pastiglie e segmenti dei freni, ferodi della frizione, lame, cilindri, rulli e cuscinetti (con guarnizione o da lubrificare), controlame, candele, ruote orientabili e cuscinetti, pneumatici, filtri, nastri e alcuni componenti di irroratrici, come membrane, ugelli, valvole di ritegno, ecc.
- Avarie provocate da cause esterne. I seguenti sono solo alcuni esempi di cause esterne: condizioni atmosferiche, metodi di rimessaggio, contaminazione, utilizzo di carburanti, refrigeranti, lubrificanti, additivi, fertilizzanti, acqua o prodotti chimici non autorizzati, ecc.
- Avarie o problemi prestazionali dovuti all'utilizzo di carburanti (per es. benzina, diesel o biodiesel) non conformi ai rispettivi standard industriali.
- Rumore, vibrazione, usura e deterioramento normali.
- I seguenti sono alcuni esempi di “normale usura”: danni ai sedili a causa di usura o abrasione, superfici verniciate consumate, adesivi o finestrini graffiati, ecc.

Parti

Le parti previste per la sostituzione come parte della manutenzione sono garantite per il periodo di tempo fino al tempo previsto per la sostituzione di tale parte. Le parti sostituite ai sensi della presente garanzia sono coperte per tutta la durata della garanzia del prodotto originale e diventano proprietà di Toro. Toro si riserva il diritto di prendere la decisione finale in merito alla riparazione di parti o gruppi esistenti, o alla loro sostituzione. Per le riparazioni in garanzia Toro può utilizzare parti ricostruite.

Garanzia sulla batteria agli ioni di litio e deep cycle:

Le batterie agli ioni di litio e deep cycle hanno uno specifico numero totale di kilowattora erogabili durante la loro vita. Il modo in cui vengono utilizzate, caricate e in cui vengono effettuate le operazioni di manutenzione può prolungare o ridurre la vita totale della batteria. Man mano che le batterie di questo prodotto si consumano, la quantità di lavoro utile tra gli intervalli di carica si ridurrà lentamente, fino a che la batteria sarà del tutto usurata. La sostituzione di batterie che, a seguito del normale processo di usura, risultano inutilizzabili, è responsabilità del proprietario del prodotto. Durante il normale periodo di garanzia del prodotto potrebbe essere necessaria la sostituzione delle batterie, a spese del proprietario. Nota: (Solo batteria agli ioni di litio): Una batteria agli ioni di litio ha soltanto una garanzia prorata parziale da 3 a 5 anni in base alla durata di servizio e ai kilowattora utilizzati. Per ulteriori informazioni si rimanda al *Manuale dell'operatore*.

La manutenzione è a spese del proprietario.

La messa a punto, la lubrificazione e la pulizia del motore, la sostituzione dei filtri, il refrigerante e l'esecuzione delle procedure di manutenzione consigliata sono alcuni dei normali servizi richiesti dai prodotti Toro a carico del proprietario.

Condizioni generali

La riparazione da parte di un Distributore o Concessionario Toro autorizzato è l'unico rimedio previsto dalla presente garanzia.

Né The Toro Company né Toro Warranty Company sono responsabili di danni indiretti, incidentali o consequenziali in merito all'utilizzo dei Prodotti Toro coperti dalla presente garanzia, ivi compresi costi o spese per apparecchiature sostitutive o assistenza per periodi ragionevoli di avaria o di mancato utilizzo in attesa della riparazione ai sensi della presente garanzia. Ad eccezione della garanzia sulle emissioni, citata di seguito, se pertinente, non vi sono altre espresse garanzie. Tutte le garanzie implicite di commerciabilità e idoneità all'uso sono limitate alla durata della presente garanzia esplicita.

In alcuni stati non è permessa l'esclusione di danni incidentali o consequenziali, né limitazioni sulla durata di una garanzia implicita; di conseguenza, nel vostro caso le suddette esclusioni e limitazioni potrebbero non essere applicabili. La presente garanzia concede diritti legali specifici; potreste inoltre godere di altri diritti, che variano da uno stato all'altro.

Nota relativa alla garanzia del motore:

Il Sistema di Controllo delle Emissioni presente sul vostro Prodotto può essere coperto da garanzia a parte, rispondente ai requisiti stabiliti dall'Environmental Protection Agency (EPA) degli Stati Uniti e/o dal California Air Resources Board (CARB). Le limitazioni di cui sopra, in termini di ore, non sono applicabili alla garanzia del Sistema di Controllo delle Emissioni. I particolari sono riportati nella Dichiarazione di Garanzia sul Controllo delle Emissioni del motore, fornita con il prodotto o presente nella documentazione del costruttore del motore

Paesi oltre gli Stati Uniti e il Canada.

I clienti acquirenti di prodotti Toro esportati dagli Stati Uniti o dal Canada devono contattare il proprio Distributore (Concessionario) Toro per ottenere le polizze di garanzia per il proprio paese, regione o stato. Se per qualche motivo non siete soddisfatti del servizio del vostro Distributore o avete difficoltà nell'ottenere informazioni sulla garanzia, siete pregati di rivolgervi all'importatore Toro.