Form No. 3398-350 Rev A

TORO®

Count on it.

Gebruikershandleiding

# Debris Blower 600

**Modelnr.: 44536—Serienr.: 310000001 en hoger**

Registreer uw product op www.Toro.com.
Vertaling van de oorspronkelijke tekst (NL)

CE

*3398-350* A

Dit product voldoet aan alle relevante Europese richtlijnen; zie voor details de aparte productspecifieke conformiteitsverklaring.

**⚠ WAARSCHUWING**

**CALIFORNIË**
**Proposition 65 Waarschuwing**

**Dit product bevat een chemische stof of chemische stoffen waarvan de Staat Californië weet dat ze kanker, geboorteafwijkingen en schade aan het voortplantingssysteem veroorzaken.**

# Inleiding

Deze machine is een bladblazer die kan worden gekoppeld aan een tractor met een 3-punts trekhaak en is bedoeld voor gebruik door professionele bestuurders en voor commerciële toepassingen. De machine is ontworpen om door middel van blaaskracht snel grote gebieden vrij te maken van ongewenste verontreiniging op goed onderhouden gazons in parken, sportvelden en commerciële terreinen.

Lees deze informatie zorgvuldig door, zodat u weet hoe u de machine op de juiste wijze moet gebruiken en onderhouden en om schade aan de machine en letsel te voorkomen. U bent verantwoordelijk voor het juiste en veilige gebruik van de machine.

U kunt op www.Toro.com rechtstreeks contact met Toro opnemen om informatie over producten en accessoires te verkrijgen, een verkoper te vinden of uw product te registreren.

Als u service, originele Toro-onderdelen of aanvullende informatie nodig hebt, kunt u contact opnemen met een erkende servicedealer of met de klantenservice van Toro. U dient hierbij altijd het modelnummer en het serienummer van het product te vermelden. U kunt de nummers noteren in de ruimte hieronder.

**Modelnr.:** _____

**Serienr.:** _____

Er worden in deze handleiding een aantal mogelijke gevaren en een aantal veiligheidsberichten genoemd (Figuur 1) met de volgende veiligheidssymbolen, die duiden op een gevaarlijke situatie die zwaar lichamelijk letsel of de dood tot gevolg kan hebben wanneer de veiligheidsvoorschriften niet in acht worden genomen.



**Figuur 1**

1. Veiligheidssymbool

Er worden in deze handleiding twee woorden gebruikt om uw aandacht op bijzondere informatie te vestigen. **Belangrijk** attendeert u op bijzondere technische informatie en **Opmerking** duidt algemene informatie aan die bijzondere aandacht verdient.

# Inhoud


Veiligheid ..... 3
- Vóór het gebruik ..... 3
- Tijdens het gebruik ..... 3
- Onderhoud ..... 3
- De machine transporteren ..... 4
- Veiligheids- en instructiestickers ..... 4

Montage ..... 6
- 1 De zwenkwielen monteren ..... 6
- 2 Onderste verbindingsarmen bevestigen ..... 7
- 3 De bovenste schakel bevestigen ..... 7
- 4 De lengte van de aftakas aanpassen ..... 7
- 5 De aftakas aansluiten ..... 8
- 6 Zwaaikoppelingen aanpassen ..... 9
- 7 De hefaanslag van de driepuntstrekhaak afstellen ..... 9
- 8 De blazer van de tractor verwijderen ..... 9
- 9 De blazer smeren ..... 10

Algemeen overzicht van de machine ..... 10
- Specificaties ..... 10
- Werktuigen/accessoires ..... 10

Gebruiksaanwijzing ..... 11
- De richting van de afvoeropening afstellen ..... 11
- Tips voor bediening en gebruik ..... 11

Onderhoud ..... 12
- De machine smeren ..... 12
- De riem van de blazer afstellen ..... 12

Stalling ..... 14

Problemen, oorzaak en remedie ..... 15



**© 2015—The Toro® Company**


**8111 Lyndale Avenue South**
**Bloomington, MN 55420**




**U kunt contact met ons opnemen op www.Toro.com.**
**Gedrukt in de VS**

**Alle rechten voorbehouden**

# Veiligheid

**Onjuist gebruik of onderhoud van de machine kan letsel tot gevolg hebben.** Om het risico op letsel te verminderen, dient u zich aan de volgende veiligheidsinstructies te houden en altijd op het veiligheidssymbool te letten ⚠, dat **Voorzichtig**, **Waarschuwing** of **Gevaar** – 'instructie voor persoonlijke veiligheid' kan betekenen. **Niet-naleving van de instructie kan leiden tot lichamelijk of dodelijk letsel.**

## Vóór het gebruik

- Lees deze *Gebruikershandleiding* en zorg ervoor dat u deze begrijpt voordat u de machine in gebruik neemt. Zorg ervoor dat u vertrouwd raakt met de bedieningsorganen en weet hoe u de motor snel kunt stoppen.
- Laat kinderen nooit de machine bedienen. Laat volwassenen de machine nooit bedienen zonder dat zij een grondige instructie hebben gekregen. Deze machine mag uitsluitend worden gebruikt door getrainde personen die deze handleiding hebben gelezen.
- Gebruik de blazer nooit als u onder invloed van drugs of alcohol verkeert.
- Houd alle omstanders uit de buurt van het werkgebied.
- Laat alle veiligheidsafschermingen en veiligheidsvoorzieningen op hun plaats. Als veiligheidsschermen, veiligheidsvoorzieningen of stickers in slechte staat verkeren, onleesbaar zijn of beschadigd raken, moet u deze herstellen of vervangen, voordat u de machine gaat gebruiken. Draai ook losse moeren, bouten of schroeven vast zodat veilig met de machine kan worden gewerkt.
- Draag geen sandalen als u de machine gebruikt. Draag ook geen losse kleding die kan worden gegrepen door bewegende onderdelen. Draag altijd een lange broek en stevige schoenen. Het verdient aanbeveling een veiligheidsbril en veiligheidsschoenen te dragen. Dit is verplicht op grond van bepaalde plaatselijke verordeningen en verzekeringsbepalingen.

## Tijdens het gebruik

- • Dit product kan een geluidsniveau van meer dan 85 dB(A) produceren bij de bestuurdersstoel. Bij langdurige blootstelling aan lawaai wordt geadviseerd oorbescherming te gebruiken om de kans op blijvende gehoorschade te verminderen.
- Let goed op als u de machine gebruikt. Om te voorkomen dat u de controle over de machine verliest, moet u de volgende instructies naleven:
  - Werk uitsluitend bij daglicht of goed kunstlicht.
  - Let op kuilen of andere verborgen gevaren.
  - Rij niet te dicht langs bunkers, greppels, sloten of andere gevaarlijke punten.
  - Verminder uw snelheid als u een scherpe bocht maakt of draait op een helling.
  - Vermijd plotseling starten en stoppen.
  - Voordat u achteruitrijdt, moet u achterom kijken om er zeker van te zijn dat er zich niemand achter de machine bevindt.
  - Let op het verkeer als u in de buurt van een weg werkt of deze oversteekt. Verleen altijd voorrang.
- Bliksem kan ernstig of dodelijk letsel veroorzaken. Als u bliksem ziet of donder hoort in het gebied, gebruik de machine dan niet; ga schuilen.
- Blijf uit de buurt van de afvoeropening als de machine in bedrijf is. Houd alle omstanders uit de buurt van de afvoeropening en houd de afvoeropening nooit naar omstanders gericht.
- Als de motor afslaat of de machine vaart verliest en de top van een helling niet kan bereiken, mag u de machine nooit keren. U moet dan altijd langzaam in een rechte lijn achterwaarts de helling af rijden.
- Neem geen risico's die letsel kunnen veroorzaken! Als er onverwachts een persoon of huisdier in of in de buurt van het werkgebied verschijnt, moet u stoppen met uw werkzaamheden. Onvoorzichtig gebruik in combinatie met de hoeken van het terrein, afkaatsingen en verkeerde geplaatste schermen kunnen leiden tot letsel als gevolg van uitgeworpen voorwerpen. Ga pas verder met uw werk als er niets of niemand meer in het werkgebied is.
- Laat de bladblazer neer op de grond en verwijder het sleuteltje uit de contactschakelaar wanneer u de machine onbewaakt achterlaat.

## Onderhoud

- Haal de sleutel uit het contactslot om te voorkomen dat de motor per ongeluk gestart wordt tijdens service, afstellen of opbergen.
- Verricht onderhoudswerkzaamheden uitsluitend volgens de instructies in deze handleiding. Indien belangrijke reparaties nodig zijn of hulp is vereist, moet u contact opnemen met een erkende Toro-dealer.
- Zorg ervoor dat alle moeren, bouten en schroeven goed zijn vastgedraaid zodat u veilig met de machine kunt werken. Controleer regelmatig of alle bouten en moeren met de juiste torsie zijn vastgedraaid.
- Om de beste prestaties te verkrijgen en er zeker van te zijn dat de machine veilig kan worden gebruikt, moet u ter vervanging altijd originele onderdelen en accessoires van Toro aanschaffen, zodat de machine ook een echte Toro blijft. Gebruik nooit universele onderdelen en accessoires van andere fabrikanten. Let op het Toro logo, zodat u weet dat het om een echt Toro-onderdeel gaat. Het gebruik van niet-goedgekeurde onderdelen en accessoires kan de garantie in gevaar brengen.

# De machine transporteren

- Wees voorzichtig als u de machine inlaadt op een aanhanger of een vrachtwagen of uitlaadt.
- Zet de machine goed vast met spanbanden, kettingen, kabels of touwen. Zowel de voorste als de achterste spanband moet naar beneden en naar de buitenkant van de machine lopen.

# Veiligheids- en instructiestickers

Veiligheidsstickers en veiligheidsinstructies zijn gemakkelijk zichtbaar voor de bestuurder en bevinden zich bij plaatsen waar gevaar kan ontstaan. Vervang alle beschadigde of verdwenen stickers.

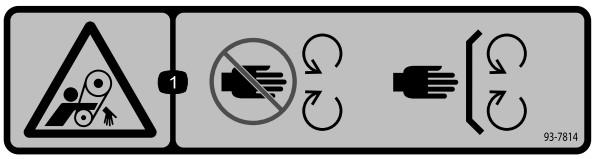


**93-7814**

1. Risico om gegrepen te worden, riem – Blijf op afstand van bewegende delen; zorg dat alle beschermende delen op hun plaats zijn.

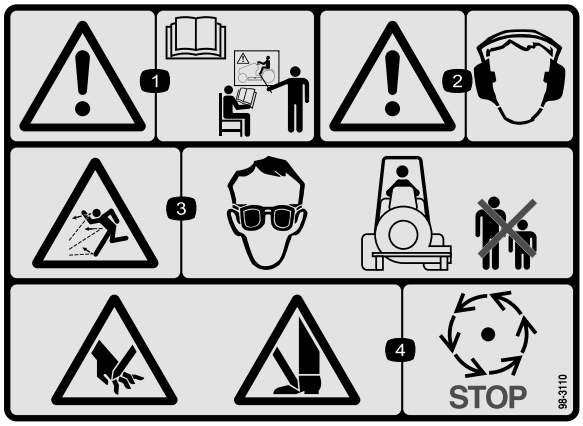


**98-3110**

1. Waarschuwing – Lees de *Gebruikershandleiding* en zorg ervoor dat u instructies krijgt in het gebruik van de machine.
2. Waarschuwing – Draag gehoorbescherming.
3. De machine kan voorwerpen uitwerpen – Draag oogbescherming en houd omstanders op een veilige afstand van de machine.
4. Handen of voeten kunnen worden gesneden – Wacht totdat alle bewegende delen tot stilstand zijn gekomen.

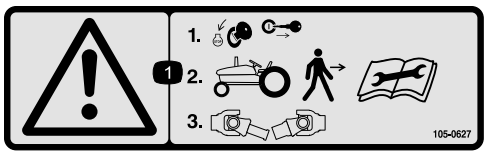


**105-0627**

1. Waarschuwing – Zet de motor af en verwijder het contactsleuteltje voordat u de machine verlaat en schakel de aftakas uit.

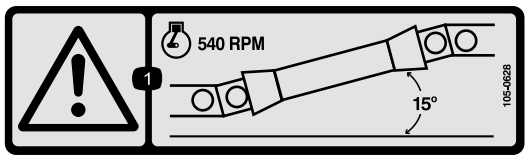


**105-0628**

1. Waarschuwing – Gebruik de machine niet als de hoek van de aftakas met de grond meer dan 15 graden bedraagt.

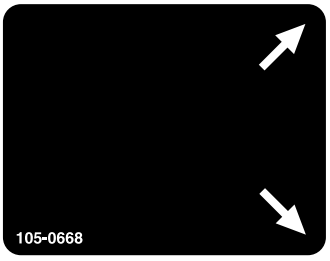


**105-0668**

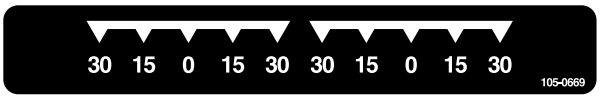


**105-0669**

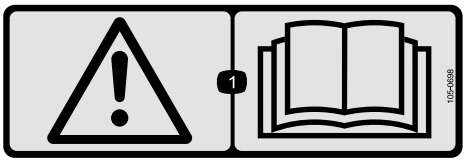


**105-0698**

Aanbrengen over sticker 105-0707 voor CE-naleving

1. Waarschuwing – Lees de *Gebruikershandleiding*.




**105-0707**

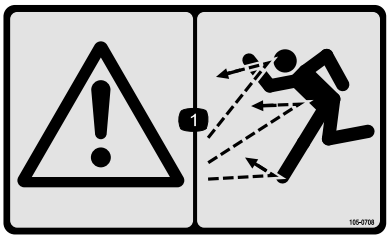


**105-0708**

1. Waarschuwing – Machine kan voorwerpen uitwerpen; houd omstanders uit de buurt van de machine.

---

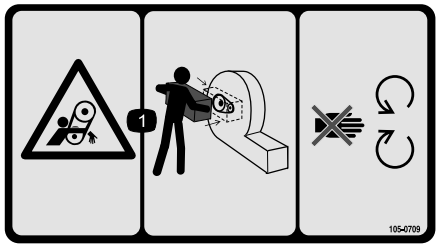


**105-0709**

1. Risico om gegrepen te worden, riem – Houd alle beschermende delen op hun plaats; blijf uit de buurt van bewegende onderdelen.

---

# Montage

## Losse onderdelen

Gebruik onderstaande lijst om te controleren of alle onderdelen zijn geleverd.

| Procedure | Omschrijving | Hoeveelheid | Gebruik |
|---|---|---|---|
| 1 | Geen onderdelen vereist | – | De zwenkwielen monteren. |
| 2 | Geen onderdelen vereist | – | Onderste verbindingsarmen bevestigen. |
| 3 | Geen onderdelen vereist | – | De bovenste schakel bevestigen. |
| 4 | Geen onderdelen vereist | – | De lengte van de aftakas aanpassen. |
| 5 | Geen onderdelen vereist | – | De aftakas aansluiten. |
| 6 | Geen onderdelen vereist | – | Zwaaikoppelingen aanpassen. |
| 7 | Geen onderdelen vereist | – | De hefaanslag van de driepuntstrekhaak afstellen. |
| 8 | Geen onderdelen vereist | – | De blazer van de tractor verwijderen. |
| 9 | Geen onderdelen vereist | – | De blazer smeren. |

## Instructiemateriaal en aanvullende onderdelen

| Omschrijving | Hoeveelheid | Gebruik |
|---|---|---|
| Gebruikershandleiding | 1 | Lees de handleiding voordat u de machine gebruikt. |
| Onderdelencatalogus | 1 | Gebruik de onderdelencatalogus om onderdeelnummers van producten op te zoeken. |
| CE-sticker 105-0698 | 1 | Aanbrengen over sticker 105-0707 voor CE-naleving. |

**Opmerking:** Bepaal vanuit de normale bedieningspositie de linker- en rechterzijde van de machine.

# 1

# De zwenkwielen monteren

**Geen onderdelen vereist**

## Procedure

Monteer met 4 ringen, een as en 2 borgpennen een zwenkwiel tussen elke zwenkwielvork (Figuur 2).

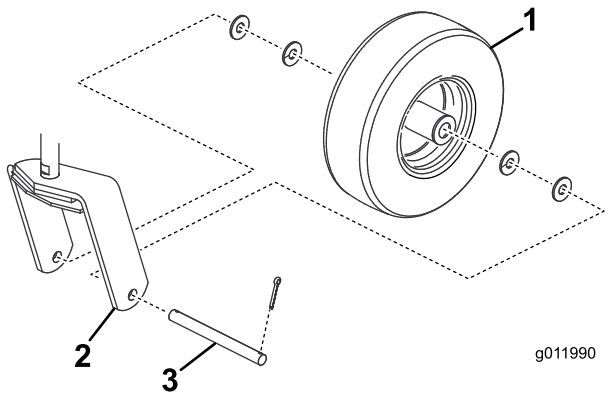


**Figuur 2**

1. Wiel
2. Zwenkwielvork
3. As

# 2

## Onderste verbindingsarmen bevestigen

**Geen onderdelen vereist**

### Procedure

1. Plaats de bladblazer op een vlak, horizontaal oppervlak en schakel de aftakas uit.
2. Rijd met de tractor achteruit in de richting van de blazer tot de onderste verbindingsarmen zijn uitgelijnd met de koppelpennen.
3. Stel de parkeerrem in werking, zet de motor af en verwijder het contactsleuteltje.

   **Opmerking:** Wacht tot de motor is gestopt en alle bewegende delen tot stilstand zijn gekomen voordat u de bestuurdersstoel verlaat.
4. Breng de linker en rechter onderste verbindingsarm aan op de koppelpennen (Figuur 3).

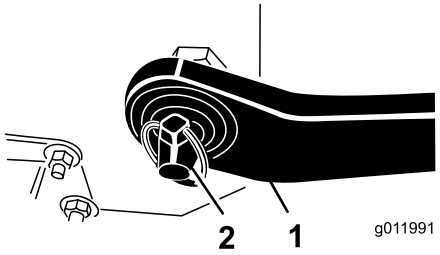


**Figuur 3**

1. Onderste schakel
2. Borgpen

5. Bevestig de onderste verbindingsarmen met de borgpennen aan de koppelpennen (Figuur 3).

# 3

## De bovenste schakel bevestigen

**Geen onderdelen vereist**

### Procedure

1. Verbind de bovenste schakel met de gaten in de beugel van de blazer en bevestig deze met een gaffelpen en borgpen (Figuur 4).

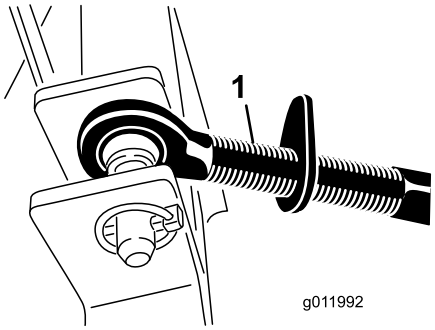


**Figuur 4**

1. Bovenste schakel
2. Gaffelpen
3. Borgpen

2. Draai aan de verstelling om de schakel vast te zetten.

   **Opmerking:** Draai deze niet te vast om de achterkant van de blazer op te heffen van de grond.
3. Zet de bovenste schakel vast met de borgmoer.

# 4

## De lengte van de aftakas aanpassen

**Geen onderdelen vereist**

### Procedure

**Belangrijk: De machine wordt geleverd met een lange aftakas zodat deze geschikt is voor tractors met assen van zeer uiteenlopende lengte en verschillende trekhaaklocaties. Voor de meeste machines is deze as te lang en moet de as worden ingekort op de juiste lengte om schade te voorkomen.**

1. Zet de blazer op een vlakke ondergrond en breng hem omlaag tot de ingaande as zich op ongeveer dezelfde hoogte bevindt als de aftakas van de tractor.

**Opmerking:** Dit is de kortste afstand tussen de 2 assen.

2. Meet de afstand tussen de borggroef van de aftakas van de tractor en de borggroef van de ingaande as van de blazer.

   **Opmerking:** Noteer deze afstand.

3. Schuif de aftakas volledig in en meet de afstand tussen de borgpenflenzen.

   **Opmerking:** Noteer deze afstand.

4. In de kortste stand van de as moeten de 2 helften van de aftakas nog minimaal 37 mm hebben om verder in te schuiven (figuur 5).

   **Opmerking:** Als de afmeting in stap 2 niet minimaal 37 mm groter is dan de afmeting in stap 3, is de aftakas te lang; ga naar stap 5. Als er wel genoeg speling is om de aftakas te laten inschuiven, ga dan naar stap 10.

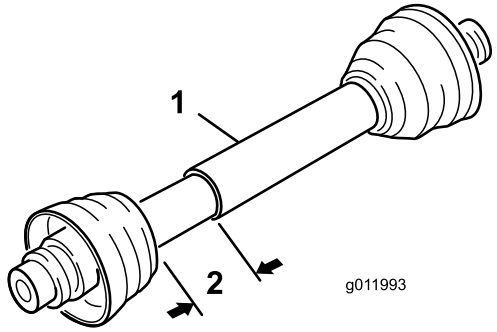


**Figuur 5**

1. Aftakas 2. 37 mm

5. Gebruik de volgende berekening om na te gaan hoeveel u de as moet inkorten om ervoor te zorgen dat deze aangekoppeld nog 37 mm speling heeft:

   A. Trek de afmeting die u genoteerd hebt in stap 3 af van de afmeting genoteerd in stap 2.

      **Opmerking:** Noteer deze afstand.

   B. Trek de uitkomst van stap 5A af van 37 mm.

      **Opmerking:** De aftakas moet met deze lengte worden ingekort.

6. Kort de beschermende delen en de stalen buizen in met de gemeten lengte.

   **Opmerking:** Kort de beide helften van de aftakas in.

7. Verwijder bramen van zowel de binnen- als de buitenkant van de uiteinden van de stalen buizen.
8. Verwijder vuil van de buisdelen.
9. Smeer de stalen buizen in met vet.
10. Monteer de aftakas en bevestig deze aan de blazer en de tractor.
11. Meet de as.

    **Opmerking:** Als deze niet minimaal 37 mm is, herhaal dan de procedure.

12. Breng de blazer omhoog naar de hoogste stand.

    **Opmerking:** De twee helften moeten minstens 75 mm overlappen. Stel de hefaanslag van de driepuntstrekhaak af indien nodig, zie 7 De hefaanslag van de driepuntstrekhaak afstellen (bladz. 9).

# 5

# De aftakas aansluiten

### Geen onderdelen vereist

## Procedure

1. Sluit de aftakas aan op de ingaande as van de blazer.
2. Sluit de aftakas aan op de achterste aftakas van de tractor.
3. Schuif de aftakas volledig naar voren.
4. Druk de pen in om de aftakas op zijn plaats te bevestigen en schuif de aftakas naar achteren en naar voren om te controleren of deze goed is vergrendeld (Figuur 6).

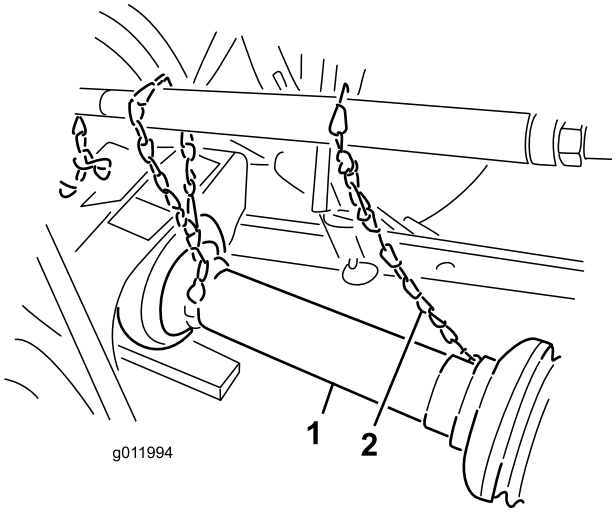


**Figuur 6**

1. Aftakas 2. Beveiligingsketting

5. Sluit de kapbeveiligingsketten van de aandrijfasdelen aan op de gelaste klemmen van de verbindingsarmen of op de aftakaskappen (Figuur 6).

   **Opmerking:** Controleer of de kettingen genoeg speling hebben als de blazer omhoog of omlaag wordt gebracht.

**⚠ WAARSCHUWING**

**Als de kettingen van de kap niet aangekoppeld zijn, kunnen ze tijdens het werk draaien en lichamelijk letsel veroorzaken.**

**Laat de kappen van de aftakas op hun plaats zitten en verbind de kettingen van de kap met de verbindingsarmen of de aftakaskappen.**

# 6

# Zwaaikoppelingen aanpassen

### Geen onderdelen vereist

## Procedure

Pas de zwaaikoppelingen op de onderste trekarmen van de driepuntstrekhaak aan om de zwaairuimte opzij te minimaliseren tot maximaal 25 mm aan beide zijden.

1. Pas de onderste koppelingen naar binnen toe aan tot deze contact maken met de montageplaten van de blazer (Figuur 7).

   **Opmerking:** Hierdoor wordt de spanning op de pennen verminderd. Als de tractor zwaaikettingen heeft in plaats van zwaaikoppelingen, moet u ringen monteren tussen de onderste verbindingsarm en de borgpen om de overhangende lading op de hefpennen te verminderen.

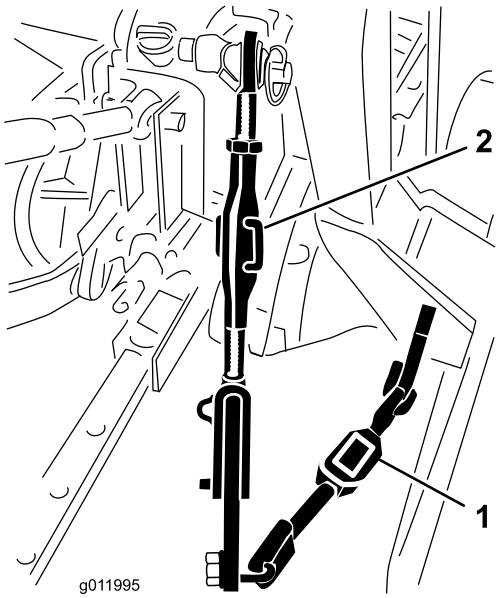


**Figuur 7**

1. Zwaaikoppeling
2. Koppeling

2. Draai aan de verstelbare koppeling (indien uw machine hiermee is uitgerust) om de verbindingsarm omhoog of omlaag te brengen tot de blazer in de breedterichting waterpas staat (Figuur 7).

**Opmerking:** Raadpleeg de gebruikershandleiding van de tractor voor aanvullende montage- en instelprocedures.

# 7

# De hefaanslag van de driepuntstrekhaak afstellen

### Geen onderdelen vereist

## Procedure

Stel de hefaanslag van de driepuntstrekhaak af om ongeveer 10 cm speling met de grond te verkrijgen in de bovenste stand. Op die manier beperkt u de hoek van de aftakas als u de blazer omhoog brengt. Voor transport of om een aanhanger in of uit te laden, kan het volledige hefbereik worden gebruikt zolang de buizen van de aftakas niet uit elkaar schuiven (Figuur 8).

**Belangrijk: De aftakas gebruiken in de volledig omhoog gebrachte stand kan de aftakas of andere onderdelen beschadigen.**

**Opmerking:** Raadpleeg de gebruikershandleiding van de tractor voor de instelprocedures.

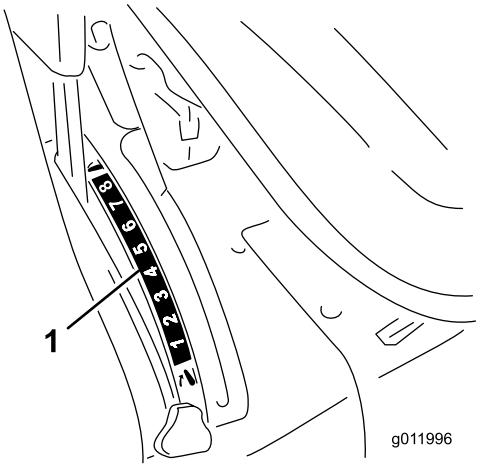


**Figuur 8**

1. Hefaanslag driepuntstrekhaak

# 8

## De blazer van de tractor verwijderen

**Geen onderdelen vereist**

### Procedure

1. Parkeer de machine op een vlakke ondergrond, schakel de aftakas uit, stel de parkeerrem in werking, zet de motor uit en verwijder het sleuteltje uit het contact.
2. Maak de beveiligingskettingen van de kap los van de aftakas van de tractor.

   **Opmerking:** Bevestig het uiteinde van de ketting aan de bladblazerzijde van de aftakas om te voorkomen dat de aftakas uit elkaar valt.
3. Laat de blazer langzaam zakken tot de rol en de zwenkwielen de grond raken.
4. Verwijder de borgpen en de bovenste koppelpen waarmee de middelste verbinding aan de beugel is bevestigd.
5. Koppel de aandrijfas af van de aftakas van de tractor.
6. Schuif de aandrijfas naar achteren en verwijder deze van de tractor.
7. Verwijder de borgpennen en schuif de onderste verbindingsarmen van de koppelpennen.

# 9

## De blazer smeren

**Geen onderdelen vereist**

### Procedure

Voordat u de blazer gebruikt, moet u de aftakas smeren zodat een goede smering is gewaarborgd; zie De machine smeren (bladz. 12)

**Belangrijk: Als de machine niet goed is gesmeerd kunnen belangrijke onderdelen voortijdig slijten of defect raken.**

# Algemeen overzicht van de machine

## Specificaties

**Opmerking:** Specificaties en ontwerp kunnen zonder voorafgaande kennisgeving worden gewijzigd.

| | |
|---|---|
| Lengte | 125 cm |
| Breedte | 150 cm |
| Hoogte | 117 cm |
| Nettogewicht | 227 kg |

## Werktuigen/accessoires

Er is een aantal goedgekeurde Toro werktuigen en accessoires verkrijgbaar om de mogelijkheden van de machine uit te breiden. Neem contact op met een erkende servicedealer of verdeler of ga naar www.Toro.com voor een lijst van alle goedgekeurde werktuigen en accessoires.

# Gebruiksaanwijzing

**Opmerking:** Bepaal vanuit de normale bedieningspositie de linker- en rechterzijde van de machine.

## De richting van de afvoeropening afstellen

De richting van de afvoeropening kan worden veranderd van zijdelings naar vooraan door de bedieningshendel te verplaatsen (Figuur 9).

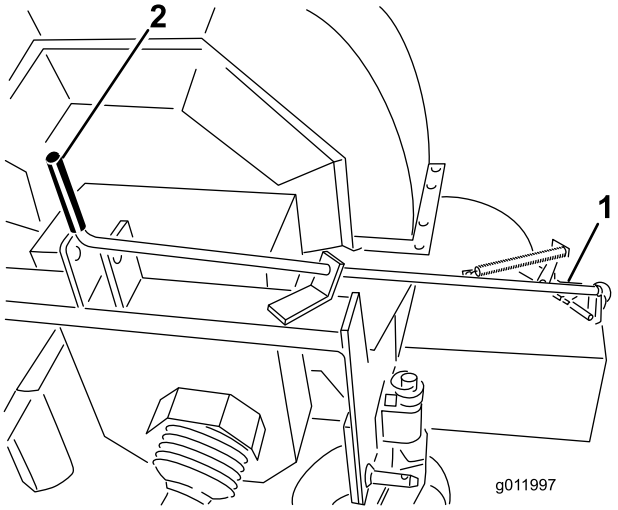


**Figuur 9**

1. Afvoeropening
2. Bedieningshendel

## Tips voor bediening en gebruik

**⚠ WAARSCHUWING**

**De uitgeblazen lucht heeft een aanzienlijke kracht en waardoor u letsel kunt oplopen of wegglijden.**

- **Blijf uit de buurt van de afvoeropening als de machine in bedrijf is.**
- **Houd omstanders uit de buurt van de afvoeropening als de machine in bedrijf is.**

1. Start de tractor en laat hem op een laag toerental lopen.
2. Schakel de aftakas in terwijl de motor laag stationair loopt.
3. Verhoog het aftakastoerental van de tractor tot 540 tpm.
4. Oefen met het wegblazen van materiaal.

   **Opmerking:** Blaas met de wind mee om te voorkomen dat het afval wordt teruggeblazen naar het gebied dat is schoongemaakt.

# Onderhoud

**Opmerking:** Bepaal vanuit de normale bedieningspositie de linker- en rechterzijde van de machine.

## De machine smeren

De machine heeft smeernippels die u regelmatig moet smeren met vet op lithiumbasis, nr. 2.

### Lagers van ventilatoras

Smeer de 2 lagers van de ventilatoras om de **8 bedrijfsuren** (Figuur 10).

**Opmerking:** Verwijder de riemkap om bij de achterste fitting te komen.

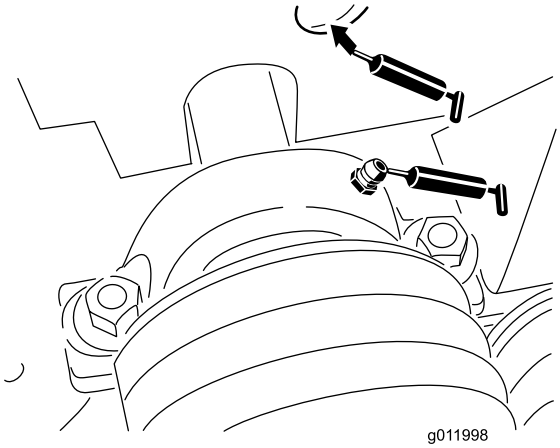


**Figuur 10**

### Zwenkwielen

Smeer de 2 lagers van de aandrijfas om de **100 bedrijfsuren** (Figuur 11).

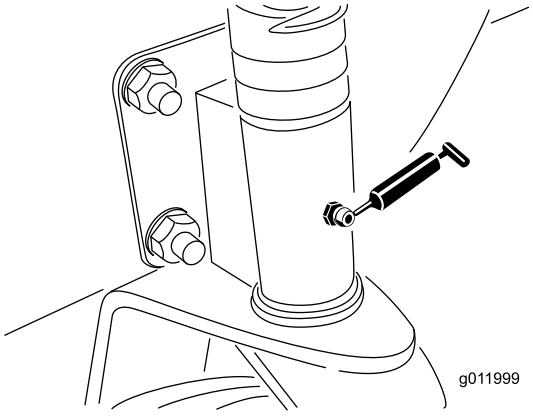


**Figuur 11**

### Aandrijfas

Smeer de 2 lagers van de aandrijfas om de **100 bedrijfsuren** (Figuur 12).

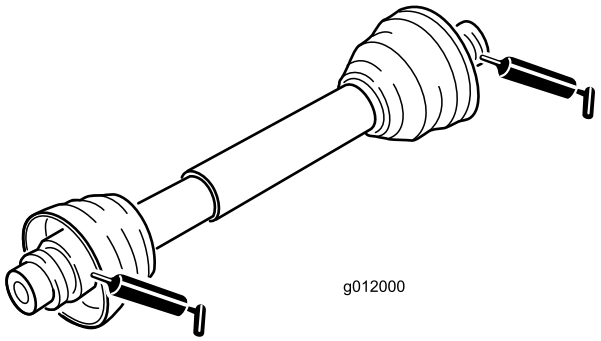


**Figuur 12**

## De riem van de blazer afstellen

Zorg ervoor dat de riem de juiste spanning heeft zodat de machine naar behoren kan werken en onnodige slijtage wordt voorkomen. Controleer de riem regelmatig.

**Opmerking:** Controleer de spanning van de riem van de blazer na de **eerste 20 bedrijfsuren** en/of stel de spanning af.

**Belangrijk: De bevestigingen op de deksels van deze machine zijn zo ontworpen dat ze op het deksel blijven zitten nadat de bevestiging is losgemaakt. Draai alle bevestigingen op een deksel een paar slagen losser zodat het deksel loszit maar nog wel bevestigd is en draai de bevestigingen daarna pas helemaal los totdat het deksel eraf komt. Hiermee voorkomt u dat u per ongeluk de bouten van de borgringen losdraait.**

1. Verwijder de tapbouten, ringen en moeren waarmee de riemkap is bevestigd aan de blazerbehuizing (Figuur 13).

   **Opmerking:** U hoeft de aandrijfas niet los te maken om de riem af te stellen.

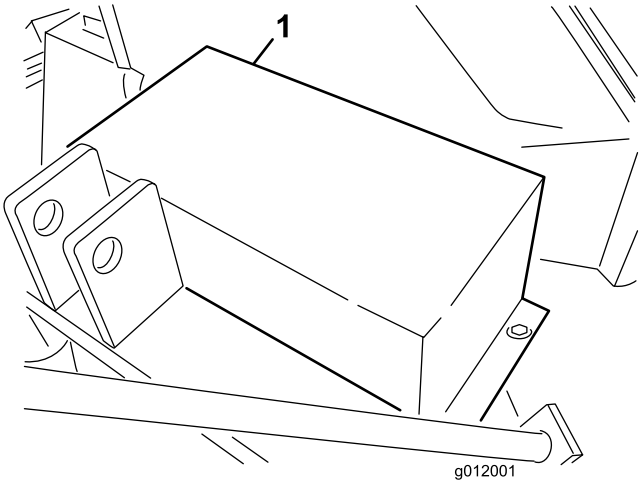


**Figuur 13**

1. Riemkap

2. Verwijder de riemkap (Figuur 13).
3. Verwijder de tapbout en moer waarmee de geleider van de riemspanner is bevestigd aan het blazerframe (Figuur 14).

   **Opmerking:** De riemspanning wordt opgeheven als de tapbout wordt verwijderd.

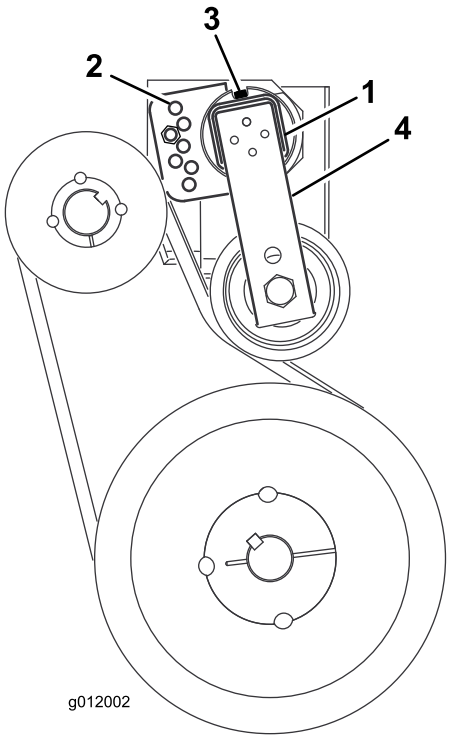


**Figuur 14**

1. Riemspannerbuis
2. Geleider van riemspanner
3. Tapbout
4. Arm van spanpoelie

4. Zet aan de achterzijde van het frame de tapbout los waarmee de riemspanner aan het frame is bevestigd (Figuur 14).
5. Gebruik een grote sleutel om de riemspanner rechtsom te draaien tot de sticker op een lijn staat met 15° op de riemspannerbuis.
6. Steek de tapbout in de uitgelijnde geleidergaten en bevestig deze met de moer (Figuur 14).

   **Opmerking:** Als de gaten niet precies uitgelijnd zijn, moet u de geleider één gat naar boven draaien tot het uitgelijnd is.
7. Draai de tapbout aan de achterzijde van het frame vast om de riemspanner te borgen.
8. Bevestig de riemkap aan de blazerbehuizing met de tapbouten, ringen en moeren.

# Stalling

1. Reinig de blazer grondig.

   **Opmerking:** De ventilatorbehuizing moet vrij zijn van vuil, bladeren en afval.

2. Spuit vet in alle smeernippels. Veeg overtollig vet weg.
3. Smeer de sleuven van de aftakas in met een laagje vet.
4. Draai alle bevestigingen vast.

# Problemen, oorzaak en remedie

| Probleem | Mogelijke oorzaak | Remedie |
|---|---|---|
| Er is overmatig veel trilling. | 1. Het lager/de lagers op de ventilatoras is/zijn beschadigd.<br>2. Er is een ophoping van materiaal op de ventilatorbladen.<br>3. Het motortoerental van de aftakas is te hoog. | 1. Vervang de lagers.<br>2. Verwijder ophopingen aan de binnenkant van de behuizing.<br>3. Verlaag het aftakastoerental tot 540 tpm. |
| Er is geen goede luchtstroom. | 1. De ventilatiekanalen zitten verstopt met afval.<br>2. Het motortoerental van de tractor is te laag.<br>3. De gasinstelling op de motor van de tractor is te traag. | 1. Verwijder vuil uit de kanalen.<br>2. Verhoog het aftakastoerental tot 540 tpm.<br>3. Voer de nodige reparaties uit om de snelheid van de tractor te normaliseren. |

# De Algemene Garantiebepalingen voor Toro-producten

2 jaar beperkte garantie

### Voorwaarden en producten waarvoor de garantie geldt

De Toro Company en de hieraan gelieerde onderneming, Toro Warranty Company, bieden krachtens een overeenkomst tussen beide ondernemingen gezamenlijk de garantie dat uw Toro-product (hierna: het 'product') gedurende twee jaar of 1500 bedrijfsuren* vrij van materiaalgebreken of fabricagefouten is, met dien verstande dat hierbij de kortste periode moet worden aangehouden. Deze garantie geldt voor alle producten met uitzondering van beluchters (zie de afzonderlijke garantieverklaringen voor deze producten). In een geval waarin de garantie van toepassing is, zullen wij het product kosteloos repareren en ook niet de kosten van diagnose, arbeid, onderdelen en transport in rekening brengen. De garantie gaat in op de datum waarop het product is geleverd aan de oorspronkelijke koper.
* Het product is uitgerust met een urenteller.

### Aanwijzingen voor aanvraag van garantieservice

U dient contact op te nemen met de distributeur of erkende dealer bij wie u het product heeft gekocht, zodra u denkt dat er sprake is van een geval waarop de garantie van toepassing is. Als het u moeite kost een distributeur of erkende dealer te vinden of vragen over rechten of plichten uit hoofde van de garantie heeft, kunt u contact met ons opnemen op:

Toro Commercial Products Service Department
Toro Warranty Company
8111 Lyndale Avenue South
Bloomington, MN 55420-1196, VS

+1–952–888–8801 of +1–800–952–2740

E-mail: commercial.warranty@toro.com

### Plichten van de eigenaar

Als eigenaar van het product bent u verantwoordelijk voor de vereiste onderhouds- en afstelwerkzaamheden die worden vermeld in de *Gebruikershandleiding*. Indien u de vereiste onderhouds- en afstelwerkzaamheden niet uitvoert, kan uw garantieclaim worden afgewezen.

### Zaken en gevallen die niet onder de garantie vallen

Niet alle storingen of defecten van het product die plaatsvinden tijdens de garantieperiode, zijn materiaalgebreken of fabricagefouten. Buiten deze garantie vallen:

- Defecten als gevolg van het gebruik van andere dan originele Toro-onderdelen, of als gevolg van de montage en gebruik van additionele, gewijzigde of niet van Toro afkomstige accessoires en producten. De fabrikant van deze artikelen kan een afzonderlijke garantie verstrekken.
- Defecten als gevolg van nalatigheid om aanbevolen onderhouds- en/of afstelwerkzaamheden te verrichten. Als u uw Toro product niet goed onderhoudt volgens de lijst met aanbevolen onderhoudswerkzaamheden in de *Gebruikershandleiding*, kan dit ertoe leiden dat garantieclaims worden afgewezen.
- Defecten als gevolg van verkeerd, achteloos of roekeloos gebruik van het Product.
- Onderdelen die onderhevig zijn aan slijtage door gebruik, tenzij deze gebreken vertonen. Voorbeelden van onderdelen die slijten of worden verbruikt tijdens een normaal gebruik van het product zijn onder meer, maar niet uitsluitend: remblokken en remvoeringen, koppelingsvoeringen, maaimessen, messenkooien, rollen en lagers (verzegeld of smeerbaar), snijplaten, bougies, zwenkwielen en zwenkwiellagers, banden, filters, drijfriemen en sommige onderdelen van spuitmachines zoals membranen, spuitdoppen, afsluitkleppen en dergelijke.
- Defecten veroorzaakt door externe invloeden. Externe invloeden zijn onder meer, maar niet uitsluitend: weersomstandigheden, wijze van opslag, verontreiniging, gebruik van niet-goedgekeurde brandstoffen, koelvloeistoffen, smeermiddelen, additieven, meststoffen, water, chemicaliën en dergelijke.
- Storingen of gebrekkige prestaties die het gevolg zijn van het gebruik van brandstoffen (bv. benzine, diesel of biodiesel) die niet voldoen aan hun respectievelijke industriestandaarden.
- Normale geluidssterkte, trillingen, slijtage en achteruitgang.
- Normale slijtage omvat onder meer, maar niet uitsluitend: schade aan stoelen als gevolg van slijtage of afschuring, afgebladderde verfoppervlakken, beschadigde stickers en krassen op ruiten.

### Onderdelen

Garantie wordt verleend op onderdelen die moeten worden vervangen in het kader van het vereiste onderhoud, gedurende de garantieperiode tot hun geplande vervanging. Een onderdeel dat onder garantie is vervangen, komt voor de duur van de oorspronkelijke productgarantie in aanmerking voor de garantie en wordt eigendom van Toro. Toro neemt de uiteindelijke beslissing of een onderdeel of een groep van onderdelen wordt gerepareerd of vervangen. Toro mag voor garantiereparaties in de fabriek gereviseerde onderdelen gebruiken.

### Garantie semitractieaccu en lithiumionaccu:

Semitractieaccu's en lithiumionaccu's hebben een specifiek totaal aantal kilowatturen die zij tijdens hun levensduur kunnen leveren. De wijze waarop zij worden gebruikt, opgeladen en onderhouden kan hun levensduur verlengen of bekorten. Als de accu's in dit product worden gebruikt, zal hun bruikbaarheid tussen de oplaadintervallen langzaam verminderen totdat zij volledig uitgeput zijn. Vervanging van een accu die is uitgeput als gevolg van normaal gebruik, is de verantwoordelijkheid van de eigenaar van het product. Een accu moet soms tijdens de normale garantieperiode op kosten van de eigenaar worden vervangen. Opmerking: (alleen lithiumionaccu): Een lithiumionaccu heeft een gedeeltelijke proratagarantie die loopt van jaar 3 tot jaar 5 en gebaseerd is op de tijd die de accu al dienst heeft gedaan en de gebruikte kilowatturen. Raadpleeg de *Gebruikershandleiding* voor meer informatie.

### Onderhoud op kosten van de eigenaar

Opvoeren van de motor, smeren, reinigen en waxen, het vervangen van filters, koelvloeistof en het uitvoeren van aanbevolen onderhoudswerkzaamheden behoren tot de gebruikelijke werkzaamheden die nodig zijn voor Toro-producten en die voor rekening van de eigenaar zijn.

### Algemene voorwaarden

Op grond van deze garanties mogen reparaties uitsluitend worden uitgevoerd door een erkende Toro-dealer.

**The Toro Company en de Toro Warranty Company zijn niet aansprakelijk voor indirecte of bijkomende schade of gevolgschade in samenhang met het gebruik van de Toro-producten die onder deze garantie vallen, inclusief de kosten of uitgaven voor de levering van vervangen materiaal of diensten gedurende een redelijke periode van onbruikbaarheid of buitengebruikstelling tijdens de uitvoering van reparatiewerkzaamheden op grond van deze garantie. Met uitzondering van de emissiegarantie waarnaar hieronder, indien van toepassing, wordt verwezen, bestaat er geen andere expliciete garantie. Alle impliciete garanties van verkoopbaarheid of geschiktheid voor gebruik zijn beperkt tot de duur van deze expliciete garantie.**

Sommige landen staan uitsluitingen van bijkomende schade of gevolgschade of beperkingen op de duur van de impliciete garantie niet toe, zodat bovengenoemde uitsluitingen en beperkingen in uw geval mogelijk niet van toepassing zijn. Deze garantie geeft u specifieke juridische rechten; daarnaast kunt u beschikken over andere rechten die per land kunnen verschillen.

### Opmerking met betrekking tot de garantie op de motor:

Het emissiecontrolesysteem op uw product kan vallen onder de dekking van een afzonderlijke garantie die tegemoetkomt aan de eisen van de Amerikaanse Environmental Protection Agency (EPA) en/of de California Air Resources Board (CARB). De beperkingen van de bedrijfsuren die hierboven zijn genoemd, gelden niet voor de garantie op het emissiecontrolesysteem. Zie de garantieverklaring voor het controlesysteem van de emissie van de motor in de Gebruikershandleiding van uw product of in het documentatiemateriaal van de fabrikant van de motor voor nadere bijzonderheden

### Andere landen dan de VS of Canada

Kopers van Toro-producten die zijn geëxporteerd uit de Verenigde Staten of Canada, moeten contact opnemen met hun Toro-distributeur (dealer) voor de garantiebepaling die in hun land, provincie of staat van toepassing zijn. Als u om een of andere reden ontevreden bent over de service van uw dealer of moeilijk informatie over de garantie kunt krijgen, verzoeken wij u contact op te nemen met de Toro-importeur.