Form No. 3398-352 Rev A

TORO®

Count on it.

Manual do Operador

Soprador de detritos 600

Modelo nº 44536—Nº de série 310000001 e superiores

Registe o seu produto em www.Toro.com.
Tradução do original (PT)

CE

3398-352 A

Este produto cumpre todas as diretivas europeias relevantes. Para mais informações consultar a folha de Declaração de conformidade (DOC) em separado, específica do produto.

⚠ AVISO

CALIFÓRNIA
Proposição 65 Aviso

É do conhecimento do Estado da Califórnia que um ou vários produtos químicos deste produto podem provocar cancro, defeitos congénitos ou outros problemas reprodutivos.

Introdução

Esta máquina é um soprador de detritos, montado em trator, com engate de três pontos, destinado a ser utilizado por operadores profissionais em aplicações comerciais. Foi principalmente concebido para utilizar a potência de sopro para eliminar rapidamente grandes áreas de detritos em relvados de parques, campos desportivos e relvados comerciais bem mantidos.

Leia esta informação cuidadosamente para saber como utilizar e efetuar a manutenção adequada do produto, para evitar ferimentos e para evitar danos no produto. A utilização correta e segura do produto é da exclusiva responsabilidade do utilizador.

Pode contactar diretamente a Toro em www.Toro.com para mais informação sobre produtos e acessórios, para obter o contacto de um distribuidor ou registar o seu produto.

Sempre que necessitar de assistência, peças genuínas Toro ou informações adicionais, entre em contacto com um Distribuidor autorizado ou com o Serviço de assistência Toro, indicando os números de modelo e de série do produto. Escreva os números no espaço fornecido.

Modelo nº _____

Nº de série _____

Este manual identifica potenciais perigos e tem mensagens de segurança identificadas pelo símbolo de alerta de segurança (Figura 1), que identifica perigos que podem provocar ferimentos graves ou mesmo a morte, se não respeitar as precauções recomendadas.



Figura 1

1. Símbolo de alerta de segurança

Neste manual são utilizados 2 termos para identificar informação. **Importante** chama atenção para informação especial de ordem mecânica e **Nota** sublinha informação geral que requer atenção especial.

Índice

Segurança 3
Antes da utilização 3
Durante a utilização 3
Manutenção 3
Transporte 3
Autocolantes de segurança e de instruções 4
Instalação 6
1 Instalação das rodas giratórias 6
2 Ligar os braços de articulação inferiores 7
3 Ligar a articulação superior 7
4 Ajustar o comprimento do veio da tomada de força (PTO) 7
5 Ligar o veio da tomada de força 8
6 Ajustar as articulações de controlo da oscilação 9
7 Ajustar o batente de elevação de três pontos 9
8 Remover o soprador do trator 10
9 Lubrificação do soprador 10
Descrição geral do produto 11
Especificações 11
Engates/acessórios 11
Funcionamento 11
Ajuste da direção de descarga 11
Sugestões de utilização 11
Manutenção 12
Lubrificação da máquina 12
Ajuste da correia do soprador 12
Armazenamento 14
Resolução de problemas 15

© 2015—The Toro® Company

Todos os direitos reservados

Segurança

O uso e a manutenção impróprios desta máquina podem resultar em ferimentos. ⚠ De modo a reduzir o risco de lesões, respeite estas instruções de segurança e preste toda a atenção ao símbolo de alerta de segurança, que indica **Cuidado**, **Aviso** ou **Perigo** – instruções de segurança pessoal. **O não cumprimento desta instrução pode resultar em acidentes pessoais ou mesmo na morte.**

Antes da utilização

- Leia e compreenda o conteúdo deste *manual do utilizador* antes de trabalhar com a máquina. Familiarize-se com os comandos e descubra como parar a máquina rapidamente.
- Nunca permita que crianças utilizem a máquina. Não permita que adultos operem a máquina sem que tenham recebido as instruções adequadas. Apenas os utilizadores com formação adequada e que leram este manual podem utilizar esta máquina.
- Nunca utilize a máquina quando se encontrar sob o efeito de álcool ou drogas.
- Mantenha todos os observadores afastados da área de funcionamento.
- Mantenha todos os resguardos e dispositivos de segurança devidamente montados. Se um resguardo, dispositivo de segurança ou autocolante se encontrar danificado ou ilegível, repare-o ou substitua-o antes de utilizar a máquina. Proceda também ao aperto de porcas e parafusos soltos ou aliviados, para garantir que a máquina se encontra em condições de operação seguras.
- Não utilize a máquina quando calçar sandálias. Não envergue também roupas largas que possam ficar presas em componentes móveis. Utilize sempre calças compridas e calçado resistente. Deve usar óculos e sapatos de proteção, que por vezes são exigidos por alguns regulamentos de seguros e legislação local.

Durante a utilização

- • Este produto pode ultrapassar os índices de ruído de 85 dB(A) na posição de funcionamento. Recomenda-se a utilização de proteção auditiva durante exposições prolongadas para reduzir o risco de lesões auriculares potenciais ou permanentes.
- A utilização da máquina requer atenção. Para evitar a perda de controlo:
  - Utilize apenas durante o dia ou quando existam boas condições de iluminação artificial.
  - Conduza devagar e preste atenção a buracos ou outros perigos não visíveis.
  - Não conduza a máquina nas proximidades de bancos de areia, depressões, cursos de água ou outros perigos.
  - Reduza a velocidade ao efetuar curvas pronunciadas e quando fizer curvas em declives.
  - Evite arranques e paragens bruscos.
  - Antes de fazer marcha-atrás, veja se está alguém atrás da máquina.
  - Tome atenção ao tráfego quando utilizar a máquina perto de vias de circulação ou quando as atravessar. Dê sempre prioridade.
- Os raios podem causar ferimentos graves ou morte. Se forem visto raios ou ouvidos trovões na área, não opere a máquina – procure abrigo.
- Afaste-se da abertura de descarga quando a máquina estiver a funcionar. Mantenha todos os observadores afastados da abertura de descarga e não efetue descargas se houver alguém por perto.
- Se o motor perder potência ou se derrapar numa subida e não for possível atingir o cimo da mesma, não inverta a direção da máquina. Recue lentamente pela inclinação.
- Não corra risco de ferimentos! Quando uma pessoa ou um animal surgir repentinamente na área de operação, pare a operação. Uma utilização descuidada, combinada com a inclinação do terreno, ricochetes ou proteções colocadas incorretamente podem provocar lesões por projeção de objetos. Não deverá retomar a operação até que a zona se encontre deserta.
- Desça o soprador para o chão e retire a chave da ignição sempre que deixar a máquina sem supervisão.

Manutenção

- Quando efetuar a manutenção, reparações, ajustes ou quando guardar a máquina, retire a chave da ignição para evitar que o motor arranque acidentalmente.
- Execute apenas as instruções de manutenção constantes deste manual. Se for necessário efetuar reparações de vulto ou se alguma vez necessitar de assistência, entre em contacto com um distribuidor autorizado Toro.
- Certifique-se de que a máquina se encontra em condições seguras de operação, mantendo as porcas e os parafusos apertados. Verifique com frequência todos os parafusos e porcas para assegurar que estes se encontram apertados ao binário especificado.
- Para garantir o desempenho e segurança ideais, adquira sempre peças sobressalentes e acessórios genuínos da Toro para continuar a usufruir de um equipamento 100% Toro. Nunca utilize peças sobressalentes e acessórios com hipóteses de montagem "provável ou-eventual" produzidas por outros fabricantes. Verifique a presença do logo Toro para assegurar a aquisição de componentes genuínos. A utilização de peças e acessórios não aprovados pode invalidar a garantia.

Transporte

- Tome todas as precauções necessárias quando colocar em ou retirar a máquina de um atrelado ou camião.
- Prenda a máquina de forma segura utilizando correias, correntes, cabos ou cordas. As correias frontais e traseiras devem estar dirigidas para baixo e para fora da máquina.

Autocolantes de segurança e de instruções

Os autocolantes de segurança e de instruções são facilmente visíveis e situam-se próximo das zonas de potencial perigo. Substitua todos os autocolantes danificados ou perdidos.

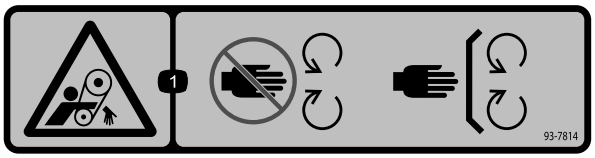

93-7814

1. Perigo de emaranhamento, correia – afaste-se das peças móveis; mantenha todos os resguardos e proteções devidamente montados.

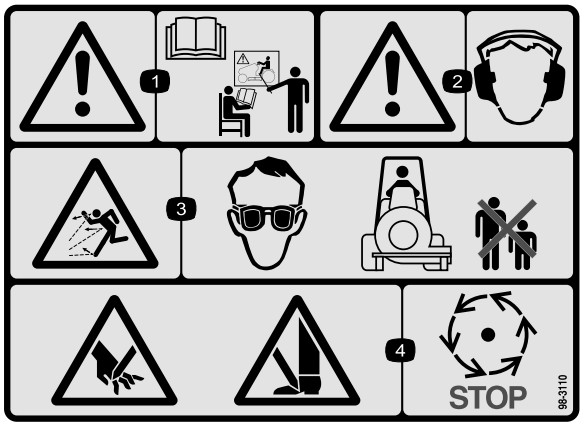

98-3110

1. Aviso – leia o *Manual do utilizador* e obtenha formação.
2. Aviso – utilize proteções para os ouvidos.
3. Perigo de projeção de objetos – utilize proteção ocular e mantenha as pessoas afastadas da máquina.
4. Risco de amputação das mãos e pés – espere que as peças em movimento parem.

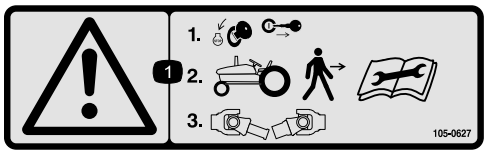

105-0627

1. Aviso – desligue o motor e retire a chave da ignição antes de abandonar a máquina e desligue o veio da tomada de força (PTO).

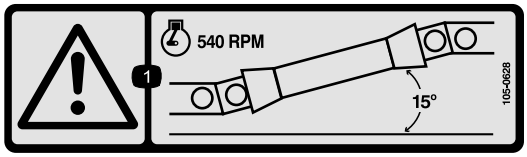

105-0628

1. Aviso - não opere a máquina com a tomada de força (PTO) num ângulo superior a 15 graus.

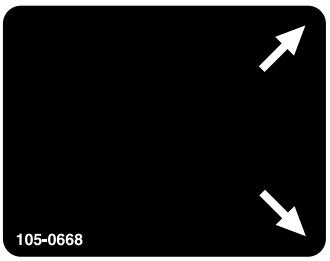

105-0668

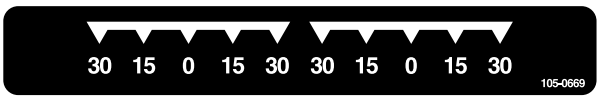

105-0669

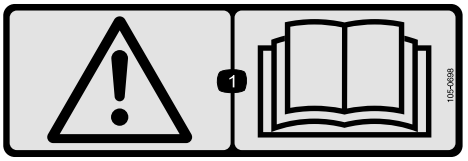

105-0698

Aplique sobre o autocolante 105-0707 em conformidade com a CE

1. Atenção – consulte o *Manual do utilizador*.



105-0707

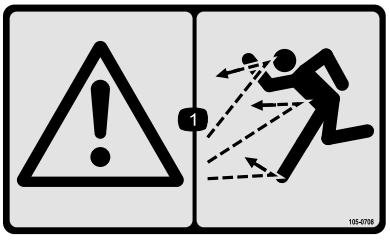

105-0708

1. Aviso - perigo de projeção de objetos; mantenha as pessoas afastadas da máquina.

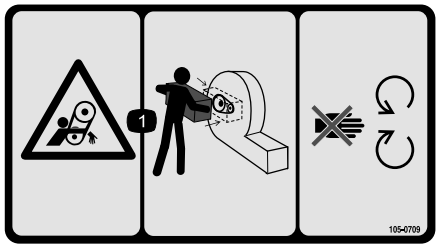

105-0709

1. Perigo de emaranhamento, correia – mantenha todos os resguardos e proteções devidamente montados; afaste-se de peças móveis.

Instalação

Peças soltas

Utilize a tabela abaixo para verificar se todas as peças foram enviadas.

Procedimento	Descrição	Quanti-dade	Utilização
1	Nenhuma peça necessária	–	Instalação das rodas giratórias.
2	Nenhuma peça necessária	–	Ligue os braços de articulação inferiores.
3	Nenhuma peça necessária	–	Ligue a articulação superior.
4	Nenhuma peça necessária	–	Ajuste o comprimento do veio da tomada de força (PTO).
5	Nenhuma peça necessária	–	Ligue o veio da tomada de força.
6	Nenhuma peça necessária	–	Ajuste as articulações de controlo da oscilação.
7	Nenhuma peça necessária	–	Ajustar o batente de elevação de três pontos.
8	Nenhuma peça necessária	–	Remover o soprador do trator.
9	Nenhuma peça necessária	–	Lubrificação do soprador.

Componentes e peças adicionais

Descrição	Quanti-dade	Utilização
Manual do utilizador	1	Reveja o manual antes de utilizar a máquina.
Catálogo de peças	1	Utilize o catálogo de peças para consultar os números de referência das peças.
Autocolante CE 105-0698	1	Aplique sobre o autocolante 105-0707 em conformidade com a CE.

Nota: Determine os lados direito e esquerdo da máquina a partir da posição normal de utilização.

1

Instalação das rodas giratórias

Nenhuma peça necessária

Procedimento

Instale um conjunto de roda giratória entre cada forquilha da roda giratória com quatro anilhas, um eixo e dois contrapinos (Figura 2).

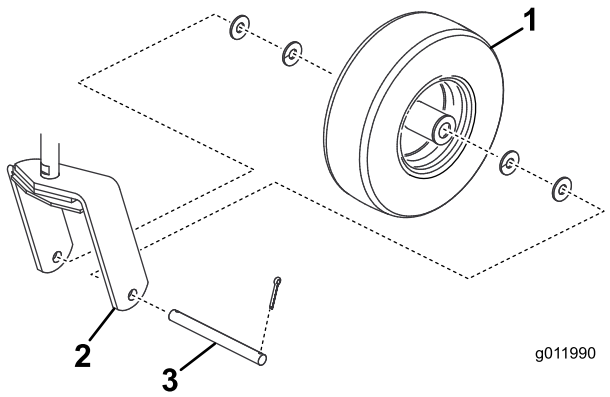

Figura 2

1. Conjunto da roda
2. Forquilha da roda giratória
3. Eixo

2

Ligar os braços de articulação inferiores

Nenhuma peça necessária

Procedimento

1. Coloque o soprador numa superfície plana e nivelada e desengate a PTO.
2. Recue o trator em linha reta até ao soprador até os braços de articulação inferiores ficarem alinhados com os pinos de engate.
3. Engate o travão de estacionamento, desligue o motor e retire a chave da ignição.

   Nota: Aguarde que o motor e os componentes móveis parem antes de abandonar o banco do operador.
4. Insira os braços de articulação inferiores direito e esquerdo nos pinos de engate (Figura 3).

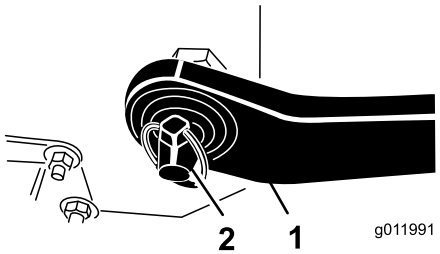

Figura 3

1. Braço de articulação inferior
2. Pino de sujeição

5. Prenda os braços de articulação inferiores aos pinos de engate com pinos de sujeição (Figura 3).

3

Ligar a articulação superior

Nenhuma peça necessária

Procedimento

1. Ligue a articulação superior aos orifícios no suporte do soprador e prenda-a com o passador de forquilha e o pino de sujeição (Figura 4).

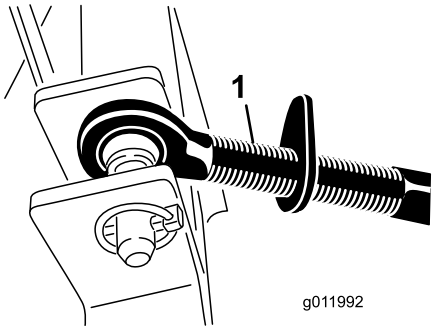

Figura 4

1. Articulação superior
2. Passador de forquilha
3. Pino de sujeição

2. Rode o dispositivo de ajuste para apertar a articulação.

   Nota: Não aperte demasiado para elevar a extremidade traseira do soprador do chão.
3. Aperte a porca de bloqueio para fixar em posição a articulação superior.

4

Ajustar o comprimento do veio da tomada de força (PTO)

Nenhuma peça necessária

Procedimento

Importante: É fornecido com a máquina um veio da tomada de força comprido para acomodar grandes variações da tomada de força do trator e dos locais de três pontos. Para a maioria das máquinas, este veio é demasiado comprido e tem de ser cortado com o comprimento certo ou poderão ocorrer danos.

1. Com o soprador numa superfície nivelada, desça a unidade do soprador até que o veio de entrada fique

mais ou menos à mesma altura que o veio da PTO do trator.

Nota: Esta é a distância mais curta entre os dois veios.

2. Meça a distância entre a ranhura de bloqueio do veio da tomada de força do trator e a ranhura de bloqueio do veio de entrada do soprador.

   Nota: Registe esta medida.

3. Desabe por completo o veio da tomada de força e meça a distância entre os anéis do pino de bloqueio.

   Nota: Registe esta medida.

4. No comprimento mais curto do veio, as duas metades do veio da tomada de força têm de ter, pelo menos, 37 mm de espaço adicional para desabar (Figura 5).

   Nota: Se medida no passo 2 não for, pelo menos, 37 mm maior do que a medida no passo 3, o veio da tomada de força é demasiado comprido; prossiga para o passo 5. Se houver espaço suficiente para permitir que o veio da tomada de força desabe, prossiga para o passo 10.

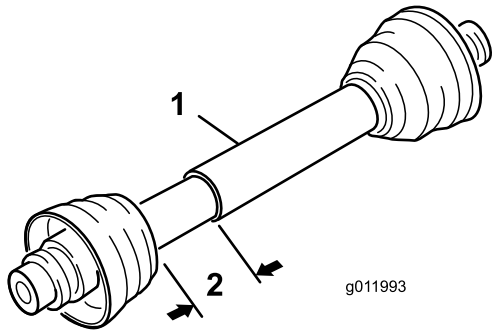

Figura 5

1. Veio da tomada de força 2. Dimensão de 37 mm

5. Utilize o cálculo seguinte para determinar a redução do comprimento do veio quando ligado, para assegurar uma folga de 37 mm:

   A. subtraia a medida registada no passo 3 à medida registada no passo 2.

      Nota: Registe esta medida.

   B. Subtraia o resultado no passo A a 37 mm.

      Nota: O veio da tomada de força tem de ser encurtado este valor.

6. Corte as proteções e os tubos de aço pelo comprimento calculado.

   Nota: Corte ambas as metades do veio da tomada de força.

7. Rebarbe as extremidades dos tubos de aço interna e externamente.

8. Retire todos os detritos das secções do tubo.

9. Lubrifique os tubos de aço.

10. Monte o veio da PTO e prenda-o ao soprador e ao trator.

11. Meça o veio.

    Nota: Se não tiver, pelo menos, 37 mm, repita o procedimento.

12. Suba o soprador para a posição mais elevada.

    Nota: Tem de haver, no mínimo, uma sobreposição de 75 mm nas metades. Ajuste o batente de elevação de três pontos, se necessário; consulte a secção 7 Ajustar o batente de elevação de três pontos (página 9).

5

Ligar o veio da tomada de força

Nenhuma peça necessária

Procedimento

1. Ligue o veio da tomada de força ao veio da entrada do soprador.

2. Ligue o eixo da tomada de força ao veio da tomada de força do trator traseiro.

3. Deslize o veio da tomada de força totalmente para a frente.

4. Pressione o pino para prender o veio da tomada de força e deslize o veio para trás e para frente, para assegurar que este está bem fixo (Figura 6).

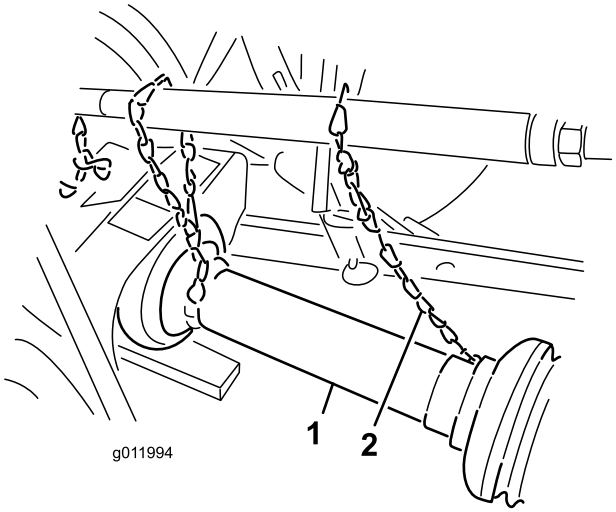

Figura 6

1. Veio da tomada de força 2. Corrente de segurança

5. Ligue as correntes de segurança da proteção entre as secções do veio de alimentação aos clipes soldados

nos braços de articulação ou resguardos da tomada de força (Figura 6).

Nota: Certifique-se de que as correntes ainda ficam com folga quando o soprador sobe ou desce.

⚠ AVISO

Se as correntes da proteção não estiverem ligadas, podem rodar durante o funcionamento e causar ferimentos.

Mantenha todas as proteções da tomada de força no lugar e ligue as correntes da proteção aos braços de articulação ou resguardos da tomada de força.

6

Ajustar as articulações de controlo da oscilação

Nenhuma peça necessária

Procedimento

Ajuste as articulações de controlo da oscilação nos braços de elevação inferiores de engate em 3 pontos para minimizar a oscilação lateral para um máximo de 25 mm em cada lado.

1. Ajuste o interior dos braços de articulação inferiores até ficarem em contacto com as placas de montagem do soprador (Figura 7).

   Nota: Esta prática reduz a tensão exercida nos pinos. Se o trator tiver correntes de controlo da oscilação em vez de articulações de controlo da oscilação, as anilhas devem ser instaladas entre o braço de articulação inferior e o pino de sujeição para reduzir a carga nos pinos de elevação.

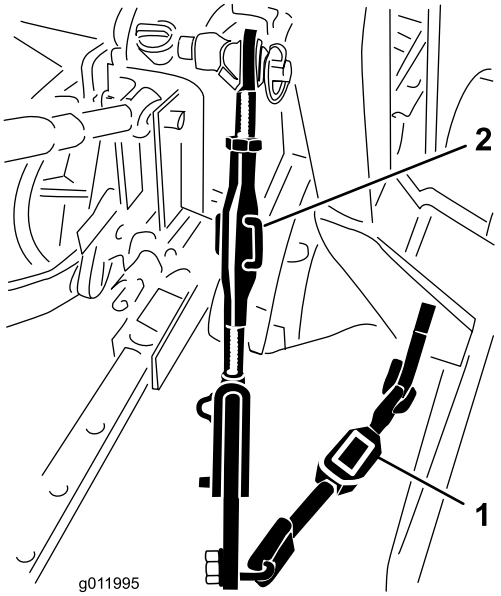

Figura 7

1. Articulação de controlo da oscilação
2. Corpo da articulação

2. Rode a o corpo da articulação ajustável (se disponível) para fazer subir ou descer o braço da articulação inferior, até que o soprador fique nivelado lateralmente (Figura 7).

Nota: Consulte o manual de utilizador do trator quanto a procedimentos adicionais de instalação e ajuste.

7

Ajustar o batente de elevação de três pontos

Nenhuma peça necessária

Procedimento

Ajuste e regule o batente de elevação de três pontos para ter cerca de 10 cm de folga até ao solo, quando na posição elevada, para minimizar o ângulo da tomada de força quando subir o soprador. Para transportar ou carregar/descarregar o atrelado, pode ser utilizado o curso total desde que os tubos da tomada de força não se separem (Figura 8).

Importante: Operar a tomada de força na posição totalmente elevada pode danificar a tomada ou outros componentes.

Nota: Consulte o manual de utilizador do trator quanto a procedimentos de ajuste.

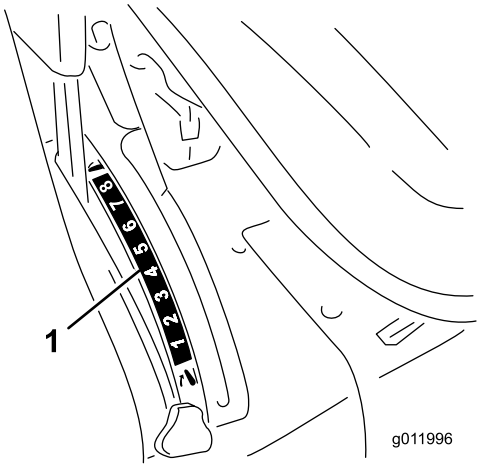

Figura 8

1. Batente de elevação de três pontos

8

Remover o soprador do trator

Nenhuma peça necessária

Procedimento

1. Coloque a máquina numa superfície nivelada, desengate a tomada de força, aplique o travão de estacionamento, desligue o motor e retire a chave da ignição.
2. Desligue as correntes de segurança de proteção da tomada de força do trator.

   Nota: Fixe a extremidade da corrente ao lado do soprador do veio da tomada de força para impedir que o veio se separe.
3. Baixe lentamente o soprador até o cilindro e as rodas giratórias entrarem em contacto com o solo.
4. Retire o pino de sujeição e o pino de articulação superior que fixam a articulação central ao suporte.
5. Desligue o veio de alimentação do veio da tomada de força do trator.
6. Faça deslizar o veio de alimentação para trás e retire-o do trator.
7. Remova os pinos de sujeição e retire os braços de articulação inferiores dos pinos de engate.

9

Lubrificação do soprador

Nenhuma peça necessária

Procedimento

Antes de operar o soprador, lubrifique o veio da tomada de força para assegurar as características de lubrificação adequadas; consulte a secção Lubrificação da máquina (página 12).

Importante: Não realizar uma lubrificação adequada pode causar uma falha prematura de peças vitais.

Descrição geral do produto

Especificações

Nota: As especificações e o desenho do produto estão sujeitos a alterações sem aviso prévio.

Comprimento	125 cm
Largura	150 cm
Altura	117 cm
Peso líquido	227 kg

Engates/acessórios

Está disponível uma seleção de engates e acessórios aprovados pela Toro para utilização com a máquina, para melhorar e expandir as suas capacidades. Contacte o representante ou distribuidor de assistência autorizado ou vá a www.Toro.com para obter uma lista de todos os engates e acessórios aprovados.

Funcionamento

Nota: Determine os lados direito e esquerdo da máquina a partir da posição normal de utilização.

Ajuste da direção de descarga

A direção da descarga pode ser mudada do lado para a frente movendo o manípulo de controlo (Figura 9).

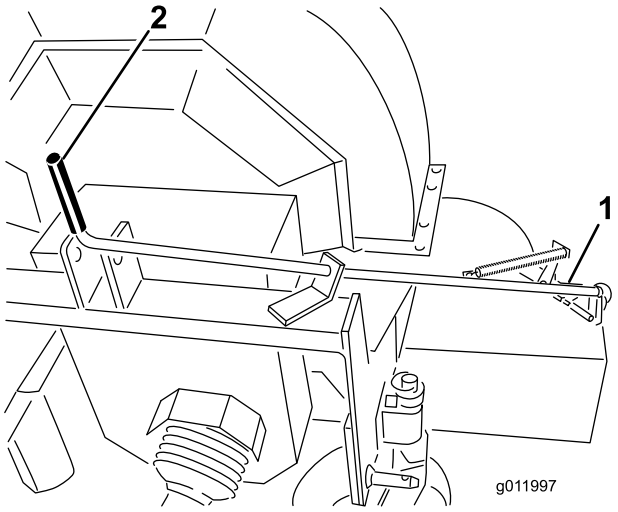

Figura 9

1. Abertura de descarga
2. Pega de controlo

Sugestões de utilização

⚠ AVISO

O ar de descarga tem uma força considerável e pode causar ferimentos ou perda de apoio.

- **Afaste-se da abertura de descarga quando a máquina estiver a funcionar.**
- **Mantenha as pessoas afastadas da abertura de descarga quando a máquina estiver a funcionar.**

1. Ligue o trator e deixei-o funcionar a rpm baixas.
2. Acione a tomada de força enquanto o motor estiver ao ralenti.
3. Aumente a velocidade da tomada de força do trator para 540 rpm.
4. Experimente soprar o material.

   Nota: Sopre na mesma direção do vento para evitar que o material regresse à área que foi limpa.

Manutenção

Nota: Determine os lados direito e esquerdo da máquina a partir da posição normal de utilização.

Lubrificação da máquina

A máquina possui bocais de lubrificação que deverão ser lubrificados regularmente com massa lubrificante nº 2 para utilizações gerais, à base de lítio.

Rolamentos do eixo da ventoinha

Lubrifique os dois rolamentos do eixo da ventoinha a cada **8 horas** de funcionamento (Figura 10).

Nota: Retire a cobertura da correia para aceder à união traseira.

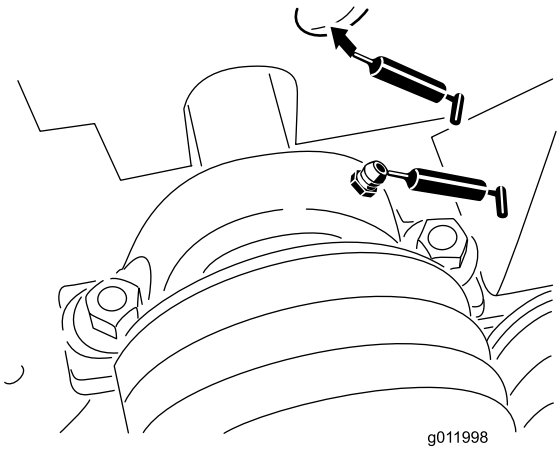

Figura 10

Rodas giratórias

Lubrifique as duas uniões do veio da transmissão após cada **100 horas** de funcionamento (Figura 11).

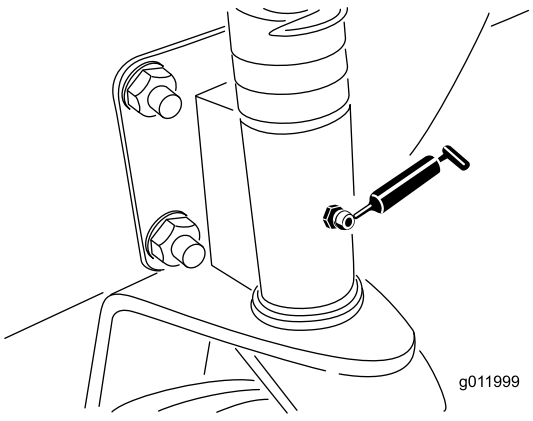

Figura 11

Veio da transmissão

Lubrifique as duas uniões do veio da transmissão após cada **100 horas** de funcionamento (Figura 12).

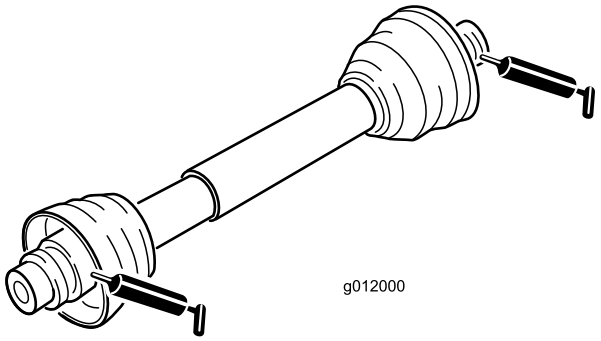

Figura 12

Ajuste da correia do soprador

Certifique-se de que a correia apresenta uma tensão correta, de modo a garantir o funcionamento correto da máquina e a evitar um desgaste desnecessário. Verifique frequentemente a correia.

Nota: Verifique e/ou ajuste a tensão da correia do soprador após as **primeiras 20 horas** de funcionamento.

Importante: Os parafusos e porcas das coberturas desta máquina foram concebidos para permanecer na cobertura após remoção. Desaperte algumas voltas todos os parafusos de cada cobertura de forma a que a cobertura fique solta, mas ainda presa e então desaperte-os até que a cobertura saia completamente. Isto evita que perca acidentalmente os parafusos dos fixadores.

1. Retire os parafusos, as anilhas e as porcas que prendem a proteção da correia à caixa do soprador (Figura 13).

   Nota: Não é necessário desligar o veio de transmissão para ajustar a correia.

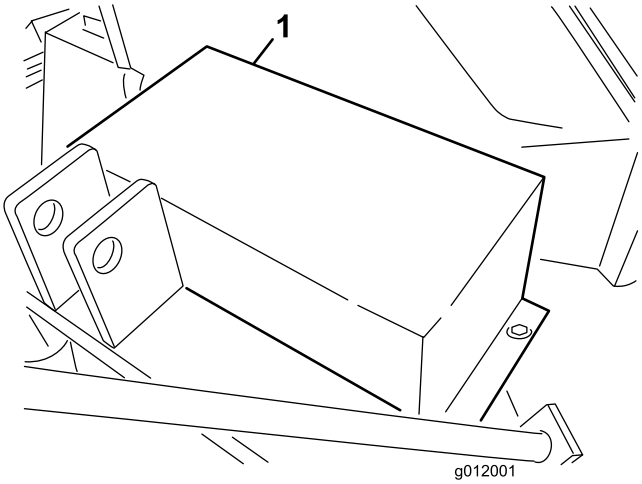

Figura 13

1. Proteção da correia

2. Retire a proteção da correia (Figura 13).
3. Retire o parafuso e porca que prendem o guia tensor à estrutura do soprador (Figura 14).

   Nota: A tensão da correia é libertada quando é removido o parafuso.

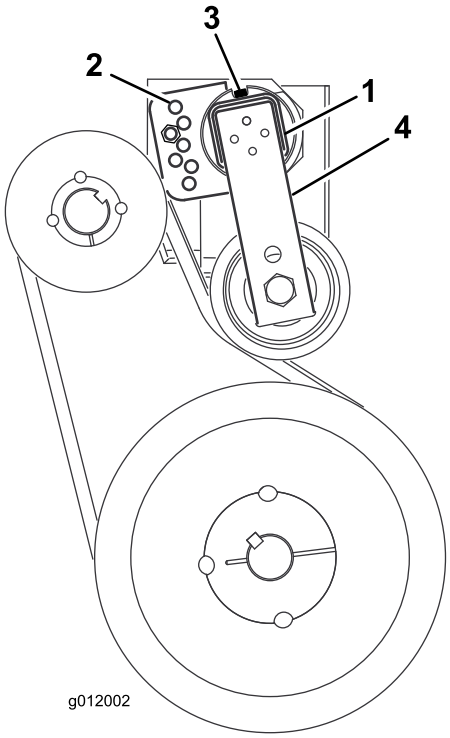

Figura 14

1. Tubo tensor da correia
2. Guia tensor
3. Parafuso
4. Braço intermédio

4. Na parte de trás da estrutura, desaperte o parafuso que prende o tensor da correia à estrutura (Figura 14).
5. Posicione uma chave larga no tensor e rode no sentido dos ponteiros do relógio até que o autocolante esteja alinhado a 15° no tubo tensor.
6. Insira o parafuso nos furos do guia alinhado e prenda-o com a porca (Figura 14).

   Nota: Se os furos não estiverem exatamente alinhados, rode o guia para o furo superior seguinte até alinhar.
7. Aperte o parafuso na parte de trás da estrutura para fixar o tensor.
8. Instale a proteção da correia na caixa do soprador com os parafusos, anilhas e porcas.

Armazenamento

1. Limpe cuidadosamente o soprador.

   Nota: A caixa da ventoinha deve estar sem sujidade, folhas ou detritos.

2. Aplique lubrificante em todos os bocais de lubrificação. Limpe a massa lubrificante em excesso.
3. Aplique uma leve camada de lubrificante nas estrias do veio da tomada de força.
4. Aperte todos os parafusos e porcas.

Resolução de problemas

Problema	Causa possível	Acção correctiva
Há vibração excessiva.	1. O(s) rolamento(s) no eixo da ventoinha está(ão) danificado(s). 2. Existe acumulação de material nas lâminas da ventoinha. 3. A velocidade do motor do veio da tomada de força é demasiado elevada.	1. Substitua os rolamentos. 2. Limpe qualquer acumulação no interior da caixa. 3. Reduza a velocidade da tomada de força para 540 rpm.
Falta um fluxo de ar adequado.	1. As ranhuras de ar estão obstruídas com detritos. 2. A velocidade do motor do trator é demasiado reduzida. 3. A aceleração do motor do trator é demasiado reduzida.	1. Limpe qualquer detrito das ranhuras. 2. Aumente a velocidade da tomada de força para 540 rpm. 3. Faça qualquer reparação necessária para que a velocidade do trator seja normal.

Garantia Geral dos Produtos Comerciais Toro

Garantia limitada de dois anos

Condições e produtos abrangidos

The Toro Company e a sua afiliada, Toro Warranty Company, no seguimento de um acordo celebrado entre ambas, garantem que o seu Produto Comercial Toro (“Produto”) está isento de defeitos de materiais e de fabrico durante dois anos ou 1500 horas de funcionamento*, o que surgir primeiro. Esta garantia aplica-se a todos os produtos, com a exceção dos arejadores (consultar declaração de garantia separada para estes produtos). Nos casos em que exista uma condição para reclamação de garantia, repararemos o Produto gratuitamente incluindo o diagnóstico, mão-de-obra, peças e transporte. A garantia começa na data em que o produto é entregue ao comprador a retalho original.
* Produto equipado com contador de horas.

Instruções para a obtenção de um serviço de garantia

É da responsabilidade do utilizador notificar o Distribuidor de Produtos Comerciais ou o Revendedor de Produtos Comerciais Autorizado, onde adquiriu o Produto, logo que considere existir uma condição para reclamação da garantia. Se precisar de ajuda para encontrar um Distribuidor de Produtos Comerciais ou Revendedor Autorizado, ou se tiver dúvidas relativamente aos direitos ou responsabilidades da garantia, pode contactar-nos em:

Toro Commercial Products Service Department
Toro Warranty Company
8111 Lyndale Avenue South
Bloomington, MN 55420-1196

+1–952–888–8801 ou +1–800–952–2740
E-mail: commercial.warranty@toro.com

Responsabilidades do proprietário

Como proprietário do produto, você é responsável pela manutenção e ajustes necessários indicados no seu *Manual do utilizador*. O não cumprimento da manutenção e ajustes necessários pode constituir motivo para anulação da garantia.

Itens e condições não abrangidos

Nem todas as falhas ou avarias de produto que ocorrem durante o período da garantia são defeitos nos materiais ou no fabrico. Esta garantia não cobre o seguinte:

- Falhas do produto que resultem da utilização de peças sobressalentes que não sejam da Toro ou da instalação e utilização de acessórios e produtos acrescentados ou modificados que não sejam da marca Toro. Pode ser fornecida uma garantia separada pelo fabricante para estes itens.
- Falhas do produto que resultem do não cumprimento da manutenção e/ou ajustes recomendados. Falha em manter devidamente o seu produto Toro de acordo com Manutenção recomendada indicada no *Manual do utilizador* pode dar origem a recusa de aplicação da garantia em caso de reclamação.
- Falhas do produto que resultem da operação do produto de uma forma abusiva, negligente ou descuidada.
- Peças sujeitas a desgaste de utilização, exceto se apresentarem um defeito. Exemplos de peças sujeitas a desgaste durante a operação normal do produto incluem, mas não se limitam a pastilhas e coberturas dos travões, cobertura da embraiagem, lâminas, cilindros, rolos e rolamentos (selados ou lubrificados), lâminas de corte, velas, rodas giratórias e rolamentos, pneus, filtros, correias, e determinados componentes de pulverização como diafragmas, bicos e válvulas de retenção, etc.
- Falhas provocadas por influência externa. As condições consideradas como influências externas incluem, mas não se limitam a, condições climatéricas, práticas de armazenamento, contaminação, utilização de combustíveis, líquidos de refrigeração, lubrificantes, aditivos, fertilizantes, água ou químicos não aprovados, etc.
- As questões de falha ou desempenho devido a utilização de combustíveis (por exemplo, gasolina, diesel ou biodiesel) que não estejam em conformidade com as normas industriais respetivas.
- Ruído, vibração, desgaste e deteriorações normais.
- O desgaste normal inclui, mas não se limita a, danos nos assentos devido a desgaste ou abrasão, superfícies com a pintura gasta, autocolantes arranhados ou janelas riscadas, etc.

Peças

As peças agendadas para substituição de acordo com a manutenção necessária são garantidas durante o período de tempo até à data da substituição agendada para essa peça. Peças substituídas durante esta garantia são cobertas durante a duração da garantia original do produto e tornam-se propriedade da Toro. Cabe à Toro tomar a decisão final quanto à reparação ou substituição de uma peça ou conjunto. A Toro pode usar peças refabricadas para reparações da garantia.

Garantia das baterias de circuito interno e iões de lítio:

As baterias de circuito interno e de iões de lítio estão programadas para um número total específico de kWh de duração. As técnicas de funcionamento, carregamento e manutenção podem aumentar/reduzir essa duração. Como as baterias são um produto consumível, o tempo útil de funcionamento entre os carregamentos vai diminuindo progressivamente até as baterias ficarem gastas. A substituição das baterias, devido ao desgaste normal, é da responsabilidade do proprietário do veículo. Esta substituição pode ocorrer no período normal de garantia do produto a custo do proprietário. Nota: (apenas baterias de iões de lítio): Uma bateria de iões de lítio possui apenas uma parte da garantia começando no ano 3 até ao ano 5 com base no tempo de serviço e kilowatt horas usadas. Consulte o *Manual do utilizador* para obter informações adicionais.

A manutenção é a custo do proprietário

A afinação do motor, lubrificação, limpeza e polimento, substituição de filtros, refrigerante e realização da manutenção recomendada são alguns dos serviços normais que os produtos Toro exigem que são a cargo do proprietário.

Condições gerais

A reparação por um Distribuidor ou Revendedor Toro Autorizado é a sua única solução ao abrigo desta garantia.

Nem a Toro Company nem a Toro Warranty Company será responsável por quaisquer danos indiretos, acidentais ou consequenciais relacionados com a utilização de Produtos Toro abrangidos por esta garantia, incluindo quaisquer custos ou despesas de fornecimento de equipamento de substituição ou assistência durante períodos razoáveis de avaria ou a conclusão pendente não utilizável de avarias ao abrigo desta garantia. Exceto a garantia quanto a Emissões referida em baixo, caso se aplique, não há qualquer outra garantia expressa. Todas as garantias implícitas de comercialização e adequabilidade de utilização estão limitadas à duração desta garantia expressa.

Alguns estados não permitem a exclusão de danos acidentais ou consequenciais, nem limitações sobre a duração de uma garantia por isso as exclusões e limitações acima podem não se aplicar a si. Esta garantia dá-lhe direitos legais específicos e pode ainda ter outros direitos que variam de estado para estado.

Nota relativamente à garantia do motor:

O Sistema de Controlo de Emissões do seu Produto pode estar abrangido por uma garantia separada que satisfaz os requisitos estabelecidos pela Agência de Proteção Ambiental dos EUA (EPA) e/ou pela Comissão da Califórnia para o Ar (CARB). As limitações de horas definidas em cima não se aplicam à Garantia do Sistema de Controlo de Emissões. Consulte a Declaração de garantia para controlo de emissões do motor fornecida com o produto ou contida na documentação do fabricante do motor para mais pormenores.

Países que não são os Estados Unidos nem o Canadá

Os clientes que tenham comprado produtos Toro exportados pelos Estados Unidos ou Canadá devem contactar o seu Distribuidor Toro (Revendedor) para obter políticas de garantia para o seu país, província ou estado. Se, por qualquer razão estiver insatisfeito com o serviço do seu distribuidor ou se tiver dificuldades em obter informações sobre a garantia, contacte o importador da Toro.

374-0253 Rev C