Form No. 3398-858 Rev A

TORO®

Count on it.

Podręcznik operatora

Jednostki samojezdne Greensmaster® eFlex® serii 1820 lub 2120

Model nr 04046—Numer seryjny 400000000 i wyższe

Model nr 04047—Numer seryjny 400000000 i wyższe

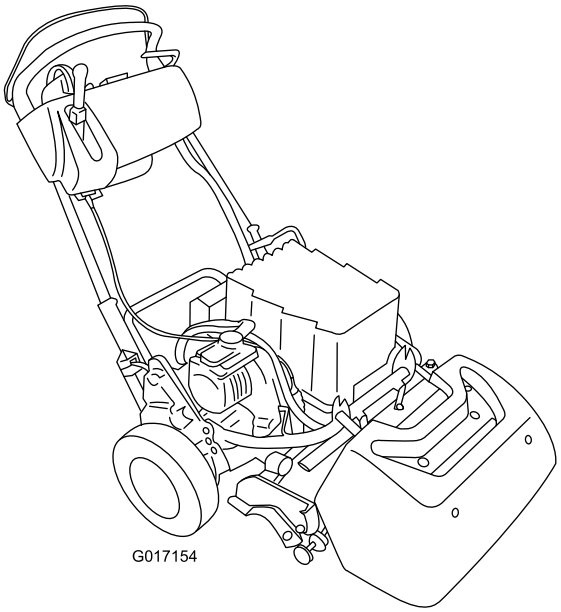

Zarejestruj produkt pod adresem www.Toro.com.
Tłumaczenie oryginału (PL)

CE

3398-858 A

Opisywane urządzenie jest zgodne ze wszystkimi obowiązującymi dyrektywami Unii Europejskiej; szczegółowe informacje zamieszczone są w odpowiedniej deklaracji zgodności, w oddzielnym arkuszu.

⚠ OSTRZEŻENIE

KALIFORNIA
Propozycja 65 ostrzeżenie

Ten produkt zawiera jeden lub więcej związków chemicznych uznanych w Stanie Kalifornia za wywołujące raka, uszkodzenia płodu lub działające szkodliwie dla rozrodczości.

Wprowadzenie

Urządzenie to jest kosiarką do trawy pchaną, wirnikową przeznaczoną do użytku przez profesjonalnych operatorów do zastosowań komercyjnych. Jest ono przeznaczone głównie do cięcia trawy w dobrze utrzymanych trawnikach w parkach, polach golfowych, boiskach sportowych oraz na terenach komercyjnych. Nie jest ono przeznaczone do cięcia zarośli, koszenia trawy i innej roślinności wzdłuż dróg ani do zastosowań rolniczych.

Przeczytaj uważnie poniższe informacje, aby poznać zasady właściwej obsługi i konserwacji urządzenia, nie uszkodzić go i uniknąć obrażeń ciała. Odpowiedzialność za prawidłowe i bezpieczne użytkowanie produktu spoczywa na Tobie.

Aby uzyskać informacje na temat urządzenia i akcesoriów, znaleźć dealera lub zarejestrować swoje urządzenie, skontaktuj się bezpośrednio z firmą Toro za pomocą witryny internetowej www.Toro.com.

Aby skorzystać z serwisu, zakupić oryginalne części Toro lub uzyskać dodatkowe informacje, skontaktuj się z przedstawicielem autoryzowanego serwisu lub biurem obsługi klienta firmy Toro, a także przygotuj numer modelu i numer seryjny urządzenia. Rysunek 1 przedstawia położenie numeru modelu i numeru seryjnego na produkcie. Zapisz je w przewidzianym na to miejscu.

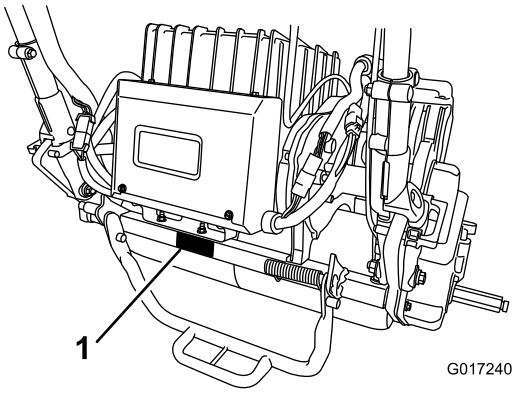

g017240

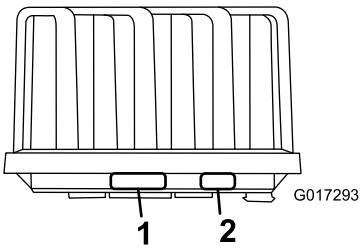

g017293

Rysunek 1

1. Lokalizacja modelu i numerów seryjnych
2. Informacje producenta akumulatora

Model nr _____

Numer seryjny _____

Niniejsza instrukcja zawiera opis potencjalnych zagrożeń, a zawarte w niej ostrzeżenia zostały oznaczone symbolem ostrzegawczym (Rysunek 2), który sygnalizuje niebezpieczeństwo mogące spowodować poważne obrażenia lub śmierć w razie zlekceważenia zalecanych środków ostrożności.

g000502

Rysunek 2

1. Symbol ostrzegawczy.

W niniejszej instrukcji występują 2 słowa podkreślające wagę informacji. **Ważne** zwraca uwagę na szczególne informacje techniczne, a **Uwaga** podkreśla informacje ogólne wymagające uwagi.

© 2016—The Toro® Company
8111 Lyndale Avenue South
Bloomington, MN 55420

Napisz do nas pod adres www.Toro.com.
Wydrukowano w Stanach Zjednoczonych
Wszelkie prawa zastrzeżone

Spis treści

Bezpieczeństwo 4
Ogólne zasady bezpieczeństwa 4
Przygotowanie 4
Obsługa 4
Konserwacja i przechowywanie 5
Transport 5
Bezpieczeństwo użytkowania kosiarki Toro 5
Naklejki informacyjne i ostrzegawcze 6
Montaż 9
1 Instalowanie płytki stykowej 10
2 Montaż obciążnika prętowego 10
3 Przygotowanie zespołu trakcyjnego 11
4 Montaż zespołu tnącego w jednostce jezdnej 11
5 Montaż elementów ustalających uchwytu 12
6 Montaż akumulatora 13
7 Regulacja czujnika EZ-Turn 15
8 Montaż dodatkowych kół transportowych 16
9 Montaż kosza na trawę 17
Przegląd produktu 18
Elementy sterowania 18
Specyfikacje 21
Osprzęt/akcesoria 21
Działanie 22
Bezpieczeństwo to podstawa 22
Regulacja wysokości dźwigni 22
Regulacja kąta uchwytu 22
Regulacja elementów sterowania przepustnicą 23
Włączanie maszyny 23
Wyłączanie maszyny 23
Używanie maszyny w trybie transportowym 23
Przygotowanie maszyny do koszenia 23
Obsługa kosiarki 24
Sprawdzanie działania wyłączników blokad 25
Dbanie o akumulator litowo-jonowy 26
Używanie wyświetlacza LCD InfoCenter 27
Zwalnianie przekładni 29
Regulacja urządzenia względem uwarunkowań murawy 30
Konserwacja 32
Zalecany harmonogram konserwacji 32
Lista kontrolna codziennych czynności konserwacyjnych 33
Przed wykonaniem konserwacji 34
Odłączanie akumulatora 34
Smarowanie 34
Smarowanie sprzęgła silnika 34
Konserwacja instalacji elektrycznej 35
Serwisowanie akumulatora 35
Wysyłanie akumulatora do serwisu 35
Wymiana bezpieczników 35
Serwisowanie wyłącznika blokady jazdy 36
Serwisowanie przełącznika koszenia 36
Serwisowanie wyłącznika blokady hamulca 37
Konserwacja hamulców 37
Regulacja hamulca roboczego/postojowego 37
Konserwacja pasków napędowych 38
Kontrola paska napędowego wirnika 38
Dostęp do otworu pokrywy przekładni 38
Regulacja napinacza pasa przekładni 39
Konserwacja elementów sterowania 39
Regulacja elementu sterującego wirnikiem 39
Czyszczenie 40
Czyszczenie maszyny 40
Przechowywanie 41
Przechowywanie maszyny 41
Przygotowanie maszyny po przechowywaniu 41

Bezpieczeństwo

Opisywana maszyna została zaprojektowana z uwzględnieniem wymagań normy CEN EN ISO 5395:2013 oraz specyfikacji ANSI B71.4-2012 obowiązujących na dzień jej produkcji, gdy zainstalowany jest zestaw kontroli obecności operatora, część nr 112-9282.

Ogólne zasady bezpieczeństwa

Produkt ten może spowodować amputację dłoni i stóp oraz wyrzucać obiekty. Aby uniknąć poważnych obrażeń ciała, zawsze przestrzegaj wszystkich instrukcji dotyczących bezpieczeństwa.

Używanie produktu w celach niezgodnych z jego przeznaczeniem może okazać się niebezpieczne dla operatora i osób postronnych.

- Przed pierwszym uruchomieniem maszyny należy zapoznać się z niniejszą *instrukcją obsługi*.
- Nie zbliżać dłoni ani stóp do ruchomych części maszyny.
- Zabronione jest używanie maszyny bez założonych i działających wszystkich osłon oraz innych urządzeń ochronnych.
- Nie zbliżać się do wyrzutnika. Osoby postronne i zwierzęta powinny znajdować się w bezpiecznej odległości od maszyny.
- Nie zezwalać dzieciom na podchodzenie w pobliże obszaru pracy. Nigdy nie pozwalaj dzieciom obsługiwać maszyny.
- Przed serwisowaniem lub odblokowywaniem tunelu wyrzutowego należy zatrzymać maszynę i odłączyć akumulator.

Niewłaściwe użytkowanie lub konserwacja maszyny może spowodować obrażenia ciała. Aby zmniejszyć ryzyko urazu, należy postępować zgodnie z tymi instrukcjami bezpieczeństwa i zawsze zwracać uwagę na symbol dotyczący bezpieczeństwa, który oznacza UWAGA, OSTRZEŻENIE lub NIEBEZPIECZEŃSTWO – instrukcja dotycząca bezpieczeństwa osobistego. Nieprzestrzeganie powyższych zasad może doprowadzić do obrażeń ciała lub śmierci.

Przygotowanie

- Należy stosować odpowiedni ubiór, w tym ochronę oczu, pełne obuwie robocze z podeszwą antypoślizgową i ochronniki słuchu. Zwiąż włosy, jeśli są długie, zabezpiecz luźne ubranie, i nie noś biżuterii.
- Sprawdź obszar, w którym zamierzasz używać maszyny, i usuń wszelkie obiekty, które mogłyby zostać podrzucone przez maszynę.
- Wymieniaj uszkodzone tłumiki.
- Dokonaj oceny terenu, aby określić, jakie akcesoria i osprzęt będą niezbędne w celu prawidłowego i bezpiecznego wykonania pracy.
- Używaj wyłącznie akcesoriów i osprzętu zatwierdzonych przez firmę Toro®.
- Sprawdź, czy elementy sterujące obecności operatora, wyłączniki bezpieczeństwa i osłony zostały zamontowane i działają prawidłowo.

Obsługa

- Korzystaj z urządzenia tylko przy dobrej widoczności i odpowiednich warunkach pogodowych. Nie używaj maszyny, jeżeli występuje ryzyko wystąpienia wyładowań atmosferycznych.
- Przed podjęciem próby uruchomienia maszyny odłącz wszystkie sprzęgła napędu ostrzy, ustaw urządzenie w tryb neutralny i załącz hamulec postojowy.
- Uważaj na dziury, koleiny, garby, kamienie lub inne ukryte obiekty. Praca na nierównym terenie może spowodować ześlizgnięcie się i upadek.
- Rozglądaj się podczas przejeżdżania przez jezdnię lub poruszania się w jej pobliżu.
- Zatrzymuj ostrza zanim dojedziesz do nawierzchni innych niż trawiaste.
- Nie zmieniaj ustawień regulatora silnika ani nie stosuj nadmiernej prędkości obrotowej. Obsługa urządzenia ze zbyt dużą prędkością może zwiększyć niebezpieczeństwo doznania obrażeń.
- Wyłączaj maszynę i odłączaj napęd osprzętu:
  - Przed opuszczeniem stanowiska operatora
  - przed zdemontowaniem kosza na trawę,
  - przed regulacją wysokości, jeśli nie można jej dokonać z pozycji operatora,
  - przed usunięciem niedrożności,
  - przed przeprowadzeniem przeglądu, czyszczenia lub czynności konserwacyjnych
  - po uderzeniu obiektu obcego lub w przypadku pojawienia się nieprawidłowych wibracji. Sprawdź kosiarkę pod kątem uszkodzeń i napraw uszkodzone elementy przed jej ponownym uruchomieniem i przystąpieniem do jej użytkowania.

  Odłącz napęd od osprzętu podczas transportu lub w przypadku, gdy z niego nie korzystasz.
- Przed wyłączeniem maszyny ustaw niską prędkość obrotową.
- Zwolnij i zachowaj ostrożność podczas skręcania oraz przejeżdżania przez drogi i chodniki. Zatrzymaj wirniki podczas przerwy w koszeniu.

- Nie używaj kosiarki będąc chorym, zmęczonym, pod wpływem alkoholu lub narkotyków.
- Zachowaj szczególną ostrożność, zbliżając się do zakrętów z ograniczoną widocznością, krzewów, drzew lub innych obiektów, które mogą ograniczać widoczność.

Konserwacja i przechowywanie

- W celu zapewnienia bezpiecznej pracy sprzętu sprawdzaj, czy wszystkie nakrętki, śruby i wkręty są dokręcone.
- Nie wolno przechowywać maszyny w pobliżu otwartego ognia, iskier lub lamp kontrolnych, takich jak montowane na podgrzewaczu wody lub innych urządzeniach.
- Przed przechowywaniem maszyny w jakimkolwiek zamkniętym miejscu zaczekaj, aż maszyna ostygnie.
- Sprawdzaj często elementy wychwytywacza trawy i wymieniaj w razie potrzeby na części zalecane przez producenta.
- Utrzymuj wszystkie części w dobrym stanie roboczym, a cały osprzęt i armaturę hydrauliczną prawidłowo dokręcone. Wymieniaj wszystkie zużyte lub uszkodzone części i naklejki.
- Zachowaj ostrożność podczas regulacji maszyny, aby zapobiec uwięzieniu palców pomiędzy ruchomymi ostrzami i nieruchomymi częściami urządzenia.
- Odłącz napędy, zespół tnący, załącz hamulec postojowy i wyłącz maszynę. Przed wykonaniem regulacji, czyszczenia lub naprawy należy zaczekać, aż wszystkie elementy ruchome zatrzymają się.
- Oczyść zespół tnący, napędy, tłumiki, osłony elementów chłodzących i akumulator z trawy i innych pozostałości w celu zapobieżenia ewentualnym pożarom.
- Ostrożnie uwalniaj ciśnienie z podzespołów magazynujących energię.
- Przed przystąpieniem do jakichkolwiek napraw odłącz akumulator. W pierwszej kolejności odłącz zacisk ujemny, a następnie dodatni. Przy ponownym podłączaniu najpierw podłącz przewód dodatni, a na koniec przewód ujemny.
- Zachowaj ostrożność podczas sprawdzania wirnika. Używaj rękawic i zachowaj ostrożność podczas sprawdzania ich działania.

Transport

- Zachowaj ostrożność podczas umieszczania maszyny na przyczepie lub zjeżdżania z niej.
- Zabezpiecz maszynę przed stoczeniem się.

Bezpieczeństwo użytkowania kosiarki Toro

- Dowiedz się, jak szybko wyłączyć maszynę.
- Podczas uruchamiania i obsługi urządzenia zawsze stój za uchwytem.
- przejeżdżając przez jezdnię lub będąc w jej pobliżu, zawsze ustępuj pierwszeństwa przejazdowi.
- Podczas koszenia kosz na trawę powinien być zamontowany na swoim miejscu w celu zapewnienia maksymalnego bezpieczeństwa. Przed opróżnieniem kosza wyłącz maszynę.

Konserwacja i przechowywanie

- Nie otwieraj akumulatora ani go nie modyfikuj. Otwarcie akumulatora może narazić Cię na porażenie prądem elektrycznym o niebezpiecznym napięciu. Otwarcie akumulatora spowoduje unieważnienie gwarancji. Za wyjątkiem bezpieczników, pokrywy skrzynki bezpieczników i etykiet akumulator nie posiada części, które mogą być naprawiane przez użytkownika.
- Jeżeli wykonanie czynności konserwacyjnej wymaga pozostawienia maszyny w stanie włączonym, odzież, dłonie, stopy oraz inne części ciała powinny znajdować się z dala od zespołu tnącego, osprzętu i wszystkich części ruchomych. Osoby muszą znajdować się w bezpiecznej odległości od urządzenia.
- W razie konieczności przeprowadzenia poważnych napraw lub uzyskania pomocy skontaktuj się z autoryzowanym przedstawicielem Toro.
- Dla zagwarantowania wydajnej i bezpiecznej pracy maszyny należy stosować wyłącznie części zamienne/akcesoria zalecane przez firmę Toro. Części zamienne i akcesoria wykonane przez innych producentów mogą być niebezpieczne. Stosowanie ich mogłoby unieważnić gwarancję na produkt.

Naklejki informacyjne i ostrzegawcze

Etykiety dotyczące bezpieczeństwa oraz instrukcje są wyraźnie widoczne dla operatora i znajdują się w pobliżu wszystkich miejsc potencjalnego zagrożenia. Uszkodzone i brakujące etykiety należy wymienić.

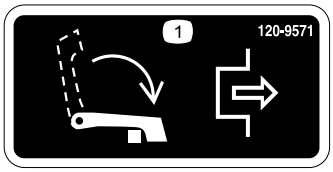

decal120-9571

120-9571

1. Opuść dźwignię w celu wysprzęglenia jazdy.

decal120-9570

120-9570

1. Ostrzeżenie – nie zbliżaj się do części ruchomych; wszystkie osłony muszą być prawidłowo zainstalowane.

decal120-9573

120-9573

1. Przeczytaj *Instrukcję obsługi*.
2. Ostrzeżenie – nie należy eksploatować urządzenia bez przeszkolenia.
3. Ostrzeżenie — nie dopuszczaj osób postronnych w pobliże akumulatora.
4. Niebezpieczeństwo porażenia prądem — podczas prac konserwacyjnych uważaj, aby nie spowodować zwarcia biegunów akumulatora narzędziami.

decal120-9593

120-9593

1. Przeczytaj *Instrukcję obsługi*.
2. Ostrzeżenie – nie należy eksploatować urządzenia bez przeszkolenia.
3. Uwaga na wyrzucane przedmioty – osoby postronne powinny stać w bezpiecznej odległości od maszyny.
4. Ostrzeżenie – trzymaj się z dala od części ruchomych; wszystkie zabezpieczenia i osłony muszą znajdować się na swoim miejscu.
5. Nie holować urządzenia.

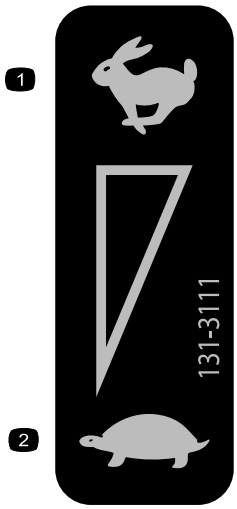

decal131-3111

131-3111

1. Szybko
2. Wolno

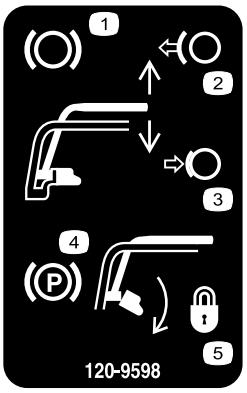

decal120-9598

120-9598

1. Hamulec
2. Zwolnij uchwyt w celu odłączenia hamulca.
3. Ściśnij uchwyt w celu załączenia hamulca.
4. Hamulec postojowy
5. Obróć zapadkę w celu zablokowania hamulca postojowego; ściśnij uchwyt w celu zwolnienia zapadki.

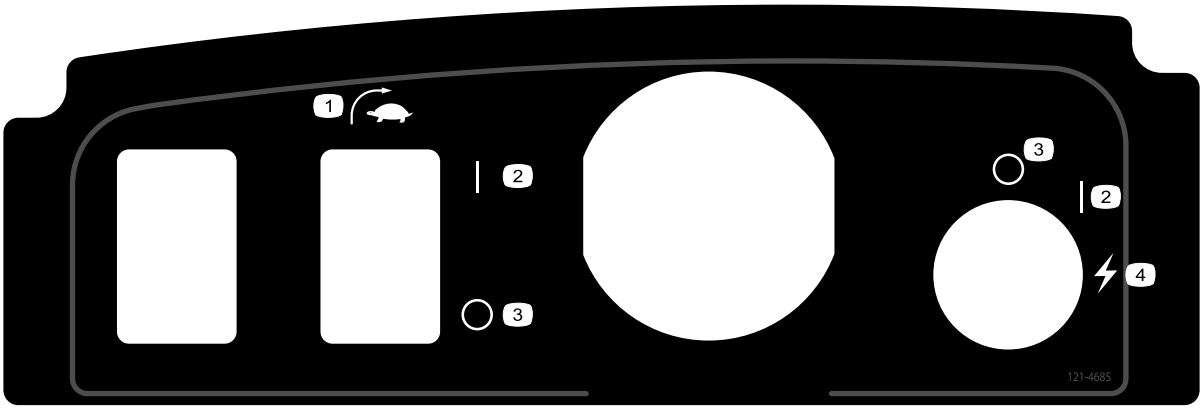

decal121-4685

121–4685

1. Przełącznik EZ-Turn
2. Załączony
3. Wyłączony
4. Start (maszyny)

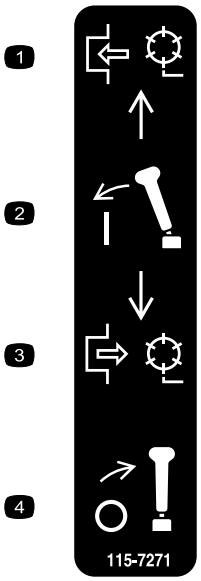

decal115-7271

115-7271

1. Załącz wirnik.
2. Załącz dźwignię.
3. Odłącz wirnik.
4. Odłącz dźwignię.

---

decal119-7523

119-7523

1. Ostrzeżenie – należy przeczytać *Instrukcję obsługi*.
2. Niebezpieczeństwo wybuchu — unikaj iskrzenia i nie zbliżaj źródeł otwartego płomienia.
3. Niebezpieczeństwo porażenia prądem — uważaj, aby nie zewrzeć biegunów akumulatora.
4. Ostrzeżenie – nie uruchamiaj urządzenia, jeśli nie zostałeś odpowiednio przeszkolony.
5. Ostrzeżenie – nie zdejmuj pokrywy akumulatora, nie wkładaj jej do wody, nie używaj akumulatora z pękniętą lub uszkodzoną obudową.
6. Zagrożenie zatruciem — dzieci nie mogą przebywać w pobliżu akumulatora.

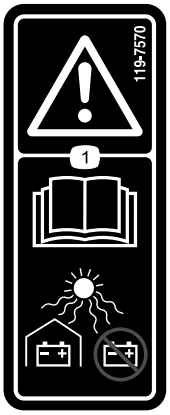

decal119-7570

119-7570

1. Ostrzeżenie — przeczytaj *Instrukcję obsługi*, trzymaj akumulatory w osłoniętym miejscu, nie przechowuj w miejscu narażonym na bezpośrednio padające promienie słoneczne.

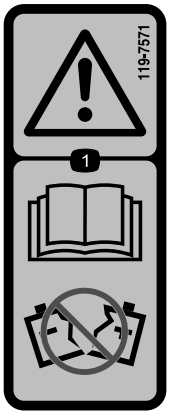

decal119-7571

119-7571

1. Ostrzeżenie — przeczytaj *Instrukcję obsługi*, nie używaj akumulatora z pękniętą lub uszkodzoną obudową.

Montaż

Elementy luzem

Za pomocą poniższego zestawienia sprawdź, czy zostały dostarczone wszystkie elementy.

Procedura	Opis	Ilość	Sposób użycia
1	Płytka stykowa	1	Zainstaluj płytkę stykową.
2	Obciążnik prętowy Śruba z łbem wieńcowym	1 1	Montowanie obciążnika prętowego.
3	Nie są potrzebne żadne części	–	Przygotowanie jednostki samojezdnej (opcjonalne)
4	Śruba (3/8 x 3/4 cala)	2	Zamontuj zespół tnący w jednostce jezdnej.
5	Element ustalający uchwytu Zawleczka	2 2	Zamontuj elementy ustalające uchwytu.
6	Akumulator Śruba (5/16 x 1/2 cala) Podkładka	1 6 6	Zamontuj akumulator.
7	Nie są potrzebne żadne części	–	Wyreguluj czujnik EZ-Turn.
8	Koła transportowe (opcjonalny zestaw kół transportowych, model 04123)	2	Zamontuj koła transportowe.
9	Kosz na trawę	1	Zamontuj kosz na trawę.

Nośniki i dodatkowe części

Opis	Ilość	Sposób użycia
Instrukcja obsługi Katalog części Materiał szkoleniowy z zakresu obsługi Certyfikat zgodności	1 1 1 1	Przeczytaj lub przejrzyj te materiały przed przystąpieniem do obsługi maszyny.

Informacja: Określ lewą i prawą stronę maszyny ze standardowego stanowiska operatora.

Informacja: W celu zamontowania obciążnika prętowego w maszynie postępuj zgodnie z instrukcjami instalacji zawartymi w *instrukcji obsługi* posiadanego zespołu tnącego.

1

Instalowanie płytki stykowej

Części potrzebne do tej procedury:

1	Płytka stykowa

Procedura

1. Skonfiguruj i przygotuj zespół tnący zgodnie z opisem w *instrukcji obsługi* zespołu tnącego.
2. Odkręć śrubę środkowej osłony trawy (Rysunek 3).
3. Zamontuj płytkę stykową w górnej części zespołu tnącego, używając wcześniej odkręconej śruby (Rysunek 3).

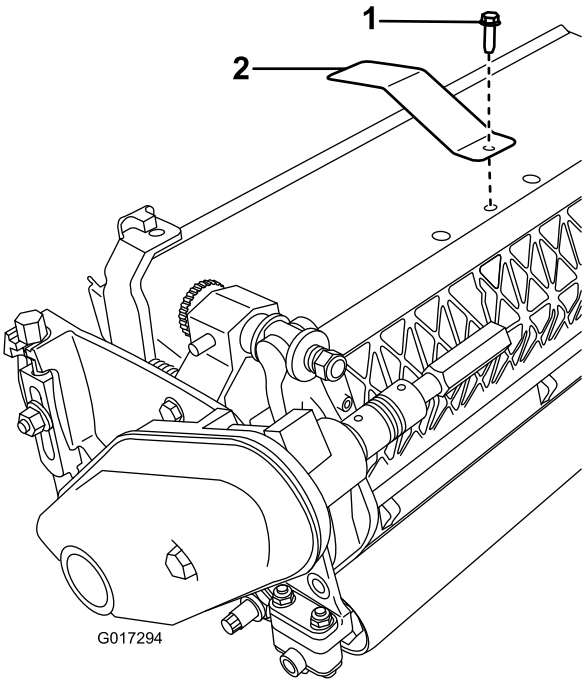

g017294

Rysunek 3

1. Śruba środkowej osłony trawy
2. Płytka stykowa

2

Montaż obciążnika prętowego

Części potrzebne do tej procedury:

1	Obciążnik prętowy
1	Śruba z łbem wieńcowym

Procedura

1. Powiększ dolny otwór w prawej stronie zespołu tnącego za pomocą wiertła 9 mm (Rysunek 4).

g026123

Rysunek 4

2. Posmaruj pierścień o-ring na obciążniku prętowym.
3. Włóż obciążnik stroną z pierścieniem o-ring w przygotowany wcześniej otwór.
4. Zamocuj gwintowaną stronę obciążnika prętowego do ramy za pomocą śruby z łbem wieńcowym (Rysunek 5).

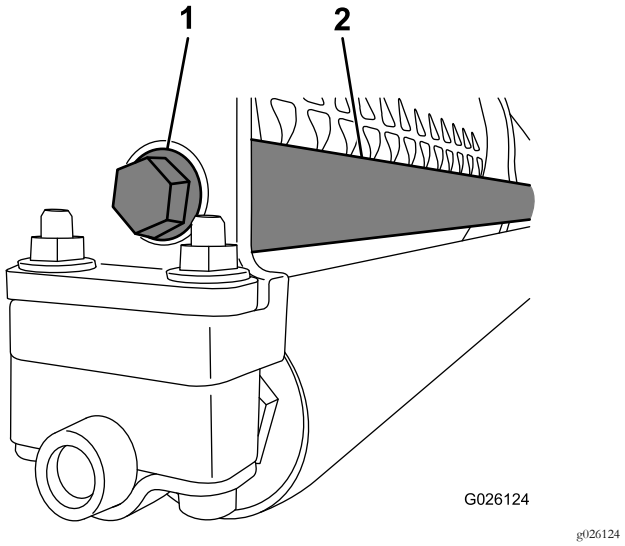

Rysunek 5

1. Śruba z łbem wieńcowym
2. Obciążnik prętowy

3

Przygotowanie zespołu trakcyjnego

Do pracy z zespołami tnącymi 04251, 02452, 04253 lub 04254

Nie są potrzebne żadne części

Procedura

Jeżeli ta jednostka samojezdna będzie wyposażona w zespoły tnące 04251, 02452, 04253 lub 04254, należy wykonać następujące czynności:

1. Ustaw zespół tnący na płaskiej, poziomej powierzchni.
2. Na obydwu ramionach przechylających (Rysunek 6) odmierz 2.3 mm od krawędzi narożnej wypustki i zeszlifuj narożnik w sposób przedstawiony na Rysunek 7.

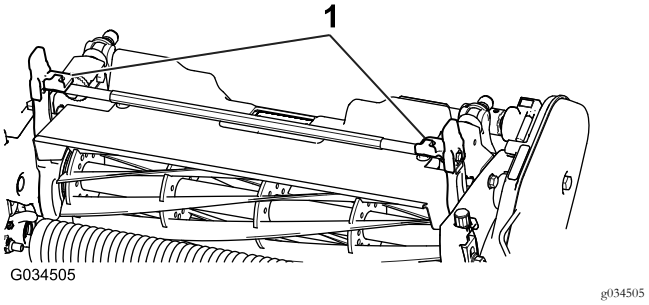

Rysunek 6

1. Ramiona przechylające

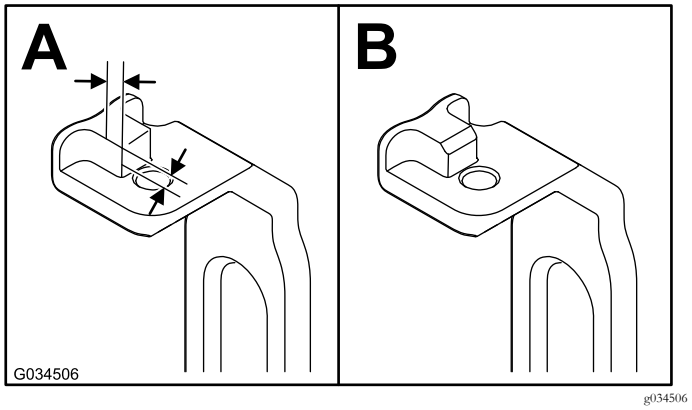

Rysunek 7

3. Pomaluj gołą powierzchnię metalową w celu ochrony przed korozją.

4

Montaż zespołu tnącego w jednostce jezdnej

Części potrzebne do tej procedury:

2	Śruba (3/8 x 3/4 cala)

Procedura

Informacja: W celu zamontowania obciążnika prętowego w maszynie postępuj zgodnie z instrukcjami instalacji zawartymi w *instrukcji obsługi* posiadanego zespołu tnącego.

1. Umieść kosiarkę na jej cylindrach na poziomej powierzchni.
2. Opuść podpórkę i wciśnij trzpień blokujący w celu zablokowania podpórki w położeniu serwisowym (Rysunek 8).

   Informacja: Pozostaw urządzenie w położeniu spoczynkowym na zablokowanej podpórce.

Informacja: Zawsze ustawiaj podpórkę w tej pozycji przy demontażu wirnika. Pozwoli to zapobiec przewróceniu się maszyny do tyłu.

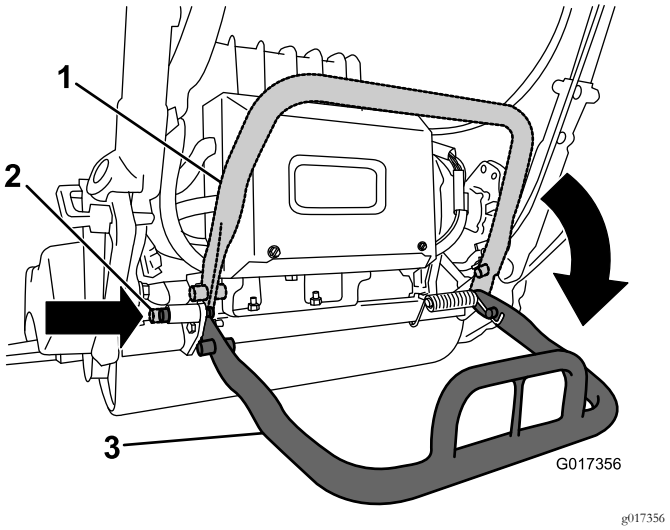

Rysunek 8

1. Podpórka – położenie spoczynkowe
2. Trzpień blokujący
3. Podpórka – położenie serwisowe

3. Pchnij zespół tnący pod spód jednostki jezdnej i w lewo, aby załączyć sprzęgło przekładni (Rysunek 9).

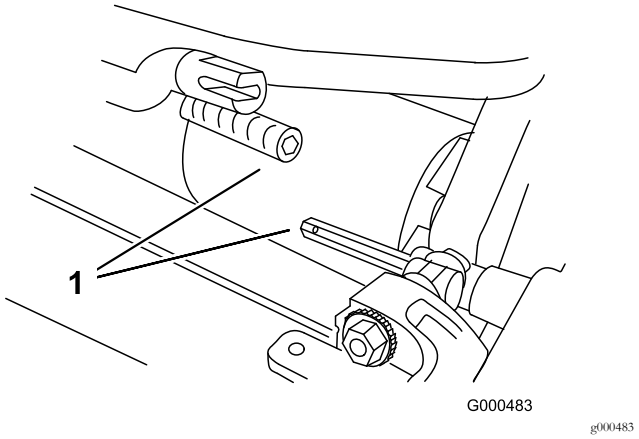

Rysunek 9

1. Sprzęgło przekładni

4. Manewruj ramą jednostki jezdnej (Rysunek 10) do przodu, aż dojdzie do jej sprzęgnięcia z ramionami obrotowymi zespołu tnącego.

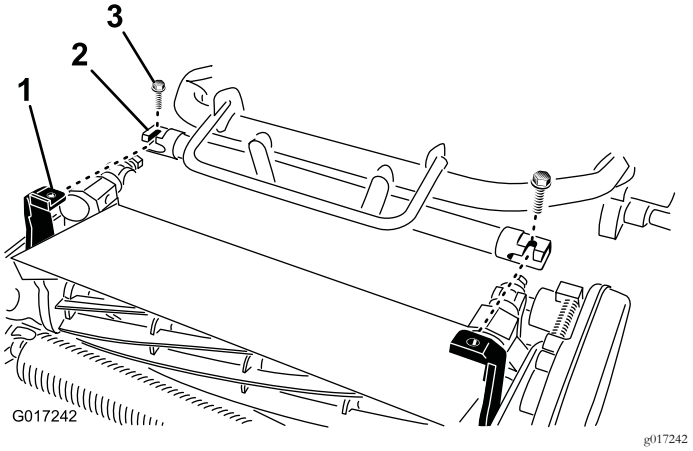

Rysunek 10

Taca akumulatora nie pokazana

1. Łącznik teleskopowy
2. Wałek sześciokątny zespołu tnącego
3. Śruba

5. Umocuj ramę jednostki jezdnej do ramion obrotowych zespołu tnącego przy pomocy 2 śrub (3/8 x 3/4 cala) (Rysunek 10).

   Informacja: Aby zdemontować zespół tnący, wystarczy poluzować te 2 śruby (3/8 x 3/4 cala), wykonując około 1 i 1/2 obrotu i obracając ramiona obrotowe na zewnątrz.

6. Naciśnij podpórkę w dół w celu zwolnienia sprężynowego trzpienia blokującego i umożliwienia obrotu podpórki w górę do położenia spoczynkowego.
7. Ustaw wysokość cięcia wirnika zgodnie z procedurą podaną w *instrukcji obsługi* wirnika.

5

Montaż elementów ustalających uchwytu

Części potrzebne do tej procedury:

2	Element ustalający uchwytu
2	Zawleczka

Procedura

1. Podtrzymując uchwyt, usuń opaski zaciskowe mocujące obejmy uchwytu do płyt bocznych (Rysunek 11).

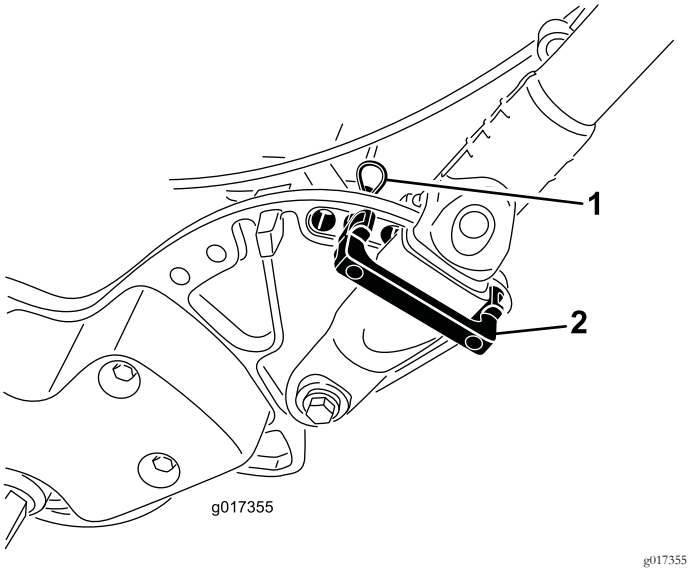

Rysunek 11

1. Zawleczka
2. Element ustalający uchwytu

2. Obróć uchwyt do wymaganego położenia roboczego, wsuń element ustalający uchwytu przez obejmę uchwytu oraz do pasujących utworów w płycie bocznej (Rysunek 11).
3. Zamocuj obejmę w danym miejscu za pomocą zawleczki (Rysunek 11).
4. Powtórz tę procedurę po przeciwnej stronie uchwytu.
5. Wyreguluj wysokość uchwytu do wymaganego położenia; patrz Regulacja wysokości dźwigni (Strona 22).

   Informacja: Urządzenie jest dostarczane z uchwytem ustawionym w najniższym położeniu. Zazwyczaj urządzenie jest obsługiwane z uchwytem wysuniętym teleskopowo do swojego najwyższego położenia.

6

Montaż akumulatora

Części potrzebne do tej procedury:

1	Akumulator
6	Śruba (5/16 x 1/2 cala)
6	Podkładka

Procedura

1. Wyjmij akumulator z kartonowego opakowania, zachowaj karton i wszystkie materiały opakowaniowe w celu użycia w przyszłości.

   Ważne: Zachowaj karton i wszystkie materiały opakowaniowe. Będą one przydatne w razie konieczności wysłania akumulatora w celu serwisu, wymiany gwarancyjnej lub utylizacji.

   Należy zapoznać się z instrukcjami instalacji dołączonymi do zestawu wysyłkowego akumulatora (instrukcja ta w formacie PDF jest dostępna do darmowego ściągnięcia ze strony www.Toro.com).
2. Przetnij opaskę kablową mocującą ładowarkę do podstawy akumulatora na maszynie i wyjmij ładowarkę.
3. Odłącz od akumulatora niewielkie złącze służące do podłączenia do wiązki przewodów maszyny od głównej wiązki przewodów (Rysunek 16).
4. Odkręć wysoką nakrętkę mocującą tylną część podstawy akumulatora do ramy maszyny (Rysunek 12).

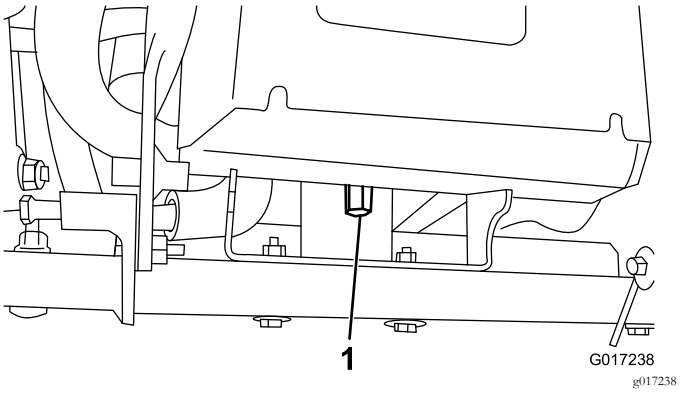

Rysunek 12

1. Wysoka nakrętka

5. Odkręć 2 śruby/nakrętki wahliwe o pół obrotu (Rysunek 13).

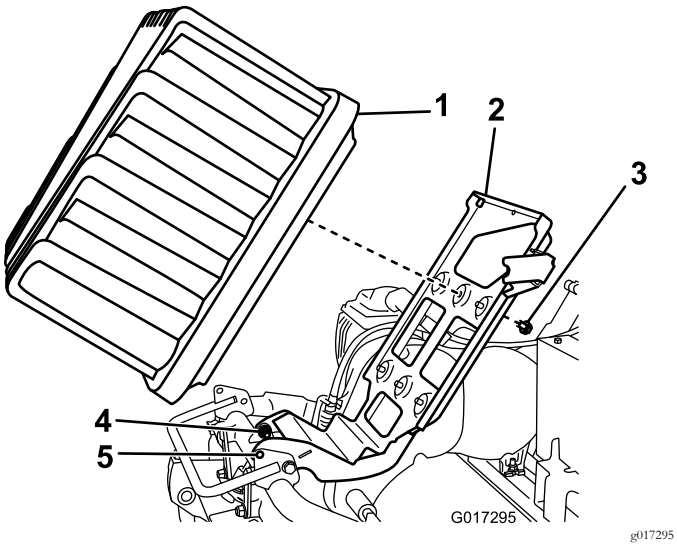

Rysunek 13

1. Akumulator
2. Taca akumulatora
3. Śruba i podkładka
4. Śruba wahliwa
5. Otwory blokujące

6. Unieś tacę akumulatora aż do zrównania się otworów blokujących w podstawie i ramie (Rysunek 13).

   Informacja: Wsuń w otwory wkrętak lub pręt stalowy, aby utrzymać tacę w położeniu uniesionym.

7. Umieść akumulator na podstawie, ze złączem połączeniowym skierowanym ku tyłowi maszyny.
8. Przykręć akumulator do podstawy za pomocą 6 śrub (5/16 x 1/2 cala) z podkładkami.

   Informacja: Dokręć każdą ze śrub z momentem od 11,3 do 14 N·m.

9. Ustaw wypustki po wewnętrznej stronie wtyczki wiązki przewodów zasilania równo z wycięciami w gnieździe akumulatora.

   Informacja: Dociśnij złącze wiązki przewodów do gniazda akumulatora (Rysunek 14 oraz Rysunek 15).

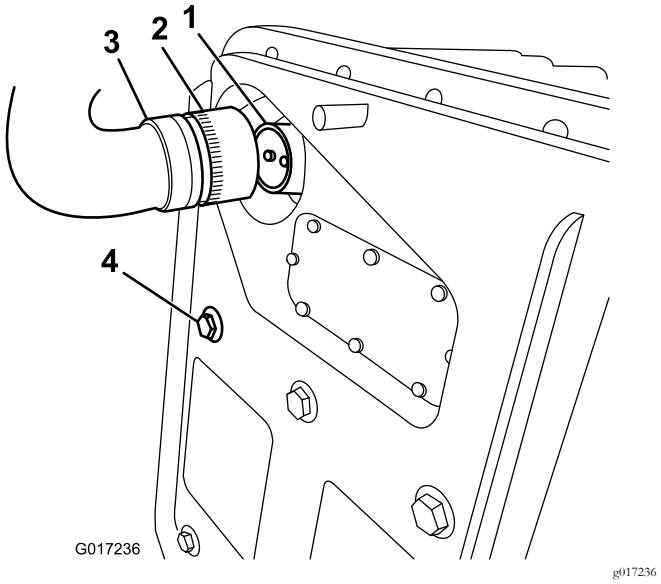

Rysunek 14

1. Gniazdo akumulatora
2. Kołnierz blokujący
3. Wtyczka od akumulatora do podłączenia do wiązki przewodów
4. Śruba mocująca akumulator

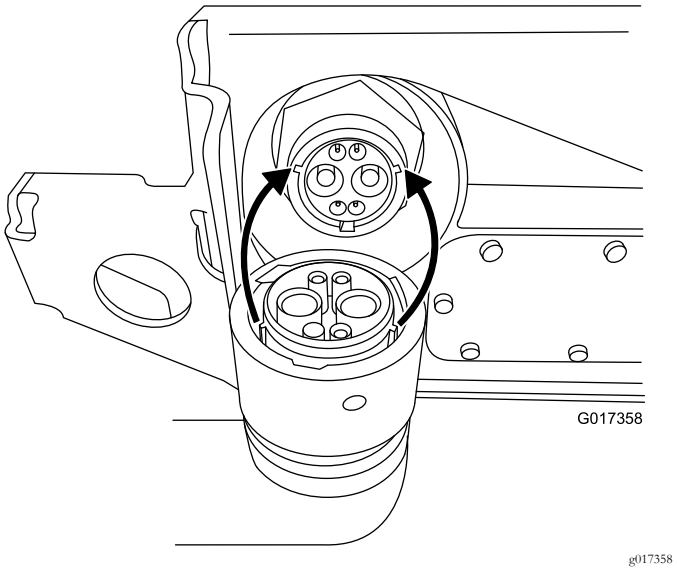

Rysunek 15

10. Obróć kołnierz blokujący wtyczki w prawo, aż wypustki zaczepią się i zacznie być przyciągany do akumulatora.

    Informacja: Obracaj kołnierz o kolejne 120 stopni (1/3 pełnego obrotu) aż do pełnego połączenia.

    Informacja: Jeżeli po zamontowaniu akumulatora nie da się podłączyć wtyczki wiązki przewodów do gniazda akumulatora, możesz w pierwszej kolejności podłączyć wiązkę przewodów do akumulatora, a następnie umieścić akumulator na swoim miejscu. Odłącz główne złącze zasilania (Rysunek 17) od podstawy akumulatora. Podłącz złącze do akumulatora w opisany sposób. Zamocuj akumulator do podstawy,

przekładając podłączoną wiązkę przewodów przez odpowiedni otwór, a następnie zamocuj główne złącze zasilania do podstawy akumulatora za pomocą zdjętych wcześniej elementów mocujących.

11. Wyjmij wkrętak podtrzymujący podstawę akumulatora w uniesionej pozycji i delikatnie opuść tacę akumulatora na ramę maszyny.

Ważne: Uważaj, aby nie uwięzić wiązki przewodów między ramą a tacą.

12. Zamocuj tacę akumulatora do ramy maszyny za pomocą wysokiej nakrętki odkręconej w kroku 4.
13. Dokręć wahliwe elementy mocujące poluzowane w kroku 5.
14. Poprowadź przewody zestawu do wiązki przewodów maszyny pod i za główną wiązką po lewej stronie maszyny i podłącz niewielkie złącze 6-stykowe do pasującego złącza głównej wiązki przewodów w sposób pokazany na Rysunek 16.

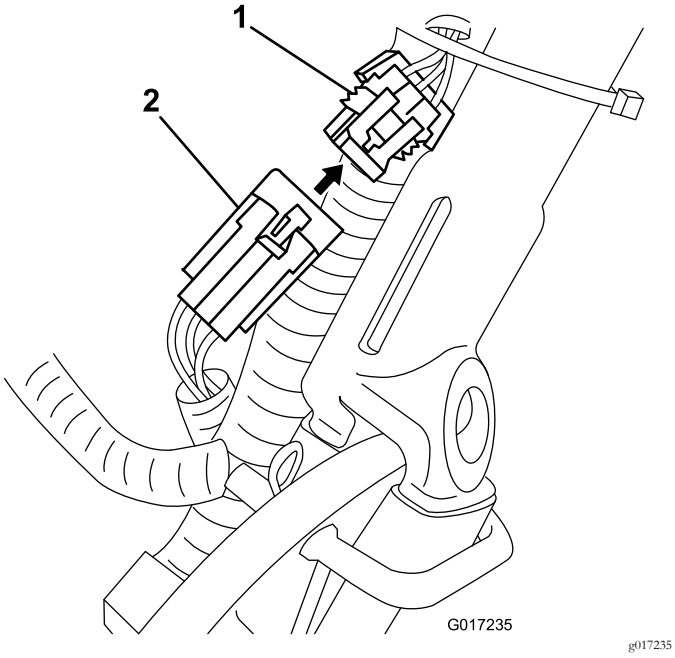

Rysunek 16

1. Złącze na głównej wiązce przewodów
2. Niewielkie złącze zestawu do podłączenia do wiązki przewodów maszyny

15. Włącz, a następnie wyłącz maszynę, aby upewnić się, że akumulator zostanie całkowicie naładowany.
16. Podłącz złącze T-handle głównej wiązki przewodów do głównego złącza zasilania przy podstawie akumulatora (Rysunek 17).

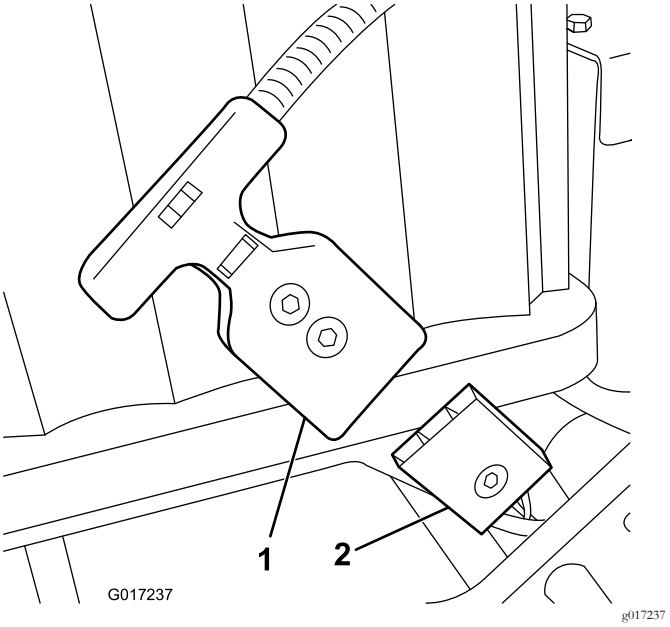

Rysunek 17

1. Złącze T-handle
2. Główne złącze zasilania akumulatora na tacy akumulatora

17. Rozpocznij ładowanie akumulatora zgodnie z instrukcjami dołączonymi do ładowarki akumulatora.

Informacja: Akumulator jest wysyłany w stanie częściowego naładowania (około 40%). Taki poziom naładowania wystarczy do sprawdzenia funkcjonowania maszyny i przejechania nią w celu ukończenia montażu. Przed użytkowaniem maszyny należy jednak całkowicie naładować akumulator.

7

Regulacja czujnika EZ-Turn

Nie są potrzebne żadne części

Procedura

1. Zaparkuj maszynę na poziomej i równej powierzchni i upewnij się, że bęben jezdny spoczywa na podłożu.
2. Poluzuj nakrętki zabezpieczające czujnik i wyreguluj jego pozycję, aby spod nakrętki zabezpieczającej widoczny był 1 zwój gwintu (Rysunek 18).

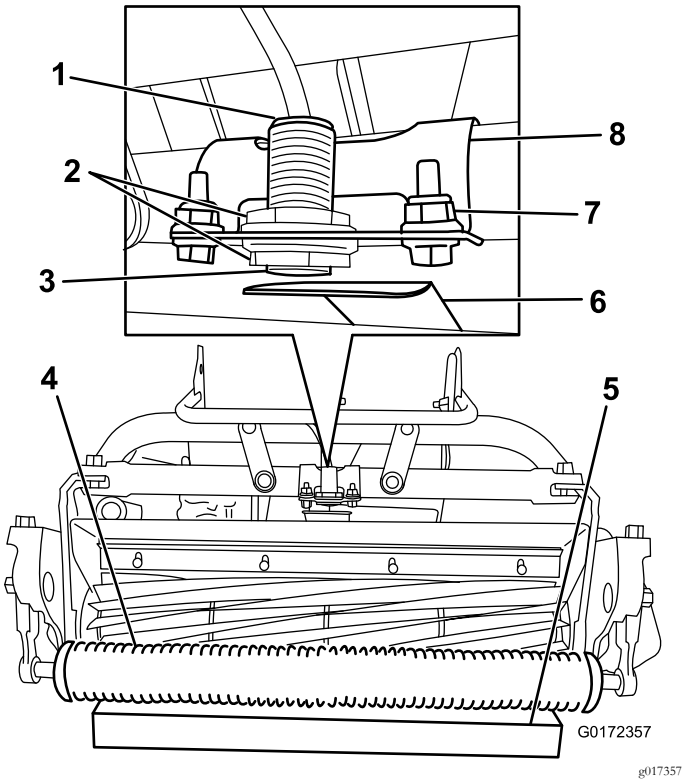

Rysunek 18

1.	Lampka na czujniku (od góry)	5.	Klocek o wysokości 3,8 cm
2.	Nakrętki zabezpieczające	6.	Płytka stykowa
3.	Czujnik EZ-Turn	7.	Elementy mocujące wspornik
4.	Rolka	8.	Wspornik czujnika

3. Dokręć nakrętki, aby zamocować czujnik.
4. Umieść klocek o wys. 3,8 cm pod przednią rolką zespołu tnącego (Rysunek 18).
5. Poluzuj elementy mocujące wspornik czujnika do ramy (Rysunek 18).
6. Uruchom maszynę, patrz Włączanie maszyny (Strona 23).
7. Ustaw przełącznik EZ-Turn w położeniu WŁĄCZONYM, patrz Przełącznik EZ-Turn (Strona 18).
8. Przekręć wspornik czujnika w kierunku płytki stykowej, aż zaświeci się lampka u góry czujnika (Rysunek 18). Jeżeli lampka już świeciła się, przekręć wspornik, odsuwając go od płytki stykowej, aż lampka zgaśnie, a następnie zbliż czujnik aż do zaświecenia się lampki.
9. Dokręć elementy mocujące wspornik.
10. Wyjmij klocek spod rolki i umieść maszynę na podpórce.
11. Sprawdź, czy płytka stykowa nie dotyka osłony trawy.

    Informacja: Jeśli tak się dzieje, poluzuj elementy mocujące wspornik i obróć przełącznik w górę, aż płytka stykowa przestanie dotykać osłony trawy.
12. Wyłącz maszynę.

8

Montaż dodatkowych kół transportowych

Części potrzebne do tej procedury:

2	Koła transportowe (opcjonalny zestaw kół transportowych, model 04123)

Procedura

1. Pchnij podpórkę nogą w dół i pociągnij wspornik uchwytu, aż podpórka obróci się do przodu i znajdzie się nad środkiem maszyny (Rysunek 19).

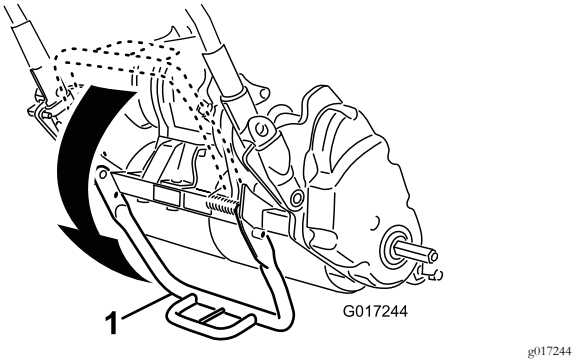

Rysunek 19

1. Podpórka

2. Wciśnij zacisk blokujący koła w kierunku środka koła i nasuń koło na wałek sześciokątny (Rysunek 20).

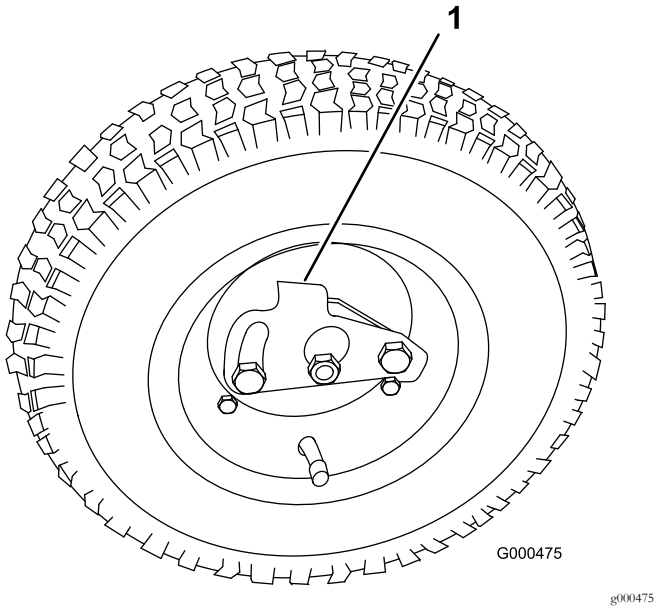

Rysunek 20

1. Zacisk blokujący

3. Obracaj koło do przodu i do tyłu, aż zostanie wsunięte do oporu na oś, a zacisk blokujący zostanie unieruchomiony w rowku na wale osi.
4. Powtórz tę procedurę po przeciwnej stronie urządzenia.
5. Napompuj opony do ciśnienia 83-103 kPa (12-15 psi).
6. Ostrożnie opuść maszynę z podpórki.

9

Montaż kosza na trawę

Części potrzebne do tej procedury:

1	Kosz na trawę

Procedura

1. Chwyć kosz za uchwyt (Rysunek 21).

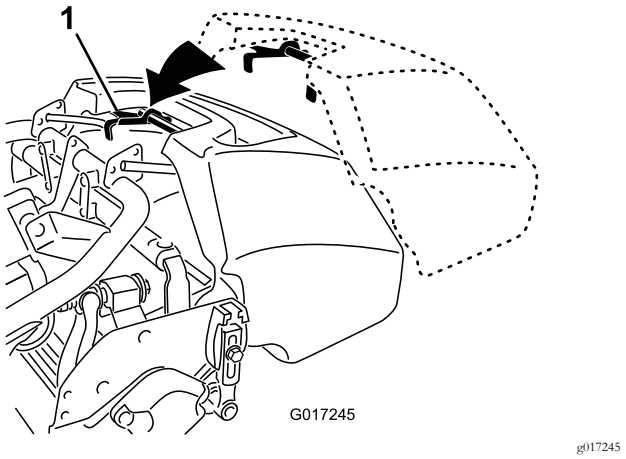

Rysunek 21

1. Haki kosza

2. Poprowadź krawędź kosza między płytami bocznymi zespołu tnącego i ponad rolką przednią (Rysunek 21).
3. Zamontuj haki kosza ponad pętlą ramy (Rysunek 21).

Ważne: Jeżeli kiedykolwiek upuścisz kosz, sprawdź punkty stykowe wspornika w pobliżu dolnej krawędzi kosza pod kątem uszkodzeń (Rysunek 22). Przed użyciem kosza należy je wyprostować. Używanie kosza ze zgiętymi punktami stykowymi wspornika może spowodować uszkodzenie wirnika.

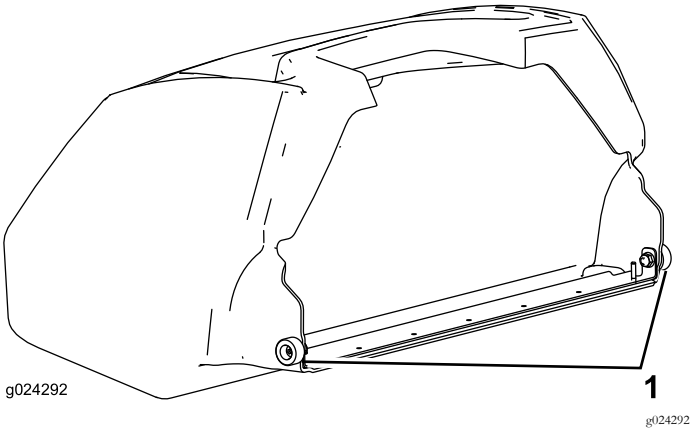

Rysunek 22

1. Punkty stykowe wspornika

Przegląd produktu

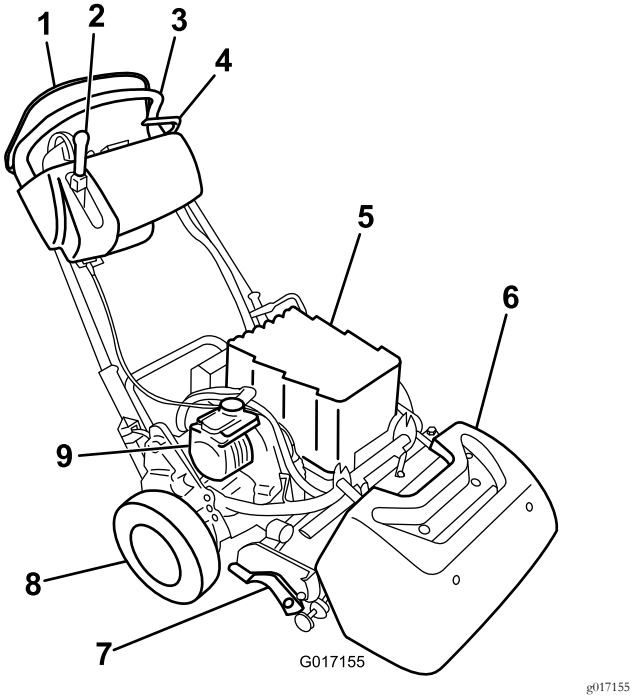

Rysunek 23

1. Czujnik obecności operatora
2. Dźwignia załączania jazdy i napędu wirnika
3. Uchwyt
4. Hamulec roboczy
5. Akumulator
6. Kosz na trawę
7. Zespół tnący
8. Koła transportowe
9. Silnik elektryczny

Elementy sterowania

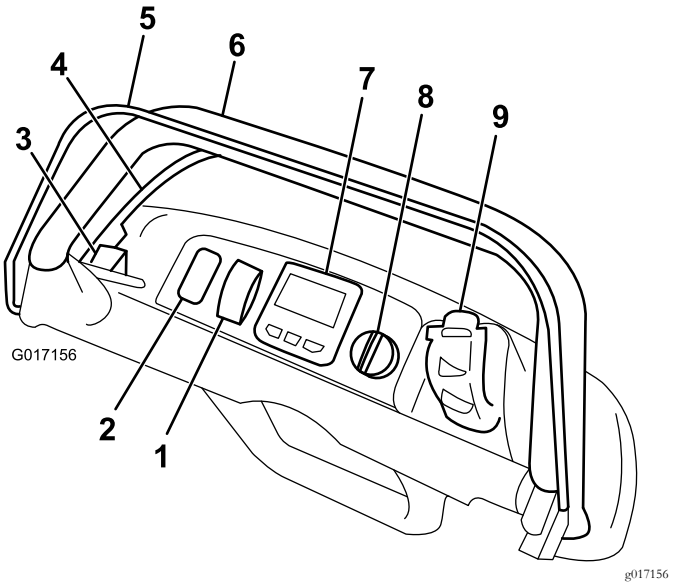

Rysunek 24

1. Przełącznik EZ-Turn
2. Wolne miejsce na opcjonalne światła
3. Zapadka hamulca postojowego
4. Hamulec roboczy
5. Czujnik obecności operatora
6. Uchwyt
7. Wyświetlacz LCD InfoCenter
8. Przełącznik kluczykowy
9. Regulacja prędkości jazdy

Przełącznik EZ-Turn

Przełącznik EZ-Turn (Rysunek 24) służy do włączania lub wyłączania funkcji EZ-Turn. Funkcja EZ-Turn pozwala na automatyczne zmniejszenie prędkości jazdy maszyny w trakcie koszenia po uniesieniu zespołu jezdnego. Pozwala to na skręcanie maszyną pod koniec pasa koszenia przy mniejszej prędkości. Przełącznika można użyć w każdym momencie, również podczas koszenia.

Funkcja ta zmniejsza prędkość jazdy tylko wtedy, gdy wirnik tnący z załączonym napędem zostanie uniesiony nad podłoże. W przypadku gdy napęd wirnika jest odłączony, funkcja jest nieaktywna. Jeżeli po włączeniu tej funkcji w trakcie koszenia zostanie odłączony napęd wirnika, maszyna przyspieszy. W trakcie koszenia z niską prędkością funkcja EZ-Turn nie spowoduje zmniejszenia prędkości przy skręcaniu.

Hamulec roboczy

Hamulec roboczy (Rysunek 25) znajduje się po lewej przedniej stronie uchwytu. Pociągnięcie dźwigni do tyłu spowoduje załączenie hamulca roboczego. W razie użycia maszyny z załączonym hamulcem maszyna będzie poruszać się, jazda będzie jednak odbywać się ze zwiększonym oporem i przy większym zużyciu energii.

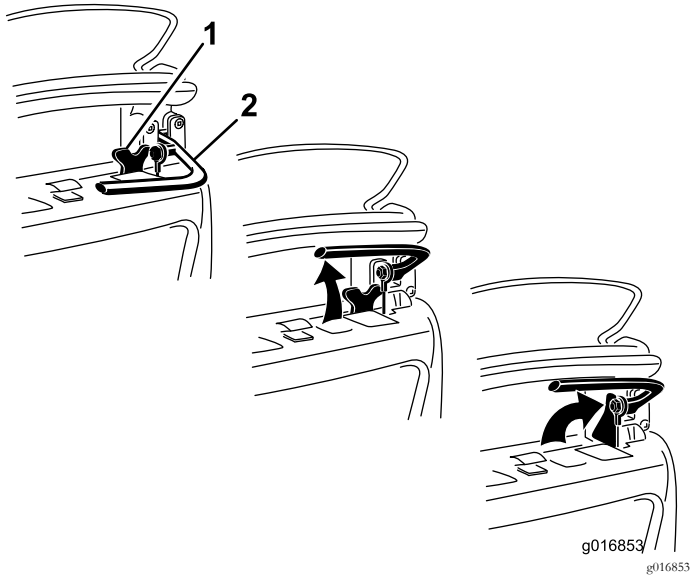

Rysunek 25

1. Zapadka hamulca postojowego
2. Hamulec roboczy

Zapadka hamulca postojowego

Używaj zapadki hamulca postojowego (Rysunek 25) wraz z hamulcem roboczym. Obróć zapadkę hamulca postojowego w kierunku uchwytu hamulca, aby unieruchomić hamulec roboczy. Pociągnij dźwignię hamulca, aby go zwolnić. Przy załączonej blokadzie dźwignia sterowania napędem jezdnym będzie nieaktywna.

Przełącznik obecności operatora (OPC)

Przed załączeniem dźwigni jazdy należy załączyć przełącznik obecności operatora (Rysunek 24). Jeżeli zwolnisz przełącznik obecności operatora podczas pracy, dźwignia jazdy powróci do pozycji neutralnej, ale maszyna się nie wyłączy.

Wyświetlacz LCD InfoCenter

Wyświetlacz LCD InfoCenter wyświetla informacje o maszynie i akumulatorze, takie jak aktualny stan naładowania akumulatora, prędkość, informacje diagnostyczne i inne (Rysunek 24).

Dodatkowe informacje można znaleźć w Używanie wyświetlacza LCD InfoCenter (Strona 27).

Przełącznik z kluczykiem

Przełącznik z kluczykiem (Rysunek 24) ma 3 przełożenia: WYŁ. (Off), WŁ. (Run) i START. Przy zwolnionym hamulcu i rozłączonym napędzie jezdnym ustaw przełącznik w położeniu START i odczekaj na zaświecenie się wyświetlacza InfoCenter, a następnie zwolnij kluczyk – powróci on do położenia WŁ. (Run). W celu wyłączenia maszyny przekręć kluczyk do położenia WYŁ. (Off) i wyjmij go.

Dźwignia załączenia jazdy i napędu wirnika

Dźwignia załączenia jazdy i napędu wirnika (Rysunek 26) znajduje się w przedniej prawej części panelu sterowania. Dźwignia posiada 2 pozycje do sterowania ruchem: Neutral (neutralna) i Forward (jazda do przodu). Ustawienie dźwigni w położeniu jazda do przodu powoduje załączenie napędu jazdy.

Informacja: Aby przesunąć dźwignię, należy najpierw załączyć przełącznik obecności operatora.

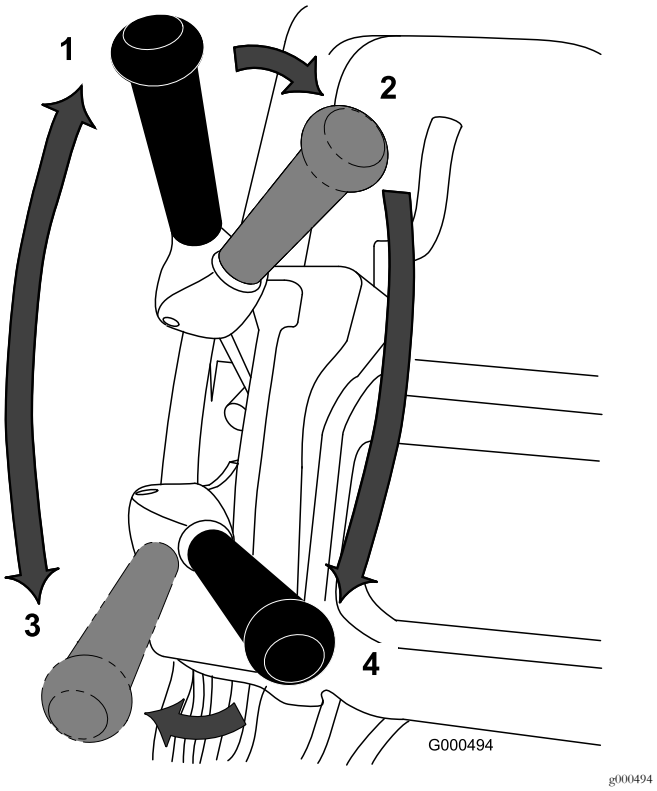

Rysunek 26

1. Bieg jałowy
2. Neutralny bieg napędu jazdy i wyłączony napęd wirnika
3. Napęd jazdy – załączony (jazda)
4. Napęd jazdy i napęd wirnika załączone

Dźwignia posiada 2 pozycje do sterowania wirnikiem: Engage (włącz) i Disengage (wyłącz). Przesuń górną część dźwigni w lewo, a następnie do przodu w celu załączenia wirnika i rozpoczęcia koszenia. Popchnij dźwignię w prawo w celu odłączenia wirnika i kontynuowania jazdy do przodu lub przesuń ją do tyłu w celu odłączenia zarówno wirnika, jak i napędu jazdy.

Informacja: Jeżeli zwolnisz przełącznik obecności operatora, dźwignia powróci do pozycji neutralnej, a maszyna się zatrzyma.

Automatyczny hamulec silnika

Maszyna jest wyposażona w automatyczny hamulec silnika, który zapobiega stoczeniu się maszyny po jej zatrzymaniu. Za wyjątkiem poniższych sytuacji hamulec silnika jest zawsze załączony, gdy napęd jezdny jest w położeniu neutralnym lub gdy regulator prędkości jazdy jest w położeniu zerowej prędkości:

- Przy wyłączaniu maszyny należy załączyć blokadę hamulca postojowego w celu unieruchomienia jej.
- Przy uruchamianiu maszyny za pomocą przełącznika z kluczykiem hamulec silnika jest początkowo wyłączony. Po rozpoczęciu jazdy hamulec silnikowy zaczyna normalnie działać.
- Hamulec nie zostaje załączony w razie ustawienia regulatora prędkości jazdy do położenia zerowej prędkości przy załączonym napędzie wirników (np. w trakcie koszenia). Dzięki takiemu działaniu można w trakcie koszenia ustawić regulator w położeniu zerowej prędkości, aby popchnąć maszynę do tyłu w celu skorygowania kursu.

Podpórka

Podpórka (Rysunek 28) jest zamontowana przy tylnej części maszyny i służy do unoszenia tylnej części maszyny w celu instalowania lub demontażu kół transportowych. Podpórka zapobiega również upadkowi maszyny na uchwyt po demontażu wirnika.

- Aby użyć podpórki w celu zamontowania kół transportowych, opuść ją na ziemię i stań na pętli podpórki, równocześnie ciągnąć w górę i do tyłu za dolny, środkowy uchwyt urządzenia (Rysunek 27).

  Ważne: Do podniesienia urządzenia wystarczy wywrzeć nacisk stopą na pętlę podpórki oraz użyć jedynie dolnego, środkowego uchwytu urządzenia. Próby podniesienia maszyny na podpórkę w jakikolwiek inny sposób mogą spowodować odniesienie urazu.

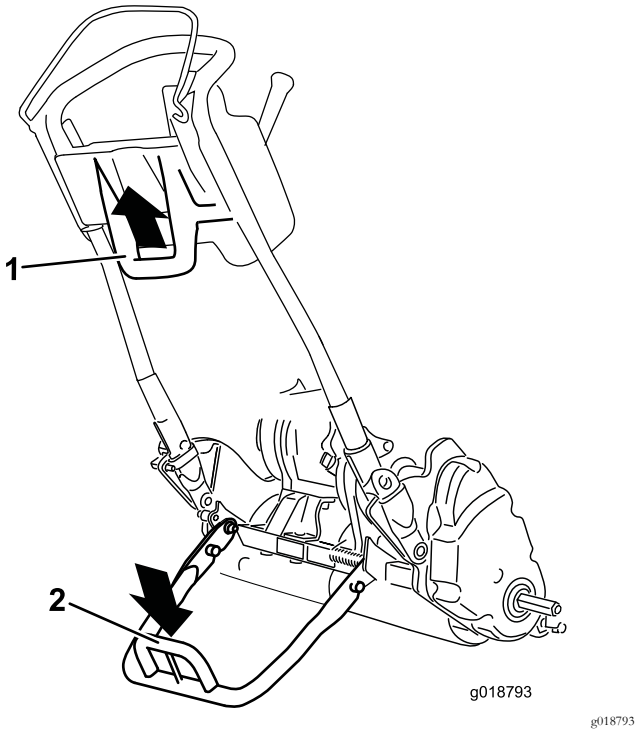

Rysunek 27

1. Dolny środkowy uchwyt urządzenia
2. Pętla podpórki

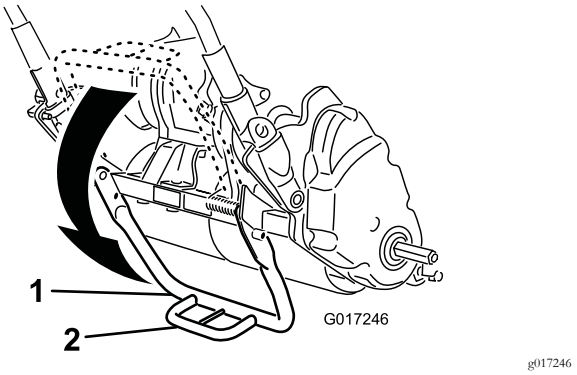

Rysunek 28

1. Podpórka
2. Pętla podpórki

- Aby użyć podpórki podczas demontażu wirnika, opuść ją i wciśnij trzpień blokujący w celu zablokowania podpórki w położeniu roboczym (Rysunek 29).

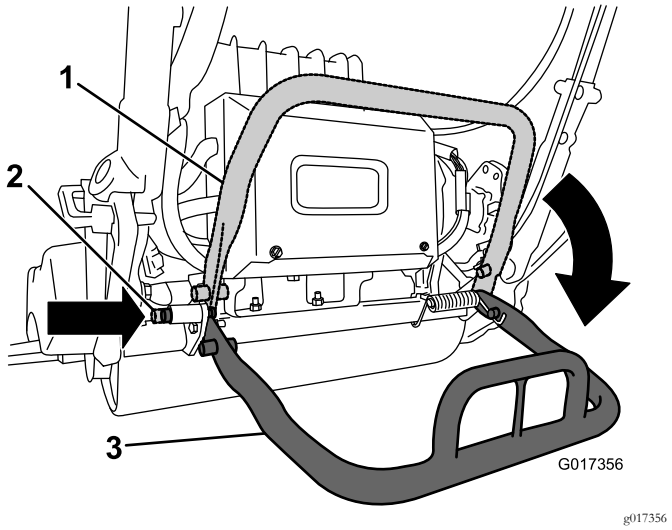

Rysunek 29

1. Podpórka – położenie spoczynkowe
2. Trzpień blokujący
3. Podpórka – położenie serwisowe

Specyfikacje

Jednostka jezdna 1800

Szerokość	82,5 cm
Wysokość	104,8 cm
Długość z koszem	152,4 cm
Masa netto (z zamontowanym 11-nożowym zespołem tnącym i koszem na trawę)	129,3 kg
Szerokość cięcia	46 cm
Wysokość cięcia	od 1,5 do 7,5 mm przy zastosowaniu noża dolnego Micro-Cut
Częstotliwość cięcia	Regulowana (patrz *instrukcja obsługi* zespołu tnącego)

Jednostka jezdna 2100

Szerokość	90,1 cm
Wysokość	104,8 cm
Długość z koszem	152,4 cm
Masa netto (z zamontowanym 11-nożowym zespołem tnącym i koszem na trawę)	132,9 kg
Szerokość cięcia	53,3 cm
Wysokość cięcia	od 1,5 do 7,5 mm przy zastosowaniu noża dolnego Micro-Cut
Częstotliwość cięcia	Regulowana (patrz *instrukcja obsługi* zespołu tnącego)

Osprzęt/akcesoria

Dostępna jest gama osprzętu i akcesoriów zatwierdzonych przez firmę Toro przeznaczonych do stosowania z urządzeniem i zwiększających jego możliwości. Skontaktuj się z przedstawicielem autoryzowanego serwisu lub dystrybutorem.

Dla najlepszej ochrony inwestycji i zachowania optymalnej wydajności urządzeń zaufaj oryginalnym częściom Toro. Jeśli chodzi o niezawodność, Toro dostarcza części zamienne zaprojektowane z myślą o parametrach technicznych określonej maszyny. Dla spokoju ducha używaj zawsze oryginalnych części zamiennych Toro.

Działanie

Informacja: Określ lewą i prawą stronę maszyny ze standardowego stanowiska operatora.

Bezpieczeństwo to podstawa

Przeczytaj uważnie wszystkie instrukcje dotyczące bezpieczeństwa. Zapoznaj się z symbolami znajdującymi się w części dotyczącej bezpieczeństwa. Pomoże to uniknąć obrażeń operatora lub osób postronnych.

⚠ OSTROŻNIE

Poziom hałasu wytwarzany przez maszynę może doprowadzić do utraty słuchu.

Podczas eksploatacji maszyny należy korzystać z ochraniaczy słuchu.

Używaj odpowiedniego sprzętu ochrony oczu, uszu, dłoni, stóp oraz głowy.

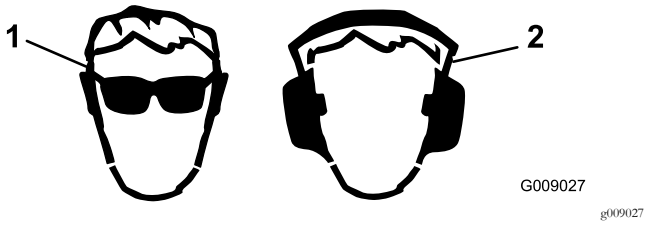

Rysunek 30

1. Noś osłonę oczu.
2. Noś ochronniki słuchu.

Regulacja wysokości dźwigni

Informacja: Urządzenie jest dostarczane z uchwytem ustawionym w najniższym położeniu. Zazwyczaj urządzenie jest obsługiwane z uchwytem wysuniętym teleskopowo do swojego najwyższego położenia.

1. Poluzuj 3 śruby wózka i nakrętki mocujące każdą stronę uchwytu w obejmach uchwytu (Rysunek 31).

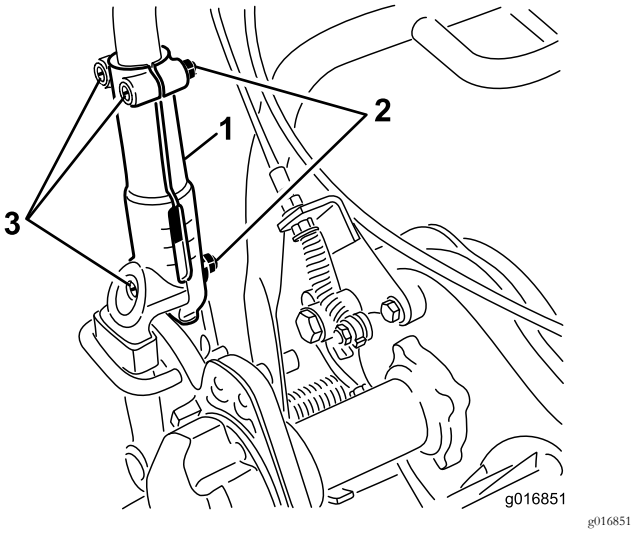

Rysunek 31

1. Obejma uchwytu
2. Nakrętka
3. Śruby wózka

2. Wyciągaj uchwyt powoli i równomiernie z każdej strony, aż znajdzie się on w pożądanym położeniu roboczym.
3. Dokręć śruby wózka i nakrętki, aby zablokować dane ustawienie.

Regulacja kąta uchwytu

1. Usuń zawleczki z elementów ustalających uchwytu po każdej stronie kosiarki (Rysunek 32).

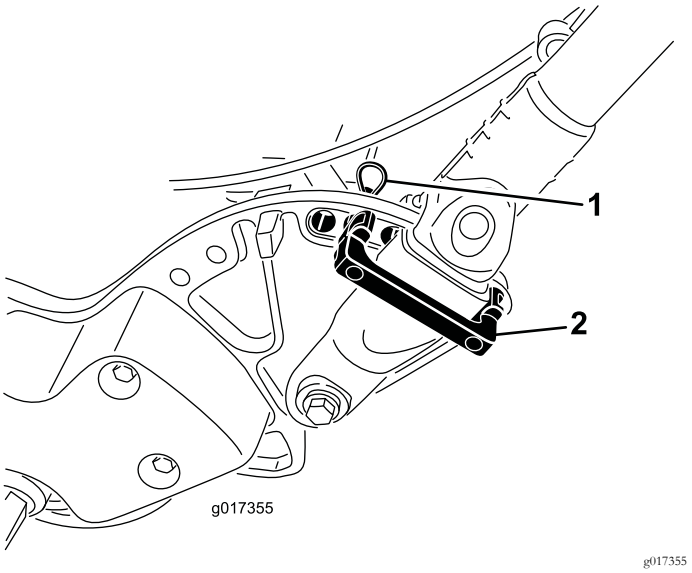

Rysunek 32

1. Zawleczka
2. Element ustalający uchwytu

2. Podtrzymując uchwyt, usuń zawleczki z każdej strony i obróć uchwyt w wymagane położenie robocze (Rysunek 32).
3. Zamontuj elementy ustalające uchwytu i zawleczki.

Regulacja elementów sterowania przepustnicą

1. Zdejmij pokrywę konsoli.
2. Poluzuj 2 elementy mocujące dźwignię przepustnicy (Rysunek 33).

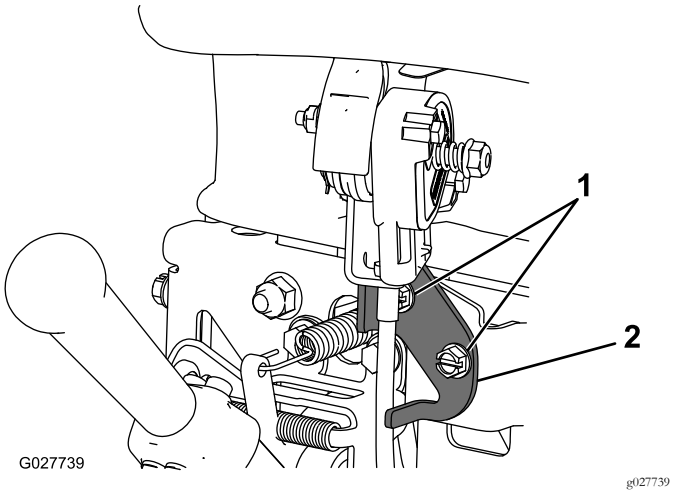

Rysunek 33

1. Elementy mocujące
2. Sterowanie przepustnicą

3. Zamontuj regulator przepustnicy w pożądanym położeniu.
4. Dokręć elementy mocujące dźwignię przepustnicy.
5. Zamontuj zdjętą wcześniej pokrywę konsoli.

Włączanie maszyny

1. Upewnij się, że złącze T-handle głównej wiązki przewodów jest podłączone do głównego złącza zasilania (Rysunek 17).
2. Upewnij się, że dźwignie jazdy i napędu wirnika są w położeniu neutralnym.
3. Przekręć i przytrzymaj przełącznik z kluczykiem w położeniu START, aż wyświetlacz InfoCenter LCD zaświeci się, następnie zwolnij kluczyk – powróci on do położenia WŁ. (Run).

Wyłączanie maszyny

1. Ustaw dźwignię jazdy i napędu wirnika w położeniu rozłączonym.
2. Przekręć przełącznik z kluczykiem do pozycji WYŁ. (Off) i wyjmij kluczyk.

Używanie maszyny w trybie transportowym

Jeżeli nie będziesz używał kół transportowych, przejdź do kroku 4.

1. Pchnij podpórkę nogą w dół i pociągnij wspornik uchwytu, aż podpórka obróci się do przodu i znajdzie się nad środkiem maszyny.
2. Zamontuj koła transportowe.
3. Aby zwolnić podpórkę, wyciągnij uchwyt i opuść tył kosiarki na koła transportowe.
4. Upewnij się, że dźwignia jazdy i napędu wirnika jest w położeniu neutralnym, po czym włącz maszynę.
5. Ustaw regulator prędkości w położeniu prędkości zerowej, załącz napęd jezdny, unieś przód maszyny w górę i powoli zwiększ prędkość za pomocą regulatora, aby ruszyć maszyną z miejsca.
6. Ustaw regulator prędkości w takiej pozycji, aby kosiarka pracowała z wymaganą prędkością i przejedź kosiarką w docelowe miejsce.

Przygotowanie maszyny do koszenia

1. Ustaw regulator prędkości z powrotem w położeniu ZEROWYM, ustaw dźwignię jazdy w położeniu rozłączonym i wyłącz maszynę.
2. Pchnij podpórkę nogą w dół i pociągnij wspornik uchwytu, aż podpórka obróci się do przodu i znajdzie się nad środkiem maszyny.
3. Zdemontuj koła transportowe.

4. Ostrożnie opuść maszynę z podpórki.

Obsługa kosiarki

Prawidłowe użytkowanie urządzenia pozwoli na najrówniejsze możliwe cięcie murawy.

Ważne: Ścinki trawy działają w trakcie koszenia jak środek smarny. Nadmiernie intensywna eksploatacja zespołu tnącego przy braku ścinków trawy może uszkodzić zespół tnący.

Przygotowania do koszenia

Upewnij się, że kosiarka jest dokładnie wyregulowana i ustawiona równomiernie po obu stronach wirnika. W celu uzyskania najlepszych rezultatów i najdłuższego czasu pracy na akumulatorze nóż dolny należy tak ustawić, aby lekko dotykał wirnika. Efekty nieprawidłowej regulacji kosiarki są szczególnie widoczne w przypadku przyciętej murawy. Przed koszeniem usuń z murawy wszelkie obiekty obce. Upewnij się, że nikt, zwłaszcza dzieci i zwierzęta domowe, nie znajduje się na obszarze roboczym.

Koszenie trawy na obszarach greenów pól golfowych

Trawę należy kosić, poruszając się równoległymi pasami do przodu i do tyłu. Unikaj koszenia kołowego lub zawracania kosiarką na terenach zielonych z uwagi na ryzyko zdarć. Skręcanie kosiarką należy wykonywać ponad trawą poprzez podniesienie wirnika tnącego (naciskając uchwyt) oraz obracając kosiarkę na cylindrze jezdnym. Po włączeniu funkcji EZ-Turn uniesienie zespołu tnącego nad trawę spowoduje, że jednostka jezdna zwolni, aby ułatwić wykonanie skrętu, co jest szczególnie przydatne dla początkujących użytkowników. Koszenie należy wykonywać w tempie normalnego chodu. Duża prędkość przynosi bardzo małą oszczędność czasu i jednocześnie pogarsza jakość koszenia.

Aby ułatwić sobie utrzymanie prostej linii koszenia na trawie oraz utrzymać urządzenie w stałej odległości od krawędzi poprzedniego skoszenia, użyj pasów kontrolnych na koszu (Rysunek 34).

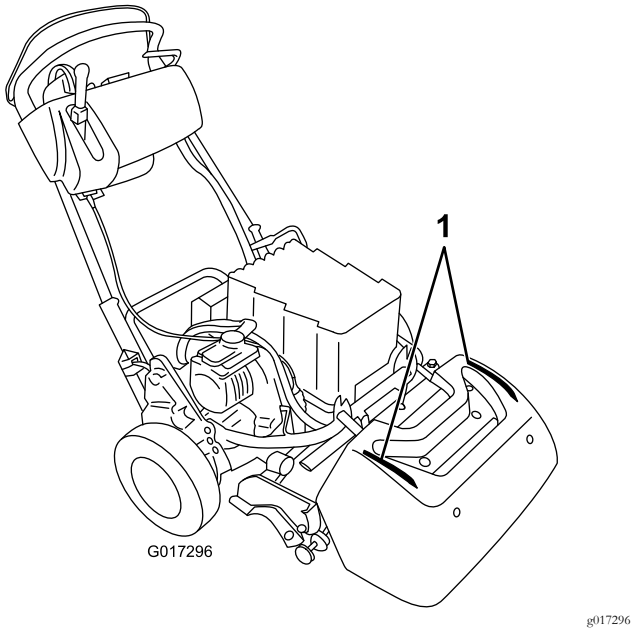

Rysunek 34

1. Pasy kontrolne

Eksploatacja urządzenia w warunkach słabego oświetlenia

Podczas eksploatacji maszyny w warunkach słabego oświetlenia należy używać zestawu oświetleniowego LED (model 04265). Zestaw ten został zaprojektowany specjalnie pod kątem zasilania z akumulatora i współpracy z instalacją elektryczną.

Ważne: Nie używaj do tej kosiarki żadnych innych systemów oświetleniowych, gdyż mogą one uszkodzić akumulator lub instalację elektryczną.

Użytkowanie maszyny

1. Włącz maszynę, ustaw regulator prędkości w położeniu ZEROWYM, skieruj uchwyt do dołu w celu uniesienia zespołu tnącego, wciśnij przełącznik obecności operatora, ustaw dźwignię jazdy w położeniu ZAŁĄCZONYM (Rysunek 35) i stopniowo zwiększaj ustawienie regulatora prędkości, aby przejechać maszyną na skraj obszaru green.
2. Ustaw regulator prędkości z powrotem w położeniu ZEROWYM.
3. Ustaw dźwignię jazdy w położeniu rozłączonym, a następnie przestaw ją w lewo i do przodu, aby załączyć napęd jezdny i wirnika (Rysunek 35).

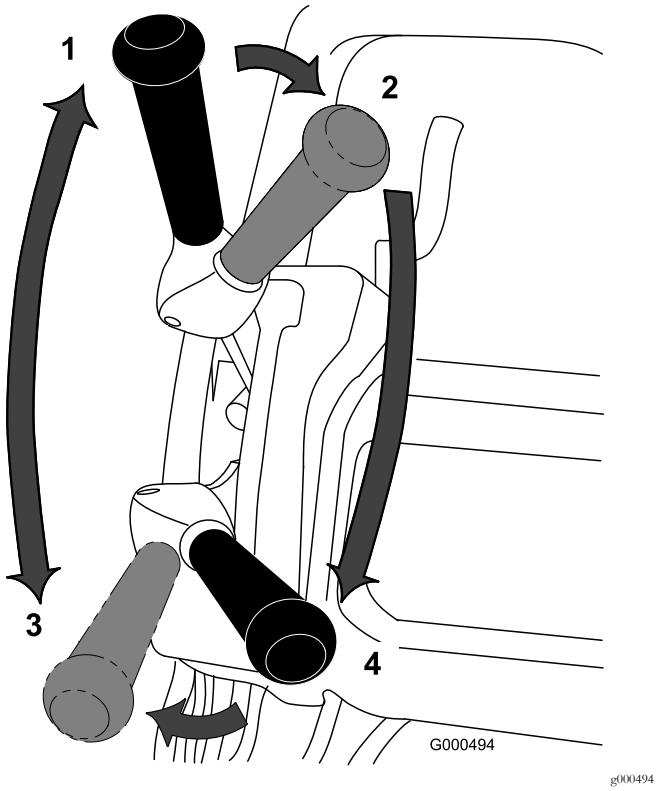

Rysunek 35

1. Bieg jałowy
2. Neutralny bieg napędu jazdy i wyłączony napęd wirnika
3. Napęd jazdy – załączony (jazda)
4. Napęd jazdy i napęd wirnika załączone

4. Stopniowo zwiększaj ustawienie regulatora prędkości do momentu, gdy kosiarka będzie jechała z pożądaną prędkością, wjedź kosiarką na obszar greenu, po czym opuść przednią część kosiarki i zacznij koszenie.

   Informacja: W trakcie koszenia możesz ustawić regulator prędkości w położeniu ZEROWYM. Spowoduje to zatrzymanie maszyny z rozłączonym hamulcem silnika i umożliwi popchnięcie maszyny do tyłu w celu skorygowania kursu. Więcej informacji o automatycznym hamulcu silnika znajduje się w rozdziale Automatyczny hamulec silnika (Strona 20).

Przygotowywanie maszyny po koszeniu do transportu

1. Zjedź z obszaru greenu, ustaw regulator prędkości w położeniu ZEROWYM, ustaw dźwignię napędu jezdnego i wirnika w położeniu rozłączonym i wyłącz maszynę.
2. Opróżnij kosz na trawę ze ścinków, zamontuj kosz na trawę w kosiarce i przystąp do transportowania.

Sprawdzanie działania wyłączników blokad

Okres pomiędzy przeglądami: Przed każdym użyciem lub codziennie

⚠ OSTROŻNIE

Jeśli wyłączniki blokad są odłączone lub uszkodzone, maszyna może nieoczekiwanie zostać uruchomiona, powodując obrażenia ciała.

- **Nie manipuluj przy wyłącznikach blokad.**
- **Codziennie przed przystąpieniem do obsługi urządzenia sprawdzaj działanie wyłączników blokad i wymieniaj wszystkie uszkodzone wyłączniki.**

Sprawdzanie blokady przełącznika obecności operatora (OPC)

1. Pchnij podpórkę nogą w dół i pociągnij za wspornik uchwytu w górę, aż podpórka obróci się do przodu, wokół środka obrotu.
2. Gdy element sterujący obecności operatora jest zwolniony, spróbuj załączyć dźwignię jazdy (Rysunek 36). Dźwignia jazdy nie powinna ulec załączeniu. Jeżeli dźwignia jazdy ulegnie załączeniu, układ blokad wymaga serwisu. Usuń tę usterkę przed przystąpieniem do użytkowania maszyny.

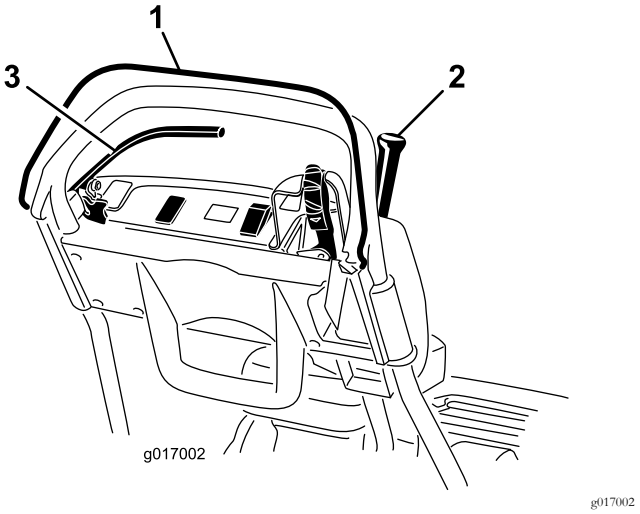

Rysunek 36

1. Przełącznik obecności operatora (OPC)
2. Dźwignia jazdy
3. Dźwignia hamulca

3. Przy wciśniętym przełączniku OPC i dźwigni jazdy w położeniu załączonym zwolnij przełącznik OPC (Rysunek 36). Dźwignia jazdy powinna ulec odłączeniu. Jeżeli dźwignia jazdy nie ulegnie odłączeniu, układ

blokad wymaga serwisu. Usuń tę usterkę przed przystąpieniem do użytkowania maszyny.

4. Przy wciśniętym przełączniku OPC i dźwigni zmiany biegów przesuniętej w lewo załącz napęd jezdny i wirnika, po czym zwolnij przełącznik OPC (Rysunek 36). Dźwignia jazdy powinna ulec odłączeniu. Jeżeli dźwignia jazdy nie ulegnie odłączeniu, układ blokad wymaga serwisu. Usuń tę usterkę przed przystąpieniem do użytkowania maszyny; zapoznaj się z Serwisowanie wyłącznika blokady jazdy (Strona 36).
5. Przy wciśniętym przełączniku OPC i dźwigni zmiany biegów przesuniętej w lewo załącz napęd jezdny i wirnika. Przesuń dźwignię zmiany biegów w prawo w celu rozłączenia napędu wirnika (Rysunek 23). Napęd wirnika powinien ulec odłączeniu. W przeciwnym razie układ blokad wymaga serwisu. Usuń tę usterkę przed przystąpieniem do użytkowania maszyny; zapoznaj się z Serwisowanie wyłącznika blokady jazdy (Strona 36).

Kontrola przełącznika blokady jazdy

1. Opuść podpórkę.
2. Naciśnij przełącznik OPC i ustaw dźwignię jazdy w położeniu załączonym (Rysunek 23).
3. Włącz maszynę za pomocą przełącznika z kluczykiem. Zaświeci się wyświetlacz InfoCenter LCD i pojawi się komunikat z ostrzeżeniem o załączonej dźwigni jazdy. Jeżeli taki komunikat nie pojawi się, wyłącznik blokady wymaga serwisowania. Usuń tę usterkę przed przystąpieniem do użytkowania maszyny; zapoznaj się z Serwisowanie wyłącznika blokady jazdy (Strona 36).
4. Wyłącz maszynę i ustaw dźwignię jazdy w położeniu neutralnym.

Sprawdzanie przełącznika blokady hamulca

1. Opuść podpórkę.
2. Przy włączonej maszynie i hamulcu roboczym (nie hamulcu postojowym) załączonym z użyciem umiarkowanej siły naciśnij przełącznik OPC i ustaw dźwignię jazdy w położeniu załączonym (Rysunek 23). Silnik powinien pracować z dużym wysiłkiem, próbując przezwyciężyć opór hamulca bez generowania błędów na wyświetlaczu InfoCenter LCD. Może pojawić się informacja o zwiększonym zużyciu energii (ikona małego akumulatora z symbolem błyskawicy). Jeżeli pojawi się inne zalecenie, usuń usterkę przed przystąpieniem do użytkowania maszyny.
3. Przy włączonej maszynie załącz zapadkę hamulca postojowego, naciśnij przełącznik OPC i ustaw dźwignię jazdy w położeniu załączonym (Rysunek 23 oraz Rysunek 24). Silnik nie powinien się uruchomić, a na panelu InfoCenter powinno pojawić się ostrzeżenie. W przeciwnym razie czujnik blokady wymaga serwisu. Usuń tę usterkę przed przystąpieniem do użytkowania maszyny; zapoznaj się z Serwisowanie wyłącznika blokady hamulca (Strona 37).
4. Wyłącz maszynę i ustaw dźwignię jazdy w położeniu neutralnym.
5. Ostrożnie opuść maszynę z podpórki.

Dbanie o akumulator litowo-jonowy

⚠ OSTRZEŻENIE

W akumulatorze panuje wysokie napięcie, które może spowodować poparzenia lub porażenie prądem.

- **Nie wolno podejmować prób otwarcia akumulatora.**
- **Nie wkładać do złącza akumulatora żadnych przedmiotów innych niż złącze wiązki przewodów dostarczone z produktem.**
- **Podczas przenoszenia akumulatora z pękniętą obudową należy zachować najwyższą ostrożność.**
- **Używaj tylko ładowarki przeznaczonej do posiadanego akumulatora.**

Ładowanie akumulatora

Akumulator ładuj zawsze po zakończeniu pracy danego dnia, aby przed kolejnym koszeniem był całkowicie naładowany. Akumulatory litowo-jonowe, inaczej niż w przypadku akumulatorów innych typów, nie wykazują efektu pamięciowego i przed ładowaniem nie ma potrzeby rozładowywania ich.

Szczegółowe informacje na temat ładowania akumulatora można znaleźć w *Instrukcji obsługi ładowarki akumulatorów litowo-jonowych*.

Jeśli maszyna będzie przechowywana przez ponad 10 dni, podłącz ją do ładowarki i pozostaw z włączoną ładowarką. Po 10 dniach braku aktywności ładowarka automatycznie przełączy się w tryb magazynowy, w którym poziom naładowania zostanie zmniejszony do ok. 40% całkowitej pojemności. Więcej informacji o przechowywaniu maszyny oraz instrukcje wychodzenia z trybu magazynowego można znaleźć w Przechowywanie (Strona 41).

Transportowanie akumulatora

Amerykański Departament Transportu oraz międzynarodowe instytucje transportowe wymagają, aby akumulatory litowo-jonowe były transportowane w specjalnych opakowaniach i wyłącznie przez przewoźników posiadających

uprawnienia do przewozu akumulatorów. Na terenie Stanów Zjednoczonych dopuszczalne prawnie jest przewożenie akumulatora zamontowanego w maszynie zasilanej akumulatorem przy spełnieniu pewnych wymogów ustawowych. W celu uzyskania informacji o przepisach prawnych dotyczących przewożenia maszyny lub akumulatora eFlex należy skontaktować się z Departamentem Transportu (USA) lub odpowiednimi organami administracji rządowej.

W celu uzyskania informacji o wysyłaniu akumulatora należy zapoznać się z instrukcjami (3373-934) dołączonymi do zestawu wysyłkowego akumulatora (numer modelu 120-4600). Instrukcje te można również pobrać ze strony www.Toro.com.

Dbanie o akumulator

Akumulatory litowo-jonowe, tak jak inne akumulatory wielokrotnego ładowania, posiadają określony okres trwałości, w trakcie którego będą magazynować ilość energii pozwalającą na wykonanie prac, do których jest przeznaczona maszyna.W miarę upływu czasu ilość pracy możliwej do wykonania na jednym naładowaniu akumulatora będzie się stopniowo zmniejszać. W poniższej tabeli podana jest przybliżona spodziewana ilość pracy dla pierwszych 5 lat eksploatacji, którą maszyna będzie w stanie wykonać:

Rok	Powierzchnia skoszona na pełnym naładowaniu
1	4240 m^2
2	4070 m^2
3	3900 m^2
4	3790 m^2
5	3600 m^2

Informacja: Rezultaty mogą się różnić w zależności od odległości, na jaką transportowana jest maszyna, ustawienia docisku noża dolnego oraz innych czynników omówionych w niniejszym rozdziale.

Aby osiągnąć maksymalną żywotność akumulatora, należy przestrzegać następujących zaleceń:

- Nie otwieraj akumulatora. W środku nie ma żadnych części naprawialnych przez użytkownika. Otwarcie akumulatora spowoduje unieważnienie gwarancji. Akumulator jest zabezpieczony urządzeniami informującymi o próbach manipulowania.
- Przechowuj/parkuj maszynę w czystym, suchym garażu lub magazynie, **z dala od bezpośredniego światła słonecznego i źródeł ciepła.** Nie przechowuj maszyny w miejscu, w którym temperatura spada poniżej -25 stopni Celsjusza lub przekracza 45 stopni Celsjusza. **Temperatury wykraczające poza ten zakres powodują uszkodzenie akumulatora.** Występowanie wysokiej temperatury w trakcie przechowywania, w szczególności w przypadku całkowicie naładowanego akumulatora, spowoduje zmniejszenie jego żywotności.
- W przypadku przechowywania przez okres ponad 10 dni upewnij się, że maszyna znajduje się w chłodnym, nienarażonym na promienie słoneczne miejscu, i jest podłączona do ładowarki.
- Podczas koszenia przy wysokiej temperaturze lub w świetle słonecznym, akumulator może się przegrzać. W takim wypadku na wyświetlaczu InfoCenter LCD pojawi się ostrzeżenie o wysokiej temperaturze. W takim momencie napęd wirnika zostanie odłączony, a maszyna zwolni.

  Należy natychmiast przejechać maszyną do chłodnego miejsca nienarażonego na działanie promieni słonecznych, wyłączyć maszynę i odczekać aż akumulator całkowicie ostygnie i dopiero wówczas kontynuować pracę.
- Utrzymuj pokrywę akumulatora w czystości. Biały kolor odbija światło słoneczne i spowalnia nagrzewanie się akumulatora. Zanieczyszczona pokrywa powoduje, że każdego dnia akumulator nagrzewa się bardziej, co w rezultacie wpłynie na zmniejszenie pojemności akumulatora.
- Wyreguluj nóż dolny, aby dotykał do wirnika możliwie lekko. Pozwoli to zmniejszyć zużycie energii na napędzanie wirnika oraz zwiększyć ilość pracy wykonanej między kolejnymi ładowaniami.

Używanie wyświetlacza LCD InfoCenter

Wyświetlacz LCD InfoCenter wyświetla informacje o maszynie, takie jak aktualny stan naładowania akumulatora, prędkość, różne informacje diagnostyczne oraz inne informacje dotyczące maszyny i akumulatora. Wyświetlacz InfoCenter oraz główny ekran informacyjny są przedstawione na Rysunek 37.

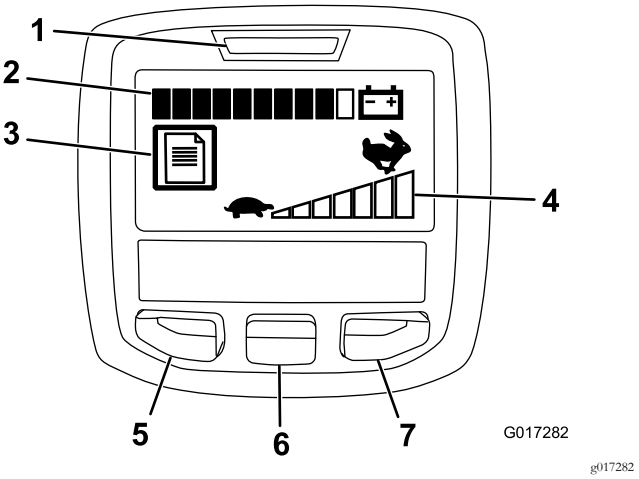

Rysunek 37

1. Wskaźnik zasilania/usterki
2. Wskaźnik naładowania akumulatora
3. Wskaźnik usterki
4. Ustawiona prędkość jazdy
5. Przycisk menu/wstecz
6. Przycisk „w dół”
7. Przycisk „w prawo”

- Wskaźnik zasilania/usterki – zapala się po włączeniu maszyny. Po zaświeceniu się tej lampki można ustawić kluczyk w położeniu WŁ. (Run). W razie wystąpienia usterki lampka ta zaczyna migać.
- Wskaźnik naładowania akumulatora – gdy akumulator jest w pełni naładowany, wszystkie pola wskaźnika mają kolor czarny. W miarę rozładowywania akumulatora pojawiają się białe pola, zaczynając od prawej strony. Gdy zostanie tylko jedno czarne pole, akumulator jest prawie całkowicie rozładowany i należy natychmiast rozpocząć jego ładowanie.
- Wskaźnik usterki – ta ikona oznacza, że aktualnie występuje usterka.
- Ustawienie prędkości jazdy – wskaźnik posiada tym więcej czarnych pasków (od lewej do prawej), im wyższa jest ustawiona prędkość. Wszystkie paski białe oznaczają, że ustawiona jest prędkość zerowa.
- Przycisk menu/wstecz – naciśnij ten przycisk, aby przejść do menu InfoCenter. Pozwala on także wyjść z aktualnie używanego menu.
- Przycisk „w dół” – służy do przewijania menu w dół.
- Przycisk „w prawo” – służy do otwarcia menu, dla którego strzałka w prawo wskazuje dodatkowe pozycje.

Informacja: Działanie każdego z przycisków może się zmienić w zależności od opcji dostępnych w danym momencie. Każdy przycisk posiada ikonę ukazującą jego aktualną funkcję.

Korzystanie z menu

W celu przejścia do menu systemu InfoCenter, będąc na ekranie głównym, naciśnij przycisk menu. Spowoduje to wyświetlenie menu głównego. W poniższej tabeli podane są opcje dostępne w poszczególnych menu:

Menu główne	
Pozycja menu	**Opis**
Usterki	Menu usterek zawiera listę ostatnich usterek maszyny. Więcej informacji o menu usterek i informacji w nim dostępnych można znaleźć w instrukcji serwisowej lub uzyskać u autoryzowanego dealera Toro.
Serwis	Menu serwisowe zawiera informacje dotyczące maszyny, takie jak liczba roboczogodzin oraz zużycie i stan akumulatora.
Diagnostyka	Menu diagnostyczne zawiera listę aktualnych stanów maszyny. Pozwala ono rozwiązywać pewne problemy, gdyż zapewnia łatwy dostęp do informacji o stanie poszczególnych elementów sterujących maszyną.
O maszynie	Menu O maszynie pozwala wyświetlić numer modelu, numer seryjny oraz wersję oprogramowania maszyny.
Ustawienia	Menu ustawień pozwala na dostosowanie działania parametrów wyświetlacza InfoCenter.

Menu Serwis	
Pozycja menu	**Opis**
Godziny	Pokazuje całkowitą liczbę godzin włączenia maszyny.
Czas koszenia	Pokazuje całkowitą liczbę godzin używania wirnika koszącego.
Użycie energii	Pokazuje moc chwilową w watach pobieraną z akumulatora.
Stan naładowania akumulatora	Pokazuje aktualny stan akumulatora jako procentową wartość całkowitej pojemności.
Natężenie prądu akumulatora	Pokazuje chwilowy prąd w amperach dostarczany przez akumulator.
Napięcie akumulatora	Pokazuje napięcie akumulatora w woltach.
Energia	Pokazuje całkowitą ilość energii dostarczoną przez akumulator w całym okresie jego żywotności w watogodzinach.

Menu Diagnostyka	
Pozycja menu	**Opis**
Przełącznik z kluczykiem włączony	Wskazuje, czy przełącznik z kluczykiem jest włączony/wyłączony.
Przełącznik z kluczykiem w stanie start	Wskazuje, czy przełącznik z kluczykiem jest w stanie start.
Zapadka hamulca postojowego	Wskazuje, czy zapadka hamulca postojowego jest załączona/zwolniona.
EZ-Turn	Wskazuje, czy obwód funkcji EZ-Turn jest aktywny/nieaktywny.

Napęd jezdny	Wskazuje, czy dźwignia jazdy jest w stanie załączonym/wyłączonym.
Napęd wirnika	Wskazuje, czy napęd wirnika jest załączony/wyłączony.
Przepustnica	Wskazuje ustawienie sterowania przepustnicą w woltach (używana do obliczenia docelowej prędkości obrotowej).
Docelowa prędkość obrotowa	Pokazuje pożądaną prędkość obrotową ustaloną za pomocą regulatora prędkości.
Prędkość obrotowa silnika	Pokazuje aktualną prędkość obrotową silnika.
Napięcie zasilania 12 V	Pokazuje napięcie zasilania wykrywane przez czujnik nr 1.
Napięcie zasilania 5 V	Pokazuje napięcie zasilania wykrywane przez czujnik nr 2.
Magistrala CAN	Pokazuje stan magistrali komunikacyjnej CAN.

Menu O maszynie	
Pozycja menu	**Opis**
Model	Pokazuje numer modelu maszyny.
Nr seryjny	Pokazuje numer seryjny maszyny.
Wersja oprogramowania	Pokazuje numer wersji oprogramowania maszyny.

Menu Ustawienia	
Pozycja menu	**Opis**
Język	Ustawienie to pozwala zmienić język używany przez system InfoCenter.
Jednostki	Ustawienie to pozwala zmienić jednostki używane przez system InfoCenter. Domyślne ustawienia to język angielski i system metryczny.
Podświetlenie wyświetlacza LCD	Ustawienie to pozwala na zwiększanie lub zmniejszanie jasności wyświetlania ekranu LCD.
Kontrast wyświetlacza LCD	Ustawienie to pozwala na zmianę kontrastu między jasnymi i ciemnymi obszarami na wyświetlaczu LCD.

Informacja: W razie przypadkowej zmiany języka lub kontrastu na wartości powodujące brak możliwości zrozumienia lub oglądania wyświetlacza, należy skontaktować się z autoryzowanym dystrybutorem Toro w celu przywrócenia ustawień wyświetlacza.

Zwalnianie przekładni

Jeżeli maszyna zostanie unieruchomiona z załączonym hamulcem silnika, możesz odłączyć walec od przekładni, aby umożliwić manewrowanie maszyną.

1. W prawym tylnym rogu urządzenia zlokalizuj dźwignię załączania/odłączania jazdy obok cylindra obudowy napędu (Rysunek 38).

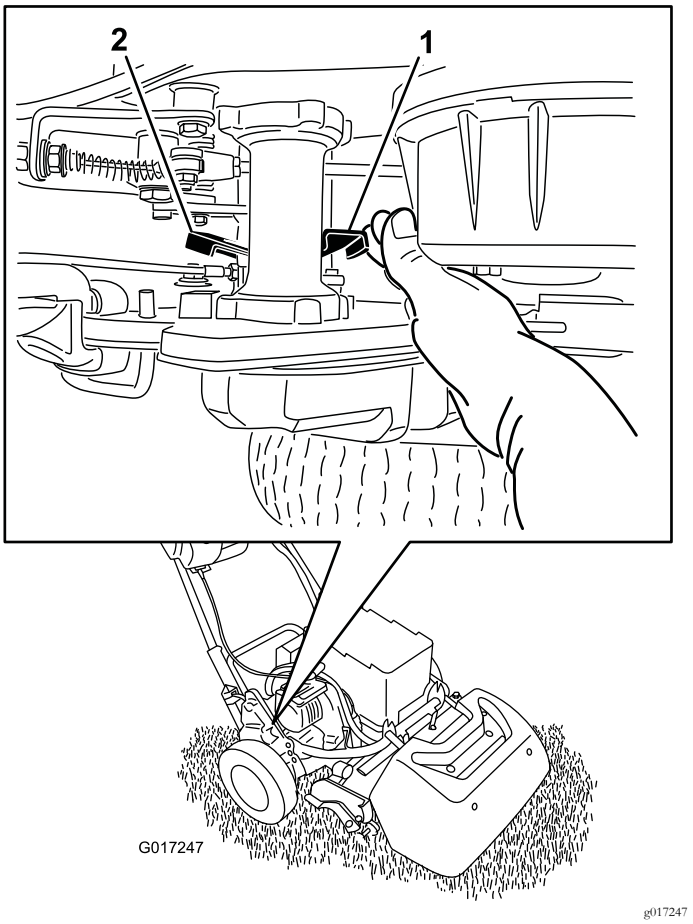

Rysunek 38

1. Dźwignia załączania/odłączania jazdy – załączona
2. Dźwignia załączania/odłączania jazdy – odłączona

2. Obróć dźwignię do tyłu w celu odłączenia przekładni od cylindra.

   Ważne: Pamiętaj, aby popchnąć dźwignię od przodu, dzięki czemu dłoń nie zostanie uderzona przez dźwignię sprężynową.

3. Przesuń urządzenie zgodnie z wymaganiami

   Ważne: O ile jest to możliwe, nie holuj urządzenia. Jeżeli jest to absolutnie konieczne, nie holuj z prędkością większą niż 4,8 km/h; zawsze odłączaj przekładnię od cylindra. Nieprzestrzeganie tego zalecenia z dużym prawdopodobieństwem spowoduje uszkodzenie maszyny, w szczególności elementów elektrycznych.

4. Po zakończeniu obróć dźwignię do przodu w celu sprzęgnięcia przekładni z walcem.

Informacja: Po odłączeniu przekładni od walca można nadal używać hamulca roboczego.

Regulacja urządzenia względem uwarunkowań murawy

Aby ustawić urządzenie według uwarunkowań murawy, zastosuj następującą tabelę.

Noże dolne: standardowe i opcjonalne (kosiarki Flex/eFlex 2100)			
Numer części	**Opis**	**Agresywność**	**Uwagi**
106-2468-01	Nieagresywna	Mniej	Czerwona, standardowa
99-3794-03	Agresywna	Więcej	Czarna
Noże dolne: standardowe i opcjonalne (kosiarki Flex/eFlex 1800)			
110-2282-01	Nieagresywna	Mniej	Czerwona
110-2281-03	Agresywna	Więcej	Czarna, standardowa

Noże: standardowe i opcjonalne (kosiarki Flex/eFlex 2100)			
Numer części	**Opis**	**Zakres wysokości cięcia**	**Uwagi**
115-1880	Tryb Microcut-EdgeMax	od 1,6 do 3,2 mm	Standard
93-4262	Microcut	od 1,6 do 3,2 mm	
108-4303	Extended Microcut (rozszerzony Microcut)	od 1,6 do 3,2 mm	Mniej agresywna
115-1881	Tournament – EdgeMax	od 3,2 do 6,4 mm	
93-4263	Tournament	od 3,2 do 6,4 mm	
108-4302	Extended Tournament (rozszerzony tryb Tournament)	od 3,2 do 6,4 mm	Mniej agresywna
93-4264	Low Cut (niskie cięcie)	6,4 mm i powyżej	
Noże dolne: standardowe i opcjonalne (kosiarki Flex/eFlex 1800)			
117-1530	Tryb Microcut-EdgeMax	od 1,6 do 3,2 mm	Standard
98-7261	Microcut	od 1,6 do 3,2 mm	
110-2300	Extended Microcut (rozszerzony Microcut)	od 1,6 do 3,2 mm	Mniej agresywna
98-7260	Tournament	od 3,2 do 6,4 mm	
117-1532	Tournament – EdgeMax	od 3,2 do 6,4 mm	
110-2301	Low Cut (niskie cięcie)	6,4 mm i powyżej	

Wirniki (kosiarki Flex/eFlex 2100)			
Numer części	**Opis**	**Średnica/materiał**	**Uwagi**
04255	Narrow Wiehle (wąska Wiehle)	6,4 cm / aluminium	Wąsko rozstawione rowki
04256	Wide Wiehle (szeroka Wiehle)	6,4 cm / aluminium	Więcej penetracji, szeroko rozstawione rowki
04257	Pełna rolka	6,4 cm / stal	Najmniejszy stopień penetracji
04258	Narrow Wiehle – Long (wąska Wiehle – długa)	6,4 cm / aluminium	Większe wsparcie krawędziowe; dłuższe o 4,3 cm
04267	Paspalum Rolka	6,4 cm / aluminium	Mniej penetracji; łagodne, wąsko rozstawione rowki
115-7356	Tylna rolka	5,1 cm / aluminium	Standardowa tylna
120-9595	Tylna rolka	5,1 cm / stal	Stalowa tylna
Wirniki (kosiarki Flex/eFlex 1800)			
120-9607	Narrow Wiehle (wąska Wiehle)	6,4 cm / aluminium	Wąsko rozstawione rowki
120-9609	Wide Wiehle (szeroka Wiehle)	6,4 cm / aluminium	Więcej penetracji, szeroko rozstawione rowki
120-9611	Pełna rolka	6,4 cm / stal	Najmniejszy stopień penetracji
121-4681	Narrow Wiehle – Long (wąska Wiehle – długa)	6,4 cm / aluminium	Większe wsparcie krawędziowe; dłuższe o 4,3 cm
120-9605	Tylna rolka	5,1 cm / aluminium	Standardowa tylna

Konserwacja

Informacja: Pobierz darmową kopię schematu instalacji elektrycznej lub układu hydraulicznego, która znajduje się na stronie www.Toro.com. Aby znaleźć schematy odpowiednie dla danej maszyny, należy kliknąć łącze Manuals (Instrukcje) na stronie głównej.

Informacja: Określ lewą i prawą stronę maszyny ze standardowego stanowiska operatora.

Zalecany harmonogram konserwacji

Częstotliwość serwisowania	Procedura konserwacji
Przed każdym użyciem lub codziennie	• Sprawdź działanie wyłączników blokad.
Po każdym zastosowaniu	• Oczyść maszynę.
Co 1000 godzin	• Skontroluj pasek napędowy wirnika. • Skontroluj łożyska przekładni. Wymień w razie konieczności.
Przed składowaniem	• Pomaluj odpryski lakieru na powierzchni.
Co rok	• Nasmaruj sprzęgło silnika.

Ważne: **Dodatkowe procedury konserwacyjne zostały podane w instrukcji obsługi silnika.**

Lista kontrolna codziennych czynności konserwacyjnych

Ważne: **Skopiuj te stronę, aby wykorzystać ją do rutynowych czynności kontrolnych.**

Sprawdzany element	**Tydzień:**						
	Pn.	**Wt.**	**Śr.**	**Czw.**	**Pt.**	**Sb.**	**Nd.**
Sprawdź działanie blokady bezpieczeństwa.							
Sprawdź działanie hamulca postojowego.							
Sprawdź, czy złącza obrotowe pracują swobodnie.							
Oczyść obudowę akumulatora i żeberka chłodzące silnika.							
Sprawdź, czy podczas eksploatacji nie słychać żadnych nietypowych odgłosów.							
Sprawdź regulację wirnika względem noża dolnego.							
Sprawdź ustawienie wysokości cięcia.							
Zamaluj miejsca z uszkodzonym lakierem.							

Wytyczne dotyczące obszarów wymagających szczególnej uwagi		
Osoba przeprowadzająca przegląd:		
Pozycja	Data	Informacje

Przed wykonaniem konserwacji

Odłączanie akumulatora

Przed wykonaniem prac konserwacyjnych przy maszynie odłącz maszynę od akumulatora, rozłączając złącze T-handle podłączone do złącza głównej wiązki przewodów zasilania.

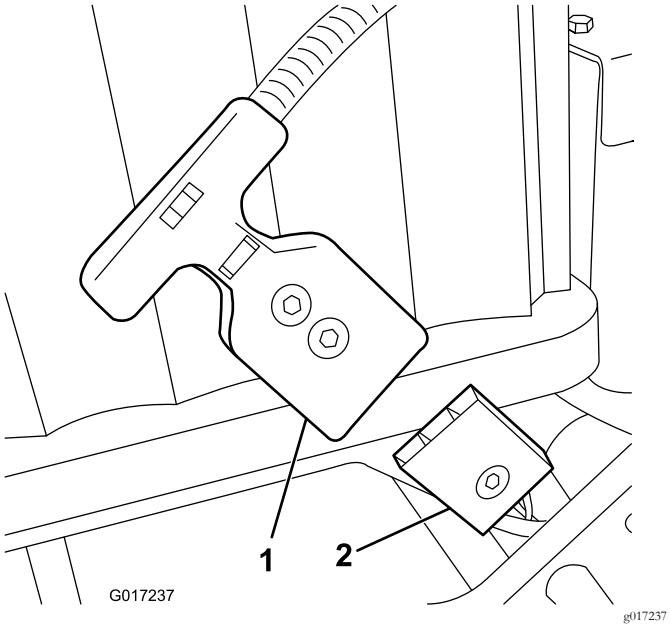

Rysunek 39

1. Złącze T-handle
2. Główne złącze zasilania akumulatora

Smarowanie

Smarowanie sprzęgła silnika

Okres pomiędzy przeglądami: Co rok

Rodzaj smaru: Smar ogólnego przeznaczenia.

1. Wyłącz maszynę i odłącz akumulator.
2. Odkręć 2 śruby mocujące silnik do obudowy przekładni (Rysunek 40).

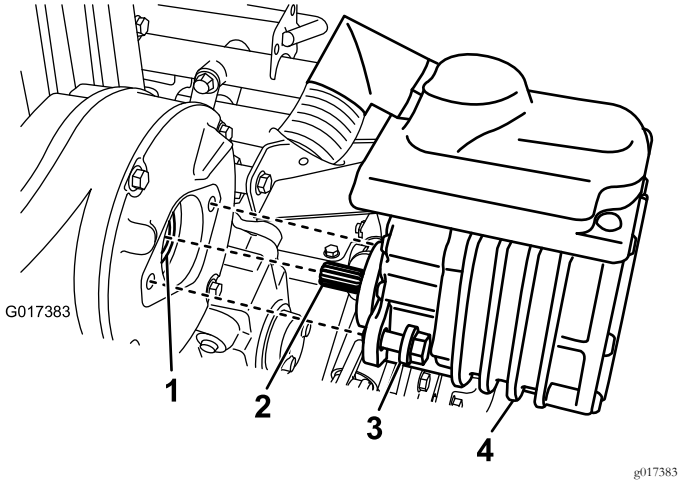

Rysunek 40

1. Sprzęgło – część żeńska
2. Wał silnika
3. Śruba
4. Silnik elektryczny

3. Wysuń silnik i wyjmij go z obudowy przekładni.
4. Za pomocą smarownicy wtłocz jedną porcję lub dwie porcje smaru do obudowy przekładni (Rysunek 40).
5. Zamontuj silnik i przykręć go za pomocą 2 uprzednio wykręconych śrub. Dokręć śruby z momentem od 29 do 33 N·m.

Konserwacja instalacji elektrycznej

Serwisowanie akumulatora

Jedyne elementy akumulatora, które mogą być naprawiane przez użytkownika, to etykiety oraz bezpiecznik. Próba otwarcia komory głównej akumulatora spowoduje unieważnienie gwarancji. W razie problemów z akumulatorem należy skontaktować się z autoryzowanym dystrybutorem firmy Toro.

⚠ OSTRZEŻENIE

W akumulatorze panuje wysokie napięcie, które może spowodować poparzenia lub porażenie prądem.

- **Nie wolno podejmować prób otwarcia akumulatora.**
- **Nie wkładać do złącza akumulatora żadnych przedmiotów innych niż złącze wiązki przewodów dostarczone z produktem.**
- **Podczas przenoszenia akumulatora z pękniętą obudową należy zachować najwyższą ostrożność.**
- **Używaj tylko ładowarki przeznaczonej do posiadanego akumulatora**

Wysyłanie akumulatora do serwisu

Jeżeli akumulator wymaga serwisowania, skontaktuj się z autoryzowanym dystrybutorem firmy Toro w celu uzyskania pomocy. **W przypadku konieczności wysłania akumulatora należy uzyskać zestaw wysyłkowy akumulatora (numer części 120-4600).** Zestaw ten zawiera odpowiednią taśmę, oznakowanie oraz instrukcje niezbędne do wysłania akumulatora.

Ważne: Wysłanie akumulatora, który nie został odpowiednio zapakowany ani oznakowany, może narazić użytkownika na wysokie grzywny. Należy zapoznać się z instrukcjami dołączonymi do zestawu wysyłkowego akumulatora (nr części 120-4600), dostępnymi do pobrania za darmo ze strony www.Toro.com.

Wymiana bezpieczników

Jeżeli maszyna nie chce się włączyć nawet po naładowaniu, sprawdź bezpieczniki maszyny zgodnie z poniższą procedurą:

1. Wyłącz maszynę i odłącz akumulator.
2. Odkręć 2 śruby z tyłu skrzynki elektrycznej i poluzuj 2 górne śruby, a następnie zdejmij pokrywę skrzynki (Rysunek 41).

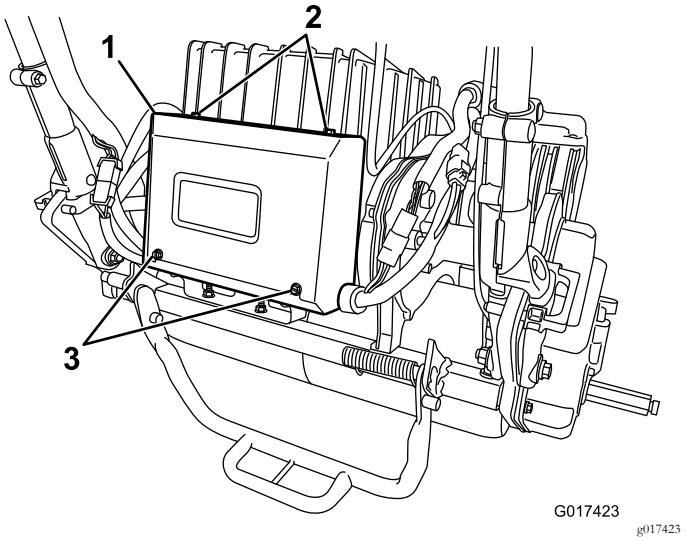

Rysunek 41

1. Skrzynka elektryczna
2. Górne śruby
3. Śruby z tyłu

3. Sprawdź bezpieczniki w sekcji bezpieczników (Rysunek 42).

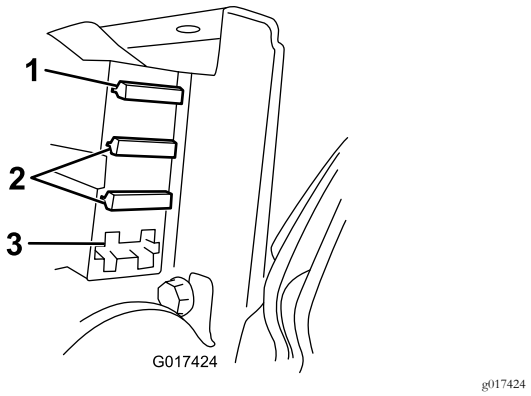

Rysunek 42

1. Bezpiecznik (30 A)
2. Bezpiecznik (3 A)
3. Wolne miejsce

- Jeżeli którykolwiek z nich jest przepalony, wymień go na bezpiecznik o odpowiednim napięciu i prądzie (Rysunek 42).

  Ważne: Wszystkie bezpieczniki w maszynie są na napięcie 80 V. Nie wolno używać bezpieczników samochodowych na napięcie 12 V.

- Jeżeli żaden z bezpieczników nie jest przepalony, sprawdź bezpiecznik akumulatora zgodnie z poniższą procedurą:

  A. Unieś tacę akumulatora: patrz6 Montaż akumulatora (Strona 13).

  B. Zdejmij pokrywę bezpiecznika (Rysunek 43).

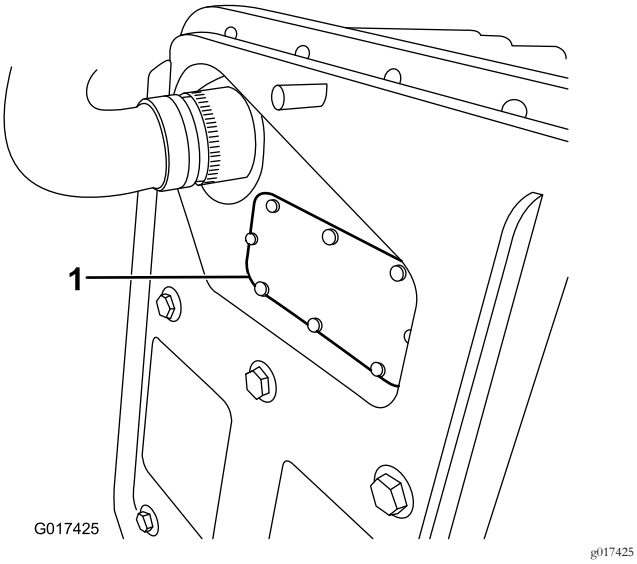

Rysunek 43

1. Pokrywa bezpiecznika

C. Sprawdź bezpiecznik. Wymień go, jeśli jest przepalony. **Przy wymianie używaj tylko bezpiecznika Toro (numer części 119-1208).** Ten bezpiecznik jest specjalnie zaprojektowany do tego akumulatora. Użycie innych bezpieczników, w tym zamienników, może spowodować nieodwracalne uszkodzenie akumulatora.

D. Załóż i zamocuj pokrywę bezpiecznika. Dokręć śrubę pokrywy z momentem 0,34 N·m.

E. Opuść i zamocuj tacę akumulatora.

Serwisowanie wyłącznika blokady jazdy

Jeżeli wyłącznik blokady jazdy wymaga regulacji lub wymiany, postępuj zgodnie z poniższą procedurą.

1. Wyłącz maszynę i odłącz akumulator.
2. Zdemontuj panel sterowania.
3. Załącz dźwignię jazdy.

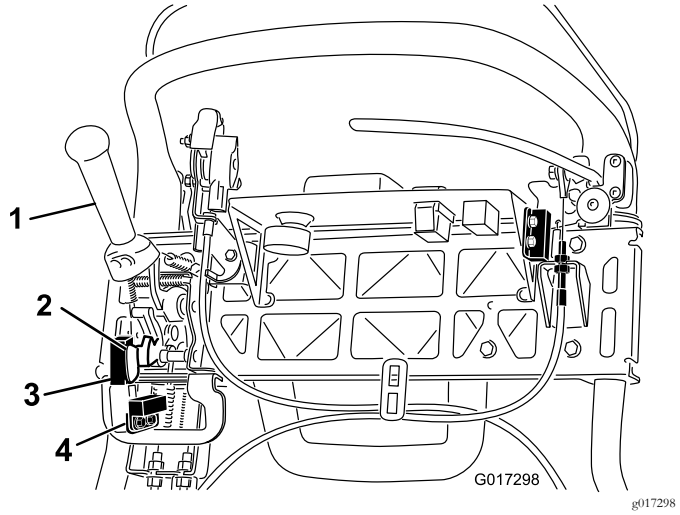

Rysunek 44

1. Dźwignia jazdy
2. Popychacz przełącznika koszenia
3. Przełącznik koszenia
4. Wyłącznik blokady jazdy

4. Poluzuj elementy mocujące wyłącznika blokady (Rysunek 44).
5. Umieść podkładkę o grubości 1,6 mm pomiędzy dźwignią jazdy a wyłącznikiem blokady (Rysunek 44).
6. Dokręć elementy mocujące wyłącznika blokady. Ponownie sprawdź szczelinę. Dźwignia jazdy nie może stykać się z wyłącznikiem.
7. Załącz dźwignię jazdy i sprawdź szczelinę. Normalny zakres roboczy wynosi od 0,76 do 3,05 mm. Gdy dźwignia jazdy jest załączona, upewnij się, że wyłącznik stracił ciągłość. W razie konieczności, wymień wyłącznik.

Serwisowanie przełącznika koszenia

Jeżeli przełącznik koszenia wymaga regulacji lub wymiany, zastosuj następującą procedurę.

1. Wyłącz maszynę i odłącz akumulator.
2. Zdemontuj panel sterowania.
3. Przesuń dźwignię jazdy w lewo i załącz napęd wirnika.
4. Poluzuj elementy mocujące przełącznik koszenia (Rysunek 44).
5. Umieść podkładkę o grubości 1,6 mm między przełącznikiem koszenia a popychaczem przełącznika koszenia (Rysunek 44).
6. Dokręć elementy mocujące przełącznik. Ponownie sprawdź szerokość szczeliny. Popychacz nie może dotykać przełącznika.
7. Załącz dźwignię jazdy w trybie koszenia i upewnij się, że przełącznik rozłącza obwód. W razie potrzeby wymień przełącznik.

Serwisowanie wyłącznika blokady hamulca

1. Wyłącz maszynę i odłącz akumulator.
2. Zdejmij pokrywę konsoli.
3. Załącz dźwignię hamulca roboczego i zapadkę hamulca postojowego.
4. Poluzuj elementy mocujące wyłącznika blokady (Rysunek 45).

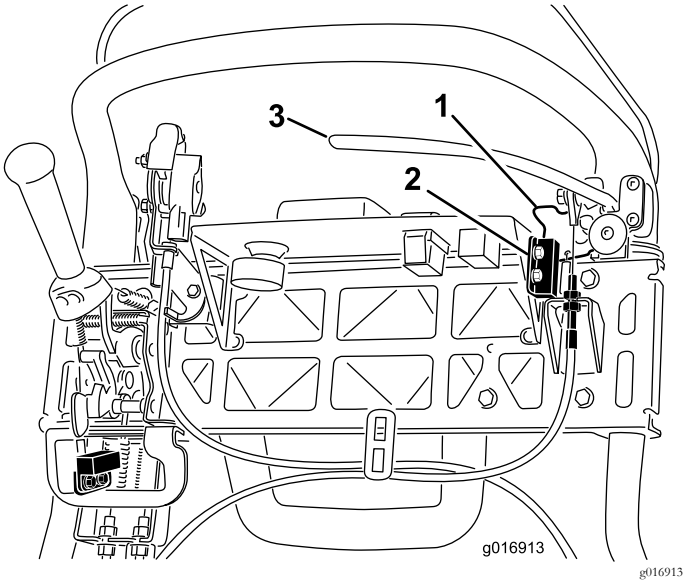

Rysunek 45

1. Zapadka hamulca postojowego
2. Wyłącznik blokady
3. Dźwignia hamulca roboczego

5. Umieść podkładkę o grubości 1,6 mm między zapadką hamulca postojowego a wyłącznikiem blokady (Rysunek 45).
6. Dokręć elementy mocujące wyłącznika blokady. Ponownie sprawdź szerokość szczeliny. Zapadka nie może stykać się z wyłącznikiem.
7. Załącz dźwignię hamulca i obróć zapadkę. Upewnij się, że wyłącznik stracił ciągłość. W razie konieczności, wymień wyłącznik.

Konserwacja hamulców

Regulacja hamulca roboczego/postojowego

Przeprowadzenie regulacji linki jest konieczne, gdy hamulec roboczy/postojowy po aktywowaniu ślizga się.

1. Wyłącz maszynę i odłącz akumulator.
2. Ustaw dźwignię hamulca roboczego/postojowego w położeniu OFF (wyłączony).
3. Zdejmij pokrywę konsoli.
4. Aby zwiększyć napięcie linki, poluzuj górną nakrętkę linki i dokręć dolną nakrętkę linki (Rysunek 45) do momentu, aż zwolnienie zapadki hamulca postojowego będzie wymagało przyłożenia do uchwytu dźwigni hamulca siły 156 N.

Ważne: Nie napinaj linki zbyt mocno, gdyż może to spowodować obcieranie taśmy hamulca.

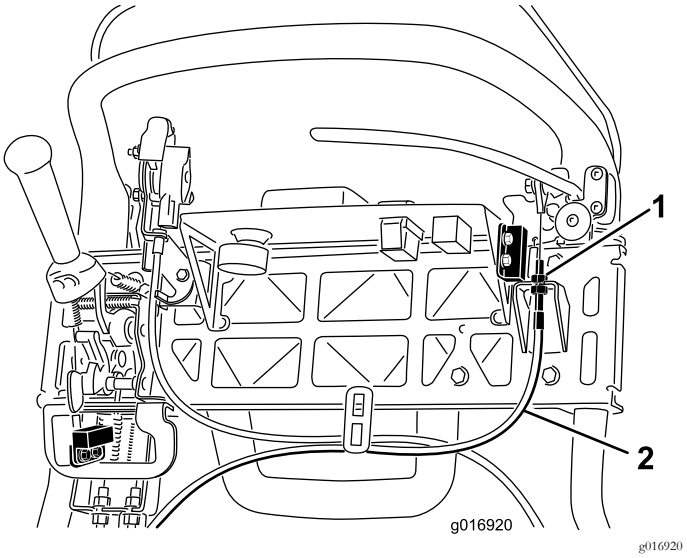

Rysunek 46

1. Przeciwnakrętki
2. Linka hamulca roboczego

Konserwacja pasków napędowych

Kontrola paska napędowego wirnika

Okres pomiędzy przeglądami: Co 1000 godzin

Upewnij się, że pasek napędowy wirnika jest odpowiednio napięty, aby zapewnić prawidłową pracę urządzenia i zapobiec niepotrzebnemu zużyciu.

1. Wyłącz maszynę i odłącz akumulator.
2. Poluzuj śrubę kołnierzową mocującą pokrywę paska i zdemontuj pokrywę paska, aby odsłonić pasek (Rysunek 47).

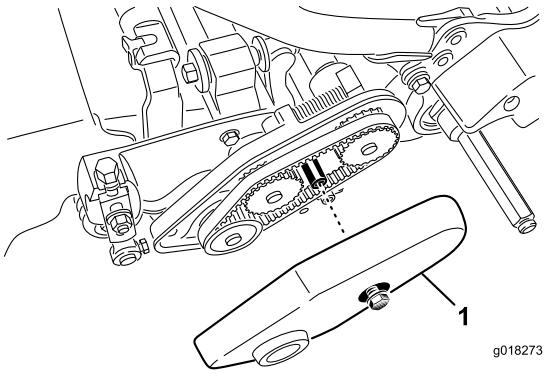

g018273

Rysunek 47

1. Pokrywa pasa

3. Aby wyregulować naprężenie paska, wykonaj następujące czynności:
   A. Poluzuj nakrętkę mocującą obudowę łożyska (Rysunek 48).

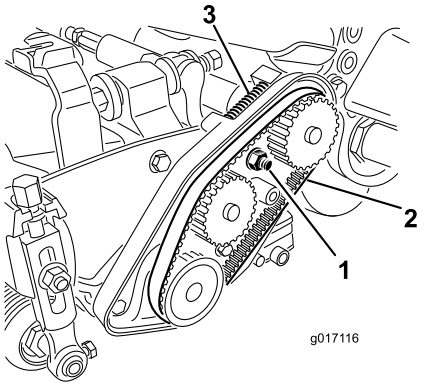

g017116

Rysunek 48

1. Nakrętka mocująca obudowę łożyska
2. Pasek napędowy wirnika
3. Sprężyna dociskowa

   B. Przy użyciu klucza 16 mm obróć obudowę łożyska tak, aby zapewnić jego swobodną pracę.
   C. Oczyść komorę paska i obszar wokół sprężyny dociskowej z wszelkich zanieczyszczeń (Rysunek 48).
   D. Upewnij się, że sprężyna dociskowa przykłada odpowiednie napięcie do paska.
   E. Dokręć nakrętkę mocującą obudowę łożyska.
   F. Załóż pokrywę paska.

Dostęp do otworu pokrywy przekładni

Wyjmij gumowy korek (Rysunek 49) z otworu w przedniej części przekładni, aby uzyskać dostęp do sprzęgła wirnika.

Ważne: Po wyjęciu gumowego korka nie używaj maszyny.

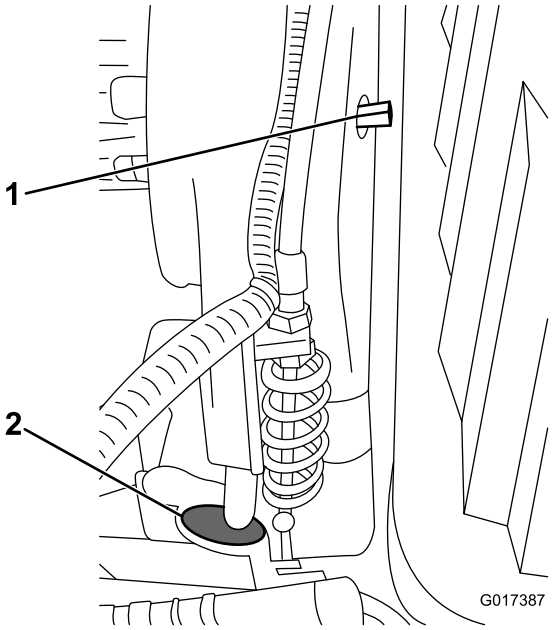

g017387

Rysunek 49

1. Wałek załączający/odłączający
2. Gumowy korek zatykający otwór

Regulacja napinacza pasa przekładni

Pas przekładni jest napinany przez koło pasowe luźne z mechanizmem sprężynowym. Jeżeli konieczne jest naprężenie lub zwolnienie naprężenia pasa, użyj klucza 3/8 cala i za jego pomocą przekręć wał załączenia/odłączenia (Rysunek 49) w wymagane położenie. Obrócenie wału o 1/4 obrotu w kierunku zgodnym z kierunkiem ruchu wskazówek zegara spowoduje odłączenie koła pasowego luźnego od pasa (Rysunek 50).

Informacja: Napięcie pasa musi zostać zwolnione przed zdjęciem pokrywy przekładni.

Informacja: Pasek przekładni jest prawidłowo naprężony, gdy znaki na pokrywie przekładni i wałku załączającym się pokrywają.

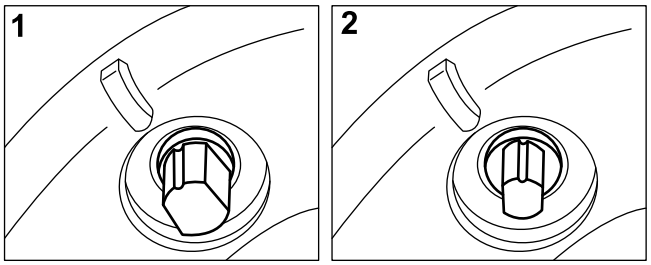

g019886

Rysunek 50

1. Załączona
2. Odłączona

Konserwacja elementów sterowania

Regulacja elementu sterującego wirnikiem

Jeżeli element sterujący wirnikiem nie załącza się w sposób prawidłowy, konieczne jest przeprowadzenie regulacji.

1. Wyłącz maszynę i odłącz akumulator.
2. Upewnij się, że dźwignia sterująca wirnikiem znajduje się w położeniu rozłączonym.
3. Przy przegrodzie przekładni wyreguluj linkę sterującą wirnikiem (Rysunek 51), aby uzyskać długość sprężyny w zakresie pomiędzy 70,6 a 72,4 mm.

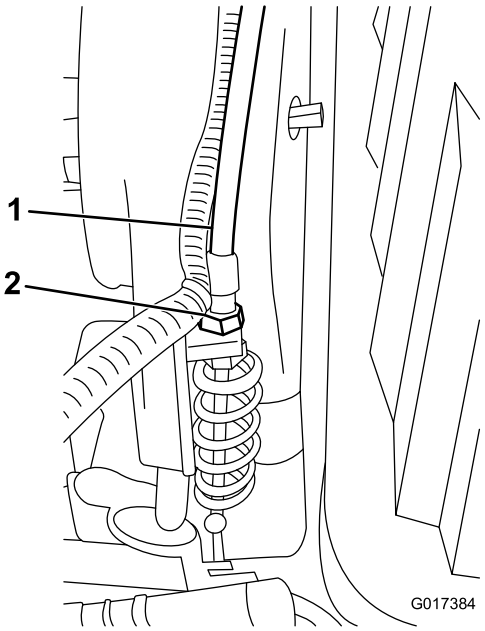

g017384

Rysunek 51

1. Linka sterująca wirnikiem
2. Przeciwnakrętki

4. Przy przegrodzie uchwytu sterowania, poluzuj linkę sterującą wirnikiem aż do pojawienia się luzu w lince (Rysunek 52).

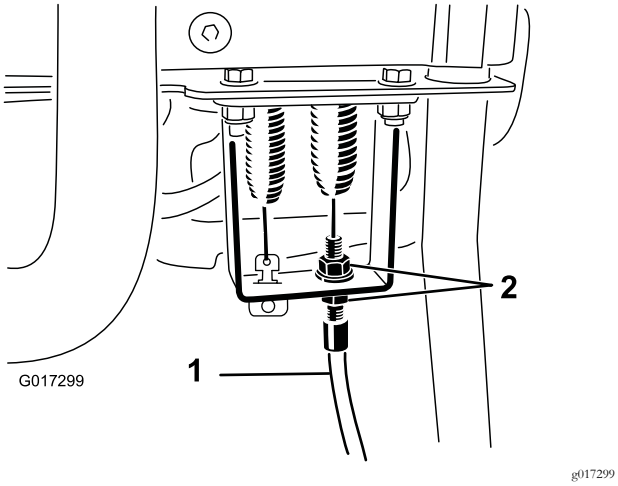

Rysunek 52

1. Linka sterująca wirnikiem 2. Przeciwnakrętki

5. Przy przegrodzie uchwytu sterowania dokręć linkę sterującą wirnikiem dostatecznie mocno, aby zlikwidować luz w lince bez rozciągania sprężyny.
6. Sprawdź działanie w następujący sposób:
   - Sprawdź, czy zęby sprzęgła wirnika odłączają się w momencie zwolnienia sprzęgła oraz czy zęby sprzęgła wirnika nie dotykają dolnej części w momencie załączenia.

     Informacja: Wyjmij gumowy korek (Rysunek 49) z otworu w przedniej części przekładni, aby zobaczyć sprzęgło wirnika.
   - Czas zatrzymania wirnika musi wynosić mniej niż 7 sekund, przy czym wirnik musi odwrócić się od noża dolnego.
   - W celu uzyskania dalszego wsparcia, skorzystaj z instrukcji serwisowej lub skontaktuj się z autoryzowanym dealerem marki Toro.

Czyszczenie

Czyszczenie maszyny

Okres pomiędzy przeglądami: Po każdym zastosowaniu

Po każdym użyciu należy umyć maszynę za pomocą łagodnego detergentu z wodą. Nie myj maszyny wodą pod wysokim ciśnieniem. Należy unikać zbyt dużej ilości wody, szczególnie w pobliżu płyty dźwigni zmiany przełożenia, wyświetlacza InfoCenter, sekcji zasilania oraz złącza zasilania maszyny. Pamiętaj o dokładnym oczyszczeniu silnika, gdyż pozwoli to zapewnić jego odpowiednie chłodzenie podczas pracy. Zadbaj też o możliwie dokładne umycie akumulatora, aby jego powierzchnia była zawsze biała. Spowoduje to skuteczne odbijanie światła słonecznego i zapobiegnie nagrzewaniu się akumulatora w słońcu.

Ważne: Przechowuj/parkuj maszynę w miejscu nienarażonym na bezpośrednie światło słoneczne, gdyż nagrzewanie się w słońcu spowoduje zmniejszenie żywotności akumulatora.

Przechowywanie

Przechowywanie maszyny

1. Oczyść maszynę.

   Ważne: Urządzenie można myć łagodnym detergentem i wodą. Nie myć urządzenia wodą pod wysokim ciśnieniem. Należy unikać zbyt dużej ilości wody, szczególnie w pobliżu płyty dźwigni zmiany przełożenia, wyświetlacza InfoCenter, sekcji zasilania oraz złącza zasilania maszyny.

2. Przechowuj/parkuj maszynę w czystym, suchym garażu lub magazynie, **z dala od bezpośredniego światła słonecznego**. Nie przechowuj maszyny w miejscu, w którym temperatura spada poniżej -25 stopni Celsjusza lub osiąga powyżej 45 stopni Celsjusza. **Temperatury wykraczające poza ten zakres powodują uszkodzenie akumulatora.**

   Ważne: Temperatura przechowywania akumulatora ma wpływ na długość jego okresu eksploatacji. Długookresowe przechowywanie w zbyt wysokiej temperaturze spowoduje skrócenie żywotności akumulatora, w szczególności jeśli akumulator jest przechowywany w stanie wysokiego naładowania. W miarę możliwości przechowuj maszynę w chłodnym miejscu (ale nie w ujemnej temperaturze).

3. Podłącz akumulator do ładowarki, **podłącz ją do gniazdka zasilającego i pozostaw włączoną przez cały czas trwania naładowania.**

   Ważne: Po 10 dniach ładowarka przejdzie w tryb ładowania magazynowego, utrzymując stan naładowania na poziomie 40% maksymalnej pojemności. Taki poziom naładowania w trakcie przechowywania długookresowego zapewni najwyższą trwałość akumulatora. Jeżeli akumulator nie będzie przechowywany w stanie podłączonym do ładowarki i nie znajdzie się w trybie magazynowym, wysoki stan naładowania spowoduje skrócenie żywotności akumulatora, w szczególności jeśli będzie on przechowywany w podwyższonej temperaturze.

4. Sprawdź i dokręć wszystkie śruby, nakrętki i wkręty. Napraw lub wymień wszystkie części, które są uszkodzone lub wadliwe.

5. Pomaluj wszystkie porysowane lub niepokryte powierzchnie metalowe. Farba jest dostępna u autoryzowanego przedstawiciela serwisowego.

6. Przykryj urządzenie w celu jego zabezpieczenia i utrzymania w czystości.

Przygotowanie maszyny po przechowywaniu

1. Wyłącz i odłącz ładowarkę od maszyny.
2. Podłącz złącze T-handle do głównego złącza zasilania.
3. Włącz maszynę i odczekaj 20 sekund.
4. Wyłącz maszynę i odłącz akumulator.
5. Podłącz akumulator do ładowarki i włącz ją.

   Informacja: Ładowarka przejdzie w tryb normalnego ładowania i naładuje akumulator do pełnej pojemności.

Europejskie powiadomienie dotyczące prywatności

Informacje gromadzone przez firmę Toro
Toro Warranty Company (Toro) szanuje prywatność użytkownika. W celu przetwarzania Twojego zgłoszenia naprawy gwarancyjnej i kontaktowania się z Tobą w przypadku wycofania produktu z rynku, prosimy o udostępnienie nam pewnych danych osobowych, bezpośrednio lub za pośrednictwem lokalnego oddziału firmy Toro lub sprzedawcy.

System gwarancji firmy Toro jest utrzymywany na serwerach znajdujących się w Stanach Zjednoczonych, których prawa dotyczące prywatności nie mogą nie zapewniać takiego samego poziomu ochrony, jak w kraju użytkownika.

UDOSTĘPNIAJĄC NAM DANE OSOBOWE UŻYTKOWNIK WYRAŻA ZGODĘ NA PRZETWARZANIE DANYCH OSOBOWYCH W SPOSÓB OPISANY W POWIADOMIENIU DOTYCZĄCYM PRYWATNOŚCI.

Sposób, w jaki Toro wykorzystuje informacje
Firma Toro może używać Twoich danych osobowych do przetwarzania zgłoszeń napraw gwarancyjnych oraz kontaktowania się z Tobą w przypadku wycofania produktu z rynku lub z wszelkich innych powodów, o których Cię informujemy. Firma Toro może w związku z tymi działaniami udostępniać informacje użytkownika firmom od siebie zależnym, przedstawicielom lub innym partnerom biznesowym. Nie sprzedamy Twoich danych osobowych żadnej innej firmie. Zastrzegamy sobie prawo do ujawnienia danych osobowych w celu zapewnienia zgodności z obowiązującymi przepisami i żądaniami właściwych organów władzy, zapewnienia prawidłowego funkcjonowania poszczególnych systemów oraz w celu ochrony własnych interesów lub innych użytkowników.

Przechowywane danych osobowych
Dane osobowe są przechowywane tak długo, jak jest to niezbędne dla celów, do których zostały pierwotnie pozyskane, dla innych zgodnych z prawem celów (takich, jak zgodność z przepisami), lub jest to wymagane przez odpowiednie prawo.

Zobowiązanie firmy Toro dotyczące danych osobowych użytkownika
Podejmujemy uzasadnione środki ostrożności, mające na celu zapewnienie bezpieczeństwa danych osobowych użytkownika. Podejmujemy również kroki mające na celu zachowanie dokładności i aktualności danych osobowych.

Dostęp i poprawianie danych osobowych
Jeśli chcesz sprawdzić lub poprawić swoje dane osobowe, prosimy o kontakt drogą elektroniczną na adres: legal@toro.com.

Australijskie prawo konsumenta

Klienci z Australii mogą znaleźć szczegółowe dane, związane z australijskim prawem konsumenta wewnątrz opakowania lub uzyskać te dane u przedstawiciela firmy Toro.

Ograniczona gwarancja na akumulator

Akumulator litowo-jonowy wielokrotnego ładowania (model 04232) objęty gwarancją jest wolny od wad materiałowych i wykonania przez okres 5 lat lub 1925 kilowatogodzin (kWh) pracy, w zależności od tego, które kryterium zostanie spełnione jako pierwsze. Z biegiem czasu zużywanie się akumulatora spowoduje zmniejszenie pojemności (liczby watogodzin) akumulatora po jego naładowaniu. Zużycie energii zmienia się w zależności od charakterystyki pracy, akcesoriów, rodzaju nawierzchni trawiastej, terenu, ustawień oraz temperatury.

Gwarancja na urządzenie obejmuje dwa poziomy ochrony gwarancyjnej:

Ochrona gwarancyjna – poziom 1: Pełna ochrona gwarancyjna obowiązuje przez pierwsze dwa lata (730 dni) od daty zakupu produktu podanej na fakturze lub 820 kWh energii dostarczonej przez akumulator, którekolwiek zostanie spełnione jako pierwsze. Jeżeli w okresie objętym gwarancją poziomu 1 nastąpi uszkodzenie podlegające gwarancji, firma Toro bezpłatnie wymieni akumulator na nowy lub regenerowany. Wymiana gwarancyjna obejmuje też czynności diagnostyczne, robociznę, części oraz koszty transportu. Dostarczony akumulator zachowuje pozostałą część okresu gwarancyjnego oryginalnego akumulatora.

Ochrona gwarancyjna – poziom 2–7: Przez pozostałe 3 lata lub 1925 kWh dostarczonej energii, zależnie które kryterium nastąpi wcześniej, obowiązuje proporcjonalna gwarancja obejmująca jedynie części. Ochrona ta nie obejmuje diagnostyki, robocizny oraz kosztów transportu. Ochrona gwarancyjna jest uzależniona od przedstawionych w poniższej tabeli okresów eksploatacji i ilości dostarczonej energii, w zależności od tego, które nastąpi wcześniej, określających odpowiedni poziom ochrony. Jeżeli w okresie objętym gwarancją poziomu 2–7 nastąpi uszkodzenie podlegające gwarancji, w ramach proporcjonalnej gwarancji firma Toro wymieni akumulator na nowy, a klient zapłaci tylko część kosztów akumulatora odpowiadającą dostarczonej części podanej ilości energii. Nowy akumulator zakupiony przy współudziale klienta jest objęty pełną gwarancją poziomu 1. Nowy akumulator należy zarejestrować.

Przykłady dopasowania poziomu gwarancji:

1. Akumulator ulega usterce po 1400 dniach oraz 1150 kWh dostarczonej energii. Liczba dni pracy = poziom 5, ponieważ okres 1400 dni wypada wcześniej niż 1460 dni. Liczba kWh = poziom 3, ponieważ 1150 kWh jest mniejsza niż 1200 kWh. Obowiązuje poziom 5, ponieważ jest on wyższy niż poziom 3 (decyduje wyższy poziom).
2. Akumulator ulega usterce po 900 dniach oraz 1300 kWh dostarczonej energii. Liczba dni pracy = poziom 2, ponieważ okres 900 dni wypada wcześniej niż 910 dni. Liczba kWh = poziom 4, ponieważ 1300 kWh jest mniejsza niż 1390 kWh. Obowiązuje poziom 4, ponieważ jest on wyższy niż poziom 2 (decyduje wyższy poziom).

Dystrybutor firmy Toro określa detaliczny koszt akumulatora uwzględniający aktualny koszt akumulatora, transport, podatek, cło oraz koszty obsługi.

Poziom	Lata	Dni	Całkowita ilość dostarczonej energii w kWh	Procent kosztów akumulatora po stronie klienta
1	≤2	0–730	0–820	Pełna ochrona
2	≤2,5	731–910	821–1010	16%
3	≤3	911–1095	1011–1200	28%
4	≤3,5	1096–1275	1201–1390	36%
5	≤4	1276–1460	1391–1570	44%
6	≤4,5	1461–1645	1571–1750	60%
7	≤5	1656–1825	1751–1925	68%

Ogólna gwarancja na produkty Toro

Dwuletnia ograniczona gwarancja

Warunki i produkty objęte gwarancją

Toro Company i jej firma zależna, Toro Warranty Company, na mocy zawartego porozumienia wspólnie gwarantują, że Twój produkt komercyjny Toro („Produkt") będzie wolny od wad materiałowych i wykonania przez okres dwóch lat lub 1500 godzin użytkowania, zależnie od tego, który z nich minie wcześniej. Niniejsza gwarancja ma zastosowanie do wszystkich produktów z wyjątkiem aeratorów (patrz osobne klauzule gwarancyjne na te produkty). Jeżeli spełnione są warunki gwarancji, Produkt zostanie przez nas naprawiony bezpłatnie (dotyczy to także diagnostyki, robocizny, części i transportu). Gwarancja rozpoczyna się w dniu dostawy Produktu do pierwszego nabywcy detalicznego.
* Dotyczy Produktów wyposażonych w licznik godzin.

Instrukcja korzystania z serwisu gwarancyjnego

Użytkownik jest odpowiedzialny za natychmiastowe powiadomienie dystrybutora lub sprzedawcy produktów komercyjnych, u którego zakupił Produkt, o istnieniu warunków spełniających wymagania gwarancyjne. Jeśli potrzebujesz pomocy w zlokalizowaniu dystrybutora lub autoryzowanego sprzedawcy albo masz pytania dotyczące praw lub obowiązków gwarancyjnych, możesz skontaktować się z nami:

Toro Commercial Products Service Department
Toro Warranty Company
8111 Lyndale Avenue South
Bloomington, MN 55420-1196

952–888–8801 lub 800–952–2740
E-mail: commercial.warranty@toro.com

Obowiązki właściciela

Jako właściciel Produktu jesteś odpowiedzialny za przeprowadzanie wymaganych czynności konserwacyjnych i regulacyjnych opisanych w *Instrukcji obsługi*. Niewykonywanie wymaganych czynności konserwacyjnych i regulacyjnych może być podstawą do odrzucenia roszczeń gwarancyjnych.

Elementy i sytuacje nie objęte gwarancją

Nie wszystkie uszkodzenia i usterki Produktu, które wystąpią w okresie gwarancyjnym, są wadami materiałowymi lub wykonania. Niniejsza wyrażona gwarancja nie obejmuje:

- Uszkodzeń Produktu wynikających z korzystania z nieoryginalnych części zamiennych Toro, instalacji i korzystania z dodatkowego wyposażenia oraz zmodyfikowanych akcesoriów i produktów marek innych niż Toro. Na te elementy producent może udzielić osobnej gwarancji.
- Uszkodzeń Produktu wynikających z niewykonywania zalecanych czynności konserwacyjnych i/lub regulacyjnych. Brak odpowiedniej konserwacji produktu Toro zgodnie z zalecanymi czynnościami konserwacyjnymi wymienionymi w *Instrukcji obsługi* może spowodować odrzucenie roszczeń gwarancyjnych.
- Uszkodzeń produktu wynikających z użytkowania produktu w sposób agresywny, niedbały lub lekkomyślny.
- Części podlegających zużyciu w następstwie używania, chyba że okażą się wadliwe. Do przykładowych części eksploatacyjnych i zużywających się w trakcie normalnego użytkowania Produktu należą m.in. klocki i okładziny hamulcowe, okładziny sprzęgła, ostrza, bębny i łożyska (z pierścieniem uszczelniającym lub smarowane), przeciwnoże, świece, kółka samonastawne i łożyska, opony, filtry, paski oraz niektóre części spryskiwacza, takie jak membrany, dysze, zawory zwrotne itd.
- Uszkodzeń powstałych w wyniku wpływów zewnętrznych. Do warunków uznawanych za będące poza wpływami zewnętrznymi należą m.in. pogoda, praktyki przechowywania, zanieczyszczenia, stosowanie niedozwolonych paliw/środków chłodzących, smarów, dodatków, nawozów, wody, substancji chemicznych itp.
- Usterki lub problemy z wydajnością związane z zastosowaniem paliwa (benzyna, ON lub biodiesel), które nie są zgodne z odpowiednimi standardami przemysłowymi.
- Normalnego hałasu, wibracji, zużycia i pogorszenia działania.
- Normalne zużycie obejmuje m.in. uszkodzenia foteli w wyniku zużycia lub przetarcia, zużycie powierzchni malowanych, rysy na naklejkach i szybach itp.

Części

Części zaplanowane do wymiany w ramach wymaganej konserwacji są objęte gwarancją przez okres do planowego czasu wymiany dla danej części. Części wymienione w ramach niniejszej gwarancji są objęte okresem gwarancyjnym oryginalnego produktu i stają się własnością Toro. Ostateczna decyzja, czy dana część lub podzespół zostanie naprawiony czy wymieniony, podejmowana jest przez firmę Toro. Do napraw gwarancyjnych firma Toro może używać regenerowanych części.

Gwarancja akumulatorów z możliwością głębokiego rozładowania oraz akumulatorów litowo-jonowych:

Akumulatory z możliwością głębokiego rozładowania oraz akumulatory litowo-jonowe mają określoną ogólną liczbę kilowatogodzin, które mogą dostarczyć w okresie ich eksploatacji. Metody użytkowania, ładowania i konserwacji mogą wydłużyć lub skrócić całkowity okres eksploatacji akumulatora. Jako że akumulatory w tym produkcie zużywają się, ilość pracy użytecznej pomiędzy ładowaniami będzie powoli zmniejszać się, aż akumulator całkowicie się zużyje. Wymiana akumulatorów zużytych w trakcie normalnej eksploatacji jest obowiązkiem właściciela produktu. W czasie normalnego okresu gwarancyjnego na produkt potrzebna może być wymiana akumulatora na koszt właściciela.
Uwaga: (wyłącznie akumulatory litowo-jonowe): Akumulator litowo-jonowy jest objęty częściową, proporcjonalną gwarancją rozpoczynającą się od 3 do 5 roku, w oparciu o czas eksploatacji oraz liczbę wykorzystanych kilowatogodzin. Patrz *Instrukcja obsługi*, aby uzyskać więcej informacji.

Konserwacja na koszt właściciela

Regulacje silnika, smarowanie, czyszczenie i polerowanie, wymiana filtrów, chłodziwa i wykonywanie zalecanych działań konserwacyjnych to tylko niektóre z normalnych czynności serwisowych produktów Toro, wykonywanych na koszt właściciela.

Warunki ogólne

Urządzenia objęte niniejszą gwarancją mogą być naprawiane wyłącznie przez autoryzowanych dystrybutorów i sprzedawców produktów Toro.

Firmy The Toro Company i Toro Warranty Company nie ponoszą odpowiedzialności za pośrednie, przypadkowe lub wynikowe szkody związane z użytkowaniem produktów Toro objętych tą gwarancją, w tym za jakiekolwiek koszty czy wydatki związane z zapewnieniem maszyn lub usług zastępczych w uzasadnionych okresach występowania usterek lub nieużywania w oczekiwaniu na naprawę w ramach gwarancji. Oprócz gwarancji emisji zanieczyszczeń, o których mowa poniżej, w stosownych przypadkach nie ma innych wyraźnych gwarancji. Wszelkie domniemane gwarancje dotyczące wartości handlowej i przydatności do określonych zastosowań są ograniczone do okresu objętego niniejszą gwarancją.

Niektóre kraje nie zezwalają na wyłączenie szkód przypadkowych lub wynikowych lub ograniczeń dotyczących okresu trwania domniemanych gwarancji, więc powyższe wyłączenia i ograniczenia mogą nie mieć zastosowania. Niniejsza gwarancja udziela określonych praw, a w zależności od kraju właścicielowi mogą przysługiwać także inne prawa.

Uwaga dotycząca gwarancji na silnik:

Układ kontroli emisji spalin w Produkcie może być objęty osobną gwarancją spełniającą wymagania ustalone przez amerykańską Agencję Ochrony Środowiska (Environmental Protection Agency; EPA) i/lub Kalifornijską Radę Ochrony Czystości Powietrza (California Air Resources Board; CARB). Ograniczenia określone powyżej nie mają zastosowania do gwarancji na układ kontroli emisji spalin. Szczegółowe informacje można znaleźć w warunkach gwarancyjnych układu kontroli emisji spalin w silniku dostarczonych z Instrukcją obsługi lub dokumentacją producenta silnika.

Wszystkie kraje oprócz USA i Kanady

Klienci, którzy nabyli produkt Toro eksportowany ze Stanów Zjednoczonych lub Kanady, powinni skontaktować się z lokalnym dystrybutorem lub sprzedawcą produktów Toro w celu uzyskania informacji o warunkach gwarancyjnych obowiązujących w danym kraju. Jeśli z jakichkolwiek powodów nie jesteś zadowolony z obsługi świadczonej przez dystrybutora lub masz trudności z uzyskaniem informacji o warunkach gwarancyjnych, skontaktuj się z importerem produktów Toro.