Form No. 3398-957 Rev A

TORO®

Count on it.

Gebruikershandleiding

Walk-Behind veegmachine met roterende borstel

Modelnr.: 38700—Serienr.: 316000001 en hoger

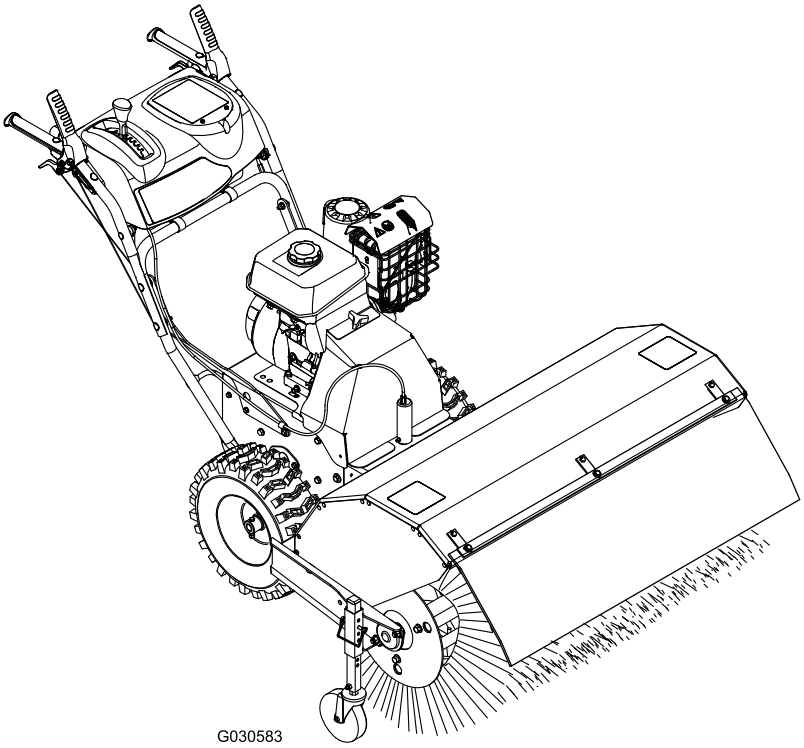

Registreer uw product op www.Toro.com.
Vertaling van de oorspronkelijke tekst (NL)

CE

3398-957 A

Dit product voldoet aan alle relevante Europese richtlijnen; zie voor details de aparte productspecifieke conformiteitsverklaring.

Als de machine wordt gebruikt in een bosgebied of op een met dicht struikgewas of gras begroeid terrein, handelt de bestuurder in strijd met de bepalingen van sectie 4442 of 4443 van de Wet op de Openbare Hulpbronnen (Public Resources Code) van de Staat Californië tenzij de machine is voorzien van een goed werkende vonkenvanger of goed onderhouden brandveilige motor.

⚠ WAARSCHUWING

CALIFORNIË
Proposition 65 Waarschuwing

Dit product bevat een chemische stof of chemische stoffen waarvan de Staat Californië weet dat ze kanker, geboorteafwijkingen en schade aan het voortplantingssysteem veroorzaken.
De uitlaatgassen van de motor van dit product bevatten chemische stoffen waarvan bekend is dat ze kanker, geboorteafwijkingen of andere schade aan de voortplantingsorganen kunnen veroorzaken.

De bij deze motor geleverde Gebruikershandleiding bevat informatie over het Environmental Protection Agency (EPA) in de Verenigde Staten, het California Emission Control Regulation voor emissiesystemen, en over onderhoud en garantie. Bestel vervangonderdelen bij de fabrikant van de motor.

Inleiding

Heeft u een vonkendover nodig voor uw machine, neem dan contact op met de dealer die de motor onderhoudt.

Deze machine is bedoeld voor particulier en bedrijfsmatig gebruik. De machine is ontworpen voor het verwijderen van sneeuw, stof en aarde van geplaveide oppervlakken zoals opritten en trottoirs en andere berijdbare oppervlakken rond huizen en bedrijfsgebouwen, en het verwijderen van rommel van gras.

Lees deze informatie zorgvuldig, zodat u weet hoe u het product op de juiste wijze kunt gebruiken en onderhouden en letsel en schade aan de machine kunt voorkomen. U bent verantwoordelijk voor het juiste en veilige gebruik van de machine.

U kunt op www.Toro.com rechtstreeks contact met Toro opnemen om informatie over producten en accessoires te verkrijgen, een verkoper te vinden of uw machine te registreren.

Als u service, originele Toro-onderdelen of aanvullende informatie nodig hebt, kunt u contact opnemen met een erkende Service Dealer of met de klantenservice van Toro. U dient hierbij altijd het modelnummer en het serienummer van uw machine te vermelden. De locatie van het plaatje met het modelnummer en het serienummer van de machine is aangegeven op Figuur 1. U kunt de nummers noteren in de ruimte hieronder.

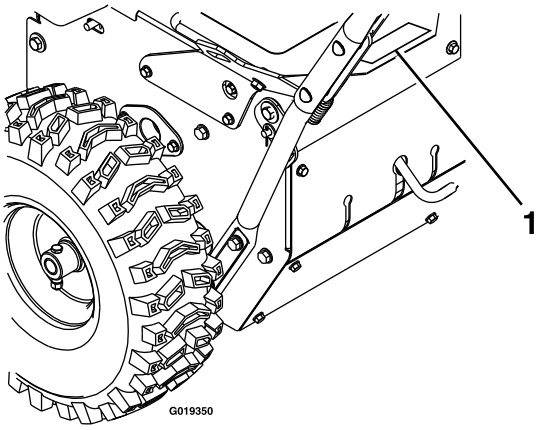

Figuur 1

1. Plaats van modelnummer en serienummer

Modelnr.: _____

Serienr.: _____

Er worden in deze handleiding een aantal mogelijke gevaren en een aantal veiligheidsberichten genoemd (Figuur 2) met de volgende veiligheidssymbolen, die duiden op een gevaarlijke situatie die zwaar lichamelijk letsel of de dood tot gevolg kan hebben wanneer de veiligheidsvoorschriften niet in acht worden genomen.

Figuur 2

1. Waarschuwingspictogram

Er worden in deze handleiding twee woorden gebruikt om uw aandacht op bijzondere informatie te vestigen. **Belangrijk** attendeert u op bijzondere technische informatie en **Opmerking** duidt algemene informatie aan die bijzondere aandacht verdient.

© 2015—The Toro® Company
8111 Lyndale Avenue South
Bloomington, MN 55420

U kunt contact met ons opnemen op www.Toro.com.
Gedrukt in de VS
Alle rechten voorbehouden

Inhoud

Veiligheid 3
Instructie 3
Vóór ingebruikname 3
Gebruiksaanwijzing 4
Schoonmaken van een verstopte borstel 4
Onderhoud en opslag 4
Geluidsdruk 5
Geluidsniveau 5
Hand-armtrillingen 5
Hellingsindicator 6
Veiligheids- en instructiestickers 7
Algemeen overzicht van de machine 9
Bedieningsorganen 9
Specificaties 10
Werktuigen/accessoires 10
Gebruiksaanwijzing 11
Brandstof bijvullen 11
De motor gebruiken 12
Met de machine rijden 13
Gebruik van de veegmachine 14
Controleren van het veegpad 15
Borstelhoogte instellen 15
Instellen van de hoek van de borstel. 16
Alternatieve plaats van de zwenkwielen 16
Schoonmaken van een verstopte borstel 16
Voorkomen van bevriezing 17
De machine transporteren 17
Onderhoud 18
Aanbevolen onderhoudsschema 18
Voorbereidingen voor onderhoudswerkzaamheden 19
Smering 19
Motoronderhoud 20
Onderhoud van het brandstofsysteem 22
Onderhoud van het aandrijfsysteem 23
Onderhoud van de borstel 23
De riemen onderhouden 25
Het chassis onderhouden 28
Stalling 28
Voorbereidingen voor stalling 28
De machine uit de stalling halen 29
Problemen, oorzaak en remedie 30

Veiligheid

Lees deze handleiding en verzeker dat u de inhoud begrijpt voordat u de motor start.

⚠Dit is het veiligheidssymbool. Het wordt gebruikt om uw attent te maken op mogelijk risico's op lichamelijk letsel. Houd u aan alle veiligheidsberichten bij dit symbool teneinde lichamelijk of zelfs dodelijk letsel te voorkomen.

Onjuist gebruik of onderhoud van deze machine kan lichamelijk of dodelijk letsel veroorzaken. Om dit risico te verminderen, dient u zich aan de volgende instructies te houden.

Instructie

- Lees de gebruikers- en onderhoudshandleiding zorgvuldig. Maak u vertrouwd met de bedieningselementen en het gebruik van de machine. Zorg dat u weet hoe u de machine snel kunt stoppen en de bedieningselementen uitschakelt.
- Laat volwassenen de machine nooit bedienen zonder dat zij de juiste instructies hebben gekregen.

Vóór ingebruikname

⚠ VOORZICHTIG

Bij het gebruik van gemotoriseerde machines kunnen er voorwerpen naar uw ogen worden geworpen.

Draag altijd een veiligheidsbril of gelaatsscherm bij het gebruik en bij het afstellen en reparaties.

⚠ VOORZICHTIG

Deze machine stelt de bestuurder bloot aan geluidsniveaus van meer dan 85 dBA. Bij langdurige blootstelling kan dit leiden tot gehoorbeschadiging.

Draag gehoorbescherming als u deze machine gebruikt.

- Zorg dat niemand zich in het werkgebied bevindt, let vooral op kleine kinderen en huisdieren.
- Controleer het werkgebied van de machine en verwijder deurmatten, sledes, planken, draden en andere voorwerpen.
- Gebruik de machine niet zonder geschikte persoonlijke beschermingsmiddelen zoals gehoorbescherming, veiligheidsbril of ruimzichtbril, stofmasker en kleding. Draag schoenen die een goede grip geven op gladde oppervlakken.
- Ga zorgvuldig om met brandstof, deze is bijzonder brandbaar.

- Gebruik een goedgekeurde houder voor de brandstof.
- Voeg nooit brandstof toe als de motor loopt of heet is.
- Vul de brandstoftank buiten gebouwen, en met grote voorzichtigheid. Vul de brandstoftank in een gebouw.
- Zet de tankdop goed vast na het vullen en ruim eventueel gemorste brandstof op.

- Laat de motor en de machine acclimatiseren aan de buitentemperatuur voordat u sneeuw gaat verwijderen.

Gebruiksaanwijzing

- Laat kinderen nooit de machine bedienen.
- Houd handen en voeten uit de buurt van draaiende onderdelen. Blijf altijd uit de buurt van de afvoeropening.
- Richt de uitworp nooit op mensen in de buurt en sta niet toe dat iemand zich voor de machine bevindt.
- Neem alle mogelijke voorzorgsmaatregelen indien u de machine onbeheerd laat. Laat de borstelhendel en de tractiehendel los, stop de motor en verwijder het contactsleuteltje.
- Zorg dat u stabiel staat en houd de hendels stevig vast. Loop stapvoets; nooit rennen.
- Gebruik de machine nooit bij onvoldoende zicht of licht.
- Wees voorzichtig dat u niet uitglijdt of valt, vooral als de machine achteruit beweegt.
- Stop de motor als u de bedieningsplek verlaat, voordat u het borstelhuis schoonmaakt, en bij reparaties, instellingen of controles.
- Wees extra voorzichtig bij het werken op of kruisen van grindpaden of wegen. Kijk uit voor verborgen gevaren of verkeer.
- Gebruik de machine nooit met een hoge voortbewegingssnelheid op gladde oppervlakken. Wees voorzichtig als u achteruitrijdt.
- Verwijder geen sneeuw, aarde of rommel langs de breedte van een helling. Ga zeer zorgvuldig te werk als u van richting verandert op een helling. Probeer geen steile hellingen te bewerken.
- Gebruik de machine nooit in de buurt van glazen behuizingen, auto's, verlaagde kelderramen, enz. zonder eerst de juiste hoek in te stellen waaronder de sneeuw wordt afgevoerd. Houd kinderen en huisdieren uit de buurt.
- Overbelast de machine niet door te proberen sneeuw, aarde or rommel te snel te verwijderen.
- Laat de motor niet binnenin een gebouw draaien, met uitzondering van het starten en in of uit het gebouw rijden. Open de buitendeuren, uitlaatgassen zijn gevaarlijk.
- Zorg bij het schoonmaken, repareren en inspecteren dat de roterende borstel en alle andere bewegende delen tot stilstand zijn gekomen. Maak de bougiekabel los en houd deze uit de buurt van de bougie om onbedoeld starten te voorkomen.
- Schakel de aandrijving van de roterende borstel uit als de machine wordt getransporteerd of niet in gebruik is.
- Als u een ongewenst voorwerp raakt, stop de motor dan, maak de bougiekabel los, inspecteer de machine zorgvuldig op schade en repareer eventuele schade voordat u de machine weer start en gebruikt.
- Als de machine abnormaal begint te trillen, moet u de motor afzetten en onmiddellijk nagaan wat de oorzaak daarvan is. Trillingen duiden meestal op problemen.
- Gebruik de machine nooit zonder dat de benodigde afschermingen, platen of andere beveiligingen op hun plaats zitten.
- Gebruik alleen hulpstukken en accessoires die goedgekeurd zijn door de fabrikant van de machine (b.v. wielgewichten, contragewichten, cabines, enz.).

Schoonmaken van een verstopte borstel

⚠ WAARSCHUWING

De roterende borstel kan ernstig letsel veroorzaken.

Wees altijd voorzichtig bij het schoonmaken van de borstel.

Schoonmaken van de borstel:

- Parkeer de machine op een horizontaal oppervlak, stop de motor, wacht totdat alle bewegende delen tot stilstand zijn gekomen, verwijder de bougiekabel(s).
- Er kunnen scherpe voorwerpen vastzitten tussen de borstelharen. Draag handschoenen en wees voorzichtig als u voorwerpen uit de borstel verwijdert; doe dit nooit met blote handen

Onderhoud en opslag

- Doe nooit instellingen als de motor loopt (tenzij de fabrikant uitdrukkelijk aangeeft dat dit kan).
- Controleer regelmatig of alle bevestigingsmiddelen goed vast zitten zodat de machine veilig en gereed voor gebruik is.
- Parkeer de machine nooit met brandstof in de tank in een gebouw met ontstekingsbronnen zoals verwarmingsketels, heetwatertoestellen, wasdrogers, enz. Laat de motor afkoelen voordat u de machine in een behuizing opslaat.
- Lees altijd de aanwijzingen in de *Gebruikershandleiding* indien de machine langere tijd wordt opgeslagen.
- Zorg dat de op de machine aangebrachte veiligheidsinformatie en instructies in goede staat verkeren en vervang ze indien nodig.
- Bij sneeuw: laat de machine na het verwijderen van sneeuw enkele minuten draaien om te voorkomen dat de borstel en behuizing vastvriezen.

Geluidsdruk

Deze machine oefent een geluidsdruk van 89 dBA uit op het gehoor van de gebruiker, met een onzekerheidswaarde (K) van 1 dBA.

De geluidsdruk is vastgesteld volgens de procedures beschreven in EN ISO 11201:2013.

Geluidsniveau

Deze machine heeft een gegarandeerd geluidsniveau van 101 dBA, met een onzekerheidswaarde (K) van 1 dBA.

De geluidsdruk is vastgesteld volgens de procedures in ISO 11094.

Hand-armtrillingen

Gemeten trillingsniveau op de linkerhand = 6.4 m/s^2

Gemeten trillingsniveau op de rechterhand = 5.5 m/s^2

Onzekerheidswaarde (K) = 2.6 m/s^2

De gemeten waarden zijn bepaald volgens de procedures in EN ISO 20643.

Hellingsindicator

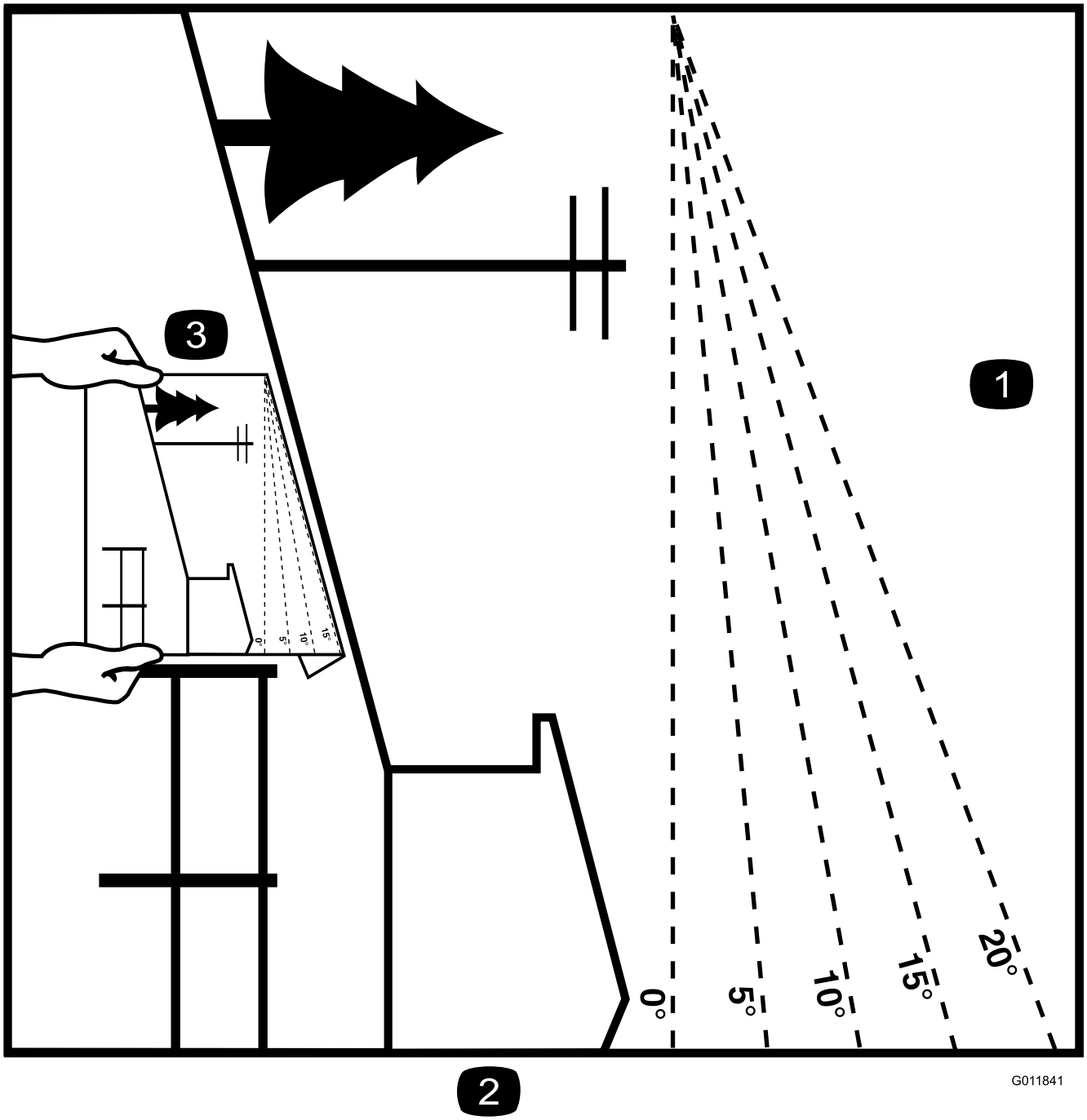

Figuur 3

1. De maximale hellingshoek waarbij u de machine veilig kunt gebruiken is **10°**. Gebruik de hellingsindicator om de hellingshoek te bepalen voordat u de machine gebruikt. **Gebruik de machine niet op hellingen van meer dan 10°.** Vouw over de lijn die overeenkomt met de aangeraden helling.
2. Houd deze rand naast een verticaal oppervlak zoals een boom, een gebouw, een paal of dergelijke.
3. Voorbeeld hoe u een helling kunt vergelijken met de vouwrand.

Veiligheids- en instructiestickers

Belangrijk: **Veiligheidsstickers en veiligheidsinstructies bevinden zich bij plaatsen waar gevaar kan ontstaan. Vervang beschadigde stickers.**

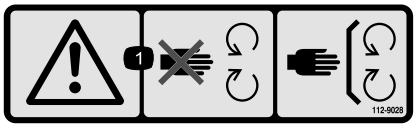

112-9028

1. Waarschuwing—Blijf uit de buurt van bewegende onderdelen; laat alle schermen op hun plaats.

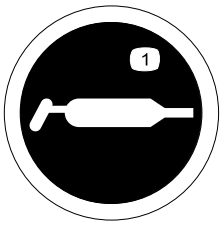

115-2903

1. Smeervet

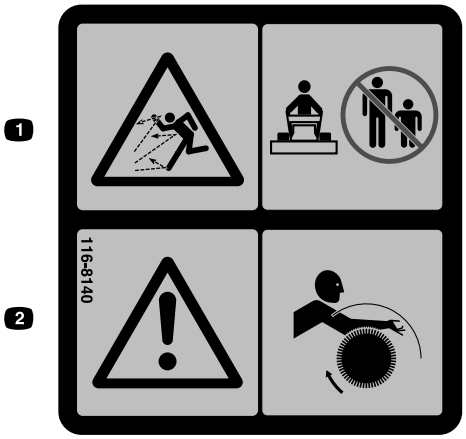

116-8140

1. Uitwerpgevaar: gebruik de machine niet als er zich mensen of huisdieren in de buurt bevinden.
2. Waarschuwing - verstrengelingsgevaar - kom niet in de buurt van de draaiende borstel.

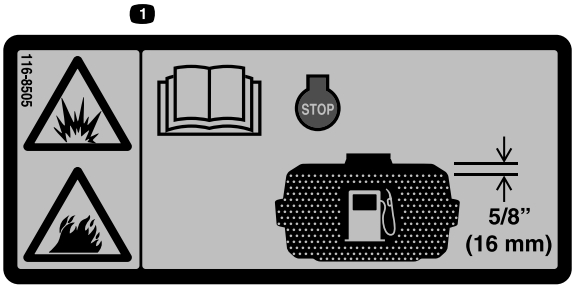

116-8505

1. Gevaar van brand en explosies. Lees de *Gebruikershandleiding*. Stop de motor voor het vullen van de brandstoftank. Laat bovenin de tank 16 mm vrij zodat de brandstof kan uitzetten. Giet de brandstoftank niet te vol.

CALIFORNIA SPARK ARRESTER WARNING
Operation of this equipment may create sparks that can start fires around dry vegetation. A spark arrester may be required. The operator should contact local fire agencies for laws or regulations relating to fire prevention requirements. 117-2718

117–2718

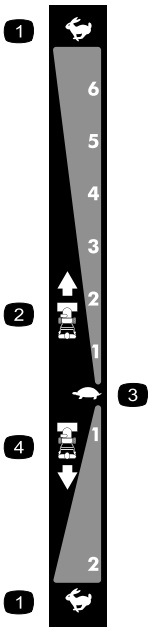

106-4525

Bestelnummer 112-6633

1. Snel
2. Versnellingen vooruit
3. Langzaam
4. Versnellingen achteruit

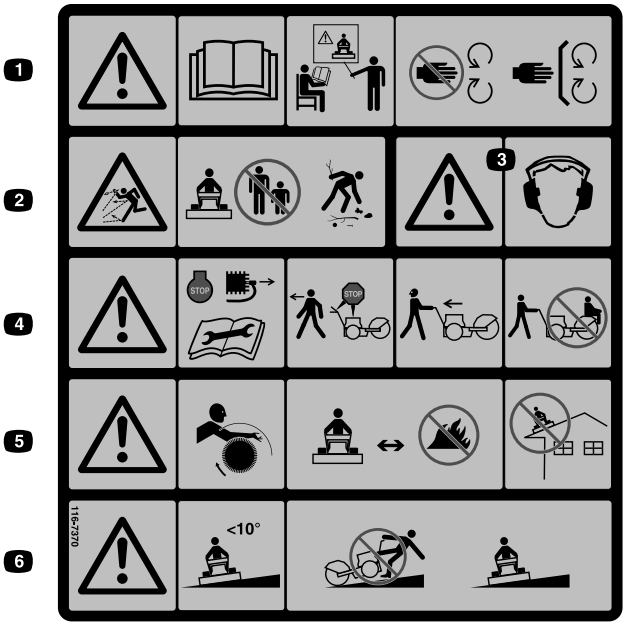

116-7370

1. Gebruik deze machine uitsluitend als u hiervoor opgeleid bent. Kom niet in de buurt van bewegende onderdelen; zorg dat alle afschermingen op hun plaats zitten.
2. Uitwerpgevaar: gebruik de machine niet als er zich mensen of huisdieren in de buurt bevinden; voorwerpen kunnen door de borstel worden uitgeworpen.
3. Waarschuwing - Draag gehoorbescherming.
4. Waarschuwing - Stop de motor en verwijder de bougiekabel voor het bijstellen, onderhouden en schoonmaken van de machine en hulpstukken. Voordat u de bedieningsplaats verlaat: schakel de borstel en de aandrijving uit en stop de motor. Kijk achterom en naar links en naar rechts voordat u van richting verandert. Het is niet toegestaan passagiers te vervoeren.
5. Waarschuwing - verstrengelingsgevaar - kom niet in de buurt van de draaiende borstel. Borstelharen kunnen smelten of verbranden - houd ze uit de buurt van hoge temperaturen en vlammen. Gebruik de machine niet op een dak of ander verhoogd oppervlak.
6. Waarschuwing - gebruik de maaimachine niet op hellingen van meer dan 10 graden. Wees extra voorzichtig bij het werken op hellingen; werk zijdelings op hellingen, niet de helling op en neer.

126–0017

1. Gebruik de linksdraaien-hendel om naar links te draaien.
2. Gebruik de tractiehendel om de voortbeweging van de machine in te schakelen.
3. Gebruik de borstelhoekhendel om de borstel in te stellen.
4. Gebruik de PTO-hendel om de PTO in te schakelen.
5. Gebruik de rechtsdraaien-hendel om naar rechts te draaien.

Algemeen overzicht van de machine

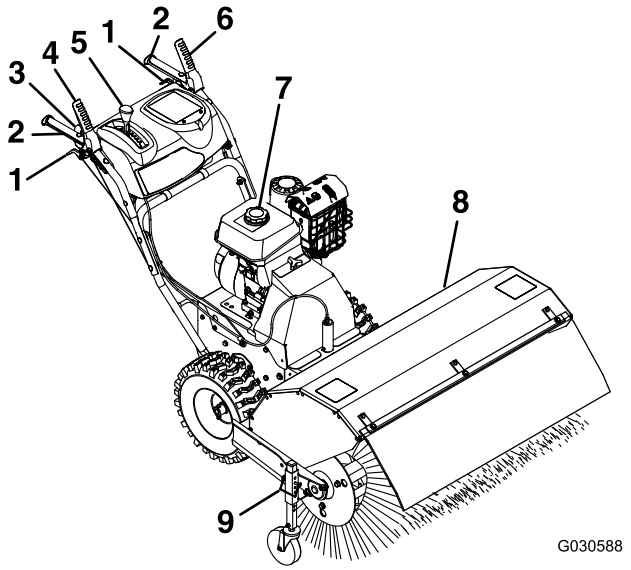

Figuur 4

1. Wielkoppelingshendel
2. Handgreep
3. Borstelhoekhendel
4. Borstelaandrijfhendel
5. Snelheidskeuzehendel
6. Tractiehendel
7. Brandstoftankdop
8. Borstel
9. Pen om de borstelhoogte in te stellen

Bedieningsorganen

Bepaal vanuit de normale bedieningspositie de linker- en rechterzijde van de machine.

Chokeknop

De chokeknop is de bovenste hendel aan de linkerachterkant van de motor, boven de brandstofklep (Figuur 5).

De choke maakt het makkelijker een koude motor te starten. Zet de hendel naar links, in de AAN-stand, voor een koude start. Zet de choke niet in de AAN-stand als de motor warm is.

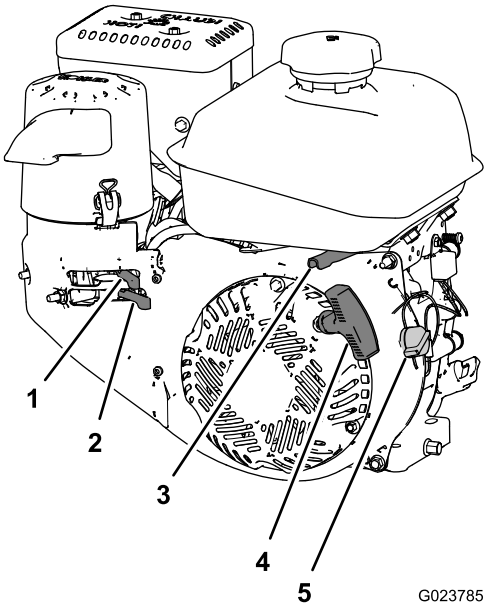

Figuur 5

1. Chokeknop
2. Brandstofklep
3. Gashendel
4. Startkoord
5. Motor aan/uit-schakelaar

Brandstofklep

Met de brandstofklep kunt u de brandstoftoevoer onderbreken als de machine enkele dagen niet wordt gebruikt, in een gebouw wordt geparkeerd, of van/naar het werkterrein wordt getransporteerd (Figuur 5).

Zet de hendel naar links om de brandstoftoevoer te onderbreken. Zet de hendel naar rechts om de brandstoftoevoer in te schakelen.

Gashendel

De gashendel bevindt zich aan de rechterachterkant van de motor, onder de brandstoftank (Figuur 5).

De gashendel wordt gebruikt om de snelheid van de motor in te stellen. Beweeg de gashendel motor naar links om de motorsnelheid te verhogen, en naar rechts om deze te verlagen.

Motor aan/uit-schakelaar

Aan de rechterkant van de motor Figuur 5

Draai de schakelaar naar rechts, in de AAN-stand alvorens de motor in te schakelen. Draai de schakelaar naar links, in de UIT-stand om de motor te stoppen.

Wielkoppelingshendels

De wielkoppelingshendels bevinden zich onder de handgrepen links en rechts.

Met de wielkoppelingshendels kunt u de aandrijving van één of beide wielen tijdelijk uitschakelen, terwijl de tractiehendel ingedrukt is. Dit maakt het draaien en manoeuvreren van de machine eenvoudiger (Figuur 6).

Opmerking: Het tegelijk indrukken van beide wielkoppelingshendels ontkoppelt de aandrijving van beide wielen (vrij-stand). Zo kunt u de machine achteruit trekken zonder te stoppen om deze in de achteruit-stand te schakelen. Dit maakt het ook makkelijker om de machine bij uitgeschakelde motor te manoeuvreren en transporteren.

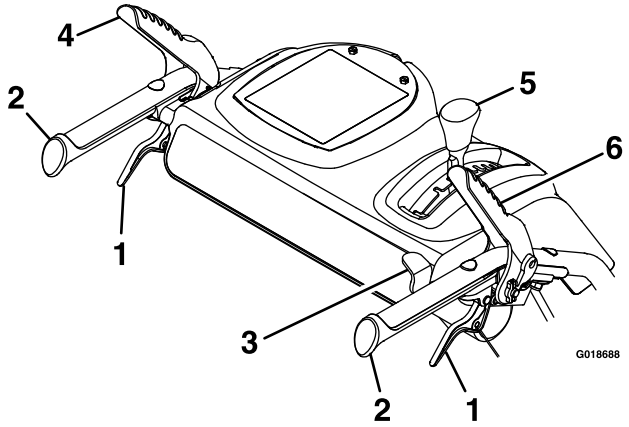

Figuur 6

1. Wielkoppelingshendel
2. Handgreep
3. Borstelhoekhendel
4. Tractiehendel
5. Snelheidskeuzehendel
6. Borstelaandrijfhendel

Borstelaandrijfhendel

De borstelaandrijfhendel bevindt zich boven de rechter handgreep (Figuur 6).

Om de borstel in te schakelen drukt u de hendel naar de handgreep. Om de borstel uit te schakelen laat u de hendel los.

Tractiehendel

De tractiehendel bevindt zich boven de rechter handgreep (Figuur 6).

De tractiehendel regelt de beweging vooruit en achteruit van de machine. Om de aandrijving in te schakelen drukt u de hendel naar de handgreep.

Opmerking: Als u de tractiehendel tegen de handgreep drukt worden beide wielen aangedreven.

Snelheidskeuzehendel

De snelheidskeuzehendel bevindt zich op het hoofdbedieningspaneel (Figuur 6).

De snelheidskeuzehendel heeft 6 standen vooruit en 2 achteruit. Om de snelheid te veranderen laat u de tractiehendel los en zet u de snelheidskeuzehendel op de gewenste stand. Bij elke snelheid springt de hendel in een uitkeping.

Borstelhoekhendel

De borstelhoekhendel bevindt zich boven de rechter handgreep (Figuur 6).

De borstelhoekhendel regelt de hoek. De borstel kan op drie hoeken worden ingesteld: recht naar voren, of onder een hoek van 19° naar links of naar rechts.

Specificaties

Breedte	118 cm
Lengte	185,5 cm
Hoogte	105,5 cm
Gewicht	146,5 kg
Motortoerental (onbelast)	Volle snelheid: 3600 ± 100 rpm

Werktuigen/accessoires

Een selectie van door Toro goedgekeurde werktuigen en accessoires is verkrijgbaar voor gebruik met de machine om de mogelijkheden daarvan te verbeteren en uit te breiden. Neem contact op met een erkende servicedealer of distributeur of bezoek www.Toro.com voor een lijst van alle goedgekeurde werktuigen en accessoires.

Gebruiksaanwijzing

Brandstof bijvullen

Inhoud van de brandstoftank: 4,1 l

- Gebruik voor de beste resultaten uitsluitend schone, verse (minder dan 30 dagen oud), loodvrije benzine met een octaangetal van 87 of hoger (indelingsmethode (R+M)/2).
- **Ethanol**: Benzine met maximaal 10% ethanol (gasohol) of 15% MTBE (methyl-tertiair-butylether) per volume is aanvaardbaar. Ethanol en MTBE zijn niet hetzelfde. Benzine met 15% ethanol (E15) per volume is niet geschikt voor gebruik. **Gebruik nooit benzine die meer dan 10% ethanol per volume bevat**, zoals E15 (bevat 15% ethanol), E20 (bevat 20% ethanol), of E85 (bevat tot 85% ethanol). Ongeschikte benzine gebruiken kan leiden tot verminderde prestaties en/of motorschade die mogelijk niet gedekt wordt door de garantie.
- **Geen** benzine gebruiken die methanol bevat.
- Tijdens de winter **geen** brandstof bewaren in de brandstoftank of in vaten, tenzij u een brandstofstabilisator gebruikt.
- **Meng** nooit olie door benzine.

Belangrijk: Gebruik nooit andere brandstofadditieven dan een brandstofstabilisator/conditioner. Gebruik geen stabilizers op basis van alcohol zoals ethanol, methanol, of isopropanol.

⚠ GEVAAR

In bepaalde omstandigheden is benzine uiterst ontvlambaar en zeer explosief. Brand of explosie van benzine kan brandwonden bij u of anderen en materiële schade veroorzaken.

- **Vul de benzinetank in de open lucht wanneer de motor koud is. Eventueel gemorste benzine opnemen.**
- **Vul de brandstoftank niet helemaal vol. Vul de brandstoftank totdat het peil 6 mm tot 13 mm van de onderkant van de vulbuis staat. Dit geeft de benzine ruimte om uit te zetten.**
- **Als u werkt met benzine, mag u nooit roken en moet u uit de buurt blijven van open vuur of plaatsen waar benzinedampen door een vonk tot ontbranding kunnen komen.**
- **Benzine in een goedgekeurd benzinevat en buiten bereik van kinderen bewaren**
- **Koop nooit meer benzine dan u in 30 dagen kunt opmaken.**

⚠ GEVAAR

Tijdens het bijvullen van benzine kan in bepaalde omstandigheden een statische lading ontstaan die de benzine tot ontbranding kan brengen. Brand of explosie van benzine kan letsel van u of anderen en materiële schade veroorzaken.

- **Zet benzinevaten altijd op de grond en uit de buurt van de machine voordat u de brandstoftank bijvult.**
- **Vul benzinevaten niet in een vrachtwagen of aanhanger, omdat bekleding of kunststof beplating het vat kan isoleren, waardoor de afvoer van statische lading wordt bemoeilijkt.**
- **Als het praktisch mogelijk is, kunt u het beste een machine met een benzinemotor eerst van de vrachtwagen of aanhanger halen en bijtanken als de machine met de wielen op de grond staat.**
- **Als dit niet mogelijk is, moet u dergelijke machines op een truck of een aanhanger bij voorkeur uit een draagbaar vat bijvullen, niet met behulp van een vulpistool van een pomp.**
- **Als een vulpistool moet worden gebruikt, de vulpijp voortdurend in contact met de rand van de brandstoftank of de opening van het vat houden, totdat het bijvullen voltooid is.**

Brandstof bijvullen

1. Maak de omgeving van de dop van de brandstoftank schoon (Figuur 7).

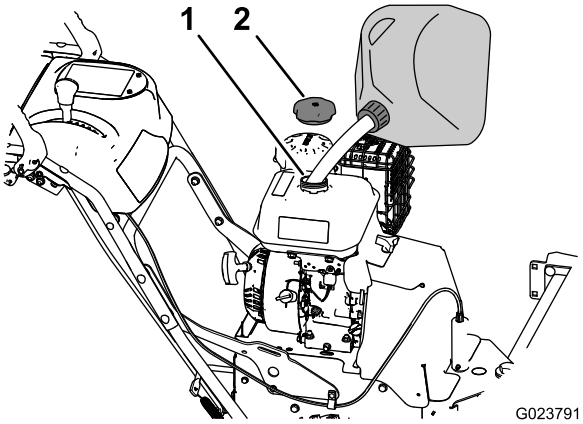

Figuur 7

1. Vulopening
2. Dop van brandstoftank

2. Verwijder de dop van de brandstoftank (Figuur 7).
3. Vul de brandstoftank met loodvrije benzine tot op 6 tot 13 mm van de bovenrand van de tank. **Niet tot in de vulbuis bijvullen.**

   Belangrijk: Vul de brandstoftank tot maximaal van 6 mm de bovenrand van de tank omdat

de benzine ruimte nodig heeft om te kunnen uitzetten.

4. Doe de dop weer op de tank en veeg eventueel gemorste benzine weg (Figuur 7).

De motor gebruiken

Instelling van de luchtfilterbehuizing op warm of koud weer

Belangrijk: Als de motor onder normale omstandigheden wordt gebruikt met de luchtfilterbehuizing in de stand voor koud weer kan dit leiden tot motorschade.

De luchtfilterbehuizing heeft 2 posities: koud weer en normaal weer:

Instellen van de luchtfilterbehuizing:

- Bij het werken in **koud weer** (lage luchttemperatuur en vochtigheid) - plaats de luchtfilterbehuizing zo dat de sneeuwvlok naar voren wijst (Figuur 8).

  Opmerking: Gebruik deze stand als de carburator lijkt te bevriezen. Aanwijzingen hiervoor zijn onregelmatig lopen bij stationair of op lage snelheid draaien, en zwarte of witte uitlaatrook.

- Bij het werken in **normaal weer** - plaats de luchtfilterbehuizing zo dat de zon naar voren wijst (Figuur 8).

  Opmerking: Gebruik deze stand als er geen aanwijzingen zijn dat de carburator bevriest.

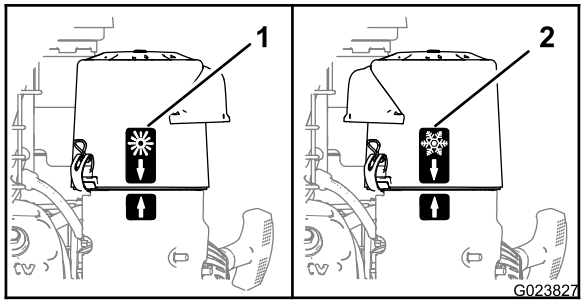

Figuur 8

1. Stand bij normaal weer
2. Stand bij koud weer

Gebruik van de brandstofklep

Draai de brandstofkraan (onder de choke) naar rechts om de brandstof toe te voeren (Figuur 9).

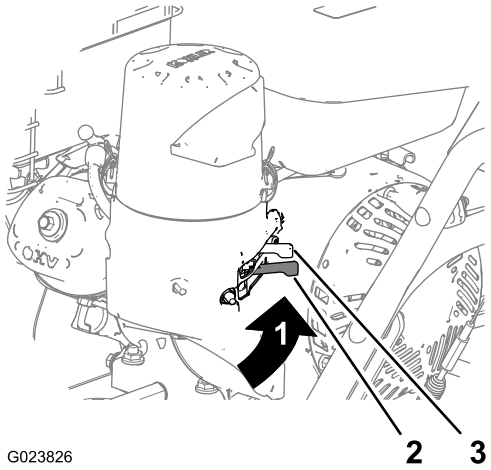

Figuur 9

1. BRANDSTOFTOEVOER AAN
2. Brandstofklep
3. Choke

Motor starten

1. Draai de motor aan/uit-schakelaar (aan de rechterkant van de motor) naar rechts in de AAN-stand (Figuur 10).

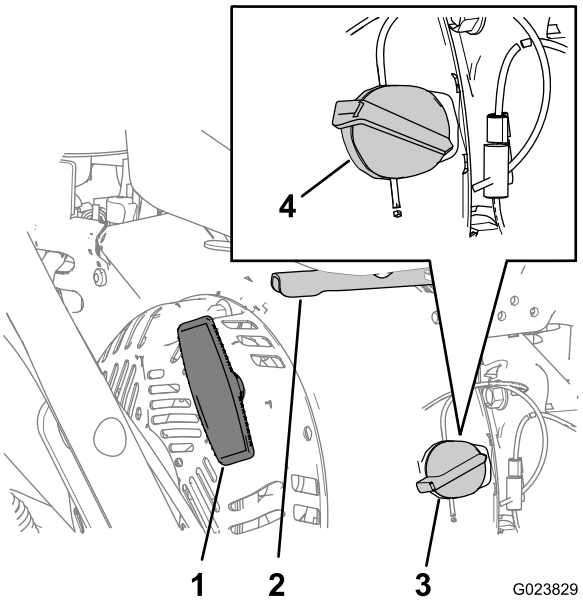

Figuur 10

1. Startkoord
2. Gashendel
3. Motorschakelaar (UIT-stand)
4. Motorschakelaar (AAN-stand)

2. Zet de chokehendel, achter-links op de motor, naar links in de AAN-stand. Als de motor warm is, laat de choke dan in de UIT-stand (Figuur 9).

3. Plaats de gashendel in het midden, tussen LANGZAAM en SNEL, rechtsachter op de motor (Figuur 10).
4. Trek langzaam aan het startkoord tot u een weerstand voelt, en stop dan (Figuur 10).

   Opmerking: Laat het koord teruglopen en trek het dan snel naar buiten.

   Opmerking: Laat het koord langzaam teruglopen.
5. Laat de motor enkele minuten warmdraaien en zet de choke dan in de UIT-stand (Figuur 9).

Motor afzetten

1. Laat de borstelaandrijfhendel en de tractiehendel los.
2. Zet de gashendel in het midden, tussen LANGZAAM en SNEL (Figuur 10).
3. Laat de motor minstens 15 seconden draaien, zet de aan/uit-schakelaar dan in de UIT-stand om de motor te stoppen (Figuur 10).
4. Wacht tot alle bewegende delen tot stilstand zijn gekomen voordat u de bestuurderspositie verlaat.
5. Met de brandstofklep kunt u de brandstoftoevoer onderbreken als de machine enkele dagen niet wordt gebruikt, in een gebouw wordt geparkeerd, of van/naar het werkterrein wordt getransporteerd (Figuur 9).

Met de machine rijden

⚠ VOORZICHTIG

Als de tractie-aandrijving niet goed is ingesteld kan de machine in een onbedoelde richting bewegen en tot letsel en/of schade leiden.

Controleer de tractie-aandrijving zorgvuldig en stel deze indien nodig bij.

Belangrijk: Als de machine beweegt terwijl de tractiehendel losgelaten is controleer de tractiekabel dan, zie Tractiekabel controleren (bladz. 23) en Tractiekabel instellen (bladz. 23) of neem contact op met een erkende Toro-dealer.

Vooruitrijden

1. Zet de snelheidskeuzehendel in de gewenste stand om vooruit te gaan en controleer dat deze in de uitkeping valt (Figuur 11).

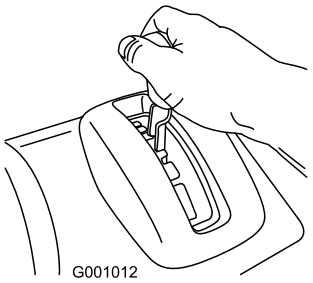

Figuur 11

   Opmerking: Als de rijsnelheid te hoog is zullen de rommel of sneeuw zich opbouwen voor de borstel, hierdoor duwt de machine het materiaal voort in plaats het weg te vegen. Dit kan leiden tot schade aan de borstelharen en het aandrijfsysteem.
2. Druk de linker tractiehendel langzaam in de richting van de handgreep (Figuur 12).

   Opmerking: Als u de tractiehendel tegen de handgreep drukt worden beide wielen aangedreven.

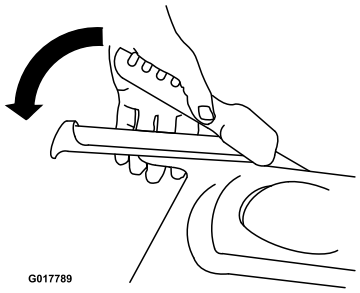

Figuur 12

3. Om de tractie-aandrijving uit te schakelen laat u de tractiehendel los.
4. Om naar voren te gaan schakelt u de tractie-aandrijving in en drukt u de linker tractiehendel in de richting van de handgreep (Figuur 13).

   Opmerking: Met het kort indrukken en dan loslaten van de linker of rechter wielkoppelingshendel kunt u stuurcorrecties maken om de machine in een rechte lijn te laten bewegen, vooral in diepe sneeuw.

   Opmerking: Om naar rechts te draaien drukt u de rechter wielkoppelingshendel naar de handgreep. Zo wordt de aandrijving van het rechterwiel uitgeschakeld terwijl het linkerwiel blijft rijden, en de machine draait naar rechts.

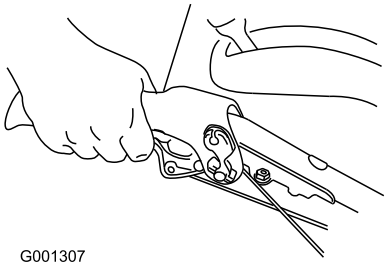

Figuur 13

Opmerking: En als u de linker wielkoppelingshendel indrukt zal de machine naar links draaien.

Opmerking: Na het maken van de bocht laat u de wielkoppelingshendel los. Beide wielen worden dan aangedreven (Figuur 14).

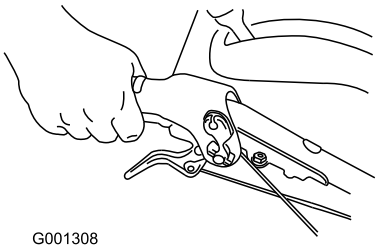

Figuur 14

5. Om de tractie-aandrijving uit te schakelen laat u de tractiehendel los.

Met de machine achteruitrijden

1. Zet de snelheidskeuzehendel in de gewenste stand om achteruit te gaan en controleer dat deze in de uitkeping valt.
2. Om naar achteren te gaan schakelt u de tractie-aandrijving in en drukt u de linker tractiehendel in de richting van de handgreep.

   Opmerking: Met het kort indrukken en dan loslaten van de linker of rechter wielkoppelingshendel kunt u stuurcorrecties maken om de machine in een rechte lijn te laten bewegen.

   Opmerking: Om naar rechts te draaien drukt u de rechter wielkoppelingshendel naar de handgreep. Zo wordt de aandrijving van het rechterwiel uitgeschakeld terwijl het linkerwiel blijft rijden, en de machine draait naar rechts.

   Opmerking: En als u de linker wielkoppelingshendel indrukt zal de machine naar links draaien.

Opmerking: Het tegelijk indrukken van beide wielkoppelingshendels ontkoppelt de aandrijving van beide wielen. Zo kunt u de machine achteruit trekken zonder te stoppen om deze in de achteruitstand te schakelen. Dit maakt het ook makkelijker om de machine bij uitgeschakelde motor te manoeuvreren en transporteren.

Gebruik van de veegmachine

⚠ GEVAAR

Als de machine in werking is zal het aanraken van draaiende of bewegende delen leiden tot ernstig letsel aan de handen en voeten.

- **Voor het instellen, reinigen, inspecteren, bekijken of repareren van de machine moet u de motor uitschakelen en wachten totdat alle bewegende delen tot stilstand zijn gekomen. Maak de bougiekabel los en houd deze uit de buurt van de bougie zodat de motor niet per ongeluk gestart kan worden.**
- **Blijf tijdens het gebruik van de machine achter de handgrepen en uit de buurt van de borstel.**
- **Houd uw gezicht, handen, voeten en andere lichaamsdelen en kleding uit de buur van bewegende of draaiende onderdelen.**

⚠ WAARSCHUWING

Aanraking door de draaiende borstel kan leiden tot ernstig of dodelijk letsel van de gebruiker of mensen in de buurt.

- **Zie Schoonmaken van een verstopte borstel (bladz. 16) voor het verwijderen van obstakels uit de borstel.**
- **Gebruik de machine niet als de borstelaandrijfhendel niet goed werkt. Neem dan contact op met een erkende Toro-dealer.**

⚠ WAARSCHUWING

De draaiende borstel kan stenen en andere voorwerpen wegwerpen, dit kan leiden tot ernstig letsel van de gebruiker of mensen in de buurt.

- **Zorg dat er zich geen objecten in het werkgebied bevinden die door de veegmachine kunnen worden weggeworpen.**
- **Hoe kinderen en huisdieren weg uit het werkgebied.**

⚠ VOORZICHTIG

Als de borstel in werking is kan deze de machine achteruit duwen. Als de borstelhoogte te laag is ingesteld kan de machine krachtig achteruit bewegen en tot letsel en/of schade leiden.

Controleer de borstelhoogte zorgvuldig en stel deze juist in of neem contact op met een erkende Toro-dealer.

1. Zet de gashendel in de Snel-stand.
2. Zet snelheidskeuzehendel hendel op de gewenste stand en druk de linker tractie-aandrijvingshendel langzaam in.

   Belangrijk: Zorg dat de tractie-aandrijving is ingeschakeld voordat u de veegmachine gebruikt; anders kan de borstel de machine achteruit duwen.
3. Om de borstel in te schakelen drukt u de rechter borstelhendel naar de handgreep (Figuur 15).

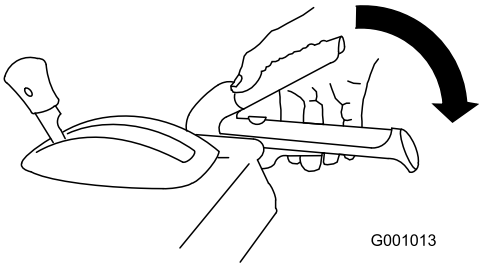

Figuur 15

   - Als de motor onder belasting langzamer gaat draaien of de wielen slippen, schakel de machine dan over naar een lagere versnelling.
   - Als de voorzijde van de machine naar boven gaat, schakel de machine dan over naar een lagere versnelling. Als de voorzijde naar boven blijft gaan, til de handgrepen dan op.
4. Om de borstel uit te schakelen laat u de rechter hendel los.

Controleren van het veegpad

Een borstel veegt met het uiteinde van de borstelharen. Als u te hard naar beneden drukt werkt de borstel niet meer met de uiteinden maar met de zijkant van de borstelharen. Hierdoor duwen de borstelharen minder goed, valt de veegprestatie terug en vermindert de levensduur van de borstel.

1. Rij naar een vlak en stoffig terrein en stop de machine.
2. Met draaiende motor zet u de gashendel in het midden, tussen LANGZAAM EN SNEL.
3. Schakel de borstel in en laat de borstel ongeveer 30 seconden vegen.
4. Schakel de borstel uit en stop de motor.
5. Wacht tot alle bewegende delen tot stilstand zijn gekomen voordat u de bestuurderspositie verlaat.
6. Zet de motor aan/uit-schakelaar in de UIT-stand.
7. Controleer of het geveegde gebied overeenkomt met de lengte van de borstel en een maximale breedte van 51 tot 102 mm.

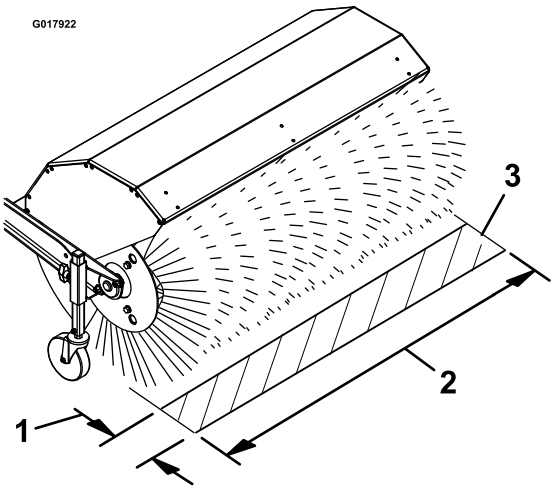

Figuur 16

1. Maximale breedte: 51 tot 102 mm
2. Lengte van de borstel
3. Geveegd gebied

8. Stel de borstelhoogte indien nodig in.

Borstelhoogte instellen

1. Rij naar een vlak en stoffig terrein en stop de machine.
2. Schakel de borstel uit en stop de motor.
3. Wacht tot alle bewegende delen tot stilstand zijn gekomen voordat u de bestuurderspositie verlaat.
4. Zet de motor aan/uit-schakelaar in de UIT-stand.
5. Instellen van de borstelhoogte: neem de pen uit de instelhuls en de zwenkwielbuis (Figuur 17) en bewaar deze.

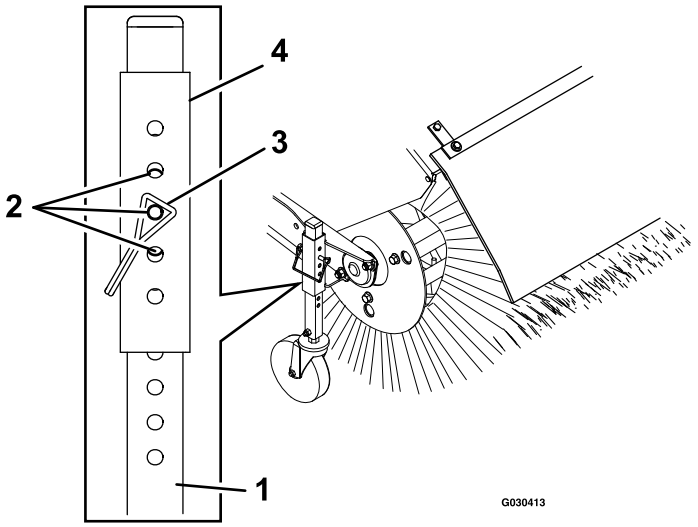

Figuur 17

1. Zwenkwielbuis
2. Instelbaar in stappen van 3 mm
3. Pen
4. Instelhuls

6. Stel de zwenkwielbuis hoger of lager in om het gewenste geveegde gebied te verkrijgen volgens Controleren van het veegpad (bladz. 15).

   Opmerking: Kies een combinatie van gaten die samenvallen en monteer de pen; stel de andere kant op dezelfde hoogte in.

7. Voor de fijninstelling kun u de instelhuls 1 gat hoger of lager verstellen op de zwenkwielbuis om de borstelhoogte in stappen van 3 mm in te stellen (Figuur 17). Herhaal stap 5 tot en met 7 voor het andere zwenkwiel.
   - Om de borstel met stappen van 3 mm hoger in te stellen tilt u de instelhuls iets omhoog en plaatst u de pen in het volgende pengat, onder het huidige pengat.
   - Om de borstel met stappen van 3 mm lager in te stellen tilt u de instelhuls iets omlaag en plaatst u de pen in het volgende pengat, boven het huidige pengat.
8. Als de gewenste hoogte bereikt is zet u de pen van elk zwenkwiel vast en controleert u het geveegde gebied.

Instellen van de hoek van de borstel.

1. Schakel de borstel uit en stop de motor.
2. Wacht totdat alle bewegende onderdelen tot stilstand zijn gekomen.
3. Druk de hendel in met de duim van uw rechterhand (Figuur 6).
4. Druk de linker wielkoppelingshendel naar de handgreep en duw het borstelhuis tot de gewenste hoek bereikt is.

   Opmerking: De borstel kan 19° naar links en rechts zwenken, of recht naar voren worden ingesteld.

5. Als de borstel is ingesteld laat u de borstelhoekhendel los.
6. Laat de linker wielkoppelingshendel los en controleer dat de borstel geborgd is.

Alternatieve plaats van de zwenkwielen

Om in sneeuw te werken monteert u de zwenkwielen achter de borstel (Figuur 18).

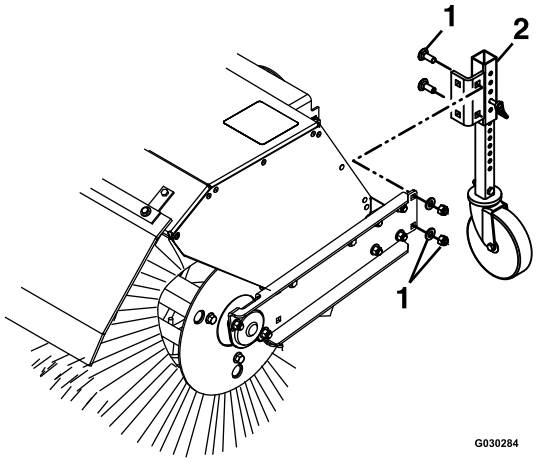

Figuur 18

1. Bevestigingsmiddelen
2. Zwenkwiel

Schoonmaken van een verstopte borstel

⚠ WAARSCHUWING

De roterende borstel kan ernstig letsel veroorzaken.

Schakel de machine uit en wacht totdat alle bewegende delen tot stilstand zijn gekomen voordat u de borstel schoonmaakt.

- Als de borstel vol raakt, blijf dan op de bedieningsplek en laat de linker tractiehendel los. Met ingeschakelde borstel: druk op de handgrepen om de voorzijde van de machine enkele centimeters van het wegdek te tillen. Trek de handgrepen dan snel naar boven zodat de voorzijde van de machine het wegdek met enige kracht raakt. Herhaal dit indien nodig.
- Als het niet lukt de borstel op deze manier schoon te maken:
  - Parkeer de machine op een horizontaal oppervlak. Stop de motor, wacht totdat alle bewegende delen tot stilstand zijn gekomen, maak de bougiekabel los.

– Er kunnen scherpe voorwerpen vastzitten tussen de borstelharen. Draag handschoenen en wees voorzichtig bij het verwijderen van voorwerpen uit de borstel, doe dit niet met blote handen.

Voorkomen van bevriezing

- Bij sneeuw en koud weer kunnen bedieningselementen en bewegende delen bevriezen. Gebruik niet teveel kracht als u probeert bevroren bedieningselementen te bedienen. Als een bedieningselement of onderdeel niet goed werkt, start de motor dan en laat deze enige minuten draaien.
- Laat na afloop van het werk de motor enkele minuten draaien om bevriezing van bewegende delen te voorkomen. Schakel de borstel in om sneeuw die mogelijk in de behuizing aanwezig is te verwijderen. Stop de motor, wacht totdat alle bewegende delen tot stilstand zijn gekomen, en maak de bougiekabel los. Verwijder alle ijs, sneeuw en andere rommel van de machine.
- Sluit de kabel aan op de bougie. Met de motorschakelaar in de UIT-stand: trek een paar keer aan het trekkoord om bevriezing van dit onderdeel te voorkomen.

De machine transporteren

⚠ WAARSCHUWING

Het gebruik van een hellingbaan die te zwak is of niet goed ondersteund is bij het laden van de machine op het transportvoertuig kan gevaarlijk zijn. De hellingbaan kan dan instorten en leiden tot het vallen van de machine en letsel.

- **Gebruik een deugdelijke hellingbaan die aan de vrachtwagen of aanhanger is bevestigd.**
- **Zorg dat uw voeten en benen zich tijdens het laden niet onder de machine bevinden.**

Voorbereiding van het transport

Voltooi de volgende handelingen voordat u de machine transporteert:

- Zorg dat de brandstofklep gesloten is.
- Gebruik een stevige aanhanger om de machine te transporteren. Zet de machine de machine in een versnelling (vooruit of achteruit) en blokkeer de wielen dan.
- Zet de machine goed vast op de aanhanger, met sjorbanden, kettingen, kabels of touwen.
- Zorg dat de aanhanger de wettelijke verplichte verlichting en markeringen heeft.

Onderhoud

Opmerking: Bepaal vanuit de normale bestuurderspositie de linker- en rechterzijde van de machine.

Aanbevolen onderhoudsschema

Onderhoudsinterval	Onderhoudsprocedure
Na de eerste 2 bedrijfsuren	• Tractiekabel controleren • Borstelkabel controleren.
Na de eerste 5 bedrijfsuren	• Motorolie verversen.
Bij elk gebruik of dagelijks	• Controleer het motoroliepeil. • Breekpen van de borstelas controleren. • Bevestigingsmiddelen controleren.
Om de 50 bedrijfsuren	• Reinig het schuimelement (dit moet vaker gebeuren in stoffige omstandigheden). • Bandenspanning controleren. • Controleer de staat van de riemen.
Om de 100 bedrijfsuren	• Smeer de borstelhoekpen. • Motorolie verversen (vaker onder extreme omstandigheden). • Bougie controleren.
Om de 200 bedrijfsuren	• Monteer het schuimelement.
Om de 300 bedrijfsuren	• Vervang het papierelement (dit moet vaker gebeuren in stoffige omstandigheden).
Jaarlijks	• Smeer de zeshoekige as. • Tractiekabel controleren. • Borstelkabel controleren.
Jaarlijks of vóór stalling	• Controleer de bandenspanning en pomp de banden op tot 116 tot 137 kPa. • Aan het eind van het seizoen: tap de benzine af en laat de motor draaien om de brandstoftank en de carburator te legen. • Indien nodig: laat een erkende servicedealer de tractie-aandrijfriem controleren en indien nodig vervangen.

Belangrijk: **U kunt aanvullende informatie over het onderhoud en service van uw machine vinden op www.toro.com.**

Belangrijk: **Zie de gebruikershandleiding van de motor voor verdere onderhoudsprocedures. Neem contact op met een geautoriseerde motoronderhoudsdealer voor instellingen, reparaties en garantie-onderhoud aan de motor, indien deze niet in deze handleiding zijn beschreven.**

Voorbereidingen voor onderhoudswerkzaamheden

1. Plaats de machine op een horizontaal oppervlak.
2. Schakel de motor uit en laat deze afkoelen.
3. Maak de bougiekabel los en houd deze uit de buurt van de bougie om onbedoeld starten te voorkomen (Figuur 19).

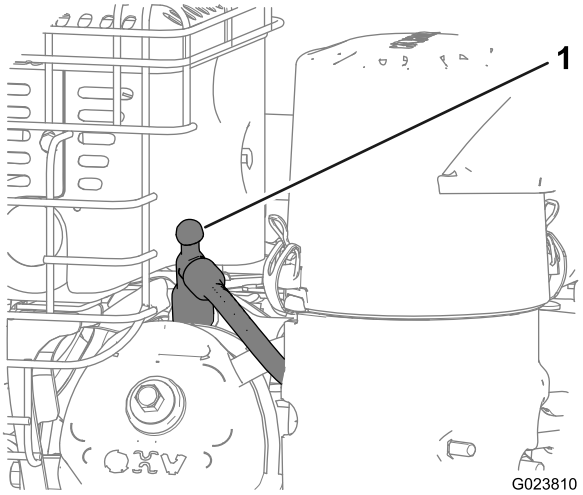

Figuur 19

1. Bougiekabel

Smering

Smeren van de borstelhoekpen en zeshoekige as.

Onderhoudsinterval: Om de 100 bedrijfsuren

Jaarlijks

1. Smeer de borstelhoekpen met lithiumvet nr. 2 (Figuur 20).

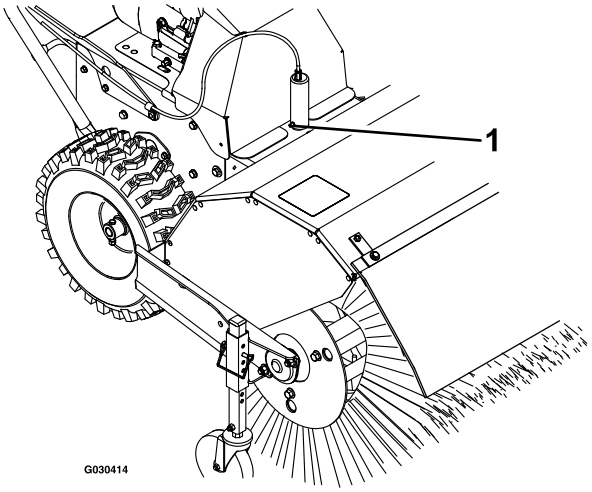

Figuur 20

1. Borstelhoekpen

2. Verwijder de kappen van de aandrijfriem en de motor.
3. Zet de snelheidskeuzehendel in de R2-stand.
4. Smeer de zeshoekige as licht met motorolie, gebruik hierbij een schone, lange en dunne kwast (Figuur 21).

   Belangrijk: Voorkom dat er olie op het rubberwiel of de aluminium aandrijfplaat komt omdat de aandrijving anders zal slippen (Figuur 21).

   Opmerking: Duw de machine naar voren en naar achteren m de zeshoekige as te laten draaien.

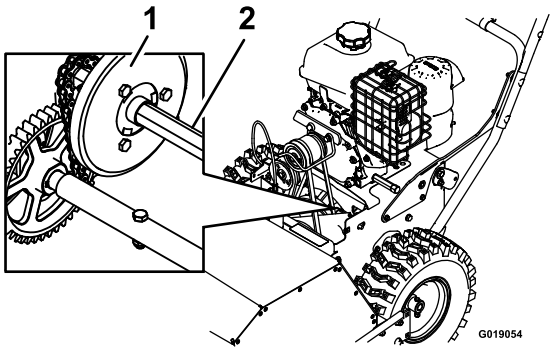

Figuur 21

1. Aluminium aandrijfplaat
2. Zeshoekige as

5. Zet de snelheidskeuzehendel in stand 6.
6. Smeer het andere uiteinde van de zeshoekige as.
7. Beweeg de snelheidskeuzehendel enkele malen naar voren en naar achteren.
8. Monteer de kappen van de aandrijfriem en de motor.

Motoronderhoud

Onderhoud van het luchtfilter

Onderhoudsinterval: Om de 50 bedrijfsuren—Reinig het schuimelement (dit moet vaker gebeuren in stoffige omstandigheden).

Om de 200 bedrijfsuren—Monteer het schuimelement.

Om de 300 bedrijfsuren—Vervang het papierelement (dit moet vaker gebeuren in stoffige omstandigheden).

Belangrijk: Laat de motor nooit draaien zonder het luchtfilter, dit kan leiden tot ernstige motorschade.

1. Maak de klemmen van het luchtfilterdeksel los.
2. Verwijder het luchtfilterdeksel en maak dit grondig schoon (Figuur 22).

   Opmerking: Zorg dat er geen vuil of rommel in de basis valt.

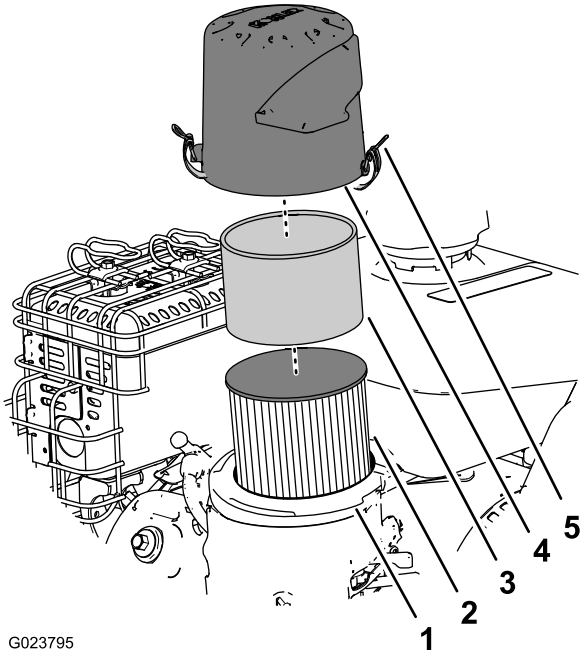

Figuur 22

1. Basis van luchtfilter
2. Papierelement
3. Schuimelement
4. Deksel
5. Klem van het luchtfilterdeksel (2)

3. Verwijder het schuimelement, maak het schoon met een mild reinigingsmiddel en water, en dep het droog (Figuur 22).
4. Verwijder het papieren luchtfilter (Figuur 22); vervang het indien het bijzonder vuil is.

   Belangrijk: Papierelement nooit schoonmaken.
5. Veeg het vuil met een vochtige doek van de basis en het deksel.

   Opmerking: Pas op dat er geen vuil of rommel valt in de luchtinlaat van de carburator.
6. Plaats het schuimelement op het papieren luchtfilterelement (Figuur 22).

   Opmerking: Gebruik indien nodig een nieuw papieren filter.
7. Monteer het luchtfilter op de basis (Figuur 22).
8. Lijn de pijl op het deksel op met de pijl op de basis (Figuur 23).

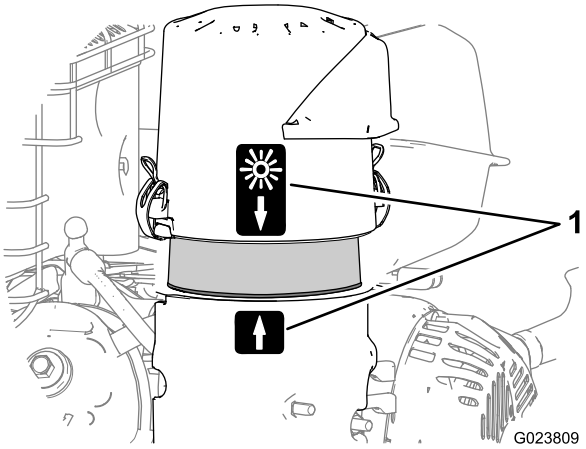

Figuur 23

1. Uitgelijnde pijlen (stand voor normaal weer)

9. Zet de filterkap op de basis vast met de klemmen.

Het motoroliepeil controleren

Onderhoudsinterval: Bij elk gebruik of dagelijks

Motorolie: Toro 4–Cycle Premium Engine Oil

Gebruik (synthetische) olie van hoge kwaliteit met een detergens van API (American Petroleum Institute) klasse SJ of hoger. Kies de viscositeit op basis van de heersende luchttemperatuur, zie onderstaande tabel.

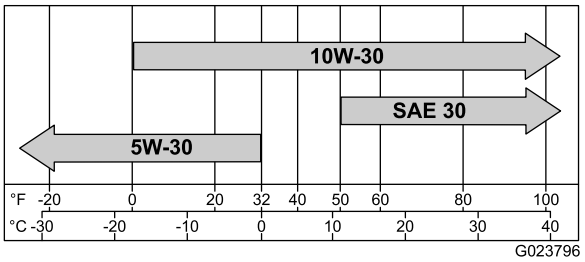

Figuur 24

Controleer het oliepeil als de motor koud is.

1. Maak de omgeving van de peilstok schoon.
2. Haal de peilstok eruit en lees het oliepeil af (Figuur 25).

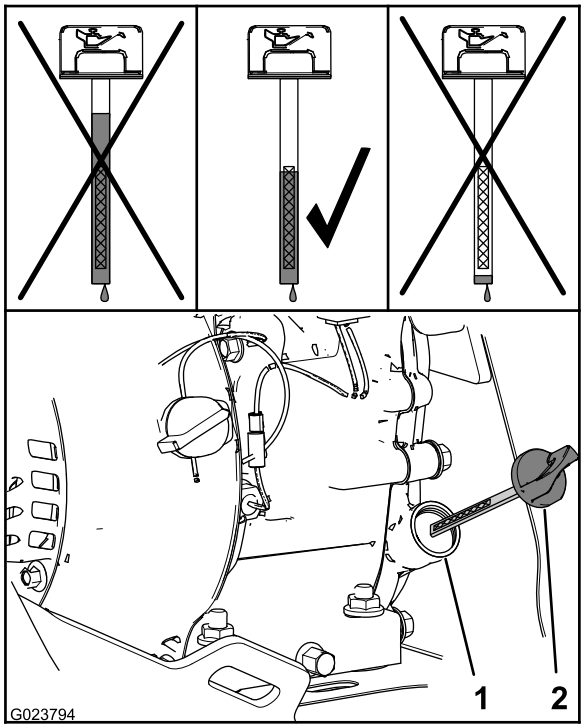

Figuur 25

1. Vulopening
2. Peilstok

3. Verwijder de peilstok en veeg de olie eraf met een schone doek.
4. Plaats de peilstok in de vulopening, laat deze op de rand van de opening rusten, draai deze naar links totdat de dop het laagste put van de schroefdraad bereikt.

   Opmerking: Schroef de dop niet op de buis.
5. Verwijder peilstok en controleer het oliepeil.

   Opmerking: Laat de motor niet draaien als het oliepeil lager is dan het onderste merkteken of hoger dan het hoogste merkteken.

   Opmerking: Het oliepeil moet zich rond de bovenkant van het gemerkte deel van de peilstok bevinden (Figuur 25).

   - Indien het oliepeil te laag is:
     A. Giet geschikte olie in de vulopening (Figuur 25).

     Opmerking: Giet niet te veel olie in de motor.

     B. Herhaal stap 3 tot 5.
   - Indien het oliepeil te hoog is:
     A. Neem de dop van de aftapper.

     B. Tap olie af tot het oliepeil zich rond de bovenkant van het gemerkte deel van de peilstok bevindt; zie stap 1 van Motorolie verversen (bladz. 21).

     C. Plaats de kap op de aftapper; zie stap 2 van Motorolie verversen (bladz. 21).
6. Plaats de peilstok in de vulopening en draai de peilstok handvast.

Motorolie verversen

Onderhoudsinterval: Na de eerste 5 bedrijfsuren

Om de 100 bedrijfsuren (vaker onder extreme omstandigheden).

Olievolume: 0,60 l

Opmerking: Tap de motorolie af als de motor warm is.

1. Plaats een opvangvat onder de aftapper en verwijder de aftapdop (Figuur 26).

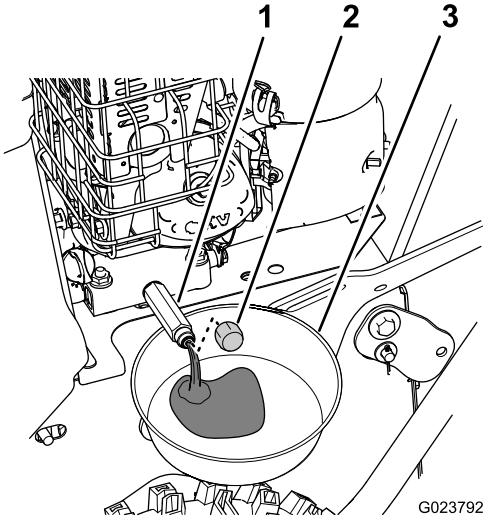

Figuur 26

1. Aftapper
2. Dop
3. Opvangvat

2. Laat de olie weglopen, plaats de dop dan op de aftapper.
3. Reinig de omgeving van de vulopening en verwijder de peilstok.
4. Voeg de juiste hoeveelheid van de gekozen olie toe en plaats de peilstok; zie Het motoroliepeil controleren (bladz. 20).

   Opmerking: Giet niet te veel olie in de motor.
5. Neem eventueel gemorste olie op.
6. Start de motor en controleer of er lekken zijn.
7. Stop de motor en controleer het oliepeil; zie Het motoroliepeil controleren (bladz. 20).

Bougie controleren

Onderhoudsinterval: Om de 100 bedrijfsuren

Bougie: Champion® RC12YC, Kohler® 12 132 02-S, of Koher 25 132 14-S (voldoet aan RFI)

Elektrodenafstand: 0,76 mm

1. Maak de bougiekabel los van de bougie (Figuur 19).
2. Reinig de omgeving van de bougie.
3. Verwijder de bougie uit de cilinderkop door deze naar links te draaien.
4. Controleer de bougie op slijtage of schade (Figuur 27).

   Belangrijk: Als de bougie gebarsten of vuil is, moet deze worden vervangen. Maak de elektrodes niet schoon omdat vuil dat in de cilinder komt kan leiden tot motorschade.

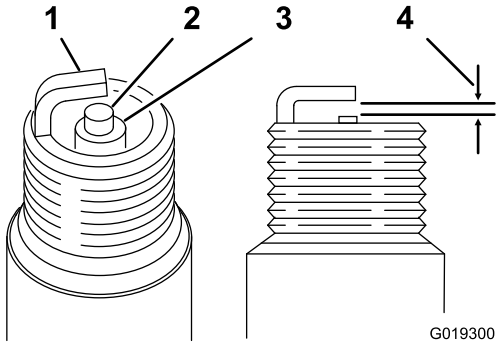

Figuur 27

1. Massa elektrode
2. Centrale elektrode
3. Isolator
4. Elektrodeafstand 0,76 mm

5. Controleer de elektrodeafstand met een voelermaat (Figuur 27).

   Opmerking: Indien nodig: stel de afstand in op 0,76 mm door de massa elektrode voorzichtig te buigen.
6. Monteer de bougie door deze in de cilinderkop te schroeven en tot 20 Nm aan te trekken.
7. Sluit de bougiekabel aan op de bougie.

Onderhoud van het brandstofsysteem

Brandstof aftappen

1. De aftapdop bevindt zich op de zijkant van de carburatorbehuizing (Figuur 28).

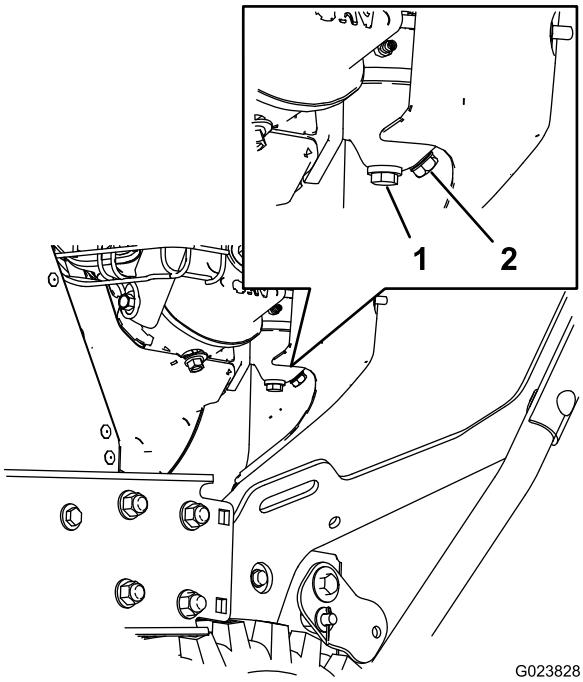

Figuur 28

1. Schroef van de carburatorbehuizing
2. Aftapdop

2. Plaats de opvangmiddelen voor de brandstof onder de aftapdop.
3. Schroef de aftapdop uit de carburator en laat de brandstof uit brandstoftank en de carburator lopen.

   Opmerking: Verwijder de schroef van de carburatorbehuizing niet.

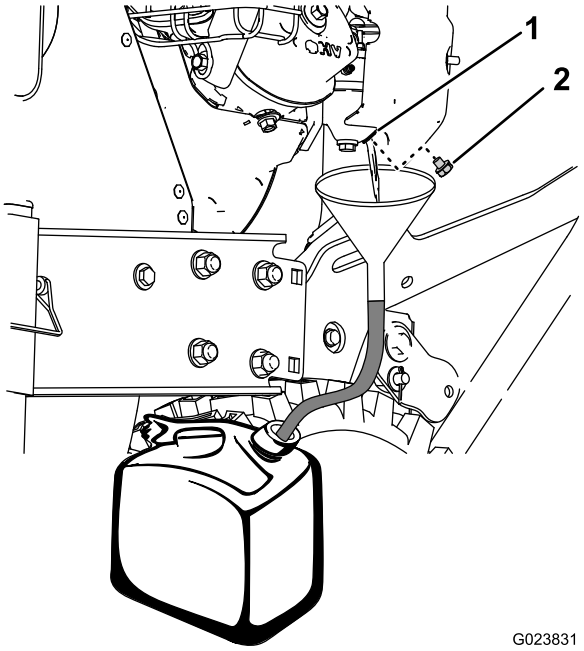

Figuur 29

1. Zij-aansluiting van de carburatorbehuizing
2. Aftapdop

4. Plaats de aftapdop weer in de zij-aansluiting van de carburatorbehuizing.

Onderhoud van het aandrijfsysteem

Bandenspanning controleren

Onderhoudsinterval: Om de 50 bedrijfsuren

1. Stop de motor, wacht totdat alle bewegende delen tot stilstand zijn gekomen, laat de motorschakelaar in de UIT-stand staan.
2. Controleer de spanning van de aangedreven banden.
3. Pomp de banden op tot 117 tot 138 kPa.

Tractiekabel controleren

Onderhoudsinterval: Na de eerste 2 bedrijfsuren

Jaarlijks

1. Stop de motor, wacht totdat alle bewegende delen tot stilstand zijn gekomen, maak de bougiekabel los.
2. Met uitgeschakelde tractiehendel: controleer de pen in de sleuf aan de linkerkant van de machine, boven het wiel(Figuur 30).

   Opmerking: Er moet een tussenruimte van 6 mm zijn tussen de zijkant van de sleuf en de pen (Figuur 30).

   Opmerking: Indien dit moet worden bijgesteld zie dan Tractiekabel instellen (bladz. 23).

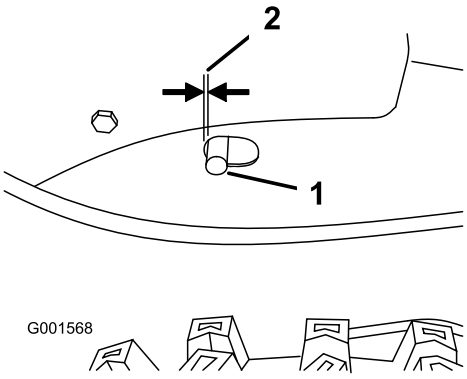

Figuur 30

1. Pen
2. 6 mm

Tractiekabel instellen

Als de machine niet rijdt in een vooruit- of achteruitstand, of rijdt met losgelaten tractiehendel, stel de tractiekabel dan bij.

Met uitgeschakelde tractiehendel: controleer de pen in de sleuf aan de linkerkant van de machine, boven het wiel. Er moet een tussenruimte van 6 mm zijn tussen de zijkant van de sleuf en de pen; zie Tractiekabel controleren (bladz. 23).

Indien de linker tractiekabel niet goed is ingesteld, stel deze dan bij:

1. Draai de contramoer los (Figuur 31).
2. Verstel de spanmoer (strakker/losser) totdat de pen de juiste tussenruimte heeft (Figuur 31).
3. Draai de contramoer vast (Figuur 31).

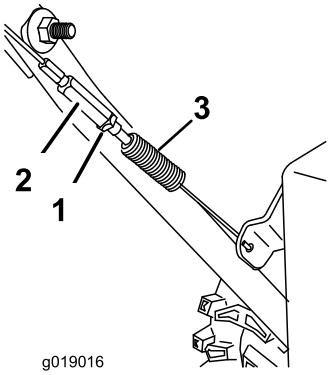

Figuur 31

1. Contramoer
2. Spanmoer

Wielkoppelingkabel instellen

1. Druk de hendel volledig in, controleer dan de tussenruimte tussen de handgreep en de hendel (Figuur 32).

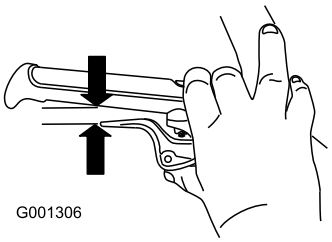

Figuur 32

   Opmerking: Deze tussenruimte moet ongeveer overeenkomen met de dikte van een potlood (6 mm). Als de tussenruimte groter is, maak de kabelklemmoer dan los, schuif de kabelmantel iets naar boven, zet de kabelklemmoer vast, en controleer de tussenruimte.

2. Doe dit ook met de andere kabel Figuur 32.

Onderhoud van de borstel

Breekpen van de borstelas controleren

Onderhoudsinterval: Bij elk gebruik of dagelijks

1. Plaats de machine op een horizontaal oppervlak.
2. Stop de motor, wacht totdat alle bewegende delen tot stilstand zijn gekomen, maak de bougiekabel los.

3. Controleer de breekpennen van de borstelas, aan elke kant van de tandwielkast.

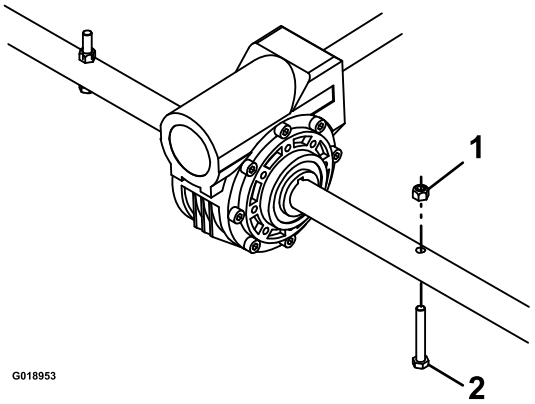

Figuur 33

1. Moer
2. Breekpen

4. Als de breekpen beschadigd is, verwijder en vervang de pen dan en zet deze vast met een moer.

Versleten of beschadigde borstelsegmenten vervangen

Onderhoudsinterval: Naar behoefte

1. Til de borstel op door de positie van de wielen in te stellen.
2. Aan beide zijden van de machine: verwijder de slotbouten, onderlegringen en borgmoeren waarmee de borstel op de zijlagers is bevestigd.

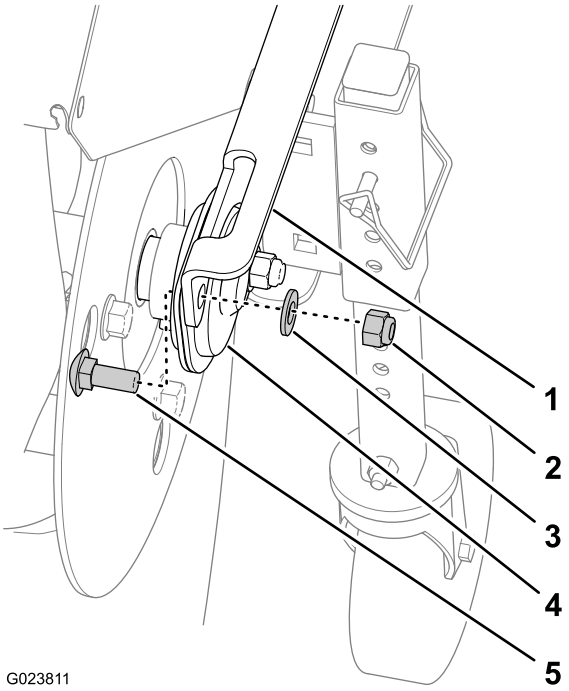

Figuur 34

1. Borstelondersteuning
2. Borgmoer
3. Ring
4. Zijlager
5. Slotbout

3. Trek de aandrijving met de hand naar achteren om de borsteleenheid uit de machine te verwijderen.
4. Ondersteun de spie-as aan beide zijden van de tandwielkast.
5. Zet de borstel verticaal neer zodat de afneembare eindplaat naar boven wijst (Figuur 35).

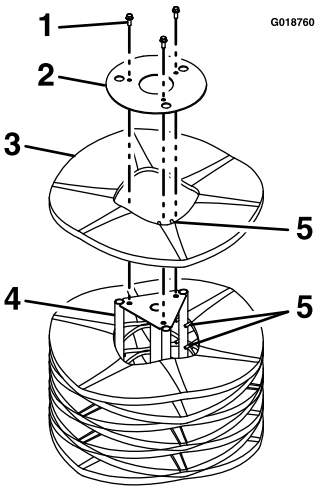

Figuur 35

1. Bevestigingsmiddelen
2. Eindplaat
3. Borstelsegment
4. Steunas
5. Uitlijnvingers

6. Neem de bevestigingsmiddelen van de eindplaat (Figuur 35).

7. Verwijder de beschadigde borstelsegmenten.
8. Plaats de nieuwe segmenten zodat de metalen uitlijnvingers verspringen, zoals in Figuur 35.

   Belangrijk: Als de borstelsegmenten onjuist gemonteerd worden kan dit leiden tot schade aan de borstel.
9. Monteer de borstel op de machine.

   Belangrijk: Controleer voor gebruik dat de stelschroeven van de lagers goed vast zitten.

Borstelkabel controleren

Onderhoudsinterval: Na de eerste 2 bedrijfsuren

Jaarlijks

1. Stop de motor, wacht totdat alle bewegende delen tot stilstand zijn gekomen, maak de bougiekabel los.
2. Verwijder de kappen van de aandrijfriem en de motor.
3. Zet de borstelhendel los, controleer dat de tussenruimte de borstelkoppeling en de lip 3,2 mm is.

   Opmerking: Als de borstel niet goed is ingesteld, zie dan Borstelaandrijving instellen (bladz. 25).

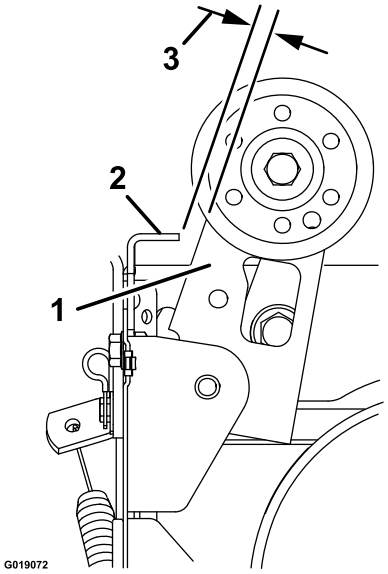

Figuur 36

1. Borstelkoppeling
2. Lip
3. 3,2 mm

Borstelaandrijving instellen

Als de borstelkabel niet goed is ingesteld zie dan Borstelkabel controleren (bladz. 25) en voer de volgende handelingen uit:

1. Draai de contramoer los (Figuur 37).

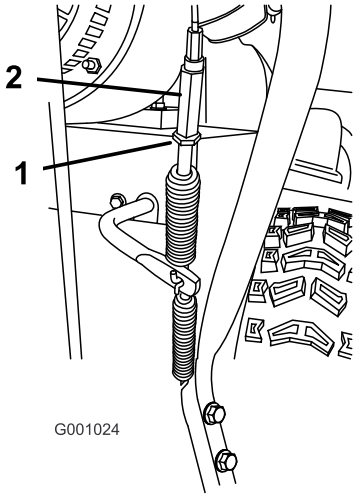

Figuur 37

1. Contramoer
2. Spanmoer

2. De spanning op de kabel wordt ingesteld met de spanmoer (Figuur 37).
3. Verstel de spanmoer (strakker/losser) totdat de tussenruimte tussen de borstelkoppeling en de lip 3,2 mm is Figuur 36.
4. Draai de contramoer vast.
5. Als de borstelkabel goed is ingesteld maar het probleem voortduurt neem dan contact op met een erkende Toro servicedealer.

De riemen onderhouden

De staat van de riemen controleren

Onderhoudsinterval: Om de 50 bedrijfsuren

1. Verwijder de knop en onderlegring waarmee de kappen van de aandrijfriem en de motor op de machine zijn bevestigd (Figuur 38).

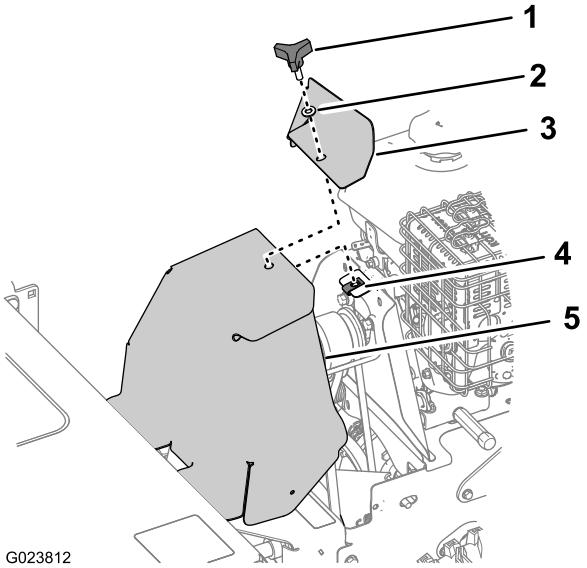

Figuur 38

1. Knop
2. Ring
3. Motorkap
4. Plaatmoer
5. Aandrijfriemkap

2. Controleer de twee riemen op slijtage en beschadiging.

   Opmerking: Vervang riemen die beschadigd of versleten zijn.

3. Plaats de kappen van de aandrijfriem en de motor over de machine en de plaatmoer (Figuur 38).
4. Zet de kappen van de aandrijfriem en de motor op de machine vast met de knop en onderlegring (Figuur 38).

De aandrijfriem van de borstel verwijderen

1. Verwijder de kappen van de aandrijfriem en de motor van de machine, zie stap 1 van De staat van de riemen controleren (bladz. 25).
2. Verwijder de 2 bouten en 2 onderlegringen waarmee de riemgeleider op de machine is bevestigd, en verwijder de riemgeleider en het afstandsstuk (Figuur 39).

   Opmerking: Het afstandsstuk bevindt zich tussen de motor en de kap van de poelie.

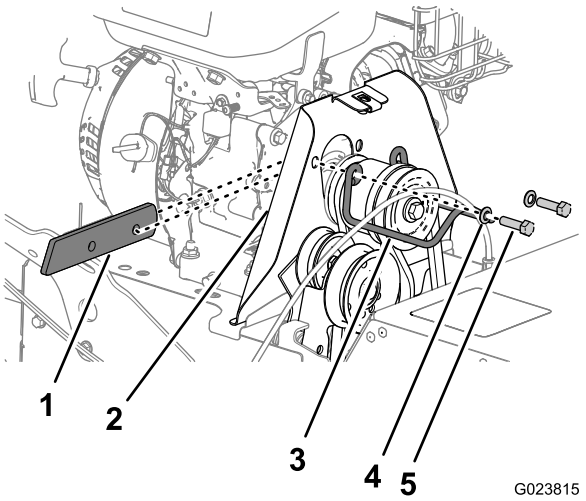

Figuur 39

1. Afstandsstuk
2. Poeliekap
3. Riemgeleider
4. Onderlegring
5. Bout

3. Schuif de riem naar voren, over de voorste groef van de motorpoelie (Figuur 40).

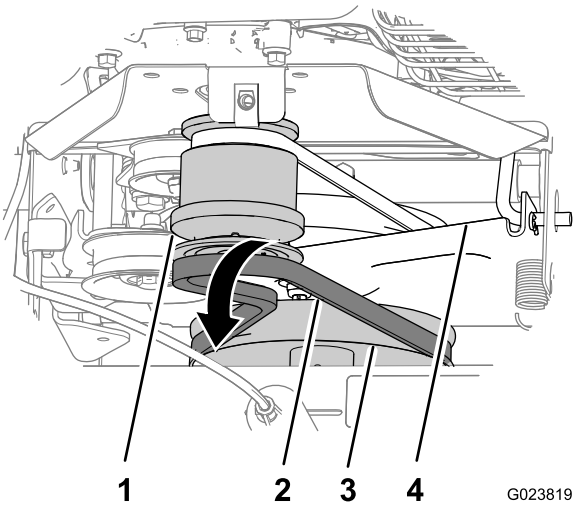

Figuur 40

1. Motorpoelie
2. Aandrijfriem van de borstel
3. Tandwielkastpoelie
4. Beugel van de tractiebediening

4. Neem de riem van de tandwielkastpoelie af, beweeg de riem naar achteren tussen de poelie en de beugel van de tractiebediening, en neem de riem van de machine (Figuur 40).

De aandrijfriem van de borstel monteren

1. Lijn de nieuwe riem op tussen de poelie en de beugel van de tractiebediening (Figuur 40).
2. Plaats de riem in de groef aan de onderkant van de tandwielkastpoelie (Figuur 40).

3. Plaats de riem in de voorste groef van de motorpoelie (Figuur 40).

   Opmerking: Controleer dat de riem niet gedraaid is. .

4. Lijn het afstandsstuk uit tussen de motor en de poeliekap en lijn de gaten in het afstandsstuk, motor en kap uit (Figuur 39).

5. Zet de poeliegeleider vast op de machine met de bouten en onderlegringen (Figuur 39) die u in stap 2 van De aandrijfriem van de borstel verwijderen (bladz. 26) verwijderde.

De tractie-aandrijfriem verwijderen

1. Verwijder de borstel-aandrijfriem; zie De aandrijfriem van de borstel verwijderen (bladz. 26).

2. Verwijder de haarspeldveer uit de bedieningsstang van de tractie-aandrijving Figuur 41

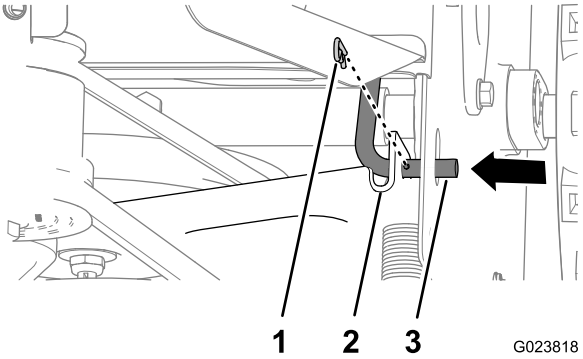

Figuur 41

1. Haarspeldveer
2. Bedieningsstang van de tractie-aandrijving
3. Beugel van de tractiebediening

3. Verwijder de bedieningsstang van de tractie-aandrijving van de beugel van de tractiebediening door de stang naar binnen te bewegen (Figuur 41).

4. Kantel de beugel van de tractiebediening en de tractiepoelie naar voren (Figuur 42).

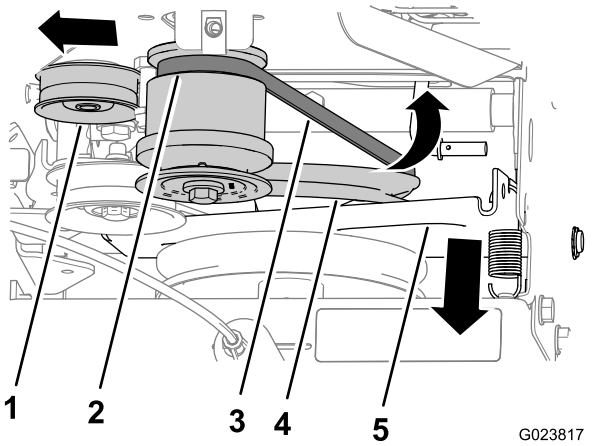

Figuur 42

1. Spanpoelie
2. Achterste groef (motorpoelie)
3. Tractie-aandrijfriem
4. Tractiepoelie
5. Beugel van de tractiebediening

5. Trek de spanpoelie naar buiten (Figuur 42).

6. Neem de tractie-aandrijfriem uit de groef van de tractiepoelie en til deze naar boven tussen de poelie en de frictie-aandrijfplaat (Figuur 43).

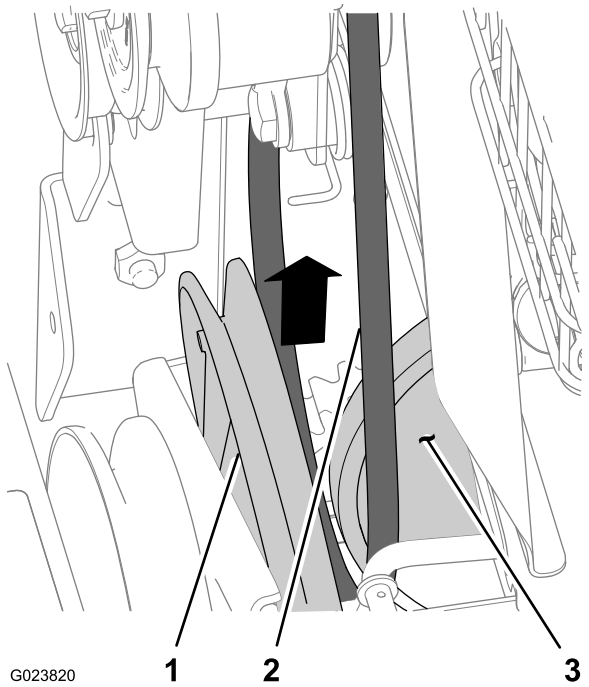

Figuur 43

1. Tractiepoelie
2. Riem
3. Frictie-aandrijfplaat

7. Neem de riem uit de achterste groef van de motorpoelie en neem de riem uit de machine (Figuur 42).

De tractie-aandrijfriem monteren

1. Lijn de tractie-aandrijfriem uit tussen de frictie-aandrijfplaat en de tractiepoelie (Figuur 43).

2. Lijn de riem uit met de groef onderaan de tractiepoelie (Figuur 42).
3. Trek de spanpoelie naar buiten (Figuur 42).
4. Lijn de riem uit met de achterste groef van de motorpoelie (Figuur 42).

   Opmerking: Laat de spanpoelie los.
5. Duw de beugel van de tractiebediening naar achteren en lijn het gat in de beugel uit met de bedieningsstang van de tractie-aandrijving (Figuur 41).
6. Steek de stang door de beugel en zet de stang vast met de haarspeldveer (Figuur 41).
7. Monteer de borstel-aandrijfriem; zie De aandrijfriem van de borstel monteren (bladz. 26).
8. Monteer de kappen van de aandrijfriem en de motor, zie stap 1 van De staat van de riemen controleren (bladz. 25).

Het chassis onderhouden

Bevestigingsmiddelen controleren

Onderhoudsinterval: Bij elk gebruik of dagelijks

1. Controleer de machine visueel op ontbrekende of losse bevestigingsmiddelen of andere mankementen.
2. Draai alle losse bevestigingsmiddelen vast aan vóór gebruik van de machine.
3. Vervang alle ontbrekende bevestigingsmiddelen vóór gebruik van de machine.

Stalling

⚠ WAARSCHUWING

Benzinedampen zijn bijzonder brandbaar, explosief en gevaarlijk bij inademing. Indien u de machine opslaat in een ruimte met open vuur kunnen de benzinedampen ontstoken worden en tot een explosie leiden.

- **Stal de machine nooit in een huis (woonverblijf), kelder of andere plek waar ontstekingsbronnen zoals verwarmingsketels en heetwaterapparatuur, wasdrogers, ketels, enz. aanwezig kunnen zijn.**
- **Kantel de machine niet naar achteren als er brandstof in de tank zit; dit kan leiden tot het lekken van brandstof uit de machine.**

Voorbereidingen voor stalling

1. Plaats het frame op een ondersteuning zodat de borstelharen niet in aanraking komen met de vloer.

   Opmerking: Als de borstelharen lange tijd tegen de grond drukken zullen ze vervormen en zal de borstel niet goed uitgelijnd zijn.
2. Bescherm de borstel tegen zonlicht, het weer en temperatuurveranderingen, om brosheid te voorkomen.
3. Reinig de borstel grondig en verzeker dat deze geen basische chemicaliën en/of residuen bevat.
4. Bij de laatste keer dat er in het seizoen brandstof wordt toegevoegd: voeg brandstofstabilisator toe aan verse brandstof.
5. Giet de behandelde brandstof in de machine en laat de motor 10 minuten draaien.
6. Tap de brandstof af uit het brandstofsysteem; zie Brandstof aftappen (bladz. 22).
7. Laat de motor lopen totdat hij afslaat door gebrek aan brandstof.
8. Gebruik de hulpstarter en start de motor nogmaals.
9. Laat de motor lopen totdat deze afslaat.
10. Laat de motor afkoelen.
11. Maak de bougiekabel los.
12. Verwijder de bougie, giet 30 ml motorolie door de bougie-opening, trek meerdere malen **langzaam** aan het startkoord.
13. Monteer de bougie zonder deze vast te draaien.
14. U moet ongebruikte brandstof op de juiste wijze afvoeren. Voer deze brandstof af volgens de plaatselijk geldende voorschriften of gebruik deze voor uw auto.

    Opmerking: Bewaar gestabiliseerde brandstof niet langer dan 90 dagen.

15. Maak de machine grondig schoon.
16. Tip beschadigd verfwerk bij met de verf die verkrijgbaar is bij een erkende Toro servicedealer. Schuur deze delen voordat u ze verft en gebruik een corrosiebeschermend middel om roesten van de metalen delen te voorkomen.
17. Zet alle losse schroeven, bouten en borgmoeren goed vast. Repareer of vervang beschadigde onderdelen.
18. Dek de machine of en berg deze op een schone, droge plek en buiten bereik van kinderen op. Laat de motor afkoelen voordat u de maaimachine in een afgesloten ruimte stalt.

De machine uit de stalling halen

1. Verwijder de bougie en draai de motor snel rond met behulp van het startkoord om overtollige olie uit de cilinder te verwijderen.
2. Monteer de bougie en draai deze dan aan tot 20.4 Nm.
3. Sluit de kabel aan op de bougie.
4. Voer het jaarlijkse onderhoud uit volgens het aanbevolen onderhoudsschema; zie Onderhoud (bladz. 18).

Problemen, oorzaak en remedie

Probleem	Mogelijke oorzaak	Remedie
De motor start niet, start moeilijk of slaat af.	1. De brandstoftank is leeg. 2. De brandstofsluitklep is gesloten. 3. De gashendel en choke staan niet in de goede stand. 4. Er zit vuil in de brandstofklep. 5. brandstof. 6. Vuil, water of oude brandstof in het brandstofsysteem. 7. Het luchtfilter is vuil. 8. De bougie is defect. 9. De bougiekabel is niet aangesloten.	1. Vul de brandstoftank. 2. Open de brandstofklep. 3. Zorg dat de gashendel in het midden staat, tussen Snel en Langzaam, en dat de choke aanstaat bij een koude motor, en uitstaat bij een warme motor. 4. Reinig het zeefje en houder van de brandstofklep. 5. Reinig het beluchtingsgaatje in de brandstofdop. 6. Neem contact op met een erkende servicedealer. 7. Het luchtfilterelement reinigen of vervangen. 8. Reinig de bougie of stel deze in of vervang deze. 9. Controleer de aansluiting van de bougiekabel.
De motor verliest vermogen.	1. De motor is te zwaar belast. 2. Het luchtfilter is vuil. 3. Het oliepeil in het carter is verkeerd. 4. Er zit vuil in het brandstoffilter in de tank. 5. Vuil, water of oude brandstof in het brandstofsysteem.	1. Verminder de rijsnelheid of stel de borstel anders in. 2. Het luchtfilterelement reinigen of vervangen. 3. Controleer het oliepeil in het carter. 4. Controleer het brandstoffilter. 5. Neem contact op met een erkende servicedealer.
De borstel reinigt het wegoppervlak niet.	1. De borstelhoogte is onjuist ingesteld. 2. De bandenspanning van de aangedreven banden is onjuist. 3. U veegt teveel rommel tegelijkertijd op.	1. Stel de borstelhoogte in. 2. Breng de aangedreven banden op de juiste spanning. 3. Verlaag de snelheid en reinig kleinere oppervlakken.
De borstel draait niet.	1. De borstel is verstopt. 2. De borstelaandrijfhendel is niet ingeschakeld. 3. De aandrijfriem van de borstel slip. 4. De riem is gebroken. 5. De breekpen is gebroken.	1. Maak de borstel schoon. 2. Schakel de borstelaandrijfhendel in. 3. Stel de riem in of vervang deze. 4. Vervang de riem. 5. Vervang de breekpen.
De machine trekt naar links of naar rechts.	1. De bandenspanning van de aandrijfbanden is onjuist.	1. Breng de aangedreven banden op de juiste spanning.
De machine rijdt niet.	1. De tractieriem is versleten, los of stuk. 2. De drijfriem is van een poelie gelopen.	1. Breng een nieuwe riem aan. 2. Stel de riem in of vervang deze.
De machine trilt abnormaal.	1. De borsteleenheid zit los of is beschadigd. 2. De bevestigingsbouten van de motor zitten los. 3. De motorpoelie of spanpoelie zit los. 4. De motorpoelie is beschadigd. 5. De riem is beschadigd.	1. Zet de bevestigingsmiddelen vast, vervang de borsteleenheid, of neem contact op met een erkende Toro servicedealer. 2. Draai de bevestigingsbouten vast. 3. Desbetreffende poelie vastzetten. 4. Neem contact op met een erkende servicedealer. 5. Breng een nieuwe riem aan.

Probleem	Mogelijke oorzaak	Remedie
De borstel stopt niet als de aandrijfhendel wordt losgelaten.	1. De aandrijfriem van de borstel is niet goed ingesteld.	1. Controleer de instelling van de borstelaandrijving.
De borstel slijt te snel.	1. De borstelhoogte is onjuist.	1. Stel de borstelhoogte in.
De snelheidskeuzehendel loopt zwaar of zit vast.	1. De zeshoekige as moet gesmeerd worden.	1. Smeer de zeshoekige as.

Opmerkingen:

Opmerkingen:

Opmerkingen:

Lijst met internationale dealers

Dealer:	Land:	Telefoonnummer:	Dealer:	Land:	Telefoonnummer:
Agrolanc Kft	Hongarije	36 27 539 640	Maquiver S.A.	Colombia	57 1 236 4079
Asian American Industrial (AAI)	Hongkong	852 2497 7804	Maruyama Mfg. Co. Inc.	Japan	81 3 3252 2285
B-Ray Corporation	Korea	82 32 551 2076	Mountfield a.s.	Tsjechië	420 255 704 220
Brisa Goods LLC	Mexico	1 210 495 2417	Mountfield a.s.	Slovakije	420 255 704 220
Casco Sales Company	Puerto Rico	787 788 8383	Munditol S.A.	Argentinië	54 11 4 821 9999
Ceres S.A.	Costa Rica	506 239 1138	Norma Garden	Rusland	7 495 411 61 20
CSSC Turf Equipment (pvt) Ltd.	Sri Lanka	94 11 2746100	Oslinger Turf Equipment S.A.	Ecuador	593 4 239 6970
Cyril Johnston & Co.	Noord-Ierland	44 2890 813 121	Oy Hako Ground and Garden Ab	Finland	358 987 00733
Cyril Johnston & Co.	Republiek Ierland	44 2890 813 121	Parkland Products Ltd.	Nieuw-Zeeland	64 3 34 93760
Fat Dragon	China	886 10 80841322	Perfetto	Polen	48 61 8 208 416
Femco S.A.	Guatemala	502 442 3277	Pratoverde SRL.	Italië	39 049 9128 128
FIVEMANS New-Tech Co., Ltd	China	86-10-6381 6136	Prochaska & Cie	Oostenrijk	43 1 278 5100
ForGarder OU	Estland	372 384 6060	RT Cohen 2004 Ltd.	Israël	972 986 17979
G.Y.K. Company Ltd.	Japan	81 726 325 861	Riversa	Spanje	34 9 52 83 7500
Geomechaniki of Athens	Griekenland	30 10 935 0054	Lely Turfcare	Denemarken	45 66 109 200
Golf international Turizm	Turkije	90 216 336 5993	Lely (U.K.) Limited	Verenigd Koninkrijk	44 1480 226 800
Hako Ground and Garden	Zweden	46 35 10 0000	Solvert S.A.S.	Frankrijk	33 1 30 81 77 00
Hako Ground and Garden	Noorwegen	47 22 90 7760	Spypros Stavrinides Limited	Cyprus	357 22 434131
Hayter Limited (U.K.)	Verenigd Koninkrijk	44 1279 723 444	Surge Systems India Limited	India	91 1 292299901
Hydroturf Int. Co Dubai	Verenigde Arabische Emiraten	97 14 347 9479	T-Markt Logistics Ltd.	Hongarije	36 26 525 500
Hydroturf Egypt LLC	Egypte	202 519 4308	Toro Australia	Australië	61 3 9580 7355
Irrimac	Portugal	351 21 238 8260	Toro Europe NV	België	32 14 562 960
Irrigation Products Int'l Pvt Ltd.	India	0091 44 2449 4387	Valtech	Marokko	212 5 3766 3636
Jean Heybroek BV	Nederland	31 30 639 4611	Victus Emak	Polen	48 61 823 8369

Privacyverklaring voor Europa

De informatie die Toro verzamelt
Toro Warranty Company (Toro) respecteert uw privacy. Om uw aanspraak op garantie te behandelen en contact met u op te nemen in het geval van een terugroepactie vragen wij om bepaalde persoonlijke informatie, hetzij direct of via uw lokale Toro-dealer.

Het Toro garantiesysteem wordt gehost op servers in de Verenigde Staten, waar de privacywet mogelijk niet dezelfde bescherming biedt als in uw land.

DOOR UW PERSOONLIJKE GEGEVENS MET ONS TE DELEN STEMT U IN MET DE VERWERKING VAN UW PERSOONSGEGEVENS ZOALS BESCHREVEN IN DEZE PRIVACYVERKLARING.

Hoe Toro informatie gebruikt
Toro kan uw persoonsgegevens gebruiken om uw aanspraak op garantie te behandelen, contact met u op te nemen in het geval van een terugroepactie, of voor een ander doeleinde waarvan we u op de hoogte brengen. Toro kan uw informatie delen met zijn afdelingen, dealers of andere zakenpartners in verband met deze activiteiten. We verkopen uw persoonsgegevens niet aan andere bedrijven. We behouden ons het recht voor om persoonsgegevens te delen teneinde te voldoen aan geldende wetten en verzoeken van de aangewezen autoriteiten, opdat wij onze systemen naar behoren kunnen gebruiken of met het oog op onze eigen bescherming of die van andere gebruikers.

Behoud van uw persoonlijke informatie
Wij bewaren uw persoonsgegevens zo lang als nodig is voor de doeleinden waarvoor ze oorspronkelijk werden verzameld of voor andere legitieme doeleinden (zoals naleving van voorschriften), of zo lang als vereist is door de van toepassing zijnde wet.

Toro streeft ernaar om uw persoonlijke gegevens te beschermen
Wij nemen redelijke voorzorgen om uw persoonlijke informatie te beschermen. We proberen bovendien de nauwkeurigheid en geldigheid van persoonlijke gegevens te waarborgen.

Toegang tot en aanpassing van uw persoonlijke informatie
Als u toegang wenst tot uw persoonlijke gegevens of deze wilt aanpassen, gelieve dan een e-mail te sturen naar legal@toro.com.

Australische consumentenwet

Australische klanten kunnen voor informatie over de Australische consumentenwet (Australian Consumer Law) terecht bij de lokale Toro-verdeler of ze kunnen deze informatie in de doos vinden.

Toro Garantie

Beperkte garantie (zie onderstaande garantieperiodes)

Voorwaarden en producten waarvoor de garantie geldt

Op basis van een onderlinge overeenkomt geven de Toro Company en de verbonden onderneming Toro Warranty Company gezamenlijk de garantie dat de onderstaande Toro producten geen tekortkomingen hebben wat betreft materiaal of productie.

Deze garantie dekt de kosten van onderdelen en arbeid, maar de transportkosten zijn voor rekening van de klant.

De volgende perioden zijn van toepassing vanaf de datum van aankoop:

Producten	Garantieperiode
Gazonverbetering	
Walk-behind beluchter	1 jaar
• Motor	2 jaar
Stand-On beluchter	1 jaar
• Accu	90 dagen op onderdelen en arbeid 1 jaar alleen op de onderdelen
• Motor	2 jaar
Dethatcher	1 jaar
• Motor	2 jaar
Graszaaimachine	1 jaar
• Motor	2 jaar
Stand-On spreider/spuitmachine	1 jaar
• Accu	90 dagen op onderdelen en arbeid 1 jaar alleen op de onderdelen
• Motor	2 jaar
Walk-Behind veegmachine met roterende borstel	1 jaar
• Motor	2 jaar

In een geval waarin de garantie van toepassing is, zullen wij het product kosteloos repareren en ook niet de kosten van diagnose, arbeid en onderdelen in rekening brengen.

Aanwijzingen voor aanvraag van garantieservice

Als u van mening bent dat een Toro-product materiaalgebreken of fabricagefouten vertoont, moet u deze procedure volgen**:

1. Neem voor onderhoud contact op met een erkende Toro-servicedealer. U kunt deze vinden via onze website: www.toro.com. Kies “Where to Buy” en bij het producttype “Contractor”. U kunt ons op het onderstaande telefoonnummer bereiken.
2. Breng het product met uw aankoopbewijs (kwitantie) naar de dealer.
3. Als u om enige reden ontevreden bent over het onderzoek van de servicedealer of de verleende hulp, verzoeken wij u contact met ons op te nemen via:

   SWS Customer Care Department
   Toro Warranty Company
   8111 Lyndale Avenue South
   Bloomington, MN 55420-1196 VS
   Tel: + 1-888-384-9939

**Toro Authorized Rental Customers die producten direct van Toro afnemen en de Toro Rental Customer Agreement hebben getekend kunnen zelf reparaties onder garantie verrichten. Ga naar het Toro Rental Portal om een digitaal garantie-formulier in te vullen, of bel het bovenstaande telefoonnummer.

Plichten van de eigenaar

U dient uw Toro-product te onderhouden zoals wordt beschreven in de *Gebruikershandleiding*. Dit routineonderhoud is voor uw rekening, ongeacht of dit wordt uitgevoerd door de dealer of uzelf. Garantie wordt verleend op onderdelen die moeten worden vervangen in het kader van het vereiste onderhoud, gedurende de garantieperiode tot hun geplande vervanging. Indien u de vereiste onderhouds- en afstelwerkzaamheden niet uitvoert, kan uw garantieclaim worden afgewezen.

Zaken en gevallen die niet onder de garantie vallen

Niet alle storingen of defecten van het product die plaatsvinden tijdens de garantieperiode zijn materiaalgebreken of fabricagefouten. Buiten deze expliciete garantie vallen:

- Defecten als gevolg van de installatie en het gebruik van toegevoegde, gewijzigde of niet-goedgekeurde accessoires.
- Het niet uitvoeren van het vereiste onderhoud en/of instellingen.
- Vervangingen die nodig zijn door niet-naleving van de brandstofspecificaties (raadpleeg de *Gebruikershandleiding* voor meer informatie)
  - Verontreiniging uit het brandstofsysteem halen wordt niet gedekt
  - Gebruik van oude brandstof (meer dan een maand oud) of brandstof die meer dan 10% ethanol of meer dan 15% MTBE bevat
  - Het brandstofsysteem is niet goed voorbereid op een periode van buitengebruikstelling van langer dan één maand
- Defecten als gevolg van verkeerd, achteloos of roekeloos gebruik van het product.
- Onderdelen die onderhevig zijn aan slijtage door gebruik, tenzij deze gebreken vertonen. Voorbeelden van slijtdelen omvatten onder andere, riemen, snijmiddelen, maaimessen, tanden, bougies, banden, filters, enz.
- Defecten veroorzaakt door externe invloeden omvatten onder andere het weer, opslag/stalling, vervuiling, smeermiddelen, additieven, chemicaliën, enz.
- Onderdelen die leiden aan normale gebruiksschade zijn onder andere geverfde oppervlakken, transfers, enz.
- Onderdelen die onder een aparte fabrieksgarantie vallen.
- Ophaal- en afleverkosten

Algemene voorwaarden

Onder deze garantie kunt u alleen aanspraak maken op reparatie door een erkende Toro servicedealer of, als Authorized Rental Customer, reparatie door uzelf.

Toro en de Toro Warranty Company zijn niet aansprakelijk voor indirecte of bijkomende schade dan wel gevolgschade in samenhang met het gebruik van de Toro producten die onder deze garantie vallen, inclusief de kosten of uitgaven voor de levering van vervangend materiaal of diensten gedurende een redelijke periode van onbruikbaarheid of buitengebruikstelling tijdens de uitvoering van reparatiewerkzaamheden op grond van deze garantie. Alle impliciete garanties van verkoopbaarheid of geschiktheid voor gebruik zijn beperkt tot de duur van deze uitdrukkelijke garantie. Sommige landen staan uitsluitingen van bijkomende schade of gevolgschade of beperkingen op de duur van de impliciete garantie niet toe, zodat bovengenoemde uitsluitingen en beperkingen in uw geval mogelijk niet van toepassing zijn.

Deze garantie geeft u specifieke rechten; daarnaast kunt u beschikken over andere rechten die per land kunnen verschillen.

Met uitzondering van de emissiegarantie waarnaar hieronder, indien van toepassing, wordt verwezen, bestaat er geen andere expliciete garantie. Het systeem dat de emissies van uw product beheerst kan vallen onder een aparte garantie welke voldoet aan de eisen van de Amerikaanse Environmental Protection Agency (EPA) of California Air Resources Board (CARB). Zie de California Emission Control Warranty Statement dat met uw product is meegeleverd is of opgenomen is in het documentatiemateriaal van de fabrikant van de motor voor nadere bijzonderheden.

Andere landen dan de VS of Canada

Kopers van Toro-producten buiten de Verenigde Staten en Canada moeten contact opnemen met hun Toro Distributeur (Dealer) voor de garantiebepaling die in hun land, provincie of staat van toepassing is. Als u om een of andere reden ontevreden bent over de service van uw verdeler of moeilijk informatie over de garantie kunt krijgen, verzoeken wij u contact op te nemen met de Toro-importeur. Als alle andere middelen zonder succes zijn, neemt u contact met ons op bij Toro Warranty Company.

Australische consumentenwet: Australische klanten kunnen voor informatie over de Australische consumentenwet (Australian Consumer Law) terecht bij de lokale Toro-verdeler of ze kunnen deze informatie in de doos vinden.