Form No. 3398-960 Rev A

TORO®

Count on it.

Руководство оператора

Вращающаяся щетка с пешеходным управлением

Номер модели 38700—Заводской номер 316000001 и до

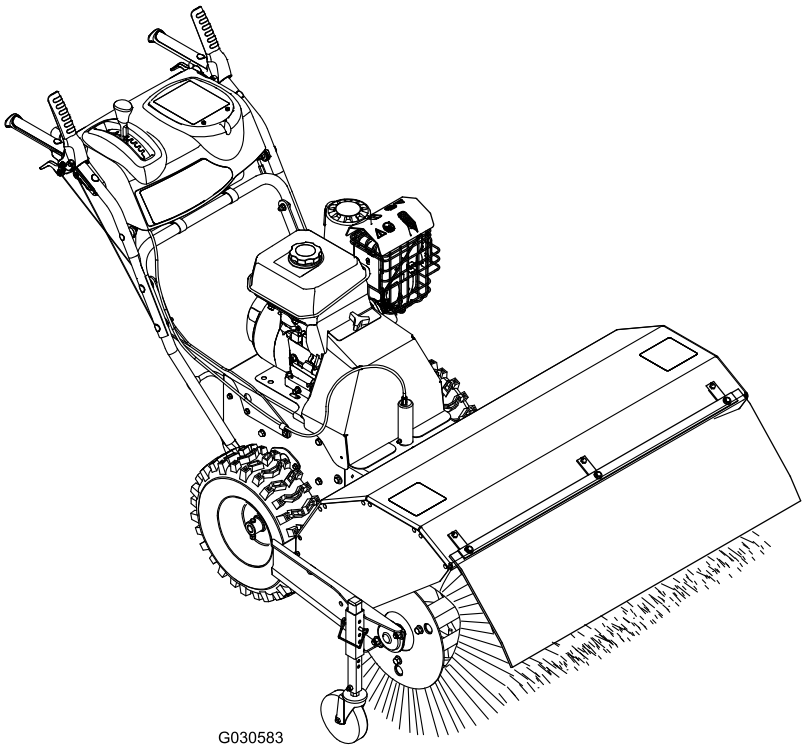

G030583

Регистрация в www.Toro.com.
Перевод исходного документа (RU)

CE

3398-960 A

Данное изделие соответствует всем Европейским директивам; подробные сведения содержатся в документе «Декларация соответствия» на каждое отдельное изделие.

Раздел 4442 или 4443 Калифорнийского свода законов по общественным ресурсам запрещает использовать или эксплуатировать на землях, покрытых лесом, кустарником или травой, двигатель без исправного искрогасительного устройства, описанного в разделе 4442 и поддерживаемого в надлежащем рабочем состоянии; или двигатель должен быть изготовлен, оборудован и проходить обслуживание с учетом противопожарной безопасности.

⚠ ПРЕДУПРЕЖДЕНИЕ

КАЛИФОРНИЯ
Положение 65, Предупреждение

В соответствии с информацией, имеющейся в распоряжении компетентных органов штата Калифорния, данное вещество содержит химическое соединение (соединения), отнесенные к категории канцерогенных, способных вызвать врождённые пороки и оказывающих вредное воздействие на репродуктивную систему человека.

Согласно законам штата Калифорния считается, что выхлопные газы этого изделия содержат химические вещества, которые вызывают рак, врождённые пороки, и представляют опасность для репродуктивной функции.

Прилагаемое Руководство владельца двигателя содержит информацию относительно требований Агентства по охране окружающей среды США (EPA) и/или Директивы по контролю вредных выбросов штата Калифорния, касающихся систем выхлопа, технического обслуживания и гарантии. Детали для замены можно заказать, обратившись в компанию-изготовитель двигателя.

Введение

По вопросу приобретения искрогасителя для вашей машины свяжитесь с дилером по техническому обслуживанию двигателей.

Данная машина предназначена для использования как домовладельцами, так и профессиональными операторами, работающими по найму. Она рассчитана для уборки снега, пыли и загрязнений, скапливающихся на дорогах с покрытием, таких как проезжие части, тротуары и другие поверхности на территориях жилых или коммерческих объектов, а также для удаление сухой травы с газонов.

Внимательно прочтите данное руководство, чтобы научиться правильно использовать и обслуживать машину, не допуская ее повреждения и предотвращая травмирование оператора. Вы несете ответственность за правильное и безопасное использование устройства.

Вы можете напрямую связаться с компанией Toro, используя сайт www.Toro.com, для получения информации о машине и принадлежностях, для помощи в поисках дилера или для регистрации машины.

При возникновении необходимости в техническом обслуживании, запасных частях, выпущенных фирмой Toro, или в дополнительной информации вам следует обратиться к уполномоченному дилеру по техническому обслуживанию или в отдел технического обслуживания фирмы Toro. Будьте готовы указать модель и заводской номер машины. Рисунок 1 указывает место на устройстве, где представлены его модель и серийный номер. Запишите номера в соответствующей графе.

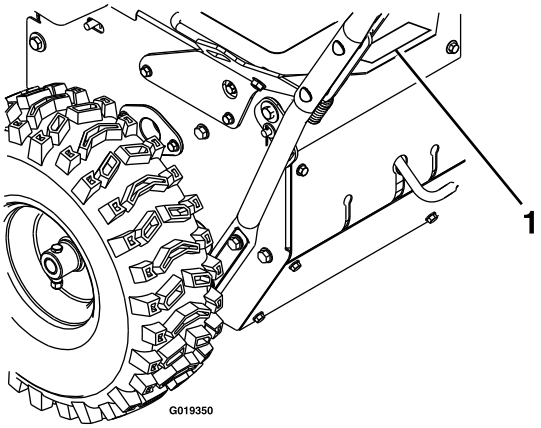

Рисунок 1

1. Расположение таблички с названием модели и серийным номером

Номер модели _____

Заводской номер _____

В настоящем руководстве указаны потенциальные факторы опасности, связанные с машиной, и даны рекомендации по соблюдению безопасности, обозначенные символом предупреждения об опасности (Рисунок 2), извещающем об опасном состоянии, которое может привести к серьезной травме или

© 2015—The Toro® Company
8111 Lyndale Avenue South
Bloomington, MN 55420

Обращайтесь к нам в www.Toro.com.
Напечатано в США
Все права защищены

летальному исходу, если пользователь не будет соблюдать рекомендуемые меры предосторожности.



Рисунок 2

1. Символ предупреждения об опасности

Для выделения информации в данном руководстве используются два слова. **Внимание!** – привлекает внимание к специальной информации, относящейся к механической части машины, а **Примечание** – выделяет общую информацию, требующую особого внимания.

Содержание

Техника безопасности 4
- Обучение 4
- Подготовка 4
- Эксплуатация 4
- Очистка засоренной щетки 5
- Техническое обслуживание и хранение 5
- Уровень звукового давления 5
- Уровень звукового давления 5
- Уровень вибраций, воздействующих на руки и кисти оператора 6
- Индикатор наклона 7
- Наклейки с правилами техники безопасности и инструкциями 8

Знакомство с изделием 10
- Органы управления 10
- Технические характеристики 11
- Навесные орудия/принадлежности 11

Эксплуатация 12
- Заправка машины топливом 12
- Эксплуатация двигателя 13
- Вождение машины 15
- Управление щеткой 16
- Проверка траектории подметания 17
- Регулировка высоты щетки 17
- Регулировка бокового угла наклона щетки 18
- Использование альтернативного положения поворотных колес 18
- Очистка засоренной щетки 18
- Предотвращение замерзания 19
- Транспортировка машины 19

Техническое обслуживание 20
- Рекомендуемый график(и) технического обслуживания 20
- Подготовка к техническому обслуживанию 21
- Смазывание 21
- Техническое обслуживание двигателя 22
- Техническое обслуживание топливной системы 25
- Техническое обслуживание системы привода 25
- Техническое обслуживание щетки 26
- Техническое обслуживание ремней 28
- Техническое обслуживание шасси 31

Хранение 31
- Подготовка газонокосилки для хранению 31
- Расконсервация машины после хранения 32

Поиск и устранение неисправностей 33

Техника безопасности

Перед пуском двигателя прочитайте руководство и усвойте его содержание.

⚠Это символ предупреждения об опасности. Он используется для предупреждения о потенциальной опасности получения травм. Во избежание травм (в т.ч. со смертельным исходом) соблюдайте все указания по технике безопасности, которые следуют за этим символом.

Нарушение правил эксплуатации или обслуживания данной машины может привести к травме, в том числе со смертельным исходом. Во избежание травм соблюдайте изложенные ниже правила техники безопасности.

Обучение

- Внимательно прочитайте руководство по эксплуатации и техническому обслуживанию. Подробно ознакомьтесь с органами управления и правильным использованием машины. Изучите порядок остановки машины и быстрого отключения органов управления.
- Не допускайте к эксплуатации машины взрослых лиц, не прошедших надлежащий инструктаж.

Подготовка

⚠ ПРЕДОСТЕРЕЖЕНИЕ

Работа любой машины с механическим приводом может быть причиной попадания инородных предметов в глаза оператора.

Всегда используйте защитные очки или козырек для защиты глаз при работе с машиной, ее регулировке или ремонте.

⚠ ПРЕДОСТЕРЕЖЕНИЕ

Уровень шума машины у головы оператора составляет свыше 85 дБА, поэтому его воздействие в течение длительного времени может привести к потере слуха.

Оператор машины должен в обязательном порядке использовать средства защиты органов слуха.

- В рабочей зоне не допускается присутствие посторонних лиц (особенно детей) и животных.
- Тщательно осмотрите участок, на котором будет использоваться машина, удалите с него все коврики, санки, доски, провода и другие посторонние предметы.
- Запрещается эксплуатировать машину без использования надлежащих средств индивидуальной защиты, таких как защита органов слуха, защитные очки, противопылевой респиратор и защитная одежда. Надевайте обувь, которая обеспечивает устойчивое положение на скользкой поверхности.
- Соблюдайте осторожность при обращении с топливом, оно обладает повышенной воспламеняемостью.
  - Используйте утвержденную к применению емкость для топлива.
  - Запрещается заправлять топливом работающий или горячий двигатель.
  - Заправляйте топливный бак на открытом воздухе, соблюдая крайнюю осторожность. Запрещается заправлять топливный бак в помещении.
  - После заправки установите на место крышку топливного бака и вытрите весь пролитый бензин.
- Перед началом уборки снега подождите, чтобы двигатель и машина достигли рабочей температуры относительно температуры на улице.

Эксплуатация

- Запрещается допускать детей к управлению машиной.
- Держите руки и ноги на безопасном расстоянии от вращающихся частей машины. Не загораживайте отверстие для выброса материала.
- Запрещается направлять выбрасываемый материал в сторону находящихся рядом людей или позволять им стоять перед машиной.
- Прежде чем оставить машину без присмотра, примите все необходимые меры предосторожности. Отпустите рычаг привода щетки, рычаг привода тяги, заглушите двигатель и извлеките ключ.
- Обеспечьте надежную опору для ног и крепко держите рукоятки. Двигайтесь шагом; никогда не переходите на бег.
- Запрещается использовать машину в условиях плохой видимости или низкой освещенности.
- Соблюдайте осторожность, чтобы не поскользнуться и не упасть, особенно при перемещении машины в обратном направлении.
- Остановите двигатель, прежде чем покинуть рабочее место с целью устранения засора корпуса щетки или проведения ремонта, регулировок и осмотров машины.
- Соблюдайте чрезвычайную осторожность при обработке или пересечении подъездных путей, пешеходных дорожек или дорог с гравийным покрытием. Остерегайтесь скрытых препятствий и движущихся транспортных средств.

- Не эксплуатируйте машину, находящуюся на скользкой поверхности, на высоких скоростях. Соблюдайте осторожность при движении задним ходом.
- Не убирайте снег, грязь или сухую траву, двигаясь поперек склона. Соблюдайте особую осторожность при изменении направления движения, находясь на склоне. Не пытайтесь очищать от снега крутые склоны.
- Запрещается эксплуатировать машину рядом со стеклянными ограждениями, автомобилями, окнами подъездами и т.п. без надлежащей регулировки угла выброса снега. Не подпускайте к машине детей и животных.
- Не перегружайте машину, пытаясь увеличить скорость уборки снега, грязи или сухой травы.
- Не запускайте двигатель в закрытых помещениях, за исключением случаев, когда запуск двигателя необходим для перемещения машины в здание или из здания. Открывайте наружные двери, так как выхлопные газы представляют опасность.
- Перед выполнением очистки, ремонта или осмотра убедитесь, что вращающаяся щетка и все движущиеся части машины остановлены. Отсоедините провод свечи зажигания и держите его в стороне от свечи для предотвращения случайного пуска двигателя.
- Отключайте электропитание от вращающейся щетки при транспортировке машины, а также когда машина не используется.
- Если произошло столкновение с препятствием, заглушите двигатель, отсоедините провод от свечи зажигания, тщательно осмотрите машину на предмет повреждений и произведите ее ремонт перед повторным запуском и работой.
- При появлении аномальной вибрации заглушите двигатель и немедленно произведите проверку машины для выявления причины вибраций. Обычно вибрация является признаком неисправности.
- Запрещается эксплуатировать машину без установленных на ней исправных ограждений, щитков и других защитных приспособлений.
- Используйте только приспособления и принадлежности, одобренные изготовителем машины (такие как балансировочные грузы колес, противовесы, кабины и т.д.).

Очистка засоренной щетки

⚠ ПРЕДУПРЕЖДЕНИЕ

Вращающаяся щетка может привести к серьезной травме.

Всегда соблюдайте меры предосторожности при очистке щетки.

Порядок очистки щетки

- Установите машину на горизонтальной поверхности, заглушите двигатель, дождитесь остановки всех движущихся частей и снимите провод (провода) со свечи зажигания.
- Острые предметы могут запутаться в щетине щетки. Используйте перчатки и соблюдайте меры предосторожности при очистке щетки от инородных предметов; запрещается производить очистку без перчаток.

Техническое обслуживание и хранение

- Запрещается производить какие-либо регулировки при работающем двигателе (за исключением тех, которые специально рекомендованы изготовителем).
- Для поддержания машины в безопасном рабочем состоянии как можно чаще проверяйте затяжку всех крепежных деталей.
- Запрещается ставить машину с заполненным топливным баком на хранение в помещении, где находятся источники воспламенения, такие как нагреватели воды и обогреватели помещения, устройства для сушки одежды и т.д. Двигатель должен остыть перед размещением машины на хранение в закрытом помещении.
- Перед постановкой машины на длительное хранение обязательно изучите подробные инструкции, содержащиеся в *Руководстве оператора.*
- Сохраняйте или заменяйте в случае необходимости таблички с правилами техники безопасности и инструкциями.
- При снегоуборочных работах дайте машине поработать несколько минут после выброса снега для предотвращения обледенения механической щетки и корпуса.

Уровень звукового давления

Уровень звукового давления на органы слуха оператора во время работы данного устройства составляет 89 дБА с погрешностью (K) 1 дБА.

Уровень звуковой мощности определен в соответствии с процедурами, описанными в EN ISO 11201.

Уровень звукового давления

Гарантированный уровень звуковой мощности во время работы данного устройства составляет 101 дБА с погрешностью (K) 1 дБА.

Определение уровня звукового давления производилось по методикам, описанным в стандарте ISO 11094.

Уровень вибраций, воздействующих на руки и кисти оператора

Измеренный уровень вибраций, воздействующих на левую руку = 6,4 м/с^2

Измеренный уровень вибраций, воздействующих на правую руку = 5,5 м/с^2

Погрешность (K) = 2,6 м/с^2

Определение уровня вибрации производилось по методикам, описанным в стандарте EN ISO 20643.

Индикатор наклона

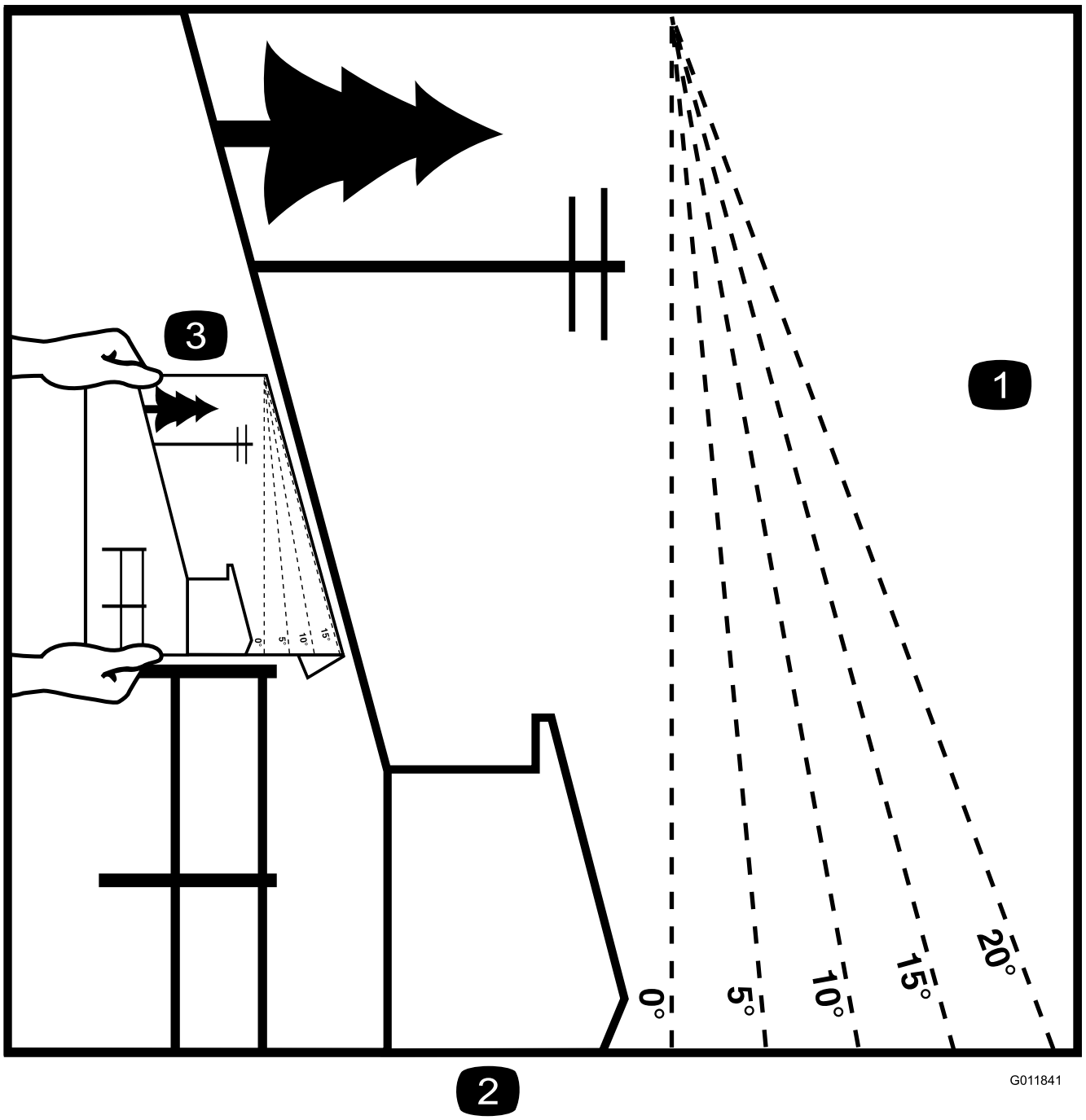

Рисунок 3

1. Максимальная крутизна склона для безопасной эксплуатации машины составляет **10°**. Используйте индикатор крутизны склона, чтобы перед началом работы определить крутизну склона холма в градусах. **Не эксплуатируйте данную машину на склонах крутизной свыше 10 градусов.** Сложите индикатор вдоль линии, соответствующей рекомендуемой крутизне склона.
2. Совместите боковую кромку индикатора с вертикальной поверхностью, деревом, зданием, столбом забора, и т.д.
3. Пример того, как сопоставить склон и сложенную кромку.

Наклейки с правилами техники безопасности и инструкциями

Внимание: **Таблички с предупреждениями и указаниями по технике безопасности располагаются рядом с частями машины, являющимися потенциальными источниками опасности. Заменяйте поврежденные таблички.**

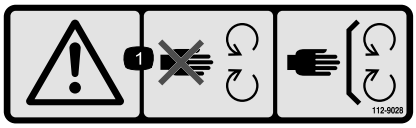

112-9028

1. Осторожно! Держитесь на безопасном расстоянии от движущихся частей. Следите, чтобы все защитные кожухи находились на штатных местах.

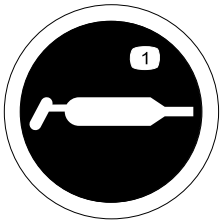

115-2903

1. Консистентная смазка

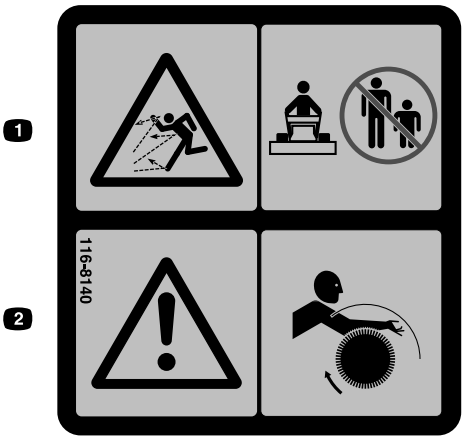

116-8140

1. Опасность выброса предметов! Не эксплуатируйте машину при нахождении людей или животных в рабочей зоне.
2. Осторожно! Опасность затягивания! Держитесь на достаточном расстоянии от вращающейся щетки.

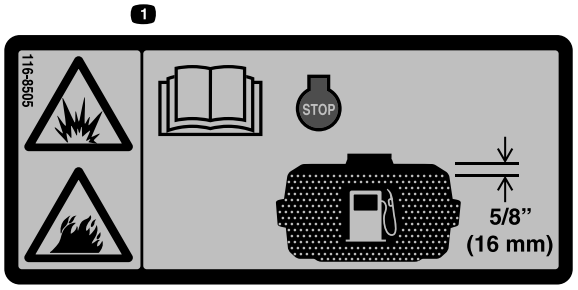

116-8505

1. Опасность взрыва или возгорания! Изучите *Руководство оператора*. Заглушите двигатель перед заправкой топливного бака. Оставьте пространство 16 мм в верхней части топливного бака для расширения топлива. Не переполняйте топливный бак.



117–2718

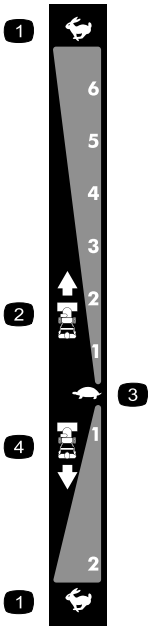

106-4525

№ детали по каталогу 112-6633

1. Быстро
2. Скорости переднего хода
3. Медленно
4. Скорости заднего хода

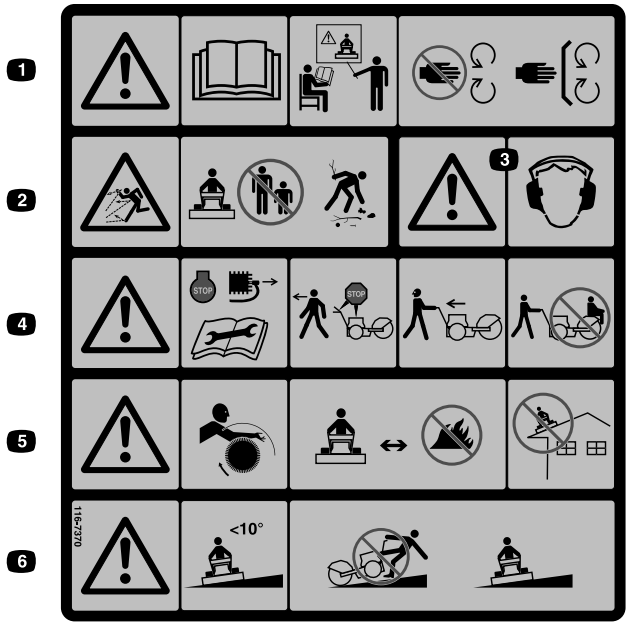

116-7370

1. Осторожно! Прочтите *Руководство оператора*. К управлению машиной допускаются только лица, прошедшие специальное обучение. Держитесь на безопасном расстоянии от движущихся частей. Следите за тем, чтобы все защитные конструкции находились на штатных местах.
2. Опасность выброса предметов! Не эксплуатируйте машину при нахождении людей или животных в рабочей зоне; удаляйте предметы, которые могут быть отброшены щеткой.
3. Осторожно! Используйте средства защиты органов слуха.
4. Осторожно! Перед регулировкой, техническим обслуживанием или очисткой машины и навесного оборудования заглушите двигатель и отсоедините провод свечи зажигания. Прежде чем покинуть рабочее место оператора, выключите щетку, привод тяги и заглушите двигатель. Перед сменой направления движения посмотрите назад и по сторонам. Запрещается перевозить пассажиров.
5. Осторожно! Опасность затягивания! Держитесь на достаточном расстоянии от вращающейся щетки. Щетина механической щетки может плавиться или гореть. Держитесь на достаточном расстоянии от источников чрезмерно высокой температуры или пламени. Запрещается работать на крышах и других поверхностях, находящихся выше уровня земли.
6. Осторожно! Не работайте на склонах крутизной более 10 градусов. Соблюдайте повышенную осторожность при работе на склонах; двигайтесь поперек склона, а не вверх и не вниз по склону.



126–0017

1. Для поворота налево задействуйте рычаг левого поворота.
2. Для включения привода тяги задействуйте рычаг управления тягой.
3. Для регулировки наклона щетки задействуйте рычаг регулировки угла наклона щетки.
4. Для включения механизма отбора мощности (PTO) задействуйте рычаг PTO.
5. Для поворота направо задействуйте рычаг правого поворота.

Знакомство с изделием

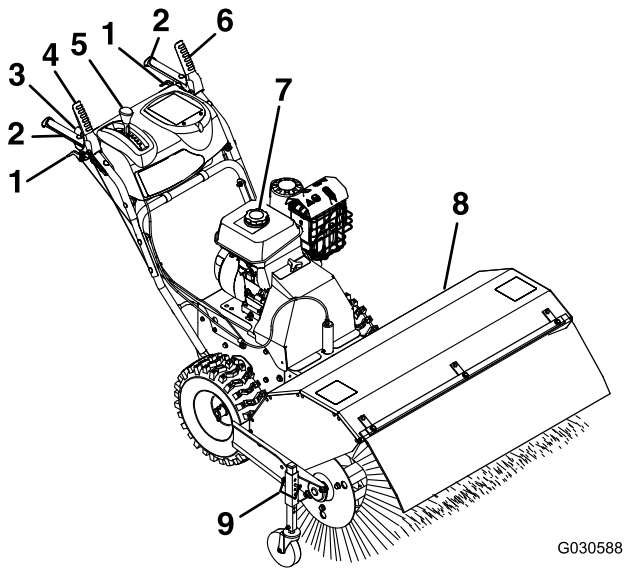

Рисунок 4

1. Рычаг муфты свободного хода
2. Рукоятка
3. Рычаг регулировки угла наклона щетки
4. Рычаг привода щетки
5. Рычаг переключения скоростей
6. Рычаг привода тяги
7. Крышка топливного бака
8. Щетка
9. Штифт регулировки высоты щетки

Органы управления

Определите левую и правую стороны машины (определяется с места оператора).

Управление воздушной заслонкой

Управление воздушной заслонкой осуществляется с помощью верхнего рычага, расположенного в задней левой части двигателя над отсечным топливным клапаном (Рисунок 5).

Воздушная заслонка используется для облегчения пуска холодного двигателя. Переведите рычаг влево в положение Вкл. при пуске холодного двигателя. При запуске прогретого двигателя не требуется устанавливать воздушную заслонку в положение Вкл.

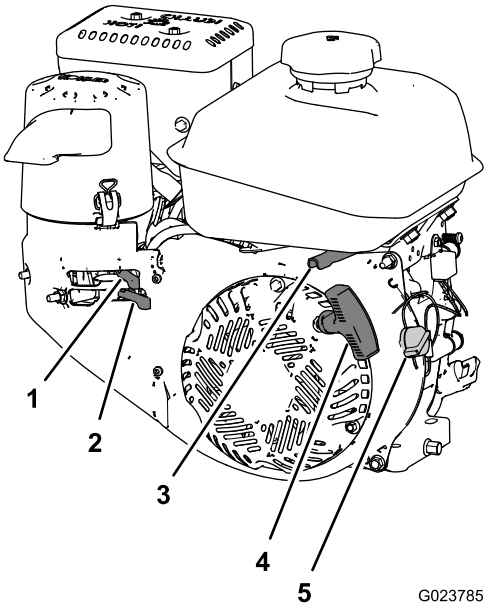

Рисунок 5

1. Рычаг управления воздушной заслонкой
2. Отсечной топливный клапан
3. Управление дроссельной заслонкой
4. Рукоятка механического стартера двигателя
5. Двухпозиционный переключатель двигателя

Отсечной топливный клапан

С помощью отсечного топливного клапана перекрывается подача топлива в случаях, когда машина не используется в течение нескольких дней, при постановке машины на стоянку внутри здания или при ее транспортировке с одной рабочей площадки на другую (Рисунок 5).

Переведите рычаг влево для отключения подачи топлива. Переведите рычаг вправо для включения подачи топлива.

Управление дроссельной заслонкой

Рычаг дроссельной заслонки расположен сзади, с правой стороны двигателя, под топливным баком (Рисунок 5).

Рычаг дроссельной заслонки предназначен для регулировки частоты вращения двигателя. При перемещении рычага дроссельной заслонки влево частота вращения двигателя увеличивается, а при перемещении вправо — уменьшается.

Двухпозиционный переключатель двигателя

Расположен с правой стороны двигателя (Рисунок 5).

Поверните этот переключатель по часовой стрелке в положение Вкл. перед запуском двигателя. Для останова двигателя поверните этот переключатель против часовой стрелки в положение Выкл.

Рычаги муфт свободного хода

Рычаги муфт свободного хода расположены под правой и левой рукоятками.

Рычаги муфт свободного хода позволяют кратковременно отключать привод одного или обоих колес при нажатом рычаге тяги. Это позволяет легко разворачивать машину и выполнять различные маневры (Рисунок 6).

Примечание: При одновременном нажатии обоих рычагов муфт свободного хода привод тяги отсоединяется от обоих колес (свободное качение колес). Это позволяет вручную двигать машину назад, не останавливая ее для включения заднего хода. Кроме того, это дает возможность легче выполнять маневры и транспортировать машину при неработающем двигателе.

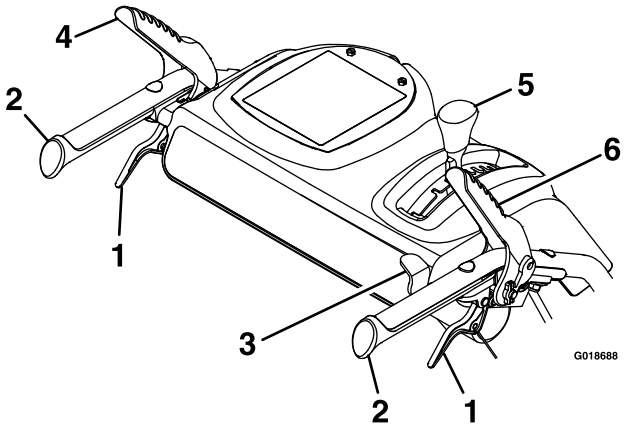

Рисунок 6

1. Рычаг муфты свободного хода
2. Рукоятка
3. Рычаг регулировки угла наклона щетки
4. Рычаг привода тяги
5. Рычаг переключения скоростей
6. Рычаг привода щетки

Рычаг привода щетки

Рычаг привода щетки расположен над правой рукояткой (Рисунок 6).

Для включения щетки прижмите этот рычаг к рукоятке. Для выключения щетки отпустите правый рычаг.

Рычаг привода тяги

Рычаг привода тяги расположен над левой рукояткой (Рисунок 6).

Рычаг привода тяги управляет движением машины вперед и назад Для включения привода тяги прижмите этот рычаг к рукоятке.

Примечание: Когда рычаг привода тяги удерживается прижатым к рукоятке, привод тяги соединен с обоими колесами.

Рычаг переключения скоростей

Рычаг переключения скоростей расположен на главной панели пульта управления (Рисунок 6).

Рычаг переключения скоростей позволяет выбирать 6 передних скоростей и 2 задних скорости. Для переключения скорости отпустите рычаг привода тяги и передвиньте рычаг переключателя скоростей в требуемое положение. Рычаг фиксируется в пазе, соответствующем выбранной скорости.

Рычаг регулировки угла наклона щетки

Рычаг регулировки угла наклона щетки расположен на правой рукоятке (Рисунок 6).

Рычаг регулировки угла наклона щетки фиксирует угол наклона щетки. Угол наклона щетки можно зафиксировать в одном из трех положений: прямо вперед или в положении наклона влево или вправо на 19°.

Технические характеристики

Ширина	118 см
Длина	185,5 см
Высота	105,5 см
Масса	146,5 кг
Частота вращения двигателя (без нагрузки)	Полная частота вращения: 3600 ± 100 об/мин

Навесные орудия/принадлежности

Для улучшения и расширения возможностей машины можно использовать ряд аттестованных компанией Toro навесных орудий и принадлежностей. Обратитесь к вашему официальному сервисному дилеру или дистрибьютору или зайдите на сайт www.Toro.com, на котором приведен список всех утвержденных навесных орудий и принадлежностей.

Эксплуатация

Заправка машины топливом

Емкость топливного бака: 4,1 л

- Для наилучших результатов используйте только чистый, свежий (полученный в течение последних 30 дней), неэтилированный бензин с октановым числом 87 или выше (метод оценки (R+M)/2).
- **Этиловый спирт**: Приемлемым считается бензин, в состав которого входит до 10% этилового спирта или 15% MTBE (метил-трет-бутилового эфира) по объему. Этиловый спирт и MTBE – это разные вещества. Бензин с содержанием этилового спирта 15% (E15) по объему не разрешен для использования. **Никогда не используйте** бензин, содержащий более 10% этилового спирта по объему, такой как E15 (содержит 15% этилового спирта), E20 (содержит 20% этилового спирта) или E85 (содержит до 85% этилового спирта). Использование неразрешенного к применению бензина может привести к нарушениям эксплуатационных характеристик и/или повреждениям двигателя, которые не будут покрываться гарантией.
- **Запрещается** использовать бензин, содержащий метанол.
- **Запрещается** хранить топливо в топливных баках или контейнерах на протяжении всей зимы, если только не используется стабилизирующая присадка в топливе.
- **Не** добавляйте масло в бензин.

Внимание: Запрещается использовать топливные присадки, отличные от стабилизатора/кондиционера топлива. Не используйте стабилизаторы топлива на спиртовой основе, такой как этиловый, метиловый или изопропиловый спирт.

⚠ ОПАСНО

При определенных условиях бензин является чрезвычайно огнеопасным и взрывоопасным веществом. Возгорание или взрыв топлива могут вызвать ожоги и повреждение имущества.

- **Заправку топливного бака производите вне помещения, на открытом месте и после полного остывания двигателя. Полностью ликвидируйте разливы топлива.**
- **Не заправляйте топливный бак до предела. Доливайте бензин в топливный бак до уровня на 6-13 мм ниже нижней границы заливной горловины. Это пустое пространство в баке позволит топливу расширяться.**
- **Никогда не курите при обращении с бензином и держитесь в стороне от открытого пламени или от мест, где искры могли бы воспламенить пары бензина.**
- **Храните бензин в утвержденной к применению емкости в месте, недоступном для детей.**
- **Приобретаемый запас бензина должен быть рассчитан не более, чем на 30 дней.**

⚠ ОПАСНО

При заправке в некоторых условиях статический разряд может воспламенить бензин. Возгорание или взрыв топлива могут вызвать ожоги и повреждение имущества.

- **Перед заполнением ставьте емкости на землю, в стороне от вашего транспортного средства.**
- **Не заливайте емкости с бензином внутри транспортного средства, в кузове грузовика, или на платформе прицепа, так как ковровое покрытие кабины или пластмассовая облицовка кузова могут изолировать емкость, и замедлить рассеяние статического заряда.**
- **Когда это практически возможно, снимайте оборудование, имеющее бензиновый двигатель, с грузовика или прицепа и заправляйте его на земле.**
- **При отсутствии такой возможности заправлять такое оборудование на грузовике или прицепе следует из переносной емкости, а не с помощью заправочного пистолета.**
- **При использовании раздаточной насадки на бензозаправочной станции держите насадку прижатой к краю заливочной горловины топливного бака или емкости до окончания заправки.**

Заправка топлива в топливный бак

1. Очистите поверхность вокруг крышки топливного бака (Рисунок 7).

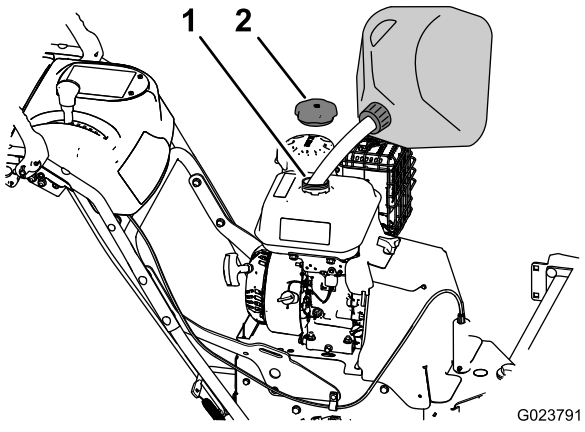

Рисунок 7

1. Заливная горловина
2. Крышка топливного бака

2. Снимите крышку с заливной горловины (Рисунок 7).
3. Залейте в топливный бак неэтилированный бензин до уровня ниже верхнего края бака на 6-13 мм (1/4-1/2 дюйма). **Не заполняйте бак до горловины.**

   Внимание: В связи с возможным повышением уровня бензина в результате его расширения запрещено заполнять топливный бак до уровня менее 6 мм (1/4 дюйма) от верха бака.
4. Установите на место крышку топливного бака и вытрите весь пролитый бензин (Рисунок 7).

Эксплуатация двигателя

Установка крышки воздухоочистителя в положение для холодного или теплого воздуха.

Внимание: Запуск двигателя в нормальных условиях, но с крышкой воздухоочистителя установленной в положение холодного воздуха, может привести к повреждению двигателя.

У крышки воздухоочистителя есть два положения: для низкой и нормальной температуры окружающего воздуха.

Измените положение крышки воздухоочистителя следующим образом:

- При работе в **условиях низкой температуры окружающего воздуха** (холодный воздух и влажность) установите крышку воздухоочистителя так, чтобы снаружи было изображение снежинки (Рисунок 8).

  Примечание: Используйте это положение, если возникает обледенение карбюратора. Его признаки: неровная работа двигателя на холостом ходу или низких оборотах, а также появление черного или белого дыма из выхлопной системы.
- При работе в **условиях нормальной температуры окружающего воздуха** установите крышку воздухоочистителя так, чтобы снаружи было изображение солнца (Рисунок 8).

  Примечание: Используйте это положение, если нет обледенения карбюратора.

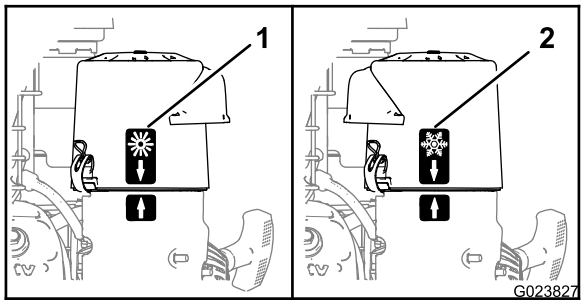

Рисунок 8

1. Положение для нормальной температуры окружающего воздуха
2. Положение для низкой температуры окружающего воздуха

Открывание отсечного топливного клапана

Для включения подачи топлива переведите отсечной топливный клапан, расположенный под воздушной заслонкой, вправо (Рисунок 9).

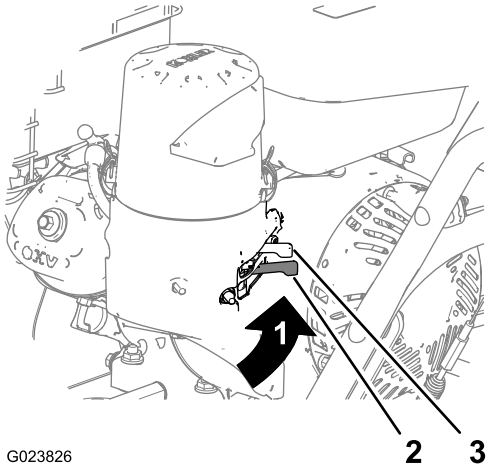

Рисунок 9

1. Положение «Подача топлива включена»
2. Отсечной топливный клапан
3. Воздушная заслонка

Запуск двигателя

1. С правой стороны двигателя поверните двухпозиционный переключатель двигателя по часовой стрелке в положение Вкл. (Рисунок 10).

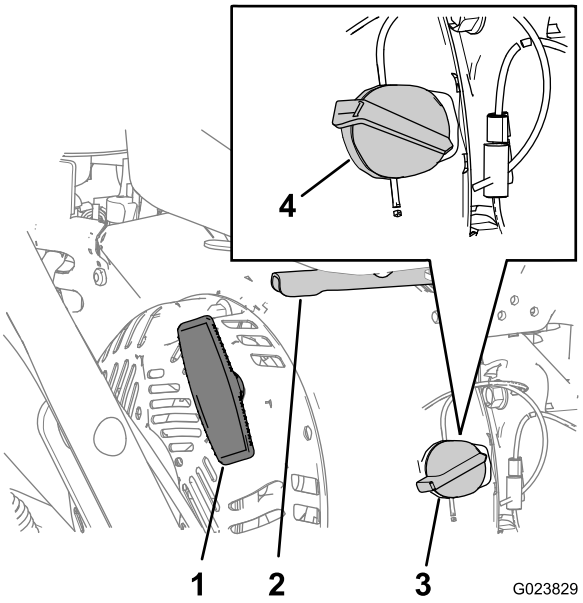

Рисунок 10

1. Рукоятка механического стартера двигателя
2. Дроссельная заслонка
3. Переключатель двигателя (положение Выкл.)
4. Переключатель двигателя (положение Вкл.)

2. Сзади, с левой стороны двигателя переведите рычаг воздушной заслонки в положение Вкл. Если двигатель прогрет, оставьте рычаг воздушной заслонки в положении Выкл. (Рисунок 9).
3. Установите рычаг дроссельной заслонки, расположенный сзади, с правой стороны двигателя, посередине между положениями Медленно и Быстро (Рисунок 10).
4. Медленно вытягивайте рукоятку механического стартера, пока не почувствуете сопротивление, затем прекратите тянуть (Рисунок 10).

   Примечание: Дайте рукоятке вернуться в исходное положение, после чего резко вытяните ее на себя.

   Примечание: Дайте тросу медленно вернуться в исходное положение.
5. Дайте двигателю прогреться в течение нескольких минут, затем переведите рычаг воздушной заслонки вперед, в положение Выкл. (Рисунок 9).

Останов двигателя

1. Отпустите рычаг привода щетки и рычаг привода тяги.
2. Установите рычаг дроссельной заслонки посередине между положениями Медленно и Быстро (Рисунок 10).
3. Дайте двигателю поработать не менее 15 секунд, затем установите двухпозиционный переключатель

двигателя в положение ВЫКЛ., чтобы заглушить двигатель (Рисунок 10).

4. Прежде чем покинуть место оператора, заглушите двигатель и дождитесь остановки всех движущихся частей машины.
5. С помощью отсечного топливного клапана перекрывается подача топлива в случаях, когда машина не используется в течение нескольких дней, при постановке машины на стоянку внутри здания или при ее транспортировке с одной рабочей площадки на другую (Рисунок 9).

Вождение машины

⚠ ПРЕДОСТЕРЕЖЕНИЕ

Если привод отрегулирован неправильно, машина может начать двигаться в направлении, противоположном намеченному, что может привести к травмам или повреждению имущества.

Тщательно проверьте привод тяги и в случае необходимости произведите его регулировку.

Внимание: Если машина движется, когда рычаг тяги находится в отпущенном положении, проверьте тросик управления тягой; см. Проверка тросика управления тягой (страница 25) и Регулировка тросика управления тягой (страница 26) или свяжитесь с официальным дилером компании Toro.

Движение вперед

1. Установите рычаг переключения скорости в положение нужной скорости переднего хода, зафиксировав его в пазу (Рисунок 11).

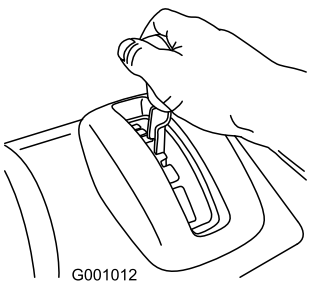

Рисунок 11

Примечание: Если скорость движения машины слишком велика, мусор или снег скапливаются в кучу перед механической щеткой, и щетка вместо подметания сдвигает эту кучу, как бульдозер. Это может привести к повреждению щетины и трансмиссии.

2. Медленно прижмите левый рычаг привода тяги к рукоятке (Рисунок 12).

Примечание: Когда рычаг привода тяги удерживается прижатым к рукоятке, привод тяги соединен с обоими колесами.

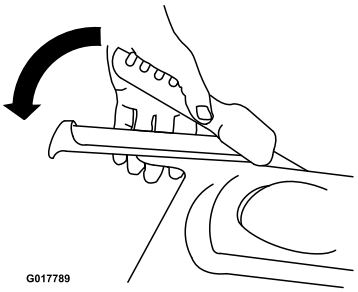

Рисунок 12

3. Для остановки привода тяги отпустите рычаг привода тяги.
4. Для движения вперед включите привод тяги и медленно прижмите левый рычаг тяги к рукоятке (Рисунок 13).

Примечание: Кратковременное прижимание и отпускание рычагов муфт свободного хода левого или правого колеса позволяет корректировать направление движения машины, сохраняя прямолинейную траекторию, особенно в глубоком снегу.

Примечание: Для поворота направо поднимите рычаг муфты свободного хода правого колеса и прижмите его к рукоятке. При этом привод отключается от правого колеса, в то время как левое колесо продолжает вращаться, вследствие чего машина поворачивает направо.

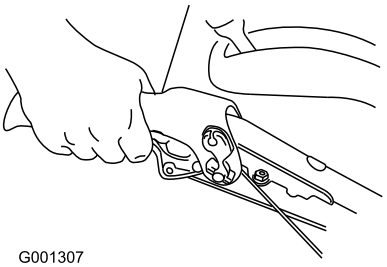

Рисунок 13

Примечание: Аналогично прижатие рычага муфты свободного хода левого колеса вызывает поворот машины налево.

Примечание: После завершения поворота отпустите рычаг свободного хода. Привод тяги задействует оба колеса (Рисунок 14).

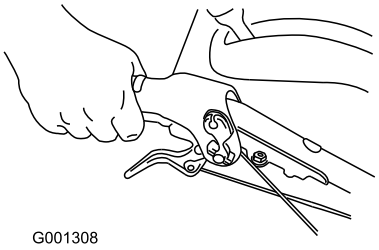

G001308

Рисунок 14

5. Для остановки привода тяги отпустите рычаг тяги.

Движение машины задним ходом

1. Установите рычаг переключения скорости в положение нужной скорости переднего хода, зафиксировав его в пазу.
2. Для движения назад включите привод тяги и медленно прижмите левый рычаг тяги к рукоятке.

   Примечание: Кратковременное прижимание и отпускание рычагов муфт свободного хода левого или правого колеса позволяет корректировать направление движения машины, сохраняя прямолинейную траекторию.

   Примечание: Для поворота направо прижмите к рукоятке рычаг муфты свободного хода правого колеса. При этом привод тяги отключается от правого колеса, в то время как левое колесо продолжает вращаться, вследствие чего машина поворачивает направо.

   Примечание: Аналогично прижатие рычага муфты свободного хода левого колеса вызывает поворот машины налево.

Примечание: При одновременном прижатии обоих рычагов муфт свободного хода привод тяги отсоединяется от обоих колес. Это позволяет вручную двигать машину назад, не останавливая ее для включения заднего хода. Кроме того, это облегчает маневрирование и транспортировку машины при неработающем двигателе.

Управление щеткой

⚠ ОПАСНО

Контакт с вращающимися или движущимися частями работающей машины может привести к серьезным травмам рук и ног.

- **Перед регулировкой, чисткой, осмотром, поиском и устранением неисправностей или ремонтом машины заглушите двигатель и дождитесь остановки всех движущихся частей. Отсоедините провод от свечи зажигания и держите его в стороне от свечи для предотвращения случайного пуска двигателя.**
- **При работе машины следует находиться позади рукояток и на достаточном расстоянии от щетки.**
- **Лицо, руки, ноги, другие части тела оператора, а также одежда должны находиться в стороне от скрытых, движущихся или вращающихся частей.**

⚠ ПРЕДУПРЕЖДЕНИЕ

Контакт с вращающейся щеткой может привести к серьезной травме или гибели оператора, а также находящихся рядом людей.

- **Чтобы удалить посторонний предмет из щетки, см. Очистка засоренной щетки (страница 18).**
- **Запрещается эксплуатировать машину, если рычаг привода щетки не работает надлежащим образом. Обратитесь к официальному дилеру компании Toro.**

⚠ ПРЕДУПРЕЖДЕНИЕ

Камни и другие посторонние предметы, отброшенные вращающейся щеткой, могут нанести серьезные травмы оператору и находящимся рядом людям.

- **Рабочая зона должна быть очищена от всех объектов, которые могут быть захвачены и выброшены щеткой.**
- **Не допускайте детей и домашних животных в зону работы машины.**

⚠ ПРЕДОСТЕРЕЖЕНИЕ

Включенная щетка может перемещать машину в обратном направлении. Установленная слишком низко щетка может сильно затруднить движение машины в обратном направлении и в результате привести к травме и (или) повреждению имущества.

Тщательно проверьте и правильно отрегулируйте высоту щетки или обратитесь к официальному дилеру компании Toro.

1. Установите рычаг дроссельной заслонки двигателя в положение «Быстро».
2. Установите рычаг переключения скорости в нужное положение и медленно прижмите левый рычаг тяги к рукоятке.

   Внимание: Перед началом работы щетки убедитесь, что привод тяги включен, в противном случае щетка может вызвать движение машины в обратном направлении.
3. Для включения щетки медленно прижмите правый рычаг щетки к рукоятке (Рисунок 15).

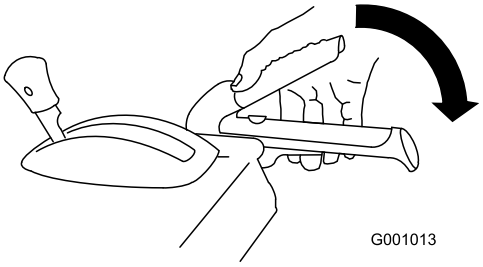

Рисунок 15

- Если обороты двигателя снижаются под воздействием нагрузки, или колеса прокручиваются, переведите машину на более низкую передачу.
- Если передняя часть машины поднимается, переведите машину на более низкую передачу. Если передняя часть продолжает подниматься, поднимите рукоятки.

4. Для выключения щетки отпустите правый рычаг.

Проверка траектории подметания

Щетка подметает концами своих щетин. Если щетка слишком сильно прижата вниз, она перестает подметать концами щетины и начинает подметать боковыми поверхностями щетинок. Это ограничивает смахивающее действие щетины и снижает эффективность подметания, а также срок службы щетки.

1. Переместите машину на ровную загрязненную поверхность и остановите машину.
2. При работающем двигателе установите рычаг дроссельной заслонки посередине между положениями МЕДЛЕННО И БЫСТРО.
3. Включите щетку и дайте ей поработать в течение примерно 30 секунд.
4. Отключите щетку и заглушите двигатель.
5. Прежде чем покинуть место оператора, дождитесь остановки всех движущихся частей машины.
6. Поверните двухпозиционный переключатель двигателя в положение ВЫКЛ.
7. Убедитесь, что длина обработанной зоны равна длине щетки, а ее максимальная ширина находится в пределах от 51 до 102 мм.

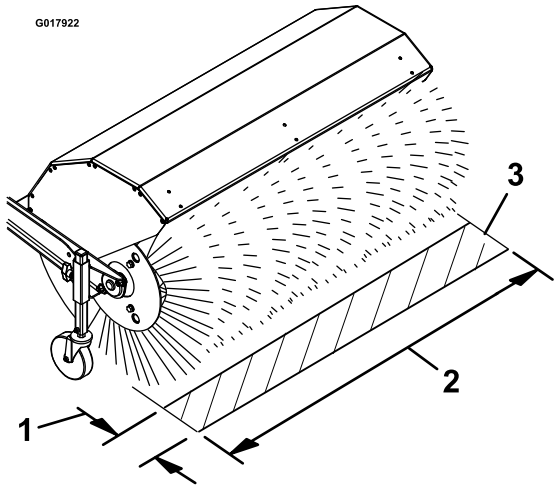

Рисунок 16

1. Максимальная ширина от 51 до 102 мм
2. Длина щетки
3. Обработанная щеткой зона

8. При необходимости отрегулируйте высоту щетки.

Регулировка высоты щетки

1. Переместите машину на ровную загрязненную поверхность и остановите машину.
2. Отключите щетку и заглушите двигатель.
3. Прежде чем покинуть место оператора, дождитесь остановки всех движущихся частей машины.
4. Поверните двухпозиционный переключатель двигателя в положение ВЫКЛ.
5. Чтобы отрегулировать высоту щетки, извлеките штифт из регулировочной втулки и трубки поворотного колеса (Рисунок 17); сохраните штифт.

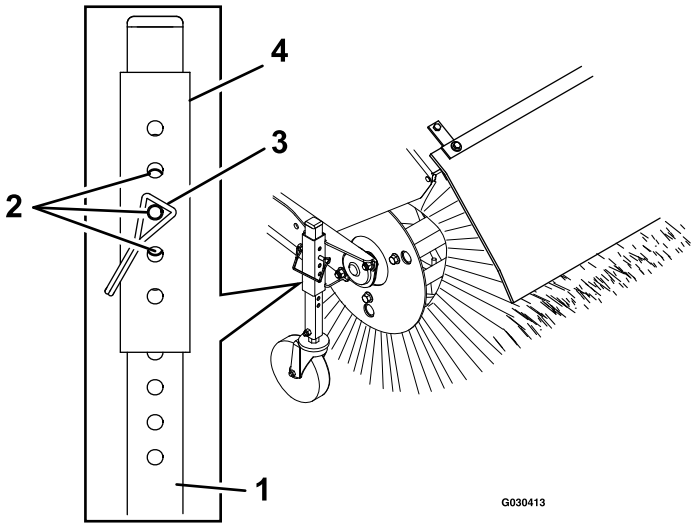

Рисунок 17

1. Трубка поворотного колеса
2. Положения, обеспечивающие приращение высоты на 3 мм
3. Штифт
4. Регулировочная втулка

6. Поднимите или опустите трубку поворотного колеса так, чтобы обрабатываемая зона соответствовала указанной в разделе Проверка траектории подметания (страница 17).

   Примечание: Зафиксируйте это положение, вставив стопорный штифт в любые совмещенные отверстия; штифт выйдет из соответствующих отверстий с другой стороны.

7. Для более точной настройки переместите регулировочную втулку в трубке поворотного колеса на одно отверстие вверх или вниз, что соответствует изменению высоты щетки на 3 мм (Рисунок 17). Повторите пункты с 5 по 7 для другого поворотного колеса.
   - Чтобы поднять щетку на 3 мм, приподнимите регулировочную втулку и вставьте штифт в следующее отверстие под используемым в данный момент отверстием.
   - Чтобы опустить щетку на 3 мм, приподнимите регулировочную втулку и вставьте штифт в следующее отверстие над используемым в данный момент отверстием.
8. Как только будет достигнута нужная высота, закрепите штифт в каждом поворотном колесе и проверьте обрабатываемую зону.

Регулировка бокового угла наклона щетки

1. Отключите щетку и заглушите двигатель.
2. Дождитесь остановки всех движущихся частей.
3. Нажмите рычаг вниз большим пальцем правой руки (Рисунок 6).
4. Прижмите левый рычаг свободного хода к рукоятке и нажмите на корпус щетки, чтобы установить его под нужным углом.

   Примечание: Щетка может поворачиваться вправо или влево на 19°, или ее можно установить строго прямо.
5. После установки положения щетки отпустите рычаг регулировки угла щетки.
6. Отпустите левый рычаг свободного хода и убедитесь, что щетка зафиксировалась в установленном положении.

Использование альтернативного положения поворотных колес

При работе в снегу установите поворотные колеса позади щетины щетки (Рисунок 18).

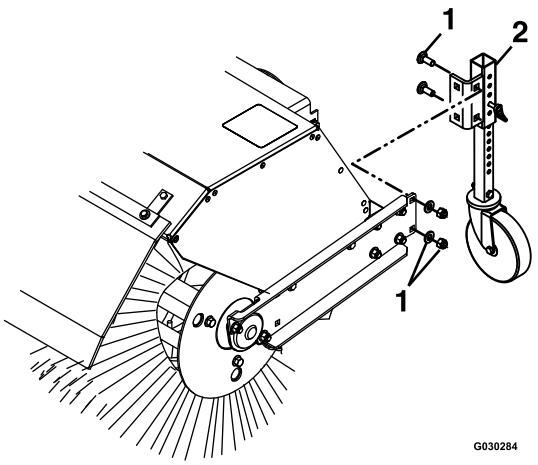

Рисунок 18

1. Крепежные детали
2. Поворотное колесо

Очистка засоренной щетки

⚠ ПРЕДУПРЕЖДЕНИЕ

Вращающаяся щетка может привести к серьезной травме.

Заглушите двигатель машины и дождитесь остановки всех движущихся частей.

- Если щетка засорилась, оставайтесь на рабочем месте оператора и отпустите левый рычаг привода тяги. При включении щетки нажмите вниз на рукоятки, чтобы приподнять переднюю часть машины на несколько сантиметров над твердым покрытием.

Затем быстро поднимите рукоятки для того, чтобы передняя часть машины ударилась о покрытие. При необходимости повторите это действие.

- Если не удается очистить щетку ударами передней части машины о поверхность:
  - Установите машину на горизонтальной поверхности. Заглушите двигатель, дождитесь остановки всех движущихся частей и отсоедините провод свечи зажигания.
  - Острые предметы могут запутаться в щетине щетки. Используйте перчатки и соблюдайте меры предосторожности при удалении инородных предметов из щетки; запрещается производить очистку без перчаток.

Предотвращение замерзания

- В условиях обильного снега и мороза некоторые органы управления и движущиеся части могут замерзнуть. В случае примерзания органов управления не прилагайте к ним чрезмерных усилий. Если возникают трудности при использовании некоторых органов управления или частей машины, запустите двигатель и дайте ему поработать в течение нескольких минут.
- После использования машины дайте возможность двигателю поработать в течение нескольких минут для предотвращения примерзания движущихся частей. Включите щетку, чтобы удалить остатки снега из корпуса. Заглушите двигатель, дождитесь остановки всех движущихся частей и отсоедините провод свечи зажигания. Удалите весь лед, снег и другие загрязнения из машины.
- Присоедините провод свечи зажигания. Когда переключатель двигателя находится в положении ВЫКЛ., несколько раз вытяните рукоятку механического стартера для предотвращения его замерзания.

Транспортировка машины

⚠ ПРЕДУПРЕЖДЕНИЕ

Использование недостаточно прочных наклонных съездов или их неправильная фиксация при погрузке машины на транспортирующий автомобиль может быть опасно. Наклонные съезды могут разрушиться и привести к падению машины и серьезной травме.

- **Используйте надлежащие наклонные съезды, прикрепленные к грузовому автомобилю или прицепу.**
- **Следите за тем, чтобы ступни и ноги не находились под машиной при погрузке и разгрузке.**

Подготовка машины к транспортировке

Перед транспортировкой машины выполните следующие действия:

- Убедитесь, что отсечной топливный клапан закрыт.
- Для перевозки машины используйте прицеп усиленной конструкции. Установите машину на передачу переднего или заднего хода, затем заблокируйте колеса подставками.
- Надежно прикрепите машину к прицепу стропами, цепями, тросами или канатами.
- Проследите, чтобы прицеп имел все требуемые законом осветительные приборы и маркировку.

Техническое обслуживание

Примечание: Определите левую и правую стороны машины со штатного рабочего места.

Рекомендуемый график(и) технического обслуживания

Периодичность технического обслуживания	Порядок технического обслуживания
Через первые 2 часа	• Проверьте тросик управления тягой. • Проверьте тросик управления щеткой.
Через первые 5 часа	• Замените масло в двигателе.
Перед каждым использованием или ежедневно	• Проверьте уровень масла в двигателе. • Проверьте срезной штифт вала щетки. • Проверьте, нет ли ослабленных креплений.
Через каждые 50 часов	• Очистите фильтр предварительной очистки из вспененного материала (в условиях сильной запыленности производите более частую очистку). • Проверьте давление в шинах. • Проверьте состояние ремней.
Через каждые 100 часов	• Смажьте стопорный штифт фиксации угла наклона щетки. • Замените масло в двигателе (в тяжелых условиях эксплуатации производите замену чаще). • Проверьте свечу зажигания.
Через каждые 200 часов	• Замените фильтр предварительной очистки из вспененного материала.
Через каждые 300 часов	• Замените бумажный воздушный фильтр (при эксплуатации в условиях сильной запыленности требуется более частая замена).
Ежегодно	• Произведите смазку шестигранного вала. • Проверьте тросик управления тягой. • Проверьте тросик управления щеткой.
Ежегодно, или до помещения на хранение	• Проверьте давление воздуха в шинах ведущих колес и доведите его до величины 116—137 кПа. • В конце сезона слейте бензин и дайте двигателю поработать для того, чтобы осушить топливный бак и карбюратор. • Для осмотра и замены (в случае необходимости) ремня привода тяги пригласите официального дилера по техническому обслуживанию.

Внимание: Более подробную информацию о техническом обслуживании и уходе за машиной вы можете найти на сайте www.Toro.com.

Внимание: Смотрите дополнительные процедуры технического обслуживания в руководстве по эксплуатации двигателя. Поскольку в данном руководстве отсутствуют сведения о регулировке, ремонте и гарантийном обслуживании двигателя, обращайтесь к официальному дилеру по техобслуживанию двигателя.

Подготовка к техническому обслуживанию

1. Установите машину на ровную поверхность.
2. Заглушите двигатель и подождите, пока он остынет.
3. Отсоедините провод свечи зажигания и держите его в стороне от свечи для предотвращения случайного пуска двигателя (Рисунок 19).

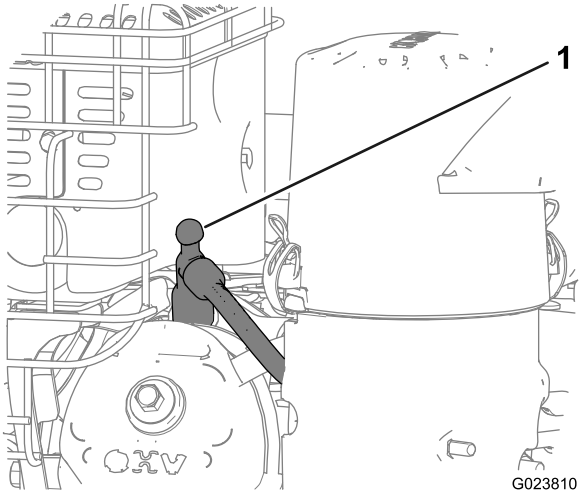

Рисунок 19

1. Провод свечи зажигания

Смазывание

Смазывание стопорного штифта фиксации угла наклона щетки и шестигранного вала

Интервал обслуживания: Через каждые 100 часов

Ежегодно

1. Заправьте масленку стопорного штифта фиксации угла наклона щетки консистентной смазкой № 2 на литиевой основе (Рисунок 20).

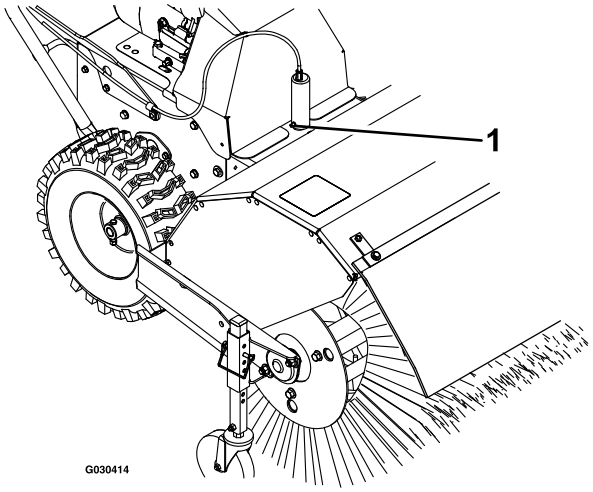

Рисунок 20

1. Стопорный штифт фиксации угла наклона щетки.

2. Снимите крышку ремня и кожух двигателя.
3. Переведите рычаг переключения скоростей в положение R2.
4. Опустите длинную чистую малярную кисть с наконечником малого диаметра в моторное масло и нанесите тонкий слой смазки на шестигранный вал (Рисунок 21).

Внимание: Не допускайте попадания масла на резиновое колесо или алюминиевый фрикционный диск, чтобы исключить проскальзывание привода тяги (Рисунок 21).

Примечание: Покачайте машину вперед и назад, чтобы провернуть шестигранный вал.

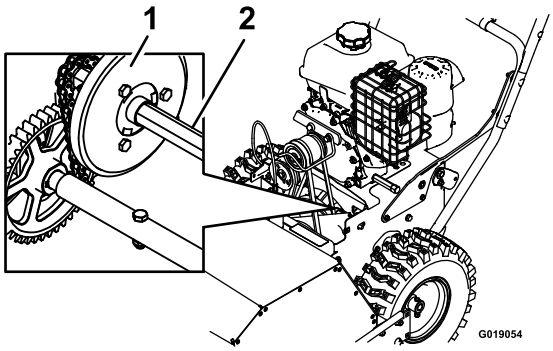

Рисунок 21

1. Алюминиевый фрикционный диск
2. Шестигранный вал

5. Переведите рычаг переключения скорости в положение 6.
6. Нанесите смазку на противоположный конец шестигранного вала.
7. Несколько раз переведите рычаг переключателя скорости вперед и назад.

8. Установите на место крышку ремня и кожух двигателя.

Техническое обслуживание двигателя

Обслуживание воздухоочистителя

Интервал обслуживания: Через каждые 50 часов—Очистите фильтр предварительной очистки из вспененного материала (в условиях сильной запыленности производите более частую очистку).

Через каждые 200 часов—Замените фильтр предварительной очистки из вспененного материала.

Через каждые 300 часов—Замените бумажный воздушный фильтр (при эксплуатации в условиях сильной запыленности требуется более частая замена).

Внимание: Запрещается эксплуатировать двигатель без установленного воздушного фильтра в сборе, в противном случае возможно серьезное повреждение двигателя.

1. Откройте защелки, фиксирующие крышку воздухоочистителя.
2. Снимите крышку и тщательно очистите ее (Рисунок 22).

   Примечание: Соблюдайте меры предосторожности, чтобы не допустить попадания грязи и мусора в основание воздушного фильтра.

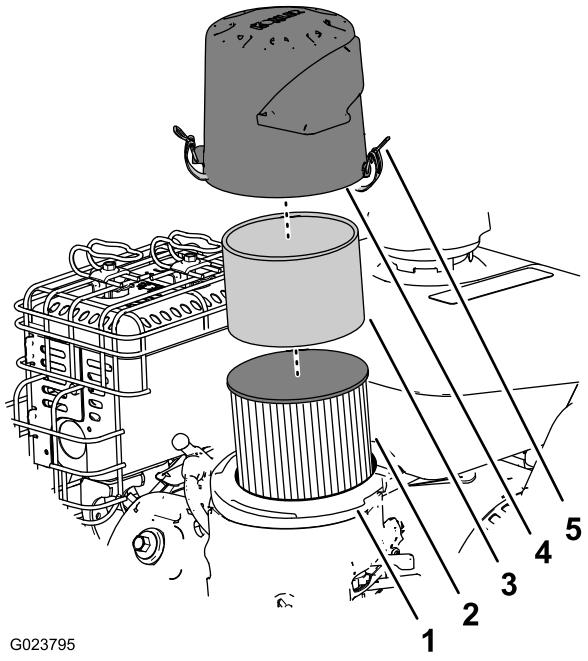

Рисунок 22

1. Основание воздушного фильтра
2. Бумажный воздушный фильтр
3. Фильтр предварительной очистки из вспененного материала
4. Крышка
5. Защелка на крышке воздухоочистителя (2).

3. Снимите фильтр предварительной очистки из вспененного материала и промойте его в воде с мягким моющим средством, затем осушите промоканием (Рисунок 22).
4. Снимите и осмотрите бумажный элемент фильтра (Рисунок 22) и удалите его в отходы, если он сильно загрязнен.

   Внимание: Не пытайтесь очистить бумажный фильтр.

5. Удалите грязь с основания и крышки воздушного фильтра с помощью влажной ткани.

   Примечание: Соблюдайте меры предосторожности, чтобы не допустить попадания грязи и мусора в воздушный канал, ведущий к карбюратору.

6. Установите фильтр предварительной очистки из вспененного материала на бумажный фильтр (Рисунок 22).

   Примечание: Установите новый бумажный воздушный фильтр, если старый был удален в отходы.

7. Установите воздушный фильтр в сборе на основание воздушного фильтра (Рисунок 22).

8. Совместите наклейку со стрелкой на крышке воздухоочистителя с наклейкой со стрелкой на основании (Рисунок 23).

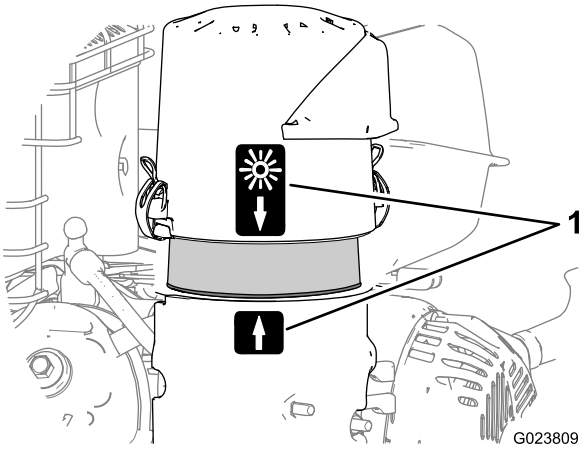

Рисунок 23

1. Наклейка со стрелкой для выравнивания (показано положение для нормальной температуры окружающего воздуха)

9. Закрепите крышку воздухоочистителя на основании защелками.

Проверка уровня масла в двигателе

Интервал обслуживания: Перед каждым использованием или ежедневно

Тип моторного масла: высококачественное моторное масло Toro для 4-тактных двигателей

Используйте высококачественное масло с моющими присадками (включая синтетическое), имеющее эксплуатационную классификацию Американского института нефти (American Petroleum Institute, API) SJ или выше. Выбирайте вязкость моторного масла в соответствии с температурой окружающей среды при эксплуатации, руководствуясь приведенной ниже таблицей.

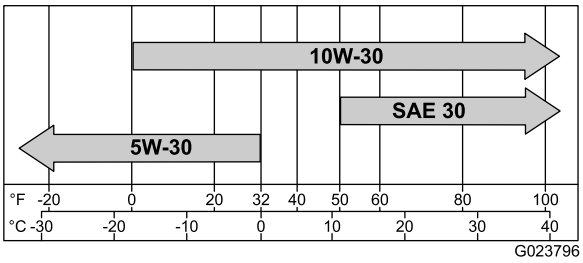

Рисунок 24

Проверяйте уровень масла на холодном двигателе.

1. Очистите область вокруг отверстия для масломерного щупа.
2. Извлеките масломерный щуп и проверьте уровень масла (Рисунок 25).

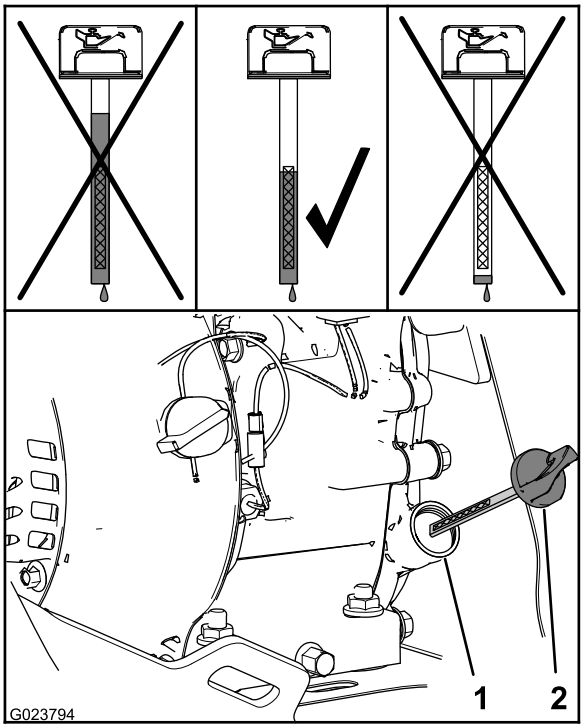

Рисунок 25

1. Заливная горловина
2. Масломерный щуп

3. Извлеките масломерный щуп и вытрите масло чистой тканью.
4. Вставьте масломерный щуп до упора в маслозаливную горловину, поверните его против часовой стрелки так, чтобы крышка опустилась до самой нижней точки резьбы.

   Примечание: Не наворачивайте крышку на трубку.
5. Извлеките масломерный щуп и проверьте уровень масла.

   Примечание: Не эксплуатируйте двигатель, если уровень масла ниже отметки Add (Добавить) или выше отметки Full (Полный) на щупе.

   Примечание: Уровень масла должен доходить до верхней отметки на щупе (Рисунок 25).

   - Если уровень масла низкий, выполните следующие действия:
     A. Залейте масло указанного типа в заливную горловину (Рисунок 25).

        Примечание: Не переполняйте двигатель маслом.

     B. Повторите действия, указанные в пунктах 3 и 5.
   - Если уровень масла высокий, выполните следующие действия:
     A. Снимите крышку со сливного штуцера.

B. Сливайте масло до тех пор, пока его уровень не снизится до верхней отметки на щупе; см. пункт 1 раздела Замена масла в двигателе (страница 24).

C. Установите крышку на сливной штуцер; см. пункт 2 раздела Замена масла в двигателе (страница 24).

6. Вставьте масломерный щуп в заливную горловину и затяните его от руки.

Замена масла в двигателе

Интервал обслуживания: Через первые 5 часа

Через каждые 100 часов (в тяжелых условиях эксплуатации производите замену чаще).

Объем масла: 0,60 л

Примечание: Слейте масло из двигателя, пока двигатель теплый.

1. Подставьте сливной поддон под сливной штуцер и снимите крышку слива масла (Рисунок 26).

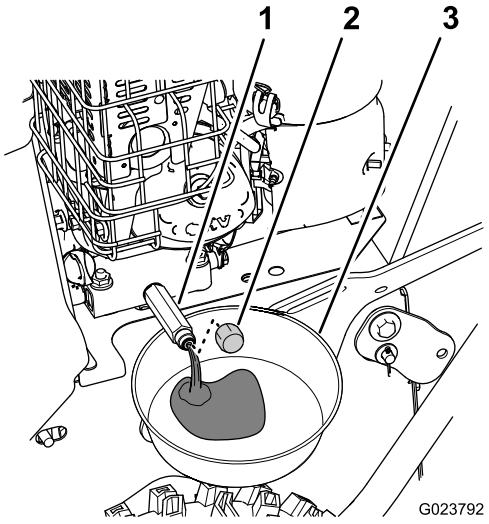

Рисунок 26

1. Сливной штуцер
2. Крышка
3. Сливной поддон

2. Дайте маслу стечь и установите сливную крышку на место.
3. Очистите поверхность вокруг заливной горловины и извлеките масломерный щуп.
4. Залейте указанный объем масла указанного типа и установите масломерный щуп на место; см. Проверка уровня масла в двигателе (страница 23).

   Примечание: Не переполняйте двигатель маслом.
5. Удалите пролитое масло.
6. Запустите двигатель и проверьте, нет ли утечек.
7. Заглушите двигатель и проверьте уровень масла; см. Проверка уровня масла в двигателе (страница 23).

Проверка свечи зажигания

Интервал обслуживания: Через каждые 100 часов

Тип свечи зажигания: Champion® RC12YC, Kohler® 12 132 02-S или Koher 25 132 14-S (удовлетворяющая требованиям по радиочастотным помехам [RFI])

Зазор свечи зажигания: 0,76 мм

1. Отсоедините высоковольтный провод от клеммы свечи зажигания (Рисунок 19).
2. Очистите поверхность вокруг основания свечи зажигания.
3. Выверните свечу зажигания из головки двигателя, вращая ее против часовой стрелки.
4. Осмотрите свечу на наличие износа или повреждений (Рисунок 27).

   Внимание: Замените свечу зажигания, имеющую трещины, повреждения или следы загрязнения. Не следует производить очистку электродов во избежание повреждения двигателя, которое может произойти в результате попадания частиц окалины в цилиндр.

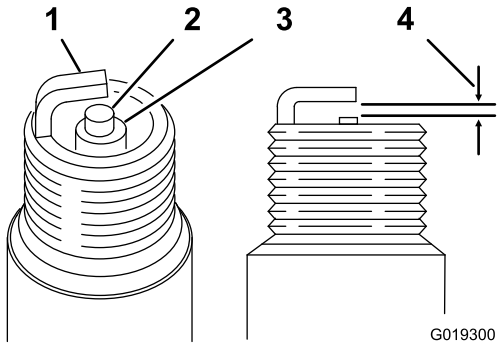

Рисунок 27

1. Заземляющий электрод
2. Центральный электрод
3. Изолятор
4. Зазор свечи зажигания 0,76 мм

5. Проверьте зазор свечи зажигания проволочным толщиномером (Рисунок 27).

   Примечание: При необходимости отрегулируйте зазор до 0,76 мм, аккуратно подогнув заземляющий электрод.
6. Установите свечу зажигания, завернув ее в головку двигателя и затянув с моментом 20 Н·м.
7. Подсоедините высоковольтный провод к клемме свечи зажигания.

Техническое обслуживание топливной системы

Слив топлива из топливной системы

1. Найдите винтовую сливную пробку, расположенную в боковом отверстии поплавковой камеры карбюратора (Рисунок 28).

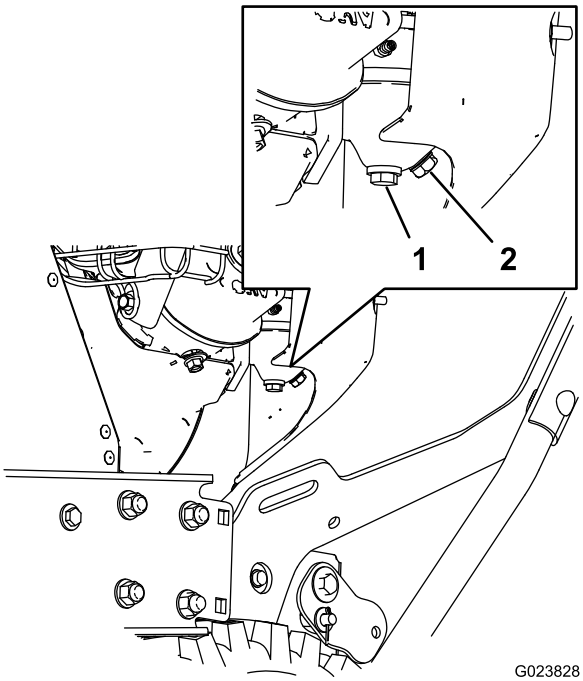

Рисунок 28

1. Стопорный винт поплавковой камеры
2. Винтовая сливная пробка

2. Установите емкость для сбора топлива под винтовой сливной пробкой.
3. Выверните сливную пробку из карбюратора и дайте топливу стечь из топливного бака и карбюратора.

   Примечание: Не выворачивайте стопорный винт поплавковой камеры из карбюратора.

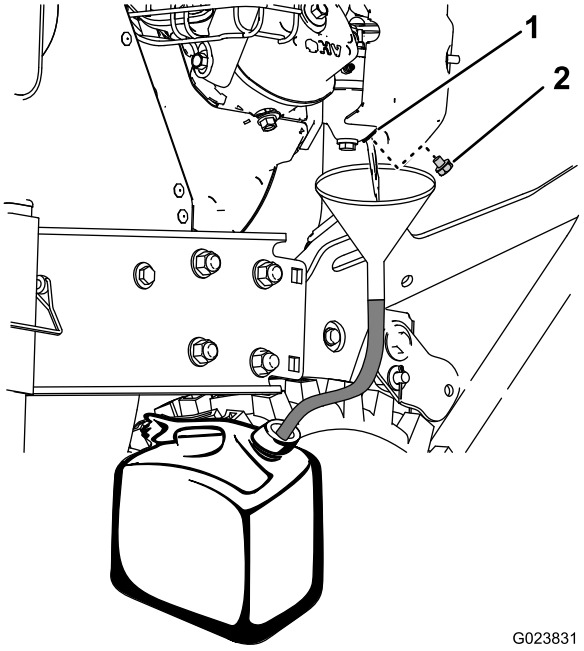

Рисунок 29

1. Боковое отверстие поплавковой камеры карбюратора
2. Винтовая сливная пробка

4. Установите винтовую сливную пробку в боковое отверстие карбюратора.

Техническое обслуживание системы привода

Проверка давления в шинах

Интервал обслуживания: Через каждые 50 часов

1. Заглушите двигатель, дождитесь остановки всех движущихся частей и оставьте переключатель двигателя в положении Выкл.
2. Проверьте давление воздуха в шинах ведущих колес.
3. Накачайте шины ведущих колес до давления 117 – 138 кПа.

Проверка тросика управления тягой

Интервал обслуживания: Через первые 2 часа

Ежегодно

1. Заглушите двигатель, дождитесь остановки всех движущихся частей и отсоедините провод свечи зажигания.
2. При отпущенном рычаге тяги проверьте штифт в удлиненном пазу, находящемся с левой стороны машины над шиной (Рисунок 30).

Примечание: Между передней кромкой паза и передней кромкой штифта должен быть зазор величиной 6 мм (Рисунок 30).

Примечание: Если необходима регулировка, см. Регулировка тросика управления тягой (страница 26).

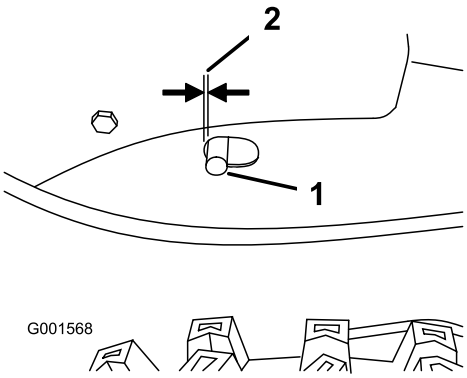

Рисунок 30

1. Штифт
2. 6 мм (1/4 дюйма)

Регулировка тросика управления тягой

Если у машины не включаются передние или задние скорости, или машина движется при отпущенном рычаге тяги, произведите регулировку тросика управления тягой.

При отпущенном рычаге тяги проверьте штифт в удлиненном пазу, находящемся с левой стороны машины над шиной. Между передней кромкой паза и передней кромкой штифта должен быть зазор величиной 6 мм; см. Проверка тросика управления тягой (страница 25).

Если левый тросик тяги отрегулирован неправильно, выполните следующие действия:

1. Ослабьте зажимную гайку (Рисунок 31).
2. Ослабьте или затяните винтовую стяжку для регулировки зазора между штифтом и передней кромкой паза (Рисунок 31).
3. Затяните зажимную гайку (Рисунок 31).

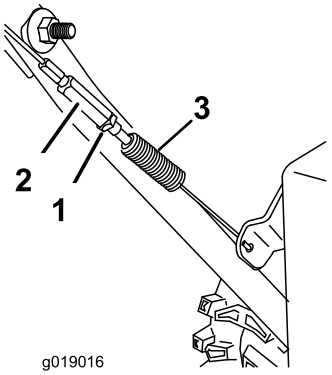

Рисунок 31

1. Зажимная гайка
2. Винтовая стяжка

Регулировка троса муфты свободного хода

1. Полностью прижмите рычаг к рукоятке, затем проверьте зазор между нижней точкой рукоятки и концом рычага муфты свободного хода (Рисунок 32).

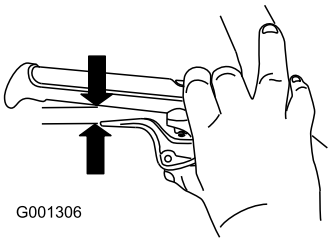

Рисунок 32

Примечание: Зазор должен быть равен примерно толщине карандаша (6 мм). Если зазор больше, ослабьте затяжку гайки кабельного зажима, слегка сдвиньте оболочку кабеля вверх, затяните гайку кабельного зажима и снова проверьте величину зазора.

2. Повторите эти действия для другого троса (Рисунок 32).

Техническое обслуживание щетки

Проверка срезного штифта вала щетки

Интервал обслуживания: Перед каждым использованием или ежедневно

1. Разместите машину на ровной поверхности.
2. Заглушите двигатель, дождитесь остановки всех движущихся частей и отсоедините провод свечи зажигания.

3. Проверьте срезные штифты, расположенные на валу щетки по обе стороны редуктора.

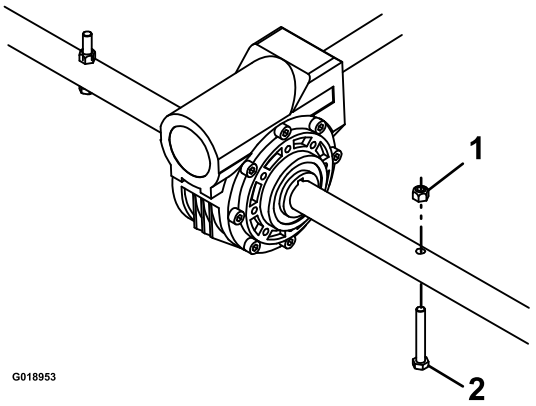

Рисунок 33

1. Гайка
2. Срезной штифт

4. Если срезной штифт поврежден, снимите его, установите новый и закрепите гайкой.

Замена изношенных или поврежденных сегментов щетки

Интервал технического обслуживания: по мере необходимости

1. Поднимите щетку, установив соответствующие положения поворотных колес.
2. С обеих сторон машины выверните (и сохраните) каретные болты, шайбы и контргайки, с помощью которых торцевые подшипники крепятся к опоре щетки.

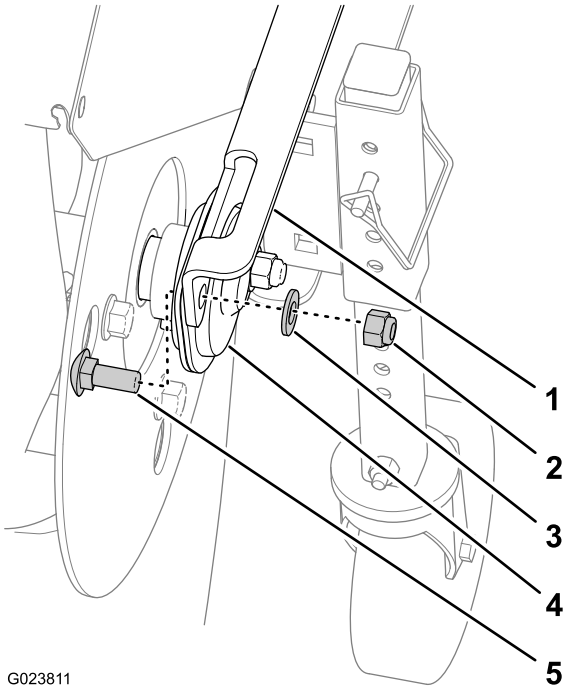

Рисунок 34

1. Опора щетки
2. Контргайка
3. Шайба
4. Торцевой подшипник
5. Каретный болт

3. Вручную потяните силовой блок назад, чтобы снять узел щетки с машины.
4. Поддерживайте шлицевой вал с обеих сторон редуктора.
5. Установите узел сердцевины щетки на торец так, чтобы съемная торцевая крепежная пластина была направлена вверх (Рисунок 35).

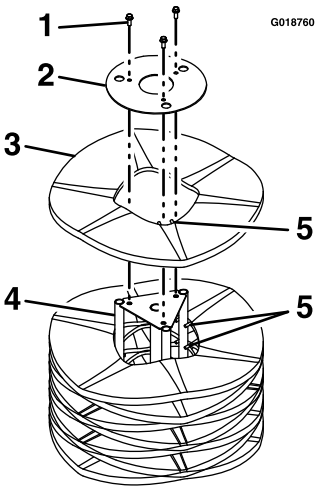

Рисунок 35

1. Крепежные детали
2. Торцевая крепежная пластина
3. Сегмент щетки
4. Опорный вал
5. Выравнивающие пальцы

6. Снимите крепежные детали с торцевой крепежной пластины (Рисунок 35) и сохраните их.
7. Снимите поврежденный сегмент (сегменты) щетки.
8. Установите новый сегмент (сегменты), разместив металлические выравнивающие пальцы кольца со смещением, как показано на Рисунок 35.

   Внимание: При неправильной установке сегментов щетки весь узел щетки может быть поврежден.
9. Установите щетку в сборе на машину.

   Внимание: Перед эксплуатацией механической щетки убедитесь, что установочные винты подшипника затянуты.

Проверка тросика управления щеткой

Интервал обслуживания: Через первые 2 часа

Ежегодно

1. Заглушите двигатель, дождитесь остановки всех движущихся частей и отсоедините провод свечи зажигания.
2. Снимите крышку ремня и кожух двигателя.
3. При выключенном рычаге щетки убедитесь, что зазор между муфтой щетки в сборе и лапкой составляет 3,2 мм.

   Примечание: Если щетка отрегулирована неправильно, см. Регулировка привода щетки (страница 28).

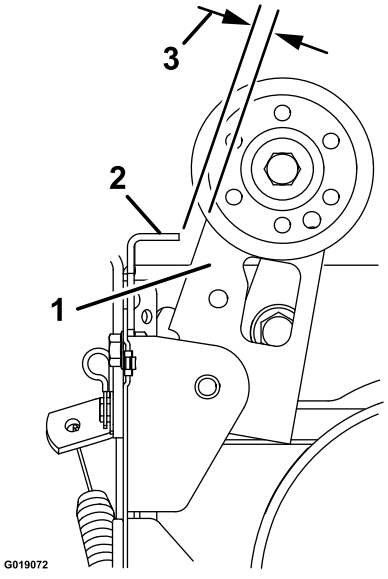

Рисунок 36

1. Муфта щетки в сборе
2. Лапка
3. 3,2 мм (1/8 дюйма)

Регулировка привода щетки

Если тросик щетки неправильно отрегулирован, см. Проверка тросика управления щеткой (страница 28) и затем выполните следующие действия:

1. Ослабьте зажимную гайку (Рисунок 37).

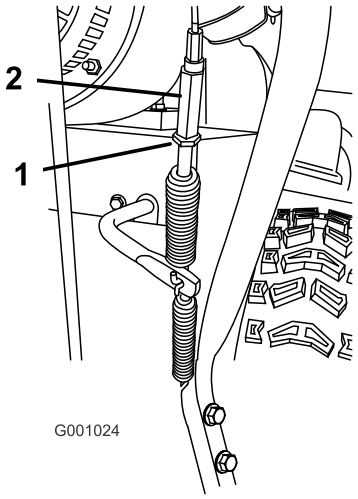

Рисунок 37

1. Зажимная гайка
2. Винтовая стяжка

2. Ослабьте или подтяните винтовую стяжку для регулировки натяжения тросика (Рисунок 37).
3. Отрегулируйте винтовую стяжку так, чтобы зазор между муфтой щетки в сборе и лапкой был равен 3,2 мм (Рисунок 36).
4. Затяните зажимную гайку.
5. Если тросик щетки отрегулирован правильно, но проблему устранить не удается, обратитесь к официальному дилеру по техническому обслуживанию компании Toro.

Техническое обслуживание ремней

Проверка состояния ремней

Интервал обслуживания: Через каждые 50 часов

1. Снимите ручку и шайбу, которые крепят кожух двигателя и крышку ремня к машине (Рисунок 38).

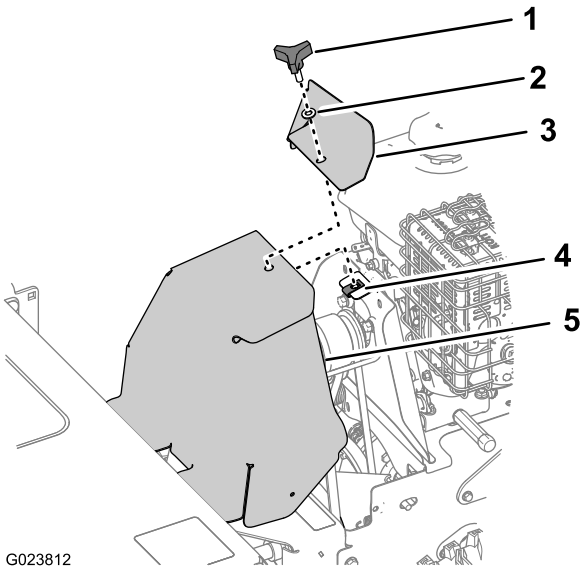

Рисунок 38

1. Ручка
2. Шайба
3. Кожух двигателя
4. Пластинчатая гайка
5. Крышка ремня

2. Проверьте два ремня на наличие износа или повреждений.

   Примечание: Замените поврежденные или чрезмерно изношенные ремни.

3. Совместите крышку ремня и кожух двигателя с машиной и пластинчатой гайкой (Рисунок 38).
4. Прикрепите крышку ремня и кожух двигателя к машине при помощи ручки и шайбы (Рисунок 38).

Снятие ремня привода щетки

1. Снимите кожух двигателя и крышку ремня с машины; см. пункт 1 раздела Проверка состояния ремней (страница 28).
2. Выверните два болта и снимите две шайбы крепления крышки ремня к машине и снимите направляющую ремня и проставку (Рисунок 39).

   Примечание: Проставка расположена между двигателем и щитком шкива.

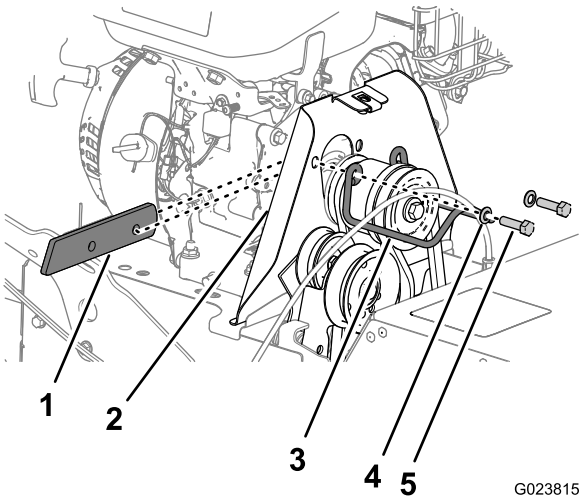

Рисунок 39

1. Проставка
2. Щиток шкива
3. Направляющая ремня
4. Шайба
5. Болт

3. Проложите ремень вперед через переднюю канавку шкива двигателя (Рисунок 40).

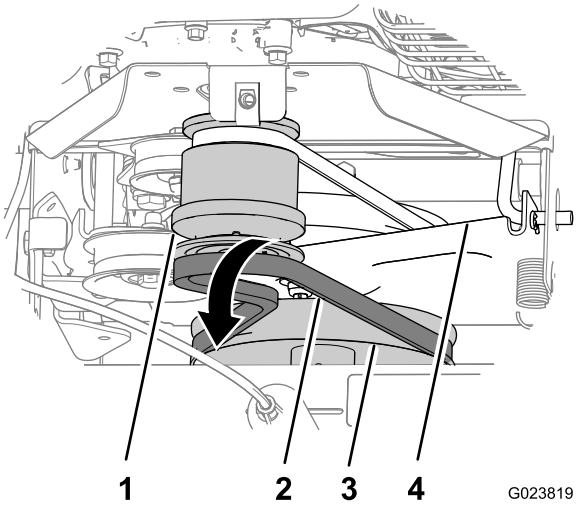

Рисунок 40

1. Шкив двигателя
2. Ремень привода щетки
3. Шкив редуктора щетки
4. Кронштейн управления тягой

4. Снимите ремень со шкива редуктора щетки, переместите ремень назад между шкивом и кронштейном управления тягой и снимите ремень с машины (Рисунок 40).

Установка ремня привода щетки

1. Выровняйте новый ремень между шкивом и кронштейном управления тягой (Рисунок 40).
2. Установите ремень в канавку в нижней части шкива редуктора щетки (Рисунок 40).

3. Установите ремень в переднюю канавку шкива двигателя (Рисунок 40).

   Примечание: Убедитесь, что ремень не перекручен.

4. Установите проставку между двигателем и щитком шкива и совместите отверстия в проставке, двигателе и щитке (Рисунок 39).

5. Прикрепите направляющую шкива к машине при помощи болтов и шайб (Рисунок 39), снятых при выполнении пункта 2 в разделе Снятие ремня привода щетки (страница 29).

Демонтаж ремня тяги

1. Снимите ремень привода щетки; см. Снятие ремня привода щетки (страница 29).

2. Извлеките шплинт из штока управления тягой (Рисунок 41).

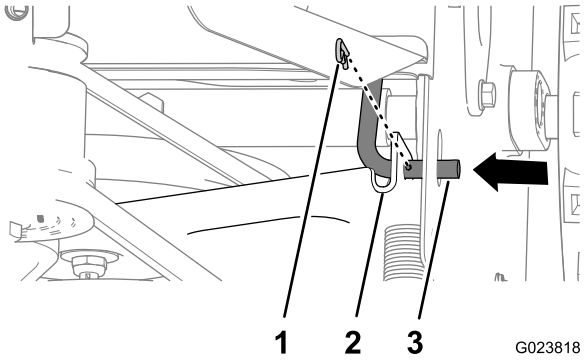

Рисунок 41

1. Шплинт
2. Шток управления тягой
3. Кронштейн управления тягой

3. Извлеките шток управления тягой из кронштейна управления тягой, переместив шток внутрь (Рисунок 41).

4. Поверните кронштейн управления тягой и шкив привода тяги вперед (Рисунок 42).

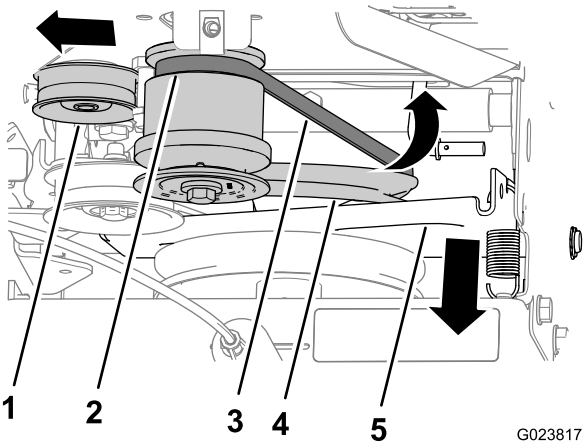

Рисунок 42

1. Натяжной шкив
2. Задняя канавка (шкив двигателя)
3. Ремень привода тяги
4. Шкив привода тяги
5. Кронштейн управления тягой

5. Потяните натяжной шкив наружу (Рисунок 42).

6. Извлеките ремень тяги из канавки шкива привода тяги и вытяните его вверх между шкивом и фрикционным диском (Рисунок 43).

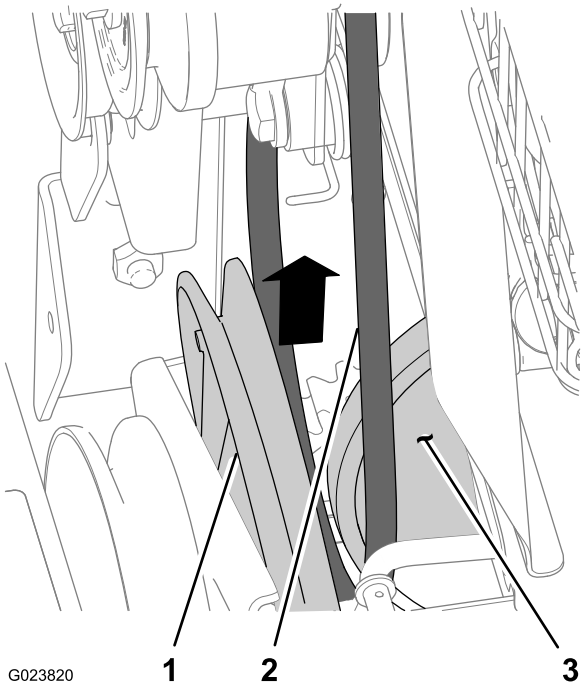

Рисунок 43

1. Шкив привода тяги
2. Ремень
3. Фрикционный диск

7. Извлеките ремень из задней канавки шкива двигателя и снимите его с машины (Рисунок 42).

Установка ремня тяги

1. Выровняйте ремень тяги между фрикционным диском и шкивом тяги (Рисунок 43).

2. Установите ремень в канавку в нижней части шкива тяги (Рисунок 42).
3. Потяните натяжной шкив наружу (Рисунок 42).
4. Установите ремень в заднюю канавку шкива двигателя (Рисунок 42).

   Примечание: Ослабьте натяжной шкив.
5. Переместите кронштейн управления тягой назад и совместите отверстие в кронштейне со штоком управления тягой (Рисунок 41).
6. Проденьте шток через кронштейн и закрепите шток шплинтом (Рисунок 41).
7. Установите ремень привода щетки; см. Установка ремня привода щетки (страница 29).
8. Установите кожух двигателя и крышку ремня; см. пункт 1 раздела Проверка состояния ремней (страница 28).

Техническое обслуживание шасси

Проверка крепежных деталей

Интервал обслуживания: Перед каждым использованием или ежедневно

1. Произведите внешний осмотр машины на предмет ослабленных или отсутствующих крепежных деталей или других возможных неисправностей.
2. Затяните все ослабленные крепежные детали перед эксплуатацией машины.
3. Установите все отсутствующие крепежные детали перед эксплуатацией машины.

Хранение

⚠ ПРЕДУПРЕЖДЕНИЕ

Пары бензина легковоспламеняемы, взрывоопасны и опасны для здоровья при их вдыхании. При хранении машины вблизи открытых источников пламени пары бензина могут воспламениться и вызвать взрыв.

- **Не храните машину в доме (жилом помещении), подвале или другом месте, где могут находиться такие источники воспламенения, как водонагреватели, отопительные электроприборы, сушилки для одежды, печи и другие подобные устройства.**
- **Не допускайте наклона машины назад при наличии топлива в топливном баке, т. к. в этом случае топливо может вытечь из машины.**

Подготовка газонокосилки для хранению

1. Подложите подставки под раму так, чтобы щетинки щетки не касались земли.

   Примечание: Длительный контакт с землей приводит к деформации щетинок и нарушению центрирования щетки.
2. Чтобы щетинки не стали хрупкими, не допускайте воздействия на щетку прямого солнечного света, неблагоприятных погодных условий и скачков температуры.
3. Тщательно очистите механическую щетку и убедитесь в отсутствии на ней каких-либо щелочных химикатов и (или) осадка.
4. Перед последней в году заправкой двигателя добавьте в свежее топливо стабилизатор топлива.
5. Для распределения обработанного топлива по топливной системе запустите двигатель на 10 минут.
6. Слейте топливо из топливной системы; см. Слив топлива из топливной системы (страница 25).
7. Дождитесь остановки двигателя машины после полного вырабатывания запаса топлива.
8. Произведите повторную заливку и запуск двигателя.
9. Дайте двигателю поработать до тех пор, пока он остановится.
10. Дайте ему остыть.
11. Отсоедините провод свечи зажигания.

12. Выверните свечу зажигания, залейте 30 мл моторного масла в отверстие для свечи и несколько раз **медленно** потяните трос стартера.
13. Вверните свечу зажигания, но не затягивайте ее.
14. Должным образом утилизируйте все неиспользованное топливо. Утилизируйте его в соответствии с местными правилами или используйте в вашем автомобиле.

    Примечание: Не храните стабилизированное топливо более 90 дней.
15. Произведите тщательную очистку машины.
16. Подкрасьте поврежденные поверхности краской, которую можно приобрести у официального дилера компании Toro. Перед покраской зачистите наждачной бумагой поврежденные участки, используя также антикоррозийные средства для защиты металлических частей от коррозии.
17. Подтяните все ослабленные винты, болты и контргайки. Произведите ремонт или замену всех поврежденных частей.
18. Закройте машину чехлом и храните ее в чистом сухом месте, недоступном для детей. Перед постановкой машины на хранение в закрытом помещении дождитесь остывания двигателя.

Расконсервация машины после хранения

1. Выверните свечу зажигания и произведите ускоренную прокрутку двигателя для удаления остатков масла из цилиндра.
2. Заверните свечу зажигания вручную, затем затяните ее с моментом 20,4 Н·м.
3. Присоедините провод свечи зажигания.
4. Выполните операции ежегодного технического обслуживания, указанные в рекомендуемом графике технического обслуживания; см. Техническое обслуживание (страница 20).

Поиск и устранение неисправностей

Проблема	Возможная причина	Корректирующие действия
Двигатель не запускается, запускается с трудом или глохнет.	1. Топливный бак пуст.	1. Заполните топливный бак.
	2. Отсечной топливный клапан закрыт.	2. Откройте отсечной топливный кран.
	3. Рычаги дроссельной и воздушной заслонок не установлены в правильные положения.	3. Убедитесь, что рычаг дроссельной заслонки находится посередине между положениями «Медленно» и «Быстро», а рычаг воздушной заслонки находится в положении «Вкл.» при холодном двигателе или «Выкл.», если двигатель прогрет.
	4. Грязь в топливном клапане.	4. Очистите сетчатый фильтр и отстойник топливного клапана.
	5. Закупорено вентиляционное отверстие крышки топливного бака.	5. Очистите вентиляционное отверстие крышки топливного бака.
	6. Загрязнение, вода или остатки топлива в топливной системе.	6. Свяжитесь с официальным дилером по техническому обслуживанию двигателей.
	7. Загрязнен воздухоочиститель.	7. Очистите или замените элемент воздухоочистителя.
	8. Неисправная свеча зажигания.	8. Очистите, отрегулируйте или замените свечу зажигания.
	9. Не подсоединен провод свечи зажигания.	9. Проверьте подсоединение провода свечи зажигания.
Двигатель теряет мощность.	1. Чрезмерная нагрузка на двигатель.	1. Снизьте скорость движения машины или отрегулируйте щетку.
	2. Загрязнен воздухоочиститель.	2. Очистите или замените элемент воздухоочистителя.
	3. Неправильный уровень масла в картере.	3. Проверьте уровень масла в картере двигателя.
	4. Грязь в фильтре топливного бака.	4. Очистите фильтр топливного бака.
	5. Загрязнение, вода или остаток топлива в топливной системе.	5. Свяжитесь с официальным дилером по техническому обслуживанию двигателей.
Щетка не очищает поверхность.	1. Неправильно установлена высота щетки.	1. Отрегулируйте высоту щетки.
	2. Неправильное давление в шинах ведущих колес.	2. Отрегулируйте давление в шинах ведущих колес.
	3. Удаляется слишком большое количество мусора за один проход.	3. Снизьте скорость и очищайте меньшую площадь.
Щетка не вращается.	1. Щетка засорена.	1. Очистите щетку.
	2. Рычаг привода щетки не включен.	2. Включите рычаг привода щетки.
	3. Ремень привода щетки проскальзывает.	3. Отрегулируйте или замените ремень.
	4. Ремень разорван.	4. Замените ремень.
	5. Разрушен срезной штифт.	5. Замените срезной штифт.
Машину тянет влево или вправо.	1. Неправильное давление в шинах ведущих колес.	1. Отрегулируйте давление в шинах ведущих колес.
Машина не движется.	1. Ремень привода изношен, ослаблен или порван.	1. Установите новый ремень.
	2. Ремень привода соскальзывает со шкива.	2. Замените или отрегулируйте ремень.

Проблема	Возможная причина	Корректирующие действия
Наблюдается аномальная вибрация.	1. Узел щетки не затянут или поврежден.	1. Затяните крепежные детали, замените узел щетки или свяжитесь с официальным дилером по техническому обслуживанию компании Toro.
	2. Ослаблены болты крепления двигателя.	2. Затяните болты крепления двигателя.
	3. Шкив двигателя или натяжной шкив ослаблен.	3. Подтяните соответствующий шкив.
	4. Шкив двигателя поврежден.	4. Свяжитесь с официальным дилером компании Toro по техническому обслуживанию.
	5. Ремень поврежден.	5. Установите новый ремень.
Щетка не останавливается при отпускании рычага привода.	1. Нарушена регулировка ремня привода щетки.	1. Проверьте регулировку привода щетки.
Преждевременный износ щетки.	1. Неправильно установлена высота щетки.	1. Отрегулируйте высоту щетки.
Рычаг переключения скорости трудно перемещать или он примерз.	1. Для шестигранного вала требуется смазка.	1. Произведите смазку шестигранного вала.

Список международных дистрибьюторов

Дистрибьютор:	Страна:	Телефон:	Дистрибьютор:	Страна:	Телефон:
Agrolanc Kft	Венгрия	36 27 539 640	Maquiver S.A.	Колумбия	57 1 236 4079
Asian American Industrial (AAI)	Гонконг	852 2497 7804	Maruyama Mfg. Co. Inc.	Япония	81 3 3252 2285
B-Ray Corporation	Корея	82 32 551 2076	Mountfield a.s.	Чешская Республика	420 255 704 220
Brisa Goods LLC	Мексика	1 210 495 2417	Mountfield a.s.	Словакия	420 255 704 220
Casco Sales Company	Пуэрто-Рико	787 788 8383	Munditol S.A.	Аргентина	54 11 4 821 9999
Ceres S.A.	Коста-Рика	506 239 1138	«НОРМА-ГАРДЕН»	Россия	7 495 411 61 20
CSSC Turf Equipment (pvt) Ltd.	Шри-Ланка	94 11 2746100	Oslinger Turf Equipment SA	Эквадор	593 4 239 6970
Cyril Johnston & Co.	Северная Ирландия	44 2890 813 121	Oy Hako Ground and Garden Ab	Финляндия	358 987 00733
Cyril Johnston & Co.	Ирландия	44 2890 813 121	Parkland Products Ltd.	Новая Зеландия	64 3 34 93760
Fat Dragon	Китай	886 10 80841322	Perfetto	Польша	48 61 8 208 416
Femco S.A.	Гватемала	502 442 3277	Pratoverde SRL.	Италия	39 049 9128 128
FIVEMANS New-Tech Co., Ltd	Китай	86-10-6381 6136	Prochaska & Cie	Австрия	43 1 278 5100
ForGarder OU	Эстония	372 384 6060	RT Cohen 2004 Ltd.	Израиль	972 986 17979
G.Y.K. Company Ltd.	Япония	81 726 325 861	Riversa	Испания	34 9 52 83 7500
Geomechaniki of Athens	Греция	30 10 935 0054	Lely Turfcare	Дания	45 66 109 200
Golf international Turizm	Турция	90 216 336 5993	Lely (U.K.) Limited	Великобритания	44 1480 226 800
Hako Ground and Garden	Швеция	46 35 10 0000	Solvert S.A.S.	Франция	33 1 30 81 77 00
Hako Ground and Garden	Норвегия	47 22 90 7760	Spypros Stavrinides Limited	Кипр	357 22 434131
Hayter Limited (U.K.)	Великобритания	44 1279 723 444	Surge Systems India Limited	Индия	91 1 292299901
Hydroturf Int. Co Dubai	Объединенные Арабские Эмираты	97 14 347 9479	T-Markt Logistics Ltd.	Венгрия	36 26 525 500
Hydroturf Egypt LLC	Египет	202 519 4308	Toro Australia	Австралия	61 3 9580 7355
Irrimac	Португалия	351 21 238 8260	Toro Europe NV	Бельгия	32 14 562 960
Irrigation Products Int'l Pvt Ltd.	Индия	0091 44 2449 4387	Valtech	Марокко	212 5 3766 3636
Jean Heybroek b.v.	Нидерланды	31 30 639 4611	Victus Emak	Польша	48 61 823 8369

Уведомление о правилах соблюдения конфиденциальности для Европы

Информация, собираемая компанией Toro
Компания Toro Warranty Company (Toro) с уважением относится к конфиденциальности ваших личных данных. Чтобы обработать вашу заявку на гарантийный ремонт и связаться с вами в случае отзыва изделий, мы просим вас предоставить нам некоторую личную информацию – непосредственно в нашу компанию или через ваше местное отделение или дилера компании Toro.

Гарантийная система Toro размещена на серверах, находящихся на территории Соединенных Штатов, где закон о соблюдении конфиденциальности может не дать такую же защиту, которая применяется в вашей стране.

ПРЕДОСТАВЛЯЯ НАМ СВОЮ ЛИЧНУЮ ИНФОРМАЦИЮ, ВЫ СОГЛАШАЕТЕСЬ НА ЕЕ ОБРАБОТКУ В СООТВЕТСТВИИ С ОПИСАНИЕМ В НАСТОЯЩЕМ УВЕДОМЛЕНИИ О СОБЛЮДЕНИИ КОНФИДЕНЦИАЛЬНОСТИ.

Способ использования информации компанией Toro
Компания Toro может использовать вашу личную информацию, чтобы обрабатывать гарантийные заявки и связываться с вами в случае отзыва изделия или для каких-либо иных целей, о которых мы вам сообщим. Компания Toro может предоставлять вашу информацию в свои филиалы, дилерам или другим деловым партнерам в связи с любыми из указанных видов деятельности. Мы не будем продавать вашу личную информацию никаким посторонним компаниям. Мы оставляем за собой право раскрыть личную информацию, чтобы выполнить требования применимых законов и по запросу соответствующих органов власти, с целью обеспечения правильной работы наших систем или для нашей собственной защиты или защиты пользователей.

Хранение вашей личной информации
Мы будем хранить вашу личную информацию, пока она будет нужна нам для осуществления целей, для которых она была первоначально собрана или для других законных целей (например, соблюдение установленных норм) или в соответствии с требованием применимого закона.

Сотрудники компании Toro делают все возможное для обеспечения безопасности вашей личной информации
Мы принимаем все необходимые меры для защиты вашей личной информации Мы также предпринимаем действия для поддержания точности и актуального состояния личной информации.

Доступ и исправление вашей личной информации
Если вы захотите просмотреть или исправить свою личную информацию, просьба связаться с нами по электронной почте legal@toro.com.

Закон о защите прав потребителей Австралии

Клиенты в Австралии могут найти информацию, относящуюся к Закону о защите прав потребителей Австралии, внутри упаковки или у своего местного дилера компании Toro.

Гарантия компании Toro

Ограниченная гарантия (см. гарантийные периоды ниже)

Система обновления травяного покрова SWS

Условия гарантии и изделия, на которые она распространяется

Компания Toro, а также ее филиал Toro Warranty Company, в соответствии с соглашением между ними, совместно гарантируют, что ваши изделия Toro, перечисленные ниже, не имеют дефектов материалов и производственных дефектов.

Настоящая гарантия включает стоимость деталей и трудозатраты, но вы должны оплатить транспортные расходы.

Действуют следующие гарантийные периоды, начиная с даты приобретения:

Изделия	**Гарантийный период**
Система обновления травяного покрова	
Аэратор с пешеходным управлением	1 год
·Двигатель	2 года
Аэратор со стоячим местом для оператора	1 год
·Аккумулятор	90 дней детали и трудозатраты
	1 год только на детали
·Двигатель	2 года
Скарификатор	1 год
·Двигатель	2 года
Посевная машина для травяного покрова	1 год
·Двигатель	2 года
Широкозахватный опрыскиватель со стоячим местом для оператора	1 год
·Аккумулятор	90 дней детали и трудозатраты
	1 год только на детали
·Двигатель	2 года
Вращающаяся щетка с пешеходным управлением	1 год
·Двигатель	2 года

При возникновении гарантийного случая компания произведет ремонт изделия за свой счет, включая диагностику, трудозатраты и запасные части.

Порядок подачи заявки на гарантийное обслуживание

При подозрении на то, что ваше изделие Toro содержит дефект материала или изготовления, выполните следующие действия**:

1. Для проведения технического обслуживания обратитесь в любой сервис-центр официального дилера. Чтобы найти ближайший к вам сервис-центр, посетите наш сайт www.Toro.com. Под типом изделия выберите пункт «Where to Buy» («Где купить»), а затем — «Contractor» («Подрядчик»). Вы также можете позвонить по нашему бесплатному номеру, приведенному ниже.
2. Привезите в сервис-центр дилера изделие и документы, подтверждающие факт покупки (товарный чек).
3. Если по какой-либо причине вы не согласны с мнением сотрудников сервисного центра дилера или имеете замечания в связи с оказанной вам технической помощью, обратитесь к нам по адресу:

   Отдел обслуживания клиентов SWS

   Toro Warranty Company

   8111 Lyndale Avenue South

   Bloomington, MN 55420-1196

   Бесплатный номер: 888-384-9939

**Официальные арендные заказчики Toro, которые приобрели изделия непосредственно у компании Toro и подписали Соглашение об аренде между заказчиком и Toro, могут выполнять гарантийные работы самостоятельно. Посетите арендный портал компании Toro, где описаны процедуры подачи гарантийных претензий в электронной форме, или позвоните по бесплатному номеру телефона, указанному выше.

Обязанности владельца

Вы обязаны обслуживать изделие компании Toro с соблюдением процедур технического обслуживания, описанных в *Руководстве оператора*. Такое плановое техническое обслуживание, проводимое как дилером, так и вами лично, осуществляется за ваш счет. Детали, замена которых запланирована при обязательном техническом обслуживании (запасные детали для ремонта), имеют гарантию на период до планового срока замены этих деталей. Невыполнение требуемого технического обслуживания и регулировок может быть основанием для отказа в исполнении гарантийных обязательств.

Изделия и условия, на которые не распространяется гарантия

Не все неисправности или нарушения работы изделия, возникшие в течение гарантийного периода, являются дефектами материала или изготовления. Действие данной прямой договорной гарантии не распространяется на следующие случаи:

- Неисправности изделия, возникшие в результате установки и использования дополнительных частей, а также измененных или не утвержденных к применению принадлежностей
- Несоблюдение требования о проведении необходимого технического обслуживания и (или) выполнении регулировок
- Ремонты, необходимые из-за несоблюдения рекомендуемых правил использования топлива (более подробную информацию см. в *Руководстве оператора*)
  - Удаление загрязнений из топливной системы не покрывается гарантией
  - Использование старого топлива (полученного более одного месяца назад) или топлива, содержащего более 10% этилового спирта или более 15% MTBE
  - Невыполнение слива топливной системы перед любым периодом простоя свыше одного месяца
- Неисправности изделия, возникшие в результате неправильной или небрежной эксплуатации
- Части, расходуемые в процессе эксплуатации, кроме случаев, когда они будут признаны дефектными. К расходным деталям относятся: ремни, режущие узлы, ножи, зубья, свечи зажигания, шины, фильтры и т.п.
- Отказы, вызванные внешними воздействиями, такими как погодные условия, условия хранения, загрязнения, смазывающие вещества, добавки, химикаты и т.п.
- Понятие «Нормальный износ» относится, помимо прочего, к окрашенным поверхностям, царапинам на табличках и т.п.
- Тот или иной компонент, на который распространяется отдельная гарантия производителя
- Расходы на приемку и доставку

Общие условия

Выполнение ремонта в официальном сервисном центре или самостоятельное обслуживание в качестве официального арендного заказчика является вашей единственной гарантией возмещения убытков.

Компании Toro и Toro Warranty Company не несут ответственности за косвенные, случайные или последующие убытки, связанные с использованием изделий Toro, на которые распространяется действие настоящей гарантии, включая любые затраты или расходы на предоставление замещающего оборудования или оказание услуг в течение обоснованных периодов нарушения работы или неиспользования оборудования во время ожидания завершения ремонта в соответствии с условиями настоящей гарантии. Все подразумеваемые гарантии коммерческого качества или пригодности для конкретного применения ограничены продолжительностью настоящей прямой гарантии. В некоторых странах не допускается исключать случайные или последующие убытки или ограничения на срок действия подразумеваемой гарантии, вследствие чего вышеуказанные исключения и ограничения могут на вас не распространяться.

Настоящая гарантия предоставляет вам конкретные законные права, но вы можете также иметь и другие права, которые меняются в зависимости от страны использования.

Не существует каких-либо иных явно выраженных гарантий, за исключением нижеуказанной гарантии на двигатель и гарантии на системы контроля выхлопных газов (если применимо). На систему контроля выхлопных газов вашего изделия может распространяться действие отдельной гарантии, соответствующей требованиям, установленным Агентством по охране окружающей среды США (EPA) и (или) Калифорнийским советом по охране воздушных ресурсов (CARB). Подробные сведения приводятся в «Гарантийных обязательствах на системы контроля выхлопных газов», которые действуют на территории штата Калифорния и приведены в Руководстве оператора или содержатся в документации предприятия-изготовителя двигателя.

Другие страны, кроме США и Канады

Покупатели, которые приобрели изделия Toro за пределами США или Канады, для получения гарантийных полисов для своей страны или региона должны обратиться к местному дистрибьютору (дилеру) компании Toro. Если по какой-либо причине вы не удовлетворены услугами вашего дистрибьютора или испытываете трудности с получением информации о гарантии, обратитесь к импортеру изделий компании Toro. Если все другие средства оказались безуспешными, вы можете обратиться к нам в компанию Toro Warranty Company.

Закон Австралии о защите прав потребителей: Клиенты в Австралии могут найти информацию, относящуюся к Закону Австралии о защите прав потребителей, внутри упаковки или у своего местного дилера компании Toro.