Form No. 3399-530 Rev A

TORO®

Count on it.

Brukerhåndbok

Groundsmaster® 3400 firehjulsdreven trekkenhet

Modellnr. 30651—Serienr. 314000001 og oppover

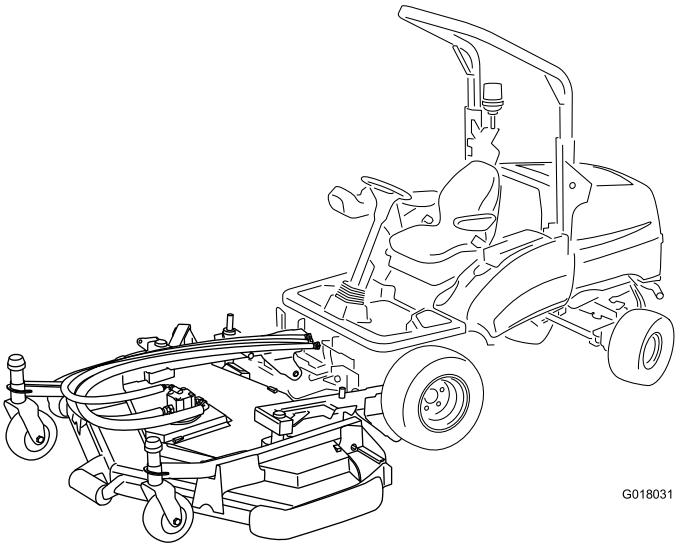

Registrer ditt produkt på www.Toro.com.
Oversettelse av originalen (NO)

CE

3399-530 A

Dette produktet er i samsvar med alle relevante europeiske direktiver. Se eget samsvarserklæringsskjema for produktet for detaljert informasjon.

Innledning

Maskinen er en plentraktor med roterende kniver som er beregnet for bruk av profesjonelle, innleide operatører i kommersielle applikasjoner. Den er hovedsakelig utformet til å klippe gress i parker, på idrettsbaner, campingplasser, kirkegårder og kommersielle områder. Den er ikke beregnet på å klippe kratt eller for jordbruksbruk.

Les denne håndboken nøye, slik at du lærer å bruke og vedlikeholde produktet på riktig måte og unngår person- eller produktskade. Du har ansvar for å bruke produktet på en riktig og sikker måte.

Du kan kontakte Toro direkte for informasjon om produkter og tilbehør, hjelp til å finne en forhandler eller for å registrere produktet ditt.

Hvis maskinen må repareres eller du trenger originale Toro-deler eller mer informasjon, kan du kontakte et autorisert forhandlerverksted eller Toros kundeserviceavdeling. Ha modell- og serienummer for hånden når du tar kontakt. Modell- og serienummer finnes på en plate som er festet på venstre side av rammen. Skriv inn numrene i de tomme feltene:

Modellnr. _____

Serienr. _____

Denne brukerhåndboken identifiserer mulige farer og identifiserer sikkerhetsbeskjeder gjennom sikkerhetsvarslingssymbolet (Figur 1), som varsler om en fare som kan føre til alvorlige skader eller dødsfall hvis man ikke tar de anbefalte forhåndsreglene.

Figur 1

1. Sikkerhetsvarselssymbol

I tillegg brukes to ord for å utheve informasjon. **Viktig** gjør oppmerksom på spesiell mekanisk informasjon og **Obs** henviser til generell informasjon som er verdt å huske.

Innhold

Sikkerhet 3
Regler for sikker bruk 3
Sikkerhet ved bruk av Toro-plentraktor 5
Lydstyrke 6
Lydtrykk 6
Vibrasjonsnivå 6
Sikkerhets- og instruksjonsmerker 7
Montering 9
1 Kontrollere trykket i dekkene 9
2 Lese brukerhåndboken 9
Oversikt over produktet 10
Kontroller 10
Spesifikasjoner 19
Tilbehør 19
Bruk 20
Kontrollere motoroljenivået 20
Kontrollere kjølesystemet 21
Fylle drivstoff 21
Kontrollere hydraulikkoljen 22
Kontrollere dreiemomentet til hjulmutterne 23
Bruke låsemekanismen for plattform 23
Forstå dødmannskontrollen 23
Starte og stoppe motoren 24
Bruk posisjonskontrollen til klippeenheten 25
Aktivere klippeenhetsdrivverket 25
Bruke vektoverføring/trekkassistanse 25
Legge sammen veltebeskyttelsen 26
Løftepunkt for jekk 27
Heve gressklipperen opp fra bakken 27
Transportere maskiner 28
Brukstips 28
Vedlikehold 29
Anbefalt vedlikeholdsplan 29
Kontrolliste for daglig vedlikehold 30
Før vedlikehold 31
Smøring 32
Smøre lagrene, hylsene og tapper 32
Vedlikehold av motor 33
Kontrollere varselsystemet for overoppvarming av motoren 33
Overhale luftrenseren 33
Skifte motoroljen og oljefilteret 34
Vedlikehold av drivstoffsystem 35
Skifte drivstoffilteret 35
Tappe drivstoffsystemet 35
Tømme drivstofftanken 36
Kontrollere drivstoffslangene og -koblingene 36
Vedlikehold av elektrisk system 36
Kontrollere det elektriske systemet 36
Kontrollere batteriets tilstand 36
Vedlikeholde batteriet 37
Vedlikehold av drivsystem 37
Skifte giroljefilteret 37
Skifte returfilteret for hydraulikkolje 37
Kontrollere at bakhjulene er rettet inn i forhold til hverandre 38
Vedlikehold av kjølesystem 39
Fjerne rester fra kjølesystemet 39
Vedlikehold av bremser 40

© 2015—The Toro® Company

8111 Lyndale Avenue South
Bloomington, MN 55420

Kontakt oss på www.Toro.com.
Trykt i Storbritannia.
Med enerett

Taue gressklipperen 40
Vedlikehold av remmer 42
Stramme vekselstrømsgeneratorremmen 42
Vedlikehold av kontrollsystem 42
Kontrollere pedaldriften forover og bakover 42
Betjene bryter for tilstedeværelse på setet 42
Bruke klippeenhetens sperrebryter 42
Bruke sperrebryteren for parkeringsbremsen 42
Undersøke girkontrollkabelen og driftsmekanismen 43
Nøytral sperrebryter for gir 43
Vedlikehold av hydraulisk system 44
Overhale det hydrauliske systemet 44
Kontrollere varselssystemet for overoppvarming av hydraulikkoljen 44
Kontrollere de hydrauliske ledningene og slangene 45
Diverse vedlikehold 45
Avhending av avfall 45
Lagring 46
Klargjøre trekkenheten 46
Klargjøre motoren 46
Feilsøking 47

Sikkerhet

Denne maskinen har blitt designet i henhold til EN ISO-standard 5395:2013.

Hvis føreren eller eieren bruker maskinen på feil måte eller utfører feil vedlikeholdsarbeid, kan det føre til personskader. Følg alltid disse forsiktighetsreglene for å unngå at det skjer en ulykke, og ta alltid hensyn til sikkerhetsvarselsymbolet, som betyr Forsiktig, Advarsel eller Fare. Hvis ikke disse instruksjonene blir tatt hensyn til, kan dette føre til at noen blir alvorlig skadet eller drept.

Regler for sikker bruk

Opplæring

- Les *brukerhåndboken* og annet opplæringsmateriale nøye. Gjør deg godt kjent med alle kontroller, sikkerhetssignaler og riktig bruk av utstyret.
- Barn eller personer som ikke har lest bruksanvisningen, må ikke få lov til bruke eller utføre service på gressklipperen. Det kan hende at lokale forskrifter setter en aldersgrense for bruk av denne gressklipperen.
- Du må aldri klippe hvis andre personer, spesielt barn, eller dyr befinner seg i nærheten.
- Husk at føreren eller brukeren har ansvaret hvis andre personer eller deres eiendom utsettes for ulykker eller farer.
- Ta aldri med passasjerer.
- Alle førere og mekanikere bør selv sørge for at de får profesjonell opplæring. Eieren er ansvarlig for opplæring av brukerne. En slik opplæring bør legge vekt på:
  - Hvor nødvendig forsiktighet og konsentrasjon er når man kjører en plentraktor.
  - At man ikke får kontroll over en plentraktor som sklir i en bakke ved å bremse. De vanligste årsakene til at man mister kontroll over maskinen er:
    - ◊ for dårlig bakkegrep,
    - ◊ for høy hastighet,
    - ◊ utilstrekkelig bremsing,
    - ◊ at denne spesielle maskintypen ikke passer til arbeidet,
    - ◊ at det ikke er tatt hensyn til bakkeforhold, spesielt skråninger, eller
- Eieren/brukeren kan forhindre og er ansvarlig for ulykker eller skader som han/hun, andre personer eller eiendom utsettes for.

Forberedelser

- Ha alltid på deg sklisikkert fottøy, langbukser, vernebriller og hørselsvern når du bruker klipperen. Sett opp langt hår. Ikke bruk løse plagg eller smykker.

- Foreta en grundig inspeksjon der maskinen skal brukes og fjern alle gjenstander som kan slenges opp i luften.
- **Advarsel** – drivstoff er meget brannfarlig. Ta følgende forholdsregler:
  - Drivstoff må lagres på kanner som er spesiallaget for dette formålet.
  - Fyll kun drivstoff utendørs og ikke røyk mens du fyller.
  - Fyll på drivstoff før du starter motoren. Ta aldri lokket av drivstofftanken eller fyll drivstoff mens motoren går eller er varm.
  - Hvis du søler drivstoff, må du ikke prøve å starte motoren. Flytt maskinen bort fra området hvor du sølte drivstoffet og unngå alt som kan antennes til all drivstoffdamp er forsvunnet.
  - Sett lokkene godt fast på alle drivstofftanker og -kanner.
- Skift ut defekte lyddempere.
- Bruk bare tilbehør og utstyr som er godkjent av produsenten.
- Før bruk må du alltid sjekke at knivbladene, knivboltene og klippeenheten er i orden, og frie for skader og slitasje. Skadde eller slitte knivblader og bolter må skiftes ut i sett for å opprettholde balansen.
- Pass alltid på at den sammenleggbare veltebeskyttelsen er festet i vertikal driftsposisjon før bruk.
- Vær forsiktig hvis maskinen har flere knivblader, da resten av knivene kan begynne å rotere når det ene knivbladet roteres.
- Kontroller at brukerens kontroller, sikkerhetsbryterne og verneplatene er montert og fungerer på korrekt måte. Ikke bruk maskinen hvis disse ikke fungerer som de skal.

Bruk

- Motoren må ikke brukes på et lukket sted der giftig kullos kan samle seg.
- Gressklipperen må bare brukes i dagslys eller der det er god kunstig belysning.
- Før du forsøker å starte motoren, må du aktivere parkeringsbremsen, koble fra drivverket for klippeenheten og påse at hastighetskontrollene for forover/bakover står i nøytral stilling.
- Kjøretøyet må ikke brukes i skråninger på mer enn 16 grader. Vær forsiktig når du bruker gressklipperen i en skråning der bakkeforholdene er slik at det kan være fare for at gressklipperen velter.
- Husk at ingen skråninger er trygge. Vær ekstra forsiktig når du kjører i skråninger med gress. Slik unngår du at maskinen velter:
  - Unngå å bråstoppe eller starte med mye gass i oppover- eller nedoverbakker.
  - Kjør sakte i skråninger og når du svinger skarpt.
  - Vær oppmerksom på ujevnheter, hull og andre skjulte farer i terrenget.
  - Unngå brå svinger. Vær forsiktig når du rygger.
- Vær oppmerksom på hull i bakken og andre skjulte farer i terrenget.
- Se opp for trafikk når du krysser eller er i nærheten av veier.
- Stopp knivene før du kjører på flater uten gress.
- Pass alltid på at materialet ikke blåses ut mot personer i nærheten når utstyret brukes. La heller aldri noen oppholde seg i nærheten mens maskinen er i gang.
- Maskinen må ikke brukes hvis verneplatene er defekte eller uten at sikkerhetsanordningene sitter på plass. Kontroller at alle sperrene er montert, at de er riktig justert og at de fungerer som de skal.
- Endre ikke innstillingen for motorregulatoren eller kjør motoren med for høyt turtall. Hvis motoren går på for høyt turtall, øker faren for personskader.
- Før du forlater førerens plass:
  - Stopp gressklipperen på en jevn flate.
  - koble ut drivkraften til utstyret,
  - senk utstyret ned til bakken.
  - Påse at drivverket står i nøytral og koble til parkeringsbremsen,
  - stopp motoren og ta ut nøkkelen.
- Når du transporterer gressklipperen:
  - koble ut drivkraften til klippeenheten,
  - hev klippeenhetene til transportstilling.
- Stopp motoren og koble ut drivkraften til klippeenheten:
  - før du fyller drivstoff,
  - før du justerer høyden hvis ikke justeringene kan gjøres fra førerens plass.
  - før du fjerner eventuelle tilstoppinger,
  - før du sjekker, rengjør eller utfører arbeid på gressklipperen eller
  - etter at du har truffet en gjenstand eller hvis det oppstår unormal vibrasjon. Undersøk om gressklipperen ble skadet, og reparer den før du starter den og bruker utstyret igjen.
- Reduser gassen når du vil stoppe motoren. Hvis motoren har en stengingsventil, skal drivstofftilførselen skrus av når du er ferdig med å klippe.
- Hold hender og føtter borte fra klippeenhetene.
- Se bak- og nedover før du rygger, slik at du ikke kjører på noen.
- Bruk alltid sikkerhetsbelte når den sammenleggbare veltebeskyttelsen er i vertikal driftsposisjon.
- Bruk aldri sikkerhetsbelte når den sammenleggbare veltebeskyttelsen **ikke** er i vertikal driftsposisjon.
- Kjør sakte, og vær forsiktig når du svinger og krysser veier og fortau. Stopp klippeelementet når du ikke klipper.

- Ikke bruk gressklipperen når du er syk, trett eller påvirket av alkohol eller andre rusmidler.
- Lynnedslag kan forårsake alvorlige skader eller dødsfall. Hvis du ser/hører at lyn og tordenvær nærmer seg der du er, må du ikke bruke maskinen. Søk tilflukt!
- Vær forsiktig når du skal sette maskinen på en tilhenger eller lastebil, og når du skal sette den ned på bakken igjen.
- Vær forsiktig når du nærmer deg hjørner, busker, trær eller annet som reduserer synsfeltet.

Vedlikehold og oppbevaring

- Sørg for at alle mutrer, bolter og skruer er godt tilstrammet, for å være sikker på at utstyret er trygt å bruke.
- En maskin med drivstoff på tanken må aldri oppbevares innendørs der drivstoffdamp kan komme i kontakt med en åpen flamme eller gnister.
- La motoren bli kald før maskinen settes på et lukket sted.
- Unngå brannfare ved å holde motoren, lyddemperen, batterirommet og området der drivstoff oppbevares fritt for gress, løv og mye fett.
- Hold alle delene i god stand, og at maskinvaren og de hydrauliske koblingene er tette. Skift ut slitte eller skadde deler og merker.
- Hvis du må tømme drivstofftanken, gjør du det utendørs.
- Vær forsiktig når du justerer maskinen slik at du unngår å klemme fingre mellom bevegelige kniver og faste deler.
- Koble fra drivene, senk klippeenhetene, sett på parkeringsbremsen, stopp motoren og ta ut nøkkelen fra tenningen. Vent til alle bevegelige deler har stoppet før du foretar justeringer, rengjøring eller reparasjoner.
- Bruk jekkstøtter til å støtte komponentene når det er nødvendig.
- Vær forsiktig når du reduserer trykket i komponenter under trykk.
- Koble fra batteriet før du foretar reparasjoner. Koble kabelen fra den negative polen først, og deretter den andre kabelen fra den positive polen. Når du kobler kablene til igjen, kobler du først til den positive polen og deretter den negative.
- Vær forsiktig når du kontrollerer knivene. Bruk hansker, og vær forsiktig når du utfører service på dem. Bare skift ut knivene. Du må aldri rette eller sveise dem.
- Hold hendene og føttene borte fra bevegelige deler. Du må aldri foreta justeringer mens motoren går hvis du kan unngå det.
- Lad opp batteriene på et åpent sted med god ventilasjon og borte fra gnister eller åpen ild. Koble laderen fra strømuttaket før du kobler den til eller fra batteriet. Ha på deg beskyttelsesklær og bruk verktøy som er isolert.

Sikkerhet ved bruk av Toro-plentraktor

Listen nedenfor inneholder sikkerhetsinformasjon som er beregnet for Toro-produkter, eller annen sikkerhetsinformasjon som du må kjenne til og som ikke er inkludert i sikkerhetsstandarden.

Dette produktet kan amputere hender og føtter og slenge gjenstander opp i luften. Følg alltid alle sikkerhetsinstruksjoner for å unngå alvorlige skader eller dødsulykker.

Hvis du bruker dette produktet til andre formål enn det er beregnet på, kan du utsette deg selv eller andre for fare.

⚠ ADVARSEL

Motoreksos inneholder karbonmonoksid, som er en dødelig gift uten lukt.

Ikke kjør motoren innendørs eller på et innestengt område.

- Lær deg hvordan du raskt kan stoppe motoren.
- Bruk av verneskoanbefales og er påbudt i henhold til enkelte lokale bestemmelser og forsikringsforskrifter.
- Vær forsiktig når du håndterer drivstoff. Tørk opp eventuelt søl.
- Kontroller daglig at sperrebryterne fungerer som de skal. Hvis en bryter ikke virker, skifter du den før du bruker maskinen.
- Sitt på setet når du starter motoren.
- Du må være oppmerksom når du bruker maskinen. Slik unngår du å miste kontrollen:
  - Ikke kjør i nærheten av bunkere, grøfter, bekker eller andre fareområder.
  - Reduser hastigheten når du tar skarpe svinger. Unngå å starte og stoppe plutselig.
  - Når du befinner deg i nærheten av eller krysser en vei, må du alltid overholde vikeplikten.
  - Bruk bremsene når du kjører nedover, slik at du kjører sakte framover og har kontroll over maskinen.
- Hev klippeenheten når du kjører fra ett arbeidsområde til et annet.
- Ikke ta på motoren, lyddemperen eller eksosrøret mens motoren er i gang eller like etter at den er stoppet. Disse områdene er svært varme, og du kan brenne deg på dem.
- Hvis motoren stanser eller mister fart og ikke klarer å komme til toppen av skråningen skal du ikke snu maskinen rundt. Du må alltid rygge sakte rett ned bakken.
- Hvis en person eller et dyr plutselig kommer inn på eller befinner seg i nærheten av klippeområdet, må du slutte å klippe. Hvis du ikke er forsiktig når du bruker maskinen, kan kombinasjonen av bakkevinkelen, rikosjetter og feilplasserte sikkerhetsskydd føre til at noen skades av

gjenstander som slynges gjennom luften. Ikke fortsett å klippe før disse er fjernet fra området.

Vedlikehold og oppbevaring

- Kontroller at alle koblingene til hydraulikkslangene er tette, og at alle hydraulikkslanger og rør er i god stand før systemet settes under trykk.
- Hold kropp og hender borte fra hull eller dyser som sprøyter ut hydraulisk væske under høyt trykk. Bruk papp eller papir til å lete etter lekkasjer, ikke hendene. Hydraulisk væske som kommer ut under trykk, kan trenge gjennom huden og forårsake alvorlige skader. Oppsøk legehjelp øyeblikkelig hvis olje kommer i direkte kontakt med huden.
- Før du kobler fra eller utfører vedlikehold eller reparasjoner på det hydrauliske systemet, må du slippe ut alt trykket i systemet ved å stoppe motoren og senke klippeenhetene og det andre utstyret til bakkenivå.
- Kontroller med jevne mellomrom at drivstoffledningene er tette, og at de ikke er slitte. Stram og reparer dem etter behov.
- Hvis motoren må være i gang for å utføre en vedlikeholdsjustering, må du passe på at klær, hender, føtter og andre kroppsdeler ikke er i nærheten av klippeenhetene, tilbehør eller andre bevegelige deler. Hold alle på avstand.
- La en autorisert Toro-forhandler kontrollere maksimal hastighet med en turteller, slik at det blir utført på en sikker og nøyaktig måte. Maksimalt turtall er 3000 o/min.
- Hvis du trenger omfattende reparasjoner eller assistanse, ta kontakt med en autorisert Toro-forhandler.
- Bruk kun tilbehør og reservedeler som er godkjent av Toro. Garantien kan bli ugyldig hvis du bruker tilbehør eller reservedeler som ikke er godkjente.

Lydstyrke

Modell 30651 med modell 30645

Denne enheten har et garantert lydstyrkenivå på 104 dBA, med en usikkerhetsverdi (K) på 2 dBA. Lydstyrkenivået ble fastsatt iht. prosedyrene som er beskrevet i ISO 11094.

Modell 30651 med modell 30646

Denne enheten har et garantert lydstyrkenivå på 105 dBA, med en usikkerhetsverdi (K) på 2 dBA. Lydstyrkenivået ble fastsatt iht. prosedyrene som er beskrevet i EN 11094.

Lydtrykk

Modell 30651 med modell 30645

Denne enheten har et lydtrykknivå på 93 dBA ved operatørens øre, med en usikkerhetsverdi (K) på 2 dBA. Lydtrykknivået ble fastsatt iht. prosedyrene som er beskrevet i EN ISO 5395.

Modell 30651 med modell 30646

Denne enheten har et lydtrykknivå på 94 dBA ved operatørens øre, med en usikkerhetsverdi (K) på 2 dBA. Lydtrykknivået ble fastsatt iht. prosedyrene som er beskrevet i EN ISO 5395.

Vibrasjonsnivå

Modell 30651 med modell 30645

Hånd-arm vibrasjonsnivå

Målt vibrasjonsnivå for høyre hånd = 1,5 m/s^2

Usikkerhetsverdi (K) = 0,8 m/s^2

Målt vibrasjonsnivå for venstre hånd = 1,0 m/s^2

Usikkerhetsverdi (K) = 0,5 m/s^2

Målte verdier ble fastsatt iht. prosedyrene som er beskrevet i EN ISO 5395.

Hele karosseriet

Målt vibrasjonsnivå = 0,5 m/s^2

Usikkerhetsverdi (K) = 0,3 m/s^2

Målte verdier ble fastsatt iht. prosedyrene som er beskrevet i EN ISO 5395.

Modell 30651 med modell 30646

Hånd-arm vibrasjonsnivå

Målt vibrasjonsnivå for høyre hånd = 1,5 m/s^2

Usikkerhetsverdi (K) = 0,8 m/s^2

Målt vibrasjonsnivå for venstre hånd = 1,0 m/s^2

Usikkerhetsverdi (K) = 0,5 m/s^2

Målte verdier ble fastsatt iht. prosedyrene som er beskrevet i EN ISO 5395.

Hele karosseriet

Målt vibrasjonsnivå = 0,5 m/s^2

Usikkerhetsverdi (K) = 0,3 m/s^2

Målte verdier ble fastsatt iht. prosedyrene som er beskrevet i EN ISO 5395.

Sikkerhets- og instruksjonsmerker

Sikkerhetsmerker og instruksjoner er lett synlige for føreren og er plassert i nærheten av alle områder som representerer en potensiell fare. Bytt ut alle merker som er ødelagte eller mangler.

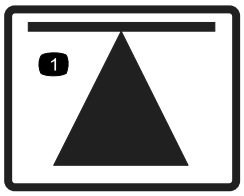

70-13-072

1. Løftepunkt for jekk

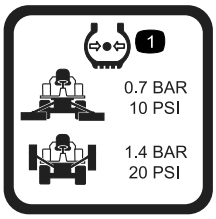

950832

1. Lufttrykk i dekk

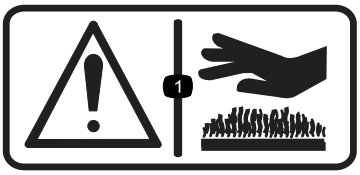

950889

1. Advarsel – varme overflater.

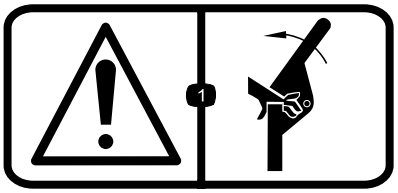

111-0773

1. Advarsel – kan knuse fingre, kraften kommer fra siden.

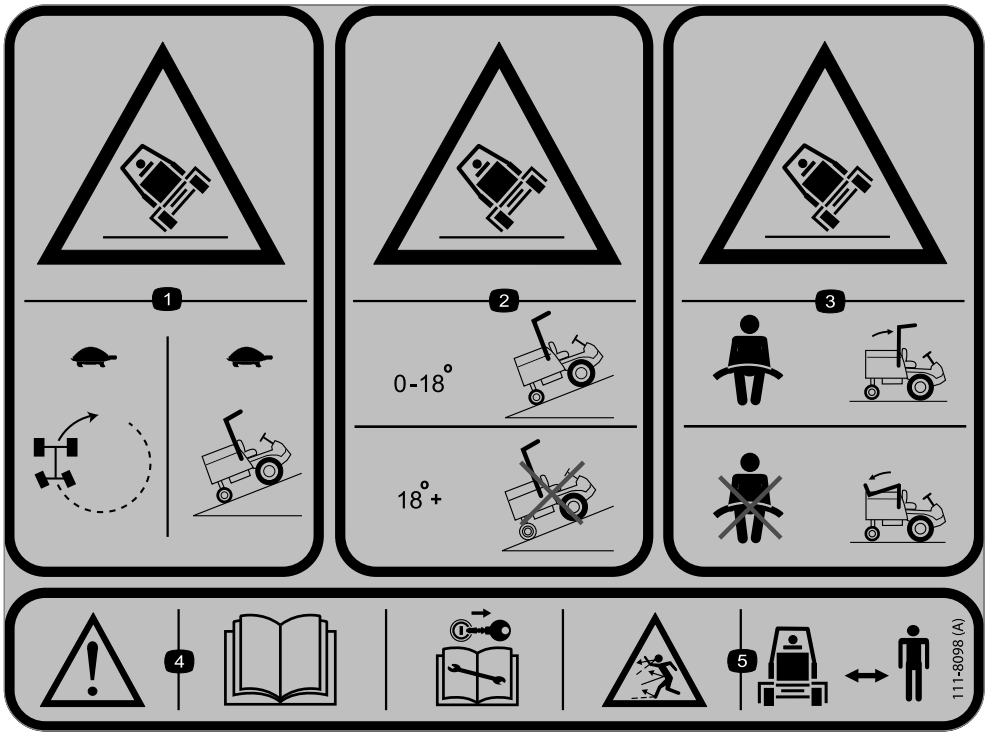

111-8098

1. Veltfare – Kjør sakte i svinger eller opp skråninger.
2. Veltfare – kjør kun opp skråninger med en helling på mellom 0 og 18 grader, ikke kjør opp skråninger med en helling på mer enn 18 grader.
3. Veltfare – bruk sikkerhetsbelte når veltebeskyttelsen er oppe. Ikke bruk sikkerhetsbelte når veltebeskyttelsen er nede.
4. Advarsel – les *brukerhåndboken*: Ta nøkkelen ut av tenningen og les *brukerhåndboken* før du utfører service eller vedlikehold. Fare for flyvende gjenstander: Hold andre på avstand fra maskinen.

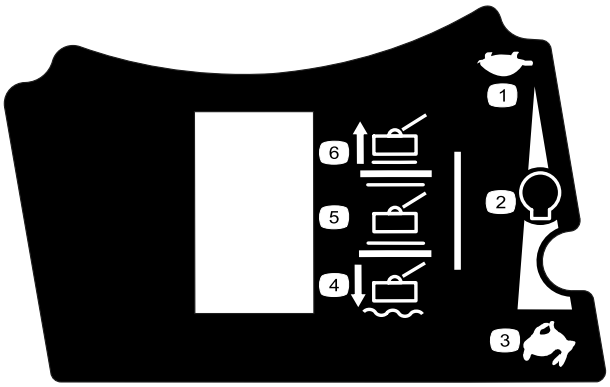

111–5233

1. Sakte
2. Vedvarende variabel motorhastighet
3. Hurtig
4. Plasser klippeenheten i svevestilling over bakken
5. Nøytral klippeenhet
6. Hev klippeenheten

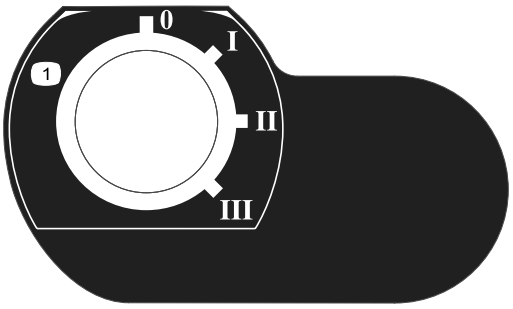

111-3344

1. Tenningsbryter

111-3562

1. Trykk på pedalen for å justere rattet.

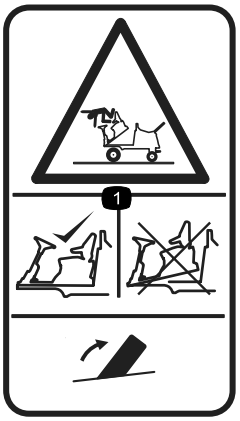

111-3566

1. Fare for fallende gjenstander, klemfare – påse at plattformlåsen er aktivert før bruk.

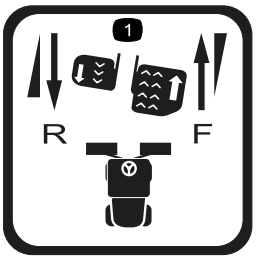

111-3567

1. Bruk av pedal

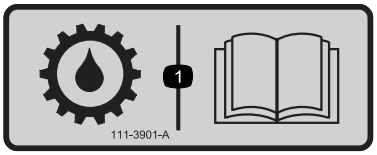

111-3901

1. Girolje – les *brukerhåndboken* for ytterligere informasjon.

111-3902

1. Advarsel – fare for å kutte hånden , vifte.
2. Varme overflater – les *brukerhåndboken* for ytterligere informasjon.

Montering

Løse deler

Bruk diagrammet nedenfor som en sjekkliste for å kontrollere at alle delene er sendt.

Prosedyre	Beskrivelse	Ant.	Bruk
1	Dekktrykksmåler (medfølger ikke)	1	Kontroller trykket i dekkene.
2	Brukerhåndbok Brukerhåndbok for motoren Delekatalog CE-sertifikat	1 1 1 1	Les brukerhåndboken før du bruker maskinen.

Merk: Fastslå hva som er venstre og høyre side på maskinen ut fra normal arbeidsstilling.

1

Kontrollere trykket i dekkene

Deler som er nødvendige for dette trinnet:

1	Dekktrykksmåler (medfølger ikke)

Prosedyre

Korrekt lufttrykk i dekk foran og bak. Se tabellen under for korrekt trykk.

Viktig: Oppretthold korrekt trykk i dekkene for å sikre korrekt kontakt med gresset.

Dekk	Dekktype	Anbefalt dekktrykk		
		Gressfor-hold	Veiforhold	Maks. trykk
Frontak-sel	26 x 12,00 – 12 BKT-gress-mønster	0,7 bar	1,4 bar	1,7 bar
Bakaksel	20 x 10,00 – 8 6 BKT-gress-mønster	0,7 bar	1,4 bar	1,7 bar

2

Lese brukerhåndboken

Deler som er nødvendige for dette trinnet:

1	*Brukerhåndbok*
1	*Brukerhåndbok for motoren*
1	*Delekatalog*
1	CE-sertifikat

Prosedyre

- Les *Brukerhåndboken*.
- Lagre dokumentasjonen på et trygt sted for fremtidig bruk.

Oversikt over produktet

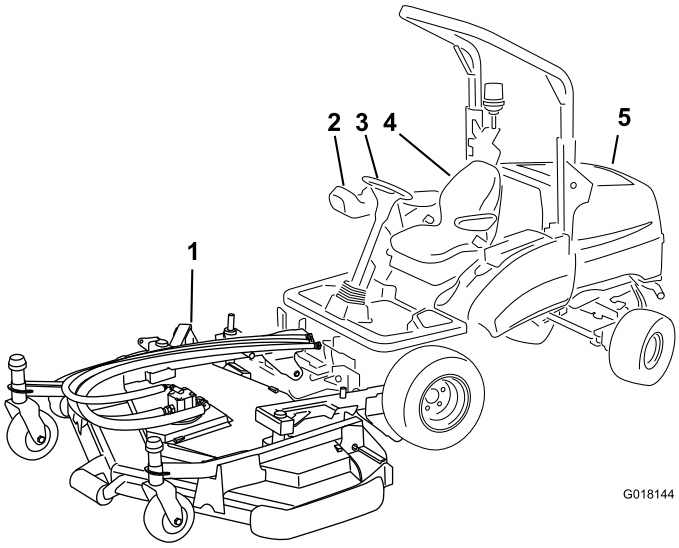

Figur 2

1. Klippeenhet
2. Kontrollarm
3. Ratt
4. Førersete
5. Deksel

Kontroller

Kontrollpanelkomponenter

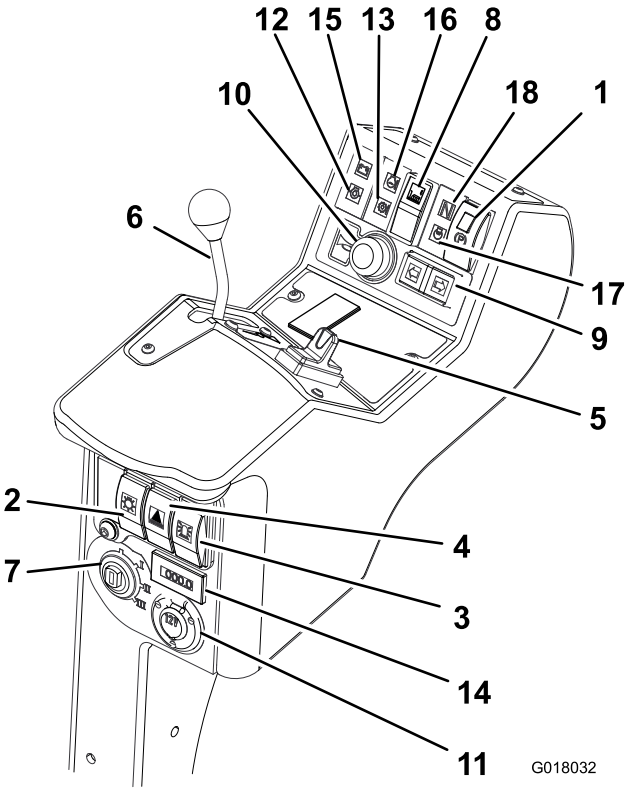

Figur 3

1. Parkeringsbremsbryter
2. Lysbryter (leveres sammen med lyssett)
3. Bryter for signallampe (leveres sammen med signallampesett)
4. Fare-/varselbryter (leveres sammen med lyssett)
5. Klippeenhetens posisjonskontroll
6. Gasskontrollspak
7. Tenningsbryter
8. Klippeenhetens drivbryter
9. Blinklysbryter (leveres sammen med lyssett)
10. Hornknapp (leveres sammen med lyssett)
11. Ekstra 12-volts stikk (leveres med 12 V-sett)
12. Oljetrykkindikator
13. Indikator for girkassetemperatur
14. Timeteller
15. Batterivarselindikator
16. Varselindikator for motortemperatur
17. Glødepluggindikator
18. Indikator for kraftoverføring nøytral

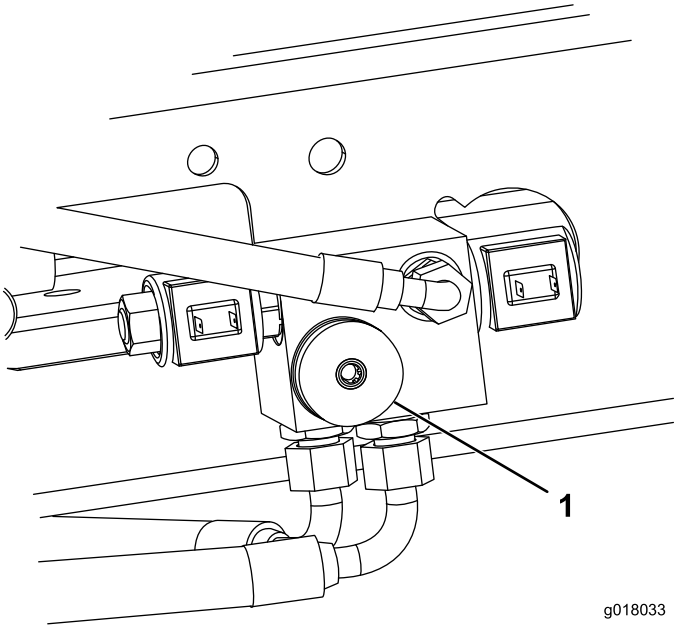

Figur 4

1. Vektoverføringskontroll

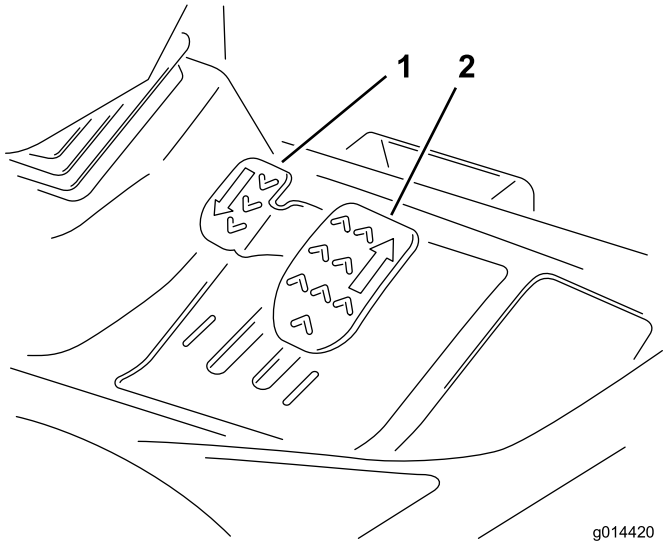

Figur 5

1. Reverspedal
2. Foroverpedal

Bremsesystem

Parkeringsbrems

Flytt parkeringsbremsebryteren til foroverposisjon ved å trykke ned den lille låseknappen og flytte bryteren forover for å aktivere parkeringsbremsen (Figur 6).

Merk: Ikke bruk gressklipperen med parkeringsbremsen aktivert, og ikke aktiver parkeringsbremsen mens gressklipperen er i gang.

Denne lampen lyser når parkeringsbremsen er aktivert og tenningsnøkkelen står i posisjon **I**.

⚠ ADVARSEL

Parkeringsbremsen fungerer bare på forhjulene.

Ikke parker gressklipperen i en bakke.

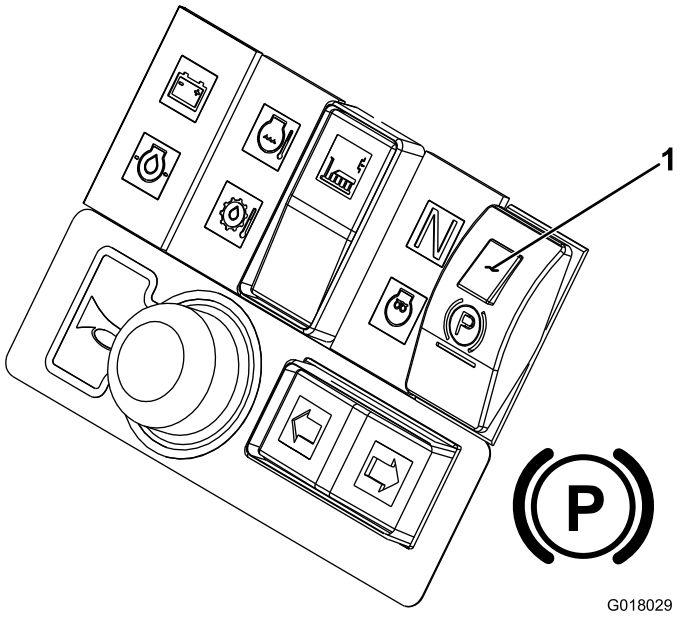

Figur 6

1. Parkeringsbrems

Brems

Bremsing oppnås gjennom det hydrauliske girsystemet. Når pedalene for rygging og kjøring forover slippes eller motorhastigheten reduseres, aktiveres bremsene og kjørehastigheten reduseres automatisk. Hvis du vil øke bremseeffekten, trykkes du gasspedalen til nøytral posisjon. Bremsen fungerer bare på forhjulene.

⚠ ADVARSEL

Bremsesystemet holder ikke gressklipperen stillestående.

Påse alltid at parkeringsbremsen er aktivert for å parkere gressklipperen stillestående.

Nødbrems

Hvis bremsen svikter, slår du av tenningen for å stoppe gressklipperen helt.

⚠ ADVARSEL

Vær forsiktig når du bruker nødbremsen.

Sitt på setet og hold fast i rattet for å hindre å bli kastet ut av gressklipperen når forhjulbremsene aktiveres plutselig mens du kjører.

Gasskontroll

Bruk gasskontrollene i forover retning for å øke motorhastigheten. Bruk gasskontrollen i bakover retning for å øke motorhastigheten (Figur 7).

Merk: Motorhastigheten angir hastigheten til de andre funksjonene, dvs. kjøring, rotasjonshastigheten til klippeknivene og løftehastigheten for klippeenheten).

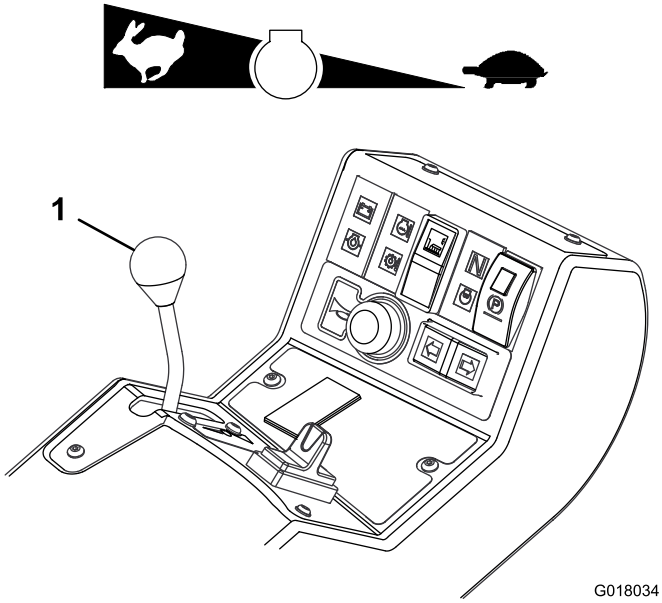

Figur 7

1. Gasskontroll

Kjøre

Kjøring forover: Trykk ned pedalen for kjøring forover for å øke hastigheten for kjøring forover. Slipp pedalen for å redusere hastigheten (Figur 8).

Rygging: Trykk ned pedalen for rygging for å øke ryggehastigheten. Slipp pedalen for å redusere hastigheten (Figur 8).

Stopp (Nøytral): Slipp pedalen for kjøring forover eller rygging.

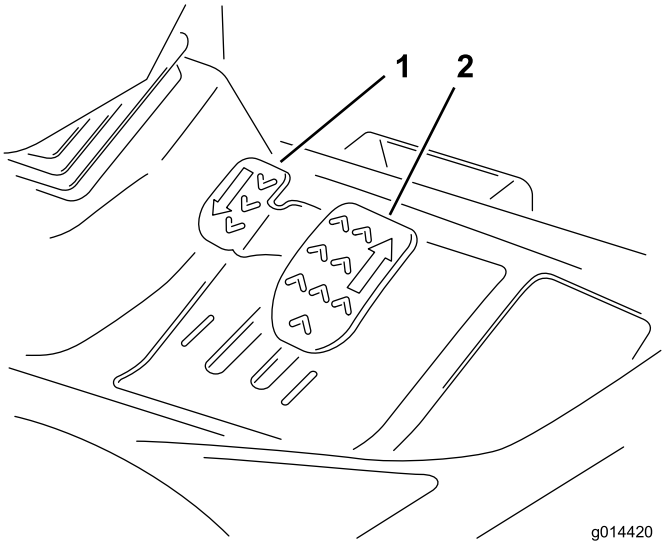

Figur 8

1. Pedal for rygging
2. Pedal for kjøring forover

Klippeenhetens drivbryter

Sett alltid klippeenhetens drivbryter i AV-posisjon når du kjører mellom arbeidsområder.

Justerbar rattstamme

⚠ ADVARSEL

Du må aldri bruke gressklipperen uten først å kontrollere at justeringsrammen for rattstammen er i god arbeidstilstand, og når det er justert og låst, forblir rattet trygt i posisjon.

Operatøren kan miste kontrollen og forårsake personskade eller skade på eiendom.

Justering av rattet og rattstammen skal bare utføres når gressklipperen står stille med parkeringsbremsen aktivert.

1. Hvis du vil vippe rattet, trykker du fotpedalen ned.
2. Plasser rattet i den mest komfortable posisjonen og slipp pedalen (Figur 9).

Figur 9

Førersete

⚠ ADVARSEL

Du må aldri bruke gressklipperen uten først å kontrollere at førersetemekanismene er i god arbeidstilstand, og når det er justert og låst, forblir setet trygt i posisjon.

Justering av setemekanismene skal bare utføres når gressklipperen står stille med parkeringsbremsen aktivert.

Operatøren kan miste kontrollen og forårsake personskade eller skade på eiendom.

Justering for forover/bakover: Setejusteringsspaken muliggjør at du kan justere setet foran og bak (Figur 10).

Operatørvektjustering: Roter håndtaket med klokken for å øke stivheten i hjulopphenget og mot klokken for å redusere den (Figur 10).

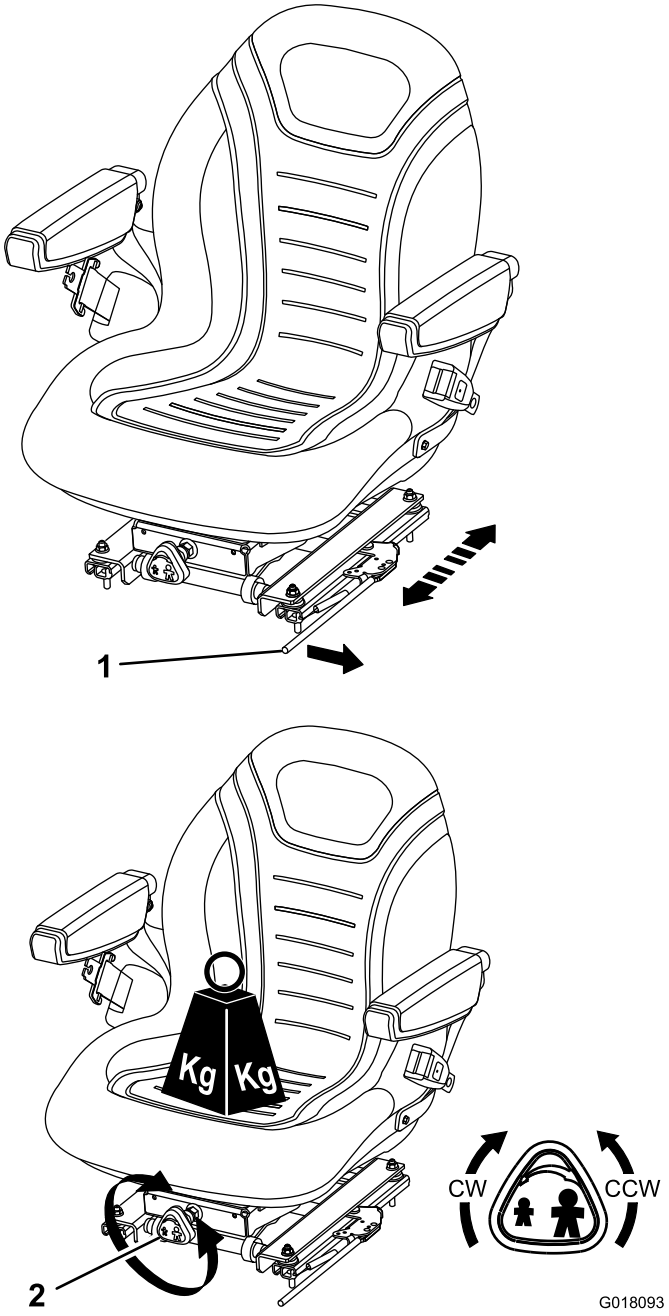

Figur 10

1. Setejusteringsspak
2. Førervekthåndtak

Varselsystemer

Varsellampe for overoppvarming av kjølevæske i motoren

Varsellampen for motorkjølevæsken tennes, klippeenheten stopper og hornet aktiveres (Figur 11).

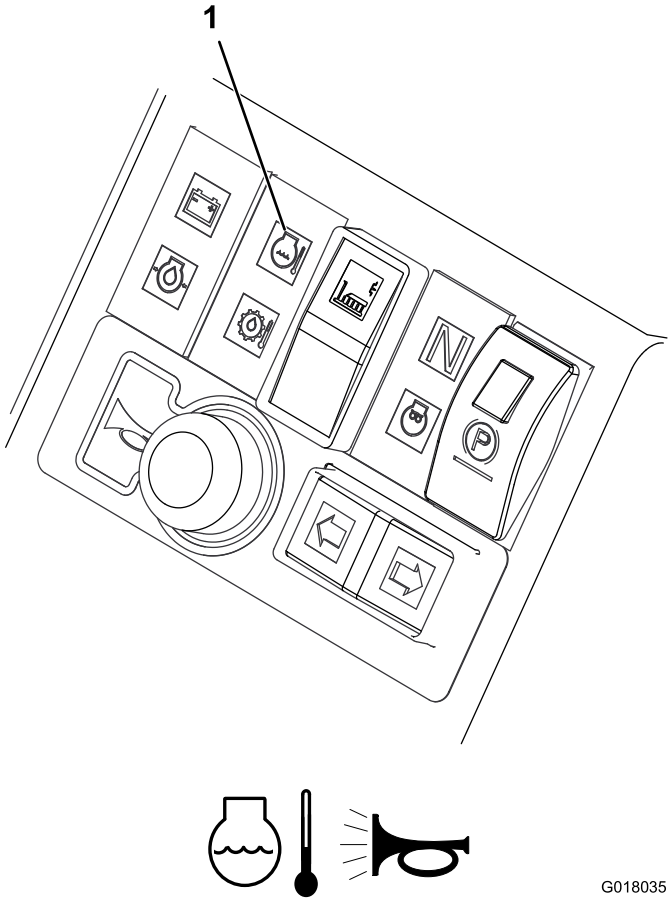

Figur 11

1. Varsellampe for overoppvarming av kjølevæske i motoren

Varsellampe og horn for overoppvarming av hydraulikkolje

Den hydrauliske varsellampen tennes når overoppheting oppstår. Hornet aktiveres når hydraulikkvæsken i beholderen overstiger 95 °C som vist i Figur 12.

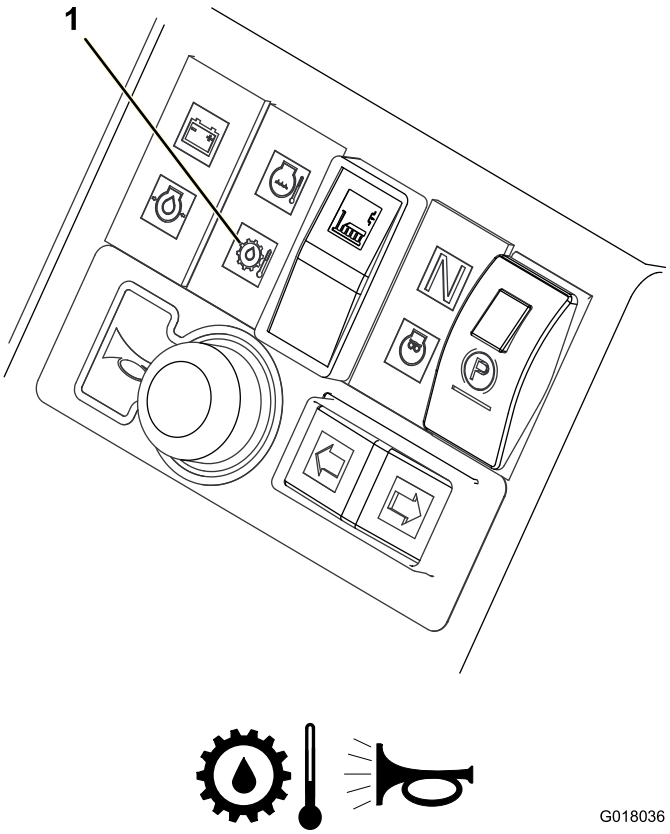

Figur 12

1. Varsellampe for overoppvarming av hydraulikkoljen

Varsellampe for lavt batteri

Varsellampen for lavt batteri tennes når batteriladingen begynner å bli lav (Figur 13).

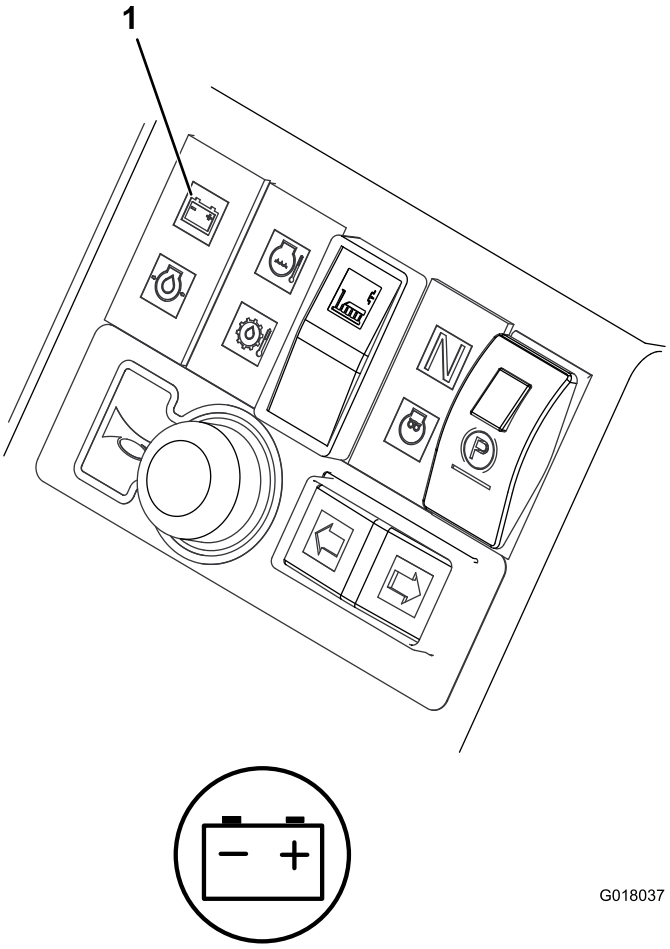

Figur 13

1. Varsellampe for lavt batteri

Varsellampe for lavt oljetrykk

Varsellampen for motoroljetrykk tennes når oljetrykket er for lavt (Figur 14).

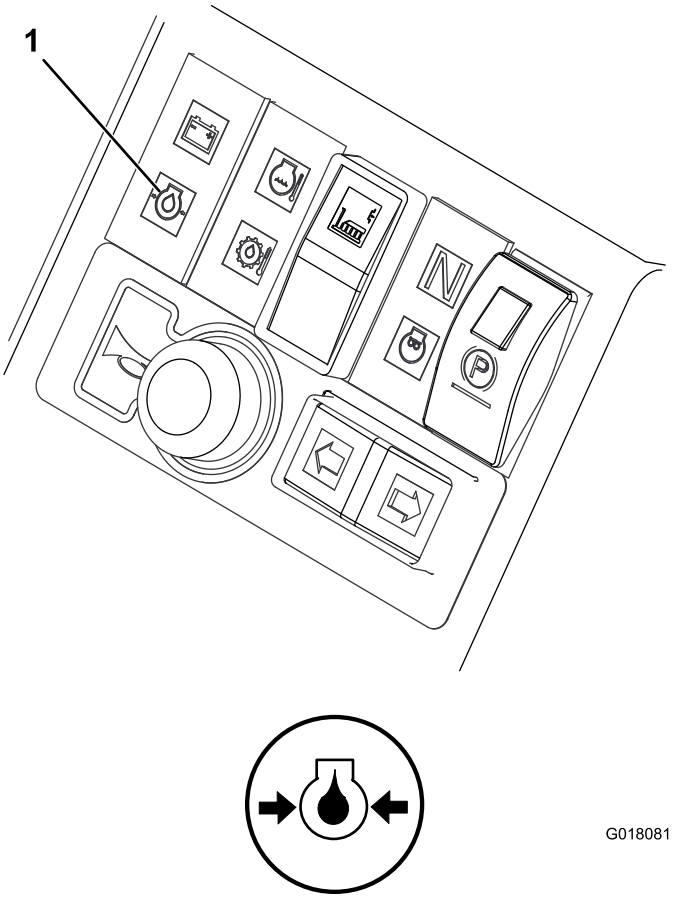

Figur 14

1. Varsellampe for lavt motoroljetrykk

Tenningsnøkkel

0 = Motor av
I = Motor i gang / Tilleggsutstyr på
II = Foroppvarming av motor
III = Motoren starter

⚠ FORSIKTIG

Dersom du lar nøkkelen stå i tenningsbryteren, kan noen starte motoren uten at det er tilsiktet, noe som kan påføre deg eller andre personer alvorlige skader.

Senk klippeenhetene til bakken, sett på parkeringsbremsen og ta nøkkelen ut av tenningsbryteren før du utfører vedlikehold eller foretar justeringer på maskinen.

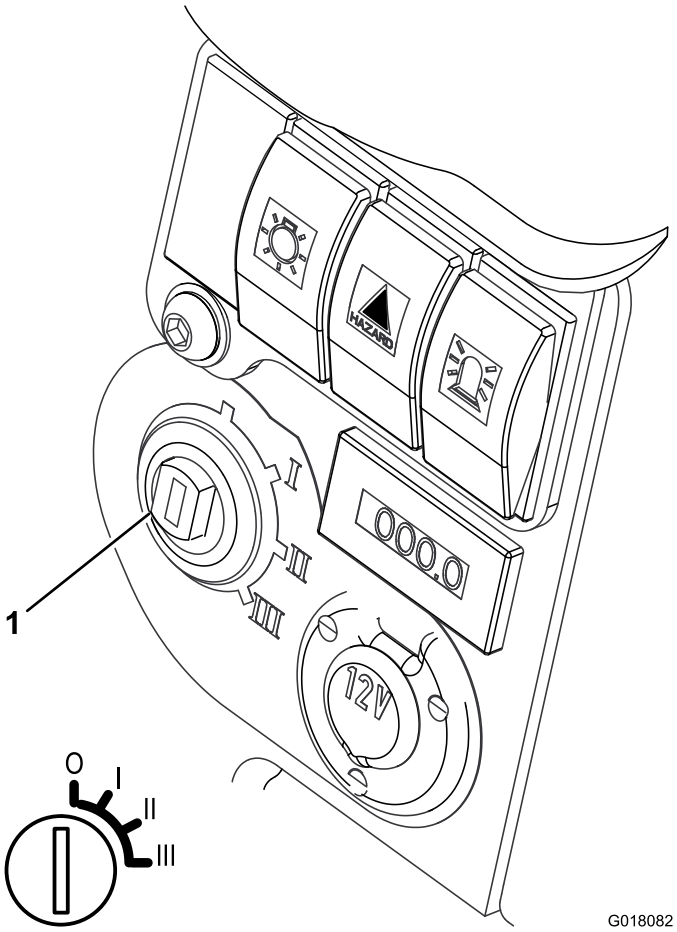

Figur 15

1. Tenningsbryter

Indikatorlampe for foroppvarming av motoren

Vri tenningsnøkkelen til posisjon **II**. Indikatorlampen for foroppvarming av motoren tennes og varmer opp glødepluggene (Figur 16).

Viktig: Forsøk på å starte en kald motor før foroppvarmingen brukes, kan føre til unødvendig slitasje på batteriet.

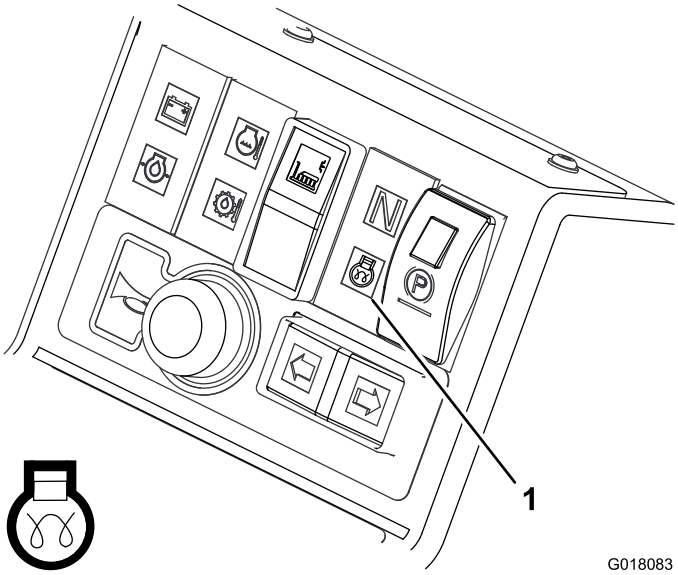

Figur 16

1. Indikatorlampe for foroppvarming av motoren

Drivstoffmåler

Drivstoffmåleren viser hvor mye drivstoff det er i tanken (Figur 17).

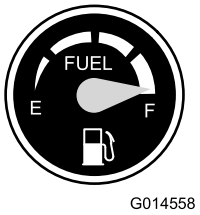

Figur 17

Timeteller

Timetelleren viser totalt antall timer maskinen har blitt brukt (Figur 18).

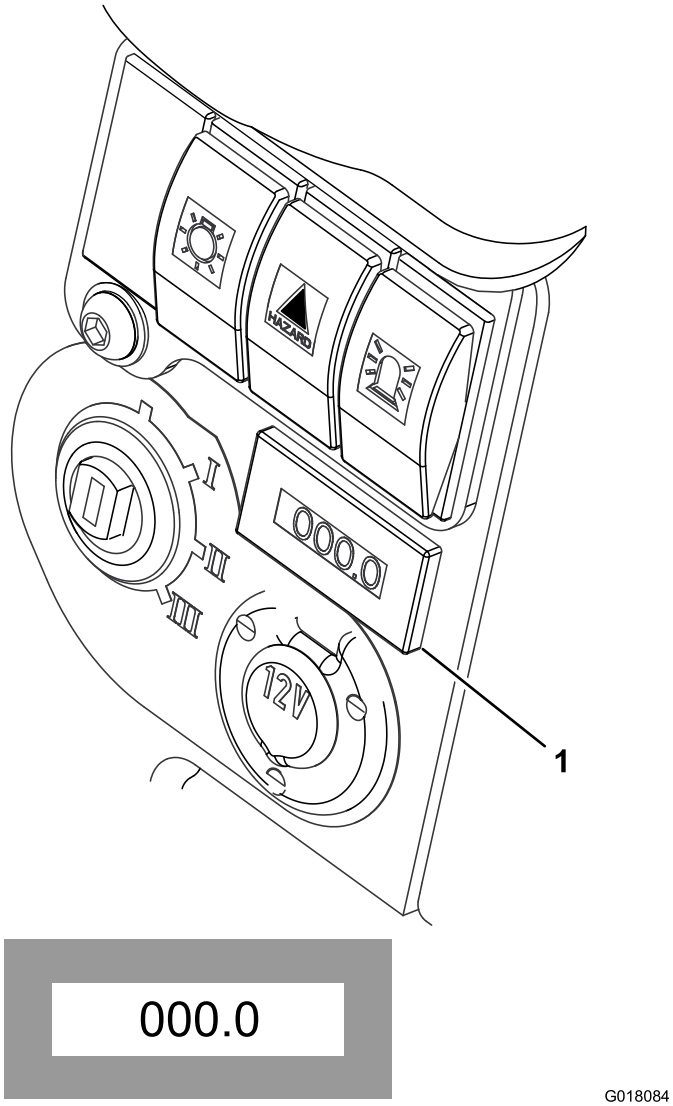

Figur 18

1. Timeteller

Indikatorlampe for kraftoverføring nøytral

Denne lampen tennes når kjørekontrollpedalene er i NØYTRAL stilling og tenningsnøkkelen er vridd til posisjon **I** (Figur 19).

Merk: Parkeringsbremsen må aktiveres for at indikatoren for kraftoverføring i nøytral skal tennes.

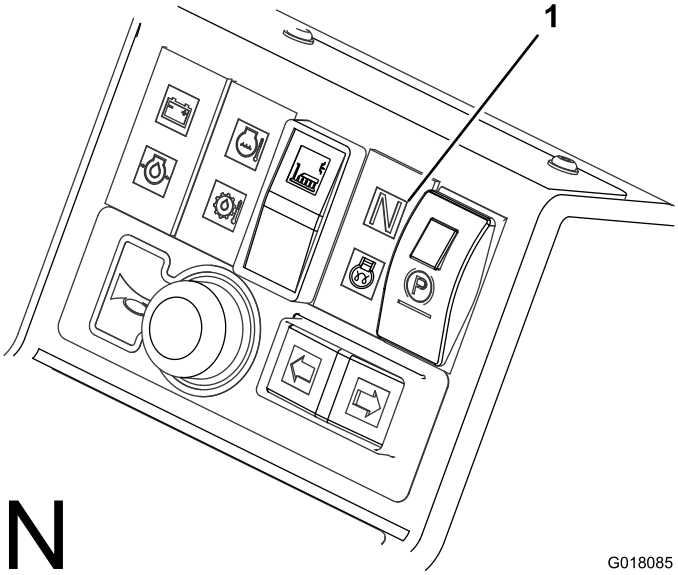

Figur 19

1. Indikatorlampe for kraftoverføring nøytral

Indikatorlampe for klippeenhetens drivbryter

Denne lampen tennes når klippeenhetens drivbryter er i FOROVER-stilling og tenningsnøkkelen er vridd til posisjon **I** (Figur 20).

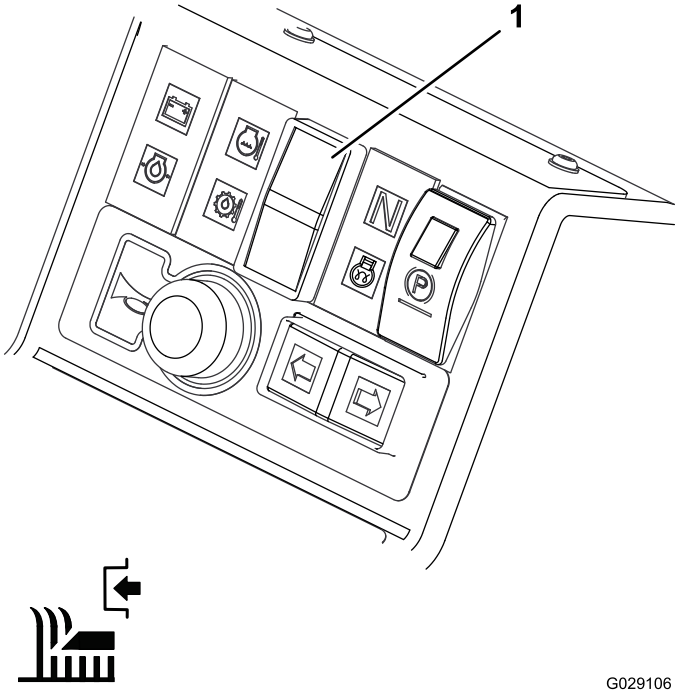

Figur 20

1. Indikatorlampe for klippeenhetens drivbryter

Spesifikasjoner

Merk: Spesifikasjoner og konstruksjon kan forandres uten varsel.

Bredde	1490 mm
Lengde	2410 mm
Høyde	1681 mm med veltebeskyttelsen sammenlagt 2160 mm med veltebeskyttelsen i vertikal driftsposisjon
Vekt (uten klippeenhetene)	880 kg
Drivstofftankkapasitet	45,7 l
Maksimum hastighet forover	25 km/t
Maksimum ryggehastighet	12,5 m/t
Hydraulikksystemets kapasitet	32 l
Motor	Kubota 26,5 kW (35,5 hk) ved 2000 o/min DIN 70020

Tilbehør

Et utvalg av Toro-godkjent tilbehør som kan bruke sammen med maskinen for å forbedre og utvide dens funksjoner. Ta kontakt med et autorisert forhandlerverksted eller forhandler.

Bruk

Merk: Angi hva som er høyre og venstre side på maskinen ved å stå i normal arbeidsstilling.

⚠ FORSIKTIG

Dersom du lar nøkkelen stå i tenningsbryteren, kan noen utilsiktet starte motoren, noe som kan påføre deg eller andre personer alvorlige skader.

Senk klippeenhetene til bakken, sett på parkeringsbremsen og ta nøkkelen ut av tenningsbryteren før du utfører vedlikehold eller foretar justeringer på maskinen.

Kontrollere motoroljenivået

Serviceintervall: For hver bruk eller daglig

Motoren leveres med olje i veivhuset. Oljenivået må imidlertid sjekkes før og etter at motoren startes for første gang.

Veivhusets kapasitet er 6 liter med filter.

Bruk motorolje av høy kvalitet som overholder følgende spesifikasjoner:

- Nødvendig API-klassifisering: CH-4, CI-4 eller høyere
- Anbefalt olje: SAE 15W-40 over -18 °C
- Alternativ olje: SAE 10W-30 eller 5W-30 (alle temperaturer)

Toro Premium-motorolje er tilgjengelig fra din distributør med viskositet på enten 15W-40 eller 10W-30.

Merk: Den beste tiden for å sjekke motoroljen er når motoren er kald før den har blitt startet for dagen. Hvis den allerede har blitt kjørt, la oljen flyte tilbake ned i bunnpannen i minst ti minutter før du sjekker oljen. Hvis oljenivået er på eller under **add**-merket på peilestaven, tilfør mer olje til oljenivået når **full**-merket. **Ikke fyll på for mye**. Hvis oljenivået er mellom **full**- og **add**-merkene, trenger du ikke fylle på mer olje.

1. Parker maskinen på en jevn overflate, stopp motoren, sett på parkeringsbremsen og ta nøkkelen ut av tenningsbryteren.
2. Åpne panseret.
3. Ta ut peilestaven, tørk den ren og sett den tilbake på plass (Figur 21).

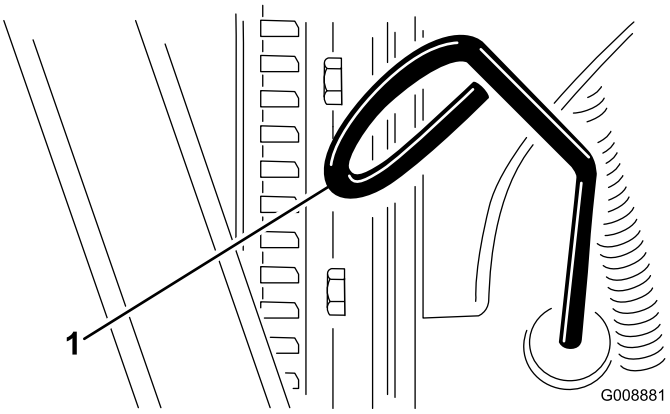

Figur 21

1. Peilestav

4. Ta ut peilestaven, og kontroller oljenivået. Oljenivået skal nå opp til FULL-merket.
5. Hvis oljenivået er under Full-merket, tar du av oljelokket (Figur 22) og fyller olje til nivået når opp til FULL-merket på peilestaven. **Ikke fyll på for mye.**

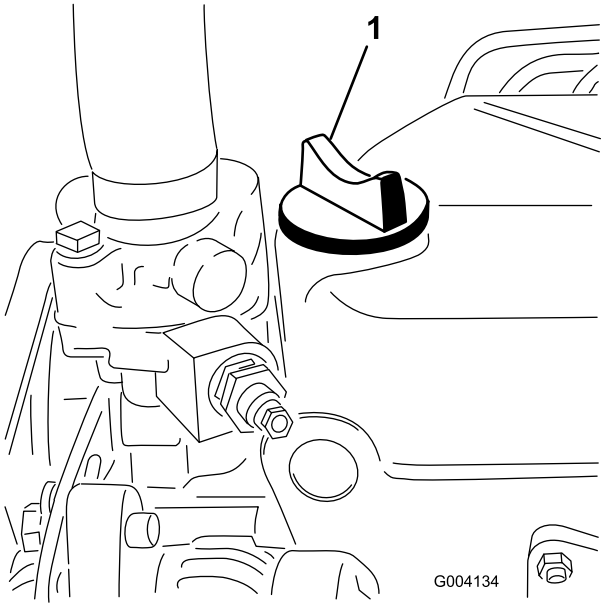

Figur 22

1. Oljelokk

6. Sett på oljelokket, og lukk panseret.

Kontrollere kjølesystemet

Serviceintervall: For hver bruk eller daglig

⚠ FORSIKTIG

Hvis motoren er varm, kan det hende at varm kjølevæske under trykk kommer ut, noe som kan forårsake brannsår.

- **Ikke åpne radiatorlokket når motoren går.**
- **Bruk en klut når du åpner radiatorlokket. Åpne det forsiktig, slik at dampen kan slippe ut.**

Kjølesystemet er fylt med en oppløsning som er halvt om halvt med vann og frostvæske med etylenglykol.

1. Fjern eventuelle rester fra skjermen, oljekjøleren og den fremre siden av radiatoren hver dag, oftere hvis forholdene er svært støvete og skitne. Se Fjerne rester fra kjølesystemet (side 39).
2. Kontroller kjølemiddelnivået i ekspansjonstanken (Figur 23).

   Merk: Kontroller og påse at kjølevæskenivået er mellom merkene på siden av tanken.

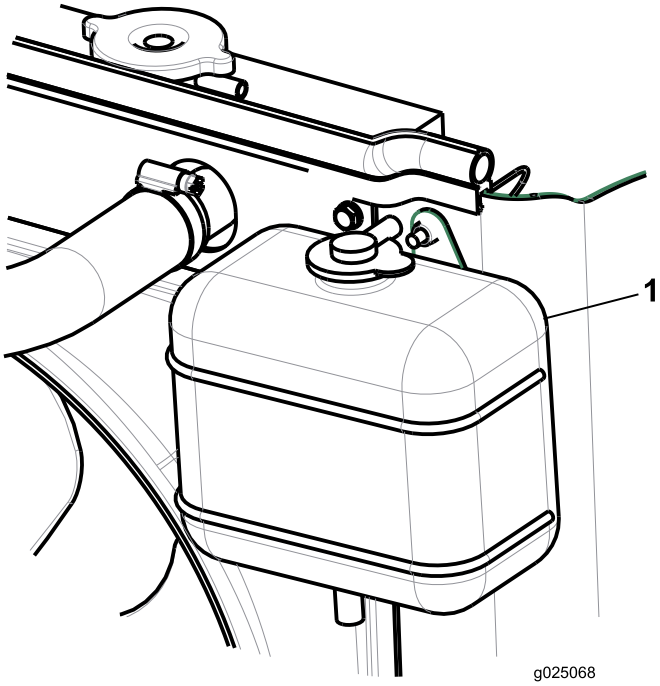

Figur 23

1. Ekspansjonstank

3. Hvis kjølemiddelnivået er lavt, tar du av lokket på ekspansjonstanken og etterfyller systemet. Ikke fyll på for mye.
4. Sett lokket på ekspansjonstanken.

Fylle drivstoff

Serviceintervall: For hver bruk eller daglig

Bruk kun rent, ferskt dieseldrivstoff med lavt (<501 ppm) eller ultralavt (<15 ppm) svovelinnhold. Minimumsklassifisering for cetan er 40. Ikke kjøp mer drivstoff enn det som kan brukes opp i løpet av 180 dager.

Drivstofftankkapasitet: 25 liter

Bruk dieseldrivstoff av sommertype (nr. 2-D) ved temperaturer over -7 °C og vintertype (nr. 1-D eller nr. 1-D/2-D) under denne temperaturen. Når du bruker drivstoff av vintertype ved lavere temperaturer medfører det et lavere flammepunkt og kaldflytkarakteristika som gjør det lettere å starte og som reduserer tetting av drivstoffilteret.

Bruk av drivstoff av sommertype over -7 °C medfører lengre levetid for drivstoffpumpen og gir økt effekt sammenliknet med drivstoff av vintertype.

Viktig: Ikke bruk parafin eller bensin i stedet for dieseldrivstoff. Dette produktet er egnet for bruk med biodiesel opp til B7. Dersom du unnlater å følge denne advarselen kan det skade motoren.

⚠ ADVARSEL

Drivstoff kan føre til skader eller dødsfall hvis det svelges. Hvis du utsettes for damp fra drivstoff over lengre tid, kan dette føre til alvorlig skade og sykdom.

- **Unngå innånding av damp fra drivstoff over lengre tid.**
- **Hold ansiktet unna dyse og drivstofftank og åpningen til kondisjonsmiddelet.**
- **Hold drivstoffet unna øyne og hud.**

⚠ FARE

Under visse forhold er drivstoff er meget brannfarlig og svært eksplosivt. Brann eller eksplosjon forårsaket av drivstoff kan påføre deg og andre brannskader samt ødelegge eiendom.

- **Fyll opp drivstofftanken utendørs på et åpent område når motoren er nedkjølt. Tørk opp eventuelt drivstoffsøl.**
- **Fyll aldri på drivstofftanken inni en lukket tilhenger.**
- **Røyk aldri når du håndterer drivstoff, og hold deg borte fra åpen ild eller steder der drivstoffgass kan antennes av gnister.**
- **Drivstoff må oppbevares på en godkjent kanne, utenfor barns rekkevidde. Kjøp aldri mer drivstoff enn til 30 dagers forbruk.**
- **Ikke bruk uten at hele eksossystemet er på plass og i korrekt arbeidstilstand.**

⚠ FARE

Under enkelte forhold ved fylling av drivstoff kan statisk elektrisitet utløses og føre til at gnister antenner drivstoffdamp. Brann eller eksplosjon forårsaket av drivstoff kan påføre deg og andre brannskader samt ødelegge eiendom.

- **Plasser alltid drivstoffbeholderne på bakken i god avstand fra sprederen før du fyller drivstoff.**
- **Ikke fyll opp drivstoffkannen inne i et kjøretøy eller på en lastebil eller tilhenger, fordi tepper eller presenninger kan isolere kannen og hemme utladning av eventuell statisk elektrisitet.**
- **Når dette lar seg gjøre skal utstyr tas ut av lastebilen eller tilhengeren og fylles med bensin mens hjulene står på bakken.**
- **Hvis dette ikke lar seg gjøre, og maskinen må fylles med drivstoff mens den står på lastebilen, bør du bruke en kanne til å fylle drivstoff i stedet for å fylle direkte fra pumpen.**
- **Hvis det er helt nødvendig å fylle drivstoff direkte fra pumpen, må påfyllingstuten være i kontakt med kanten på drivstofftanken eller kannens åpning helt til du er ferdig med å fylle.**

1. Parker maskinen på en jevn flate.
2. Bruk en ren klut til å rengjøre området rundt tanklokket.
3. Ta lokket av drivstofftanken.
4. Fyll diesel på tanken helt til nivået er ved bunnen av påfyllingshalsen.
5. Skru tanklokket godt på etter at du har fylt tanken.

   Merk: Fyll på drivstofftanken etter hver bruk, hvis det er mulig. Dette vil minimere mulig oppsamling av kondensasjon inne i drivstofftanken.

Kontrollere hydraulikkoljen

Den hydrauliske beholderen fylles på fabrikken med rundt 32 l hydraulikkvæske av høy kvalitet. Kontroller den hydrauliske væsken før du starter maskinen for første gang, og deretter hver dag. Anbefalte erstatningsvæsker er:

Toro Premium All Season Hydraulic Fluid (Tilgjengelig i spann på 19 l eller fat på 208 l. Se delekatalogen eller kontakt en Toro-distributør for å få oppgitt delenumre.)

Alternative væsker: Hvis Toro-væske ikke er tilgjengelig kan andre væsker brukes forutsatt at de oppfyller alle følgende materialegenskaps- og bransjespesifikasjoner. Vi anbefaler ikke bruk av syntetisk olje. Forhør deg med oljeforhandleren din for å finne et egnet produkt.

Merk: Toro er ikke ansvarlig for skader som skyldes uegnede erstatninger. Bruk bare produkter fra anerkjente produsenter som kan stå for sine anbefalinger.

Hydraulisk olje med høy viskositetsindeks og lavt flytpunkt mot slitasje, ISO VG 46

Materielle egenskaper:

Viskositet, ASTM D445	cSt ved 40°C 44 til 48 cSt ved 100°C 7,9 til 8,5
Viskositetsindeks ASTM D2270	140 til 160
Flytepunkt, ASTM D97	-37°C til -45°C

Bransjespesifikasjoner:

Vickers I-286-S (Quality Level), Vickers M-2950-S (Quality Level), Denison HF-0

Merk: Mange hydraulikkvæsker er nesten fargeløse, noe som gjør det vanskelig å oppdage lekkasjer. Et rødt fargestoff for den hydrauliske oljen er tilgjengelig i flasker på 20 ml. Én flaske er nok til 15–22 liter med hydraulikkvæske. Bestill delenr. 44-2500 fra en autorisert Toro-forhandler.

Biologisk nedbrytbar væske – Toro Premium Synthetic Bio Hyd Fluid

Toro Biodegradable Hydraulic Fluid (Tilgjengelig i spann på 19 l eller fat på 208 l. Se delekatalogen eller kontakt en Toro-distributør for å få oppgitt delenumre).

Merk: Toro Premium Synthetic Bio Hyd Fluid er den eneste syntetiske nedbrytbare væsken som godkjennes av Toro. Denne oljen er kompatibel med elastomerne som benyttes i Toros hydraulikksystemer, og er egnet til en rekke temperaturforhold. Denne oljen er kompatibel med tradisjonelle mineraloljer, men for å oppnå maksimal biologisk nedbrytbarhet og ytelse, må det hydrauliske systemet tømmes fullstendig for tradisjonell olje. Ta kontakt med en lokal Toro-forhandler hvis du vil ha mer informasjon.

1. Parker maskinen på en jevn overflate, senk klippeenhetene, og stopp motoren.
2. Kontroller siktnivåglasset på siden av tanken. Nivået skal være ved det øvre merket.
3. Hvis det er behov for hydraulikkvæske, må du rengjøre rundt lokket på hydraulikktanken (Figur 24).
4. Ta lokket av tanken.

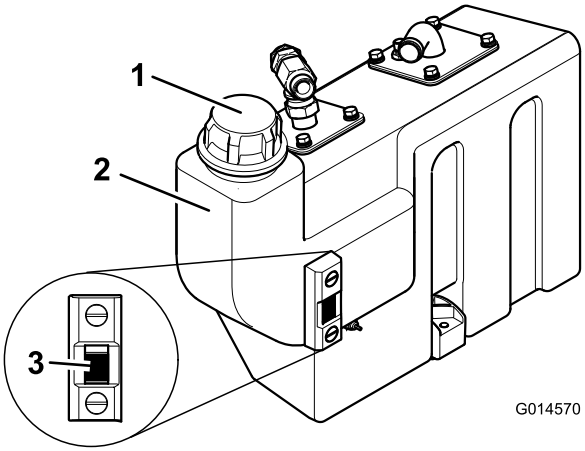

Figur 24

1. Lokk på hydraulisk tank
2. Oljetank
3. Siktnivåglass

5. Fjern lokket og fyll tanken til det øvre merket på siktnivåmåleren. Ikke fyll på for mye.
6. Sett på lokket på tanken.

Kontrollere dreiemomentet til hjulmutterne

Serviceintervall: For hver bruk eller daglig

Stram til hjulmutterne med et moment på 200 N·m for forakselen og 54 N·m for bakakselen.

⚠ ADVARSEL

Hvis du ikke opprettholder korrekt tilstramming av hjulmutterne kan det føre til personskader.

Bruke låsemekanismen for plattform

Ikke bruk gressklipperen uten først å kontrollere at låsemekanismen til plattformen er helt aktivert og i god driftstilstand.

⚠ ADVARSEL

Du må aldri bruke gressklipperen uten først å kontrollere at låsemekanismen til operatørplattformen er helt aktivert og i god driftstilstand.

Låse opp plattformen

1. Flytt låsehåndtaket mot fronten av gressklipperen til låsen går klar av låsestangen.
2. Hev plattformen. Den gassdrevne fjæren hjelper til med dette.

Låse plattformen

1. Senk plattformen forsiktig. Den gassdrevne fjæren hjelper til med dette.
2. Flytt låsehåndtaket mot fronten av gressklipperen mens plattformen kommer til nesten nedsenket posisjon.

   Merk: Dette sikrer at låsekroken går klar av låsestangen.
3. Senk plattformen ned og flytt låsehåndtaket mot baksiden av gressklipperen til låsekroken er integrert med låsestangen.

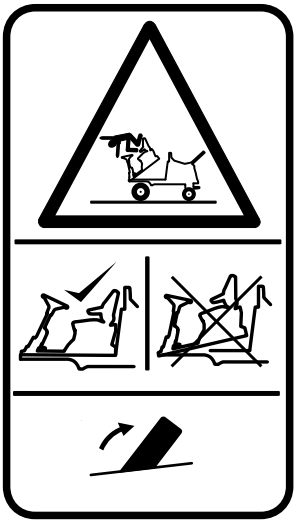

Figur 25

Forstå dødmannskontrollen

Merk: Motoren slås av når du forlater setet uten å aktivere parkeringsbremsen.

Motorstartsperre: Motoren starter bare når kjørepedalen for forover/bakover står i NØYTRAL-posisjon, drivbryteren for klippeenheten er i AV-posisjon og parkeringsbremsen er aktivert. Når disse forholdene er innfridd, starter motoren.

Motorstartsperre: Mens motoren går, må du forbli sittende før du deaktiverer parkeringsbremsen.

Drivverkssperre for klippeenheten: Klippeenhetene aktiveres kun når du sitter i setet. Klippeenhetene deaktiveres når du reiser deg fra setet i mer enn ett sekund. Hvis du vil aktivere klippeenheten, må du returnere til setet og flytte drivbryteren til klippeenheten til AV-posisjon før du flytter den tilbake til PÅ-posisjon.

Merk: Hvis du reiser deg fra setet i et øyeblikk under vanlig arbeid, påvirkes ikke klippeenheten.

Du kan bare starte motoren med klippeenhetsbryteren i AV-stilling.

⚠ ADVARSEL

Ikke bruk gressklipperen hvis dødmannskontrollene ikke fungerer.

Skift *alltid* ut deler som ikke fungerer, og kontroller at de fungerer korrekt før du bruker gressklipperen.

⚠ FORSIKTIG

Hvis sikkerhetssperrebryterne blir frakoblet eller skadet, kan det hende at maskinen virker på en uventet måte som forårsaker personskader.

- **Ikke rør sperrebryterne.**
- **Sjekk sperrebryterne daglig, og bytt ut ødelagte brytere før du bruker maskinen.**

Starte og stoppe motoren

Viktig: Du må tappe drivstoffsystemet før du starter motoren hvis du starter motoren for første gang, hvis motoren har stoppet pga. mangel på drivstoff eller hvis du har utført vedlikehold på drivstoffsystemet. Se Tappe drivstoffsystemet (side 35).

⚠ ADVARSEL

Før du starter motoren, må du kontrollere at:

- **du har lest og forstått avsnittet Sikkerhetsforholdsregler i denne håndboken.**
- **området er tomt for personer.**
- **klippeenhetens drivverk er frakoblet.**
- **parkeringsbremsen er tilkoblet.**
- **at kjørekontrollpedalene står i nøytral.**

Viktig: Denne maskinen er utstyrt med motorstartsperre. Se (side)

Starte en kald motor

1. Sitt på setet, hold foten av trekkpedalene slik at de er i NØYTRAL-stilling, aktiver parkeringsbremsen og sett gassen til posisjon for 70 prosent av full gass.
2. Vri tenningsnøkkelen til posisjon PÅ (**I** og kontroller at varsellampene for motoroljetrykk og batterilading tennes.
3. Vri tenningsnøkkelen til FOROPPVARMINGSposisjon (**II**) slik at indikatorlampen for foroppvarming er på. Hold den i fem sekunder for å varme opp glødepluggene.
4. Når du har foroppvarmet glødepluggene, vrir du nøkkelen til STARTposisjon (**III**) og holder for å starte motoren.

   Merk: Ikke drei motoren i mer enn 15 sekunder.
5. Slipp tenningsnøkkelen til posisjon PÅ-posisjon (**I**) når motoren starter.
6. Kjør motoren på tomgang til den er varm.

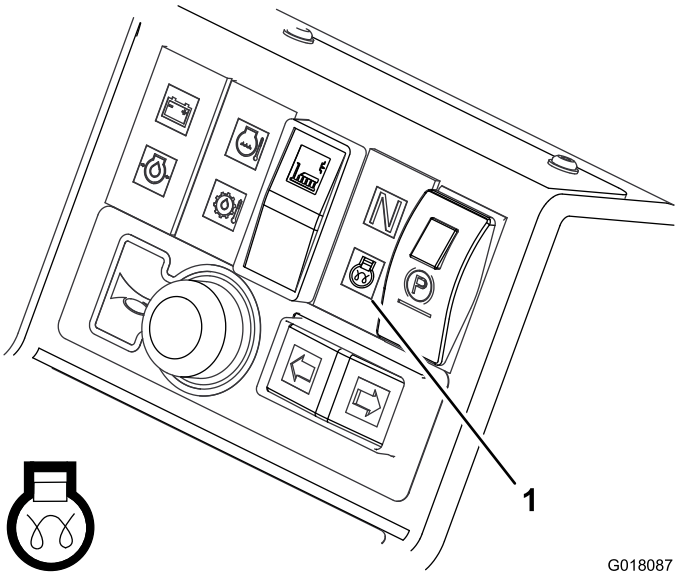

Figur 26

1. Indikatorlampe for foroppvarming av motoren

⚠ ADVARSEL

Når motoren er i gang, skal alle varsellampene være av. Hvis en varsellampe tennes, må du stoppe motoren umiddelbart og korrigere feilen før du starter maskinen.

Skade på motoren kan inntreffe hvis feilen ikke er rettet opp.

Starte en varm motor

1. Sitt på setet, hold foten av trekkpedalene slik at de er i NØYTRAL stilling, aktiver parkeringsbremsen og sett gassen til posisjon for 70 prosent av full gass.
2. Vri tenningsnøkkelen til posisjon PÅ (**I** og kontroller at varsellampene for motoroljetrykk og batterilading tennes.
3. Vri nøkkelen til startposisjon START-posisjon (**III**) og hold for å starte motoren.

   Merk: Ikke drei motoren i mer enn 15 sekunder.
4. Slipp tenningsnøkkelen til posisjon PÅ-posisjon (**I**) når motoren starter.
5. Kjør motoren på tomgang til den er varm.

Stoppe motoren

1. Flytt alle kontrollene til NØYTRAL posisjon, sett på parkeringsbremsen, flytt gassen til lav tomgangsposisjon og la motoren nå lav tomgangshastighet.

   Viktig: La motoren gå på tomgang i fem minutter før du slår den av etter å ha brukt den med full last. Hvis du ikke gjør dette, kan du få problemer med en turboladermotor.
2. La motoren gå på tomgang i 5 minutter.

3. Vri tenningsnøkkelen til AV-posisjon (**0**).

   Hvis motoren ikke stopper når tenningsnøkkelen er vridd til AV-posisjon (**0**), flytter du motorstoppspaken fremover (Figur 27).

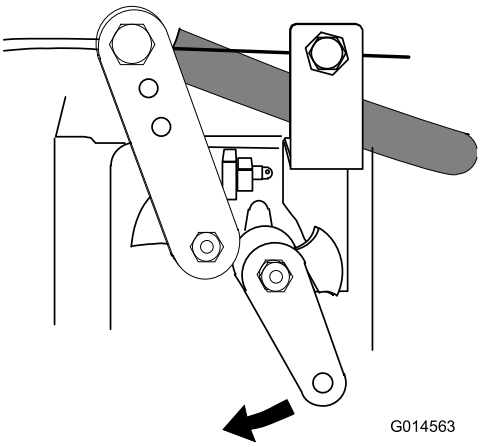

Figur 27

Bruk posisjonskontrollen til klippeenheten

Bruk hevekontrollbryteren for å heve eller senke klippeenheten.

1. Hvis du vil senke klippeenheten, setter du hevekontrollbryteren i nedoverretning og slipper.

   Klippeenheten er nå i svevemodus og følger konturene i bakken.

2. For å heve klippeenheten, trykk hevekontrollbryteren oppover og hold den inne.
3. Slipp hevekontrollbryteren når klippeenheten er ved den påkrevde høyden.

   Kontrollbryteren returnerer automatisk til NØYTRAL posisjon og armene låses hydraulisk i posisjon.

Aktivere klippeenhetsdrivverket

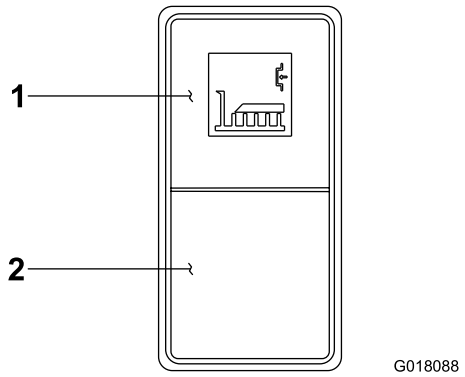

Figur 28

1. På
2. Av

Klippeenheten aktiveres kun når du sitter riktig på setet. Se Betjene bryter for tilstedeværelse på setet (side 42).

Klippeenhetens drivaktivering: Trykk toppen av klippeenhetens drivbryter til FREMOVER-posisjon.

Klippeenhetens drivdeaktivering: Trykk bunnen av klippeenhetens drivbryter til BAKOVER-posisjon.

Bruke vektoverføring/trekkassistanse

Et hydraulisk vektoverføringssystem leveres for å forbedre trekkraften med terrenget.

Vektoverføring bruker klippeenhetens hydrauliske trykk i løftesystemet for å gi en løftekraft for å redusere klippeenhetens vekt på bakken og overfører vekten som nedadgående kraft på dekkene.

Mengden vektoverføring kan varieres for å passe til driftsforholdene ved å rotere håndhjulet for vektoverføring på følgende måte:

1. Løsne ventillåsmutteren 1/2 omdreining mot klokken og hold.
2. Roter håndhjulet til ventilen.
   - Roter mot klokken for å redusere vektoverføringen.
   - Roter med klokken for å øke vektoverføringen.
3. Trekk til mutteren.

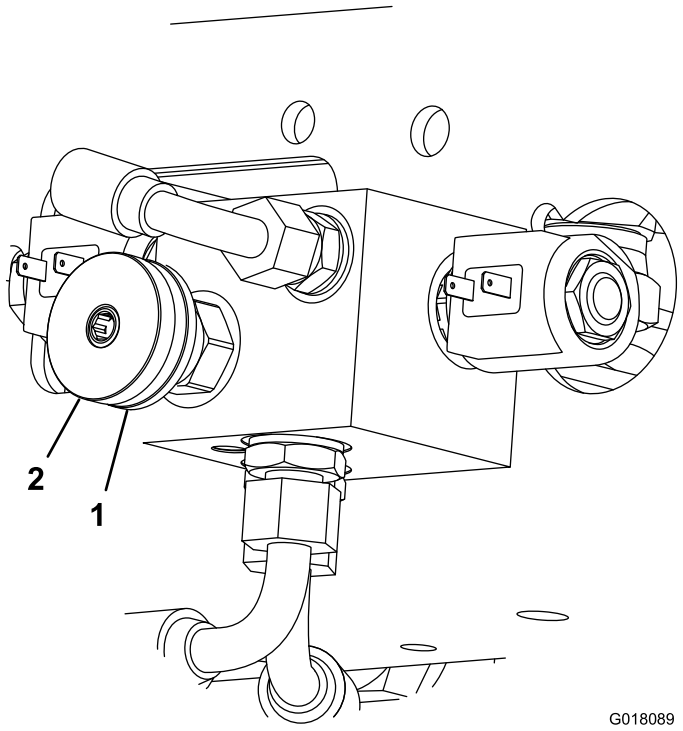

Figur 29

1. Låsehjul
2. Håndhjul for vektoverføring

Legge sammen veltebeskyttelsen

Veltebeskyttelsesrammen kan legges sammen for å gi tilgang til områder med begrenset høyde.

⚠ ADVARSEL

Det finnes ingen veltebøylebeskyttelse når veltebøylen er nede.

- **Senk veltebøylen kun når det er helt nødvendig.**
- **Ikke bruk sikkerhetsbelte når veltebøylen er nede.**
- **Kjør sakte og forsiktig.**
- **Hev veltebøylen så fort klaringen tillater dette.**
- **Kontroller nøye at du har klaring hvis du skal kjøre maskinen under objekter (for eksempel greiner, døråpninger, elektriske ledninger osv.), slik at du ikke kommer i kontakt med dem.**

1. Aktiver parkeringsbremsen, og slå av motoren.
2. Støtt vekten av veltebøylen mens du fjerner håndmutrene, skivene og festeboltene fra svingbrakettene (Figur 30).
3. Senk forsiktig rammen nedover til den hviler på stopperne.
4. Før inn festeboltene i det nedre hullet og trekk til håndmutrene for å støtte veltebøylen i den nedre posisjonen.
5. Følg disse instruksjonene i omvendt rekkefølge for å heve rammen.

⚠ ADVARSEL

Hvis veltebeskyttelsen ikke er korrekt montert, eller helt strammet til, gir den ikke full beskyttelse ved en velt.

Når veltebøylen er i hevet stilling, må du kontrollere at begge monteringsboltenhetene er montert og strammet helt til.

⚠ ADVARSEL

Hvis du ikke er forsiktig ved senking eller heving av veltebøylen, kan du komme i klem og påføre fingrene alvorlige skader.

Vær forsiktig når du senker og hever veltebøylen for å hindre at fingrene kommer i klem mellom faste og bevegelige deler av strukturen.

- Sørg for at alle muttere, bolter og skruer er korrekt tilstrammet, for å være sikker på at utstyret er trygt å bruke.
- Skift alltid ut deler med skader eller slitasje for sikkerhets skyld.
- Påse at sikkerhetsbeltet og festene er i trygg driftstilstand.

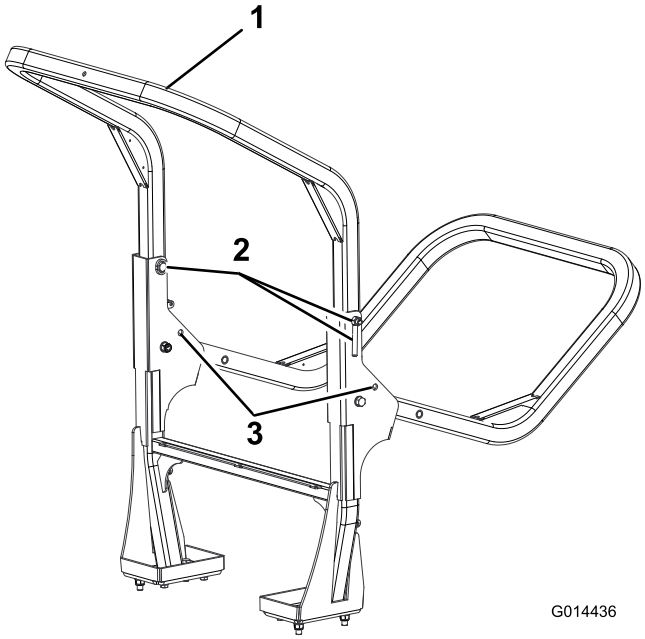

Figur 30

1. Veltebøyle
2. Håndmutre, skiver og festebolter
3. Nedre hull

Løftepunkt for jekk

Merk: Bruk jekkstøtter til å støtte maskinen når det er nødvendig (Figur 31).

- Front – under det bakre løftesylinderfestet.
- Bak – akselrør på bakakselen.

Heve gressklipperen opp fra bakken

⚠ ADVARSEL

En hevet klippeenhet som ikke støttes korrekt, kan falle, knuse deg eller andre i nærheten som er under den.

Når gressklipperen er hevet fra bakken:

- **Ikke kryp under gressklipperen.**
- **Ikke start motoren.**

Viktig: Før du hever gressklipperen må du sikre at løfteutstyret som skal brukes, er i god stand, og at det er egnet til å støtte vekten av gressklipperen på en trygg måte. Minimum løftekapasitet: 2 tonn

1. Parker gressklipperen på et jevnt underlag.
2. Sett på parkeringsbremsen.
3. Vri motorbryteren til AV-posisjon og ta ut tenningsnøkkelen.
4. Sikre at underlaget under løfteutstyret er jevnt og fast.
5. Innrett og påse at løfteutstyret er sikret mot ett av gressklipperens hevepunkter.
6. Hvis du skal heve fronten av gressklipperen, må du sette klosser bak bakhjulene for å hindre at gressklipperen ruller bort.

   Merk: Parkeringsbremsen fungerer bare på forhjulene.

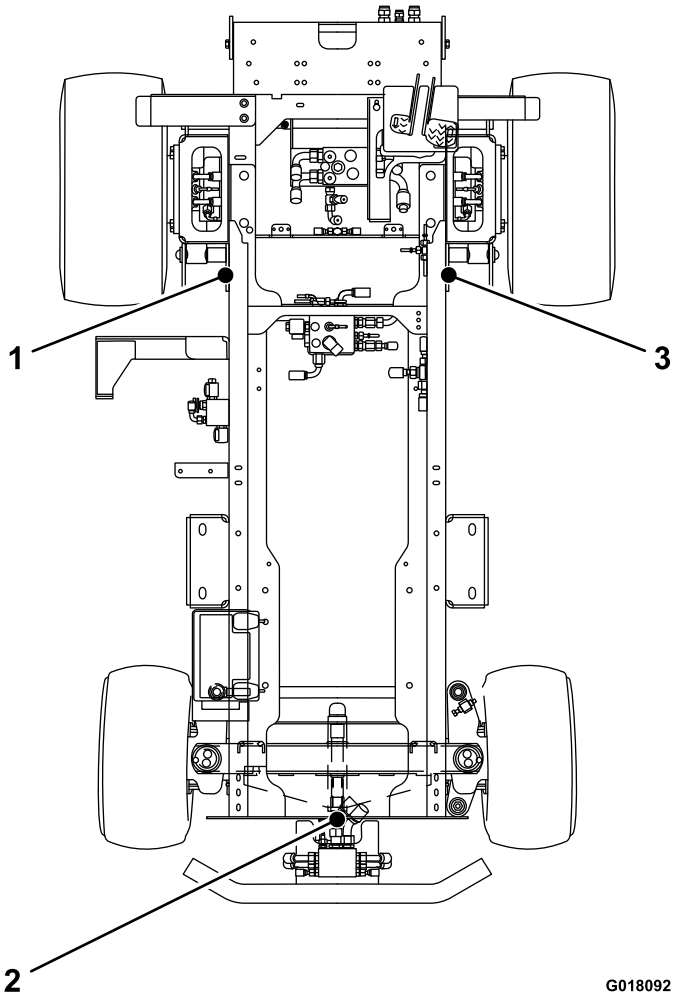

Figur 31

1. Fremre løftepunkt
2. Bakre løftepunkt
3. Fremre løftepunkt, høyre side

Transportere maskiner

⚠ ADVARSEL

Å kjøre i trafikken uten blinklys, lys, reflekser eller merking for saktegående kjøretøy er farlig og kan føre til ulykker som igjen forårsaker personskader.

Ikke bruk maskinen på offentlige gater eller veier uten skilter, lys og/eller merking påkrevd av lokalt regelverk.

Bruk en kraftig tilhenger eller lastebil for å transportere maskinen. Sikre at tilhengeren eller lastebilen har all nødvendig opplysning og markering som kreves ved lov. Les alle sikkerhetsinstruksjonene nøye. Kunnskap om dette kan forhindre personskader.

For å transportere maskinen:

- Forsikre deg om at ditt kjøretøy, kobling, sikkerhetskjettinger og tilhenger er passende for mengden du drar og at alt imøtekommer alle lokale trafikkregelverk i ditt område.
- Aktiver parkeringsbremsen og blokker hjulene.
- Fest maskinen godt til tilhengeren eller lastebilen med stropper, kjetting, kabel eller tau i samsvar med lokale trafikkregelverk i ditt område.

Brukstips

Gjøre seg kjent med

Før du klipper gress bør du øve på å bruke maskinen i et åpent område. Start motoren og la den gå. Bruk maskinen i fremover og bakover. Senk og hev klippeenheten og aktiver og deaktiver klippeenheten. Når du føler at du kjenner maskinen, kan du øve på å kjøre opp og ned skråninger ved ulike hastigheter.

Varselsystem

Hvis en varsellampe tennes under drift må du stoppe maskinen umiddelbart og rette opp problemet før du fortsetter klippingen. Alvorlig skade kan inntreffe hvis du driver maskinen med en feil.

Klipping

Hastigheten til klippeenhetsknivene skal alltid holdes så høyt som mulig for å opprettholde den beste klippekvaliteten. Dette igjen krever at motorhastigheten holdes så høy som mulig.

Klippeytelsen er best når du klipper mot gressets liggeretning. Du skal forsøke å veksle klipperetning mellom hver gang du klipper.

Klippekvalitet

Kvaliteten på klippingen reduseres hvis foroverhastigheten er for høy. Balanser alltid klippekvaliteten med arbeidshastigheten og still inn foroverhastigheten deretter.

Motor

Ikke la motoren kjøre for hardt. Reduser foroverhastigheten eller hev klippehøyden.

Transport

Koble alltid fra klippeenhetsdrivverket når du kjører over områder som ikke er dekket av gress. Vær forsiktig når du kjører mellom gjenstander, slik at du ikke skader maskinen eller klippeenhetene ved et uhell.

Viktig: Vær forsiktig når du kjører over hindringer slik som kanter på veien. Kjør alltid sakte over hindringer for å hindre skader på dekkene, hjulene og styresystemet. Påse at dekkene er fylt med anbefalte trykk.

Skråninger

Vær svært forsiktig når du bruker maskinen i bakker. Kjør sakte, og unngå krappe svinger i bakker, slik at gressklipperen ikke velter. Senk klippeenheten ved kjøring i nedoverbakke for styringskontroll.

Vedlikehold

Merk: Angi hva som er høyre og venstre side på maskinen ved å stå i normal arbeidsstilling.

Merk: Last ned en gratis kopi av skjemaet ved å gå til www.Toro.com, og søk etter maskinen fra koblingen Håndbøker på hjemmesiden.

Anbefalt vedlikeholdsplan

Vedlikeholdsintervall	Vedlikeholdsprosedyre
Etter de 8 første timene	• Kontroller tilstand og stramming til driv- og klipperremmene.
Etter de 50 første timene	• Skift motoroljen og oljefilteret. • Skift giroljefilteret. • Skift returfilteret for hydraulikkolje. • Kontroller motorhastigheten (halv og full gass).
For hver bruk eller daglig	• Kontroller motoroljenivået. • Kontrollere kjølesystemet • Kontroller drivstoffnivået. • Kontroller nivået på hydraulikkoljen. • Stram til hakemutterne • Kontroller trykket i dekkene. • Kontroller blokkeringsindikatoren for luftrenseren. (Overhal luftrenseren tidligere hvis indikatoren lyser rødt. Overhal den oftere under ekstremt støvete eller skitne forhold.) • Fjern rusk fra skjermen, oljekjølerene og radiatoren (oftere under skitne driftsforhold). • Sjekk sikkerhetssperresystemet. • Kontroller hydrauliske ledninger og slanger for å kontrollere at det ikke er lekkasjer, at det ikke er knekk på dem, at ingen monteringsstøtter er løse, at ingen beslag er løse og at de ikke er slitt på grunn av værforhold eller kjemisk forringelse.
Hver 50. driftstime	• Smør lagrene, hylsene og tappene (smør dem umiddelbart etter hver vask, uavhengig av de oppførte intervallene.)
Hver 100. driftstime	• Undersøk slangene for kjølesystemet. • Kontroller tilstand og stramming til driv- og klipperremmene.
Hver 150. driftstime	• Skift motoroljen og oljefilteret.
Hver 200. driftstime	• Tapp ut fuktighet fra tankene for drivstoff og hydraulisk væske.
Hver 250. driftstime	• Kontroller batteriets tilstand. • Kontroller batteriets tilstand og rengjør det. • Kontroller gir kontrollkabelen.
Hver 400. driftstime	• Skift ut drivstoffilterboksen. • Kontroller drivstoffslangene og -koblingene. • Kontroller motorhastigheten (halv og full gass).
Hver 500. driftstime	• Kontroller motorens overoppvarmingssystem. • Skift hovedluftfilteret. (Oftere under ekstremt skitne og støvete forhold.) • Kontroller det elektriske systemet. • Skift giroljefilteret. • Skift returfilteret for hydraulikkolje. • Kontroller at bakhjulene er rettet inn i forhold til hverandre. • Overhal det hydrauliske systemet. • Kontroller varselsystemet for overoppvarming av hydraulikkoljen.
Hver 800. driftstime	• Tøm og rengjør drivstofftanken. • Juster motorventilene (se motorens brukerhåndbok).

Vedlikeholdsintervall	Vedlikeholdsprosedyre
Før lagring	• Tøm og rengjør drivstofftanken.
Annet hvert år	• Tøm og fyll på ny kjølevæske. • Skift ut alle bevegelige slanger. • Skift ut girkabelen.

Kontrolliste for daglig vedlikehold

Ta kopi av denne siden for rutinemessig bruk.

	For uke:						
Vedlikeholdskontrollpunkt	**Ma.**	**Ti.**	**On.**	**To.**	**Fr.**	**Lø.**	**Sø.**
Kontroller at sikkerhetssperresystemet virker.							
Kontroller at bremsene virker som de skal.							
Kontroller at veltebeskyttelsen er i vertikal/oppreist og låst stilling.							
Kontroller motorolje- og drivstoffnivået.							
Kontroller luftfilterindikatoren.							
Kontroller at det ikke er rusk i radiatoren eller på skjermen.							
Kontroller uvanlige motorlyder.[1]							
Kontroller uvanlige driftslyder.							
Kontroller nivået på hydraulikkvæsken.							
Kontroller om de hydrauliske slangene er skadet.							
Kontroller om det har oppstått oljelekkasjer.							
Kontroller trykket i dekkene.							
Kontroller at instrumentene virker.							
Kontroller alle smøreniplene for smøring.[2]							
Lakker over ødelagt maling.							

1. Kontroller glødepluggene og injektormunnstykkene hvis maskinen er vanskelig å starte, hvis det kommer ut mye røyk, eller hvis motoren går ujevnt.

2. Umiddelbart etter hver vask, uavhengig av det oppførte intervallet

Bemerkninger om spesielle områder

Kontroll utført av:

Punkt	Dato	Informasjon
1		
2		
3		
4		
5		
6		
7		
8		

Viktig: **Hvis du vil ha mer informasjon om vedlikeholdsprosedyrer, ser du i brukerhåndboken for motoren.**

Før vedlikehold

Før du utfører vedlikehold må du påse at motoren er slått AV, og at tenningsnøkkelen er fjernet, at parkeringsbremsen er aktivert, at det ikke er trykk i det hydrauliske systemet, at klippeenheten er senket ned og at du har lest og forstått alle sikkerhetsforholdsreglene i denne brukerhåndboken.

⚠ FORSIKTIG

Dersom du lar nøkkelen stå i tenningsbryteren, kan noen utilsiktet starte motoren, noe som kan påføre deg eller andre personer alvorlige skader.

Fjern nøkkelen fra tenningen før du begynner med vedlikeholdsarbeid.

Viktig: Regelmessig vedlikehold er svært viktig for videre trygg bruk av maskinen. Korrekt vedlikehold forlenger maskinens levetid og sikrer garantiens gyldighet. Bruk alltid ekte Toro-reservedeler da disse er nøyaktig tilpasset de nødvendige oppgavene.

Smuss og kontaminanter er fiender av ethvert hydraulikksystem. Når du utfører vedlikeholdsprosedyrer på hydraulikksystemet, må du alltid påse at arbeidsområdet og komponentene er skikkelig rengjort før, under og etter prosedyren. Påse at alle åpne hydraulikklinjer og -porter osv. er tilstoppet under vedlikeholdsprosedyrene.

De anbefalte serviceintervallene er basert på normale driftsforhold. Harde eller uvanlige forhold fremtvinger kortere serviceintervaller.

Smør alltid svingpunktene umiddelbart etter trykkvasking eller rengjøring med damp.

⚠ ADVARSEL

Motoren, giroljen og hydraulikksystemene er varme etter bruk av maskinen og kan brenne deg og andre personer.

La systemene kjøle seg ned før du jobber på maskinen, særlig før du jobber på motoren eller når du skifter olje eller oljefiltre.

Smøring

Smøre lagrene, hylsene og tapper

Serviceintervall: Hver 50. driftstime

Smørefettype: Nr. 2 litium- eller molybdenumbasert smørefett

Smør lagrene og hylsene **umiddelbart** etter hver vask, uansett hva som står oppført i intervallisten.

Skift ut eventuelle skadde smørenipler.

Smør alle smørepunktene og påse at du sprøyter inn nok smørefett, slik at rent smørefett kommer ut. Dette sikrer maksimal levetid.

Plasseringen av smøreniplene er som følger:

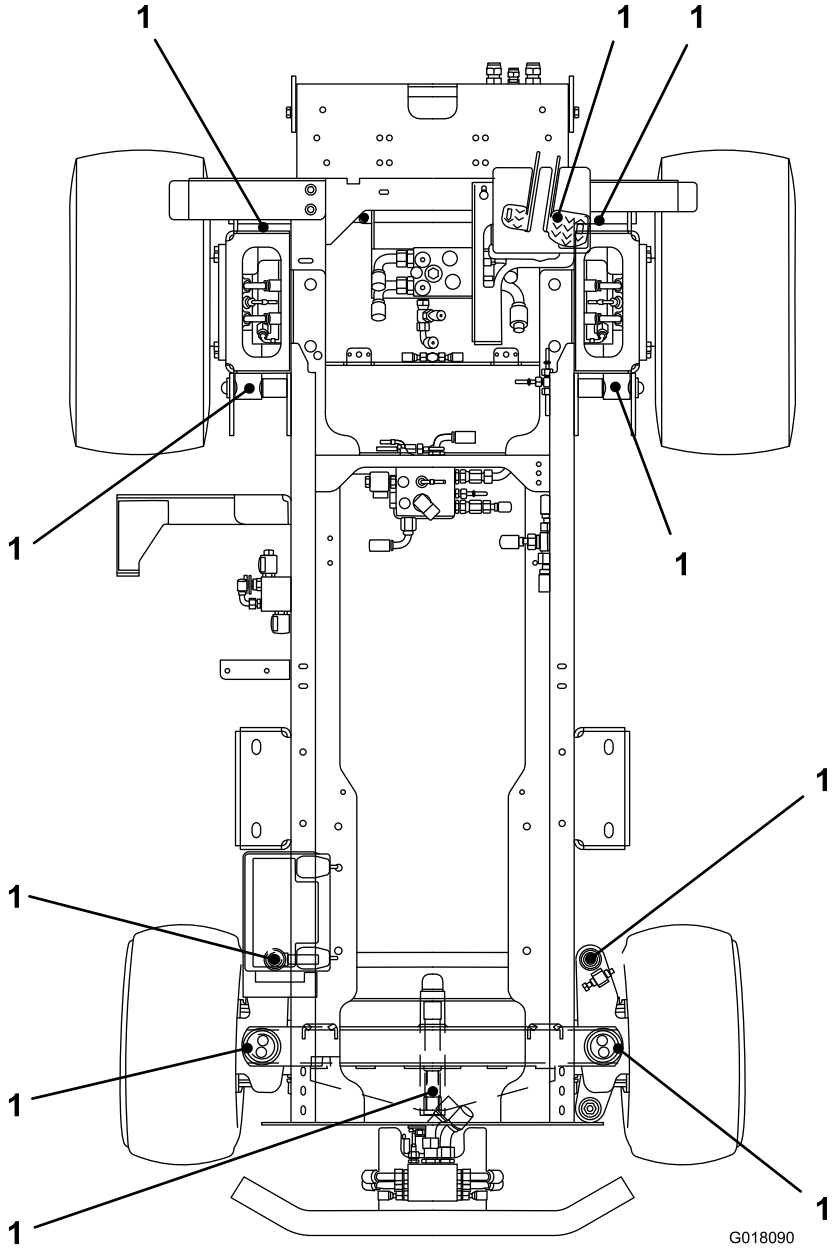

Figur 32

1. Smør inn med fett hver 50. time

Vedlikehold av motor

Kontrollere varselsystemet for overoppvarming av motoren

Serviceintervall: Hver 500. driftstime

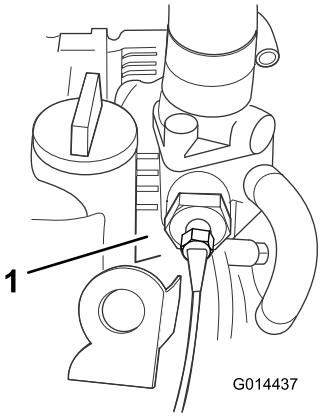

Figur 33

1. Temperaturbryter

1. Vri tenningsnøkkelen til posisjon I.
2. Koble rød/blå ledningsterminal fra motortemperaturbryteren.
3. Berør metallterminalen til denne ledningen på et egnet jordet punkt og sikre at metalloverflatene oppnår god kontakt.

Hornet lyder og varsellampen for temperaturen på kjølevæsken i motoren tennes for å bekrefte korrekt drift. Hvis systemet ikke fungerer, må du utføre reparasjoner før du bruker gressklipperen.

Overhale luftrenseren

Serviceintervall: For hver bruk eller daglig

Hver 500. driftstime

Overhale primærluftfilteret

Kontroller om luftrenserkroppen er skadet slik at det kan føre til luftlekkasje. Skift ut hvis den er skadet. Kontroller hele inntakssystemet for lekkasjer, skade eller løse slangeklemmer.

Overhal primærfilteret på luftrenseren kun når indikatoren (Figur 34) tilsier det. Hvis du skifter filteret før det er nødvendig, øker det bare risikoen for at det kommer inn smuss i motoren når filteret er fjernet.

Viktig: Kontroller at dekslet sitter korrekt på og er forseglet rundt luftrenserkroppen.

1. Sjekk filterblokkeringsindikatoren. Hvis indikatoren er rød, skift ut luftfilteret (Figur 34).

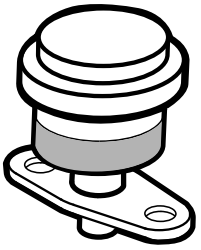

Figur 34

2. Før du tar av filteret bruker du luft under lavt trykk (2,76 bar, ren og tørr) til å fjerne store oppsamlinger av smuss mellom utsiden av filteret og boksen.

   Merk: Unngå bruk av luft under høyt trykk, som kan presse smuss gjennom filteret og inn i inntakstrakten.

   Merk: Denne rengjøringsprosessen hindrer at smuss flyttes til inntaket når filteret fjernes.

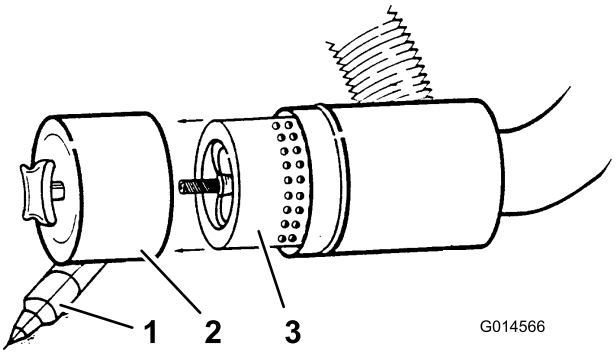

Figur 35

1. Støvhette
2. Støvbeholder
3. Luftfilter

3. Fjern dekslet fra luftrenserens kropp.
4. Ta ut og skift ut filteret (Figur 35).

   Merk: Rengjøring av et brukt filterelement kan skade filtermediet.

5. Inspiser det nye filteret for transportskade, kontroller forseglingsenden av filteret og huset.

   Merk: Ikke bruk et ødelagt filter.

6. Sett inn det nye filteret ved å påføre trykk på den utvendige kanten av elementet for å sette det på plass i boksen.

   Merk: Ikke trykk på det elastiske midtpunktet til filteret.

7. Rengjør smussutstøtingsporten i det avtakbare dekslet. Fjern uttaksventilen i gummi fra dekselet, rengjør hulrommet og sett inn igjen uttaksventilen.

8. Monter dekselet med uttaksventilen i gummi vendt nedover – mellom urviserstillingene kl. 5 til kl. 7 sett fra enden.
9. Kontroller tilstanden for luftrenserslangene.
10. Fest dekselet.

Overhale sikkerhetsfilteret

Luftfilteret har et sekundært sikkerhetsfilterelement inni det primære luftfilteret for å forhindre støv som har sluppet løs, og andre elementer fra å komme inn i motoren mens du skifter hovedelementet.

Viktig: Sikkerhetsfilteret skal byttes, aldri rengjøres. Hvis sikkerhetsfilteret er skittent, betyr dette at hovedfilteret er skadet og du må skifte ut begge filtrene.

Skifte motoroljen og oljefilteret

Serviceintervall: Etter de 50 første timene

Hver 150. driftstime

1. Fjern tappepluggen (Figur 36) og la oljen renne ut i en beholder.

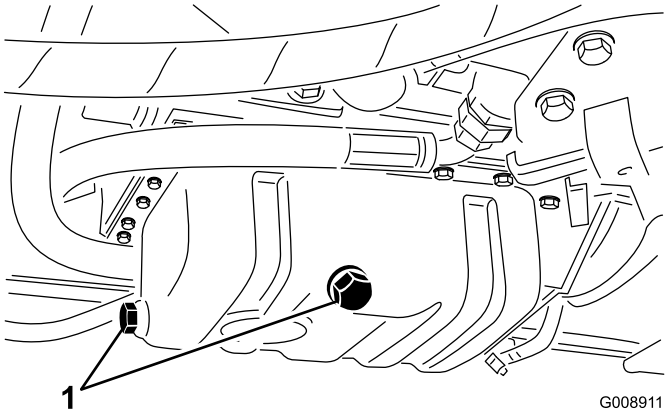

Figur 36

1. Oljetappeplugg

2. Når oljen slutter å renne, setter du tappepluggen på igjen.
3. Ta av oljefilteret (Figur 37).

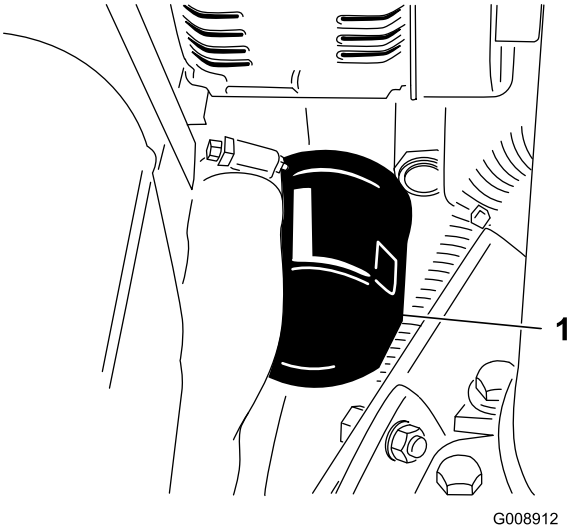

Figur 37

1. Oljefilter

4. Stryk et tynt lag med ren olje på den nye filterforseglingen.
5. Installer det nye oljefilteret på filteradapteren. Drei oljefilteret med urviserne til gummipakningen kommer i kontakt med filteradapteren. Trekk deretter til filteret ytterligere en 1/2 omdreining.

   Viktig: Ikke trekk til luftfilteret for mye.
6. Tilsett olje til veivhuset, se (side).

Vedlikehold av drivstoffsystem

⚠ FARE

Under visse forhold er diesel og dampen fra drivstoff svært brannfarlig og eksplosivt. En brann eller eksplosjon forårsaket av drivstoff, kan påføre deg og andre brannskader og forårsake skade på eiendom.

- **Bruk en trakt når du fyller tanken, og fyll den utendørs på et åpent sted når motoren er slått av og kald. Tørk opp eventuelt drivstoffsøl.**
- **Tanken må ikke fylles helt opp. Fyll drivstoff på tanken helt til nivået er 6 til 12 mm under bunnen av påfyllingshalsen. Dette tomrommet i tanken gir drivstoffet plass til å utvide seg.**
- **Røyk aldri når du håndterer drivstoff, og hold deg borte fra åpen ild eller steder der drivstoffgass kan antennes av gnister.**
- **Oppbevar drivstoffet i en ren, godkjent beholder, og pass på at lokket er skrudd på.**

Skifte drivstoffilteret

Serviceintervall: Hver 400. driftstime

Viktig: Skift ut drivstoffilterboksen regelmessig for å forhindre slitasje på drivstoffinnsprøytingsplungeren eller innsprøytingsmunnstykket på grunn av smuss i drivstoffet.

1. Plasser en ren beholder under drivstoffilterbeholderen (Figur 38).
2. Rengjør området der filterboksen skal festes.

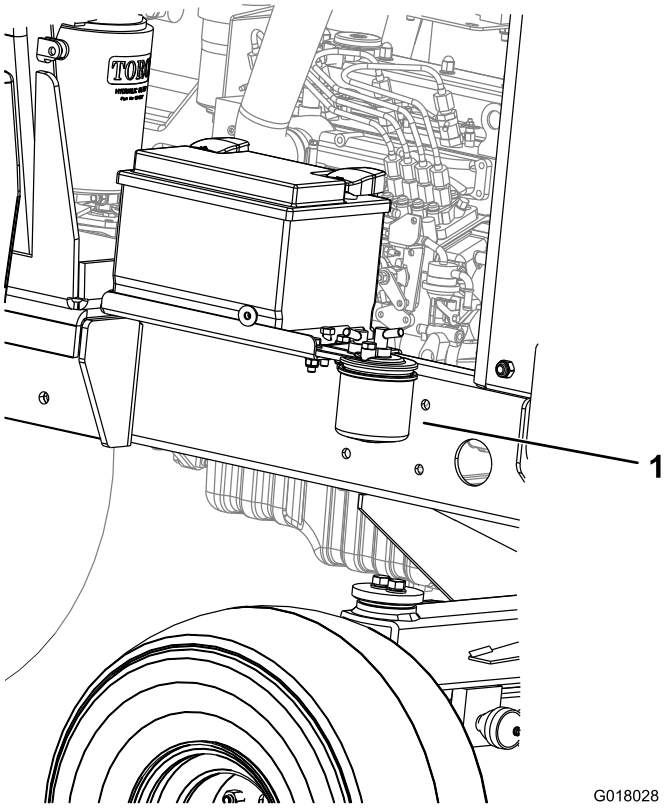

Figur 38

1. Drivstoffilter

3. Fjern filterboksen og rengjør monteringsoverflaten
4. Smør pakningen på filterboksen med ren olje.
5. Monter den nye filterbeholderen for hånd til pakningen er i kontakt med monteringsoverflaten.
6. Tapp drivstoffsystemet. Se (side).

Tappe drivstoffsystemet

Du må tappe drivstoffsystemet før du starter motoren hvis noen av følgende situasjoner har oppstått:

- Første oppstart av en ny maskin.
- Motoren har stoppet på grunn av for lite drivstoff.
- Vedlikeholdsarbeid har blitt utført på komponenter i drivstoffsystemet, f.eks. filteret er skiftet ut, vannutskilleren er vedlikeholdt osv.

⚠ FARE

Under visse forhold er diesel og dampen fra drivstoff svært brannfarlig og eksplosivt. En brann eller eksplosjon forårsaket av drivstoff, kan påføre deg og andre brannskader og forårsake skade på eiendom.

- **Bruk en trakt når du fyller tanken, og fyll den utendørs på et åpent sted når motoren er slått av og kald. Tørk opp eventuelt drivstoffsøl.**
- **Tanken må ikke fylles helt opp. Fyll drivstoff på tanken helt til nivået er 6 til 12 mm under bunnen av påfyllingshalsen. Dette tomrommet i tanken gir drivstoffet plass til å utvide seg.**
- **Røyk aldri når du håndterer drivstoff, og hold deg borte fra åpen ild eller steder der drivstoffgass kan antennes av gnister.**
- **Oppbevar drivstoffet i en ren, godkjent beholder, og pass på at lokket er skrudd på.**

1. Parker gressklipperen på en jevn overflate og kontroller at drivstofftanken minst er halvfull.
2. Åpne panseret.
3. Vri tenningsnøkkelen til PÅ-stillingen og start motoren.

   Merk: Den mekaniske pumpen suger drivstoffet ut av tanken, fyller drivstoffilteret og drivstoffslangen og tvinger luften inn i motoren. Det kan ta litt tid å tappe all luften ut av systemet og motoren kan kjøre ujevnt inntil all luften er tappet ut. Når all luften er tappet og motoren kjører jevnt, skal den gå i noen minutter for å sikre at all luften er tappet.

Tømme drivstofftanken

Serviceintervall: Hver 800. driftstime

Før lagring

Tøm og rengjør drivstofftanken hvis drivstoffsystemet blir forurenset, eller hvis du har tenkt å oppbevare maskinen i en lengre periode. Bruk rent drivstoff til å spyle tanken.

Kontrollere drivstoffslangene og -koblingene

Serviceintervall: Hver 400. driftstime/Årlig (avhengig av hva som kommer først)

Kontroller drivstoffslangene og -koblingene. Kontroller om koblingene er slitte, ødelagte eller løse.

Vedlikehold av elektrisk system

Viktig: Før du sveiser på maskinen, må du koble begge kablene fra batteriet og polkontakten fra generatoren for å unngå skade på det elektriske systemet.

Kontrollere det elektriske systemet

Serviceintervall: Hver 500. driftstime

Kontroller alle elektriske koblinger og kabler, og skift ut alle som er skadet eller rustne. Spray en vanninhibitor av god kvalitet på eksponerte koblinger for å holde fuktigheten ute.

Kontrollere batteriets tilstand

Serviceintervall: Hver 250. driftstime

Merk: Når du fjerner batteriet, må du alltid koble fra den negative (-) kabelen først.

Merk: Når du setter inn batteriet, må du alltid koble fra den negative (-) kabelen sist.

Åpne panseret. Fjern eventuelle rust fra batteriterminalene ved å bruke en stålbørste og påfør vaselin på terminalene for å forhindre ytterligere korrosjon. Rengjør batterirommet.

Under normale driftsforhold krever ikke batteriet ytterligere oppmerksomhet. Hvis maskinen har vært utsatt for kontinuerlig bruk under forhold med høye omgivelsestemperaturer, kan det være behov for å fylle på med batterielektrolytt.

Fjern alle celledekslene og fyll på med destillert vann opp til 15 mm under toppen på batteriet. Monter celledekslene.

Merk: Kontroller tilstanden til batteriledningene. Monter nye kabler når de nåværende begynner å bli slitt eller er ødelagt, og trekk til eventuelle løse koblinger etter behov.

Vedlikeholde batteriet

Serviceintervall: Hver 250. driftstime

⚠ FARE

Elektrolytten i batteriet inneholder svovelsyre, en dødelig gift som kan forårsake alvorlige brannsår.

- **Ikke drikk elektrolytt, og unngå kontakt med hud, øyne eller klær. Bruk vernebriller for å beskytte øynene og gummihansker for å beskytte hendene.**
- **Fyll batteriet i nærheten av rent vann som kan brukes til å skylle huden.**

⚠ ADVARSEL

Når batteriet lades, utvikles det gasser som kan eksplodere.

Røyk aldri i nærheten av batteriet, og hold gnister og åpen ild borte fra batteriet.

Kontroller batteriets tilstand. Hold batteripolene og hele batterikassen ren. Et skittent batteri lades sakte ut. Du rengjør batteriet ved å vaske hele kassen med en oppløsning av natron og vann. Skyll med rent vann.

Vedlikehold av drivsystem

Skifte giroljefilteret

Serviceintervall: Etter de 50 første timene

Hver 500. driftstime

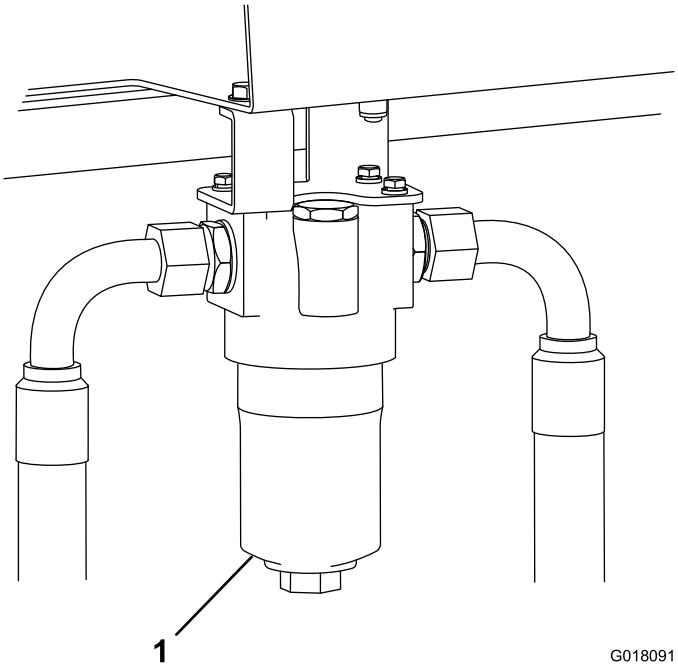

Figur 39
Maskinens høyre side

1. Giroljefilter

1. Skru ut og fjern bunnen av giroljefilterhuset.
2. Trekk ut filterelementet og kast det.
3. Montere et nytt filterelement (delenr. 924709).
4. Monter huset.

Skifte returfilteret for hydraulikkolje

Serviceintervall: Etter de 50 første timene

Hver 500. driftstime

1. Fjern returfilteret.
2. Smør olje på den nye returfilterpakningen.
3. Monter det nye returfilteret på maskinen.

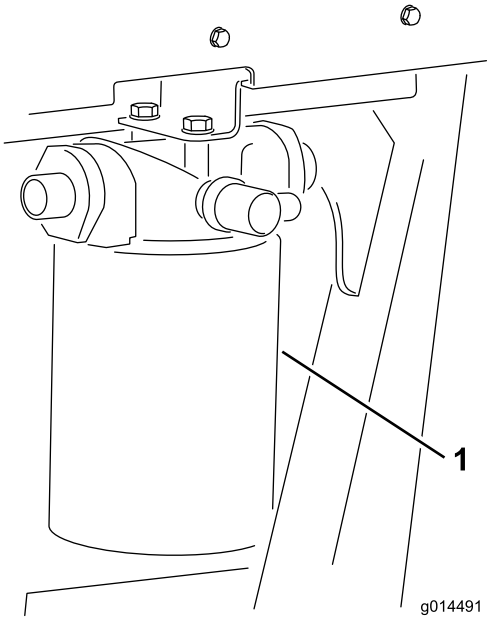

Figur 40
Maskinens venstre side

1. Returfilter for hydraulikkolje

Kontrollere at bakhjulene er rettet inn i forhold til hverandre

Serviceintervall: Hver 500. driftstime

Bakhjulene må være innrettet til 3–8 mm for å forhindre overdreven dekkslitasje og sikre trygg maskindrift.

1. Still inn bakhjulene slik at de peker rett frem.
2. Mål og sammenlign avstanden mellom de fremre sideveggene og de bakre sideveggene ved midthøyden til hjulet. Avstanden mellom de fremre sideveggene skal være stilt til 3–8 mm mindre enn avstanden mellom de bakre sideveggene.

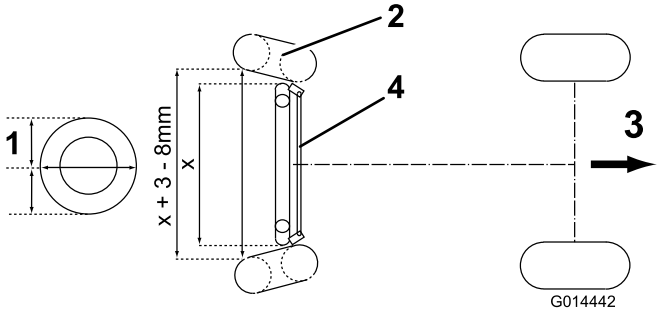

Figur 41

1. Hjulets midthøyde
2. Dekk
3. Retning for kjøring forover
4. Styrestangenhet

3. Hvis du vil justere innrettingen av bakhjulene, må du skru ut låsemutrene på venstre og høyre side på styrestangenheten.

   Merk: Venstre låsemutter er venstregjenget

4. Roter styrestangen for å oppnå korrekt avstand som beskrevet over og trekk til låsemutrene på en trygg måte.

Vedlikehold av kjølesystem

Fjerne rester fra kjølesystemet

Serviceintervall: For hver bruk eller daglig

Hver 100. driftstime

Annet hvert år

Merk: Du må rengjøre radiatoren og oljekjøleren for å unngå at motoren overopphetes. Kontroller disse delene daglig, og fjern rusk hvis det er nødvendig. Det er nødvendig å kontrollere og rengjøre oftere hvis forholdene er svært støvete eller skitne.

1. Parker maskinen på en jevn overflate, stopp motoren, sett på parkeringsbremsen og ta nøkkelen ut av tenningsbryteren.
2. Rengjør radiatorskjermen.
3. Rengjør motorområdet nøye for alt rusk.
4. Lås opp panserlåsen og åpne panseret (Figur 42).

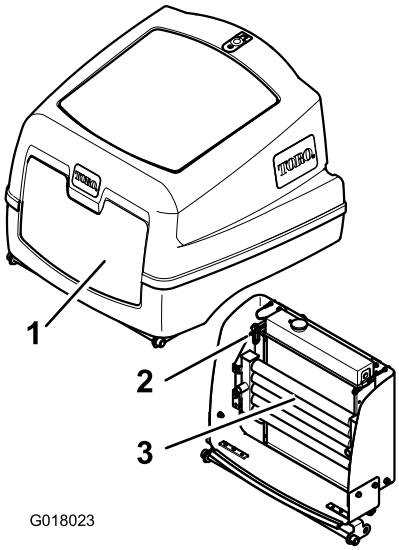

Figur 42

1. Motordeksel
2. Oljekjøler
3. Frigjøringsklemmer for oljekjøler

5. Rengjør skjermen grundig med trykkluft.
6. Sving låsen innover for å frigjøre oljekjøleren (Figur 43).

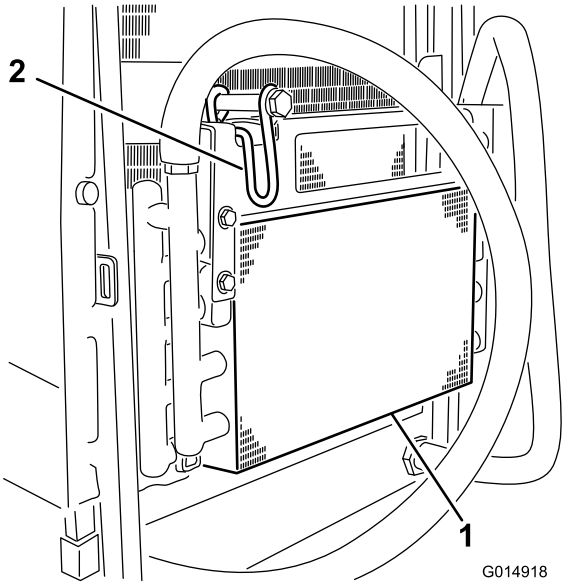

Figur 43

1. Oljekjøler
2. Oljekjølerlås

7. Start fra viftesiden av radiatoren og blås ut rusk med luft med et lavt trykk på 3,44 bar (bruk ikke vann).

   Merk: Gjenta dette trinnet fra forsiden av radiatoren og ytterligere én gang fra viftesiden.

8. Rengjør begge sidene av oljekjøleren. Etter at radiatoren og oljekjølerne er grundig rengjort, fjern eventuelt smuss som kan ha samlet seg på andre deler av maskinen (Figur 44) med trykkluft.

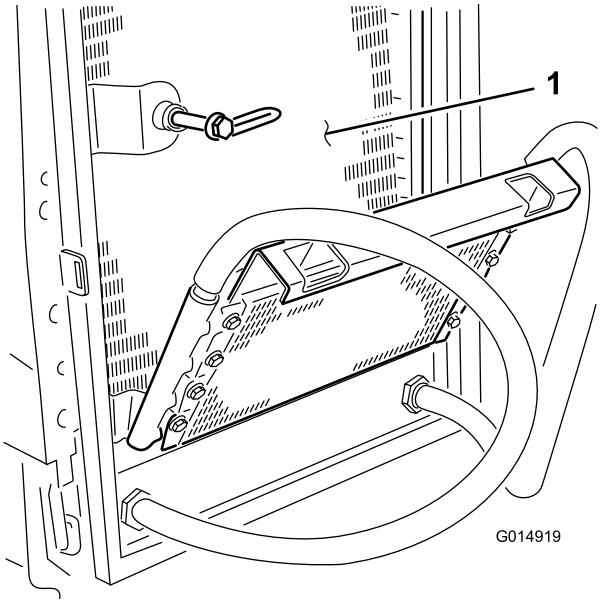

Figur 44

1. Radiator

9. Vipp oljekjøleren tilbake på plass og sikre låsen.
10. Senk panseret igjen, og fest låsen.

Vedlikehold av bremser

Taue gressklipperen

Påse at spesifikasjonene for tauekjøretøyet er egnet for bremsing av den kombinerte kjøretøysvekten og for å ha full kontroll til enhver tid. Påse at du setter på parkeringsbremsen på kjøretøyet. Sett klosser ved forhjulene til gressklipperen for å hindre at gressklipperen ruller avgårde.

1. Koble en stiv tauestang mellom taueøyet på gressklipperen og et egnet kjøretøy.
2. Identifiser den høyre, fremre bremseskiveenheten og fjern sekskantpluggen (Figur 45).
3. Finn settskruen M12 x 40 som er lagret under førerplattformen, én i hver av plattformstøtteskinnene.
4. Monter en M12 x 40 mm lang setteskrue med skive i hullet i midten av motorendeplaten.
5. Stram til setteskruen i det gjengede hullet i bremsestempelet til bremsen frigjøres (Figur 46).

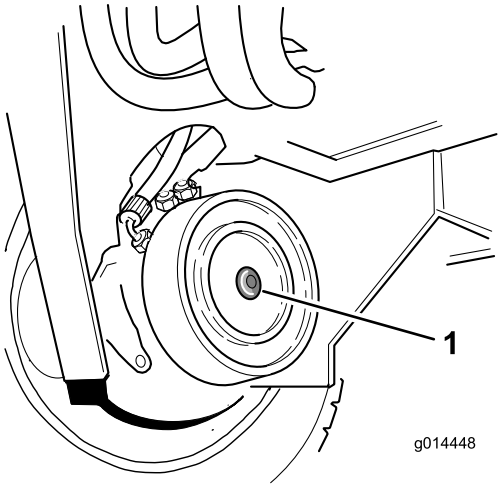

Figur 45

1. Sekskantplugg

6. Identifiser venstre, fremre bremseskiveenhet og gjenta prosedyren som beskrives over (Figur 46).

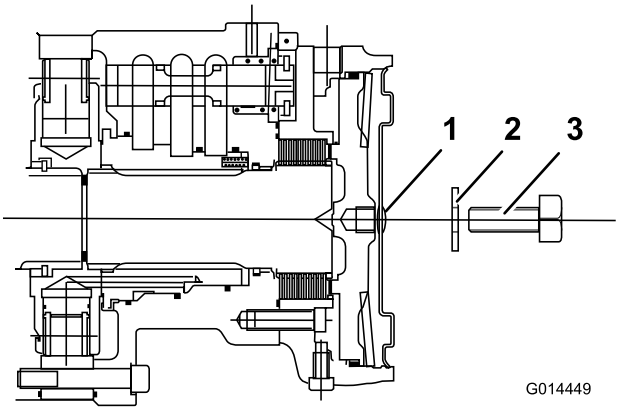

Figur 46

1. Sekskantplugg
2. Skive (M12)
3. Setteskrue (M12 x 40 mm)

7. Frigjør det hydrauliske bremsesystemet ved å vri omløpsventilen som er plassert under girpumpen mot klokken maks. tre omdreininger (Figur 47).

   Merk: Du må bruke styringen manuelt når gressklipperen taues. Styringen føles tung da du ikke får hjelp av hydraulikken når motoren er slått av.

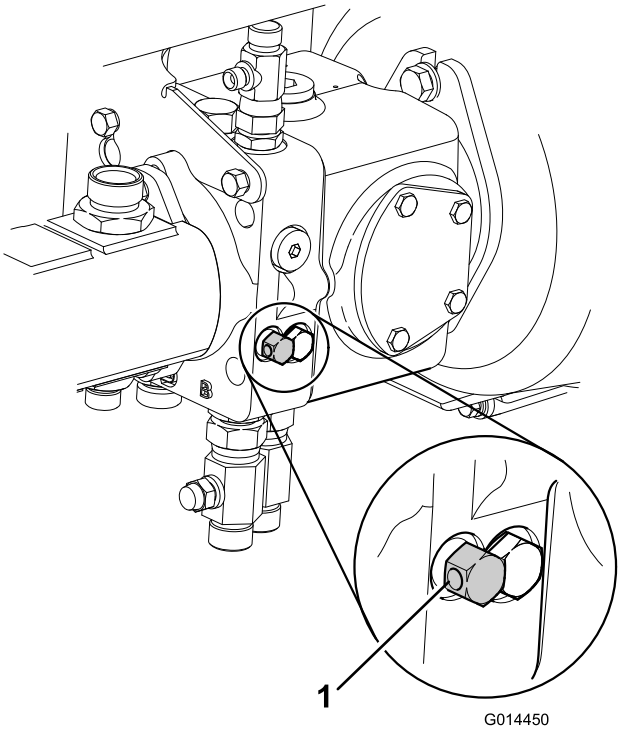

Figur 47

1. Giromløpsventiler

8. Gressklipperen er nå i en tilstand med frie hjul, og den kan taues korte avstander ved lav hastighet.

   Merk: Fjern kilene ved hjulene før tauing.

9. Etter tauing av gressklipperen returnerer du gressklipperen til normal driftstilstand ved å utføre følgende prosedyre:

A. Sett kiler ved forhjulene.

B. Steng omløpsventilen på girpumpen ved å vri den med klokken.

10. **Aktiver forhjulsbremsen som følger:**

Merk: Sikre at M12 x 40-settskruene fjernes og lagres under førerplattformen.

A. Identifiser bremseskiveenheten på den høyre, fremre hjulbremseenheten.

B. Roter settskruen mot klokken og fjern sammen med skiven.

C. Monter sekskantpluggen i motorendeplaten (Figur 48).

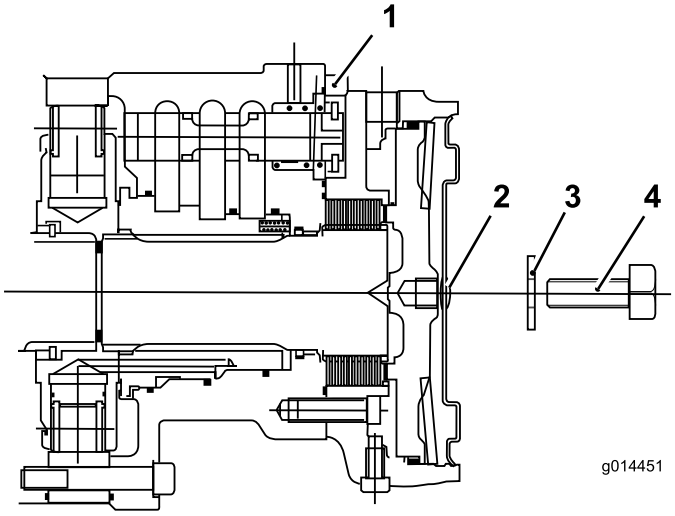

Figur 48

1. Forhjulsmotor
2. Sekskantplugg
3. Skive (M12)
4. Setteskrue (M12 x 40 mm)

D. Identifiser den venstre, fremre hjulbremsen og gjenta prosedyren som beskrives over.

E. Fjern kilene ved hjulene.

F. Koble fra tauestangen. Gressklipperens bremsesystem fungerer nå på en normal måte.

⚠ ADVARSEL

Hvis du bruker maskinen uten at bremsene fungerer korrekt, kan det forårsake personskader eller dødsfall for deg og andre brannskader og ødelegge til maskinen og eiendom. Før du bruker gressklipperen, må du påse at bremsesystemet fungerer på riktig måte. - Kontroller maskinen etter vedlikehold av bremsene med lav hastighet først. - Ikke bruk maskinen dersom bremsene er skadet eller fjernes.

Før du bruker gressklipperen, må du påse at bremsesystemet fungerer på riktig måte.

- **Kontroller maskinen etter vedlikehold av bremsene med lav hastighet først.**
- **Ikke bruk maskinen dersom bremsene er skadet eller fjernes.**

Vedlikehold av remmer

Kontroller tilstanden og spenningen til vekselstrømsgeneratorremmen etter første driftsdag og deretter hver 100. driftstime.

Stramme vekselstrømsgeneratorremmen

Serviceintervall: Etter de 8 første timene

Hver 100. driftstime

1. Åpne panseret.
2. Kontroller spenningen ved å trykke ned remmen (Figur 49) midt mellom vekselstrømsgeneratoren og veivakselrullene med en kraft på 10 kg.

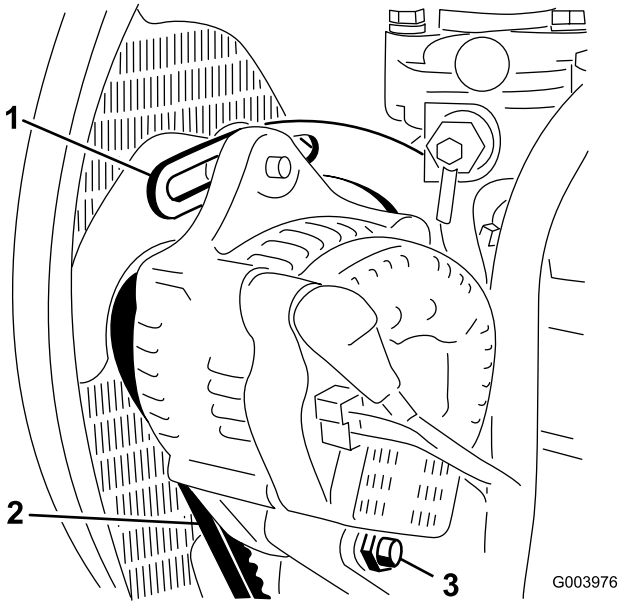

Figur 49

1. Avstiver
2. Vekselstrømsgeneratorrem
3. Svingbolt

Remmen skal gi etter 11 mm. Hvis dette ikke er tilfelle, fortsett til trinn3 Hvis det er tilfelle, fortsett å bruke maskinen.

3. Løsne skruene som fester avstiveren til motoren (Figur 49), skruen som fester vekselstrømsgeneratoren til avstiveren og svingbolten.
4. Før inn en løftestang mellom vekselstrømsgeneratoren og motoren og lirk vekselstrømsgeneratoren utover.
5. Når du har oppnådd korrekt spenning, trekk til vekselstrømsgeneratoren, avstiveren og svingboltene for å sikre justeringen.

Vedlikehold av kontrollsystem

Kontrollere pedaldriften forover og bakover

Når motoren er slått av, bruker du kjørepedalene for forover og rygging gjennom hele artikulasjonen og påser at mekanismen returnerer fritt til NØYTRAL posisjon.

Betjene bryter for tilstedeværelse på setet

Serviceintervall: For hver bruk eller daglig

1. Sitt på førersetet og start motoren.
2. Senk klippeenheten helt ned til bakken.
3. Aktiver drivbryteren til klippeenheten.
4. Reis deg fra førersetet og kontroller at klippeenheten stopper innen 0,5 til 1 sekund etter at du har reist deg fra setet.

Bruke klippeenhetens sperrebryter

1. Stopp gressklippermotoren.
2. Sett klippeenhetens drivbryter til AV-posisjon og vri tenningsnøkkelen til posisjon **I**. Indikatorlampen for klippeenhetens drivbryter skal ikke tennes. Se (side).
3. Vri bryteren til på-posisjon. Indikatorlampen skal tennes og motoren skal ikke starte når du vrir tenningsnøkkelen rundt.

Bruke sperrebryteren for parkeringsbremsen

1. Stopp motoren.
2. Sett på parkeringsbremsen.
3. Vri tenningsnøkkelen til PÅ-posisjon (**I**).

   Merk: Indikatorlampen for parkeringsbremsen skal tennes.
4. Koble fra parkeringsbremsen.

   Merk: Indikatorlampen skal slukkes, og motoren skal ikke starte når tenningsnøkkelen vris rundt.
5. Sett på parkeringsbremsen, sitt på førersetet og start motoren.
6. Frigjør parkeringsbremsen.
7. Reis deg fra førersetet og kontroller at motoren stopper.

Undersøke girkontrollkabelen og driftsmekanismen

Serviceintervall: Hver 250. driftstime

Kontroller tilstanden og sikkerheten til kabelen og driftsmekanismen ved hastighetskontrollpedalene og girpumpeendene.

- Fjern all oppsamling av smuss, sand og andre avsetninger.
- Påse at kuleleddene er trygt festet, og kontroller at monteringsbrakettene og kabelfestene er stramme og fri for sprekker.
- Undersøk endeniplene for slitasje, rust og ødelagte fjærer, og skift ut etter behov.
- Påse at gummiforseglingene er korrekt plassert, og at det er i god stand.
- Påse at artikuleringshylsen som støtter den innvendige kabelen, er i god stand, og at den er godt festet til den ytre kabelenheten ved de pressede/// koblingene. Hvis det finnes tegn på sprekker eller løsrivelse, må du montere en ny kabel umiddelbart.
- Kontroller at hylsene, stagene og den innvendige kabelen ikke er bøyd, knekt eller skadet på annen måte. Hvis de er det, må du montere en ny kabel umiddelbart.
- Når motoren er slått av, bruker du pedalkontrollene hele veien og sikrer at mekanismen beveger seg jevnt og fritt til nøytral posisjon uten at den henger seg opp.

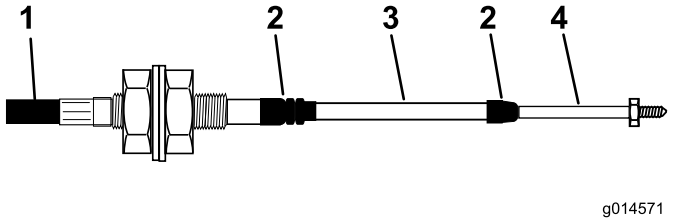

Figur 50

1. Utvendig deksel
2. Gummipakning
3. Hylse
4. Enden på stangen

Nøytral sperrebryter for gir

1. Stopp gressklippermotoren.
2. Ta foten av kjørepedalene for forover / rygging.
3. Vri tenningsnøkkelen til PÅ-posisjon (**I**) og indikatorlampen for gir i nøytral skal tennes.
4. Bruk lett trykk på kjørepedalene i retning forover for rygging for å kontrollere at indikatorlampen slår seg av.

Merk: Vær svært oppmerksom på at området rundt gressklipperen er tomt før du kontrollerer at motoren ikke starter under slike forhold.

Vedlikehold av hydraulisk system

⚠ ADVARSEL

Hydraulikkvæske som kommer ut under trykk, kan trenge gjennom huden og forårsake personskader.

- **Kontroller at alle hydraulikkslanger og -ledninger er i god stand, og at alle hydrauliske koblinger og beslag er tette, før det hydrauliske systemet settes under trykk.**
- **Hold kropp og hender borte fra hull eller dyser som sprøyter ut hydraulisk olje under høyt trykk.**
- **Bruk kartong eller papir til å finne lekkasjer.**
- **Før du utfører vedlikehold eller reparasjoner på det hydrauliske systemet, må du forsiktig slippe ut alt trykket.**
- **Oppsøk legehjelp øyeblikkelig hvis olje kommer i direkte kontakt med huden.**

Overhale det hydrauliske systemet

Serviceintervall: Hver 500. driftstime

Merk: Hold vann unna de elektriske komponentene. Bruk en tørr klut eller børste til å rengjøre slike områder.

Denne prosedyren utføres best når hydraulikkvæsken er varm (ikke svært varm). Senk klippeenheten til bakken, og tapp ut av det hydrauliske systemet.

1. Fjern påfyllingsflensen for oljetanken for å få tilgang til sugefilteret.
2. Skru ut og fjern filteret og rengjør med parafin eller bensin før installering.
3. Monter oljefilterelementet for returlinjen.
4. Monter giroljefilteret.
5. Fyll hydraulikktanken med frisk og ren hydraulikkvæske av anbefalt type, se (side).
6. Kjør maskinen og bruk alle hydraulikksystemene til hydraulikkvæsken er varm.
7. Kontroller oljenivået og fyll på etter behov til det øvre merket på siktmåleren.

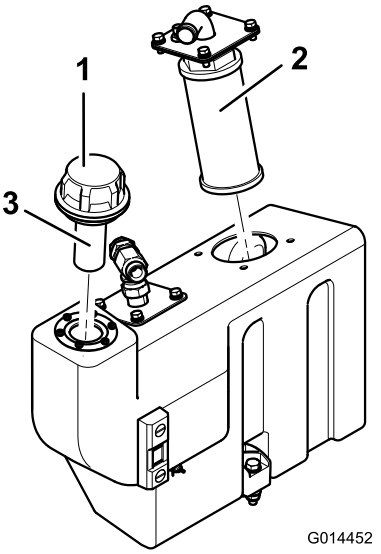

Figur 51

1. Tankpåfyllingslokk
2. Sugefilter
3. Påfyllingsfilter

Kontrollere varselssystemet for overoppvarming av hydraulikkoljen

Serviceintervall: Hver 500. driftstime

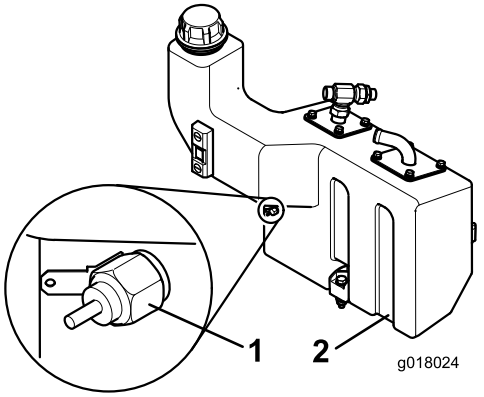

Figur 52

1. Temperaturbryter
2. Hydraulikkoljetank

1. Vri tenningsnøkkelen til PÅ-posisjon (**I**).
2. Koble rød/gul ledningsterminal fra temperaturbryteren for hydraulikktanken.
3. Berør metallterminalen til ledningen på et egnet jordet punkt og sikre at metalloverflatene oppnår god kontakt.

Hornet lyder og varsellampen for temperaturen på hydraulikkoljen tennes for å bekrefte korrekt drift. Hvis det er nødvendig, skal du utføre reparasjoner før du bruker gressklipperen.

Kontrollere de hydrauliske ledningene og slangene

Kontroller daglig hydrauliske ledninger og slanger for å kontrollere at det ikke er lekkasjer, at det ikke er knekk på dem, at ingen monteringsstøtter er løse, at ingen beslag er løse og at de ikke er slitt på grunn av værforhold eller kjemisk forringelse. Foreta alle nødvendige reparasjoner før du bruker maskinen.

Diverse vedlikehold

Avhending av avfall

Motorolje, batterier, hydraulikkvæske og motorkjølevæske er forurensende for miljøet. Avhend disse i henhold til lokalt regelverk.

Når du skal kaste produkter som er farlig avfall, skal du ta dem med til et autorisert avhendingsanlegg. Avfallsprodukter må ikke få lov til å kontaminere overflatevann, avløp eller kloakksystem.

⚠ FORSIKTIG

Avhend farlige stoffer på korrekt måte.

- **Du må ikke avhende batterier som er merket for separat innsamling, i husholdningsavfallet.**
- **Når du skal kaste produkter som er farlig avfall, skal du ta dem med til et autorisert avhendingsanlegg.**

Lagring

Klargjøre trekkenheten

1. Rengjør trekkenheten, klippeenheten og motoren grundig.
2. Kontroller trykket i dekkene.
3. Kontroller alle festene. Stram dem om nødvendig.
4. Smør alle smørepunkter og omdreiningspunkter. Tørk opp overflødig smøremiddel.
5. Bruk litt sandpapir på og mal malte områder som har fått riper eller rust.
6. Overhal batteriet og kablene:
   A. Ta batteriklemmene av batteripolene.
   B. Rengjør batteriet, klemmene og polene med en stålbørste og en oppløsning av natron.
   C. Smør batteripolene og kabelklemmene med Grafo 112X (Toro-delenummer 505-47) eller vaselin for å forhindre korrosjon.
   D. Lad batteriet sakte opp i 24 timer hver 60. dag for å forhindre blysulfatering av batteriet.

Klargjøre motoren

1. Tøm motoroljen fra bunnpannen, og sett tappepluggen tilbake.
2. Ta ut og kast oljefilteret. Sett inn et nytt oljefilter.
3. Fyll på oljetanken med tilmålt mengde motorolje.
4. Start motoren, og kjør den på tomgang i omtrent to minutter.
5. Stopp motoren.
6. Tøm alt drivstoff fra drivstofftanken, slangene og drivstoffilteret/vannutskillerenheten.
7. Spyl drivstofftanken med rent, ferskt dieseldrivstoff.
8. Fest alle beslagene for drivstoffsystemet.
9. Rengjør og overhal luftrenseren grundig.
10. Forsegl inntaket til luftrenseren og eksosåpningen med værbestandig teip.
11. Kontroller frostvæskebeskyttelsen og tilsett som nødvendig for forventet minimumstemperatur i ditt område.

Feilsøking

Problem	Mulig årsak	Løsning
Motoren starter ikke med tenningsnøkkelen.	1. Det er ikke strøm i nøytral sperrebryter for gir.	1. Ta foten av pedalene for kjøring forover eller rygging, eller kontroller innstillingen til nøytral sperrebryter for gir.
	2. Det er ikke strøm i sperrebryteren for parkeringsbremsen.	2. Sett parkeringsbremsespaken til PÅ-posisjon.
	3. Det er ikke strøm i sperrebryteren for klippeenhetsdrivverket.	3. Kontroller innstillingen til sperrebryteren for parkeringsbremsen.
	4. En elektrisk kobling fungerer ikke som den skal.	4. Finn og korriger feilen.
Batteriet er flatt.	1. Terminalkoblingen er løs eller rustet.	1. Rengjør og stram til terminalkoblingene. Lad opp batteriet.
	2. Generatorremmen er løs eller skadet.	2. Juster spenningen eller skift ut drivremmen.
	3. Batteriet er ikke ladet.	3. Lad batteriet, eller kontroller og skift ut batteriet.
	4. Det har oppstått en elektrisk kortslutning.	4. Finn kortslutningen i kretsen og reparer den.
Det hydrauliske systemet overopphetes.	1. Radiatoren er full av rester.	1. Rengjør skjermen.
	2. Oljekjølesystemets kjøleribber er tilstoppet.	2. Rengjør ribbene.
	3. Motorradiatormatrisen er tilstoppet.	3. Rengjør matrisen.
	4. Innstillingen for avlastningsventilen er lav.	4. Kontakt et autorisert forhandlerverksted.
	5. Nivået på hydraulikkvæsken er lav.	5. Fyll beholderen opp til riktig nivå.
	6. Bremsene er aktivert.	6. Deaktiver bremsene.
	7. Viften eller viftedrivverk er skadet.	7. Kontroller driften av viften og utfør service etter behov.
Bremsene fungerer ikke korrekt.	1. Hjulmotorbremsen er defekt.	1. Kontakt et autorisert forhandlerverksted.
	2. Bremseskivene er slitte.	2. Kontakt et autorisert forhandlerverksted.
Styringen fungerer ikke som den skal.	1. Styreventilen er skadet.	1. Utfør service på eller skift ut styreventilen.
	2. Den hydrauliske sylinderen er skadet.	2. Utfør service på eller skift ut hydraulikksylinderen.
	3. Styreslangen er skadet.	3. Skift ut den skadede slangen.
Maskinen beveger seg ikke forover eller bakover.	1. Parkeringsbremsen er tilkoblet.	1. Frigjør parkeringsbremsen.
	2. For lite hydraulisk olje.	2. Fyll beholderen opp til riktig nivå.
	3. Feil hydraulikkvæske ble brukt.	3. Tøm beholderen og fyll på riktig oljetype.
	4. Drivverkspedalkoblingen er skadet.	4. Kontroller koblingen og skift ut eventuelle ødelagte deler.
	5. Girpumpen er skadet.	5. Få en autorisert forhandler til å overhale girpumpen.
	6. Giravlastningsventilen er åpen.	6. Steng avlastningsventilen.
	7. Drivkoblingen er ødelagt.	7. Skift ut drivforbindelsen.
	8. Girfilteret er blokkert.	8. Skift ut girfilteret.
Maskinen kryper fremover eller bakover i fri.	1. Girjusteringen for nøytral er stilt inn feil.	1. Juster innstillingen for girjustering for nøytral.

Problem	Mulig årsak	Løsning
Det er overdreven støy i hydraulikksystemet.	1. Det er noe feil med en pumpe. 2. Det er noe feil med en motor. 3. Det lekker luft inn i systemet. 4. Sugefilteret er blokkert eller ødelagt. 5. Det er overdreven oljeviskositet på grunn av kalde forhold. 6. Innstillingen for avlastningsventilen er lav. 7. For lite hydraulisk olje.	1. Finn den støyende pumpen, og utfør service eller skift den ut. 2. Finn den støyende motoren, og utfør service eller skift den ut. 3. Stram til eller skift ut de hydrauliske niplene, særlig i sugelinjene. 4. Rengjør og skift ut sugefilteret. 5. La systemet varme seg opp. 6. Rengjør avlastningsventilen, og kontroller trykket. Kontakt et autorisert forhandlerverksted. 7. Fyll beholderen for hydraulikkolje opp til riktig nivå.
Maskinen mister kraft etter innledende drift.	1. Det finnes en slitt pumpe eller motor. 2. For lite hydraulikkolje. 3. Viskositeten til hydraulikkoljen er feil. 4. Oljefilterelementet er blokkert. 5. Trykkavlastningsventilen fungerer ikke. 6. Systemet er overopphetet. 7. Det er lekkasjer i sugeslangen.	1. Skift ut pumpe eller motor. 2. Fyll beholderen for hydraulikkolje opp til riktig nivå. 3. Skift ut oljen i hydraulikktanken med olje med riktig viskositet. 4. Bytt filterelementet. 5. Rengjør avlastningsventilen, og kontroller trykket. Rådfør deg med en autorisert forhandler. 6. Reduser arbeidshastigheten, dvs. øk klippehøyden eller reduser foroverhastigheten. 7. Kontroller og trekk til niplene. Skift ut hvis det er nødvendig.
Klippeenheten løfter ikke ut av arbeidsnivå.	1. Svikt i løftesylinderpakningen. 2. Trykkavlastningsventilen er sperret åpen eller feil innstilt. 3. Kontrollventilen fungerer ikke. 4. Det er en mekanisk blokkering et sted.	1. Skift ut pakningene. 2. Rengjør avlastingsventilen og kontroller trykket. Rådfør deg med en autorisert forhandler. 3. Overhal kontrollventilen. 4. Fjern blokkeringen.
Klippeenheten følger ikke konturene i bakken.	1. Det er stramhet i svingtappene. 2. Gressklipperen brukes i Hold-posisjon. 3. Vektoverføringen er satt for høyt.	1. Løsne og smør svingtappene etter behov. 2. Flytt posisjonskontrollbryteren til Ned/Flyt-posisjon. 3. Reduser vektoverføringen.
En klippeenhet starter ikke.	1. Setesensorbryteren fungerer ikke. 2. For lite hydraulisk olje. 3. Drivakselen er splittet. 4. Trykkavlastningsventilen er sperret åpen eller feil innstilt. 5. Klippeenhetskniven(e) er sperret. 6. Klippeenhetens styreventil er i av-stillingen forårsaket av en ikke-fungerende kontrollventil. 7. Klippeenhetens kontrollventil er i av-posisjon forårsaket av en elektrisk feil.	1. Kontrollen den mekaniske og elektriske driften av bryteren. 2. Fyll beholderen for hydraulikkolje opp til riktig nivå. 3. Undersøk motoren og drivakslene og bytt dem ut hvis det er nødvendig. 4. Rengjør avlastningsventilen, og kontroller trykket. Rådfør deg med en autorisert forhandler. 5. Fjern blokkeringen etter behov. 6. Overhal kontrollventilen. 7. Kontroller det elektriske systemet.
Knivene roterer i feil retning.	1. Slangene er koblet feil	1. Kontroller den hydrauliske kretsen og koble til på nytt hvis det er nødvendig.

Notat:

Notat:

Liste over internasjonale forhandlere

Distributør:	Land:	Telefonnummer:	Distributør:	Land:	Telefonnum-mer:
Agrolanc Kft	Ungarn	36 27 539 640	Maquiver S.A.	Colombia	57 1 236 4079
AAI (Asian American Industrial)	Hong Kong	852 2497 7804	Maruyama Mfg. Co. Inc.	Japan	81 3 3252 2285
B-Ray Corporation	Korea	82 32 551 2076	Mountfield a.s.	Den tsjekkiske republikk	420 255 704 220
Brisa Goods LLC	Mexico	1 210 495 2417	Mountfield a.s.	Slovakia	420 255 704 220
Casco Sales Company	Puerto Rico	787 788 8383	Munditol S.A.	Argentina	54 11 4 821 9999
Ceres S.A.	Costa Rica	506 239 1138	Norma Garden	Russland	7 495 411 61 20
CSSC Turf Equipment (pvt) Ltd.	Sri Lanka	94 11 2746100	Oslinger Turf Equipment SA	Ecuador	593 4 239 6970
Cyril Johnston & Co.	Nord-Irland	44 2890 813 121	Oy Hako Ground and Garden Ab	Finland	358 987 00733
Cyril Johnston & Co.	Irland	44 2890 813 121	Parkland Products Ltd.	New Zealand	64 3 34 93760
Fat Dragon	Kina	886 10 80841322	Perfetto	Polen	48 61 8 208 416
Femco S.A.	Guatemala	502 442 3277	Pratoverde SRL.	Italia	39 049 9128 128
FIVEMANS New-Tech Co., Ltd	Kina	86-10-6381 6136	Prochaska & Cie	Østerrike	43 1 278 5100
ForGarder OU	Estland	372 384 6060	RT Cohen 2004 Ltd.	Israel	972 986 17979
G.Y.K. Company Ltd.	Japan	81 726 325 861	Riversa	Spania	34 9 52 83 7500
Geomechaniki of Athens	Hellas	30 10 935 0054	Lely Turfcare	Danmark	45 66 109 200
Golf international Turizm	Tyrkia	90 216 336 5993	Lely (U.K.) Limited	Storbritannia	44 1480 226 800
Hako Ground and Garden	Sverige	46 35 10 0000	Solvert S.A.S.	Frankrike	33 1 30 81 77 00
Hako Ground and Garden	Norge	47 22 90 7760	Spypros Stavrinides Limited	Kypros	357 22 434131
Hayter Limited (U.K.)	Storbritannia	44 1279 723 444	Surge Systems India Limited	India	91 1 292299901
Hydroturf Int. Co Dubai	De forente arabiske emirater	97 14 347 9479	T-Markt Logistics Ltd.	Ungarn	36 26 525 500
Hydroturf Egypt LLC	Egypt	202 519 4308	Toro Australia	Australia	61 3 9580 7355
Irrimac	Portugal	351 21 238 8260	Toro Europe NV	Belgia	32 14 562 960
Irrigation Products Int'l Pvt Ltd.	India	0091 44 2449 4387	Valtech	Marokko	212 5 3766 3636
Jean Heybroek b.v.	Nederland	31 30 639 4611	Victus Emak	Polen	48 61 823 8369

Europeisk personvernerklæring

Informasjonen Toro samler inn
Toro Warranty Company (Toro) respekterer ditt personvern. For at vi skal kunne behandle ditt garantikrav og kontakte deg ved en eventuell produkttilbakekalling, ber vi deg om å dele enkelte personopplysninger med oss, enten direkte eller gjennom din lokale Toro-bedrift eller -forhandler.

Toros garantisystem finnes på vertsservere i USA, hvor personvernlovgivningen kanskje ikke gir samme beskyttelse som i ditt eget land.

VED Å DELE DIN PERSONLIGE INFORMASJON MED OSS, SAMTYKKER DU I BEHANDLINGEN AV DIN PERSONLIGE INFORMASJON SOM BESKREVET I DENNE PERSONVERNERKLÆRINGEN.

Måten Toro bruker informasjon på
Toro kan bruke din personlige informasjon til å behandle garantikrav, til å kontakte deg ved en eventuell produkttilbakekalling og av andre hensyn som vi vil fortelle deg om. Toro kan dele din informasjon med Toros datterselskaper, forhandlere eller andre forretningspartnere i forbindelse med disse aktivitetene. Vi vil ikke selge din personlige informasjon til andre selskaper. Vi forbeholder oss retten til å oppgi personlig informasjon for samsvar med gjeldende lovgivning og på forespørsel fra passende myndighet, for å kunne drive våre systemer korrekt eller for vår egen eller andre brukeres beskyttelse.

Oppbevaring av personlig informasjon
Vi vil oppbevare din personlige informasjon så lenge vi har behov for den, av hensynene de opprinnelig ble samlet inn for eller av andre legitime hensyn (som f.eks. samsvar med regelverk), eller som påkrevd av gjeldende lovgivning.

Toros forpliktelse til din personlige informasjons sikkerhet
Vi tar rimelige forholdsregler for å beskytte sikkerheten til din personlige informasjon. Vi setter også i verk tiltak for å opprettholde nøyaktigheten til og gjeldende status for personlig informasjon.

Tilgang og korrigering av personlig informasjon
Hvis du vil gjennomgå eller korrigere din personlige informasjon, kontakt oss per e-post på legal@toro.com.

Australsk forbrukerlov

Australske kunder vil finne opplysninger angående australsk forbrukerlov enten inni boksen eller hos din lokale Toro-forhandler.

Generell Toro-garanti for kommersielle produkter

En begrenset toårsgaranti

Betingelser og inkluderte produkter

The Toro Company og datterselskapet Toro Warranty Company, i henhold til en avtale mellom dem, garanterer i fellesskap at ditt kommersielle Toro-produkt (”produktet”) er uten feil i materialer eller håndverk i to år eller 1500 driftstimer*, avhengig av hva som inntreffer først. Denne garantien gjelder alle produkter, med unntak av luftemaskiner (se separate garantierklæringer for disse produktene). Der det finnes berettigede forhold, vil vi reparere produktet uten ekstra kostnad for deg, inkludert diagnostikkutstyr, arbeid, deler og transport. Denne garantien tar effekt på den dato som produktet leveres til kunden.
* Produkt utstyrt med timeteller.

Instruksjoner for å innhente garantitjenester

Du er ansvarlig for å underrette distributøren eller den autoriserte forhandleren av kommersielle produkter om hvem du kjøpte produktet av, straks du tror at det foreligger et berettiget forhold. Hvis du trenger hjelp med å finne en distributør eller autorisert forhandler av kommersielle produkter, eller hvis du har spørsmål ang. dine garantirettigheter eller ansvar, kan du kontakte:

Toros serviceavdeling for kommersielle produkter
Toro Warranty Company
8111 Lyndale Avenue South
Bloomington, MN 55420-1196, USA

+1–952–888–8801 eller +1–800–952–2740
E-post: commercial.warranty@toro.com

Eierens ansvar

Som eier av produktet, er du ansvarlig for nødvendig vedlikehold og justeringer som beskrives i *brukerhåndboken*. Hvis du ikke utfører nødvendig vedlikehold og justeringer, kan dette føre til at garantien blir ugyldig.

Elementer og betingelser som ikke inkluderes

Ikke all produktsvikt eller feilfunksjon som finner sted i løpet av garantiperioden er et resultat av defekter i materialene eller håndverket. Denne garantien dekker ikke følgende:

- Produktsvikt som er et resultat av at man ikke har brukt originale Toro-deler ved utskiftninger, eller fra montering og bruk av tilleggsutstyr eller endret tilbehør som ikke kommer fra Toro. En separat garanti kan gis av produsenten for disse artiklene.
- Produktsvikt som er et resultat av at man ikke har utført anbefalt vedlikehold og/eller justeringer. Hvis du ikke vedlikeholder Toro-produktet i henhold til anbefalt vedlikehold som oppgitt i *brukerhåndboken*, kan dette føre til at garantikrav blir avslått.
- Produktsvikt som er et resultat av at man har brukt produktet på en grov, uaktsom eller uforsiktig måte.
- Deler som anses som forbruksdeler, bortsett fra om de er defekte. Eksempler på deler som anses som forbruksdeler, eller som brukes opp, under normal drift av produktet er, men er ikke begrenset til, bremseklosser og bremsebelegg, clutchbelegg, knivblad, spoler, valser og lagre (tettet eller smurt), motstål, tennplugger, styrehjul og lagre, dekk, filtre, remmer og enkelte sprøytedeler som diafragma, munnstykker, kontrollventiler o.l.
- Feil som er et resultat av utenforliggende krefter. Tilstander som anses å være utenforliggende krefter inkluderer, men er ikke begrenset til, vær, lagringsprosedyrer, ikke-godkjent bruk av kjølemidler, smøremidler, tilsetningsstoffer, gjødsel, vann eller kjemikalier o.l.
- Feil eller ytelsesproblemer på grunn av drivstoffbruk (f.eks. bensin, diesel eller biodiesel) som ikke samsvarer med de respektive bransjestandardene.
- Normal støy, vibrasjon, slitasje og forringelse.
- ”Vanlig slitasje” inkluderer, men er ikke begrenset til, skade på seter pga. slitasje eller slipevirkning, slitte, lakkerte overflater, oppskrapte merker eller vinduer osv.

Deler

Deler som skal skiftes ut som en del av nødvendig vedlikehold, er garantert for perioden opptil tidspunktet for utskiftingen av delen. Deler som skiftes ut under garantien, dekkes i gyldighetsperioden for garantien til originalproduktet og blir Toros eiendom. Toro vil ta den siste avgjørelsen om å reparere eventuelle eksisterende deler eller montere eller erstatte den. Toro kan bruke fabrikkreparerte deler for garantireparasjoner.

Garanti for dypsyklus- og litium-ionbatterier:

Dypsyklus- og litium-ion-batterier har et begrenset antall kilowattimer de kan levere i løpet av levetiden. Bruks-, lade- og vedlikeholdsteknikker kan forlenge eller forkorte den totale levetiden til batteriet. Etter hvert som batteriene i dette produktet brukes, vil mengden med faktisk arbeid mellom ladeintervallene minke sakte, men sikkert til batteriet er helt brukt opp. Skifte ut oppbrukte batterier, på grunn av normalt forbruk, er produkteiers ansvar. Batteriene må kanskje skiftes ut i løpet av den ordinære produktgarantiperioden for eierens regning. Merk: (kun litiumionbatteri): Et litium-ionbatteri har en proporsjonsmessig delegaranti som begynner tredje året og gjelder til og med femte året, avhengig av driftstid og kilowattimer brukt. Les *brukerhåndboken* for mer informasjon.

Vedlikehold foretas for eiers regning

Trimming av motor, smøring, rengjøring og lakkering, utskifting av filtre, kjølevæske og utføring av anbefalt vedlikehold, er noen av de normale tjenestene som Toro-produkter forutsetter må foretas for eiers regning.

Generelle betingelser

Reparasjon av en autorisert Toro-distributør eller -forhandler, er ditt eneste rettsmiddel under denne garantien.

Verken Toro Company eller Toro Warranty Company er ansvarlig for indirekte, tilfeldig eller betingede skader i forbindelse med bruken av Toro-produkter som dekkes av denne garantien, inkludert eventuelle kostnader eller utgifter med å erstatte utstyr eller tjenester i løpet av rimelige perioder med feilfunksjon eller uten bruk i påvente av fullføring av reparasjoner under denne garantien. Bortsett fra utslippsgarantien som det vises til nedenfor, hvis den gjelder, er det ingen andre uttrykkelige garantier. Alle impliserte garantier om salgbarhet og egnethet til bruk er begrenset til varigheten av denne uttrykkelig garantien.

Noen stater tillater ikke utelatelse av tilfeldige eller betingede skader eller begrensninger på hvor lenge en implisert garanti varer, så ovenfor nevnte utelatelse og begrensninger gjelder kanskje ikke for deg. Denne garantien gir deg spesielle rettigheter i henhold til loven, og du kan kanskje også ha andre rettigheter som varierer fra stat til stat.

Merknad ang. motorgaranti:

Systemet for utslippskontroll på ditt produkt dekkes kanskje også av en separat garanti som overholder kravene som ble etablert av det amerikanske Environmental Protection Agency (EPA) og/eller California Air Resources Board (CARB). Timebegrensningene som fastsettes ovenfor, gjelder ikke for garantien for systemer for utslippskontroll. Du finner mer informasjon om dette i garantierklæringen for motorutslippskontroll i brukerhåndboken eller i dokumentasjonen fra motorprodusenten.

Andre land enn USA og Canada

Kunder som har kjøpt Toro-produkter som er eksportert fra USA eller Canada bør ta kontakt med sin Toro-distributør (forhandler) for å få garantipoliser for ditt land, din provins eller din delstat. Hvis du av en noen grunn er misfornøyd med din forhandlers tjenester eller har vanskeligheter med å skaffe deg informasjon om garantien, ta kontakt med importøren av Toro-produktene.