Form No. 3399-575 Rev A

Ensacador de 107 cm (42")

Cortacésped con conductor de radio cero

Nº de modelo 79394—Nº de serie 316000001 y superiores

Manual del operador

Introducción

Lea este manual detenidamente para aprender a utilizar y mantener correctamente su producto, y para evitar lesiones y daños al producto. Usted es el responsable de operar el producto de forma correcta y segura.

Cuando necesite asistencia técnica, piezas genuinas o información adicional, póngase en contacto con un Servicio Técnico Autorizado o con Asistencia al Cliente de , y tenga a mano los números de modelo y serie de su producto. Figura 1 identifica la ubicación de los números de modelo y serie en el producto. Escriba los números en el espacio provisto.

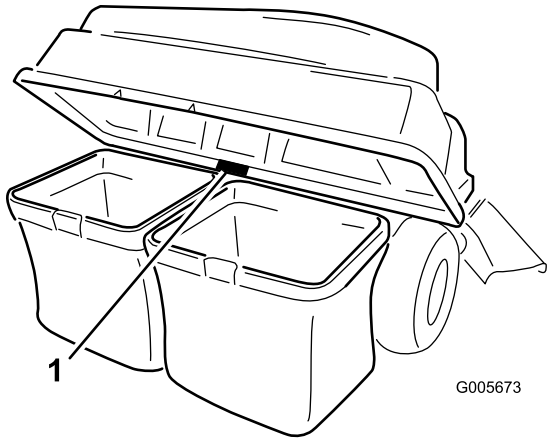

Figura 1

1. Ubicación de los números de modelo y de serie

Nº de modelo _____

Nº de serie _____

Este manual identifica peligros potenciales y contiene mensajes de seguridad identificados por el símbolo de alerta de seguridad (Figura 2), que señala un peligro que puede causar lesiones graves o la muerte si usted no sigue las precauciones recomendadas.

Figura 2

1. Símbolo de alerta de seguridad

Este manual utiliza 2 palabras para resaltar información. **Importante** llama la atención sobre información mecánica especial, y **Nota** resalta información general que merece una atención especial.

⚠ ADVERTENCIA

CALIFORNIA
Advertencia de la Propuesta 65

Este producto contiene una o más sustancias químicas que el Estado de California considera causantes de cáncer, defectos congénitos o trastornos del sistema reproductor.

Contenido

Introducción 1
Seguridad 2
Seguridad durante el remolcado 2
Pegatinas de seguridad e instrucciones 3
Montaje 4
1 Instalación del peso 5
2 Instalación del montaje de accesorios 7
3 Instalación de la varilla de cierre 10
4 Ensamblaje de la tapa del ensacador 11
5 Instalación de la tapa del ensacador 11
6 Instalación del conducto 12
7 Conexión con el conducto de descarga 15
Operación 16
Vaciado de las bolsas de recogida 16
Cómo despejar atascos en el ensacador 17
Cómo retirar el ensacador 17
Uso de la barra de tracción 17
Consejos de operación 17
Mantenimiento 19
Calendario recomendado de mantenimiento 19
Inspección del ensacador 19
Inspección de las cuchillas del cortacésped 20
Limpieza del accesorio ensacador 20
Almacenamiento 20
Almacenamiento del accesorio ensacador 20

Traducción del original (ES)

Impreso en EE.UU
Reservados todos los derechos

Seguridad

⚠ PELIGRO

Los motores pueden calentarse mientras están en marcha. El contacto con superficies calientes puede causar graves quemaduras.

Deje que los motores, sobre todo el silenciador, se enfríen antes de tocarlos.

⚠ PELIGRO

Los residuos como hojas, hierba y maleza pueden incendiarse. Un incendio en la zona del motor puede causar lesiones personales y daños materiales.

- **Mantenga la zona del motor y el silenciador libres de residuos.**
- **Tenga cuidado al abrir la tapa del ensacador que no caigan residuos sobre la zona del motor y el silenciador.**
- **Deje que se enfríe la máquina antes de almacenarla.**

La siguiente lista contiene información sobre seguridad que usted debe saber.

- Familiarícese con la operación segura del equipo, los controles del operador y las señales de seguridad.
- Extreme las precauciones cuando utilice el recogedor u otros accesorios. Éstos pueden cambiar la estabilidad y las características de operación de la máquina.
- Para mejorar la estabilidad, siga las instrucciones del fabricante para añadir o retirar pesos en las ruedas o contrapesos.
- No utilice un recogedor en pendientes o cuestas empinadas. Un recogedor de hierba pesado podría causar una pérdida de control o un vuelco de la máquina.
- Vaya más despacio y extreme la precaución en las pendientes. Asegúrese de conducir en la dirección recomendada en las pendientes. Las condiciones del césped pueden afectar a la estabilidad de la máquina. Extreme las precauciones al operar cerca de terraplenes.
- Haga todos los movimientos en cuestas y pendientes de forma lenta y gradual. No haga giros bruscos, o cambios bruscos de velocidad o de dirección.
- El recogedor puede obstruir la vista hacia atrás. Extreme las precauciones al usar la máquina en marcha atrás.
- Tenga cuidado al cargar o descargar la máquina en/desde un remolque o un camión.
- No utilice la máquina nunca con el deflector de descarga elevado, retirado o modificado, a menos que utilice un recogedor.
- Mantenga las manos y los pies alejados de las piezas en movimiento. No haga ajustes mientras el motor está funcionando.
- Antes de abandonar el puesto del operador por cualquier razón, incluso para vaciar el recogehierbas o desatascar el conducto, pare la máquina en un lugar llano, desengrane las transmisiones, calce o bloquee las ruedas y pare el motor.
- Si usted retira el recogedor, asegúrese de instalar cualquier deflector de descarga o protector que pudiera haber sido retirado para instalar el recogedor. No haga funcionar el cortacésped sin tener colocado el recogedor completo o el deflector de hierba.
- Pare el motor antes de retirar el recogedor o desatascar el conducto.
- No deje hierba en el recogedor durante periodos extendidos de tiempo.
- Los componentes del recogehierbas están sujetos a desgaste, daños y deterioro, lo cual podría dejar al descubierto piezas en movimiento o permitir que se arrojen objetos. Compruebe frecuentemente los componentes y sustitúyalos por piezas recomendadas por el fabricante cuando sea necesario.

Seguridad durante el remolcado

- Enganche el equipo a remolcar únicamente en el punto de enganche.
- Siga las recomendaciones del fabricante del accesorio sobre los límites de peso de los equipos remolcados y sobre remolcar en pendientes.
- No deje que suban niños u otras personas en los equipos remolcados.
- En las pendientes, el peso del equipo remolcado puede causar una pérdida de tracción y de control. Reduzca el peso remolcado y vaya más despacio.
- La distancia de parada aumenta con el peso de la carga remolcada. Conduzca lentamente y deje una distancia de parada mayor.
- Haga giros abiertos para mantener el accesorio alejado de la máquina.
- No remolque una carga que pese más que el vehículo de remolque.

Pegatinas de seguridad e instrucciones

Las pegatinas de seguridad e instrucciones están a la vista del operador y están ubicadas cerca de cualquier zona de peligro potencial. Sustituya cualquier pegatina que esté dañada o que falte.

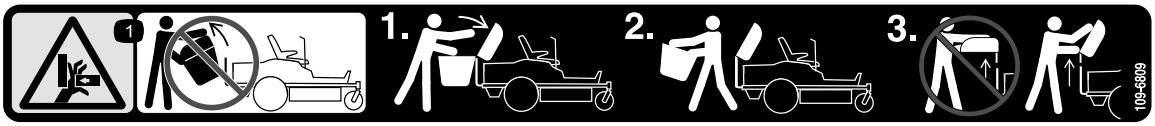

109-6809

1. Peligro de aplastamiento de la mano – no retire el ensacador entero de la máquina; abra la tapa del ensacador y retire las bolsas del mismo. No retire la tapa del ensacador si está cerrada; abra la tapa del ensacador y luego retírela.

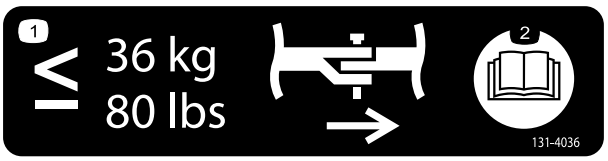

131-4036

1. La capacidad de tiro máxima es de 36 kg (80 libras).
2. Lea el *Manual del operador*.

110-6691

1. Peligro de objetos arrojados – mantenga a otras personas a una distancia prudencial de la máquina.
2. Peligro de objetos arrojados, cortacésped – no haga funcionar el cortacésped sin que esté colocado el deflector, la tapa de descarga o el sistema de recogida de hierba.
3. Peligro de corte/desmembramiento de mano o pie – no se acerque a las piezas en movimiento.

Montaje

Piezas sueltas

Utilice la tabla siguiente para verificar que no falta ninguna pieza.

Procedimiento	Descripción	Cant.	Uso
1	Perno (3/8 x 1¼") Contratuerca (3/8") Soporte de montaje del peso, izquierdo Soporte de montaje del peso, derecho Arandelas Soporte de peso Perno (3/8 x 1") Peso plano Peso de maletín Varilla de traba	4 4 1 1 4 1 2 1 1 1	Instale el peso.
2	Soporte del estabilizador (para modelos de 2015 y posteriores) Perno de cuello cuadrado (5/16 x ¾") Contratuerca (5/16") Tornillo autorroscante (5/16 x ¾") Perno (5/16 x 1") Bastidor de pivote Chaveta Varilla Arandela Pegatina de barra de tracción	1 2 4 2 2 1 2 2 2 1	Instale el montaje de accesorios.
3	Varilla de cierre Chaveta	1 1	Instalación de la varilla de cierre.
4	Tapa del ensacador Rejilla del ensacador	1 1	Ensamble la tapa del ensacador.
5	Bolsa de recogida Tubo superior del ensacador	2 1	Instale la tapa del ensacador.
6	Conducto Pomos Deflector Perno de cuello cuadrado (5/16 x 1-3/8") Tuerca con arandela prensada (5/16") Arandela plana, (5/16")	1 2 1 2 2 2	Instale el conducto.
7	No se necesitan piezas	–	Conecte el conducto de descarga.

1

Instalación del peso

Piezas necesarias en este paso:

4	Perno (3/8 x 1¼")
4	Contratuerca (3/8")
1	Soporte de montaje del peso, izquierdo
1	Soporte de montaje del peso, derecho
4	Arandelas
1	Soporte de peso
2	Perno (3/8 x 1")
1	Peso plano
1	Peso de maletín
1	Varilla de traba

Procedimiento

Nota: Este procedimiento se utiliza únicamente en modelos con palancas de control. Los modelos con volante **no** requieren la instalación de pesos.

⚠ CUIDADO

El ensacador cambia la distribución de peso de la máquina. La utilización de la máquina sin los pesos delanteros puede causar inestabilidad, que podría dar lugar a una pérdida de control.

Asegúrese de que los pesos delanteros están correctamente instalados antes de usar la máquina con el ensacador.

1. Localice los pernos delanteros en la parte inferior del bastidor (Figura 3 y Figura 4).
2. Retire los dos pernos (3/8" x 1") y dos contratuercas (3/8"). Guarde las contratuercas.

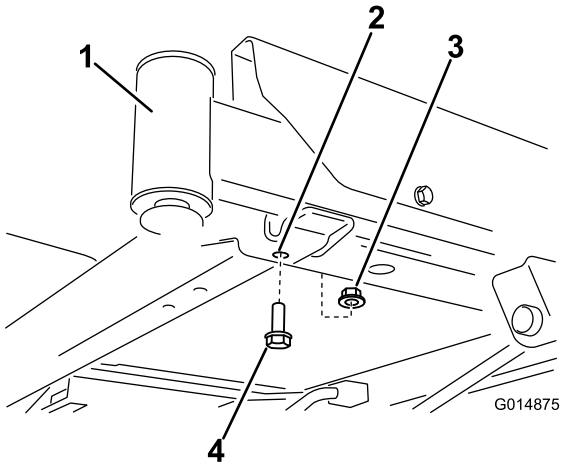

Figura 3

1. Rueda giratoria delantera derecha (horquilla y rueda no ilustradas para mayor claridad)
2. Taladro delantero, lado derecho
3. Perno (3/8 x 1")
4. Contratuerca (3/8")

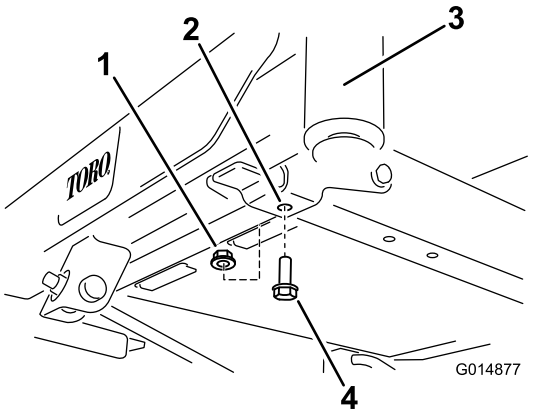

Figura 4

1. Contratuerca (3/8")
2. Taladro delantero, lado izquierdo
3. Rueda giratoria delantera izquierda (horquilla y rueda no ilustradas para mayor claridad)
4. Perno (3/8 x 1")

3. Localice los soportes de montaje del peso izquierdo y derecho entre las piezas sueltas.
4. Instale el soporte izquierdo en la base del bastidor usando 2 pernos (3/8" x 1¼"), 2 arandelas y 2 contratuercas (3/8") (Figura 5).

   Nota: Utilice 1 contratuerca de las piezas sueltas y 1 contratuerca de las que retiró anteriormente.

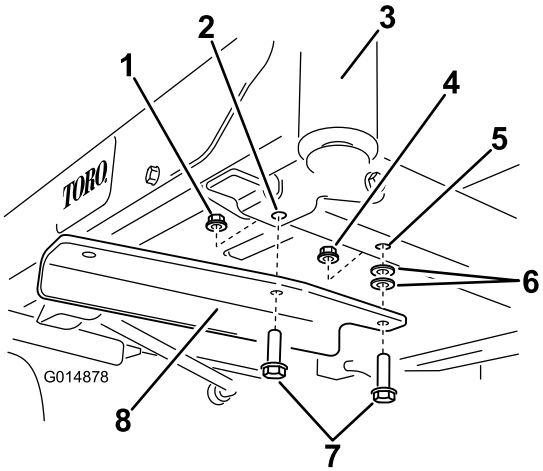

Figura 5

1. Contratuerca (3/8"), existente
2. Taladro delantero, izquierdo
3. Rueda giratoria delantera izquierda (horquilla y rueda no ilustradas para mayor claridad)
4. Contratuerca (3/8"), piezas sueltas
5. Taladro existente en el bastidor
6. Arandela
7. Perno (3/8 x 1¼")
8. Soporte de montaje izquierdo

5. En el lado derecho de la máquina, instale el soporte de montaje del peso derecho de la siguiente manera:
   - Máquinas sin pedal de elevación asistida: sujete el soporte usando dos pernos (3/8" x 1¼"), dos arandelas y dos contratuercas (3/8") (Figura 6).

     Nota: Utilice 1 contratuerca de las piezas sueltas y 1 contratuerca de las que retiró anteriormente.

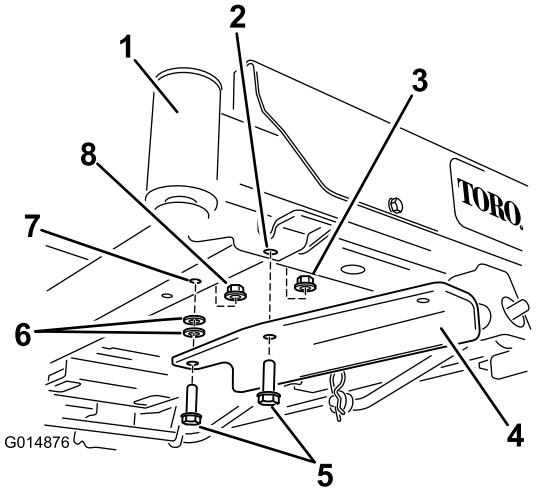

Figura 6

1. Rueda giratoria delantera derecha (horquilla y rueda no ilustradas para mayor claridad)
2. Taladro delantero, lado derecho
3. Contratuerca (3/8"), existente
4. Soporte de montaje derecho
5. Perno (3/8 x 1¼")
6. Arandela
7. Taladro existente en el bastidor
8. Contratuerca (3/8"), piezas sueltas

Nota: En las máquinas con pedal de elevación asistida no se usan las arandelas.

- En las máquinas con pedal de elevación asistida, retire los herrajes delanteros del soporte del pedal de elevación asistida y sujete el soporte usando 2 pernos y 2 contratuercas (Figura 7).

  Nota: Utilice 1 contratuerca de las piezas sueltas y 1 contratuerca de las que retiró anteriormente.

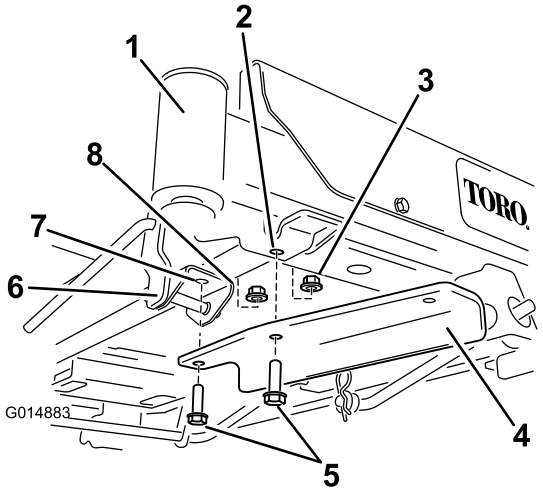

Figura 7

1. Rueda giratoria delantera derecha (horquilla y rueda no ilustradas para mayor claridad)
2. Taladro delantero, lado derecho
3. Contratuerca (3/8"), existente
4. Soporte de montaje derecho
5. Perno (3/8 x 1¼")
6. Soporte del pedal de elevación asistida
7. Taladro existente del soporte
8. Contratuerca (3/8"), piezas sueltas

6. Instale el soporte de peso en los soportes de montaje alineando los taladros exteriores de la bandeja con los soportes de montaje instalados anteriormente (Figura 8).

   Nota: Asegúrese de que la bandeja esté centrada sobre el bastidor.

7. Sujete el soporte de peso con 2 pernos (3/8" x 1") y 2 contratuercas (3/8") (Figura 8).

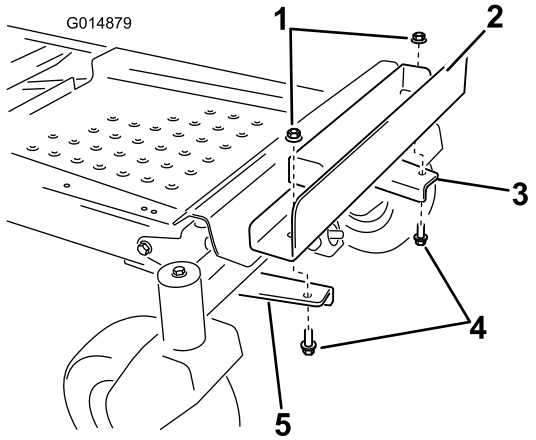

Figura 8

1. Contratuerca (3/8")
2. Soporte de peso
3. Soporte de montaje izquierdo
4. Perno (3/8 x 1")
5. Soporte de montaje derecho

8. Instale un peso plano en el soporte de peso y muévalo hacia atrás contra el borde de la bandeja (Figura 9).

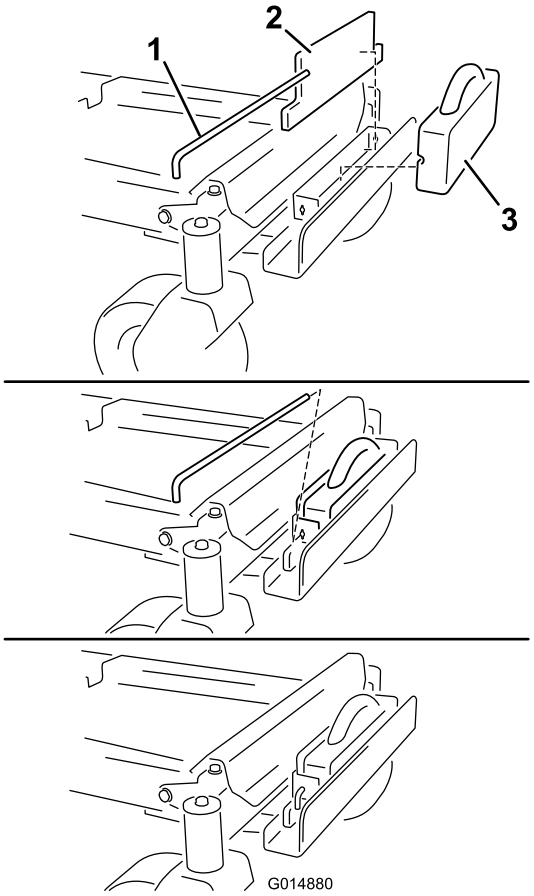

Figura 9

1. Varilla de traba
2. Peso plano
3. Peso de maletín

9. Instale un peso de maletín delante del peso plano (Figura 9).
10. Sujete los pesos al soporte de peso con una varilla de traba (Figura 9). Instale la varilla y gírela 90 grados hacia abajo para bloquearla en su sitio.
11. Cuando termine de instalar todos los pesos y soportes, compruebe que todos los herrajes están bien apretados. Apriételos según sea necesario.

Importante: Cada vez que retire el accesorio de ensacado, no olvide desmontar los pesos delanteros para mantener la estabilidad correcta de la máquina.

2

Instalación del montaje de accesorios

Piezas necesarias en este paso:

1	Soporte del estabilizador (para modelos de 2015 y posteriores)
2	Perno de cuello cuadrado (5/16 x ¾")
4	Contratuerca (5/16")
2	Tornillo autorroscante (5/16 x ¾")
2	Perno (5/16 x 1")
1	Bastidor de pivote
2	Chaveta
2	Varilla
2	Arandela
1	Pegatina de barra de tracción

Solo para modelos de 2015 y posteriores

Nota: El soporte del estabilizador se usa solo en modelos de 2015 y posteriores (Figura 10).

1. Instale el soporte del estabilizador en el protector del motor usando 2 pernos de cuello cuadrado (5/16" x ¾") y 2 contratuercas (5/16") (Figura 10).

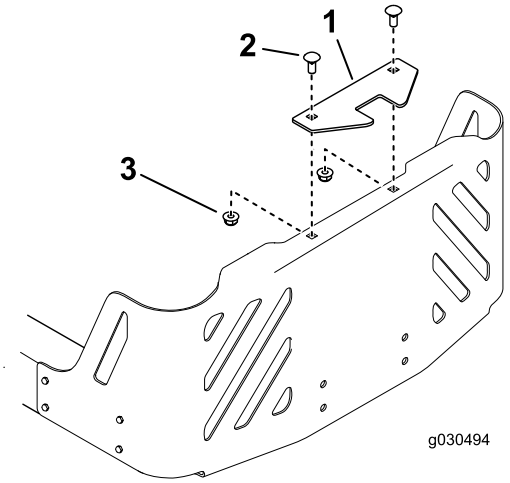

Figura 10
Modelo de 2015 ilustrado

1. Soporte del estabilizador
2. Perno de cuello cuadrado (5/16 x ¾")
3. Contratuerca (5/16")

2. Instale el bastidor de pivote en el bastidor de la máquina según se muestra en Figura 11. Sujete el bastidor de pivote usando 2 pernos (5/16" x 1") y 2 contratuercas (5/16").

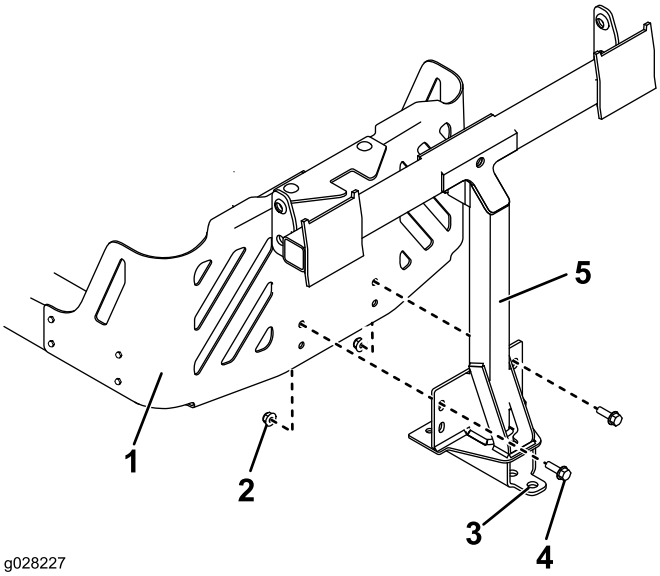

Figura 11

1. Bastidor de la máquina
2. Contratuerca (5/16")
3. Taladro
4. Perno (5/16 x 2½")
5. Bastidor de pivote

3. Sujete el bastidor de pivote a la parte inferior del bastidor de la máquina usando 2 tornillos autorroscantes (5/16" x ¾"), según se muestra en Figura 12.

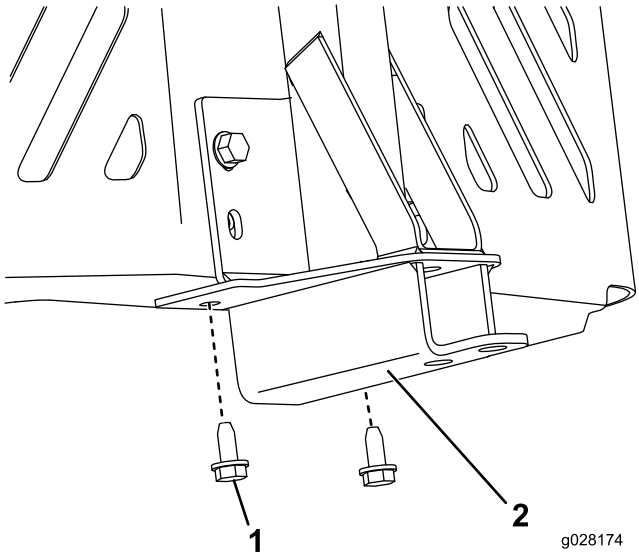

Figura 12

1. Tornillo autorroscante (5/16 x ¾")
2. Bastidor de pivote

4. Enganche la pegatina de la barra de tracción 1.3 cm (½") hacia la izquierda del montaje de accesorios (Figura 13).

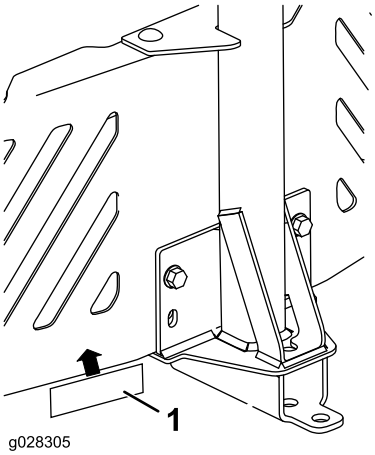

Figura 13

1. Pegatina de la barra de tracción

5. Instale el extremo doblado abocinado de una varilla en la ranura con forma de bocallave en el lado izquierdo del bastidor de la máquina y mueva la varilla hacia atrás para que se apoye en el bastidor (Figura 14).

   Nota: Repita este paso en el lado derecho de la máquina.

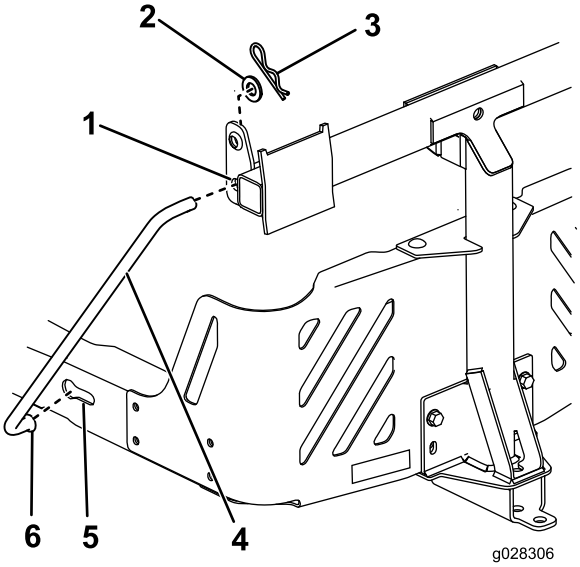

Figura 14

Lado izquierdo ilustrado

1. Taladro del bastidor de pivote
2. Arandela
3. Chaveta
4. Varilla de soporte
5. Ranura en forma de bocallave, existente
6. Extremo doblado abocinado de la varilla

6. Introduzca los extremos doblados de las varillas en el montaje de accesorios, según se muestra en Figura 14, y sujete el extremo de cada varilla con una arandela y una chaveta.

Solo para modelos de 2011 a 2014

Nota: El soporte del estabilizador no se usa en modelos de 2011 a 2014.

Nota: Para los modelos de 2011 a 2014, el protector del motor trasero es opcional para este ensacador.

1. Instale el bastidor de pivote en el bastidor de la máquina según se muestra en Figura 15. Sujete el bastidor de pivote usando 2 pernos (5/16" x 1") y 2 contratuercas (5/16").

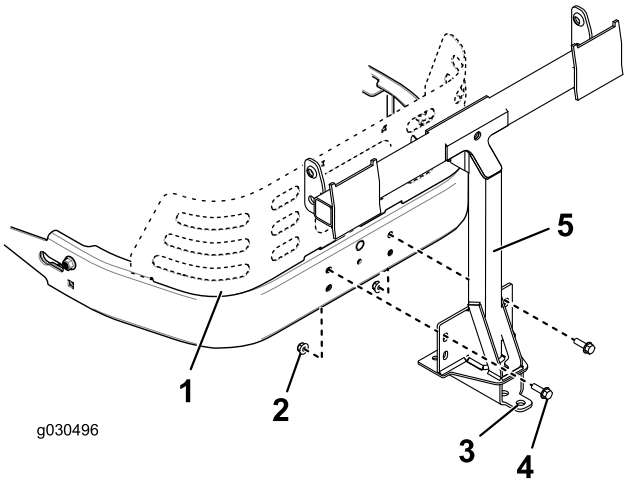

Figura 15

1. Bastidor de la máquina
2. Contratuerca (5/16")
3. Taladro
4. Perno (5/16 x 2½")
5. Bastidor de pivote
6. Protector del motor trasero (opcional)

2. Sujete el bastidor de pivote a la parte inferior del bastidor de la máquina usando 2 tornillos autorroscantes (5/16" x ¾"), según se muestra en Figura 16.

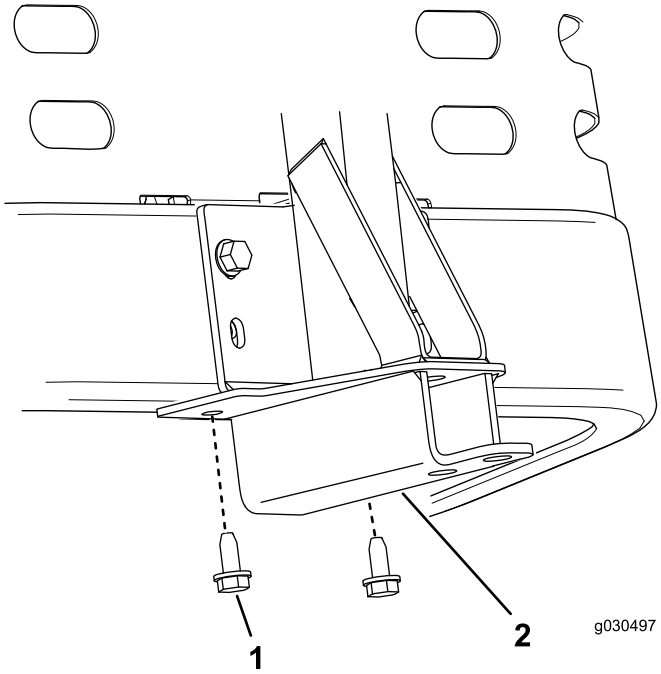

Figura 16

1. Tornillo autorroscante (5/16 x ¾")
2. Bastidor de pivote

3. Enganche la pegatina de la barra de tracción 1.3 cm (½") hacia la izquierda del montaje de accesorios (Figura 17).

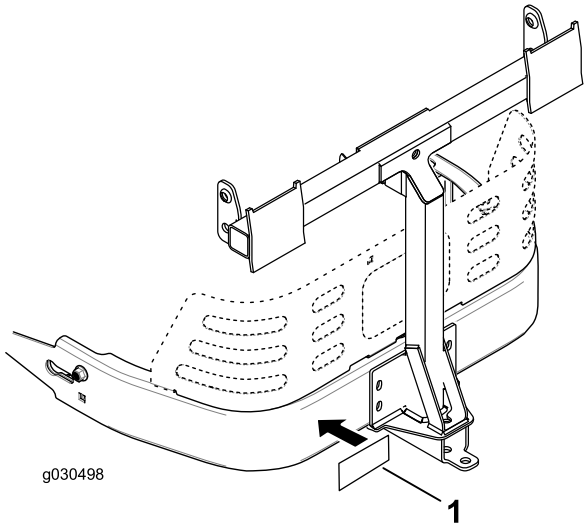

Figura 17

1. Pegatina de la barra de tracción

4. Instale un extremo doblado abocinado de una varilla en la ranura con forma de bocallave en el lado izquierdo del bastidor de la máquina y mueva la varilla hacia atrás para que se apoye en el bastidor (Figura 18).

   Nota: Repita este paso en el lado derecho de la máquina.

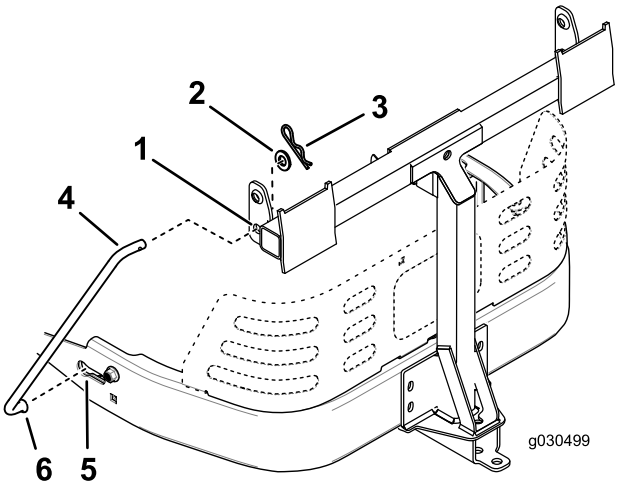

Figura 18

Lado izquierdo ilustrado

1. Taladro de bastidor de pivote
2. Arandela
3. Chaveta
4. Varilla de soporte
5. Ranura en forma de bocallave (existente)
6. Extremo doblado abocinado de la varilla de soporte

5. Introduzca los extremos doblados de la varilla en el montaje de accesorios, según se muestra en Figura 18, y sujete el extremo de cada varilla con una arandela y una chaveta.

3

Instalación de la varilla de cierre

Piezas necesarias en este paso:

1	Varilla de cierre
1	Chaveta

Procedimiento

Instale la varilla del cierre con una chaveta (Figura 19).

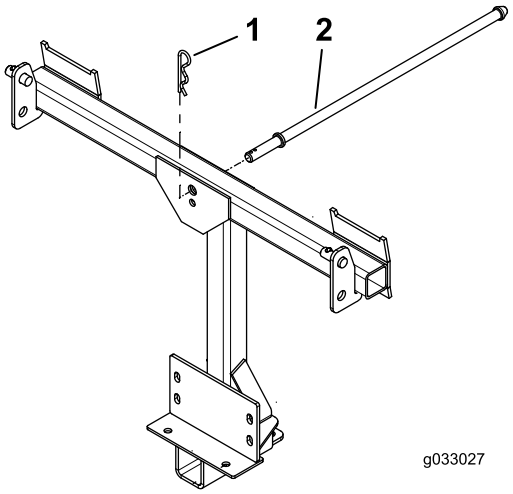

Figura 19

1. Chaveta
2. Varilla de cierre

4

Ensamblaje de la tapa del ensacador

Piezas necesarias en este paso:

1	Tapa del ensacador
1	Rejilla del ensacador

Procedimiento

1. Ponga la tapa del ensacador boca abajo.
2. Instale la rejilla según se muestra en Figura 20, de manera que quede inclinada hacia abajo, hacia las bolsas de recogida.

   Nota: Asegúrese de encajar bien las rejillas con un "clic", y de enganchar las pestañas en la tapa del ensacador.

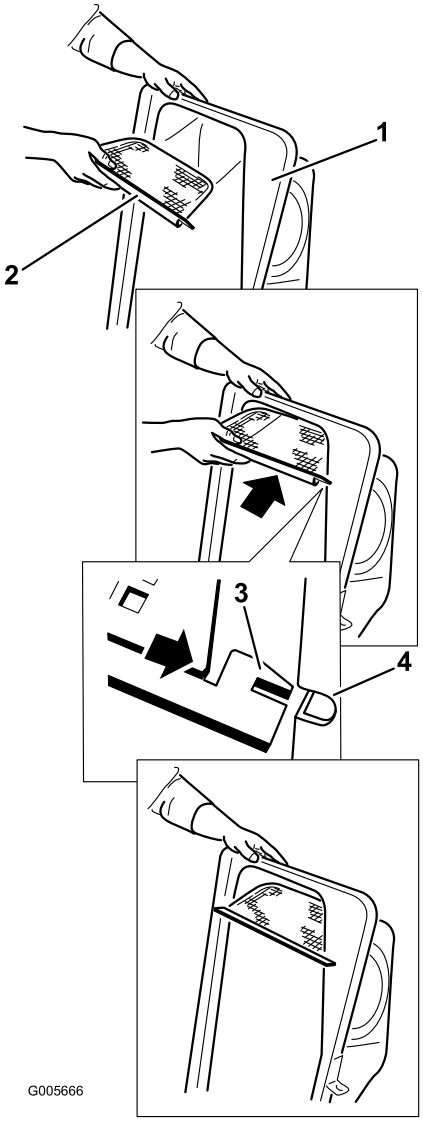

Figura 20

1. Tapa del ensacador
2. Filtro
3. Pestaña de la rejilla
4. Ranura de la tapa del ensacador

5

Instalación de la tapa del ensacador

Piezas necesarias en este paso:

2	Bolsa de recogida
1	Tubo superior del ensacador

Procedimiento

1. Instale la tapa del ensacador en el bastidor del ensacador.

2. Gire la tapa del ensacador para alinear los orificios de los soportes de la tapa del ensacador con las clavijas de los pivotes del bastidor del ensacador (Figura 21).

3. Coloque los soportes sobre los pivotes y baje la tapa del ensacador a su posición de funcionamiento.

Nota: La instalación de la tapa del ensacador se realiza más fácilmente entre dos personas.

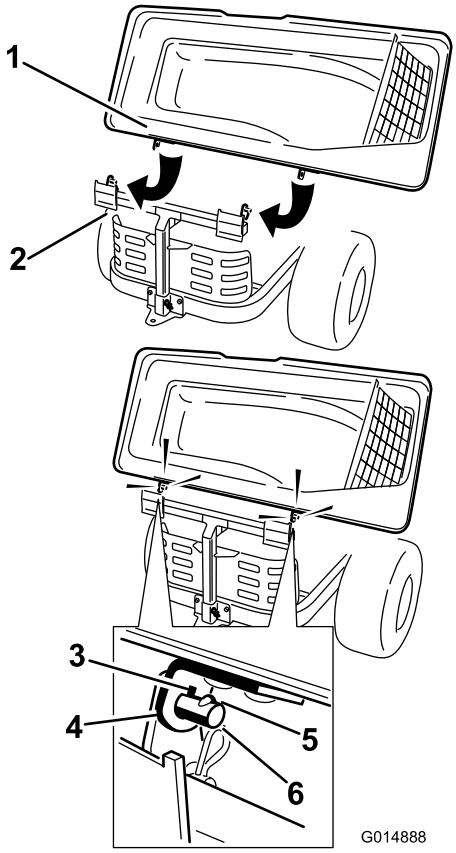

Figura 21

1. Tapa del ensacador
2. Bastidor del ensacador
3. Orificio en forma de bocallave
4. Soporte, tapa del ensacador
5. Clavija
6. Pivote

4. Levante la tapa del ensacador e instale las bolsas, colocando el enganche del bastidor de cada bolsa sobre los soportes de retención (Figura 22).

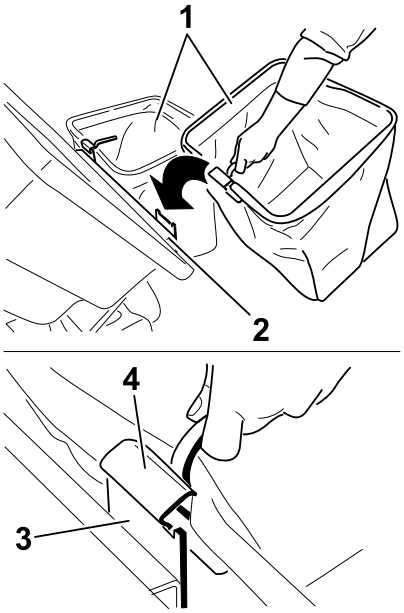

Figura 22

1. Bolsa
2. Bastidor del ensacador
3. Soporte de sujeción
4. Enganche del bastidor de la bolsa

5. Baje la tapa del ensacador sobre las bolsas (Figura 23).

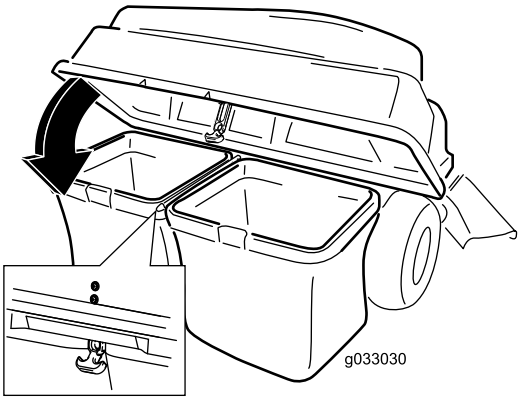

Figura 23

6. Sujete la tapa con el cierre (Figura 23).

7. Instale el tubo superior del ensacador introduciendo el extremo curvo en el orificio de la tapa del ensacador.

Nota: Asegúrese de que el extremo abocardado con la clavija de retención apunta hacia abajo y hacia adelante para su acoplamiento con el Kit de acabado.

6

Instalación del conducto

Piezas necesarias en este paso:

1	Conducto
2	Pomos
1	Deflector
2	Perno de cuello cuadrado (5/16 x 1-3/8")
2	Tuerca con arandela prensada (5/16")
2	Arandela plana, (5/16")

Procedimiento

1. Retire el conjunto de la placa que incluye el conducto de descarga lateral (Figura 24). Guarde estos herrajes y el conjunto de la placa.
2. Retire el deflector existente situado debajo del lado derecho de la carcasa de corte (Figura 24). Guarde el deflector y los herrajes.

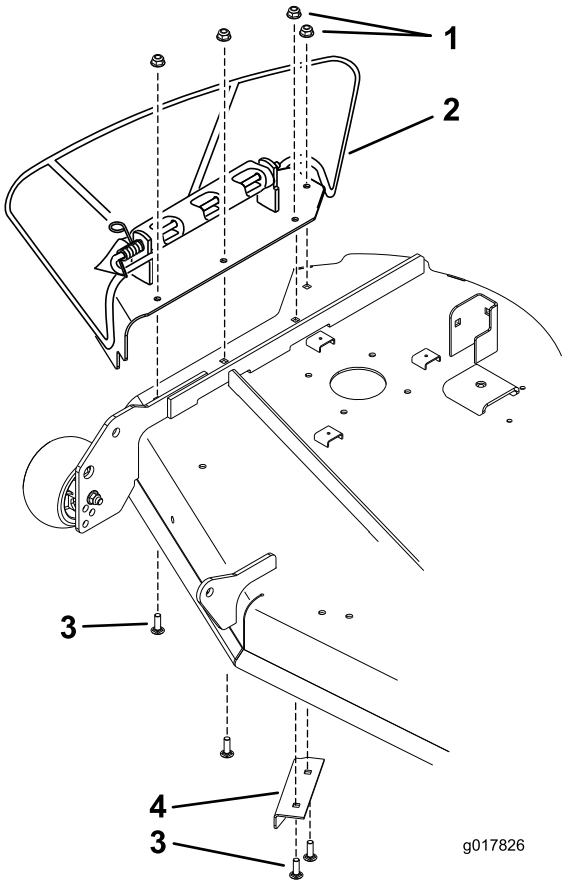

Figura 24

1. Tuercas con arandela prensada
2. Conjunto de placa con conducto de descarga
3. Pernos de cuello cuadrado
4. Deflector existente

3. Coloque el deflector nuevo con un perno de cuello cuadrado (5/16 x 1") y una tuerca (5/16") del deflector que retiró anteriormente (Figura 25). Utilice un perno nuevo (5/16" x 1-3/8") y una tuerca con arandela prensada (5/16") para sujetar un lado del deflector (Figura 25).

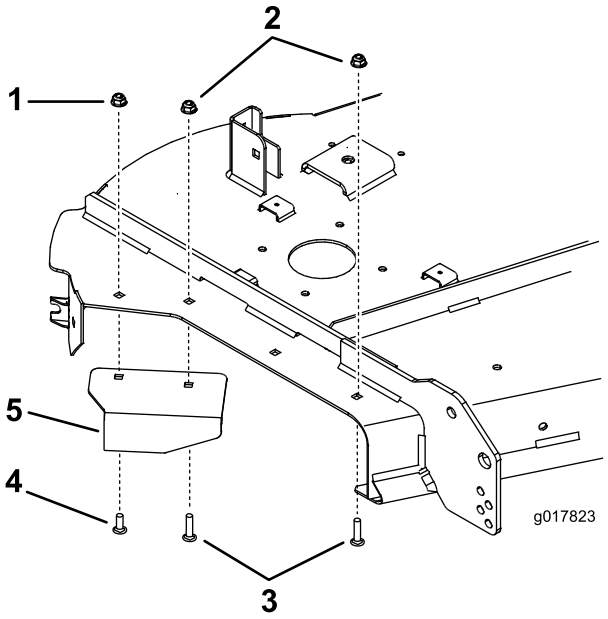

Figura 25

1. Tuerca con arandela prensada existente (5/16")
2. Tuerca con arandela prensada nueva (5/16")
3. Perno de cuello cuadrado nuevo (5/16 x 1-3/8")
4. Perno de cuello cuadrado existente (5/16 x 1")
5. Deflector nuevo

4. Instale un perno de cuello cuadrado y una tuerca con arandela prensada en el taladro delantero indicado en Figura 25.
5. Alinee los orificios del conducto y monte el conducto sobre los pernos. Sujete el conducto a la carcasa de corte con los dos pomos y las arandelas planas (5/16") (Figura 26).

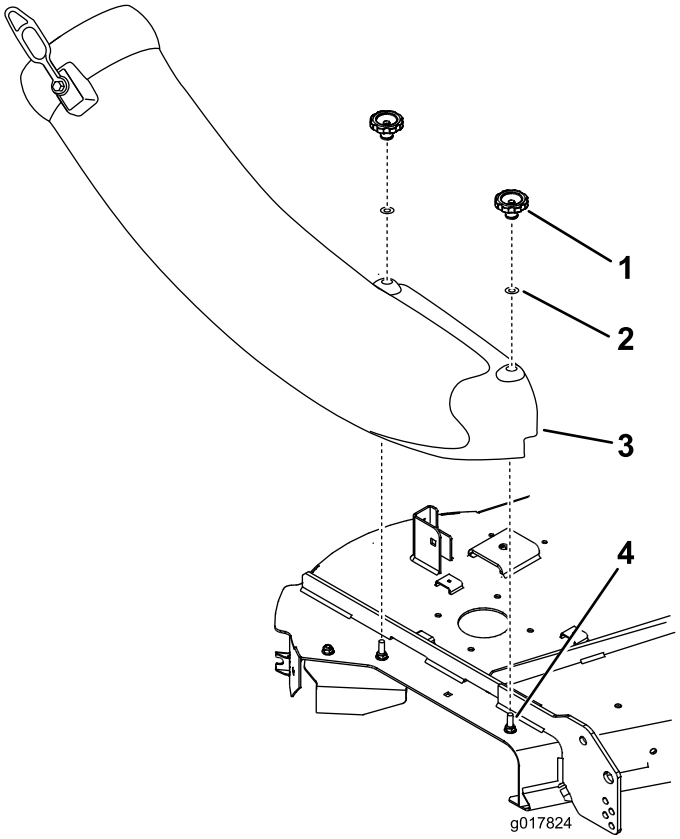

Figura 26

1. Pomos
2. Arandela plana, (5/16")
3. Conducto
4. Pernos instalados

6. Enganche el cierre flexible del conducto en el soporte de retención soldado a la carcasa de corte, detrás del orificio (Figura 27).

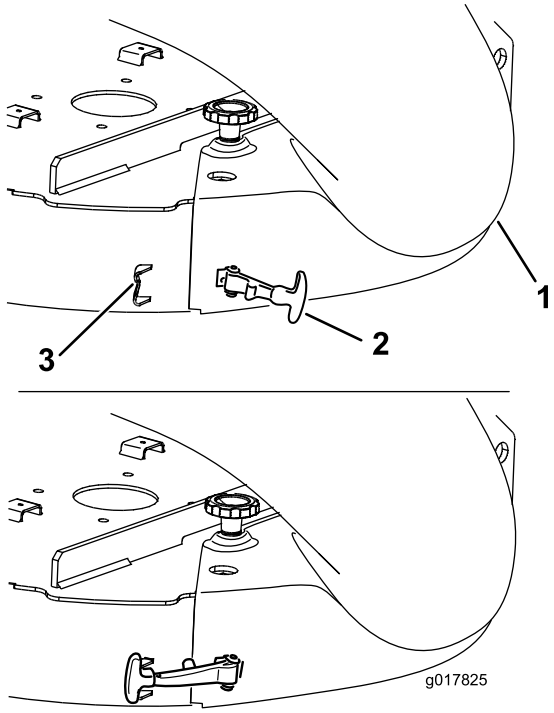

Figura 27

1. Conducto
2. Cierre flexible
3. Soporte de retención (soldado a la carcasa de corte)

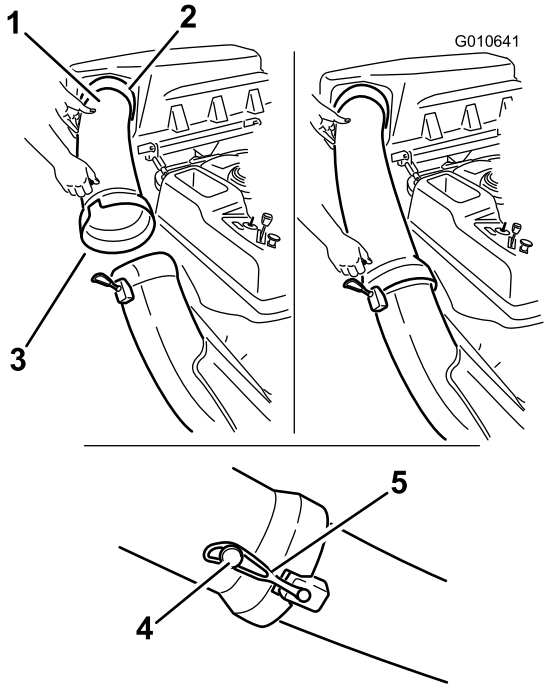

Figura 28

1. Tubo de descarga, extremo curvo
2. Orificio de la tapa del ensacador
3. Tubo de descarga, extremo abocinado
4. Clavija
5. Correa de goma

7

Conexión con el conducto de descarga

No se necesitan piezas

Procedimiento

1. Introduzca el extremo curvo del tubo de descarga en el orificio de la tapa del ensacador (Figura 28).
2. Coloque el extremo abocinado del tubo de descarga sobre el extremo del conducto. Enganche la correa de goma del conducto alrededor de la clavija del tubo de descarga para sujetar éste (Figura 28).
3. Después de instalar el ensacador, conecte el cable de la(s) bujía(s).

Operación

Nota: Los lados derecho e izquierdo de la máquina se determinan desde la posición normal del operador.

⚠ ADVERTENCIA

Para evitar lesiones personales, siga estos procedimientos:

- **Familiarícese con todas las instrucciones de operación y seguridad que aparecen en el *Manual del operador* del cortacésped antes de utilizar este accesorio.**
- **No retire nunca el tubo de descarga, las bolsas, la tapa del ensacador o el conducto con el motor en marcha.**
- **Pare siempre el motor y espere a que se detengan todas las piezas en movimiento antes de despejar cualquier atasco del sistema de ensacado.**
- **Nunca realice tareas de mantenimiento o reparación con el motor en marcha.**

⚠ ADVERTENCIA

Sin el deflector de hierba, los tubos del ensacador o el recogedor completo adecuadamente montado, usted y otras personas están expuestos a contacto con las cuchillas y a residuos lanzados al aire. El contacto con la(s) cuchilla(s) del cortacésped en rotación y con los residuos lanzados al aire causará lesiones o la muerte.

- **Instale siempre el deflector de hierba al retirar el ensacador y cambiar al modo de descarga lateral.**
- **Si el deflector de hierba se deteriora alguna vez, sustitúyalo inmediatamente. El deflector de hierba dirige el material hacia abajo y hacia el césped.**
- **No coloque nunca las manos o los pies debajo del cortacésped.**
- **No intente nunca despejar la zona de descarga o las cuchillas del cortacésped sin mover la toma de fuerza a desengranada y girar la llave de contacto a desconectado. También retire la llave, y desconecte el cable de la(s) bujía(s).**
- **Pare el motor antes de despejar el conducto de descarga.**

Vaciado de las bolsas de recogida

Tenga cuidado al levantar o manejar una bolsa de recogida llena. Para vaciar las bolsas de recogida:

1. Aparque la máquina en una superficie nivelada y desengrane el mando de control de las cuchillas.
2. Mueva las palancas de control de movimiento hacia fuera a la posición de bloqueo/punto muerto, pare el motor, retire la llave, ponga el freno de estacionamiento y espere a que se detengan todas las piezas en movimiento antes de abandonar el puesto del operador.
3. Abra (levante) la tapa del ensacador (Figura 29).

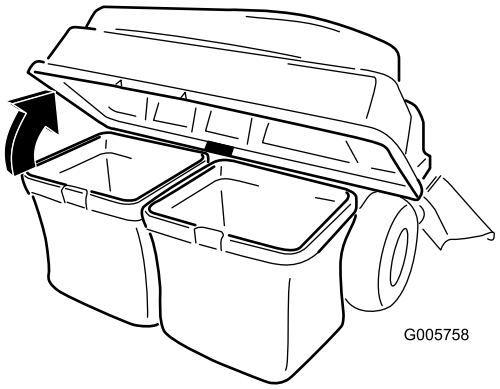

Figura 29

4. Comprima los residuos en las bolsas. Levante la bolsa con ambas manos y desengánchela del soporte de retención. Vacíe la bolsa. Repita el procedimiento con la otra bolsa.
5. Instale las bolsas, colocando el enganche del bastidor de cada bolsa sobre los soportes de retención (Figura 30).

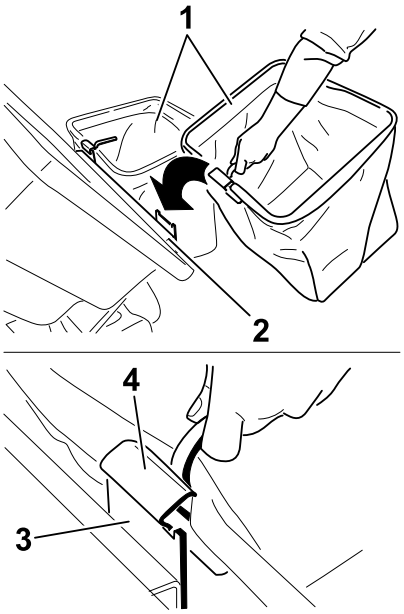

Figura 30

1. Bolsa
2. Bastidor del ensacador
3. Soporte de sujeción
4. Enganche del bastidor de bolsa

6. Baje la tapa del ensacador sobre las bolsas.

Cómo despejar atascos en el ensacador

1. Aparque la máquina en una superficie nivelada y desengrane el mando de control de las cuchillas.
2. Mueva las palancas de control de movimiento hacia fuera a la posición de bloqueo/punto muerto, pare el motor, retire la llave, ponga el freno de estacionamiento y espere a que se detengan todas las piezas en movimiento antes de abandonar el puesto del operador.
3. Compruebe las bolsas de recogida y vacíelas si están llenas.
4. Retire y separe el tubo de descarga y el conducto de la tapa del ensacador y del cortacésped. Usando un palo u otro objeto similar, retire cualquier obstrucción del cortacésped, tubo de descarga, conducto, y tapa del ensacador.
5. Una vez eliminado el atasco, instale el sistema de ensacado completo y continúe trabajando.

Cómo retirar el ensacador

⚠ CUIDADO

Utilizar la máquina sin el ensacador sin haber retirado los pesos delanteros puede causar inestabilidad que podría dar lugar a una pérdida de control.

- **Retire siempre los pesos delanteros al retirar el ensacador.**
- **No utilice la máquina nunca sin ensacador y con los pesos delanteros aún instalados.**

Puede retirarse el ensacador siguiendo los procedimientos de la sección Ensamblaje de todos los kits de ensacador instalados en orden inverso. Si hay pesos instalados, retire siempre los pesos delanteros de ensacado al retirar los ensacadores.

Nota: Al cambiar de nuevo al modo de descarga lateral, retire el deflector de ensacado e instale la placa deflectora original suministrada con la máquina.

Uso de la barra de tracción

El soporte del ensacador tiene una característica de barra de tracción que se puede usar para remolcar.

- Lea y asegúrese de entender todas las instrucciones de funcionamiento de la máquina.
- Al girar, reduzca la velocidad y observe la distancia.
- Haga giros abiertos y mantenga los equipos remolcados lejos del vehículo de remolque.
- La capacidad de tiro máxima es de 36 kg (80 libras).
- Un esfuerzo excesivo de la barra de tracción puede causar una falla en la transmisión hidrostática.

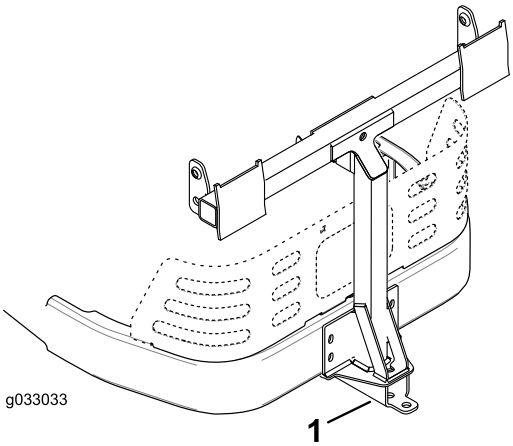

Figura 31

1. Soporte de ensacador con barra de tracción

Consejos de operación

Consejos de Ensacado

Recordar el tamaño

Recuerde que la máquina es más larga y más ancha cuando está instalado este accesorio. Tenga cuidado al girar en lugares estrechos para no dañar el accesorio.

Perfilar

Perfile siempre con el lado izquierdo del cortacésped. No perfile con el lado derecho del cortacésped porque podría dañar el conducto y el tubo de descarga del ensacador.

Altura de corte

No utilice una altura de corte demasiado baja porque si el cortacésped está rodeado de hierba alta, no puede entrar aire por debajo del cortacésped y en el sistema de ensacado. Si no entra aire suficiente por debajo del cortacésped, el sistema de ensacado se taponará.

Frecuencia de corte

Siegue a menudo, sobre todo cuando crece deprisa. Tendrá que segar en dos pasadas si llega a estar demasiado larga.

Técnica de corte

Para obtener el mejor aspecto de corte, asegúrese de solapar ligeramente la zona cortada anteriormente. Esto ayuda a reducir la carga del motor y reduce la posibilidad de que se obstruya el conducto y el tubo de descarga.

Velocidad de ensacado

Normalmente se ensaca con el acelerador del cortacésped en la posición de Rápido, conduciendo a una velocidad sobre el

terreno normal. No obstante, si la hierba es extremadamente seca y polvorienta, puede ser conveniente reducir un poco la velocidad del acelerador y aumentar la velocidad sobre el terreno del cortacésped. El sistema de ensacado puede taponarse si conduce demasiado deprisa y cae demasiado la velocidad del motor. En cuestas, puede ser necesario reducir la velocidad sobre el terreno del cortacésped. Esto ayuda a mantener la velocidad del motor y la eficacia del ensacado. Siegue cuesta abajo siempre que sea posible.

⚠ CUIDADO

A medida que se llena el ensacador, se añade más peso a la parte trasera de la máquina. Si usted se detiene y emprende la marcha súbitamente en una cuesta, puede perder el control de la dirección o la máquina puede volcar.

- **No pare ni arranque de repente la máquina al conducir cuesta arriba o cuesta abajo. Evite arrancar en sentido cuesta arriba.**
- **Si tiene que detener la máquina mientras va cuesta arriba, desengrane el mando de control de las cuchillas. Luego baje la cuesta en marcha atrás a velocidad lenta.**
- **Evite giros repentinos y cambios bruscos de velocidad o de dirección.**
- **No utilice la máquina nunca sin ensacador y con los pesos delanteros aún instalados.**

Ensacado de hierba alta

La hierba excesivamente larga pesa mucho y es posible que no sea impulsada correctamente a las bolsas de recogida. Si esto ocurre, pueden taponarse el tubo de descarga y el conducto. ara evitar que se obstruya el sistema de ensacado, siegue con una altura de corte alta, luego baje el cortacésped a la altura de corte normal y repita el proceso de ensacado.

Ensacado de hierba mojada

Siempre intente cortar la hierba cuando está seca, porque su césped tendrá un aspecto más cuidado. Si es imprescindible cortar hierba mojada, utilice el modo de descarga lateral convencional del cortacésped. Varias horas más tarde, cuando los recortes se hayan secado, instale el ensacador completo y recoja los recortes de hierba usando el aspirador.

Señales de taponamiento

Durante la recogida, es normal que salga expulsada una pequeña cantidad de recortes de hierba delante del cortacésped. Si sale expulsada una cantidad anormal de recortes, las bolsas pueden estar llenas o el sistema puede estar atascado.

Mantenimiento

Nota: Los lados derecho e izquierdo de la máquina se determinan desde la posición normal del operador.

Calendario recomendado de mantenimiento

Intervalo de mantenimiento y servicio	Procedimiento de mantenimiento
Después de las primeras 10 horas	• Inspeccione el ensacador.
Cada vez que se utilice o diariamente	• Limpie el ensacador.
Antes del almacenamiento	• Inspeccione el ensacador. • Limpie el ensacador.

⚠ CUIDADO

Si deja la llave en el interruptor de encendido, alguien podría arrancar el motor accidentalmente y causar lesiones graves a usted o a otras personas.

Retire la llave del interruptor de encendido y desconecte el cable de la bujía antes de realizar cualquier operación de mantenimiento. Aparte el cable para evitar su contacto accidental con la bujía.

⚠ PELIGRO

El motor puede calentarse mientras está en marcha. El contacto con superficies calientes puede causar graves quemaduras.

Deje que el motor, y sobre todo el silenciador, se enfríe antes de tocarlo.

⚠ PELIGRO

Los residuos como hojas, hierba y maleza pueden incendiarse. Un incendio en la zona del motor puede causar lesiones personales y daños materiales.

- **Mantenga la zona del motor y el silenciador libres de residuos.**
- **Tenga cuidado al abrir la tapa del ensacador que no caigan residuos sobre la zona del motor y el silenciador.**
- **Deje que se enfríe la máquina antes de almacenarla.**

Inspección del ensacador

Intervalo de mantenimiento: Después de las primeras 10 horas

Antes del almacenamiento

Inspeccione el ensacador después de las 10 primeras horas de operación y luego cada mes.

1. Compruebe el conducto, el tubo de descarga, y la tapa del ensacador. Cambie estos componentes si están agrietados o rotos.
2. Apriete todos los pernos, tuercas y tornillos.
3. Inspeccione todos los herrajes y cierres; cambie los que estén dañados o que falten.
4. Compruebe que las bolsas de recogida no están deterioradas.

⚠ ADVERTENCIA

Si las bolsas de recogida están rotas, desgastadas o deterioradas, podrían dejar pasar y lanzar al aire residuos y otros objetos, lesionando gravemente a usted y a otras personas.

- **Compruebe las bolsas de recogida y asegúrese de que no tienen agujeros, roturas u otros deterioros.**
- **No lave las bolsas de recogida.**
- **Si las bolsas están deterioradas, instale bolsas de recogida nuevas suministradas por el fabricante de este accesorio ensacador.**

Inspección de las cuchillas del cortacésped

Inspeccione las cuchillas del cortacésped regularmente, y siempre que una cuchilla haya golpeado algún objeto extraño.

Si las cuchillas están muy desgastadas o dañadas, instale cuchillas nuevas. Consulte el *Manual del operador* de su cortacésped respecto al mantenimiento de las cuchillas.

Limpieza del accesorio ensacador

Intervalo de mantenimiento: Cada vez que se utilice o diariamente

Antes del almacenamiento

Nota: Para evitar un deterioro rápido del material de las bolsas, almacénelas en un lugar en el que puedan secarse completamente después de cada uso.

1. Después de cada uso, retire y lave el interior y el exterior de la tapa del ensacador, el tubo de descarga, el conducto y los bajos del cortacésped, rociando agua con una manguera de jardín. Utilice un detergente suave para eliminar cualquier suciedad resistente.
2. Asegúrese de eliminar la hierba apelmazada de todas las piezas.
3. Enjuague las bolsas de recogida con agua usando una manguera de jardín para eliminar cualquier residuo.
4. Después del lavado, deje que se sequen completamente todas las piezas.

Almacenamiento

Almacenamiento del accesorio ensacador

1. Limpie el accesorio de ensacado; consulte Limpieza del accesorio ensacador (página 20).
2. Compruebe que el accesorio de ensacado no está dañado; consulte Inspección del ensacador (página 19).
3. Asegúrese de que las bolsas de recogida están vacías y totalmente secas.
4. Almacene el ensacador en un lugar limpio y seco, protegido de la luz solar directa. Esto protege las piezas de plástico y aumenta la vida del ensacador. Si es imprescindible almacenar el ensacador al aire libre, cúbralo con una funda impermeable.