Form No. 3400-514 Rev A

TORO®

Count on it.

Betjeningsvejledning

Groundsmaster®-traktionsenhed i 7200-serien

Modelnr. 30495—Serienr. 316000001 og derover

Registrer dit produkt på www.Toro.com.
Oversættelse af original (DA)

CE

3400-514 A

Dette produkt overholder alle relevante EU-direktiver. Yderligere oplysninger fås på den separate produktspecifikke overensstemmelseserklæring.

⚠ ADVARSEL

CALIFORNIEN
Advarsel i henhold til erklæring nr. 65

Dette produkt indeholder et eller flere kemikalier, der ifølge staten Californien er kræftfremkaldende og giver medfødte defekter eller forplantningsskader.

Dieselmotorens udstødningsgas og nogle af dens bestanddele er ifølge staten Californien kræftfremkaldende og kan medføre fødselsskader eller andre forplantningsskader.

Det er en overtrædelse af California Public Resource Code Section 4442 eller 4443 at bruge eller betjene denne motor på et skovbegroet, buskbegroet eller græsbegroet område, medmindre motoren er forsynet med en gnistskærm som defineret i Section 4442, som vedligeholdes og er i god driftsmæssig stand, eller medmindre motoren er bygget, udstyret og vedligeholdt til brandforebyggelse.

Dette gnisttændingssystem er i overensstemmelse med de canadiske ICES-002.

Indledning

Dette er en plænetraktor med roterende skæreknive, der er beregnet til brug af professionelle, ansatte operatører i kommercielle anvendelsesområder. Den er primært beregnet til klipning af græs på velholdte plæner i parker, på sportsbaner og kommercielle områder. Den er ikke beregnet til at klippe krat, slå græs eller anden bevoksning langs motorveje eller til landbrugsformål.

Læs denne vejledning omhyggeligt, så du kan lære at betjene og vedligeholde produktet korrekt samt undgå person- og produktskade. Det er dit ansvar at betjene produktet korrekt og sikkert.

Du kan kontakte Toro direkte på www.Toro.com for at få materialer om produktsikkerhed og oplæring i betjening, oplysninger om tilbehør, hjælp til at finde en forhandler eller for at registrere dit produkt.

Når du har brug for service, originale Toro-dele eller yderligere oplysninger, bedes du kontakte en autoriseret serviceforhandler eller Toros kundeservice samt have produktets model- og serienummer parat. Figur 1 angiver, hvor model- og serienummeret er placeret på produktet. Skriv numrene, hvor der er gjort plads til dette.

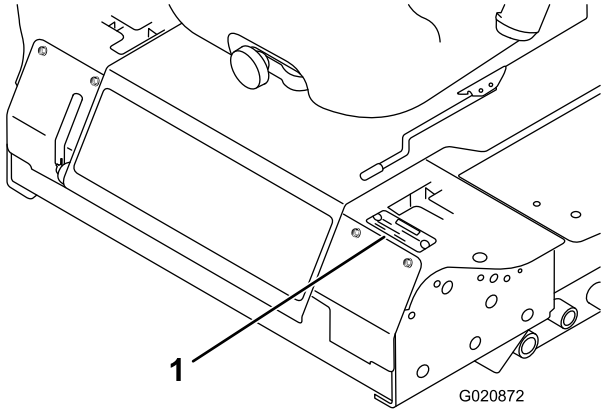

Figur 1

1. Model- og serienummerets placering

Modelnr. _____

Serienr. _____

Denne vejledning advarer dig om mulige farer og giver dig særlige sikkerhedsoplysninger ved hjælp af advarselssymbolet (Figur 2), der angiver en fare, som kan forårsage alvorlig personskade eller død, hvis du ikke følger de anbefalede forholdsregler.

Figur 2

1. Advarselssymbol

Denne betjeningsvejledning benytter sig derudover også af to ord til at fremhæve oplysninger. **Vigtigt** henleder opmærksomheden på særlige mekaniske oplysninger, og **Bemærk** angiver generel information, som det er værd at lægge særligt mærke til.

© 2015—The Toro® Company
8111 Lyndale Avenue South
Bloomington, MN 55420

Kontakt os på www.Toro.com.
Trykt i USA
Alle rettigheder forbeholdes

Indhold

Sikkerhed 4
Generelt om sikkerhed 4
Oplysninger om lyd og vibrationer 4
Hældningstabel 4
Hældningsindikator 5
Sikkerheds- og instruktionsmærkater 6
Opsætning 12
1 Hævning af styrtbøjlen 13
2 Montering af plæneklipperskjoldet 13
3 Justering af forreste venstre styrehjul 13
4 Kontrol af dæktrykket 13
5 Montering af vægte (i overensstemmelse med CE) 14
6 Kontrol af olie- og væskestande 15
7 Læsning af vejledningerne og gennemgang af uddannelsesmaterialet 15
Produktoversigt 15
Betjeningsanordninger 15
Specifikationer 17
Redskaber/tilbehør 17
Før betjening 17
Sikkerhedshensyn før drift 17
Påfyldning af brændstof 18
Kontrol af motorolien 19
Kontrol af kølesystemet 19
Kontrol af hydrauliksystemet 19
Anvendelse af styrtbøjlen (ROPS) 19
Sæt sikkerheden i højsædet 20
Anvendelse af sikkerhedslåsesystemet 21
Indstilling af sædet 23
Under betjening 23
Sikkerhed under drift 23
Betjening af parkeringsbremsen 24
Start og standsning af motoren 25
Kørsel med maskinen 26
Betjening af plæneklipperen 27
Justering af klippehøjden 27
Tip vedrørende betjening 28
Efter betjening 29
Sikkerhed efter drift 29
Manuel skubning af plæneklipperen 29
Læsning af maskinen 29
Transport af maskinen 30
Vedligeholdelse 32
Skema over anbefalet vedligeholdelse 32
Kontrolliste for daglig vedligeholdelse 33
Tiltag forud for vedligeholdelse 34
Sikkerhed før vedligeholdelse 34
Løsning af sædet 35
Smøring 35
Smøring af lejerne og bøsningerne 35
Serviceeftersyn af olien i plæneklipperskjoldets gearkasse 35
Motorvedligeholdelse 36
Motorsikkerhed 36
Kontrol af luftfilteret 36
Serviceeftersyn af motorolien 37
Vedligeholdelse af brændstofsystem 39
Serviceeftersyn af vandudskilleren 39
Rengøring af brændstoftanken 39
Eftersyn af brændstofslanger og -forbindelser 40
Udluftning af brændstofsystemet 40
Udluftning af indsprøjtningsdyserne 40
Vedligeholdelse af elektrisk system 41
Elektrisk system – Sikkerhed 41
Serviceeftersyn af batteriet 41
Opbevaring af batteriet 41
Kontrol af sikringerne 41
Vedligeholdelse af drivsystem 42
Kontrol af dæktrykket 42
Udskiftning af styrehjulene og lejerne 43
Vedligeholdelse af kølesystem 43
Kølesystem – Sikkerhed 43
Kontrol af kølesystemet 43
Rengøring af køleren 44
Vedligeholdelse af bremser 44
Justering af parkeringsbremsens sikkerhedskontakt 44
Vedligeholdelse af remme 45
Kontrol af generatorremmens spænding 45
Vedligeholdelse af betjeningsanordningssystem 46
Justering af styrehåndtagets neutrale sikkerhedskontakt 46
Justering af styrehåndtagets neutrale returneringsmekanisme 46
Justering af traktionsdrevet til neutral 47
Justering af den maksimale kørselshastighed 48
Justering af sporingen 49
Vedligeholdelse af hydrauliksystem 50
Hydrauliksystem – Sikkerhed 50
Kontrol af hydrauliksystemet 50
Udskiftning af hydraulikvæsken og -filteret 51
Rengøring 52
Rengøring under plæneklipperen 52
Bortskaffelse af affald 52
Opbevaring 52
Maskine 52
Motor 53

Sikkerhed

Denne maskine er designet i overensstemmelse med CEN-standarden ISO EN 5395:2013 og ANSI B71.4-2012, når de korrekte CE-sæt er blevet installeret i henhold til overensstemmelseserklæringen.

Generelt om sikkerhed

Dette produkt kan afskære hænder og fødder samt udslynge genstande. Følg altid sikkerhedsforskrifterne for at undgå alvorlig personskade.

Brug af dette produkt til andre end det tiltænkte formål kan udsætte dig selv og omkringstående for fare.

- Læs og forstå indholdet i denne *betjeningsvejledning*, før du starter motoren. Sørg for, at alle produktets brugere er fortrolige med betjeningen af det og forstår advarslerne.
- Hold hænder og fødder væk fra bevægelige maskinkomponenter.
- Betjen ikke maskinen, uden at alle værn og øvrige sikkerhedsanordninger sidder korrekt på plads og virker på maskinen.
- Hold afstand til udblæsningsåbninger. Hold omkringstående på sikker afstand af maskinen.
- Hold børn væk fra arbejdsområdet. Lad aldrig børn betjene maskinen.
- Stop maskinen, og sluk motoren, før den efterses, fyldes med brændstof eller ryddes for tilstopninger.

Hvis maskinen betjenes eller vedligeholdes forkert, kan der være risiko for personskade. Operatøren skal altid følge sikkerhedsforskrifterne og være opmærksom på advarselssymbolet, der betyder Forsigtig, Advarsel eller Fare – ”personlig sikkerhedsanvisning” for at nedsætte risikoen for personskade. Hvis disse forskrifter ikke følges, kan det medføre personskade eller død.

Du kan finde yderligere sikkerhedsoplysninger i de relevante sektioner i denne manual.

Oplysninger om lyd og vibrationer

Se vejledningen til CE-sættet (model 30240) for at få oplysninger om garanteret lydeffekt, lydtryksniveau og vibrationsniveau.

Hældningstabel

Denne oversigt viser den maksimale hældning, det er sikkert at arbejde med maskinen på.

A	B	C
16 grader	17 grader	18 grader

2015+ modeller

		30354	30353	30457	30456
		183 cm SDD	183 cm grundskjold	158 cm grundskjold	152 cm SDD
30495	GM 7200	C	C	C	B

Bemærk: Fremhævede værdier angiver modellens standardkonfiguration.

Hældningsindikator

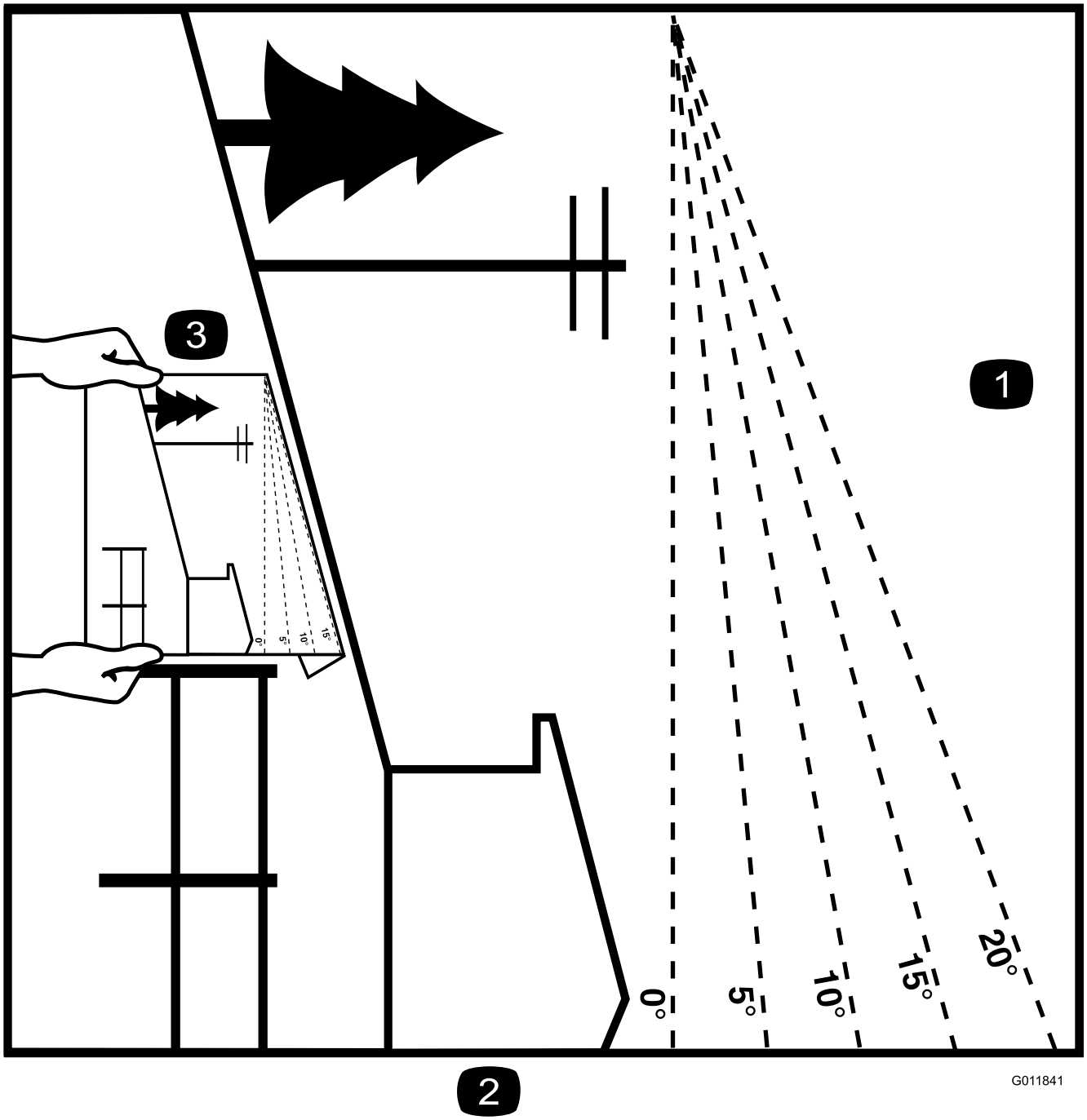

Figur 3

Det er tilladt at kopiere denne side til personlig brug.

1. Den maksimale hældning, det er sikkert at arbejde med maskinen på, er anført i ovenstående tabel. Brug hældningsoversigten til at bestemme bakkers hældningsgrad før arbejde med maskinen. **Betjen aldrig maskinen på skråninger med større hældning, end maskinen har kapacitet til.** Fold langs den relevante streg, så det passer til den anbefalede hældning.
2. Ret denne kant ind efter en lodret overflade (træ, bygning, hegnspæl osv.).
3. Eksempel på sammenligning af hældning med foldet kant.

Sikkerheds- og instruktionsmærkater

Sikkerheds- og instruktionsmærkaterne kan nemt ses af operatøren og er placeret tæt på potentielle risikoområder. Beskadigede eller bortkomne mærkater skal udskiftes.

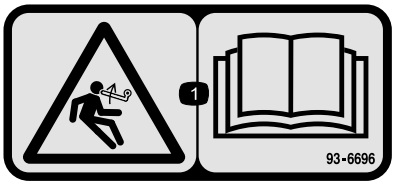

93-6696

1. Fare ved oplagret energi – læs *betjeningsvejledningen*.

93-6697

1. Læs *betjeningsvejledningen*.
2. Tilsæt SAE 80w-90 (API GL-5)-olie for hver 50. time.

98-4387

1. Advarsel – bær høreværn.

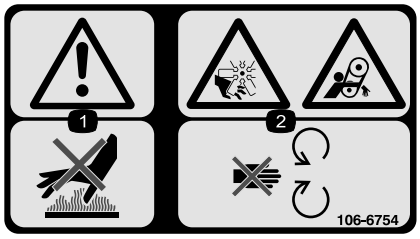

106-6754

1. Advarsel – rør ikke ved den varme overflade.
2. Risiko for skæring/amputation på ventilatoren og fare for at blive viklet ind i remmen – hold afstand til bevægelige dele.

106-6755

1. Motorkølevæske under tryk.
2. Eksplosionsfare – læs *betjeningsvejledningen*.
3. Advarsel – rør ikke ved den varme overflade.
4. Advarsel – læs *betjeningsvejledningen*.

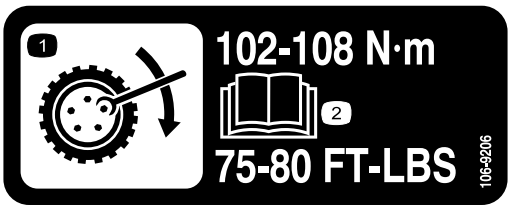

106-9206

1. Foreskrevne hjultilspændingsmomenter
2. Læs *Betjeningsvejledningen*.

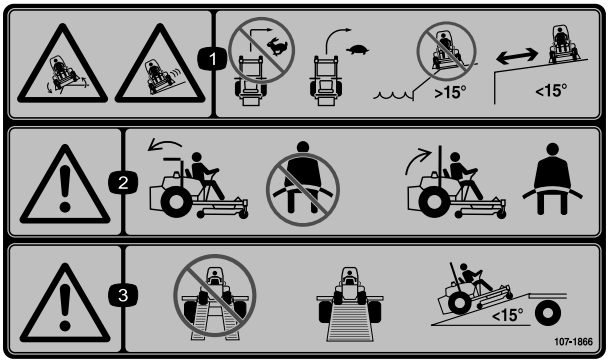

107-1866

1. Fare for tipning og udskridning eller mistet herredømme, bratte afsatser – drej ikke skarpt under hurtig kørsel. Sæt i stedet farten ned, og drej gradvist. Kør ikke maskinen i nærheden af bratte afsatser, skråninger med hældninger på over 15 grader eller vand. Hold sikker afstand til bratte afsatser.
2. Advarsel – hvis styrtbøjlen er sænket, skal du ikke spænde sikkerhedsselen. Hvis styrtbøjlen er hævet, skal du spænde sikkerhedsselen.
3. Advarsel – brug ikke sammensatte ramper, men brug hele ramper, når du transporterer maskinen. Brug kun ramper med en hældning på mindre end 15 grader.

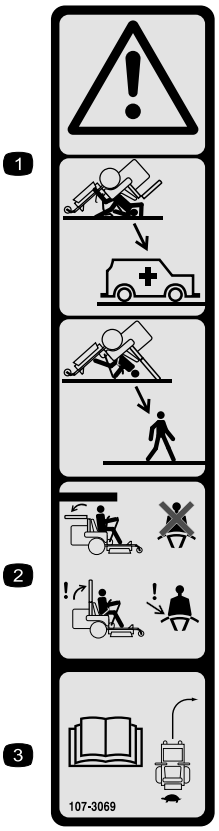

107-3069

1. Advarsel – styrtbøjlen beskytter dig ikke, når den er slået ned.
2. For at undgå personskade eller dødsfald som følge af en vælteulykke skal styrtbøjlen holdes i hævet og låst position, og sikkerhedsselen skal være spændt. Sænk kun styrtbøjlen, når det er absolut nødvendigt, og spænd ikke sikkerhedsselen, når styrtbøjlen er nede.
3. Læs *betjeningsvejledningen*, og kør langsomt og forsigtigt.

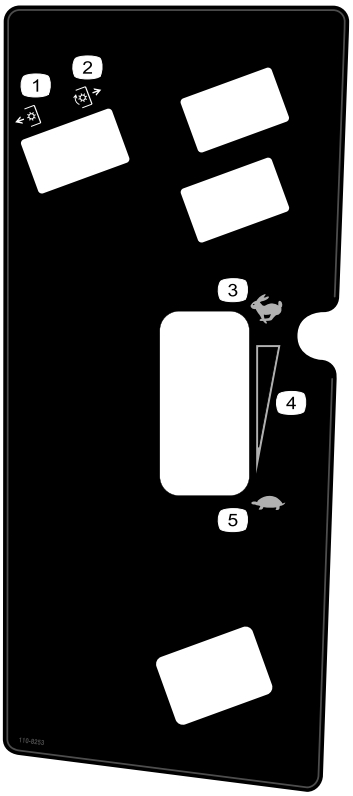

110-8253

1. Kraftudtag udkoblet
2. Kraftudtag indkoblet
3. Hurtig
4. Trinløst regulerbar indstilling
5. Langsom

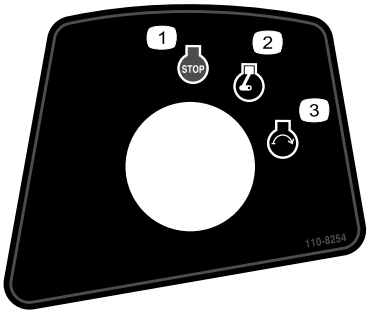

110-8254

1. Motorstandsning
2. Motorkørsel
3. Motorstart

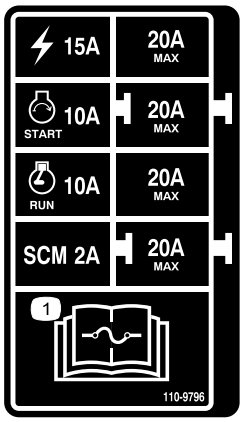

110-9796

1. Læs *Betjeningsvejledningen* for at få oplysninger om sikringer.

CALIFORNIA SPARK ARRESTER WARNING

Operation of this equipment may create sparks that can start fires around dry vegetation. A spark arrester may be required. The operator should contact local fire agencies for laws or regulations relating to fire prevention requirements. 117-2718

117-2718

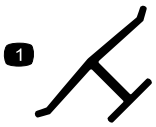

Producentens mærke

1. Indikerer, at skærekniven er identificeret som en reservedel fra producenten af originalmaskinen.

Batterisymboler

Nogle af eller alle disse symboler findes på batteriet.

1. Eksplosionsfare
2. Ingen ild, åben ild eller rygning.
3. Kaustisk væske/fare for kemisk forbrænding
4. Bær beskyttelsesbriller.
5. Læs *betjeningsvejledningen*.
6. Hold omkringstående på sikker afstand af batteriet.
7. Bær beskyttelsesbriller; eksplosive gasser kan forårsage blindhed og andre personskader.
8. Batterisyre kan forårsage blindhed og alvorlige forbrændinger.
9. Skyl omgående øjnene med vand, og søg hurtigt læge.
10. Indeholder bly; må ikke kasseres.

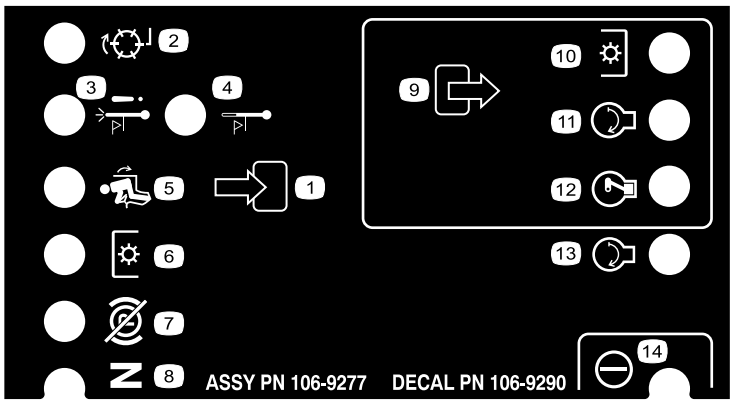

106-9290

1. Indgange
2. Ikke aktiv
3. Temperaturslukningskontakt
4. Advarsel om høj temperatur
5. I sædet
6. Kraftudtag
7. Parkeringsbremsen løsnet
8. Neutral
9. Udgange
10. Kraftudtag
11. Start
12. ETR (startstrøm)
13. Start
14. Servo

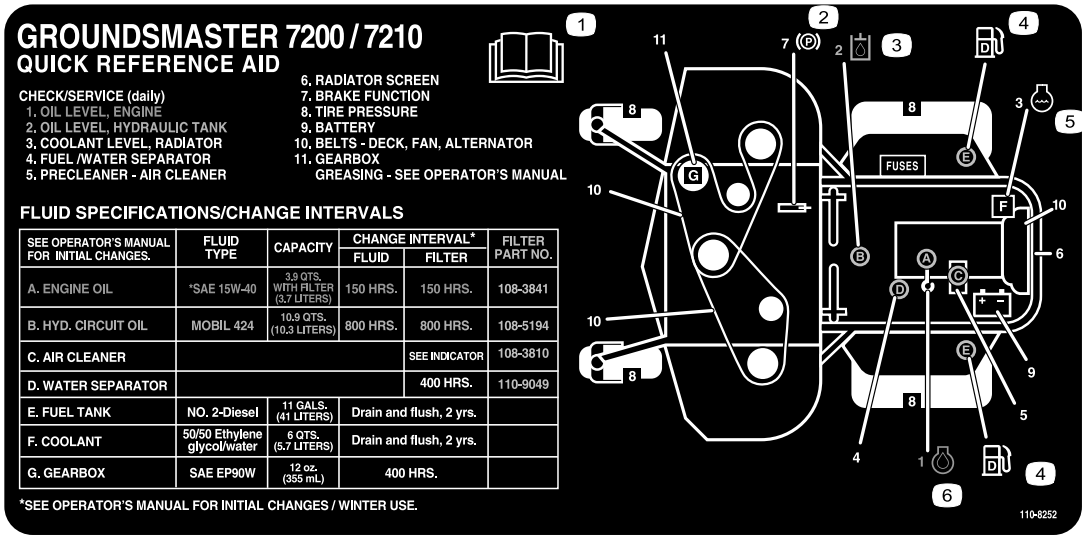

110-8252

1. Læs *Betjeningsvejledningen.*
2. Parkeringsbremse
3. Hydraulikolie
4. Brændstof
5. Motorkølevæske
6. Motorolie

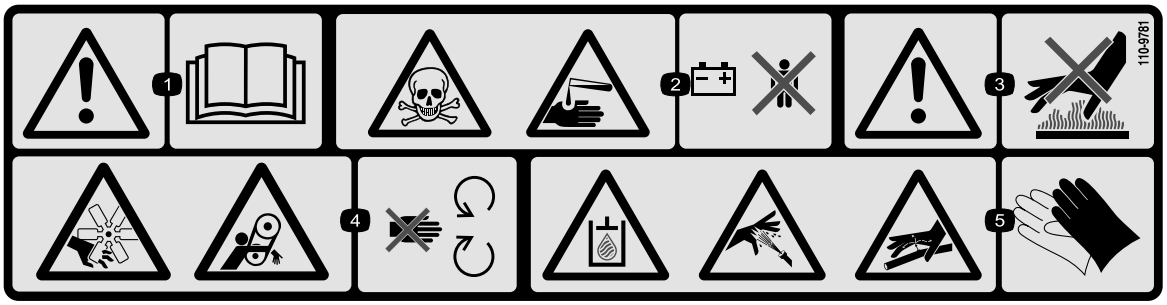

110-9781

1. Advarsel – læs *Betjeningsvejledningen.*
2. Fare for forgiftning og ætsende væske/kemisk forbrænding – hold børn i sikker afstand fra batteriet.
3. Advarsel – rør ikke ved den varme overflade.
4. Risiko for skæring/amputation på ventilatoren og fare for at blive viklet ind i remmen – hold afstand til bevægelige dele.
5. Hydraulikvæsken i systemet er under tryk. Der er fare for, at hydraulikvæske, som slipper ud, kan trænge gennem huden. Fare for knækkede hydraulikrør – bær beskyttelseshandsker under arbejde med komponenter i hydrauliksystemet.

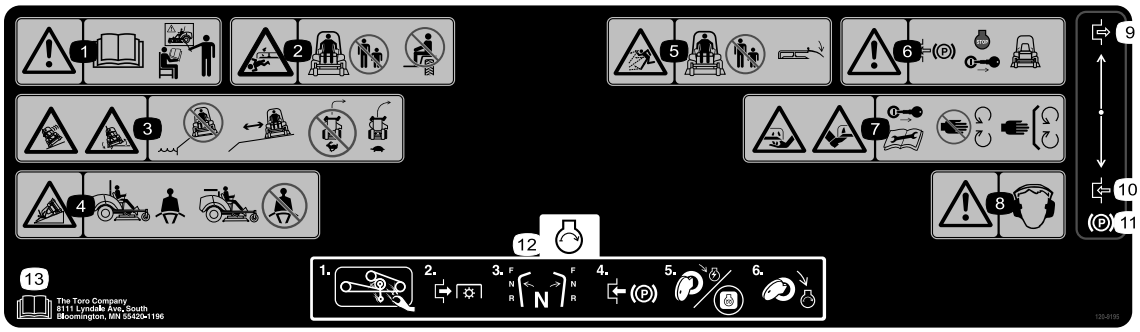

120-9195

1. Advarsel – læs *betjeningsvejledningen* før brug, og brug ikke denne maskine, før du er uddannet.
2. Fare for knusning/amputering af lemmer for omkringstående – undlad at transportere passagerer, og hold omkringstående på sikker afstand af maskinen.
3. Fare for at tippe/vælte ned ad bratte afsatser – kør ikke maskinen i nærheden af bratte afsatser ned til vand, hold sikker afstand til bratte afsatser, sæt farten ned, før du drejer, drej ikke ved høj hastighed.
4. Spænd sikkerhedsselen, når styrtbøjlen er hævet, og spænd ikke sikkerhedsselen, når styrtbøjlen er sænket.
5. Fare for udslyngede genstande – hold omkringstående på sikker afstand af maskinen; hold alle deflektorer og afskærmninger på plads.
6. Advarsel – aktiver parkeringsbremsen, sluk motoren, og tag nøglen ud, før du forlader maskinen.
7. Risiko for skæring af hænder eller fødder – fjern tændingsnøglen, og læs alle instruktioner, før der udføres service eller vedligeholdelsesarbejde. Hold afstand til bevægelige dele.
8. Advarsel – bær høreværn.
9. Indkobling
10. Udkobling
11. Parkeringsbremse
12. Sådan startes motoren: fjern evt. snavs fra redskabet, udkobl kraftudtaget, sæt bevægelseshåndtagene i neutral position, aktiver håndbremsen, drej tændingsnøglen til Run (Kør), vent, til gløderørslampen slukkes, og drej så tændingsnøglen til Start.
13. Læs *Betjeningsvejledningen.*

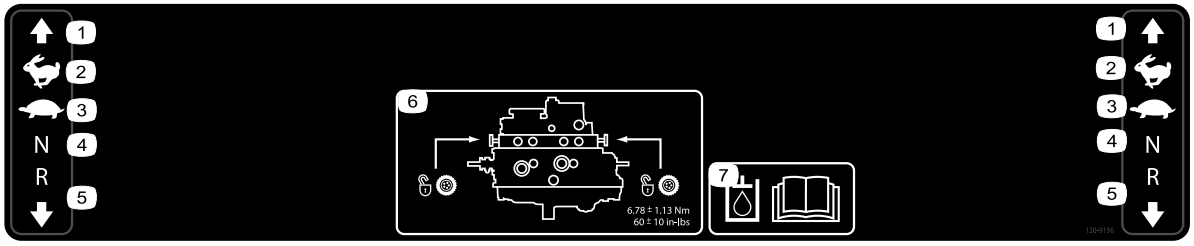

120-9196

1. Fremad
2. Hurtig
3. Langsom
4. Neutral
5. Bakgear
6. Trækventilernes placering. Tilspænd trækventilerne med et moment på 5,65 til 7,91 N·m.
7. Læs *betjeningsvejledningen* for at få flere oplysninger om hydraulikvæsken.

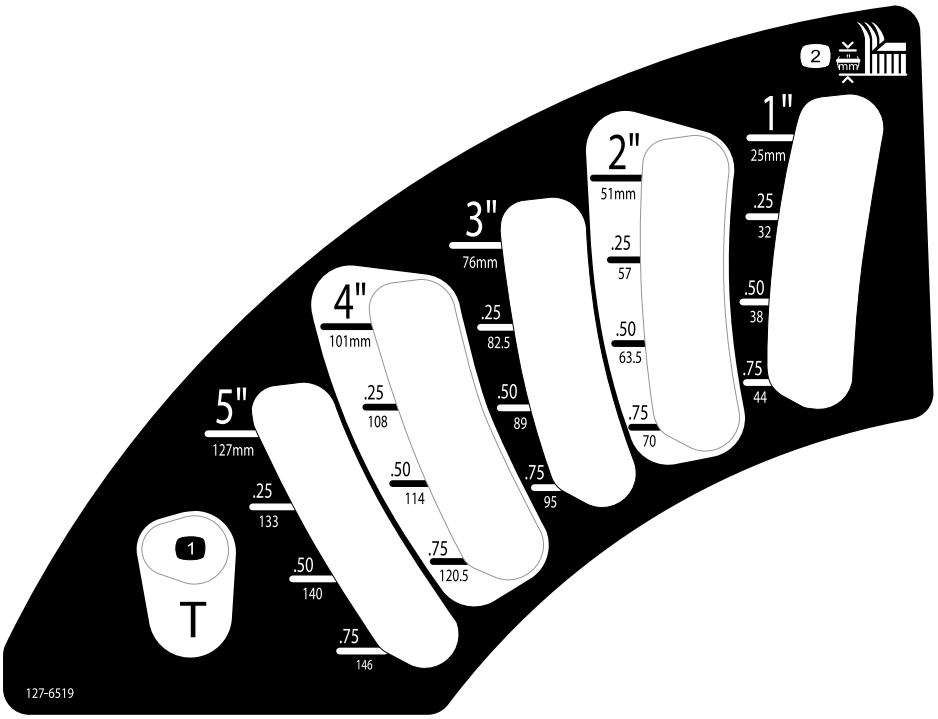

127-6519

1. Transportposition
2. Klippehøjde

Opsætning

Løsdele

Brug skemaet herunder til at kontrollere, at alle dele er blevet leveret.

Fremgangsmåde	Beskrivelse	Antal	Anvendelse
1	Kræver ingen dele	–	Hæv styrtbøjlen.
2	Monteringsinstruktioner til skjold	1	Monter plæneklipperskjoldet.
3	Kræver ingen dele	–	Juster forreste venstre styrehjul.
4	Kræver ingen dele	–	Kontrol af dæktrykket.
5	Kræver ingen dele	–	Montering af vægte.
6	Kræver ingen dele	–	Kontrol af hydraulikvæske-, motorolie- og kølevæskestanden.
7	Betjeningsvejledning Ejerens motorvejledning Reservedelskatalog Uddannelsesmateriale til operatøren Motorgaranti Overensstemmelseserklæring Monteringsinstruktioner til skjold	1 1 1 1 1 1 1	Vejledningerne og uddannelsesmaterialet gennemgås, før maskinen betjenes. Brug de resterende dele til montering af redskaber.

1

Hævning af styrtbøjlen

Kræver ingen dele

Fremgangsmåde

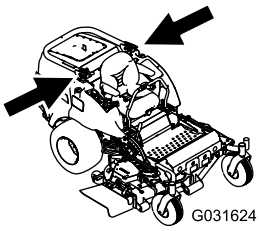

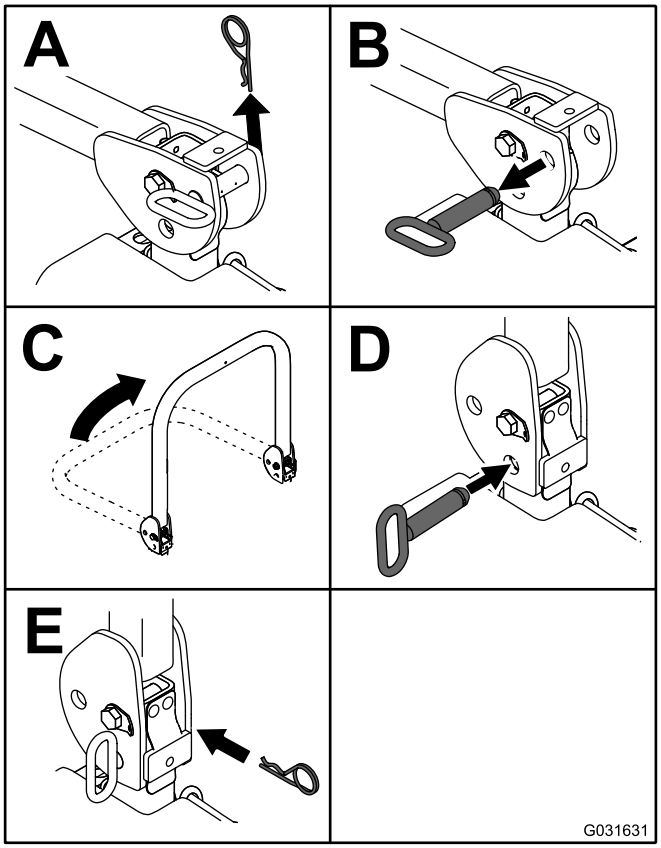

Figur 4

2

Montering af plæneklipper-skjoldet

Dele, der skal bruges til dette trin:

1	*Monteringsinstruktioner* til skjold

Fremgangsmåde

Monter skjoldet ved at følge *monteringsinstruktionerne* til det pågældende skjold.

3

Justering af forreste venstre styrehjul

Kræver ingen dele

Fremgangsmåde

Juster forreste venstre styrehjul til den yderste position for skjolde på 183 cm og til den inderste position for skjolde på 152 og 158 cm.

4

Kontrol af dæktrykket

Kræver ingen dele

Fremgangsmåde

Dækkene er oppumpede med overtryk med henblik på forsendelse. Luk noget luft ud for at reducere trykket. Det korrekte lufttryk er 1,03 bar i bagdækkene og 1,72 bar i styrehjulene.

5

Montering af vægte (i overensstemmelse med CE)

Kræver ingen dele

Fremgangsmåde

Maskiner med klippeskjolde på 183 cm og ingen andre redskaber påmonteret skal ikke have tilføjet yderligere vægt for at opfylde CE-standarderne. Det kan dog være nødvendigt at købe og montere ekstra vægte afhængigt af din plæneklippers skjoldstørrelse/-type og de redskaber, du monterer på maskinen. Nedenstående tabel viser de forskellige redskabskonfigurationer og den ekstra frontvægt, der skal monteres på hver enkelt model:

Redskabskonfiguration	Påkrævet vægt med et 157 cm grundskjold (30457)	Påkrævet vægt med et 183 cm grundskjold (30353)	Påkrævet vægt med et 183 cm sideudkast (30481)
Groundsmaster 7200/7210-traktionsenhed uden redskaber monteret	10 kg	0 kg	0 kg
Groundsmaster 7200/7210-traktionsenhed med hård kaleche	34 kg	9,5 kg	15 kg
Groundsmaster 7200/7210-traktionsenhed med hård kaleche og vejlygtesæt	32,2 kg	28,5 kg	10 kg
Groundsmaster 7200/7210-traktionsenhed med hård kaleche, vejlygtesæt og støttebuk	18 kg	17 kg	10 kg
Groundsmaster 7200/7210-traktionsenhed med hård kaleche og støttebuk	14 kg	10 kg	10 kg
Groundsmaster 7200/7210-traktionsenhed med vejlygtesæt og støttebuk	0 kg	0 kg	0 kg
Groundsmaster 7200/7210-traktionsenhed med vejlygtesæt	11,3 kg	0 kg	0 kg
Groundsmaster 7200/7210-traktionsenhed med støttebuk	0 kg	0 kg	0 kg

Kontakt din autoriserede Toro-forhandler for at købe de fornødne udstyrssæt og vægte til din maskine.

6

Kontrol af olie- og væskestande

Kræver ingen dele

Fremgangsmåde

1. Kontroller hydraulikvæskestanden, før motoren startes. Se Vedligeholdelse af hydrauliksystem (side 50).
2. Kontroller oliestanden før og efter motoren startes. Se Kontrol af motoroliestanden (side 37).
3. Kontroller kølesystemet, før motoren startes. Se Kontrol af kølesystemet (side 43).

7

Læsning af vejledningerne og gennemgang af uddannelsesmaterialet

Dele, der skal bruges til dette trin:

1	*Betjeningsvejledning*
1	Ejerens motorvejledning
1	*Reservedelskatalog*
1	Uddannelsesmateriale til operatøren
1	Motorgaranti
1	*Overensstemmelseserklæring*
1	*Monteringsinstruktioner* til skjold

Fremgangsmåde

1. Læs vejledningerne.
2. Se uddannelsesmaterialet til operatøren.

Produktoversigt

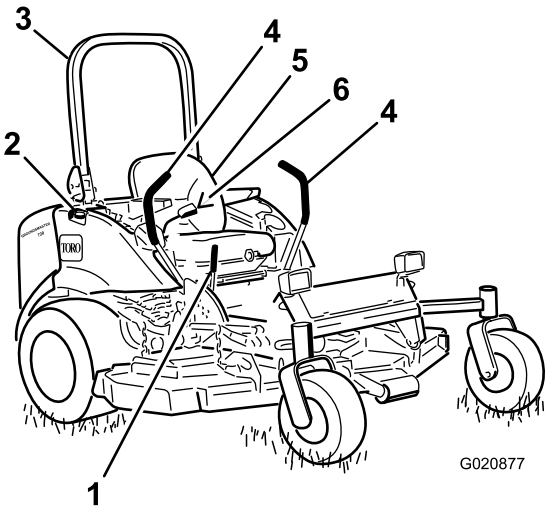

Figur 5

1. Parkeringsbremsehåndtag
2. Brændstoftankdæksel (begge sider)
3. Styrtbøjle
4. Bevægelseshåndtag
5. Sæde
6. Sikkerhedssele

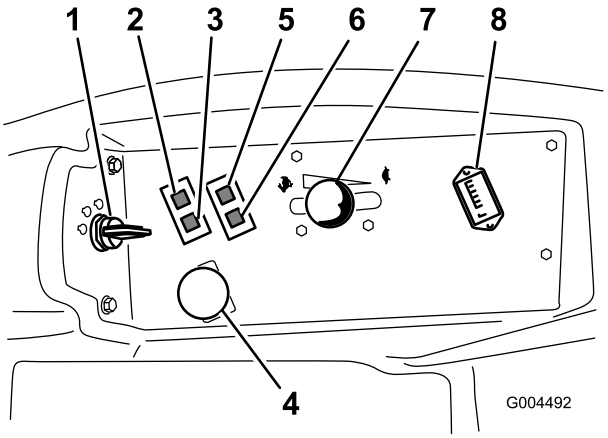

Figur 6

1. Tændingskontakt
2. Advarselslampe for motor-kølevæsketemperatur
3. Gløderørskontrollampe
4. Kraftudtagskontakt
5. Kontrollampe for olietryk
6. Ladekontrollampe
7. Gashåndtag
8. Timetæller

Betjeningsanordninger

Før du starter motoren og anvender maskinen, er det vigtigt, at du er fortrolig med alle maskinens betjeningsanordninger (Figur 5 og Figur 6).

Bevægelseshåndtag

Bevægelseshåndtagene styrer maskinens bevægelser i frem- og bakgear såvel som ved drejning af maskinen. Se Kørsel med maskinen (side 26).

Parkeringsbremsehåndtag

Når du slukker motoren, skal du aktivere parkeringsbremsen for at undgå, at maskinen bevæger sig ved et uheld. Træk håndtaget bagud og opad for at aktivere parkeringsbremsen (Figur 7). Du udløser parkeringsbremsen ved at skubbe håndtaget fremad og nedad.

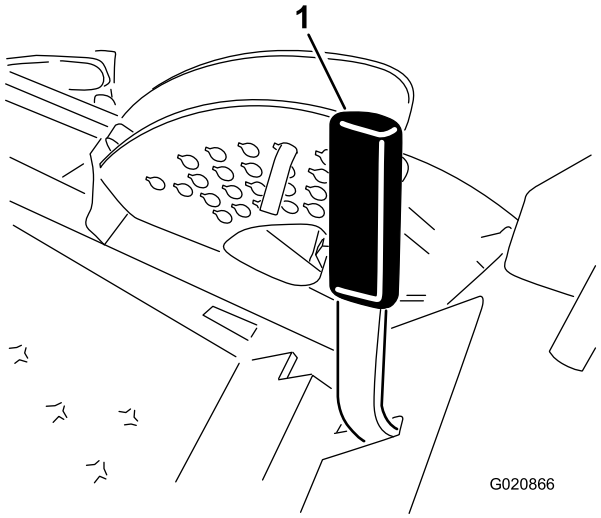

Figur 7

1. Parkeringsbremsehåndtag

Tændingskontakt

Tændingskontakten har 3 positioner: FRA, TÆNDT/FORVARM og START.

Gashåndtag

Gashåndtaget styrer motorens hastighed, skæreknivenes hastighed og, sammen med bevægelseshåndtagene, maskinens kørselshastighed. Når gashåndtaget flyttes frem til HURTIG position, øges motorens hastighed. Når det flyttes baglæns mod positionen SLOW (Langsom), sænkes motorens hastighed. Kør altid maskinen med gashåndtaget i positionen FAST (Hurtig), når du klipper græs.

Kraftudtagskontakt

Kraftudtagskontakten starter og stopper skæreknivene.

Timetæller

Timetælleren registrerer det antal timer, du betjener maskinen med tændingskontakten i positionen RUN (Kør). Brug disse tal til planlægning af regelmæssig vedligeholdelse.

Gløderørskontrollampe (orange lampe)

Gløderørskontrollampen lyser, når du drejer tændingskontakten til positionen ON (Til). Den er tændt i 6 sekunder. Når lampen slukker, er motoren klar til at starte.

Advarselslampe for motorkølevæske-temperatur

Denne lampe lyser, og skæreknivene stopper, hvis motorens kølevæsketemperatur er for høj. Hvis du ikke standser maskinen, og kølevæsketemperaturen stiger yderligere 11 °C, standser motoren.

Vigtigt: Hvis plæneklipperskjoldet deaktiveres, og temperaturadvarselslampen er tændt, skal du trykke kraftudtagsknappen ned, køre til et sikkert, plant område, flytte gashåndtaget til positionen LANGSOM, føre bevægelseshåndtagene til den NEUTRALE LÅSEPOSITION og aktivere parkeringsbremsen. Lad motoren køre i tomgang i nogle minutter, mens den afkøler til en sikker temperatur. Stop motoren, og kontroller kølesystemet. Se Kontrol af kølesystemet (side 43).

Ladekontrollampe

Ladekontrollampen lyser, når der er en fejl i systemets ladekredsløb.

Kontrollampe for olietryk

Kontrollampen for olietryk lyser, når olietrykket i motoren falder til under et sikkert niveau. Hvis olietrykket er lavt, skal du stoppe motoren og finde årsagen. Skaden skal udbedres, før motoren startes igen.

Brændstofmåler

Brændstofmåleren (Figur 8) viser, hvor meget brændstof der er i tankene

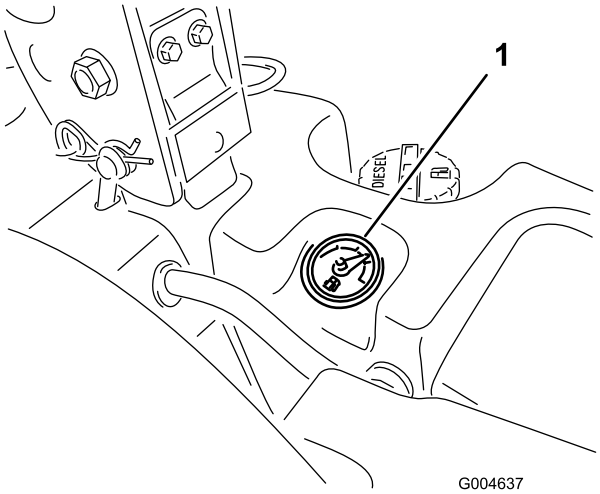

Figur 8

1. Brændstofmåler

Specifikationer

Bemærk: Specifikationer og design kan ændres uden forudgående varsel.

Længde	246 cm
Bredde (baghjul)	145 cm
Højde (styrtbøjle hævet)	184 cm
Højde (styrtbøjle sænket)	122 cm
Vægt, med 183 cm SDD (30354 eller 30481)	934 kg
Vægt, med 152 cm SDD (30456)	900 kg
Vægt, med 183 cm grundskjold (30353)	876 kg
Vægt, med 157 cm grundskjold (30457)	855 kg

Redskaber/tilbehør

Der kan fås en række forskellige Toro-godkendte redskaber og tilbehør til brug sammen med maskinen, som gør den bedre og mere alsidig. Kontakt en autoriseret serviceforhandler eller gå ind på www.Toro.com for at få en liste over alt godkendt udstyr og tilbehør.

Betjening

Bemærk: Maskinens venstre og højre side er som set fra den normale betjeningsposition.

Før betjening

Sikkerhedshensyn før drift

Generelt om sikkerhed

- Maskinen må aldrig betjenes eller vedligeholdes af børn eller utrænet personale. Vær opmærksom på, at lokale forskrifter kan angive en mindstealder for operatøren. Ejeren er ansvarlig for at træne alle operatører og mekanikere.
- Bliv fortrolig med anvisningerne for sikker betjening af udstyret samt med betjeningsanordningerne og sikkerhedssymbolerne. Du skal vide, hvordan man standser maskinen og motoren hurtigt.
- Kontroller, at alle sikkerhedsanordninger er korrekt monteret og fungerer korrekt. Dette omfatter, men er ikke begrænset til, dødemandsgreb, sikkerhedskontakter og afskærmninger, styrtbøjlesystemet (ROPS), redskaber og bremser. Betjen ikke maskinen, medmindre alle sikkerhedsanordninger er på plads og fungerer som angivet af producenten.
- Efterse altid maskinen for at sikre, at skæreknivene, skæreknivsboltene og skæreknivsenheden ikke er slidte eller beskadigede. Udskift slidte eller beskadigede skæreknive og bolte sætvis for at bevare afbalanceringen.
- Efterse området, hvor maskinen skal bruges, og fjern alle objekter, som maskinen kan risikere at udslynge.
- Vurder terrænet for at fastsætte det mest passende udstyr og relevante redskaber eller tilbehør, der kræves for at betjene maskinen korrekt og sikkert.

Brændstofsikkerhed

⚠ FARE

Under visse forhold er brændstof meget brandfarligt og yderst eksplosivt. En brand eller eksplosion forårsaget af brændstof kan give dig eller andre forbrændinger samt medføre tingsskade.

- **Fyld tanken udendørs i et åbent område, når motoren er kold. Tør eventuelt spildt brændstof op.**
- **Fyld aldrig brændstoftanken op i en lukket anhænger.**
- **Ryg aldrig under håndtering af brændstof, og hold afstand til åben ild eller steder, hvor brændstofdampe kan antændes af en gnist.**
- **Opbevar brændstof i en godkendt beholder og utilgængeligt for børn. Køb aldrig benzin til mere end 180 dages forbrug.**
- **Betjen ikke maskinen, medmindre hele udstødningssystemet er på plads og i god driftsmæssig stand.**

⚠ ADVARSEL

Brændstof er farligt eller dødbringende, hvis det indtages. Længere tids udsættelse for dampe kan forårsage alvorlige skader og sygdomme.

- **Undgå længere tids indånding af dampe.**
- **Hold hænder og ansigt væk fra dysen og brændstoftankens åbning.**
- **Undgå at få brændstof i øjnene eller på huden.**

- Brug kun en godkendt brændstofbeholder.
- Fjern aldrig brændstofdækslet eller fyld brændstof på brændstoftanken, mens motoren kører.
- Fyld aldrig beholdere inde i et køretøj eller på en lastbil eller anhænger med plastikforing. Anbring altid beholdere på jorden og et stykke væk fra køretøjet før påfyldning.
- Tag maskinen af lastbilen eller anhængeren, og fyld brændstof på, mens den er på jorden. Hvis dette ikke er muligt, skal påfyldningen foregå vha. en bærbar beholder i stedet for direkte fra brændstofstanderen.
- Påfyldningsdysen skal altid være i kontakt med kanten af åbningen i brændstoftanken eller -beholderen, indtil påfyldningen er afsluttet. Brug ikke låseenhed for slangespidsen.
- Hvis du spilder brændstof på dit tøj, skal du straks skifte tøj.
- Fyld brændstoftanken, indtil brændstofstanden står 25 mm under bunden af påfyldningsstudsen. Fyld ikke for meget på brændstoftanken. Sæt brændstoftankens dæksel på igen, og stram det forsvarligt.

Påfyldning af brændstof

Anbefalet brændstof

Brug kun ren, frisk dieselbrændstof med ultralavt (<15 ppm) svovlindhold, der opfylder ASTM D975- eller EN 590-specifikationerne. Det minimale cetantal bør være 40. Køb brændstof i mængder, der kan bruges inden for 180 dage for at sikre, at brændstoffet er friskt.

Vigtigt: Brug af brændstof uden ultralavt svovlindhold medfører, at motorens emissionssystem beskadiges.

Brændstoftankens kapacitet: 43,5 liter.

Brug sommerdieselolie (nr. 2-D) ved temperaturer over -7 °C og vinterdieselolie (nr. 1-D eller en blanding af nr. 1-D/2-D) ved temperaturer under -7 °C. Brug af vinterbrændstof ved lavere temperaturer giver et lavere flammepunkt og en kold flowkarakteristik, som letter start og minimerer tilstopning af brændstoffilteret.

Brug af sommerbrændstof ved over -7 °C bidrager til at forlænge brændstofpumpens levetid og giver øget kraft sammenlignet med vinterbrændstof.

Vigtigt: Brug ikke petroleum eller benzin i stedet for dieselolie. Hvis denne advarsel ikke overholdes, vil motoren blive beskadiget.

Forberedt til biodiesel

Denne maskine kan også bruge et blandet biodieselbrændstof på op til B20 (20 % biodiesel, 80 % petrodiesel). Petrodieselandelen skal have et ekstra lavt svovlindhold. Træf følgende forholdsregler:

- Andelen af biodiesel skal opfylde specifikationen anført i ASTM D6751 eller EN 14214.
- Brændstofsammensætningen skal opfylde ASTM D975 eller EN 590.
- Malede overflader kan beskadiges af biodieselblandinger.
- Efterse tætninger, slanger og pakninger, der kommer i berøring med brændstoffet, da de kan forringes over tid.
- Tilstopning af brændstoffilteret kan forventes i tiden efter, at du er gået over til at bruge blandet biodieselbrændstof.
- Kontakt din forhandler for at få flere oplysninger om biodiesel.

Opfyldning af brændstoftanken

Vigtigt: **Brændstoftankene er forbundne, men brændstoffet løber ikke hurtigt fra den ene tank til den anden. Det er vigtigt at parkere på en plan overflade, når du påfylder brændstof. Hvis du parkerer på en skråning, kan du overfylde tankene uden at være klar over det.**

Vigtigt: **Fyld ikke for meget på brændstoftankene.**

Vigtigt: **Åbn ikke brændstoftankene, når maskinen er parkeret på en skråning. Der kunne løbe brændstof ud.**

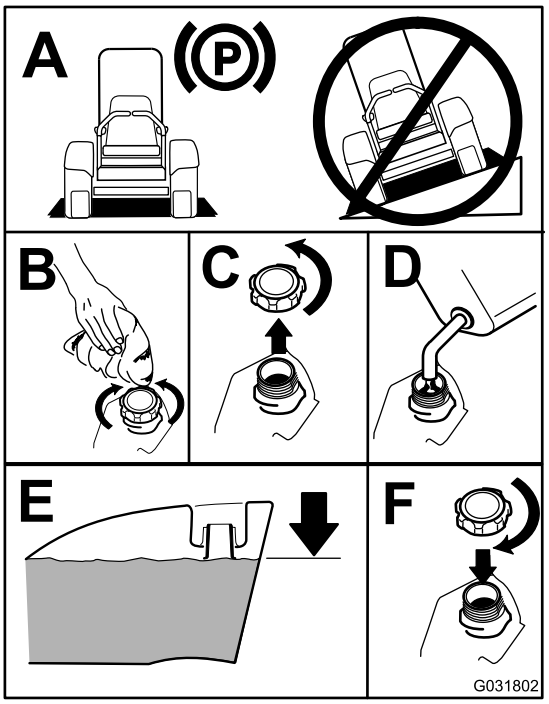

Figur 9

Bemærk: Fyld om muligt brændstoftankene helt op efter hver anvendelse. Dette minimerer akkumulering af kondens i brændstoftanken.

Kontrol af motorolien

Før du starter motoren og bruger maskinen, skal du kontrollere oliestanden i motorens krumtaphus. Se Kontrol af motoroliestanden (side 37).

Kontrol af kølesystemet

Før du starter motoren og bruger maskinen, skal du kontrollere kølesystemet. Se Kontrol af kølesystemet (side 43).

Kontrol af hydrauliksystemet

Før du starter motoren og bruger maskinen, skal du kontrollere hydrauliksystemet. Se Kontrol af hydrauliksystemet (side 50).

Anvendelse af styrtbøjlen (ROPS)

⚠ ADVARSEL

Undgå personskade eller død pga. væltning: hold styrtbøjlen i den hævede, låste position, og brug sikkerhedsselen.

Sørg for, at den bageste del af sædet er sikret med sædelåsen.

⚠ ADVARSEL

Du er ikke beskyttet af styrtbøjlen, når styrtbøjlen er i sænket position.

- **Sænk kun styrtbøjlen, når det er absolut nødvendigt.**
- **Spænd ikke sikkerhedsselen, når styrtbøjlen er i sænket position.**
- **Kør langsomt og forsigtigt.**
- **Hæv styrtbøjlen, lige så snart der er plads til, at den kan hæves.**
- **Kontroller omhyggeligt, om der er fri højde over dit hoved (dvs. om der er fri for grene, døråbninger og elektriske ledninger), før du kører under genstande, og kom ikke i berøring med sådanne.**

Sænkning af styrtbøjlen

Sænk styrtbøjlen som vist i Figur 11.

Bemærk: Skub bøjlen fremad for at tage trykket af stifterne.

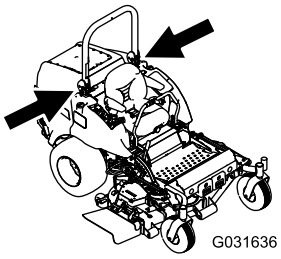

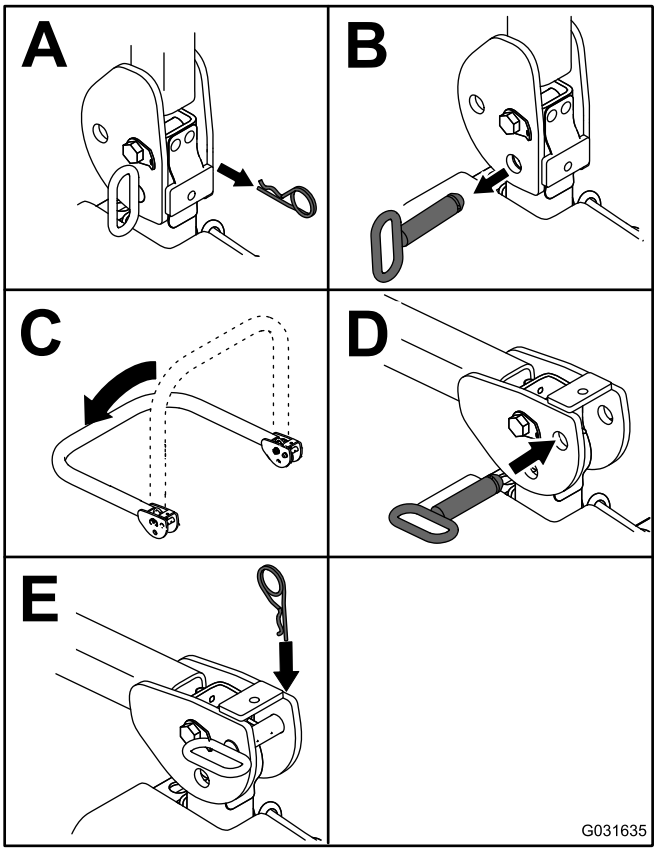

Figur 10

Bemærk: Fastgør styrtbøjlen, så den ikke beskadiger motorhjelmen.

Hævning af styrtbøjlen

Hæv styrtbøjlen som vist i Figur 10.

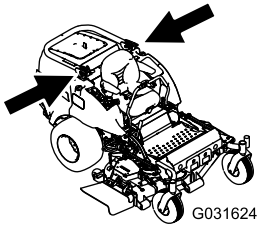

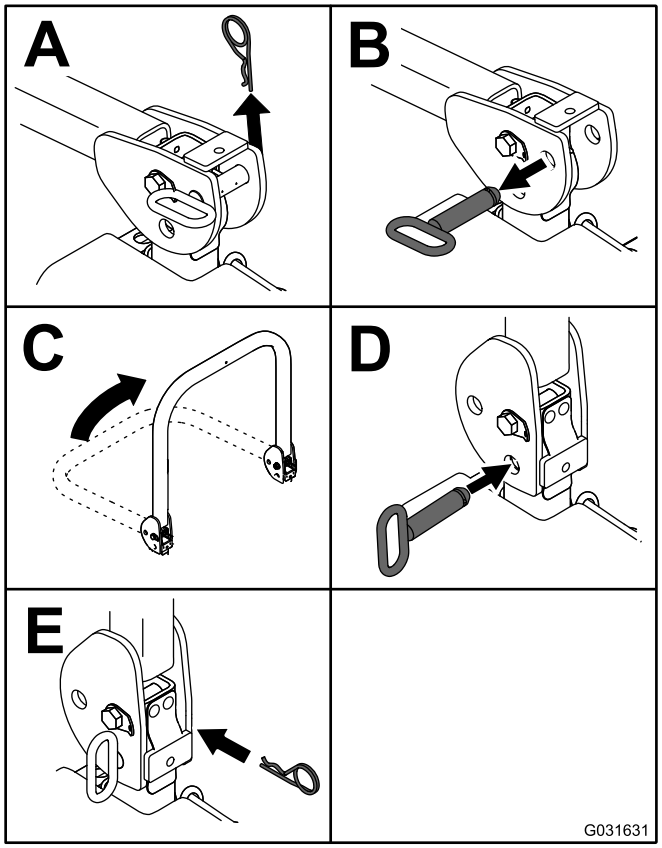

Figur 11

Vigtigt: Spænd altid sikkerhedsselen, når styrtbøjlen er i den hævede og låste position. Spænd ikke sikkerhedsselen, når styrtbøjlen er i sænket position.

Sæt sikkerheden i højsædet

Læs alle sikkerhedsforskrifterne grundigt igennem, og gør dig bekendt med de symboler, der findes i afsnittet om sikkerhed. Disse oplysninger kan hjælpe dig eller omkringstående personer med at undgå at komme til skade.

⚠ FARE

Betjening af maskinen på vådt græs eller stejle skråninger kan forårsage udskridning og mistet herredømme.

- **Sænk hastigheden, og vær yderst forsigtig på skråninger.**
- **Betjen ikke maskinen i nærheden af vand.**

⚠ FARE

Hjul, der kører ud over kanter, kan forårsage, at maskinen vælter, hvilket kan medføre alvorlige kvæstelser, død eller drukning.

Betjen ikke sneslyngen i nærheden af stejle skråninger.

⚠ FARE

Betjening af maskinen, mens styrtbøjlen er nede, kan medføre alvorlige kvæstelser eller død, hvis maskinen vælter.

Hold altid styrtbøjlen i den fuldt hævede, låste position, og brug sikkerhedsselen.

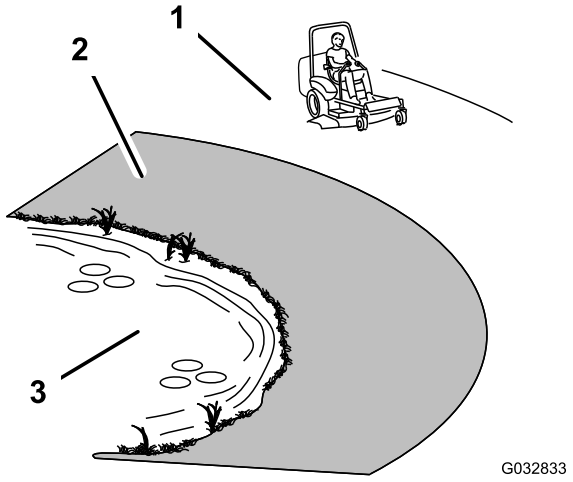

Figur 12

1. Sikkert område
2. Anvend en håndplæneklipper og/eller en græstrimmer tæt på stejle skråninger og vand.
3. Vand

⚠ FORSIGTIG

Denne maskine afgiver støj på mere end 85 dBA ved førerens ører og kan give nedsat hørelse ved længere tids anvendelse.

Brug høreværn, når du betjener denne maskine.

Brug beskyttelsesudstyr til øjne, ører, hænder, fødder og hoved.

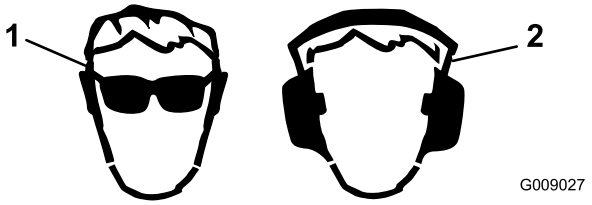

Figur 13

1. Bær beskyttelsesbriller.
2. Bær høreværn.

Anvendelse af sikkerhedslåse-systemet

⚠ FORSIGTIG

Hvis kontakterne til sikkerhedslåsesystemet frakobles eller bliver beskadigede, kan maskinen fungere uventet og forårsage personskade.

- **Pil ikke ved sikkerhedskontakterne.**
- **Kontroller dagligt, at sikkerhedskontakterne fungerer, og udskift eventuelle beskadigede kontakter, før du betjener maskinen.**

Sådan fungerer sikkerhedslåsesystemet

Sikkerhedslåsesystemet forhindrer motoren i at starte, medmindre:

- Du sidder i førersædet, eller parkeringsbremsen er aktiveret.
- Kraftudtaget er udkoblet.
- Bevægelseshåndtagene er placeret i den NEUTRALE LÅSEPOSITION.
- Motortemperaturen er under den maksimale driftstemperatur.

Sikkerhedslåsesystemet er også konstrueret til at stoppe motoren, hvis du flytter traktionskontrolhåndtagene ud af den NEUTRALE LÅSEPOSITION, mens parkeringsbremsen er aktiveret. Hvis du rejser dig fra førersædet, mens kraftudtaget er indkoblet, går der 1 sekund, hvorefter motoren stopper.

Afprøvning af sikkerhedslåsesystemet

Eftersynsinterval: Hver anvendelse eller dagligt

Kontroller altid sikkerhedslåsesystemet, før du betjener maskinen. Hvis sikkerhedssystemet ikke fungerer som beskrevet i det følgende, skal der straks tilkaldes en autoriseret forhandler til at reparere sikkerhedssystemet.

1. Sæt dig i sædet, aktiver parkeringsbremsen, og flyt kraftudtaget til positionen ON (til). Prøv at starte motoren. Motoren bør ikke tørne.

2. Sæt dig i sædet, aktiver parkeringsbremsen, og flyt kraftudtaget til positionen OFF (fra). Flyt et af bevægelseshåndtagene væk fra den NEUTRALE LÅSEPOSITION. Prøv at starte motoren. Motoren bør ikke tørne. Gentag fremgangsmåden for det andet bevægelseshåndtag.
3. Sæt dig i sædet, aktiver parkeringsbremsen, flyt kraftudtagskontakten til positionen OFF (fra), og flyt bevægelseshåndtagene til den NEUTRALE LÅSEPOSITION. Start motoren. Deaktiver parkeringsbremsen, indkobl kraftudtaget, og rejs dig derefter let fra sædet, mens motoren kører. Motoren bør nu stoppe inden for 2 sekunder.
4. Aktiver parkeringsbremsen, flyt kraftudtagskontakten til positionen OFF (fra), og flyt bevægelseshåndtagene til den NEUTRALE LÅSEPOSITION, mens der ingen sidder i sædet. Start motoren. Centrer et af bevægelseshåndtagene, mens motoren kører. Motoren bør nu stoppe inden for 2 sekunder. Gentag dette med det andet bevægelseshåndtag.
5. Deaktiver parkeringsbremsen, flyt kraftudtagskontakten til positionen OFF (fra), og flyt bevægelseshåndtagene til den NEUTRALE LÅSEPOSITION, mens der ingen sidder i sædet. Prøv at starte motoren. Motoren bør ikke tørne.

Brug af SCM til at diagnosticere systemproblemer

Maskinen er udstyret med et SCM-overvågningssystem (SCM står for standardkontrolmodul), der overvåger forskellige nøglesystemers funktion. SCM-systemet er placeret under instrumentbrættet til højre. Der er adgang til det gennem lågen i sidepanelet (Figur 14). Lågen i sidepanelet åbnes ved at udløse de to låse og trække den udad.

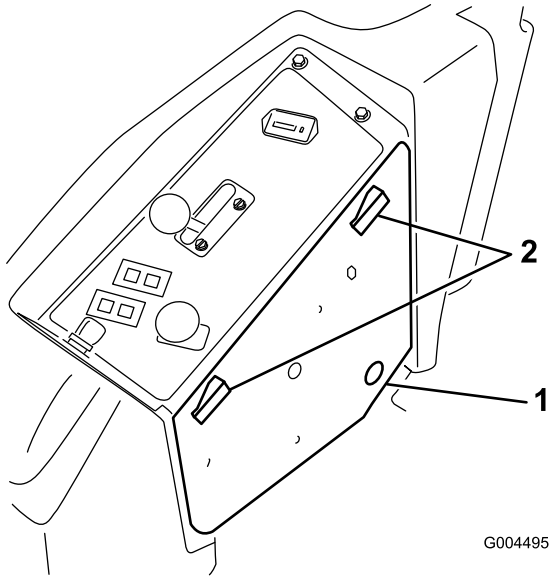

Figur 14

1. Låge i sidepanel
2. Låse

Foran på SCM-enheden sidder der 11 LED-lamper, som tændes for at angive visse systemtilstande. Du kan bruge syv af disse lamper til systemdiagnose. Se Figur 15 for at få en beskrivelse af, hvad hver enkelt lampe betyder. For yderligere oplysninger om brugen af de øvrige SCM-funktioner henvises til *servicemanualen*, som kan fås hos din autoriserede Toro-forhandler.

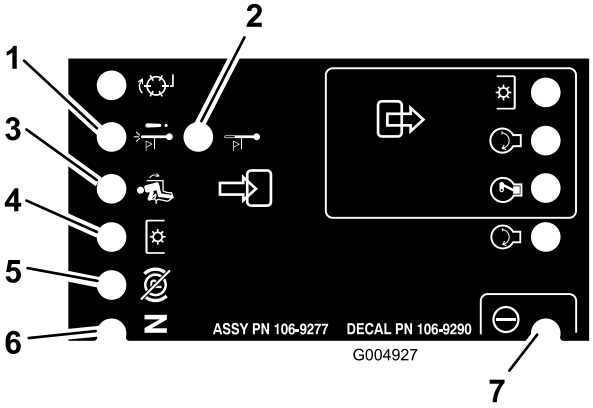

Figur 15

1. Slukning pga. høj temperatur – motortemperaturen er højere, end hvad sikkert er, og motoren er blevet slukket. Kontrol af kølesystemet.
2. Advarsel om høj temperatur – motortemperaturen er ved at blive højere, end hvad sikkert er, og plæneklipperskjoldet er blevet slukket. Kontrol af kølesystemet.
3. Operatøren sidder i førersædet.
4. Kraftudtaget er indkoblet.
5. Parkeringsbremsen er ikke aktiveret.
6. Betjeningsanordningerne er i neutral.
7. SCM-enheden strømforsynes og er funktionsdygtig.

Indstilling af sædet

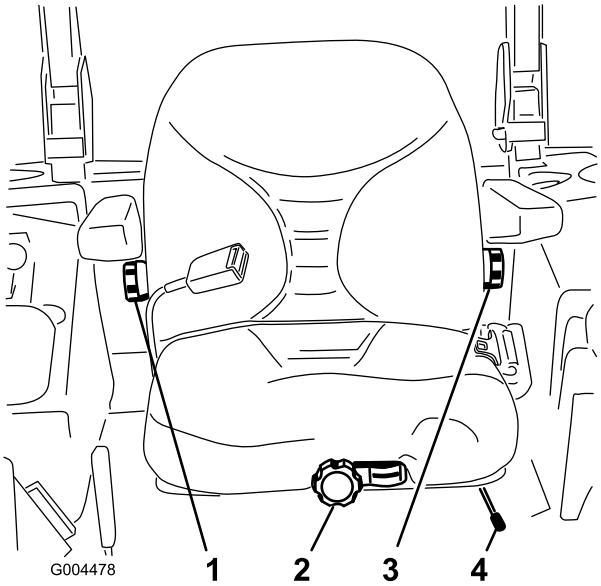

Figur 16

1. Knap til indstilling af ryglæn
2. Sædeaffjedringsgreb
3. Greb til lændestøttejustering
4. Håndtag til sædepositionsjustering

Ændring af sædeindstillingen

Du kan flytte sædet frem og tilbage. Anbring sædet i den stilling, hvor du har den bedste kontrol over maskinen og sidder mest behageligt.

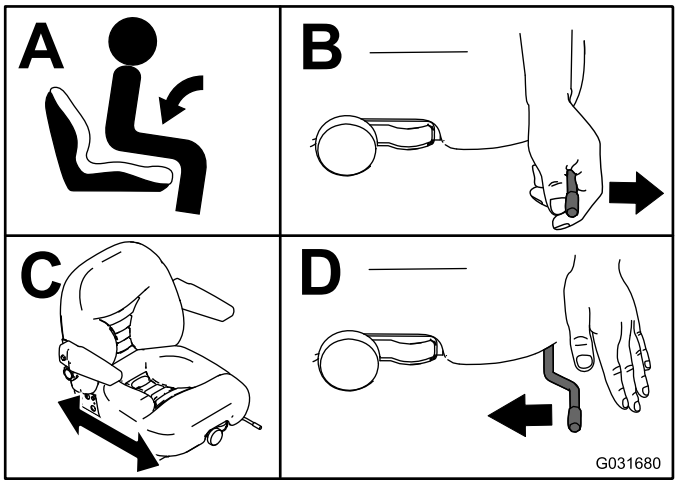

Figur 17

Ændring af sædeaffjedringen

Sædet kan justeres, så der opnås en jævn og behagelig kørsel. Indstil sædet til den position, hvor du sidder mest behageligt.

Drej knappen foran på sædet i den ene eller den anden retning, mens du ikke sidder i førersædet (Figur 16).

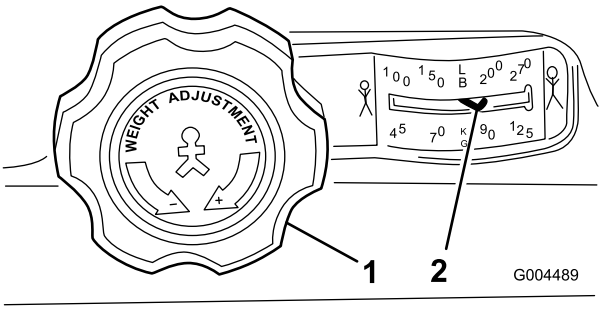

Figur 18

1. Sædeaffjedringsgreb
2. Førervægtindstilling

Ændring af rygindstillingen

Ryglænet kan justeres for at opnå en mere behagelig kørsel. Indstil ryglænet til den position, hvor du sidder mest behageligt.

Drej knappen under det højre armlæn til højre eller venstre (Figur 16).

Ændring af lændestøtten

Du kan justere lændestøtten til din ryg.

Drej knappen under det venstre armlæn til højre eller venstre (Figur 16).

Under betjening

Sikkerhed under drift

Generelt om sikkerhed

- Ejeren/brugeren kan forhindre og er ansvarlig for ulykker, der kan påføre skader på ham/hende selv og andre, samt for skader på ejendom.
- Bær korrekt beklædning, herunder beskyttelsesbriller, skridsikkert, kraftigt fodtøj og høreværn. Brug af sikkerhedsfodtøj og lange bukser anbefales og kræves i henhold til visse lokale forskrifter og forsikringsbestemmelser. Sæt langt hår op, fastgør løstsiddende tøj, og bær ikke smykker.
- Sørg for, at alle drev er i positionen NEUTRAL, at parkeringsbremsen er aktiveret, og du sidder i driftspositionen, inden motoren startes.
- Hold alle legemsdele, herunder hænder og fødder, væk fra alle bevægelige dele.
- Betjen ikke maskinen, hvis du er syg, træt eller påvirket af alkohol eller medicin.
- Hold personer og kæledyr på afstand af plæneklipperens udblæsning.

- Slå ikke græs i bakgear, medmindre det er absolut nødvendigt. Hvis det er nødvendigt at slå græs i bakgear, skal du kigge bagud og ned efter mindre børn, før og mens maskinen kører baglæns. Vær opmærksom, og stop maskinen, hvis et barn kommer ind i området.
- Vær ekstremt forsigtig, når du nærmer dig blinde hjørner, buske, træer eller andre genstande, der kan blokere dit udsyn.
- Klip ikke i nærheden af bratte afsatser, grøfter eller volde. Maskinen kan pludselig vælte, hvis et hjul kører over kanten, eller hvis en kant giver efter.
- Kør aldrig med passagerer på maskinen.
- Betjen kun maskinen i god sigtbarhed og gode vejrforhold. Betjen ikke maskinen, når der er risiko for lynnedslag.
- Klip ikke vådt græs. Nedsat traktion kan få maskinen til at skride ud.
- Hæv aldrig plæneklipperskjoldet, mens skæreknivene kører.
- Stop maskinen, og efterse skæreknivene, når du har ramt en genstand, eller hvis der opstår en unormal vibration i maskinen. Foretag alle nødvendige reparationer, inden driften genoptages.
- Stop skæreknivene, når du ikke klipper, især når du kører i løst terræn som f.eks. grus.
- Sænk farten, og vær forsigtig, når du vender og krydser veje og fortove med maskinen. Hold altid tilbage for andre.
- Tænd advarselsblinkene på maskinen, når du kører på offentlig vej, undtagen hvis en sådan anvendelse er forbudt ifølge loven.
- Udkobl redskabets drev, og sluk motoren inden påfyldning af brændstof og justering af klippehøjden.
- Reducer motorens omdrejningstal, inden du standser motoren, og hvis motoren har en brændstofsafbryderventil, skal du lukke for brændstoftilførslen, når du er færdig med at bruge maskinen.
- Lad aldrig motoren køre i et område, hvor udstødningsgasser indespærres.
- Efterlad aldrig en idriftsat motor uden opsyn.
- Før du forlader betjeningspositionen, skal du gøre følgende:
  - Stop maskinen på plant terræn.
  - Udkobl kraftudtaget, og sænk redskaberne;
  - Aktiver parkeringsbremsen.
  - Sluk motoren, og tag nøglen ud.
  - Vent, til alle bevægelige dele standser.
- Lav ikke om på motorens regulatorindstillinger, og kør ikke motoren ved for høj hastighed. Hvis motoren betjenes ved for høj hastighed, kan det øge risikoen for personskade.
- Anvend ikke maskinen som et bugseringskøretøj.
- Brug kun tilbehør og redskaber, der er godkendt af Toro® Company.

Styrtbøjlesystem (ROPS) – Sikkerhed

- Du må **ikke** fjerne styrtbøjlesystemet fra maskinen.
- Sørg for, at sikkerhedsselen er spændt, og at du kan frigøre den hurtigt i nødstilfælde.
- Bær altid sikkerhedssele, når styrtbøjlen er oppe.
- Kontroller omhyggeligt, om der er fri højde over dit hoved, f.eks. fra grene, døråbninger og elektriske ledninger, før du kører maskinen under. Kom ikke i berøring med genstandene.
- Hold styrtbøjlesystemet i sikker driftsmæssig stand ved at udføre grundige periodiske skadeseftersyn og tilspænde alle fastspændingsanordninger.
- Udskift et beskadiget styrtbøjlesystem. Forsøg ikke at reparere eller ændre det.
- Enhver ændring af styrtbøjlesystemet skal godkendes af The Toro® Company.

Sikkerhed på skråninger

- Sænk maskinens hastighed, og udvis ekstra forsigtighed på skråninger. Kør i den anbefalede retning på skråninger. Plæneforholdene kan påvirke maskinens stabilitet.
- Undlad at starte, standse eller vende maskinen på en skråning. Hvis dækkene mister traktion, skal du udkoble skærekniven(e) og køre langsomt lige ned ad skråningen.
- Undlad at foretage skarpe sving med maskinen. Vær forsigtig, når maskinen bakkes.
- Sørg altid for, at klippeenhederne er sænket, når du betjener maskinen på en skråning.
- Undlad at dreje maskinen på skråninger. Hvis dette ikke kan undgås, skal du dreje langsomt og gradvist ned ad bakke, hvis det er muligt.
- Udvis ekstra forsigtighed, når du betjener maskinen med redskaber, da de kan påvirke maskinens stabilitet.

Betjening af parkeringsbremsen

Aktiver altid parkeringsbremsen, når du standser maskinen eller efterlader den uden opsyn.

Aktivering af parkeringsbremsen

⚠ ADVARSEL

Det er ikke sikkert, at parkeringsbremsen kan holde maskinen parkeret på en skråning, og den kan derfor forårsage personskade eller beskadigelse af ejendom.

Parker aldrig maskinen på skråninger, medmindre hjulene er spærrede eller blokerede.

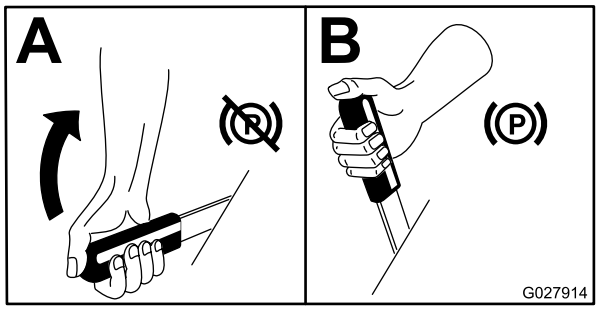

Figur 19

Deaktivering af parkeringsbremsen

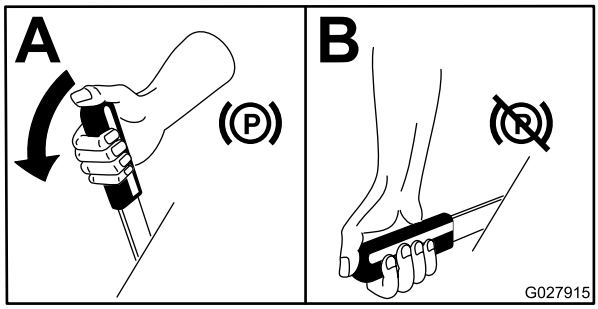

Figur 20

Start og standsning af motoren

Start af motoren

Bemærk: Gløderørslampen lyser i 6 sekunder, når tændingsnøglen drejes til positionen RUN (Kør). Drej tændingen til positionen START, når lampen er slukket.

Vigtigt: Brug startcyklusser på ikke mere end 15 sekunder pr. minut for at undgå overophedning af startermotoren.

Vigtigt: Når du starter motoren første gang, skifter motorolie eller efter hovedreparation af motoren, transmissionen eller hjulmotoren, skal maskinen betjenes med gashåndtaget i positionen SLOW (Langsom) i ét til to minutter i både fremadgående og baglæns retning. Betjen løftegrebet og kraftudtagshåndtaget for at sikre, at de fungerer korrekt. Sluk for motoren, kontroller væskestandene, og kontroller, om der er væskelækager, løse dele og andre fejlfunktioner.

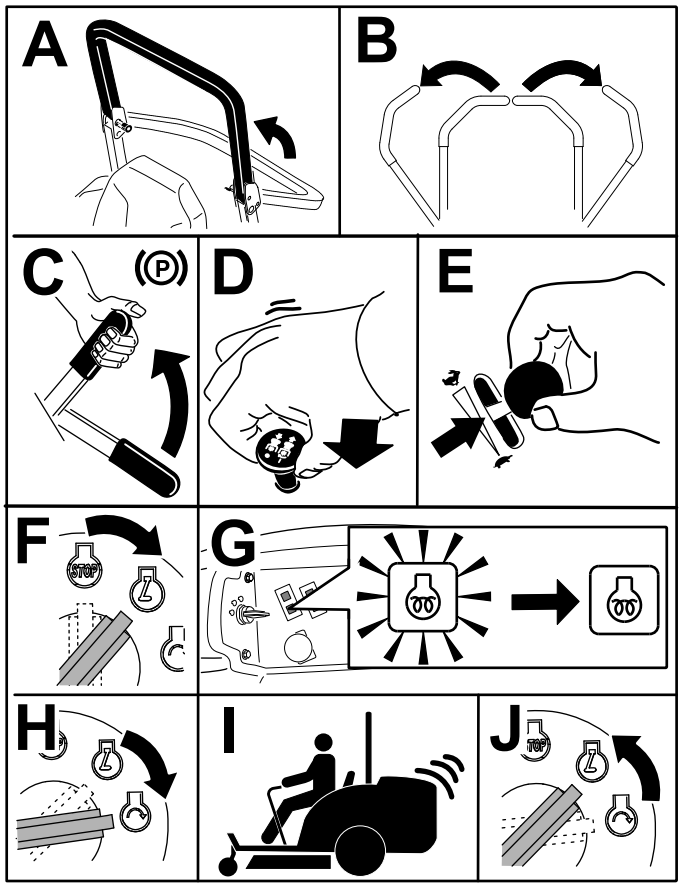

Figur 21

Bemærk: Lad gashåndtaget stå midtvejs mellem positionerne SLOW (Langsom) og FAST (Hurtig), indtil motoren og hydrauliksystemet er varmet op.

Standsning af motoren

⚠ FORSIGTIG

Børn eller omkringstående kan komme til skade, hvis de forsøger at flytte eller betjene maskinen, når operatøren ikke er til stede.

Fjern altid tændingsnøglen, og aktiver parkeringsbremsen, når du efterlader maskinen uden opsyn, selv hvis det blot er i nogle få minutter.

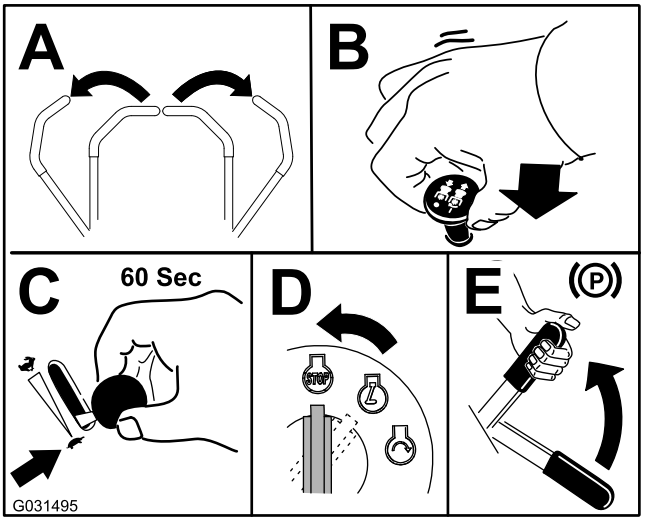

Figur 22

Kørsel med maskinen

Gashåndtaget styrer motorens omdrejningstal målt i omdrejninger pr. minut. Indstil gashåndtaget til positionen HURTIG for at opnå den bedste ydelse. Kør altid med gashåndtaget i positionen FAST (Hurtig) ved brug af motordrevne redskaber.

⚠ FORSIGTIG

Maskinen kan dreje meget hurtigt. Du kan miste herredømmet over den og forårsage personskade eller skade på maskinen.

- **Udvis forsigtighed, når du drejer.**
- **Sæt farten ned, før du foretager skarpe sving.**

1. Deaktiver parkeringsbremsen.

   Bemærk: Motoren slukker, hvis du flytter traktionskontrolgrebene ud af den NEUTRALE LÅSEPOSITION, mens parkeringsbremsen er aktiveret.

2. Flyt håndtagene til midterpositionen – ulåst position.
3. Kør maskinen på følgende måde:
   - Kør lige fremad ved langsomt at skubbe bevægelseshåndtagene fremad (Figur 23).
   - For at bakke lige tilbage skal du langsomt trække bevægelseshåndtagene bagud (Figur 23).
   - Hvis du skal dreje, skal du sænke maskinens hastighed ved at trække begge håndtag bagud og derefter skubbe fremad på det håndtag, der sidder i den modsatte side af den, som du vil dreje til (Figur 23).
   - Du kan stoppe maskinen ved at flytte bevægelseshåndtagene til positionen NEUTRAL.

Bemærk: Jo længere bevægelseshåndtagene flyttes den ene eller anden vej, jo hurtigere kører maskinen i den pågældende retning.

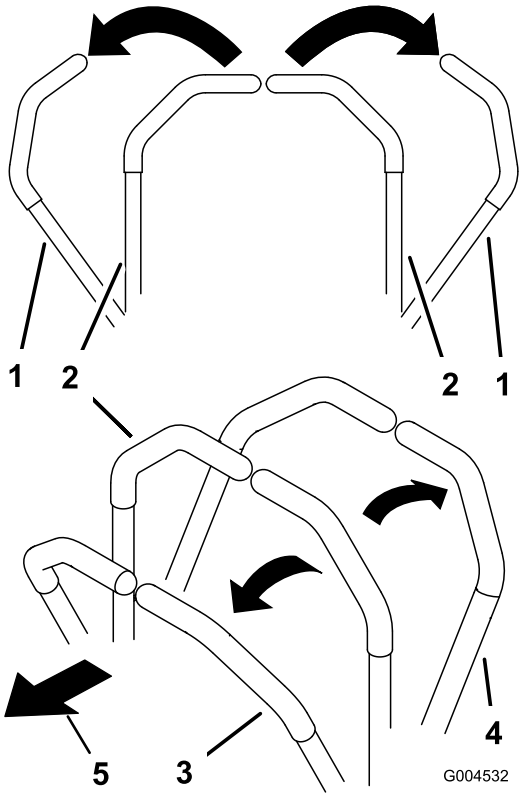

Figur 23

1. Bevægelseshåndtag – NEUTRAL LÅSEPOSITION
2. Midterste ulåste position
3. Fremad
4. Bagud

Betjening af plæneklipperen

Brug af skjoldets løftekontakt

Skjoldets løftekontakt hæver og sænker plæneklipperskjoldet (Figur 24). Motoren skal køre, for at du kan bruge dette greb.

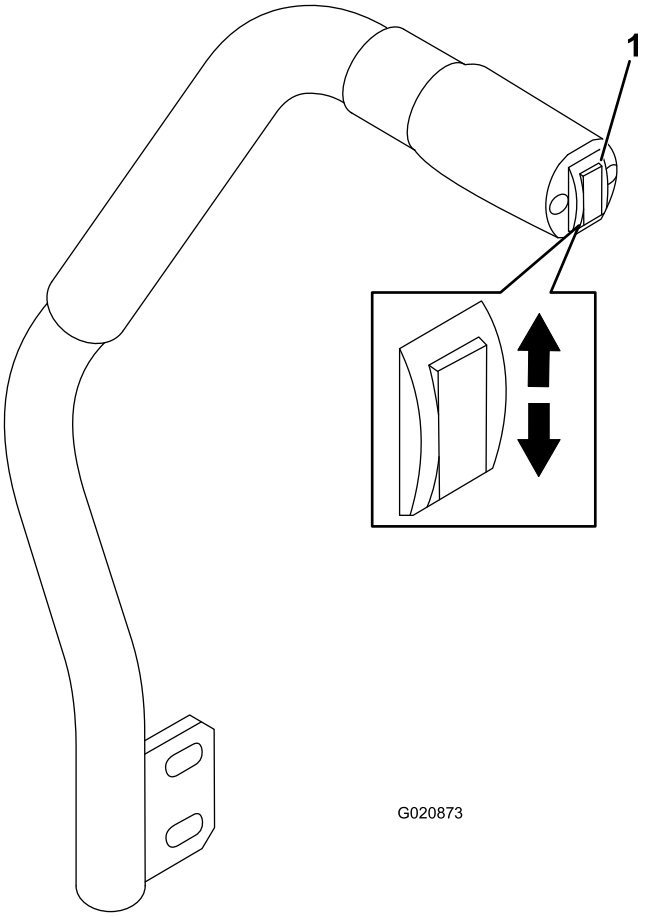

Figur 24

1. Skjoldets løftekontakt

- Tryk skjoldets løftekontakt ned for at sænke plæneklipperskjoldet (Figur 24).

  Vigtigt: Når du sænker plæneklipperskjoldet, indstilles det i en flyde-/tomgangsposition.

- Tryk skjoldets løftekontakt op for at hæve plæneklipperskjoldet (Figur 24).

Vigtigt: Undlad at holde armen oppe eller nede, når plæneklipperen er hævet eller sænket helt. Ellers vil det hydrauliske system blive beskadiget.

Aktivering af kraftudtaget

Kraftudtagskontakten starter og stopper skæreknivene og visse motordrevne redskaber.

Bemærk: Hvis motoren er kold, skal du lade den varme op i 5 til 10 minutter, før kraftudtaget indkobles.

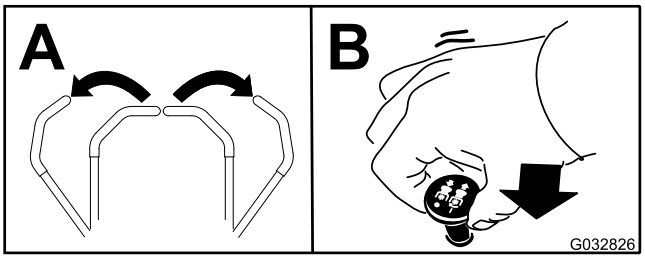

Figur 25

Udkobling af kraftudtaget

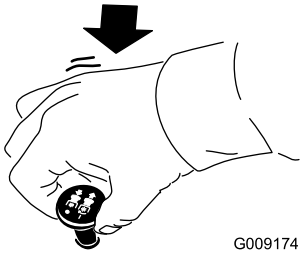

Figur 26

Justering af klippehøjden

Du kan justere klippehøjden fra 2,5 til 15,2 cm i trin af 6 mm ved at sætte stopstiften i forskellige huller.

1. Mens motoren er i gang, trykkes der op på skjoldets løftekontakt, indtil plæneklipperskjoldet er hævet helt. **Slip kontakten straks derefter** (Figur 24).
2. Drej stopstiften, indtil skydestiften inden i den står ud for hakkene i hullerne i klippehøjdejusteringsbeslaget, og tag den af (Figur 27).
3. Vælg det hul i klippehøjdebeslaget, som svarer til den ønskede klippehøjde, isæt stiften, og drej den nedad for at låse den fast (Figur 27).

   Bemærk: Der er fire rækker hulpositioner (Figur 27). Den øverste række giver den klippehøjde, der er anført over stiften. Den anden række fra oven giver den højde, der er anført, plus 6 mm. Den tredje række fra oven giver den højde, der er anført, plus 12 mm. Den nederste række giver den højde, der er anført, plus 18 mm. Til højdepositionen på 15,8 cm er der kun ét hul, og det sidder i anden række fra oven. Her lægges der ikke 6 mm til højdepositionen på 15,2 cm.

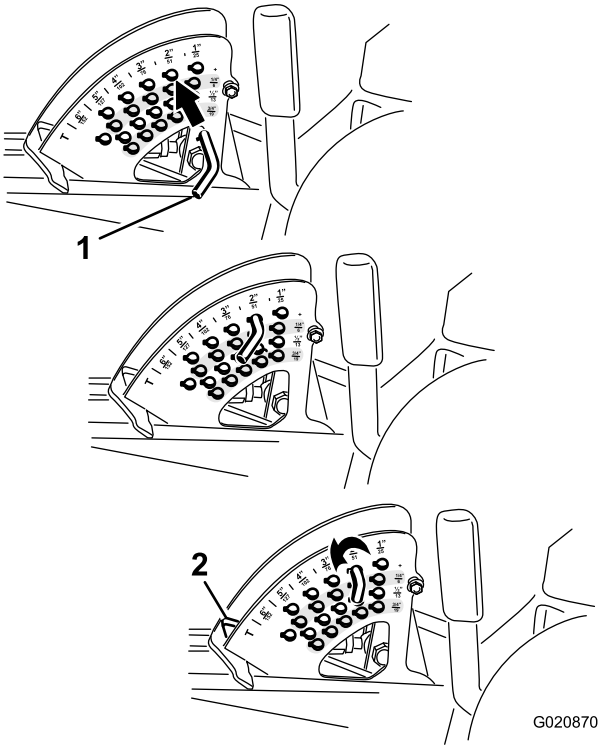

Figur 27

1. Stopstift
2. Klippehøjdestop

4. Juster antiskalperingsrullerne og gliderne efter behov.

Tip vedrørende betjening

Indstilling af gashåndtag/kørselshastighed på hurtig position

For at kunne opretholde tilstrækkelig kraft til både maskine og klippeskjold, mens du klipper græs, skal du lade motoren køre med gashåndtaget i HURTIG position og afpasse kørehastigheden efter forholdene. Sænk kørselshastigheden, når belastningen på skæreknivene øges, og øg kørselshastigheden, når belastningen på skæreknivene sænkes.

Klipperetning

Skift klipperetning, så du undgår at lave hjulspor i plænen med tiden. Dette medvirker også til at sprede det afklippede græs, hvilket øger nedbrydningen og gødningseffekten.

Klippehastighed

Klipningskvaliteten kan forbedres ved at køre langsommere under visse forhold.

Undgå at klippe græsset for kort

Hvis plæneklipperens klippebredde er bredere end klippebredden for den plæneklipper, du tidligere brugte, skal du hæve klippehøjden en tak for at sikre, at græsset på en ujævn plæne ikke klippes for kort.

Valg af den korrekte klippehøjde

Fjern ca. 25 mm eller højst 1/3 af græsstrået, når du klipper. I usædvanligt frodigt og tæt græs kan det muligvis være nødvendigt at sænke den fremadgående hastighed og/eller sætte klippehøjdeindstillingen et niveau højere op.

Vigtigt: Du anbefales at bruge flade knivsegl, hvis du klipper over 1/3 af græsstrået af eller ved langsomtvoksende græs og under tørre forhold, for at mindske mængden af luftbårne avner, snavs og komponentbelastningen af skjolddrevet.

Klipning af langt græs

Hvis græsset vokser sig lidt længere end normalt, eller hvis græsset er meget vådt, skal klippehøjden forøges i forhold til den normale højde, hvorefter græsset skal slås ved denne indstilling. Slå derefter græsset igen ved den lavere, normale indstilling.

Rengøring af plæneklipperen

Fjern afklippet græs og snavs fra undersiden af plæneklipperen efter hver anvendelse. Hvis græs og snavs ophober sig i plæneklipperen, bliver kvaliteten af klipningen utilfredsstillende med tiden.

Mindsk brandfaren ved at holde motoren, lydpotten, batterirummet, parkeringsbremsen, klippeenhederne og brændstofopbevaringsrummet fri for græs, blade eller for meget fedt. Tør spildt olie eller brændstof op.

Vedligeholdelse af skærekniven

Hold skærekniven(e) skarp(e) gennem hele græsslåningssæsonen, da en skarp kniv skærer græsset rent af uden at rive det over eller få det til at flosse. Hvis græsset rives over eller flosser, bliver spidserne brune, hvilket hæmmer væksten og øger risikoen for sygdom. Kontroller skæreknivenes skarphed dagligt, og kontroller, om de er slidte eller beskadigede. Slib skæreknivene efter behov. Hvis en skærekniv er beskadiget eller slidt, skal den udskiftes med det samme med en original Toro-kniv.

Efter betjening

Sikkerhed efter drift

Generelt om sikkerhed

- Fjern græs og andet affald fra klippeenhederne, drevene, lydpotterne og motoren for at forhindre brand. Tør spildt olie eller brændstof op.
- Luk for brændstoftilførslen, når maskinen opbevares eller transporteres.
- Udkobl drevet til redskabet, når du transporterer eller ikke bruger maskinen.
- Brug ramper i fuld bredde, når maskinen læsses på en anhænger eller lastbil. Overskrid ikke en vinkel på 15° mellem rampen og anhængeren eller lastbilen.
- Fastgør maskinen med stropper, kæder, kabler eller reb. Både de forreste og bageste stropper bør føres ned og udad fra maskinen.
- Lad motoren køle af, før du opbevarer maskinen på et lukket sted.
- Opbevar aldrig maskinen eller brændstofbeholderen, hvor der er åben ild, gnister eller vågeblus som f.eks på en vandvarmer eller på andre apparater.

Sikkerhedsoplysninger om bugsering

- Bugser kun med en maskine, der har et træk, der er beregnet til bugsering. Det udstyr, der skal bugseres, må kun fastgøres ved bugseringspunktet.
- Følg anbefalingerne fra producenten om vægtgrænser for udstyr, der bugseres, og bugsering på skråninger. På skråninger er der risiko for, at udstyr, der bugseres, forårsager tab af trækkraft og mistet herredømme.
- Lad aldrig børn eller andre sidde i eller på udstyr, der bugseres.
- Kør langsomt, og tillad ekstra stoplængde under bugsering.

Manuel skubning af plæneklipperen

Vigtigt: Træk aldrig maskinen med et andet køretøj, da dette kan beskadige hydraulikken.

Skubning af maskinen

1. Frakobl kraftudtaget, og drej tændingsnøglen til slukket position. Flyt håndtagene til NEUTRAL LÅSEPOSITION, og aktiver parkeringsbremsen. Fjern herefter nøglen.
2. Løft sædet.
3. Drej hver omløbsventil én omgang mod uret (Figur 28).

   Bemærk: Derved får hydraulikvæsken mulighed for at løbe uden om pumpen, hvilket gør hjulene i stand til at dreje.

Vigtigt: Drej ikke omløbsventiler mere end én omgang. Dette forhindrer ventilerne i at komme ud af huset og få væske til at løbe ud.

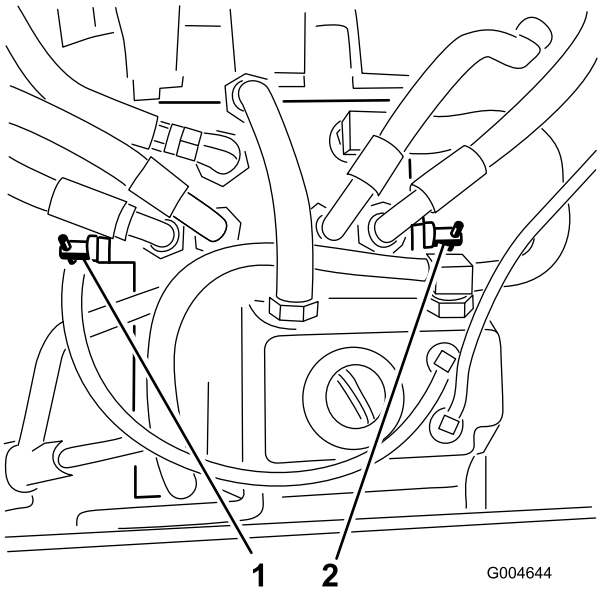

Figur 28

1. Højre omløbsventil
2. Venstre omløbsventil

4. Deaktiver parkeringsbremsen, inden maskinen skubbes.

Skift til maskindrift

Drej begge omløbsventilerne én omgang med uret, og spænd dem med håndkraft (Figur 28).

Bemærk: Tilspænd med et moment på ca. 8 N·m. Stram ikke omløbsventilerne for meget.

Maskinen kan ikke køre, hvis ikke omløbsventilerne er skruet indad.

Læsning af maskinen

Der skal udvises stor forsigtighed, når enheder læsses på anhængere eller lastbiler. Det anbefales at bruge en rampe med fuld bredde, som er bred nok til at gå ud over bagdækkene, i stedet for individuelle ramper til hver side af enheden (Figur 29). Den bageste, nederste del af traktorstellet går bagud mellem baghjulene og tjener som et stop, så der ikke væltes bagover. En rampe med fuld bredde giver en overflade, som stellets vanger kan berøre, hvis enheden begynder at vippe bagover. Hvis det ikke er muligt at bruge én rampe med fuld bredde, skal der bruges tilstrækkeligt mange individuelle ramper til at danne en stor rampe.

Rampen skal være så lang, at vinklerne ikke overskrider 15 grader (Figur 29). En stejlere vinkel kan medføre, at plæneklipperskjoldets dele sætter sig fast, når enheden flyttes fra rampe til anhænger eller lastbil. Stejlere vinkler kan også få enheden til at vippe bagover. Hvis pålæsning foregår på eller i nærheden af en skråning, skal anhænger eller lastbil placeres på en sådan måde, at den vender nedad, og rampen går op ad

skråningen. Derved minimeres rampens vinkel. Anhængeren eller lastbilen skal stå så plant som muligt.

Vigtigt: Forsøg ikke at dreje enheden, mens den er på rampen. Du kan miste herredømmet og køre ud over siden.

Undgå pludselig acceleration ved kørsel op ad en rampe og pludselig deceleration ved bakning ned ad en rampe. Begge manøvrer kan få enheden til at tippe bagover.

⚠ ADVARSEL

Pålæsning af en enhed på anhænger eller lastbil øger risikoen for at vippe bagover og kan forårsage alvorlig personskade eller død.

- **Vær ekstra forsigtig, når enheden køres på en rampe.**
- **Brug kun en enkelt rampe med fuld bredde. Brug ikke individuelle ramper til hver side af enheden.**
- **Hvis der skal bruges individuelle ramper, skal der bruges tilstrækkeligt mange ramper til at lave en ubrudt rampeflade, som er bredere end enheden.**
- **Overskrid ikke en vinkel på 15 grader mellem rampen og jorden eller mellem rampen og anhænger eller lastbil.**
- **Undgå pludselig acceleration, mens enheden køres op ad en rampe, for at undgå at vippe bagover.**
- **Undgå pludselig deceleration, mens enheden bakkes ned ad en rampe, for at undgå at vippe bagover.**

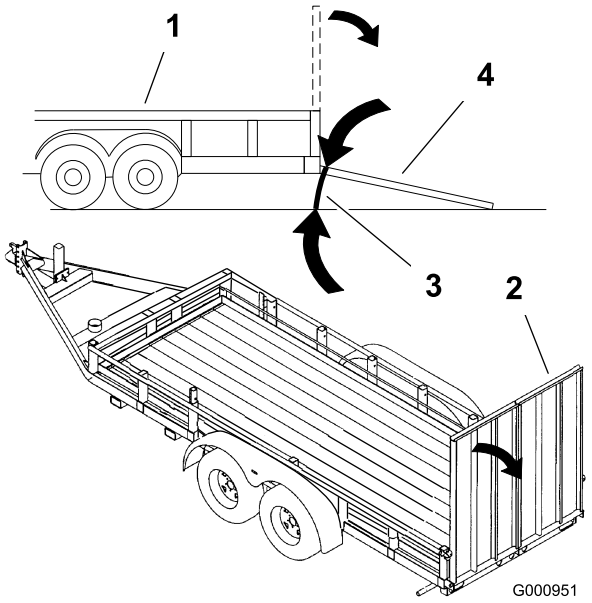

Figur 29

1. Anhænger
2. Rampe med fuld bredde
3. Maks. 15 grader
4. Rampe med fuld bredde – set fra siden

Transport af maskinen

⚠ ADVARSEL

Kørsel på gader og veje uden blinklys, lygter, refleksmarkeringer eller et skilt om langsomtgående køretøj kan føre til ulykker og forårsage personskade.

Kør ikke maskinen på offentlig gade eller vej uden de skilte, lygter og/eller markeringer, der er påbudt ved lokale forskrifter.

Brug en robust anhænger eller lastbil til at transportere maskinen. Kontroller, at anhængeren eller lastbilen er udstyret med alt det nødvendige lys og de nødvendige skilte i henhold til lovgivningen. Læs alle sikkerhedsoplysninger omhyggeligt. Disse oplysninger kan hjælpe dig eller omkringstående personer med at undgå at komme til skade.

1. Kontroller, at dit køretøj, anhængertræk, sikkerhedskæder og anhænger kan klare den last, du skal trække, og at de overholder alle færdselsregler i dit lokalområde.
2. Lås bremsen, og bloker hjulene.
3. Spænd maskinen godt fast til anhængeren eller lastbilen med remme, kæder, kabler eller reb som foreskrevet i færdselsreglerne for dit lokalområde (Figur 30).

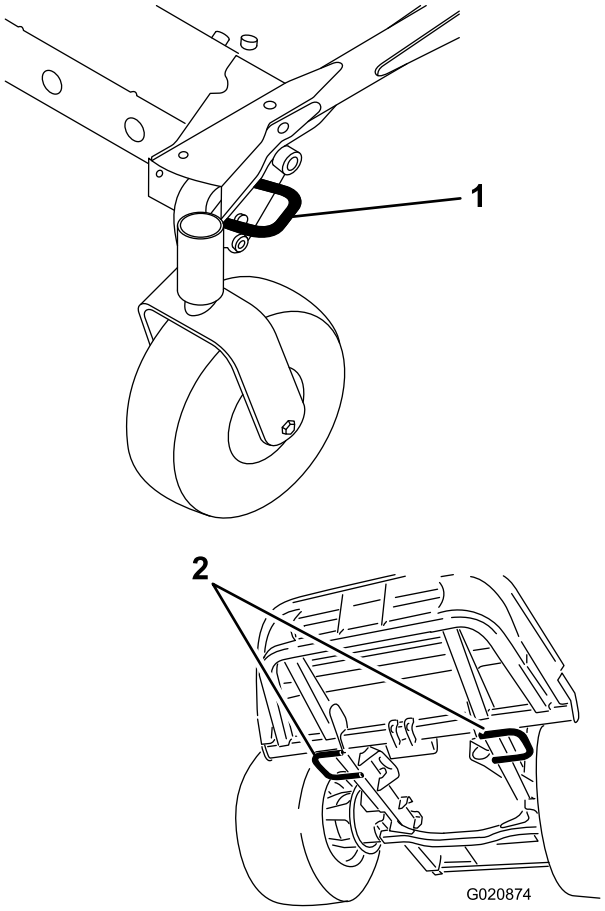

Figur 30

1. Bindepunktsøje foran (venstre side vist)
2. Bindepunktsøjer bagtil

Vedligeholdelse

Bemærk: Maskinens venstre og højre side er som set fra den normale betjeningsposition.

Skema over anbefalet vedligeholdelse

Vedligeholdelsesintervaller	Vedligeholdelsesprocedure
Efter de første 10 timer	• Tilspænd chassisets monteringsbolte. • Tilspænd hjullåsemøtrikkerne.
Efter de første 50 timer	• Skift olien i plæneklipperskjoldets gearkasse. • Udskiftning af motorolie og filter.
Efter de første 200 timer	• Skift hydraulikvæsken og -filteret.
Hver anvendelse eller dagligt	• Afprøvning af sikkerhedslåsesystemet. • Kontroller motoroliestanden. • Kontroller motorens kølervæskestand. • Rengør køleren med trykluft (hyppigere under snavsede og støvede forhold). • Kontroller hydraulikvæskestanden. • Rengøring af plæneklipperens skjold.
For hver 50 timer	• Smør lejernes og bøsningernes smørenipler (oftere under støvede eller snavsede forhold og efter hver vask). • Kontrol af batterikabelforbindelserne. • Kontroller dæktrykket.
For hver 100 timer	• Kontroller spændingen af generatorremmen.
For hver 150 timer	• Kontroller oliestanden i plæneklipperskjoldets gearkasse. • Skift motorolien og filteret.
For hver 200 timer	• Undersøg kølesystemslangerne og -tætningerne. Udskift dem, hvis de er revnede eller revet itu. • Tilspænd hjullåsemøtrikkerne.
For hver 400 timer	• Skift olien i plæneklipperskjoldets gearkasse. • Efterse luftfilteret. • Udskift brændstoffilterdåsen til vandudskilleren. • Tøm vandudskilleren for vand eller andre forureningsstoffer. • Efterse brændstofslanger og -forbindelser.
For hver 800 timer	• Skift hydraulikvæsken og -filteret. • Efterse motorventilspillerummet. Se motorens betjeningsvejledning.
For hver 1500 timer	• Udskift slanger, der bevæger sig.
Hvert 2. år	• Tøm og rengør brændstoftanken. • Gennemskyl kølesystemet, og udskift væsken.

Vigtigt: **Se motorens betjeningsvejledning for at få yderligere oplysninger om vedligeholdelsesprocedurer. Du kan også købe en detaljeret servicemanual hos din autoriserede Toro-forhandler.**

Kontrolliste for daglig vedligeholdelse

Kopier denne side til daglig brug.

Vedligeholdelsespunkter	I ugen:						
	Man.	Tirs.	Ons.	Tors.	Fre.	Lør.	Søn.
Kontroller sikkerhedslåsbetjeningen.							
Kontroller græsdeflektoren i sænket position (hvis relevant).							
Kontroller parkeringsbremsefunktionen.							
Kontroller brændstofstanden.							
Kontroller hydraulikvæskestanden.							
Kontrollér motoroliestanden.							
Kontroller kølesystemets væskestand.							
Kontroller dræning af vand/brændstofudskilleren.							
Kontroller tilstopningsindikatoren for luftfilteret.[1]							
Kontroller køleren og filteret for snavs							
Kontroller, om der er usædvanlige motorlyde.[2]							
Kontroller for usædvanlige lyde under drift.							
Kontroller, om hydraulikslangerne er beskadigede							
Kontroller for væskelækager.							
Kontrol af dæktrykket.							
Kontroller instrumenternes funktion.							
Kontroller knivenes tilstand.							
Smør alle fedtfittings.[3]							
Reparer beskadiget maling.							

1. Hvis indikatoren lyser rødt

2. Kontroller gløderør og indsprøjtningsdyser, hvis motoren er svær at starte, hvis der observeres for meget røg, eller hvis maskinen kører ujævnt.

3. Umiddelbart efter hver vask, uanset det angivne interval.

Bemærkninger om problemområder		
Eftersyn foretaget af:		
Punkt	Dato	Oplysninger

⚠ FORSIGTIG

Hvis du lader nøglen sidde i tændingen, kan andre personer utilsigtet komme til at starte motoren og forårsage alvorlig personskade på dig eller andre omkringstående.

Fjern nøglen fra tændingen, før vedligeholdelsesarbejde påbegyndes.

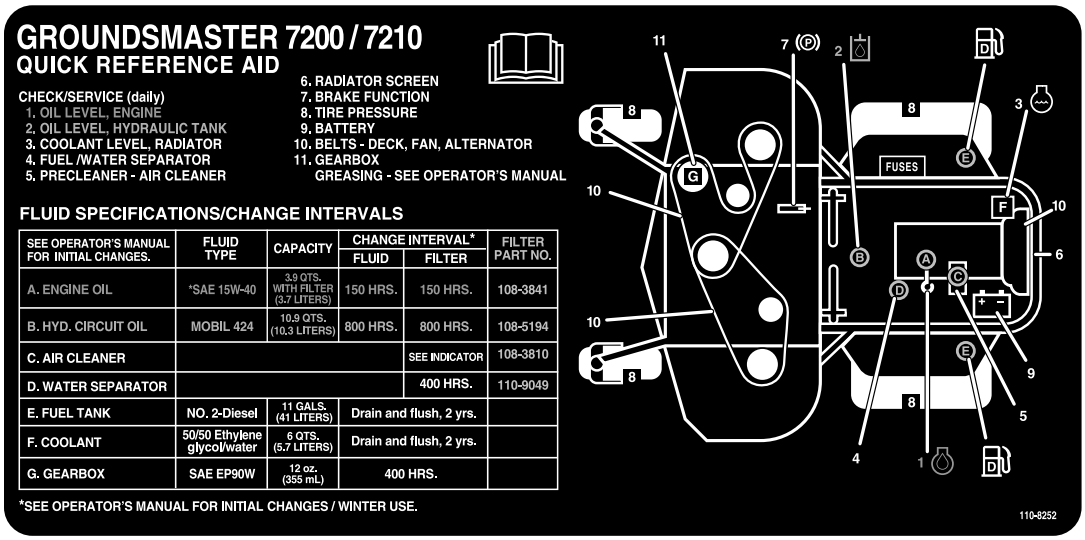

GROUNDSMASTER 7200 / 7210
QUICK REFERENCE AID

CHECK/SERVICE (daily)
1. OIL LEVEL, ENGINE
2. OIL LEVEL, HYDRAULIC TANK
3. COOLANT LEVEL, RADIATOR
4. FUEL /WATER SEPARATOR
5. PRECLEANER - AIR CLEANER
6. RADIATOR SCREEN
7. BRAKE FUNCTION
8. TIRE PRESSURE
9. BATTERY
10. BELTS - DECK, FAN, ALTERNATOR
11. GEARBOX
GREASING - SEE OPERATOR'S MANUAL

FLUID SPECIFICATIONS/CHANGE INTERVALS

SEE OPERATOR'S MANUAL FOR INITIAL CHANGES.	FLUID TYPE	CAPACITY	CHANGE INTERVAL*		FILTER PART NO.
			FLUID	FILTER	
A. ENGINE OIL	*SAE 15W-40	3.9 QTS. WITH FILTER (3.7 LITERS)	150 HRS.	150 HRS.	108-3841
B. HYD. CIRCUIT OIL	MOBIL 424	10.9 QTS. (10.3 LITERS)	800 HRS.	800 HRS.	108-5194
C. AIR CLEANER				SEE INDICATOR	108-3810
D. WATER SEPARATOR				400 HRS.	110-9049
E. FUEL TANK	NO. 2-Diesel	11 GALS. (41 LITERS)	Drain and flush, 2 yrs.		
F. COOLANT	50/50 Ethylene glycol/water	6 QTS. (5.7 LITERS)	Drain and flush, 2 yrs.		
G. GEARBOX	SAE EP90W	12 oz. (355 mL)	400 HRS.		

*SEE OPERATOR'S MANUAL FOR INITIAL CHANGES / WINTER USE.

Figur 31
Oversigt over eftersynsintervaller

Tiltag forud for vedligeholdelse

Vigtigt: Fastgørelsesanordningerne på dækslerne til denne maskine er designet til at blive på dækslet, når det fjernes. Løsn alle fastgørelsesanordningerne på hvert dæksel et par omgange, så dækslet sidder løst, men ikke falder af, og start derefter forfra, og løsn dem, indtil dækslet kan komme af. På denne måde kommer du ikke til at trække boltene fri af holderne.

Sikkerhed før vedligeholdelse

- Hold alle dele af maskinen i god driftsmæssig stand og alle beslag tilspændt, især beslag til fastspænding af skæreknive. Udskift alle slidte eller beskadigede mærkater.
- Lad aldrig ikke-uddannet personale servicere maskinen.
- Før justering, rengøring eller reparation af maskinen gøres følgende:
  1. Flyt maskinen til et plant underlag.
  2. Udkobl drevene.
  3. Sænk klippeenhederne.
  4. Sæt traktionspedalen i NEUTRAL position.
  5. Aktiver parkeringsbremsen.
  6. Indstil gasreguleringskontakten til den LAVE TOMGANGSHASTIGHED.
  7. Sluk motoren, og tag nøglen ud.
  8. Vent, til alle bevægelige dele standser.
- Når du parkerer maskinen, stiller den til opbevaring eller efterlader den uden opsyn, skal du sænke klippeenhederne, medmindre du bruger en mekanisk sikkerhedslås.

- Udfør så vidt muligt ikke vedligeholdelse på maskinen, mens motoren kører. Hvis det er nødvendigt at idriftsætte motoren for at udføre vedligeholdelse på maskinen, skal du holde hænder, fødder, andre kropsdele og tøj væk fra bevægelige dele, plæneklipperens udblæsningsområde samt plæneklipperens underside.
- Rør ikke ved driftsvarme dele på maskinen eller et redskab. Lad delene køle af, før du begynder at vedligeholde, justere eller efterse dem.
- Brug donkrafte til at understøtte maskinen og/eller dens komponenter efter behov.
- Tag forsigtigt trykket af komponenter, hvori der er oplagret energi.
- Hvis maskinen kræver større reparationer, eller hvis du ønsker hjælp, bedes du kontakte en autoriseret Toro-forhandler.
- Brug kun originale Toro-reservedele og tilbehør. Reservedele og tilbehør, der er fremstillet af andre producenter, kan være farlige, og brug heraf kan gøre garantien ugyldig.

Løsning af sædet

Udløs sædelåsen, og vip sædet frem for at få adgang til hydrauliksystemet og andre systemer under sædet.

1. Brug grebet til justering af sædets position til at flytte sædet helt frem.
2. Træk sædelåsegrebet frem, og løft op for at frigøre sædet (Figur 32).

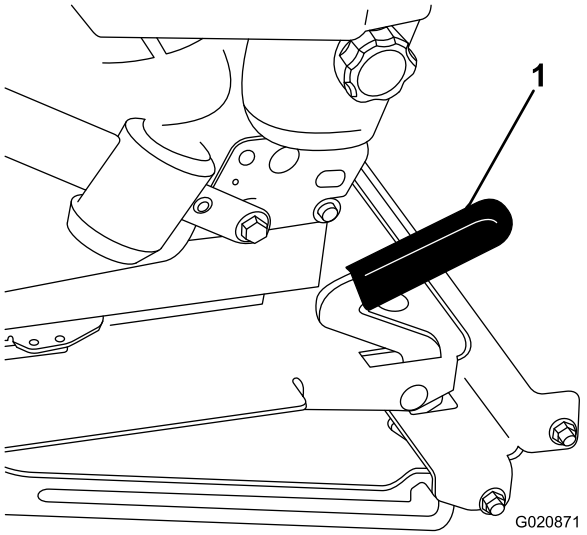

Figur 32

1. Sædelås

Smøring

Smøring af lejerne og bøsningerne

Eftersynsinterval: For hver 50 timer (oftere under støvede eller snavsede forhold og efter hver vask).

Maskinen har smørenipler, som skal smøres jævnligt med litiumbaseret fedt nr. 2. Smør hyppigere under snavsede eller støvede forhold, da snavs kan trænge ind i lejerne og bøsningerne og forårsage hurtigere nedslidning.

1. Tør smøreniplerne rene, så der ikke kan komme fremmedlegemer ind i lejet eller bøsningen.
2. Pump fedt ind i smøreniplerne.
3. Tør overskydende fedt af.

Bemærk: Uhensigtsmæssige vaskeprocedurer kan påvirke lejernes levetid negativt. Vask ikke maskinen, mens den stadig er varm, og undgå at sprøjte direkte på lejerne eller tætningerne med højtryk eller store vandmængder.

Serviceeftersyn af olien i plæneklipperskjoldets gearkasse

Gearkassen er konstrueret til drift med SAE EP90W-gearolie. Selvom gearkassen leveres med smøremiddel fra fabrikken, skal smøremiddelstanden i klippeenheden kontrolleres før brug og i henhold til anbefalingerne i Kontrolliste for daglig vedligeholdelse (side 33).

Kontrol af olien i plæneklipperskjoldets gearkasse

Eftersynsinterval: For hver 150 timer

1. Placer maskinen og plæneklipperskjoldet på en plan flade.
2. Sænk plæneklipperskjoldet til en klippehøjdeposition på 2,5 cm.
3. Udkobl kraftudtaget, flyt bevægelseshåndtagene til den NEUTRALE LÅSEPOSITION, og aktiver parkeringsbremsen.
4. Sæt gashåndtaget i positionen SLOW (Langsom), sluk for motoren, tag nøglen ud, og vent, indtil alle bevægelige dele er stoppet, før du stiger af.
5. Løft fodstøtten, så du kan se plæneklipperskjoldets overside.
6. Fjern målepinden/påfyldningsproppen, der sidder oven på gearkassen, og kontroller, at oliestanden står mellem mærkerne på målepinden (Figur 33).

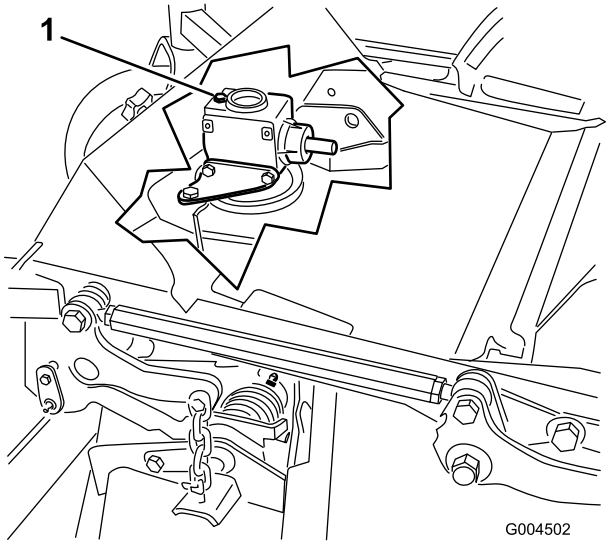

Figur 33

1. Påfyldningsprop og målepind

7. Hvis oliestanden er lav, skal du påfylde så megen olie, at oliestanden kommer op mellem mærkerne på målepinden.

   Vigtigt: Fyld ikke for meget på gearkassen, da dette kan beskadige den.

Udskiftning af olien i plæneklipper-skjoldets gearkasse

Eftersynsinterval: Efter de første 50 timer

For hver 400 timer

1. Placer maskinen og klippeenheden på en plan flade.
2. Sænk plæneklipperskjoldet til en klippehøjdeposition på 2,5 cm.
3. Udkobl kraftudtaget, flyt bevægelseshåndtagene til den NEUTRALE LÅSEPOSITION, og aktiver parkeringsbremsen.
4. Sæt gashåndtaget i positionen SLOW (Langsom), sluk for motoren, tag nøglen ud, og vent, indtil alle bevægelige dele er stoppet, før du stiger af.
5. Løft fodstøtten, så du kan se plæneklipperskjoldets overside.
6. Fjern målepinden/påfyldningsproppen, der sidder oven på gearkassen (Figur 33).
7. Sæt en tragt og en drænbakke under aftapningsproppen, som er placeret forrest under gearkassen, og skru aftapningsproppen af, så olien kan løbe ud i aftapningskarret.
8. Skru aftapningsproppen i igen.
9. Påfyld så megen olie, ca. 283 ml, at oliestanden kommer op mellem mærkerne på målepinden.

   Vigtigt: Fyld ikke for meget på gearkassen, da dette kan beskadige den.

Motorvedligeholdelse

Motorsikkerhed

Sluk motoren, før du kontrollerer oliestanden eller hælder olie i krumtaphuset.

Kontrol af luftfilteret

1. Kontroller luftfilterhuset for skader, som kan medføre en luftlækage. Udskift et beskadiget luftfilterhus.
2. Kontroller hele luftindsugningssystemet for lækager, beskadigelse eller løse slangeklemmer.
3. Efterse luftfilteret, når advarselslampen for luftfilter lyser rødt eller for hver 400 timer, og efterse det hyppigere under ekstremt støvede eller snavsede forhold (Figur 34).

   Vigtigt: Udfør ikke for mange serviceeftersyn på luftfilteret.

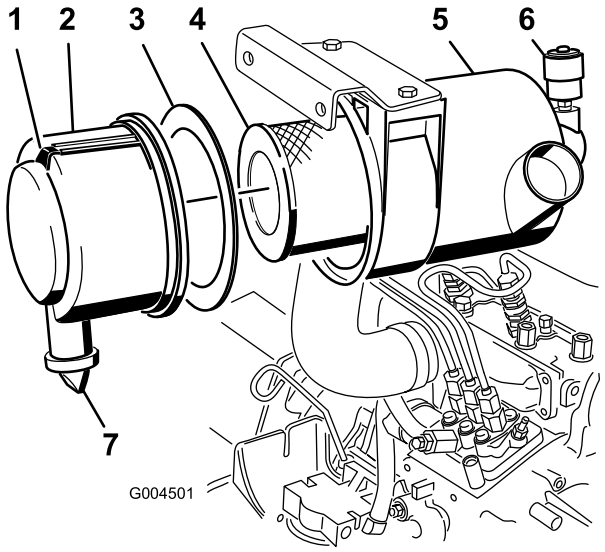

Figur 34

1. Luftfilterdæksel
2. Pakning
3. Filter
4. Luftfilterhus
5. Serviceindikator for luftfilter
6. Luftfilterlås
7. Gummiudløbsventil

4. Sørg for, at dækslet sidder korrekt og slutter tæt sammen med luftfilterelementet.

Eftersyn af luftfilteret

Eftersynsinterval: For hver 400 timer

Bemærk: Hvis skumpakningen i dækslet er beskadiget, skal den udskiftes.

Vigtigt: Undgå at bruge trykluft med højt tryk, som evt. kan presse snavs gennem filteret og ind i indsugningsrøret.

Vigtigt: **Rengør ikke det brugte filter for at undgå beskadigelse af filtermediet.**

Vigtigt: **Benyt ikke et beskadiget filter.**

Vigtigt: **Tryk ikke på den bløde del i midten af filteret.**

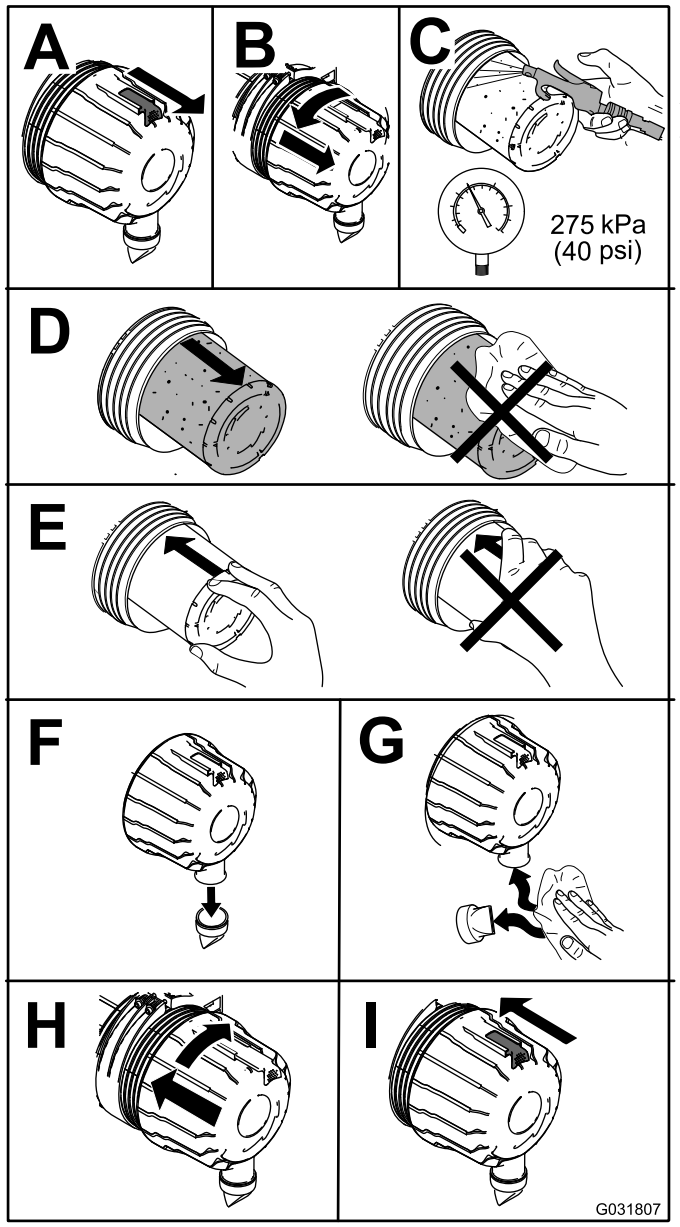

Figur 35

Serviceeftersyn af motorolien

Kontrol af motoroliestanden

Eftersynsinterval: Hver anvendelse eller dagligt

Motoren sendes med olie i krumtaphuset, men oliestanden skal alligevel kontrolleres, før og efter motoren startes første gang. Kontroller oliestanden, inden maskinen betjenes, hver dag eller hver gang, du benytter maskinen.

Krumtaphusets kapacitet er ca. 3,8 l med filteret.
Brug motorolie af høj kvalitet, der overholder følgende specifikationer:

- Krævet API-klassifikationsniveau: CH-4, CI-4 eller højere.
- Foretrukken olie: SAE 15W-40 (over -17 °C)
- Alternativ olie: SAE 10W-30 eller 5W-30 (alle temperaturer)

Bemærk: Toro Premium-motorolie kan købes hos forhandleren med en viskositet på enten 15W-40 eller 10W-30. Reservedelsnumrene kan findes i reservedelskataloget.

1. Parker maskinen på en plan flade, sænk klippeskjoldet, flyt gashåndtaget til positionen SLOW (Langsom), sluk for motoren, og tag nøglen ud af tændingskontakten.
2. Åbn motorhjelmen.
3. Kontrol af motorolien

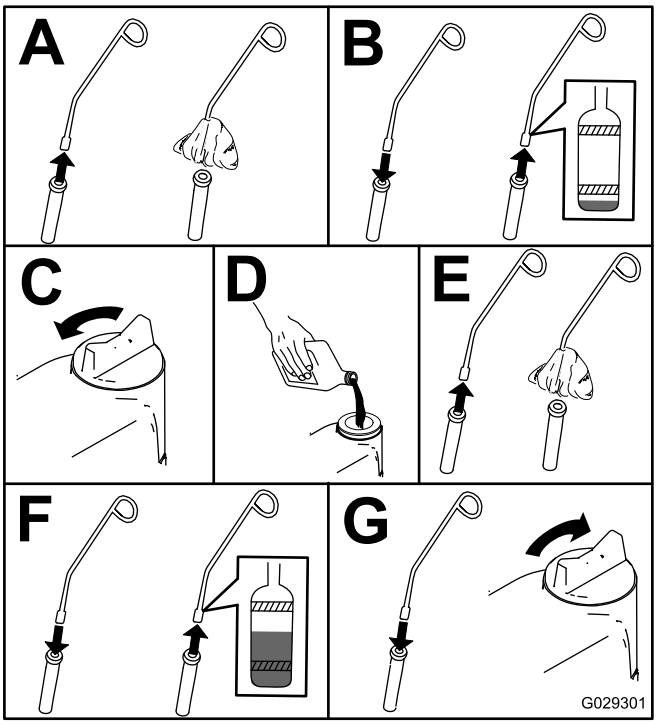

Figur 36

Skift af motorolien og filteret

Eftersynsinterval: Efter de første 50 timer

For hver 150 timer

Hvis det er muligt, bør motoren køres, før der skiftes olie, da varm olie flyder lettere og bærer flere kontaminanter end kold olie.

1. Parker maskinen på en plan flade.
2. Åbn motorhjelmen.
3. Skift olien (Figur 37).

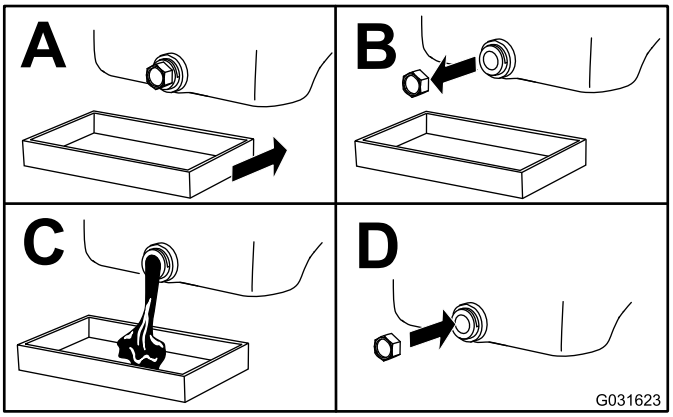

Figur 37

4. Udskift oliefilteret (Figur 38).

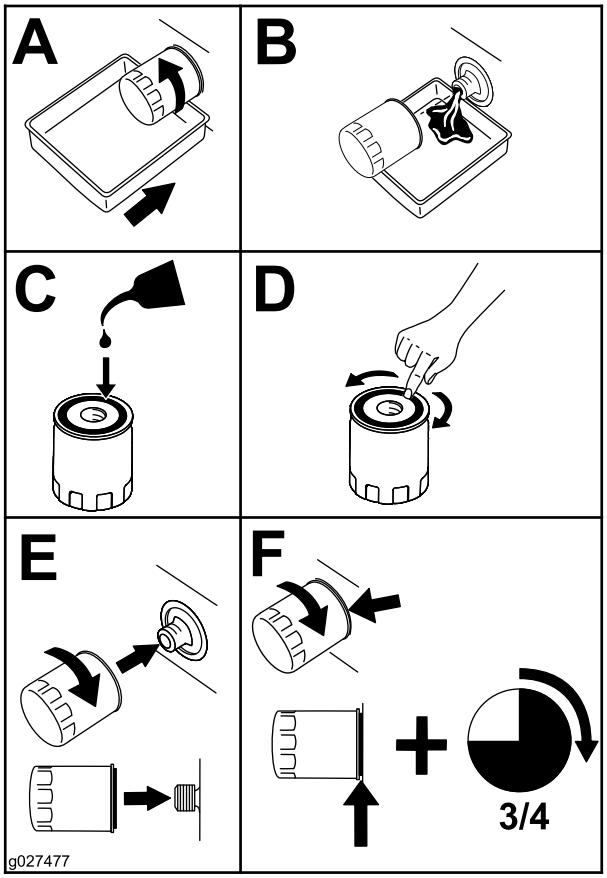

Figur 38

5. Fyld olie på krumtaphuset. Se Kontrol af motoroliestanden (side 37).

Vedligeholdelse af brændstofsystem

⚠ FARE

Under visse forhold er dieselbrændstof og brændstofdampe meget brandfarlige og eksplosive. En brand eller eksplosion forårsaget af brændstof kan give forbrændinger samt forårsage tingsskade.

- **Anvend en tragt, og fyld tanken udendørs på et åbent område, mens motoren er slukket og kold. Tør eventuelt spildt brændstof op.**
- **Fyld ikke brændstoftanken helt op. Fyld brændstof på brændstoftanken, indtil niveauet ligger ved påfyldningsstudsens bund.**
- **Ryg aldrig under håndtering af brændstof, og hold afstand til åben ild eller steder, hvor brændstofdampe kan antændes af en gnist.**
- **Opbevar brændstof i en ren, sikkerhedsgodkendt beholder, og sørg altid for, at låget er skruet på.**

Serviceeftersyn af vandudskilleren

Eftersynsinterval: For hver 400 timer

For hver 400 timer

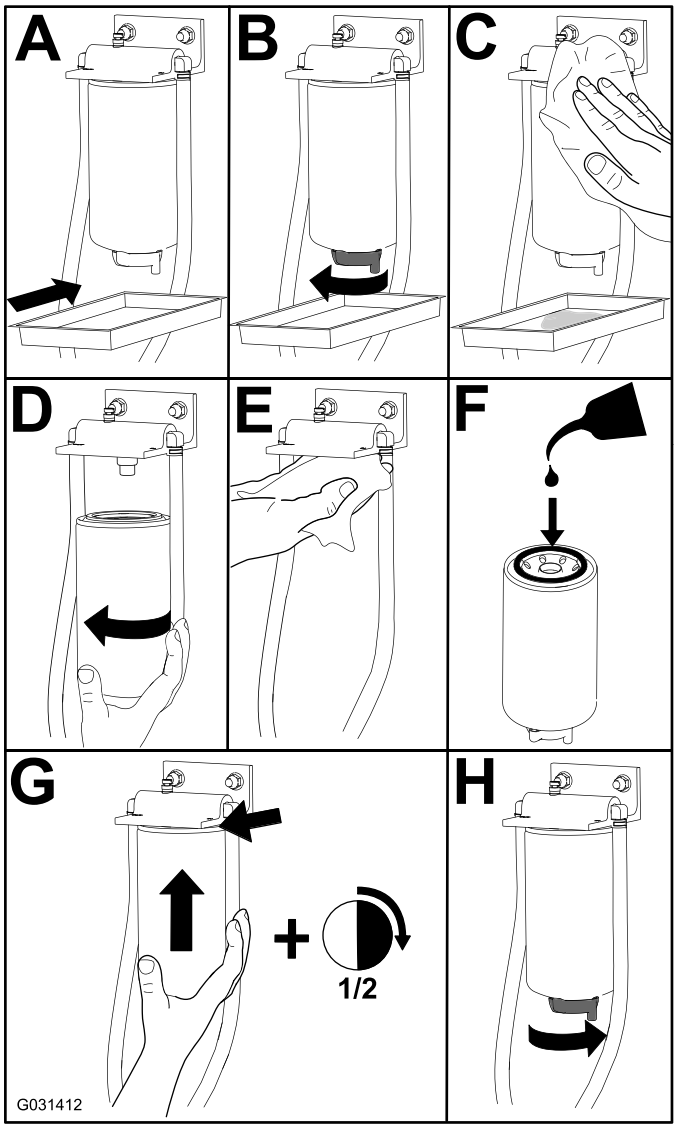

Figur 39

Rengøring af brændstoftanken

Eftersynsinterval: Hvert 2. år

Fjern de indvendige filtre, og rengør dem efter, at tanken er tømt. Brug ren diesel til at skylle tanken ud med.

Vigtigt: Tøm og rengør tanken, hvis brændstofsystemet forurenes, eller hvis du planlægger at stille maskinen til opbevaring i en længere periode.

Eftersyn af brændstofslanger og -forbindelser

Eftersynsinterval: For hver 400 timer

Efterse brændstofslangerne for slitage, skader eller løse forbindelser.

Udluftning af brændstofsystemet

1. Parker maskinen på en plan flade. Sørg for, at brændstoftanken er mindst halvt fuld.
2. Åbn motorhjelmen, og løft den op.
3. Placer en klud under udluftningsskruen på brændstofindsprøjtningspumpen, og åbn skruen (Figur 40).

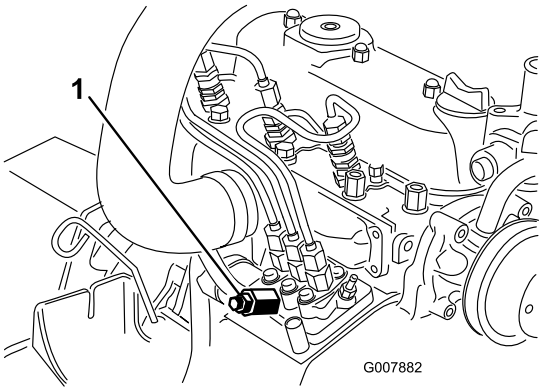

Figur 40

1. Udluftningsskrue på brændstofindsprøjtningspumpen

4. Drej tændingsnøglen til positionen ON (Til).

   Bemærk: Den elektriske brændstofpumpe begynder at køre og tvinger derved luften ud ved udluftningsskruen.

   ⚠ FORSIGTIG

   Motoren kan starte, mens dette gøres. Ventilatorer og remme, der kører i en startet motor, kan forvolde alvorlig personskade på dig eller omkringstående personer.

   Hold hænder, fingre, løsthængende tøj/smykker og hår væk fra motorens ventilator og rem, mens dette arbejde udføres.

5. Lad nøglen sidde i positionen TÆNDT, indtil en konstant strøm af brændstof strømmer ud omkring skruen.
6. Spænd skruen, og drej nøglen til positionen FRA.

   Bemærk: Normalt bør motoren starte, når brændstofsystemet er blevet udluftet. Hvis motoren alligevel ikke starter, kan der sidde luft tilbage mellem indsprøjtningspumpen og indsprøjtningsdyserne. Se Udluftning af indsprøjtningsdyserne (side 40).

Udluftning af indsprøjtningsdyserne

Bemærk: Denne procedure bør kun anvendes, hvis brændstofsystemet er blevet helt tømt via normale spædningsprocedurer, og motoren ikke vil starte. Se Udluftning af brændstofsystemet (side 40).

1. Placer en klud under rørforbindelsen, der kommer fra indsprøjtningspumpen til indsprøjtningsdyse nr. 1 som illustreret i Figur 41.

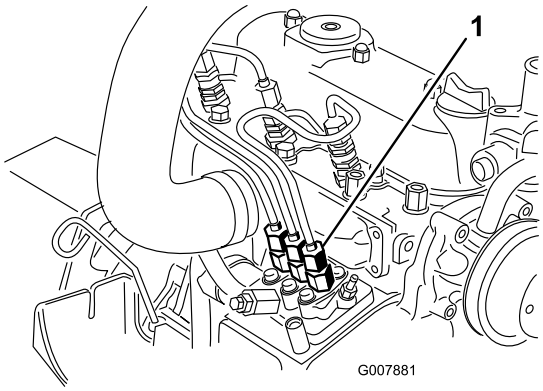

Figur 41

1. Rørforbindelse fra indsprøjtningspumpen til indsprøjtningsdyse nr. 1

2. Sæt gashåndtaget i positionen HURTIG.
3. Drej tændingsnøglen til positionen START, og hold øje med brændstoftilstrømningen rundt om forbindelsesdelen.

   ⚠ FORSIGTIG

   Motoren kan starte, mens dette gøres. Ventilatorer og remme, der kører i en startet motor, kan forvolde alvorlig personskade på dig eller omkringstående personer.

   Hold hænder, fingre, løsthængende tøj/smykker og hår væk fra motorens ventilator og rem, mens dette arbejde udføres.

4. Spænd rørforbindelsen godt fast, når brændstoffet strømmer jævnt.
5. Drej nøglen til positionen OFF (Fra).
6. Gentag proceduren på de resterende dyser.

Vedligeholdelse af elektrisk system

Elektrisk system – Sikkerhed

- Frakobl batteriet, før maskinen repareres. Frakobl minuspolen først og pluspolen sidst. Tilslut pluspolen først og minuspolen sidst.
- Batterisyre er giftig og kan give forbrændinger. Undgå kontakt med hud, øjne og tøj. Beskyt ansigt, øjne og tøj, når du arbejder med et batteri.
- Batterigasserne kan eksplodere. Hold cigaretter, gnister og flammer væk fra batteriet.
- Oplad batterierne på et åbent sted med god ventilation, væk fra gnister og åben ild. Træk stikket til opladeren ud af stikkontakten, før du slutter den til eller kobler den fra batteriet. Brug beskyttelsesdragt og isoleret værktøj.
- Brug ikke en højtryksrenser i nærheden af elektroniske komponenter.

ADVARSEL

CALIFORNIEN
Advarsel i henhold til erklæring nr. 65

Batteripoler, -klemmer og tilbehør indeholder bly og blysammensætninger: kemikalier, som ifølge staten Californien er kræftfremkaldende og forårsager forplantningsskader. Vask hænder efter håndtering.

Serviceeftersyn af batteriet

Eftersynsinterval: For hver 50 timer

Hvis maskinen opbevares på et sted med meget høje temperaturer, løber batteriet hurtigere tør for strøm, end hvis maskinen opbevares på et sted med lav temperatur.

Hold oversiden af batteriet rent ved at vaske det periodisk med en børste dyppet i ammoniak eller en opløsning af tvekulsurt natron. Skyl overfladen på batteriet med vand efter rengøring.

Vigtigt: Fjern ikke påfyldningsdækslerne under rengøring af batteriet.

Batteriledningerne skal være strammet til på polerne for at sikre god elektrisk kontakt.

Hvis der opstår korrosion ved polerne, skal du frakoble kablerne – minuskablet (-) først – og skrabe klemmerne og polerne af separat. Tilslut ledningerne, pluskablet (+) først, og smør polerne med vaseline.

⚠ ADVARSEL

Batteripoler eller metalværktøj kan kortslutte mod maskinens metaldele og forårsage gnister. Gnister kan få batterigasserne til at eksplodere og medføre personskade.

- **Når batteriet skal fjernes eller monteres, må batteriets poler ikke berøre nogen metaldele på maskinen.**
- **Metalværktøj må ikke kortslutte mellem batteripolerne og maskinens metaldele.**

⚠ ADVARSEL

Forkert batterikabelføring kan danne gnister og beskadige maskinen og kablerne. Gnister kan få batterigasserne til at eksplodere og medføre personskade.

- **Frakobl altid batteriets (sorte) minuskabel, før du frakobler det røde pluskabel.**
- **Tilslut altid batteriets røde pluskabel, før du tilslutter det sorte minuskabel.**

Opbevaring af batteriet

Hvis maskinen opbevares i mere end 30 dage, skal batteriet fjernes og oplades helt. Opbevar det enten på en hylde eller på maskinen. Forbind ikke kablerne, hvis du opbevarer det på maskinen. Opbevar batteriet i et køligt miljø for at forhindre, at batteriet aflades hurtigt. Sørg for, at batteriet er helt opladet, så det ikke fryser til. Et fuldt opladet batteris massefylde er 1,265 til 1,299.

Kontrol af sikringerne

Sikringerne er placeret under instrumentbrættet. Der er adgang til dem gennem lågen i sidepanelet (Figur 42). Lågen i sidepanelet åbnes ved at udløse de to låse og trække den udad.

Hvis maskinen stopper, eller der opstår andre problemer i det elektriske system, skal du kontrollere sikringerne. Tag sikringerne ud en ad gangen, og kontroller, om nogen af dem er sprunget.

Vigtigt: Hvis en sikring skal udskiftes, skal du altid anvende en sikring af samme type og med samme amperetal som den, du udskifter. Ellers risikerer du, at det elektriske system beskadiges. Se mærkaten ved siden af sikringerne for et diagram, der viser hver sikring og dens amperetal (Figur 43).

Bemærk: Hvis en sikring springer hyppigt, er der sandsynligvis en kortslutning i det elektriske system, og du bør få maskinen efterset af en faguddannet servicetekniker.

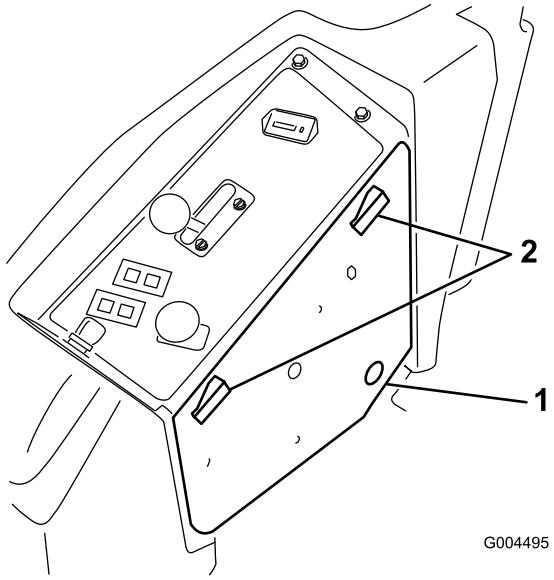

Figur 42

1. Låge i sidepanel
2. Lås

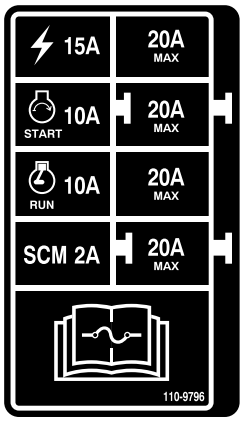

Figur 43

Vedligeholdelse af drivsystem

Kontrol af dæktrykket

Eftersynsinterval: For hver 50 timer

Kontroller trykket efter hver 50. driftstime eller én gang om måneden, alt efter hvad der indtræffer først (Figur 44).

Oprethold lufttrykket i for- og bagdækkene. Det korrekte lufttryk er 124 bar i bagdækkene og 103 bar i styrehjulene. Ujævnt dæktryk kan forårsage ujævn klipning. Dæktrykket skal kontrolleres, når dækkene er kolde. På denne måde fås den mest præcise trykmåling.

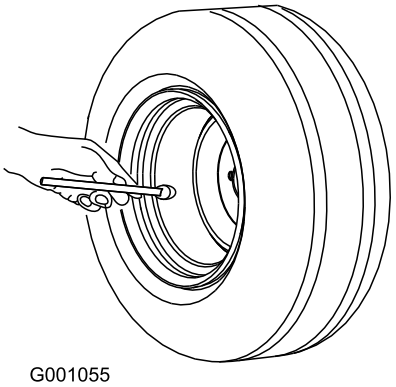

Figur 44

Udskiftning af styrehjulene og lejerne

1. Køb en ny styrehjulsenhed, konuslejer og lejetætninger hos din autoriserede Toro-forhandler.
2. Fjern låsemøtrikken fra bolten (Figur 45).

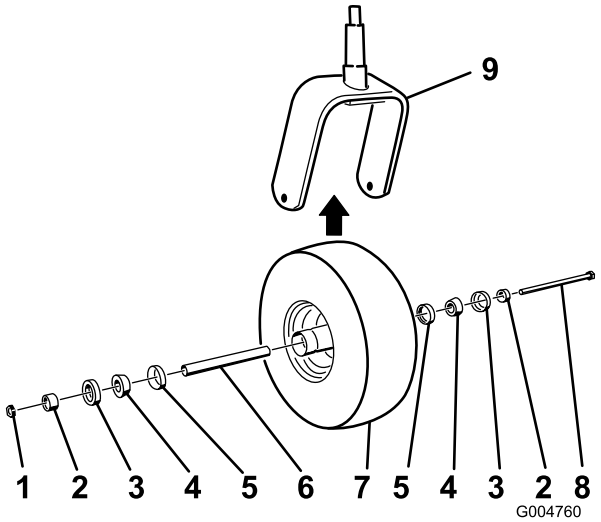

Figur 45

1. Låsemøtrik
2. Lejeafstandsbøsning
3. Udvendig lejetætning
4. Konusleje
5. Indvendig lejetætning
6. Afstandsbøsning
7. Styrehjul
8. Akselbolt
9. Styrehjulsgaffel

3. Tag fat i styrehjulet, og tag bolten ud af gaflen eller drejearmen.
4. Kasser det gamle styrehjul og de gamle lejer.
5. Saml styrehjulet ved at skubbe konuslejet og lejetætningerne, der er godt pakket med fedt, ind i hjulnavet. Delene skal være placeret som vist i Figur 45.
6. Skub afstandsbøsningen ind i hjulnavet gennem lejerne, således at afstandsbøsningen holdes fast inden i hjulnavet med to lejeafstandsbøsninger.

   Vigtigt: Sørg for, at tætningslæberne ikke foldes indad.
7. Monter styrehjulsenheden i styrehjulsgaflen, og spænd den fast med bolten og låsemøtrikken.
8. Spænd låsemøtrikken, indtil hjulet ikke længere kan løbe frit, og løsn den derefter netop så meget, at hjulet kan løbe frit.
9. Slut en smørepistol til smøreniplen på styrehjulet, og fyld den med litiumfedt nr. 2.

Vedligeholdelse af kølesystem

Kølesystem – Sikkerhed

⚠ FORSIGTIG

Udslip af varm kølervæske under tryk eller berøring af den varme køler og de omgivende dele kan forårsage alvorlige forbrændinger.

- **Tag ikke kølerdækslet af, når motoren er varm. Lad altid motoren køle af i mindst 15 minutter, eller indtil kølerdækslet er koldt nok til at røre ved, uden at du brænder dine hænder, før kølerdækslet afmonteres.**
- **Rør ikke ved køleren og de omgivende dele, som er varme.**

⚠ FARE

Den roterende ventilator og drivremmen kan forvolde personskade.

- **Betjen ikke maskinen, uden at dækslerne er monteret.**
- **Hold fingre, hænder og tøj væk fra den roterende ventilator og drivremmen.**
- **Stands motoren, og tag tændingsnøglen ud, før der foretages vedligeholdelsesarbejde.**

⚠ FARE

Indtagelse af motorkølervæske kan forårsage forgiftning.

- **Indtag ikke motorkølervæske.**
- **Opbevares utilgængeligt for børn og kæledyr.**

Kontrol af kølesystemet

Eftersynsinterval: Hver anvendelse eller dagligt

Kølesystemet er fyldt med en 50/50-opløsning af vand og permanent ethylenglycol-frostvæske. Kølesystemets kapacitet er 7,5 l.

1. Kontroller kølevæskestanden i ekspansionsbeholderen (Figur 46).

Bemærk: Væskestanden skal ligge mellem mærkerne på siden af beholderen.

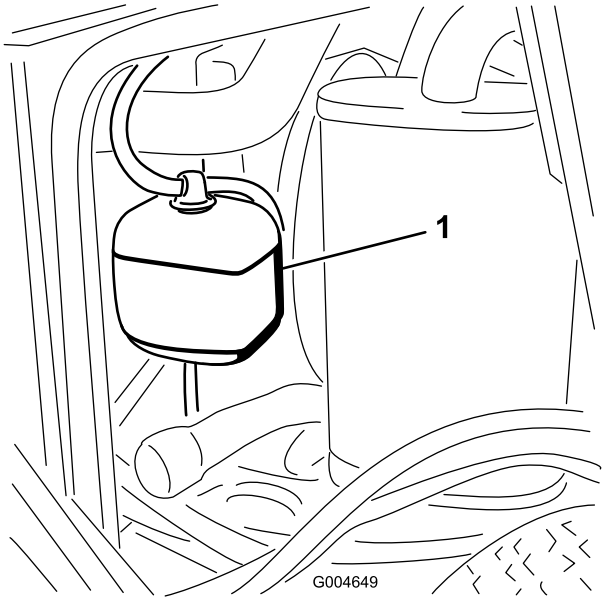

Figur 46

1. Ekspansionsbeholder

2. Hvis kølevæskestanden er lav, skal du fjerne dækslet til ekspansionsbeholderen og fylde systemet op på ny.

   Vigtigt: Fyld ikke for meget på.

3. Monter dækslet til ekspansionsbeholderen.

Rengøring af køleren

Eftersynsinterval: Hver anvendelse eller dagligt

For hver 1500 timer—Udskift slanger, der bevæger sig.

For hver 200 timer—Undersøg kølesystemslangerne og -tætningerne. Udskift dem, hvis de er revnede eller revet itu.

Hvert 2. år—Gennemskyl kølesystemet, og udskift væsken.

Rengør køleren for at forhindre, at motoren overophedes.

Bemærk: Hvis plæneklipperskjoldet eller motoren stopper pga. overophedning, skal du kontrollere, om der er for mange smudsaflejringer på køleren.

Rengør køleren som følger:

1. Åbn motorhjelmen.
2. Arbejd fra kølerens ventilatorside, og blæs smudset ud med trykluft ved lavt tryk (3,45 bar). Gentag fra proceduren forsiden af køleren og den anden ventilatorside.

   Vigtigt: Brug ikke vand.

3. Når du har gjort køleren grundigt ren, skal du fjerne alt snavs, som kan have samlet sig i kanalen ved kølerens bund.
4. Luk motorhjelmen.

Vedligeholdelse af bremser

Justering af parkeringsbremsens sikkerhedskontakt

1. Stop maskinen, flyt bevægelseshåndtagene til den NEUTRALE LÅSEPOSITION, aktiver parkeringsbremsen, og tag tændingsnøglen ud.
2. Fjern de bolte, der holder frontpanelet fast, og tag panelet af (Figur 47).

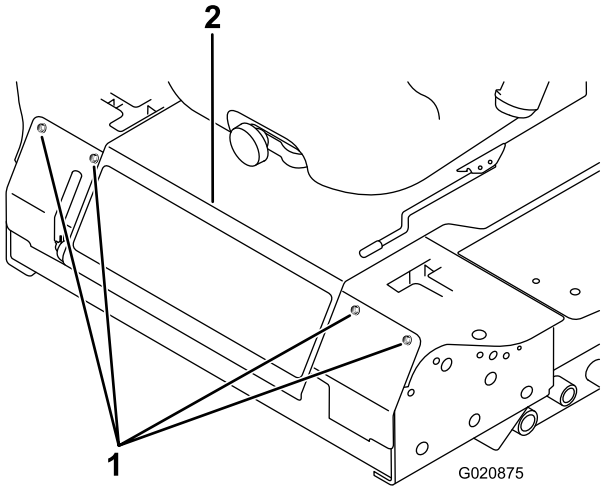

Figur 47

1. Bolt
2. Kontrolpanel

3. Løsn de to kontramøtrikker, som fastgør parkeringsbremsens sikkerhedskontakt på monteringsbeslaget.

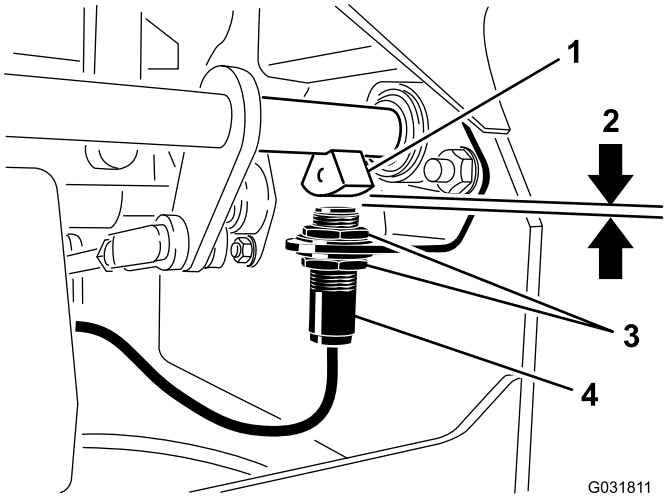

Figur 48

1. Bremseakselsensor
2. 4 mm
3. Kontramøtrik
4. Parkeringsbremsens sikkerhedskontakt

4. Flyt kontakten op eller ned på beslaget, indtil afstanden mellem bremseakselsensoren og kontaktstemplet er 4 mm som vist i Figur 48.

   Bemærk: Sørg for, at bremseakselsensoren ikke berører kontaktstemplet.

5. Spænd kontaktens kontramøtrikker.
6. Afprøv justeringen som følger:
   A. Sørg for, at parkeringsbremsen er aktiveret, og at du ikke sidder i sædet, og start så motoren.
   B. Flyt bevægelseshåndtagene ud af den NEUTRALE LÅSEPOSITION.

      Bemærk: Motoren skal stoppe. Gør den ikke det, skal du kontrollere din justering af kontakten.

7. Monter frontpanelet.

Vedligeholdelse af remme

Kontrol af generatorremmens spænding

Eftersynsinterval: For hver 100 timer

1. Påfør en belastning på 44 N på generatorremmen midtvejs mellem remskiverne.
2. Hvis afbøjningen ikke er 10 mm, skal generatorens monteringsbolte løsnes (Figur 49).

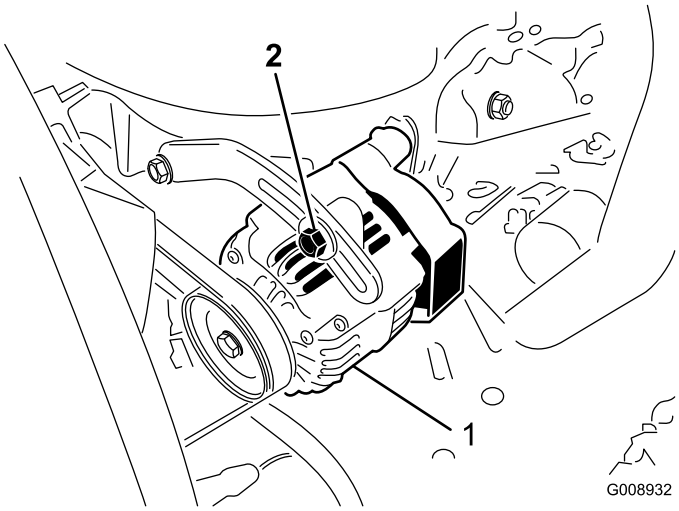

Figur 49

1. Monteringsbolt
2. Generator

3. Øg eller mindsk generatorremmens spænding.
4. Tilspænd monteringsboltene.
5. Kontroller remmens afbøjning igen for at sikre, at stramningen er korrekt.

Vedligeholdelse af betjeningsanordningssystem

Justering af styrehåndtagets neutrale sikkerhedskontakt

1. Stop maskinen, flyt bevægelseshåndtagene til den NEUTRALE LÅSEPOSITION, aktiver parkeringsbremsen, og tag tændingsnøglen ud.
2. Fjern de bolte, der holder frontpanelet fast, og tag panelet af (Figur 50).

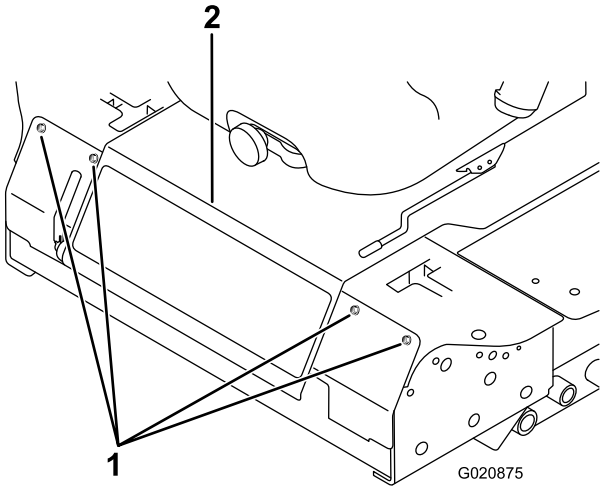

Figur 50

1. Bolt
2. Kontrolpanel

3. Løsn de 2 skruer, der fastgør sikkerhedskontakten (Figur 51).

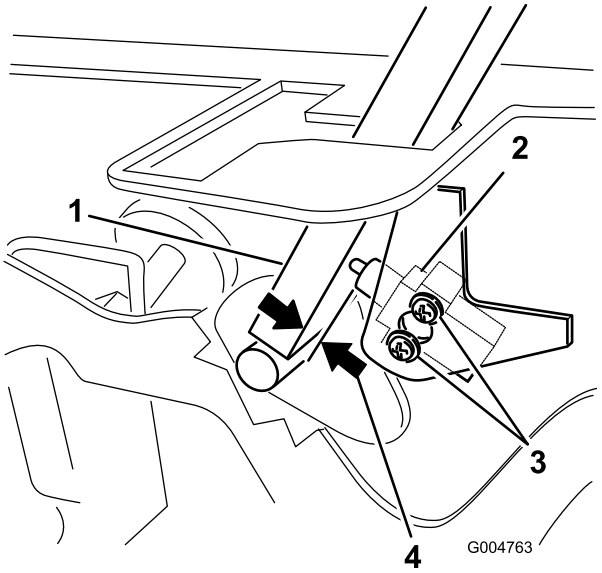

Figur 51

1. Bevægelseshåndtag
2. Neutral sikkerhedskontakt
3. Skrue
4. 0,4 til 1 mm

4. Mens du holder håndtaget mod chassiset, skal du flytte kontakten over mod håndtaget, indtil afstanden mellem håndtaget og kontaktens hus er på 0,4 til 1 mm som vist i Figur 51.
5. Fastgør kontakten.
6. Gentag trin 3 til 5 for det andet håndtag.
7. Monter frontpanelet.

Justering af styrehåndtagets neutrale returneringsmekanisme

Hvis bevægelseshåndtagene ikke stiller sig ud for de neutrale hak, når de udløses fra positionen REVERSE (bakgear), er det nødvendigt at foretage en justering. Juster hvert håndtag, fjeder og stang hver for sig.

1. Udkobl kraftudtaget, flyt bevægelseshåndtaget til den NEUTRALE LÅSEPOSITION, og aktiver parkeringsbremsen.
2. Sæt gashåndtaget i positionen SLOW (Langsom), sluk for motoren, tag nøglen ud, og vent, indtil alle bevægelige dele er stoppet, før du stiger af.
3. Fjern de bolte, der holder frontpanelet fast, og tag panelet af (Figur 52).

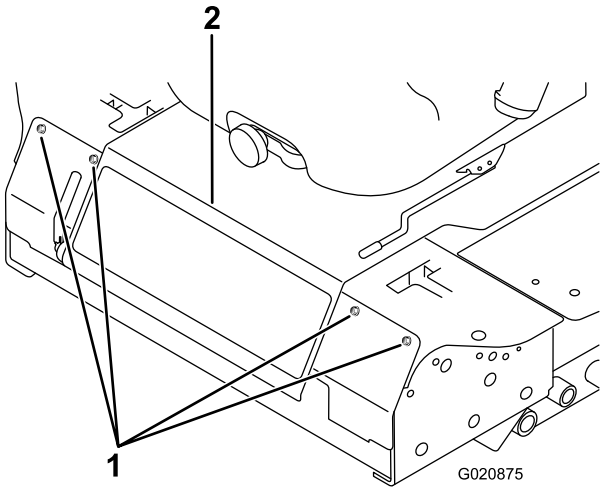

Figur 52

1. Bolt
2. Kontrolpanel

4. Flyt bevægelseshåndtaget til den NEUTRALE POSITION, men **ikke låst** (Figur 54).
5. Træk håndtaget tilbage, indtil gaffelbolten (på en arm over drejeakslen) berører enden af åbningen (begynder netop at lægge tryk på fjederen) som vist i Figur 53.

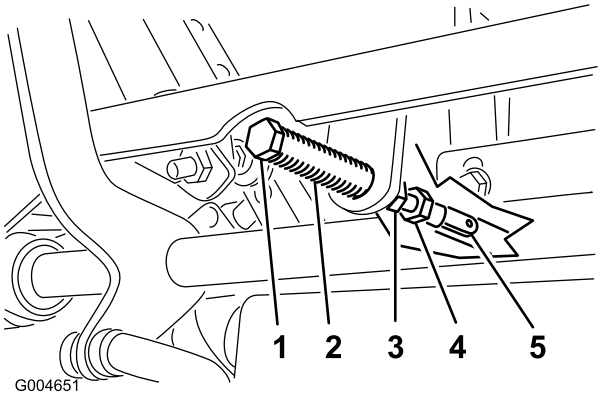

Figur 53

1. Gaffelbolt
2. Åbning
3. Kontramøtrik
4. Justeringsbolt
5. Gaffel

6. Kontroller, hvor håndtaget er i forhold til hakket i konsollen (Figur 54).

   Bemærk: Bevægelseshåndtaget skal være i midten, så det kan dreje udad til den NEUTRALE LÅSEPOSITION.

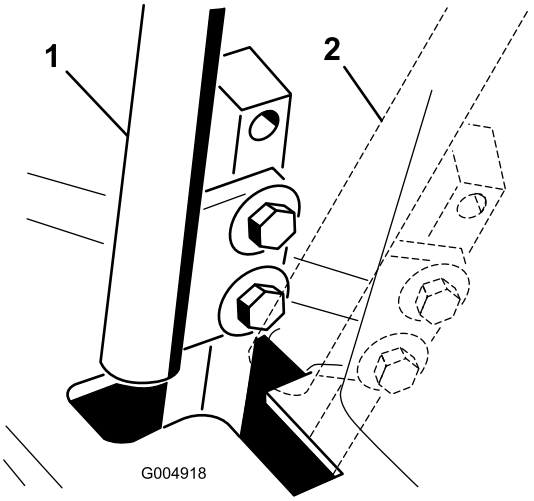

Figur 54

1. NEUTRAL POSITION
2. NEUTRAL LÅSEposition

7. Hvis justering er nødvendig, skal møtrikken og kontramøtrikken løsnes mod gaflen (Figur 53).
8. Foretag et let, bagudgående tryk mod bevægelseshåndtaget, drej hovedet på justeringsbolten i den relevante retning, indtil håndtaget sidder i midten i den NEUTRALE LÅSEPOSITION (Figur 53).

   Bemærk: Når der opretholdes et bagudgående tryk på håndtaget, holdes gaffelbolten for enden af åbningen fast, hvorefter justeringsbolten kan flytte håndtaget til den rette position.
9. Spænd møtrikken og kontramøtrikken (Figur 53).
10. Gentag trin 4 til 9 for det andet håndtag.
11. Monter frontpanelet.

Justering af traktionsdrevet til neutral

Denne justering skal foretages, mens drivhjulene drejer.

⚠ FARE

Mekaniske eller hydrauliske donkrafte kan svigte og forårsage alvorlige skader.

- **Brug en donkraft til understøttelse af maskinen.**
- **Brug ikke hydrauliske donkrafte.**

⚠ ADVARSEL

Motoren skal køre for at kunne foretage denne justering. Kontakt med bevægelige dele eller varme overflader kan forårsage personskader.

Hold hænder, fødder, ansigt, tøj og andre kropsdele væk fra roterende dele, lydpotten og andre varme overflader.

1. Hæv chassiset op på nogle stabile støttebukke, således at trækhjulene kan dreje frit.
2. Skub sædet frem, lås det op, og vip det opad og fremad.
3. Afbryd det elektriske stik fra sædesikkerhedskontakten.
4. Monter midlertidigt en kortslutningsledning mellem polerne i ledningsnetstikket.
5. Start motoren, kontroller, at gashåndtaget står midtvejs mellem positionen HURTIG og LANGSOM, og deaktiver parkeringsbremsen.

   Bemærk: Bevægelseshåndtagene skal være i den NEUTRALE LÅSEPOSITION, når der foretages justeringer.
6. Juster pumpestangens længde på den ene side ved at dreje den sekskantede aksel i den rigtige retning, indtil det tilsvarende hjul står stille eller kryber en smule i bakgear (Figur 55).

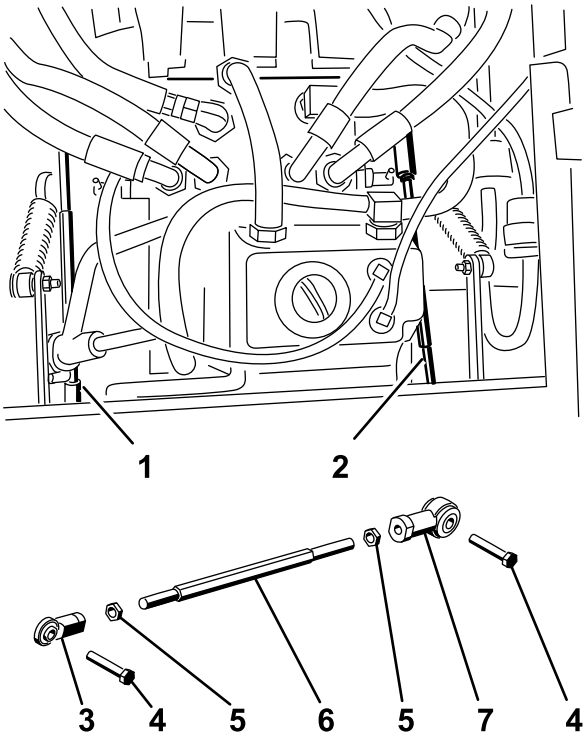

Figure 56

Figur 55

1. Højre pumpestang
2. Venstre pumpestang
3. Kugleled
4. Bolt
5. Kontramøtrik
6. Sekskantet aksel
7. Kugleled

7. Flyt bevægelseshåndtaget fremad og bagud og derefter tilbage i neutral position.

   Bemærk: Hjulet skal holde op med at dreje eller krybe en smule i bakgear.
8. Flyt gashåndtaget til positionen HURTIG.

   Bemærk: Sørg for, at hjulet forbliver stoppet eller kryber en smule i bakgear. Juster, hvis det er nødvendigt.
9. Gentag trin 6 til 8 for den anden side af maskinen.
10. Stram kontramøtrikkerne ved kugleleddene (Figur 53).
11. Flyt gashåndtaget til positionen SLOW (Langsom), og sluk for motoren.
12. Fjern kortslutningsledningen fra ledningsnetstikket, og sæt stikket i sædekontakten.

⚠ ADVARSEL

Det elektriske system udfører ikke en korrekt sikkerhedsafbrydelse, når kortslutningsledningen er monteret.

- **Fjern kortslutningsledningen fra ledningsnetstikket, og sæt stikket i sædekontakten, når du har gennemført justeringen.**
- **Betjen aldrig denne maskine, når kortslutningsledningen er monteret, og sædekontakten omgås.**

13. Vip sædet tilbage på plads.
14. Fjern donkraftene.

Justering af den maksimale kørselshastighed

1. Udkobl kraftudtaget, flyt bevægelseshåndtagene til den NEUTRALE LÅSEPOSITION, og aktiver parkeringsbremsen.
2. Sæt gashåndtaget i positionen SLOW (Langsom), sluk for motoren, tag nøglen ud, og vent, indtil alle bevægelige dele er stoppet, før du stiger af.
3. Fjern de bolte, der holder frontpanelet fast, og tag panelet af (Figur 56).

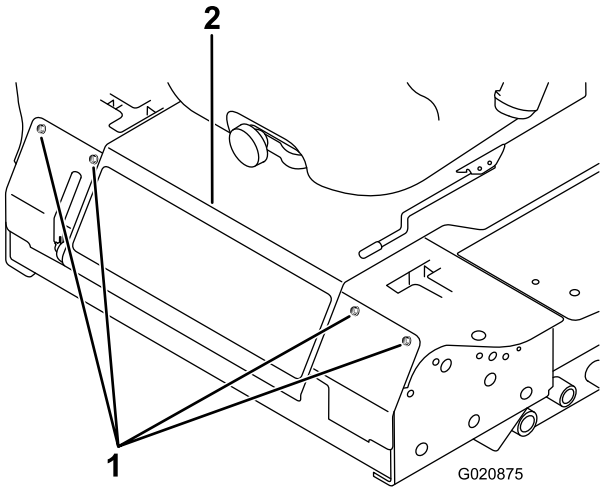

Figur 56

1. Bolt
2. Kontrolpanel

4. Løsn kontramøtrikken på stopbolten for et bevægelseshåndtag (Figur 57).

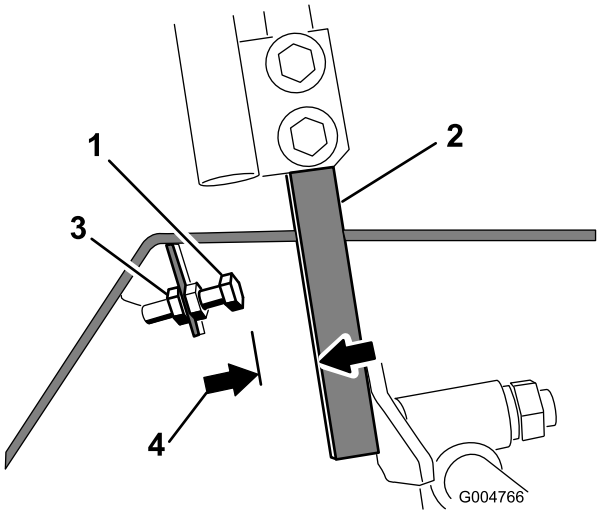

Figur 57

1. Stopbolt
2. Bevægelseshåndtag
3. Kontramøtrik
4. 1,5 mm

5. Skru stopbolten helt ind (væk fra bevægelseshåndtaget).
6. Skub bevægelseshåndtaget helt frem, indtil det stopper, og hold det der.
7. Skru stopbolten udad (mod bevægelseshåndtaget), indtil der er et mellemrum på 1,5 mm mellem stopboltens hoved og bevægelseshåndtaget.

   Bemærk: Hvis du vil reducere maskinens maksimale hastighed, skal du skrue hver stopbolt lige meget udad mod bevægelseshåndtaget, indtil den ønskede maksimal hastighed opnås. Du skal muligvis afprøve justeringen flere gange.
8. Spænd kontramøtrikken for at holde stopbolten på plads.
9. Gentag trin 4 til 8 for det andet håndtag.
10. Monter frontpanelet.
11. Kontroller, at maskinen kører lige og ikke drejer, når begge bevægelseshåndtag skubbes helt frem.

    Bemærk: Hvis maskinen drejer, er stopboltene ikke indstillet ens, og du er nødt til at justere dem yderligere.

Justering af sporingen

1. Udkobl kraftudtaget, flyt bevægelseshåndtagene til den NEUTRALE LÅSEPOSITION, og aktiver parkeringsbremsen.
2. Sæt gashåndtaget i positionen SLOW (Langsom), sluk for motoren, tag nøglen ud, og vent, indtil alle bevægelige dele er stoppet, før du stiger af.
3. Løsn boltene, der fastgør bevægelseshåndtagene (Figur 58).

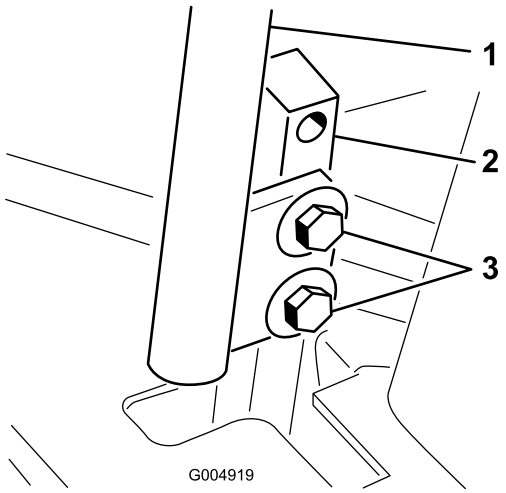

Figur 58

1. Bevægelseshåndtag
2. Håndtagsstolpe
3. Bolte

4. Få en anden person til at skubbe håndtagsstolperne (ikke bevægelseshåndtagene) helt frem til positionen for maksimumhastighed og holde dem der.
5. Juster håndtagene, så de står parallelt, og spænd boltene, der fastgør håndtagene til stolperne (Figur 59).

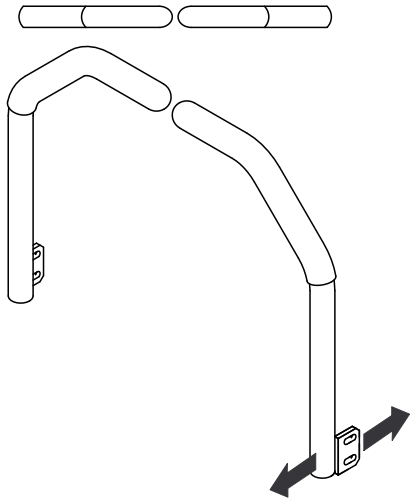

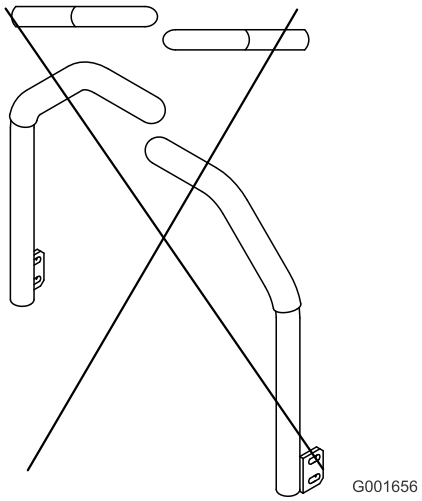

Figur 59

Vedligeholdelse af hydrauliksystem

Beholderen fyldes på fabrikken med ca. 4,7 liter traktortransmissions-/hydraulikvæske af høj kvalitet. Følgende udskiftningsvæske anbefales:

> **Toro Premium Transmission/Hydraulic Tractor Fluid** (fås i spande med 19 liter eller tromler med 208 liter. Reservedelsnumrene kan findes i reservedelskataloget, eller spørg din Toro-forhandler).

Alternative væsker: Hvis Toro-væsken ikke kan fås, kan Mobil® 424 hydraulikvæske bruges.

Bemærk: Toro påtager sig intet ansvar for skader opstået som følge af brug af forkerte alternative væsker.

Bemærk: Mange hydraulikvæsker er næsten farveløse, og det kan derfor være svært at få øje på lækager. Der kan fås et rødt tilsætningsstof til hydraulikvæsken i flasker med 20 ml. En flaske er nok til 15 til 22 l hydraulikvæske. Bestil delnr. 44-2500 hos din autoriserede Toro-forhandler.

Hydrauliksystem – Sikkerhed

⚠ ADVARSEL

Hydraulikvæske, der slipper ud under tryk, kan trænge ind i huden og dermed forårsage personskader.

- **Sørg for, at alle slanger og rør til hydraulikvæske er i god stand, og at alle hydrauliske forbindelser og fittings slutter tæt, før der sættes tryk på det hydrauliske system.**
- **Hold din krop og hænder væk fra splithulslækager eller dyser, der sprøjter højtrykshydraulikvæske ud.**
- **Brug pap eller papir til at finde eventuelle hydrauliklækager.**
- **Tag hele trykket af det hydrauliske system, før der udføres arbejde på det.**
- **Søg straks lægehjælp, hvis der sprøjtes væske ind under huden.**

Kontrol af hydrauliksystemet

Eftersynsinterval: Hver anvendelse eller dagligt

Kontroller hydraulikvæskens niveau, før du starter motoren første gang, og dagligt derefter.

1. Parker maskinen på en plan flade.
2. Flyt bevægelseshåndtagene til den NEUTRALE LÅSEPOSITION, og start motoren.

   Bemærk: Kør motoren ved den lavest mulige omdrejning, så systemet tømmes for luft.

Vigtigt: **Du må ikke indkoble kraftudtaget.**

3. Hæv skjoldet for at strække løftecylindrene ud, sluk motoren, og tag tændingsnøglen ud.
4. Hæv sædet for at få adgang til hydraulikvæsketanken.
5. Afmonter hydraulikpåfyldningsdækslet fra påfyldningsstudsen (Figur 60).

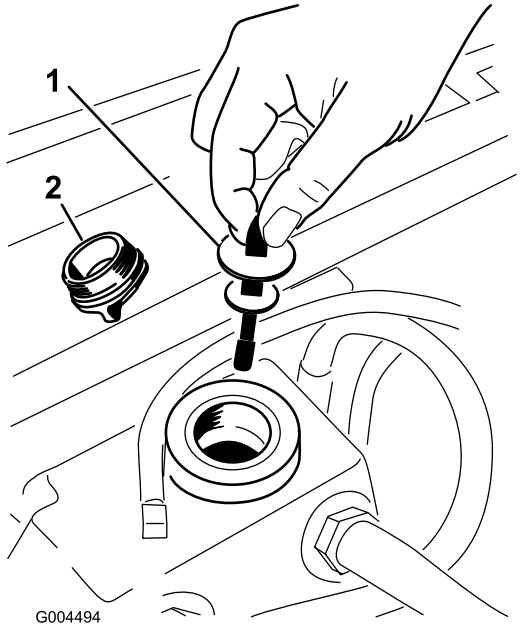

Figur 60

1. Målepind
2. Påfyldningsdæksel

6. Fjern målepinden, og aftør den med en ren klud (Figur 60).
7. Placer målepinden i påfyldningsstudsen, tag den op igen, og kontroller væskestanden (Figur 60).

   Bemærk: Hvis standen ikke ligger inden for det riflede område på målepinden, skal du påfylde så megen hydraulikvæske af høj kvalitet, at væskestanden kommer op i det riflede område.

   Vigtigt: **Fyld ikke for meget på.**

8. Sæt målepinden på plads, og skru påfyldningsdækslet fingerstramt på påfyldningsstudsen.
9. Kontroller, om der er lækager på slanger og fittings.

Udskiftning af hydraulikvæsken og -filteret

Eftersynsinterval: Efter de første 200 timer

For hver 800 timer

1. Udkobl kraftudtaget, flyt bevægelseshåndtagene til den NEUTRALE LÅSEPOSITION, og aktiver parkeringsbremsen.
2. Sæt gashåndtaget i positionen SLOW (Langsom), sluk for motoren, tag nøglen ud, og vent, indtil alle bevægelige dele er stoppet, før du stiger af.
3. Placer en stor bakke under hydraulikbeholderen og gearkassen, og skru propperne af, så al hydraulikvæsken kan løbe af (Figur 61).

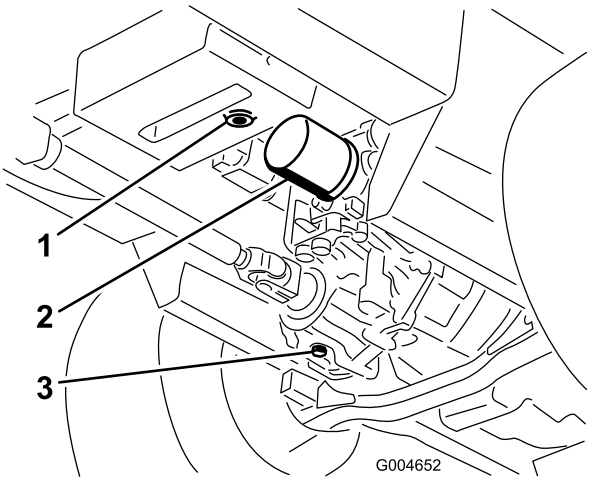

Figur 61

1. Hydraulikbeholderens aftapningsprop
2. Filter
3. Gearkassens aftapningsprop

4. Rengør området omkring hydraulikvæskefilteret, og afmonter filteret (Figur 61).
5. Monter straks et nyt hydraulikvæskefilter.
6. Skru hydraulikbeholderens og gearkassens aftapningspropper i igen.
7. Fyld beholderen op til det korrekte niveau (ca. 5,7 liter). Se Kontrol af hydrauliksystemet (side 50).
8. Start motoren, og kontroller, om der er olielækager. Lad motoren køre i ca. fem minutter, og sluk den derefter.
9. Kontroller hydraulikvæskestanden efter to minutter. Se Kontrol af hydrauliksystemet (side 50).

Rengøring

Rengøring under plæneklipperen

Eftersynsinterval: Hver anvendelse eller dagligt

1. Udkobl kraftudtaget, flyt bevægelseshåndtagene til den NEUTRALE LÅSEPOSITION, og aktiver parkeringsbremsen.
2. Sæt gashåndtaget i positionen SLOW (Langsom), sluk for motoren, tag nøglen ud, og vent, indtil alle bevægelige dele er stoppet, før du stiger af.
3. Hæv plæneklipperen til transportposition.
4. Hæv maskinens forende ved hjælp af støttebukke.
5. Rengør plæneklipperens underside omhyggeligt med vand.

Bortskaffelse af affald

Motorolie, batterier, hydraulikvæske og motorkølervæske er forureningsmidler. Bortskaf dem i henhold til den lokale gældende lovgivning.

Opbevaring

Maskine

1. Rengør maskinen, skjoldet og motoren grundigt, og vær især opmærksom på følgende områder:
   - Køler og kølergitter
   - Under skjoldet
   - Under skjoldets remskærme
   - Modvægtsfjedre
   - Kraftudtagsaksel
   - Alle fedtfittings og drejepunkter
   - Inden i kontrolkassen
   - Under sædepladen og den øverste del af transmissionen
2. Kontroller og juster trykket i for- og baghjulene. Se Kontrol af dæktrykket (side 42).
3. Afmonter, slib og afbalancer knivene. Monter skæreknivene, og tilspænd knivboltene med et moment på 115 til 149 N·m.
4. Kontroller, at der ikke er løse dele, som skal være fastspændte, og efterspænd dem om nødvendigt. Tilspænd de seks bolte, der fastholder plæneklipperskjoldets ramme til traktionsenheden (Figur 62), med et moment på 359 N·m.

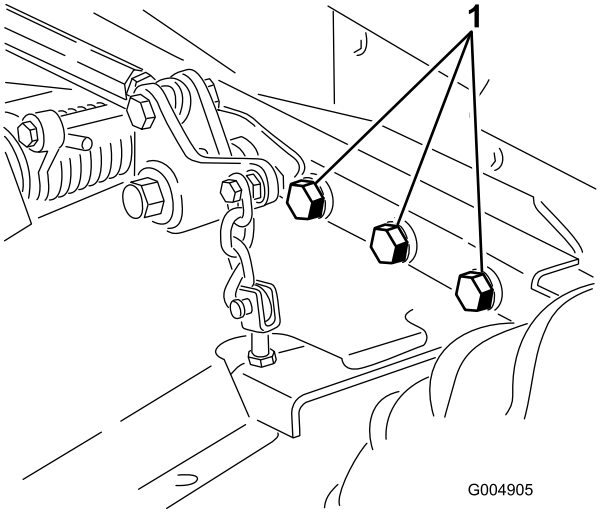

Figur 62
Højre side er ikke vist

1. Bolte

5. Smør alle fedtfittings, drejepunkter og transmissionspinde til omløb af kontraventil ind i fedt. Tør overskydende smøremiddel af.
6. Slib let med sandpapir, og benyt pletreparationslak på lakerede områder, som er blevet ridsede, har været udsat for stenslag eller har rustpletter. Reparer eventuelle buler i metalkarrosseriet.

7. Udfør service på batteriet og kablerne som beskrevet herunder:
   A. Fjern batteriklemmerne fra batteripolerne.
   B. Rengør batteriet, klemmerne og polerne med en stålbørste og en opløsning med tvekulsurt natron.
   C. For at forebygge korrosion skal batteriets poler og kabelforbindelserne smøres med Grafo 112X-fedt (delnr. 505-47) eller vaseline.
   D. Genoplad langsomt batteriet efter hver 60 dage i 24 timer for at forhindre blysulfatering af batteriet.

Motor

1. Aftap motorolien fra oliesumpen, og sæt bundproppen i igen.
2. Udskift oliefilteret.
3. Fyld den anbefalede motorolie på motoren.
4. Start motoren, og lad den gå i tomgang i 2 minutter.
5. Tap alt brændstof af brændstoftanken, slangerne, pumpen, filteret og vandudskilleren. Skyl brændstoftanken med rent dieselbrændstof, og tilslut alle slanger.
6. Rengør og efterse luftfilterenheden grundigt.
7. Forsegl luftfilterindtaget og -udtaget med vejrbestandig tape.
8. Kontroller oliepåfyldningsdækslet og brændstof-stankdækslet for at sikre, at de sidder godt fast.

Bemærkninger:

International forhandlerliste

Forhandler:	Land:	Tlf.:	Forhandler:	Land:	Tlf.:
Agrolanc Kft	Ungarn	36 27 539 640	Maquiver S.A.	Colombia	57 1 236 4079
Asian American Industrial (AAI)	Hongkong	852 2497 7804	Maruyama Mfg. Co. Inc.	Japan	81 3 3252 2285
B-Ray Corporation	Korea	82 32 551 2076	Mountfield a.s.	Tjekkiet	420 255 704 220
Brisa Goods LLC	Mexico	1 210 495 2417	Mountfield a.s.	Slovakiet	420 255 704 220
Casco Sales Company	Puerto Rico	787 788 8383	Munditol S.A.	Argentina	54 11 4 821 9999
Ceres S.A.	Costa Rica	506 239 1138	Norma Garden	Rusland	7 495 411 61 20
CSSC Turf Equipment (pvt) Ltd.	Sri Lanka	94 11 2746100	Oslinger Turf Equipment SA	Ecuador	593 4 239 6970
Cyril Johnston & Co.	Nordirland	44 2890 813 121	Oy Hako Ground and Garden Ab	Finland	358 987 00733
Cyril Johnston & Co.	Irland	44 2890 813 121	Parkland Products Ltd.	New Zealand	64 3 34 93760
Fat Dragon	Kina	886 10 80841322	Perfetto	Polen	48 61 8 208 416
Femco S.A.	Guatemala	502 442 3277	Pratoverde SRL.	Italien	39 049 9128 128
FIVEMANS New-Tech Co., Ltd	Kina	86-10-6381 6136	Prochaska & Cie	Østrig	43 1 278 5100
ForGarder OU	Estland	372 384 6060	RT Cohen 2004 Ltd.	Israel	972 986 17979
G.Y.K. Company Ltd.	Japan	81 726 325 861	Riversa	Spanien	34 9 52 83 7500
Geomechaniki of Athens	Grækenland	30 10 935 0054	Lely Turfcare	Danmark	45 66 109 200
Golf international Turizm	Tyrkiet	90 216 336 5993	Lely (U.K.) Limited	Storbritannien	44 1480 226 800
Hako Ground and Garden	Sverige	46 35 10 0000	Solvert S.A.S	Frankrig	33 1 30 81 77 00
Hako Ground and Garden	Norge	47 22 90 7760	Spypros Stavrinides Limited	Cypern	357 22 434131
Hayter Limited (U.K.)	Storbritannien	44 1279 723 444	Surge Systems India Limited	Indien	91 1 292299901
Hydroturf Int. Co Dubai	Forenede Arabiske Emirater	97 14 347 9479	T-Markt Logistics Ltd.	Ungarn	36 26 525 500
Hydroturf Egypt LLC	Ægypten	202 519 4308	Toro Australia	Australien	61 3 9580 7355
Irrimac	Portugal	351 21 238 8260	Toro Europe NV	Belgien	32 14 562 960
Irrigation Products Int'l Pvt Ltd.	Indien	0091 44 2449 4387	Valtech	Marokko	212 5 3766 3636
Jean Heybroek b.v.	Holland	31 30 639 4611	Victus Emak	Polen	48 61 823 8369

Europæisk erklæring om beskyttelse af privatlivets fred

De oplysninger, som Toro indsamler
Toro Warranty Company (Toro) respekterer dit privatliv. For at vi kan behandle dit garantikrav og kontakte dig i tilfælde af en produkttilbagekaldelse, beder vi dig dele visse oplysninger med os, enten direkte eller gennem din lokale Toro-virksomhed eller -forhandler.

Toros garantisystem hostes på servere i USA, hvor love om beskyttelse af privatlivets fred muligvis ikke yder samme beskyttelse, som gælder i dit land.

VED AT DELE DINE PERSONLIGE OPLYSNINGER MED OS GIVER DU DIT SAMTYKKE TIL BEHANDLING AF DINE PERSONLIGE OPLYSNINGER SOM BESKREVET I DENNE ERKLÆRING OM BESKYTTELSE AF PRIVATLIVETS FRED.

Toros brug af oplysninger
Toro kan bruge dine personlige oplysninger til at behandle garantikrav og kontakte dig i tilfælde af en produkttilbagekaldelse og til ethvert andet formål, som vi informerer dig om. Toro kan dele dine oplysninger med Toros søsterselskaber, forhandlere eller andre forretningspartnere i forbindelse med enhver af disse aktiviteter. Vi sælger ikke dine personlige oplysninger til andre virksomheder. Vi forbeholder os retten til at offentliggøre personlige oplysninger for at kunne overholde gældende lovgivning og efter anmodning fra relevante myndigheder med henblik på at kunne betjene vores systemer korrekt eller af hensyn til vores egen eller brugerens beskyttelse.

Opbevaring af dine personlige oplysninger
Vi opbevarer dine personlige oplysninger, så længe vi har behov for dem, til de formål, som de oprindeligt blev indsamlet til, eller til andre legitime formål (som f.eks. overholdelse af regler) eller som påkrævet af gældende lovgivning.

Toros forpligtelse i forbindelse med sikkerheden af dine personlige oplysninger
Vi tager rimelige forholdsregler for at beskytte sikkerheden af dine personlige oplysninger. Vi tager også forholdsregler for at opretholde nøjagtigheden og aktualiteten af personlige oplysninger.

Adgang til og korrigering af dine personlige oplysninger
Hvis du gerne vil gennemse eller ændre dine personlige oplysninger, kan du kontakte os pr. e-mail på legal@toro.com.

Forbrugerlovgivning i Australien

Forbrugere i Australien kan finde nærmere oplysninger om forbrugerlovgivningen i Australien i kassen eller hos den lokale Toro-forhandler.

Toros garanti

To års begrænset garanti

Fejl og produkter, der er dækket

The Toro Company og dets søsterselskab, Toro Warranty Company, garanterer i fællesskab i henhold til en aftale mellem dem, at dit Toro-produkt (”produktet”) er frit for materialefejl og fejl i den håndværksmæssige udførelse i to år eller 1500 driftstimer*, hvad end der måtte indtræde først. Denne garanti gælder for alle produkter med undtagelse af dybdeluftere (se de separate garantierklæringer for disse produkter). Hvis der forekommer en fejl, som er dækket af garantien, vil vi reparere produktet uden omkostninger for dig. Dette inkluderer fejldiagnose, arbejdsløn, reservedele og transport. Denne garanti træder i kraft på den dato, produktet leveres til den person, som oprindeligt køber det i detailleddet.
* Produkt udstyret med timetæller.

Sådan får du udført service, der er dækket af garantien

Det påhviler dig at underrette produktforhandleren eller den autoriserede produktforhandler, som du har købt produktet hos, så snart du tror, der er opstået en fejl, som er dækket af garantien. Hvis du har brug for hjælp til at finde frem til en produktforhandler eller en autoriseret forhandler, eller hvis du har spørgsmål vedrørende dine rettigheder eller ansvar i henhold til garantien, kan du kontakte os her:

Toro Commercial Products Service Department
Toro Warranty Company
8111 Lyndale Avenue South
Bloomington, MN 55420-1196, USA

+1–952–888–8801 eller +1–800–952–2740
E-mail: commercial.warranty@toro.com

Ejerens ansvar

Du er som ejer af produktet ansvarlig for at udføre den vedligeholdelse og de justeringer, som er nødvendige i henhold til din *betjeningsvejledning*. Hvis du ikke udfører den nødvendige vedligeholdelse og de nødvendige justeringer, kan dette danne grundlag for at afvise en reklamation i henhold til garantien.

Genstande og fejl, der ikke er dækket

Det er ikke alle produktfejl eller funktionsfejl, der måtte opstå i garantiperioden, som udgør materialefejl eller fejl i den håndværksmæssige udførelse. Denne garanti dækker ikke følgende:

- Produktfejl, som er en følge af brug af ikke-originale Toro-reservedele eller af installation og brug af ekstra eller modificeret eller ikke-originalt Toro-tilbehør og -produkter. Der kan medfølge en separat garantierklæring fra producenten af sådanne enheder.
- Produktfejl, som er en følge af manglende udførelse af anbefalet vedligeholdelse og/eller justeringer. Undladelse af at udføre korrekt vedligeholdelse af Toro-produkterne i henhold til skemaet over anbefalet vedligeholdelse i *betjeningsvejledningen* kan danne grundlag for afvisning af et garantikrav.
- Produktfejl, der stammer fra brug af produktet på ødelæggende, uagtsom eller hensynsløs vis.
- Reservedele, som forbruges ved brug, medmindre de skønnes at være defekte. Eksempler på reservedele, som forbruges eller opbruges under normal betjening af produktet omfatter, men er ikke begrænset til, bremseklodser og -belægninger, koblingsbelægninger, skæreknive, knivcylindre, ruller og lejer (forseglede eller smørbare), bundknive, tændrør, styrehjul, lejer, dæk, filtre, remme samt visse sprøjtekomponenter såsom membraner, dyser og kontraventiler osv.
- Fejl, der forårsages af eksterne forhold. Forhold, der anses for at være eksterne forhold, omfatter, men er ikke begrænset til, vejret, opbevaringsforhold, forurening, brug af ikke-godkendte brændstoffer, kølevæsker, smøremidler, tilsætningsstoffer, gødningsmidler, vand eller kemikalier osv.
- Funktions- eller driftsfejl forårsaget af brændstoffer (f.eks. benzin, diesel eller biodiesel), der ikke overholder deres respektive branchestandarder.
- Normal støj, vibration, slid og ælde samt forringelse.
- Normalt slid omfatter, men er ikke begrænset til, beskadigelse af sæder som følge af slitage eller afslidning, slid på malede overflader, ridsede mærkater eller vinduer osv.

Reservedele

Reservedele, der planmæssigt skal udskiftet i forbindelse med nødvendig vedligeholdelse, er kun dækket af garantien i tidsrummet frem til det planmæssige tidspunkt for udskiftning af den pågældende reservedel. Reservedele, der udskiftes i henhold til denne garanti, er dækket af garantien i den originale produktgarantis løbetid og bliver Toros ejendom. Toro træffer endelig beslutning om, hvorvidt en reservedel eller en samlet enhed skal repareres eller udskiftes. Toro har ret til at bruge fabriksrenoverede reservedele til reparationer, der er dækket af garantien.

Garanti på dybdeafladnings- og litium-ion-batterier:

Dybdeafladnings- og litium-ion-batterier kan levere et samlet, specificeret antal kilowatttimer i løbet af deres levetid. Brugs-, opladnings- og vedligeholdelsesteknikker kan forlænge eller forkorte den samlede batterilevetid. I takt med at batterierne i dette produkt forbruges, vil mængden af nyttigt arbejde mellem opladningsintervaller langsomt formindskes, indtil batteriet er helt faldt. Udskiftning af slidte batterier som følge af normalt forbrug påhviler ejeren af produktet. Det kan være nødvendigt at udskifte batterier under produktets normale garantiperiode for ejerens regning. Bemærk: (kun litium-ion-batteri): Et litium-ion-batteri har en garanti, der kun dækker delen og dækker forholdsmæssigt, med start i år 3 til år 5 baseret på driftstiden og de brugte kilowatttimer. Der findes flere oplysninger i *betjeningsvejledningen*.

Omkostninger til vedligeholdelse afholdes af ejeren

Motorjustering, smøring, rengøring og polering, udskiftning af filtre, kølevæske og udførelse af anbefalet vedligeholdelse er eksempler på normal service, som Toro-produkter kræver, og omkostninger i forbindelse hermed afholdes af ejeren.

Generelle betingelser

Det eneste retsmiddel, du har til rådighed i henhold til nærværende garanti, er reparation hos en autoriseret Toro-forhandler.

Hverken The Toro Company eller Toro Warranty Company er ansvarlig for følgeskader eller indirekte eller hændelige skader i forbindelse med brugen af de Toro-produkter, der er dækket af nærværende garanti, herunder omkostninger eller udgifter til at fremskaffe erstatningsudstyr eller service i de perioder, der med rimelighed medgår i forbindelse med funktionsfejl eller manglende rådighed over produktet, mens der udføres reparationer i henhold til garantien. Bortset fra den emissionsgaranti, der er nævnt nedenfor, og kun såfremt denne måtte finde anvendelse, gives ingen anden udtrykkelig garanti. Alle underforståede garantier om salgbarhed og brugsegnethed er begrænset til denne udtrykkelige garantis varighed.

I visse stater er det ikke tilladt at fragå ansvar for hændelige og følgeskader eller at begrænse tidsrummet for en underforstået garantis varighed, så ovenstående ansvarsfragåelser og begrænsninger gælder muligvis ikke for dig. Denne garanti giver dig bestemte juridiske rettigheder, men derudover kan du også have andre rettigheder, som varierer fra stat til stat.

Bemærk vedrørende motorgaranti:

Emissionskontrolsystemet på dit produkt kan være dækket at en separat garanti, som overholder de krav, der er fastsat af det amerikanske miljøbeskyttelsesagentur (Environmental Protection Agency, EPA) og/eller rådet for luftressourcer i Californien (California Air Resources Board, CARB). De timemæssige begrænsninger, der er anført ovenfor, gælder ikke for garantien på emissionskontrolsystemet. Der henvises til garantierklæringen om motoremissionsgaranti, som er vedlagt dit produkt eller er indeholdt i motorfabrikantens dokumentation, for yderligere oplysninger.

Andre lande end USA og Canada

Kunder, som har købt Toro-produkter, der er eksporteret fra USA eller Canada, skal kontakte deres Toro-forhandler for at få en garantipolice, som gælder for deres land, provins eller stat. Såfremt du af en eller anden grund er utilfreds med din forhandlers service eller har problemer med at få oplysninger om garantien, bedes du kontakte Toro-importøren.

374-0253 Rev D