Form No. 3400-623 Rev A

TORO®

Count on it.

Manuel de l'utilisateur

Tondeuse GrandStand®

Avec tablier de coupe TURBO FORCE® de 91 ou 102 cm (36 ou 40 pouces)

N° de modèle 74534—N° de série 316000001 et suivants
N° de modèle 74536—N° de série 316000001 et suivants
N° de modèle 79534—N° de série 316000001 et suivants

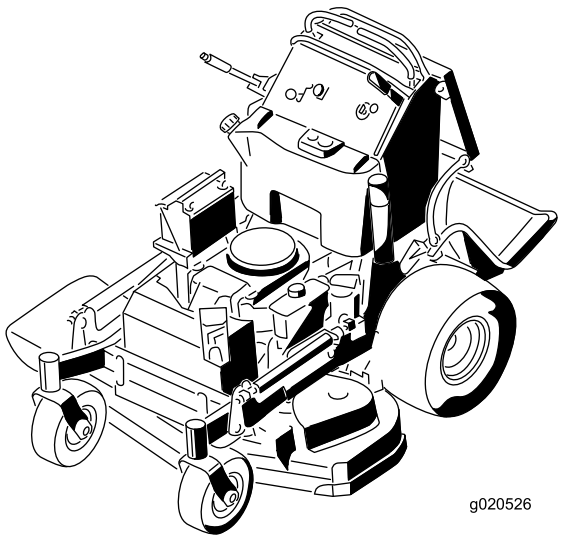

g020526

Enregistrez votre produit à www.Toro.com.
Traduction du texte d'origine (FR)

3400-623 A

⚠ ATTENTION

CALIFORNIE
Proposition 65 - Avertissement

Ce produit contient une ou des substances chimiques considérées par l'état de Californie comme capables de provoquer des cancers, des anomalies congénitales ou d'autres troubles de la reproduction.

Les gaz d'échappement de ce produit contiennent des substances chimiques considérées par l'état de Californie comme susceptibles de provoquer des cancers, des malformations congénitales et autres troubles de la reproduction.

Ce système d'allumage par étincelle est conforme à la norme canadienne ICES-002.

Vous commettez une infraction à la section 4442 ou 4443 du Code des ressources publiques de Californie si vous utilisez cette machine dans une zone boisée, broussailleuse ou recouverte d'herbe à moins de l'équiper d'un pare-étincelles en bon état, tel que défini dans la Section 4442, ou sans que le moteur soit construit, équipé et entretenu correctement pour prévenir les incendies.

⚠ ATTENTION

Le retrait de pièces et d'accessoires standard d'origine peut modifier la garantie, la motricité et la sécurité de la machine. L'utilisation de pièces autres que des pièces Toro d'origine peut causer des blessures graves ou mortelles. Toute modification non autorisée du moteur, du système d'alimentation ou de mise à l'air libre peut contrevenir à la réglementation EPA et CARB.

Remplacez toutes les pièces, y compris mais non exclusivement, les pneus, courroies, lames et système d'alimentation, par des pièces Toro d'origine.

Le *Manuel du propriétaire du moteur* ci-joint est fourni à titre informatif concernant la réglementation de l'Agence américaine pour la protection de l'environnement (EPA) et la réglementation antipollution de l'état de Californie relative aux systèmes antipollution, à leur entretien et à leur garantie. Vous pouvez vous en procurer un nouvel exemplaire en vous adressant au constructeur du moteur.

Introduction

Cette tondeuse à conducteur debout à lames rotatives est destinée au grand public, aux professionnels et aux utilisateurs temporaires. Elle est principalement conçue pour tondre les pelouses entretenues régulièrement des terrains privés et commerciaux. Elle n'est pas conçue pour couper les broussailles ni pour un usage agricole.

Lisez attentivement cette notice pour apprendre comment utiliser et entretenir correctement votre produit, et éviter de l'endommager ou de vous blesser. Vous êtes responsable de l'utilisation sûre et correcte du produit.

Vous pouvez contacter Toro directement sur www.Toro.com pour tout renseignement concernant un produit ou un accessoire, pour obtenir l'adresse des dépositaires ou pour enregistrer votre produit.

Pour obtenir des prestations de service, des pièces Toro d'origine ou des renseignements complémentaires, munissez-vous des numéros de modèle et de série du produit et contactez un dépositaire-réparateur ou le service client Toro agréé. La Figure Figure 1 indique l'emplacement des numéros de modèle et de série du produit. Inscrivez les numéros dans l'espace réservé à cet effet.

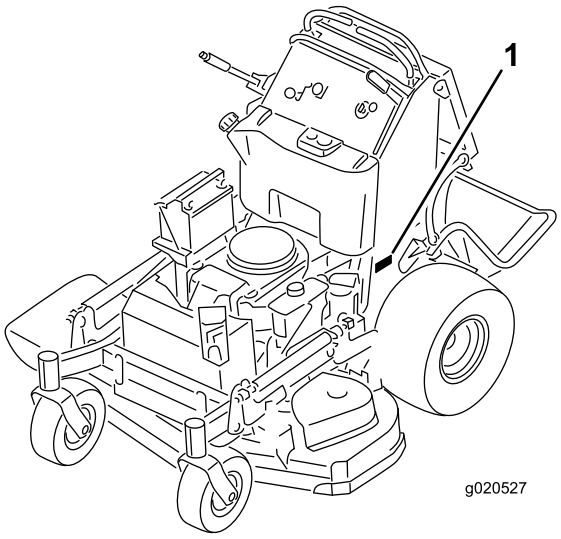

Figure 1

1. Emplacement des numéros de modèle et de série

N° de modèle _____

N° de série _____

Les mises en garde de ce manuel soulignent des dangers potentiels et sont signalées par le symbole de sécurité (Figure 2), qui indique un danger pouvant entraîner des blessures graves ou mortelles si les précautions recommandées ne sont pas respectées.

© 2015—The Toro® Company

Tous droits réservés



Figure 2

1. Symbole de sécurité

Ce manuel utilise deux termes pour faire passer des renseignements essentiels. **Important**, pour attirer l'attention sur des renseignements mécaniques spécifiques et **Remarque**, pour insister sur des renseignements d'ordre général méritant une attention particulière.

Table des matières

Sécurité 4
Consignes de sécurité 4
Sécurité des tondeuses Toro 6
Indicateur de pente 7
Autocollants de sécurité et d'instruction 8
Vue d'ensemble du produit 12
Commandes 12
Caractéristiques techniques 13
Utilisation 14
Sécurité avant tout 14
Ajout de carburant 14
Contrôle du niveau d'huile moteur 15
Rodage d'une machine neuve 15
Utilisation du frein de stationnement 15
Fonctionnement de la commande des lames (PDF) 16
Utilisation de l'accélérateur 17
Utilisation du starter 17
Utilisation du commutateur d'allumage 17
Utilisation du robinet d'arrivée de carburant 18
Démarrage et arrêt du moteur 18
Utilisation du système de sécurité 19
Utilisation de la plate-forme 20
Conduit en marche avant ou arrière 21
Arrêt de la machine 22
Pousser la machine à la main 22
Transport de la machine 23
Chargement de la machine 23
Éjection latérale ou déchiquetage de l'herbe 25
Réglage de la hauteur de coupe 25
Réglage du déflecteur d'éjection 25
Positionnement du déflecteur d'éjection 26
Utilisation de contrepoids 26
Entretien 28
Programme d'entretien recommandé 28
Procédures avant l'entretien 29
Soulever la tondeuse pour permettre l'accès 29
Dégagement du coussin pour permettre l'accès par l'arrière 30
Lubrification 31
Graissage de la machine 31
Graissage des pivots des roues pivotantes avant 31
Graissage des moyeux des roues pivotantes 32
Entretien du moteur 33
Entretien du filtre à air 33
Vidange de l'huile moteur 34
Entretien de la bougie 36
Contrôle du pare-étincelles 37
Entretien du système d'alimentation 37
Vidange du réservoir de carburant 37
Entretien du filtre à carburant 38
Entretien du système électrique 39
Entretien de la batterie 39
Entretien des fusibles 40
Entretien du système d'entraînement 41
Réglage de l'alignement 41
Contrôle de la pression des pneus 42
Réglage du roulement de pivot de roue pivotante 43
Réglage de l'embrayage électrique 43
Entretien du système de refroidissement 44
Nettoyage de la grille d'entrée d'air 44
Nettoyage du circuit de refroidissement 44
Entretien des freins 45
Entretien du frein 45
Entretien des courroies 46
Contrôle des courroies 46
Remplacement de la courroie du tablier de coupe 46
Remplacement des courroies du tablier de coupe 47
Remplacement de la courroie d'entraînement des pompes 48
Entretien des commandes 49
Réglage de la position des leviers de commande de déplacement 49
Entretien du système hydraulique 51
Entretien du système hydraulique 51
Entretien du tablier de coupe 54
Entretien des lames 54
Mise à niveau du tablier de coupe 56
Remplacement du déflecteur d'herbe 59
Nettoyage 60
Nettoyage du dessous du tablier de coupe 60
Élimination des déchets 60
Remisage 61
Nettoyage et remisage 61
Dépistage des défauts 62
Schémas 64

Sécurité

Cette machine peut occasionner des accidents si elle n'est pas utilisée ou entretenue correctement. Pour réduire les risques d'accidents et de blessures, respectez les consignes de sécurité qui suivent. Tenez compte des mises en garde signalées par le symbole de sécurité et la mention Prudence, Attention ou Danger. Ne pas respecter ces instructions, c'est risquer de vous blesser, parfois mortellement.

Cette machine est construite en conformité avec les normes réglementaires pertinentes en vigueur à la date de fabrication. Toute modification de cette machine peut causer la non conformité à ces normes et aux instructions figurant dans ce *Manuel de l'utilisateur*. Les modifications de cette machine ne doivent être effectuées que par le fabricant ou un dépositaire Toro agréé.

Ce produit peut sectionner les mains ou les pieds. Respectez toutes les consignes de sécurité pour éviter des blessures graves ou mortelles.

Le propriétaire/l'utilisateur est responsable des dommages matériels ou corporels et peut les prévenir.

L'ajout d'accessoires non conformes aux spécifications de l'American National Standards Institute et fabriqués par d'autres constructeurs peut entraîner la non-conformité de la machine.

Consignes de sécurité

Les instructions suivantes sont issues de la norme ANSI B71.4-2012.

Apprendre à se servir de la machine

- Lisez le *Manuel de l'utilisateur* et toute autre documentation de formation. Il appartient au propriétaire de la machine d'expliquer le contenu du manuel aux personnes (utilisateurs, mécaniciens, etc.) qui ne maîtrisent pas suffisamment la langue dans laquelle il est rédigé.
- Familiarisez-vous avec le maniement correct du matériel, les commandes et les symboles de sécurité.
- Les utilisateurs et mécaniciens doivent tous posséder les compétences nécessaires. Le propriétaire de la machine doit assurer la formation des utilisateurs.
- Ne confiez jamais l'utilisation ou l'entretien de la machine à des enfants ou à des personnes non qualifiées. Certaines législations imposent un âge minimum pour l'utilisation de ce type de machine.
- Le propriétaire/l'utilisateur est responsable des dommages matériels ou corporels et peut les prévenir.

Avant d'utiliser la machine

- Examinez la zone de travail pour déterminer quels accessoires et équipements vous permettront d'exécuter votre tâche correctement et sans risque. Utilisez uniquement les accessoires et équipements agréés par le fabricant.
- Portez des vêtements appropriés, y compris des lunettes de sécurité, un pantalon, des chaussures solides à semelle antidérapante, des gants et des protecteurs d'oreilles. Attachez les cheveux longs. Ne portez pas de bijoux.
- Examinez l'endroit où la machine sera utilisée et débarrassez-le de tout objet avant l'utilisation.
- Soyez particulièrement prudent lorsque vous manipulez des carburants, en raison de leur inflammabilité et du risque d'explosion des vapeurs qu'ils dégagent.
  - Utilisez exclusivement des bidons homologués.
  - N'enlevez pas le bouchon du réservoir de carburant et n'ajoutez pas de carburant quand le moteur est en marche. Laissez refroidir le moteur avant de faire le plein de carburant. Ne fumez pas près de la machine lorsque le moteur est en marche.
  - Ne faites pas le plein et ne vidangez pas le réservoir de carburant à l'intérieur d'un local.
- Vérifiez toujours que les commandes de présence de l'utilisateur, les contacteurs de sécurité et les capots de protection sont en place et fonctionnent correctement. N'utilisez pas la machine en cas de mauvais fonctionnement.

Utilisation

- La foudre peut causer des blessures graves ou mortelles. Si vous voyez des éclairs ou que vous entendez le tonnerre à proximité, n'utilisez pas la machine et mettez-vous à l'abri.
- Ne faites pas tourner le moteur à l'intérieur d'un local fermé.
- N'utilisez la machine que sous un bon éclairage et méfiez-vous des trous et autres dangers cachés.
- Assurez-vous que tous les embrayages sont au point mort et que le frein de stationnement est serré avant de mettre le moteur en marche. Ne mettez le moteur en marche que depuis la position d'utilisation.
- Veillez à ne pas perdre l'équilibre quand vous utilisez la machine, surtout en marche arrière, car vous pourriez glisser.
- Ralentissez et redoublez de prudence sur les pentes. Déplacez-vous toujours transversalement sur les pentes. La nature du terrain peut affecter la stabilité de la machine. Soyez prudent lorsque vous utilisez la machine à proximité de dénivellations.
- Ralentissez et soyez prudent quand vous changez de direction et quand vous faites demi-tour sur les pentes.
- Ne relevez pas le tablier de coupe pendant que les lames tournent.

- N'utilisez jamais la machine sans vérifier que le capot de la prise de force et autres protections sont solidement fixés en place. Vérifiez la fixation, le réglage et le fonctionnement de tous les verrouillages de sécurité.
- N'utilisez pas la machine si le déflecteur d'éjection est relevé, déposé ou modifié, sauf si vous utilisez un bac à herbe.
- Ne modifiez pas le réglage du régulateur et ne faites pas tourner le moteur en surrégime.
- Arrêtez-vous sur une surface plane, débrayez toutes les commandes, serrez le frein de stationnement et arrêtez le moteur avant de quitter la position d'utilisation, pour quelque raison que ce soit, y compris pour vider les bacs à herbe ou déboucher la goulotte.
- Arrêtez la machine et examinez l'état des lames si vous heurtez un obstacle ou si la machine vibre de manière inhabituelle. Effectuez les réparations nécessaires avant de réutiliser la machine.
- N'approchez pas les pieds et les mains du tablier de coupe.
- Avant de faire marche arrière, vérifiez que la voie est libre juste derrière la machine et sur sa trajectoire.
- Tenez les personnes et les animaux à distance de la machine en marche.
- Ralentissez et soyez prudent quand vous changez de direction et quand vous traversez des routes et des trottoirs. Arrêtez les lames quand vous ne tondez pas.
- Sachez dans quel sens s'effectue l'éjection et assurez-vous de ne pas la diriger vers qui que ce soit.
- N'utilisez pas la machine si vous êtes malade ou fatigué, ni sous l'emprise de l'alcool, de drogues ou de médicaments.
- Soyez prudent pour charger la machine sur une remorque ou un véhicule utilitaire, et pour la décharger.
- Soyez prudent à l'approche de tournants sans visibilité, de buissons, d'arbres ou d'autres objets susceptibles de masquer la vue.

Entretien et remisage

- Débrayez toutes les commandes, serrez le frein de stationnement, coupez le moteur et enlevez la clé de contact ou débranchez le fil de la bougie. Attendez l'arrêt complet de toutes les pièces mobiles avant de régler, de nettoyer ou de réparer la machine.
- Pour éviter les risques d'incendie, enlevez les brins d'herbe et autres débris qui sont agglomérés sur le tablier de coupe, les dispositifs d'entraînement, les silencieux et le moteur.
- Nettoyez les coulées éventuelles d'huile ou de carburant.
- Faites refroidir le moteur avant de remiser la machine.
- Ne stockez pas le carburant près d'une flamme et ne le vidangez pas à l'intérieur d'un local.
- Ne confiez pas l'entretien de la machine à des personnes non qualifiées.
- Utilisez des chandelles pour soutenir les composants au besoin.
- Libérez la pression emmagasinée dans les composants avec précaution.
- Débranchez la batterie ou le fil des bougies avant d'entreprendre des réparations. Débranchez toujours la borne négative de la batterie avant la borne positive. Branchez toujours la borne positive avant la borne négative.
- Examinez toujours les lames avec prudence. Manipulez toujours les lames avec des gants ou en les enveloppant dans un chiffon, et toujours avec prudence. Remplacez toujours les lames; n'essayez jamais de les redresser ou de les souder.
- N'approchez jamais les mains ou les pieds des pièces mobiles. Dans la mesure du possible, évitez d'effectuer des réglages sur la machine moteur en marche.
- Maintenez toutes les pièces en bon état de marche et toutes les fixations bien serrées. Remplacez tous les autocollants usés ou endommagés.

Transport

- Procédez avec prudence pour charger la machine sur une remorque ou un camion, ainsi que pour la décharger.
- Utilisez des rampes d'une seule pièce pour charger la machine sur une remorque ou un véhicule.
- Arrimez solidement la machine au moyen de sangles, chaînes, câbles ou cordes. Les sangles avant et arrière doivent être dirigées vers le bas et l'extérieur de la machine.

Consignes de sécurité pour la manipulation des carburants

- Pour éviter de vous blesser ou de causer des dommages matériels, manipulez l'essence avec une extrême prudence. L'essence est extrêmement inflammable et ses vapeurs sont explosives.
- Éteignez cigarettes, cigares, pipes et autres sources d'allumage.
- Utilisez exclusivement un bidon à carburant homologué.
- N'enlevez pas le bouchon du réservoir de carburant et n'ajoutez pas de carburant quand le moteur est en marche.
- Laissez refroidir le moteur avant de faire le plein de carburant.
- Ne faites pas le plein dans un local fermé.
- Ne remisez pas la machine ni les bidons de carburant à proximité d'une flamme nue, d'une source d'étincelles ou d'une veilleuse, telle celle d'un chauffe-eau ou d'autres appareils.
- Ne remplissez pas les bidons de carburant à l'intérieur d'un véhicule ou sur le plateau d'une remorque dont le revêtement est en plastique. Posez toujours les bidons sur le sol, à l'écart du véhicule, avant de les remplir.

- Descendez la machine du véhicule ou de la remorque avant de remplir le réservoir de carburant. Si cela n'est pas possible, remplissez le réservoir à l'aide d'un bidon, et non directement à la pompe.
- Maintenez le pistolet en contact avec le bord du réservoir ou du bidon jusqu'à la fin du remplissage. N'utilisez pas un dispositif de verrouillage du pistolet en position ouverte.
- Si du carburant s'est répandu sur vos vêtements, changez-vous immédiatement.
- Ne remplissez pas excessivement le réservoir de carburant. Remettez le bouchon du réservoir de carburant en place et serrez-le solidement.

Sécurité des tondeuses Toro

La liste suivante contient des consignes de sécurité spécifiques aux produits Toro et d'autres renseignements essentiels que vous devez connaître.

Ce produit peut sectionner les mains ou les pieds et projeter des objets. Respectez toujours toutes les consignes de sécurité pour éviter des blessures graves ou mortelles.

Ce produit est conçu pour couper et recycler l'herbe ou pour la ramasser s'il est équipé d'un bac à herbe. Tout autre usage peut s'avérer dangereux pour l'utilisateur ou les personnes à proximité.

Consignes générales d'utilisation

- Vérifiez que personne ne se trouve dans la zone de travail avant de tondre. Arrêtez la machine si quelqu'un entre dans la zone de travail.
- Ne touchez aucune partie de la machine ou des accessoires juste après leur arrêt, car elles peuvent être très chaudes. Laissez-les refroidir avant d'entreprendre une réparation, un réglage ou un entretien de la machine.
- Utilisez uniquement des accessoires agréés par Toro. L'utilisation d'accessoires non agréés risque d'annuler la garantie.
- Vérifiez précisément la hauteur libre avant de passer sous un obstacle (par ex. branches, portes, câbles électriques, etc.) et évitez de les toucher.
- Ralentissez avant de tourner et redoublez de prudence.
- Attention aux bordures, rochers, racines ou autres obstructions lorsque vous vous tenez sur la plate-forme.
- Avant de faire marche arrière, vérifiez que la voie est libre juste derrière la machine et sur sa trajectoire. Soyez particulièrement prudent lorsque vous faites marche arrière.
- Ne manœuvrez pas les commandes sèchement; actionnez-les régulièrement.
- Pour charger ou décharger la machine, utilisez toujours une rampe d'une seule pièce plus large que la machine.
- Ne transportez pas de passagers.
- Ne transportez jamais de matériel sur la machine.

Utilisation sur pente

Les manœuvres sur pentes, quelles qu'elles soient, demandent une attention particulière. Ne travaillez pas sur les pentes sur lesquelles vous ne vous sentez pas à l'aise.

- Dégagez la zone de travail des obstacles éventuels tels pierres, branches, etc.
- Méfiez-vous des trous, ornières et bosses. L'herbe haute peut masquer les accidents du terrain.
- Restez prudent à proximité de dénivellations, fossés ou berges. La machine risque de se retourner si une roue passe par-dessus une dénivellation quelconque et se retrouve dans le vide, ou si un bord s'effondre.
- Soyez particulièrement prudent quand des bacs à herbe ou d'autres accessoires sont montés sur la machine. Ils peuvent modifier la stabilité de la machine.
- Déplacez-vous à vitesse réduite et progressivement sur les pentes.
- Ne changez pas soudainement de vitesse ou de direction.
- Tondez les pentes transversalement.
- Ne tondez pas de pentes de plus de 20 degrés.

Entretien

- Ne remisez pas la machine ou les bidons de carburant dans un local où se trouve une flamme nue, telle la veilleuse d'un chauffe-eau ou d'une chaudière.
- Gardez tous les écrous et boulons bien serrés, en particulier les boulons de fixation des lames.
- N'enlevez et ne modifiez jamais les dispositifs de sécurité. Vérifiez régulièrement qu'ils fonctionnent correctement. Ne cherchez jamais à modifier la fonction prévue d'un dispositif de sécurité ni à réduire la protection qu'il assure.
- Pour protéger au mieux votre investissement et maintenir les performances optimales de votre matériel Toro, vous pouvez compter sur les pièces Toro d'origine. Pour assurer une excellente fiabilité, Toro fournit des pièces de rechange conçues en fonction des spécifications techniques exactes de votre machine. Pour votre tranquillité d'esprit, exigez des pièces Toro d'origine.
- Contrôlez souvent le fonctionnement des freins. Effectuez les réglages et l'entretien au besoin.

Indicateur de pente

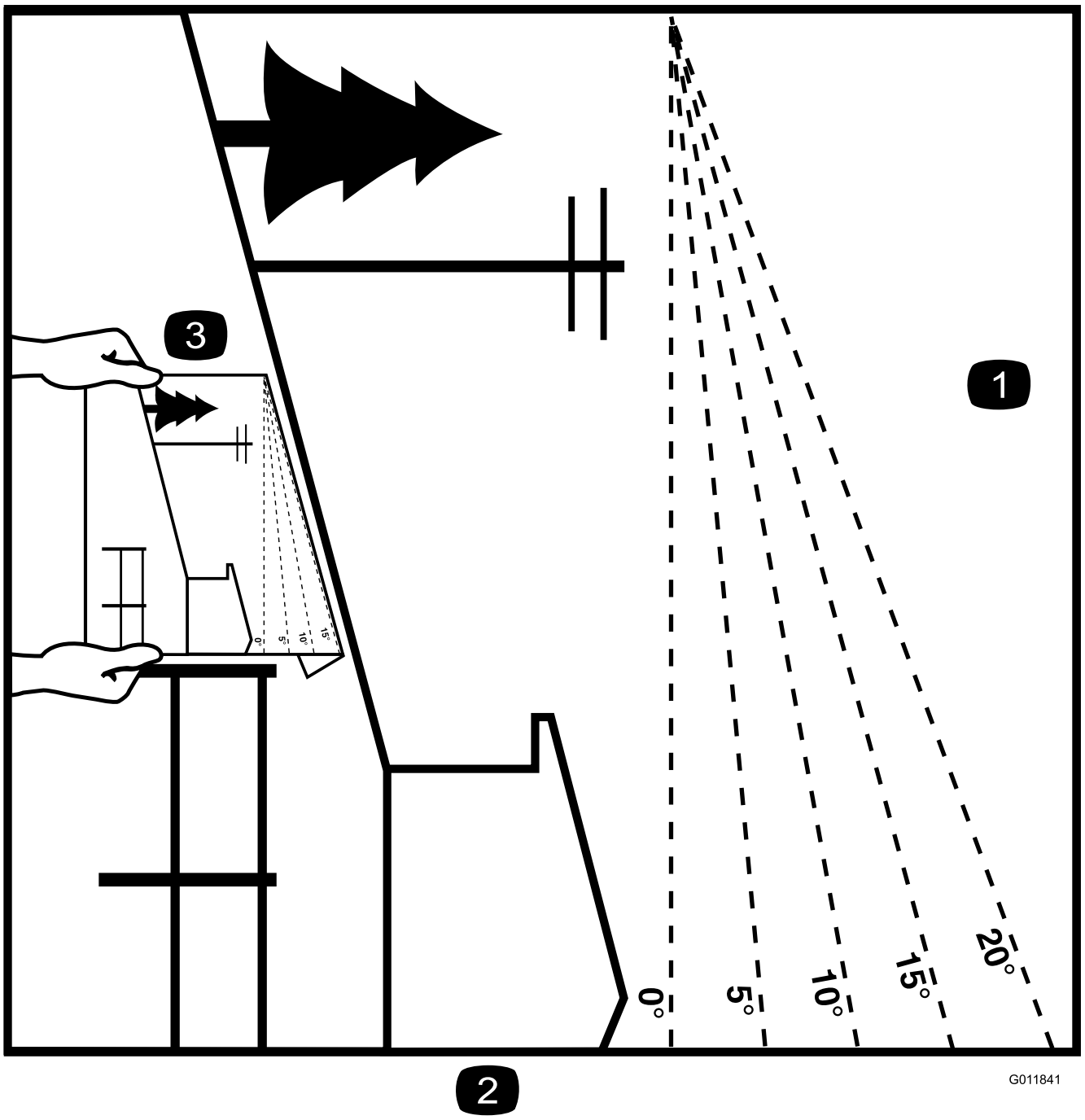

Figure 3

Vous pouvez copier cette page pour votre usage personnel.

1. Vous pouvez utiliser la machine en toute sécurité sur une pente maximale de **20 degrés**. Avant d'utiliser la machine sur une pente, utilisez le graphique de mesure pour déterminer le degré de la pente. **N'utilisez pas la machine sur des pentes de plus de 20 degrés.** Pliez le long de la ligne correspondant à la pente recommandée.
2. Alignez ce bord avec une surface verticale (arbre, bâtiment, piquet de clôture, poteau, etc.).
3. Exemple de comparaison d'une pente avec le bord replié

Autocollants de sécurité et d'instruction

Des autocollants de sécurité et des instructions bien visibles par l'opérateur sont placés près de tous les endroits potentiellement dangereux. Remplacez tout autocollant endommagé ou manquant.

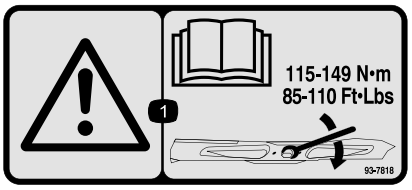

93-7818

1. Attention – consultez le *Manuel de l'utilisateur* pour serrer correctement les boulons et les écrous des lames à un couple de 115 à 149 N·m (85 à 110 pi-lb).



Symboles utilisés sur la batterie

Certains ou tous les symboles suivants figurent sur la batterie

1. Risque d'explosion
2. Restez à distance des flammes nues ou des étincelles, et ne fumez pas.
3. Liquide caustique/risque de brûlure chimique
4. Portez une protection oculaire.
5. Lisez le *Manuel de l'utilisateur*.
6. Tenez tout le monde à une distance suffisante de la batterie.
7. Portez une protection oculaire; les gaz explosifs peuvent causer la cécité et d'autres blessures.
8. L'acide de la batterie peut causer la cécité ou des brûlures graves.
9. Rincez immédiatement les yeux avec de l'eau et consultez un médecin rapidement.
10. Contient du plomb – ne mettez pas au rebut.

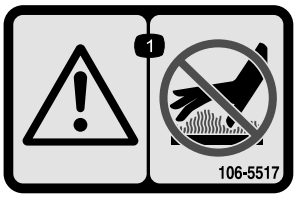

106-5517

1. Attention – ne touchez pas la surface chaude.

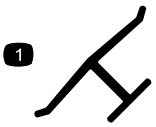

Marque du fabricant

1. Identifie la lame comme pièce d'origine.

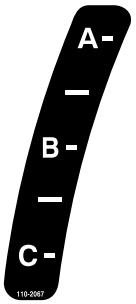

110-2067



114-3489

1. Risques de projection d'objets et de coupure/mutilation – n'utilisez pas la machine lorsque la goulotte d'éjection est ouverte. Montez toujours le déflecteur d'éjection arrière, le couvercle d'éjection ou le bac à herbe avant d'utiliser la machine.

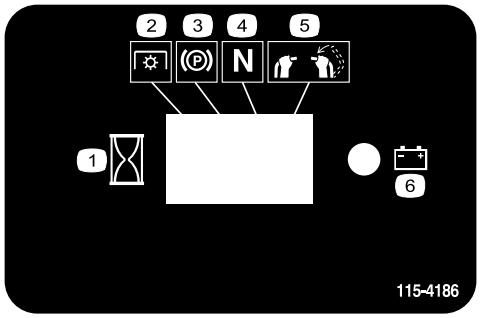

115-4186

1. Intervalle
2. Prise de force (PDF)
3. Frein de stationnement
4. Point mort
5. Contacteur de présence de l'opérateur
6. Batterie



115-4212

1. Niveau d'huile hydraulique
2. Lisez le *Manuel de l'utilisateur.*.
3. Attention – ne touchez pas la surface chaude.

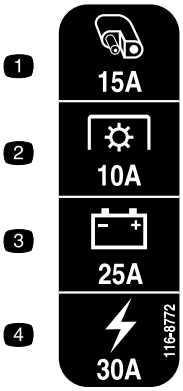

116-8772

1. Accessoire – 15 A
2. PDF – 10 A
3. Charge – 25 A
4. Principal – 30 A

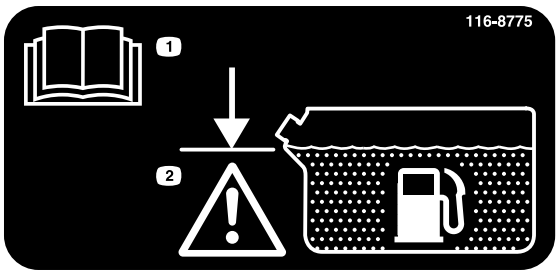

116-8775

1. Lisez le *Manuel de l'utilisateur*.
2. Remplissez jusqu'à la base du goulot de remplissage; Attention – ne remplissez pas le réservoir excessivement.

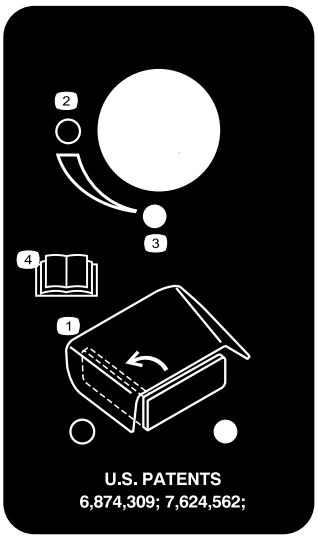

117-8569

1. Commande d'éjection
2. Ouverte
3. Fermée
4. Lisez le *Manuel de l'utilisateur*.

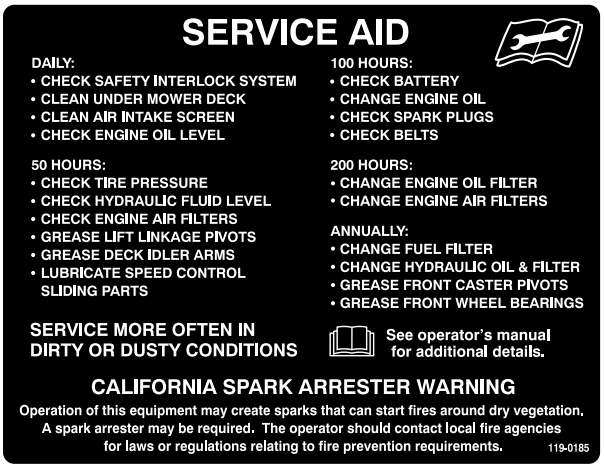

119-0185

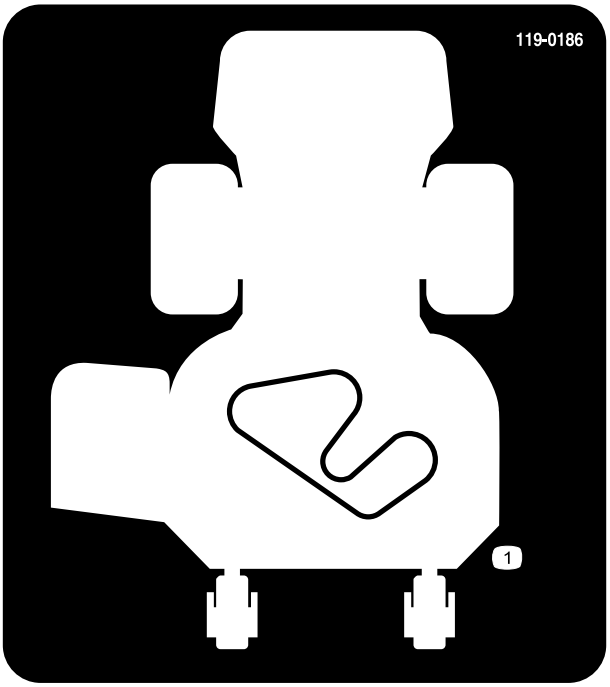

119-0186

Tablier de coupe de 91 cm (36 pouces)

1. Trajet de la courroie

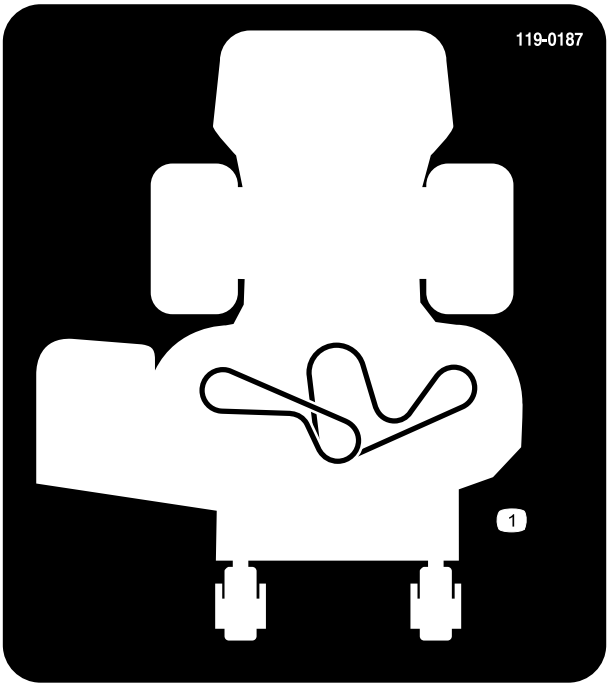

119-0187

Tablier de coupe de 102 cm (40 po)

1. Trajet de la courroie

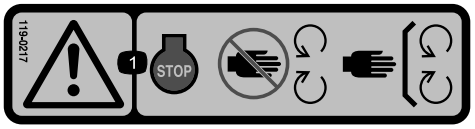

119-0217

1. Attention – coupez le moteur; ne vous approchez pas des pièces mobiles; gardez toutes les protections et tous les déflecteurs en place.

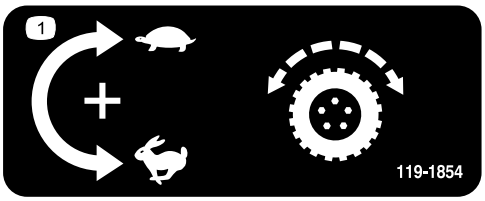

119-1854

1. Bouton de réglage de la vitesse de déplacement

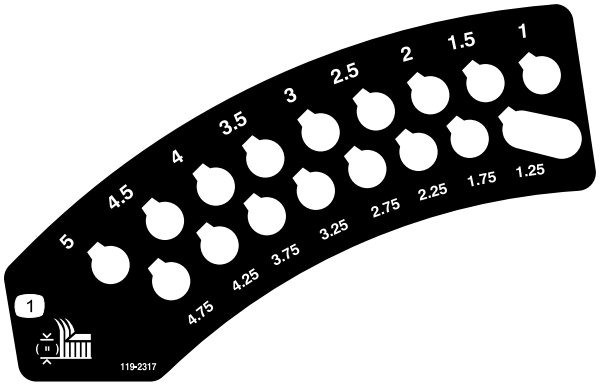

119-2317

1. Hauteur de coupe (en pouces)

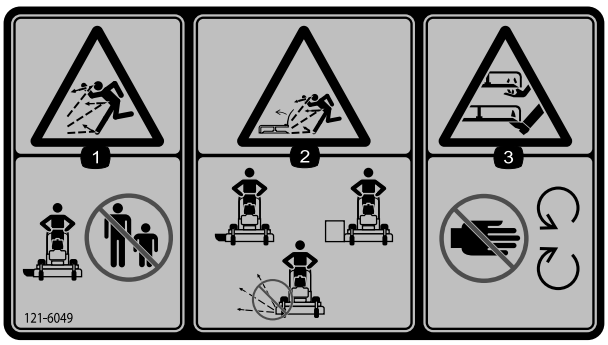

121-6049

1. Risque de projections d'objets – n'autorisez personne à s'approcher de la machine.
2. Risque de projection d'objets par la tondeuse – n'utilisez pas la machine sans les capots ou les protections.
3. Risque de coupure/mutilation des mains ou des pieds par la lame de la tondeuse – n'approchez pas les mains des pièces mobiles.

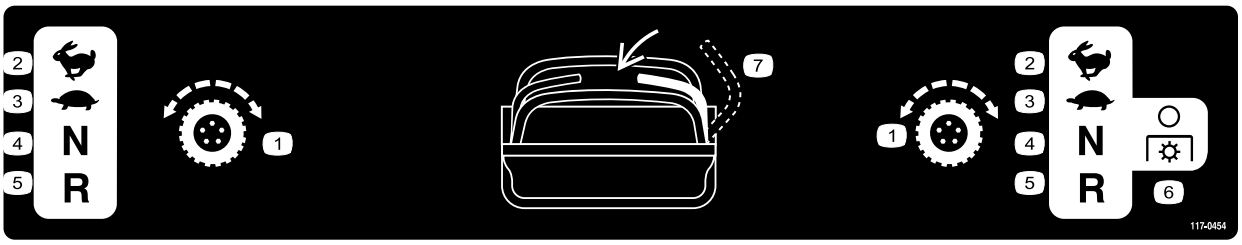

117-0454

1. Commande de déplacement
2. Grande vitesse
3. Bas régime
4. Point mort
5. Marche arrière
6. Prise de force (PDF) – désengagée
7. Contacteur de présence de l'opérateur

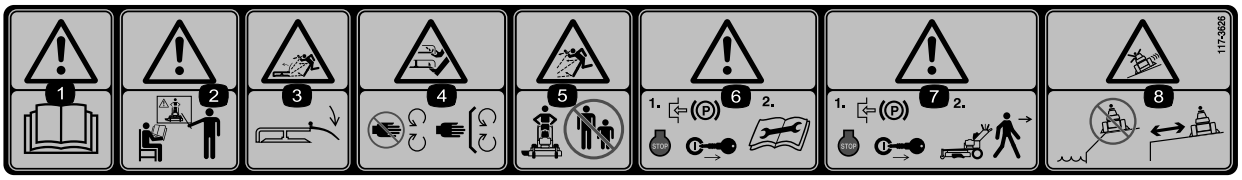

117-3626

1. Attention – lisez le *Manuel de l'utilisateur*.
2. Attention – n'utilisez pas cette machine à moins d'avoir les compétences nécessaires.
3. Risque de projections – gardez le déflecteur en place
4. Risque de coupure/mutilation des mains et pieds – ne vous approchez pas des pièces mobiles et gardez toutes les protections en place.
5. Risque de projection d'objets – tenez les spectateurs à bonne distance de la machine.
6. Attention — serrez le frein de stationnement, arrêtez le moteur et débranchez la bougie avant de procéder à tout entretien de la machine.
7. Attention – serrez le frein de stationnement et arrêtez le moteur avant de quitter la machine.
8. Risque de patinage, de perte de contrôle – n'utilisez pas la machine près de dénivellations ou d'étendues d'eau, et ne vous approchez pas des dénivellations.

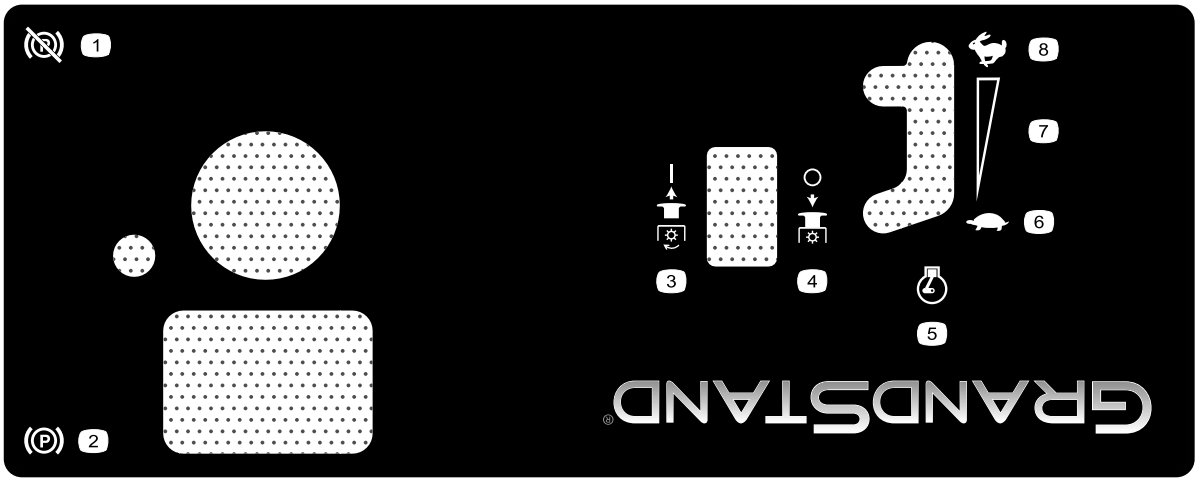

125-4679

1. Frein de stationnement desserré
2. Frein de stationnement serré
3. PDF engagée
4. PDF désengagée
5. Régime moteur
6. Bas régime
7. Réglage variable continu
8. Haut régime

Vue d'ensemble du produit

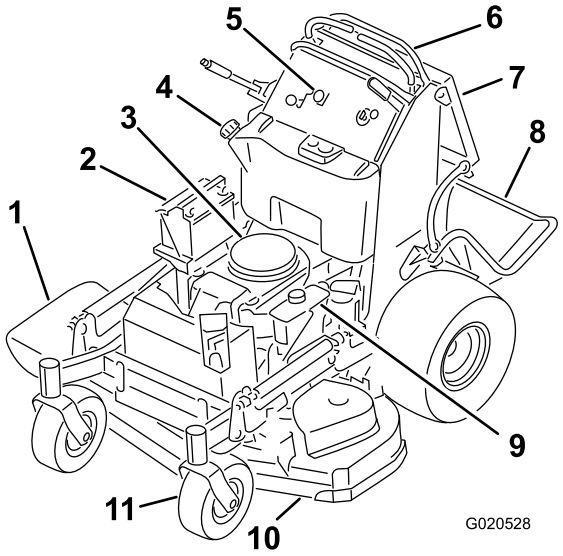

Figure 4

1. Goulotte d'éjection latérale
2. Batterie
3. Moteur
4. Réservoir de carburant
5. Commandes
6. Leviers de commande de déplacement
7. Coussin de l'utilisateur
8. Plate-forme (abaissée)
9. Réservoir hydraulique
10. Tablier de coupe
11. Roue pivotante avant

Commandes

Avant de démarrer le moteur et d'utiliser la machine, familiarisez-vous avec toutes les commandes (Figure 5).

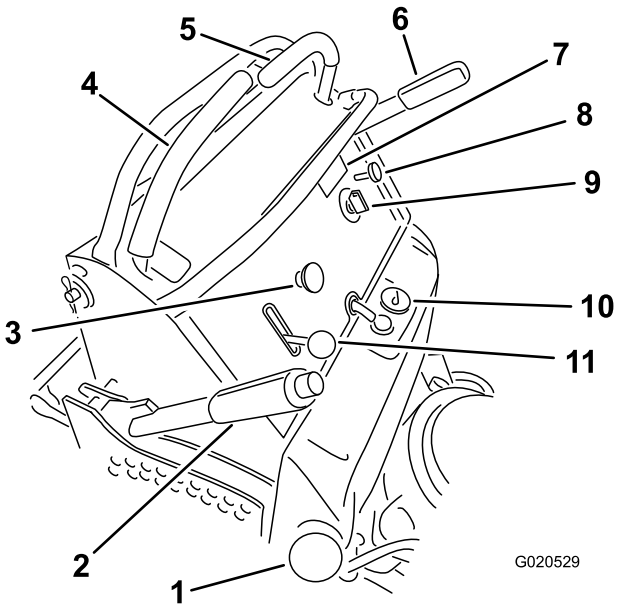

Figure 5

1. Bouchon du réservoir de carburant
2. Levier de sélection de hauteur de coupe
3. Commande des lames (PDF)
4. Levier de commande de déplacement droit
5. Levier de commande de déplacement gauche
6. Levier de frein de stationnement
7. Compteur horaire
8. Starter
9. Commutateur d'allumage
10. Jauge de carburant
11. Commande d'accélérateur

Compteur horaire

Le compteur horaire totalise les heures de fonctionnement du moteur. Il fonctionne quand le moteur tourne. Programmez

les entretiens en fonction du nombre d'heures indiqué (Figure 6).

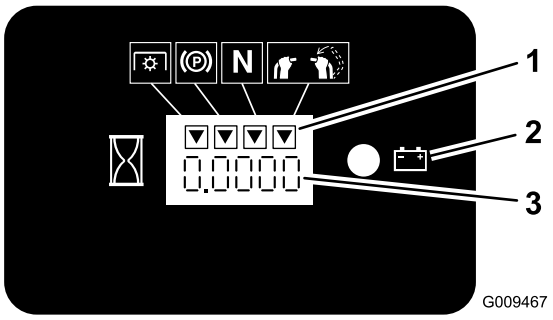

Figure 6

1. Symboles du système de sécurité
2. Témoin de la batterie
3. Compteur horaire

Jauge de carburant

La jauge de carburant est située en haut et au centre du réservoir (Figure 5).

Indicateurs du système de sécurité

Des symboles sur le compteur horaire indiquent par un triangle noir que le verrou de sécurité est à la position correcte (Figure 6).

Témoin de charge de la batterie

Si la clé de contact est tournée en position CONTACT pendant quelques secondes, la tension de batterie s'affiche dans la zone normalement réservée aux heures de fonctionnement.

Le témoin de batterie s'allume lorsque le contact est établi et que la charge est inférieure au niveau de fonctionnement correct (Figure 6).

Commande d'accélérateur

La commande d'accélérateur peut être réglée entre les positions HAUT RÉGIME et BAS RÉGIME.

Starter

Utilisez le starter pour démarrer quand le moteur est froid.

Commande des lames (PDF)

Utilisez la commande des lames (PDF) pour engager l'embrayage électrique et entraîner les lames quand l'un des leviers de commande de déplacement est amené au centre en position déverrouillée (Figure 5). Tirez sur la commande pour engager les lames puis relâchez-la. Pour désengager les lames, appuyez sur la commande des lames (PDF), ou déplacez ou relâchez les leviers de commande de déplacement en position de VERROUILLAGE AU POINT MORT.

Commutateur d'allumage

Utilisez le commutateur d'allumage pour démarrer le moteur (Figure 5). Le commutateur a 3 positions : ARRÊT, CONTACT et DÉMARRAGE.

Leviers de commande de déplacement

Les leviers de commande de déplacement permettent de conduire la machine en marche avant, en marche arrière et de tourner à droite ou à gauche.

Robinet d'arrivée de carburant

Fermez le robinet d'arrivée de carburant (situé derrière le coussin de l'utilisateur, du côté droit du réservoir de carburant) avant de transporter ou de remiser la machine.

Outils et accessoires

Une sélection d'outils et accessoires agréés par Toro est disponible pour augmenter et améliorer les capacités de la machine. Pour obtenir la liste de tous les accessoires et outils agréés, contactez votre dépositaire-réparateur ou distributeur agréé ou rendez-vous sur le site www.Toro.com.

Caractéristiques techniques

Remarque: Les spécifications et la conception de la machine peuvent faire l'objet de modifications sans préavis.

Tabliers de coupe de 91 cm (36 po) :

Largeur avec déflecteur abaissé	131 cm (52 po)
Longueur plate-forme abaissée	188 cm (74 po)
Longueur plate-forme relevée	155 cm (61 po)
Hauteur	122 cm (48 po)
Poids	343 kg (756 lb)

Tabliers de coupe de 102 cm (40 po) :

Largeur avec déflecteur abaissé	142 cm (56 po)
Longueur plate-forme abaissée	178 cm (70 po)
Longueur plate-forme relevée	145 cm (57 po)
Hauteur	122 cm (48 po)
Poids	351 kg (773 lb)

Utilisation

Sécurité avant tout

Lisez attentivement toutes les instructions de sécurité et la signification des autocollants du chapitre Sécurité. Tenez-en compte pour éviter de vous blesser ou de blesser des personnes à proximité.

⚠ PRUDENCE

Cette machine produit au niveau de l'oreille de l'utilisateur un niveau sonore de plus de 85 dBA qui peut entraîner des déficiences auditives en cas d'exposition prolongée.

Portez des protecteurs d'oreilles quand vous utilisez la machine.

Utilisez des équipements de protection pour les yeux, les oreilles et les pieds.

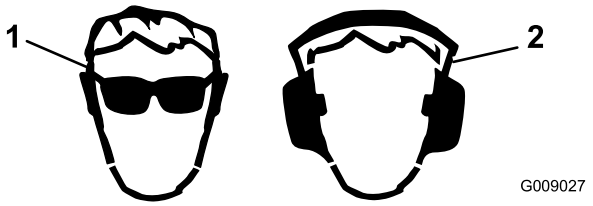

Figure 7

1. Portez des lunettes de sécurité.
2. Portez des protecteurs d'oreilles.

Ajout de carburant

- Pour assurer le fonctionnement optimal de la machine, utilisez uniquement de l'essence sans plomb propre et fraîche (stockée depuis moins d'un mois) ayant un indice d'octane de 87 ou plus (méthode de calcul [R+M]/2).
- **Éthanol** : de l'essence contenant jusqu'à 10 % d'éthanol (essence-alcool) ou 15 % de MTBE (éther méthyltertiobutylique) par volume peut être utilisée. L'éthanol et le MTBE sont deux produits différents. L'utilisation d'essence contenant 15 % d'éthanol (E15) par volume n'est pas agréée. **N'utilisez jamais d'essence contenant plus de 10 % d'éthanol par volume**, comme E15 (qui contient 15 % d'éthanol), E20 (qui contient 20 % d'éthanol) ou E85 (qui contient jusqu'à 85 % d'éthanol). L'utilisation d'essence non agréée peut entraîner des problèmes de performances et/ou des dommages au moteur qui peuvent ne pas être couverts par la garantie.
- N'utilisez **pas** d'essence contenant du méthanol.
- Ne stockez **pas** le carburant dans le réservoir ou dans des bidons de carburant pendant l'hiver, à moins d'utiliser un stabilisateur de carburant.
- N'ajoutez **pas** d'huile à l'essence.

⚠ DANGER

Dans certaines circonstances, l'essence est extrêmement inflammable et hautement explosive. Un incendie ou une explosion causé(e) par de l'essence peut vous brûler, ainsi que d'autres personnes, et causer des dommages matériels.

- **Faites le plein du réservoir de carburant à l'extérieur, dans un endroit bien dégagé, lorsque le moteur est froid. Essuyez toute essence répandue.**
- **Ne faites jamais le plein du réservoir de carburant à l'intérieur d'une remorque fermée.**
- **Ne remplissez pas complètement le réservoir de carburant. Versez la quantité de carburant voulue dans le réservoir de carburant jusqu'à ce que le niveau se situe entre 6 et 13 mm (1/4 et 1/2 po) en dessous de la base du goulot de remplissage. L'espace au-dessus doit rester vide pour permettre à l'essence de se dilater.**
- **Ne fumez jamais en manipulant de l'essence et tenez-vous à l'écart des flammes nues ou des sources d'étincelles qui pourraient enflammer les vapeurs d'essence.**
- **Conservez l'essence dans un récipient homologué et hors de la portée des enfants. N'achetez et ne stockez jamais plus que la quantité d'essence consommée en un mois.**
- **N'utilisez pas la machine si elle n'est pas équipée du système d'échappement complet et en bon état de marche.**

⚠ DANGER

Dans certaines circonstances, de l'électricité statique peut se former lors du remplissage, produire une étincelle et enflammer les vapeurs de carburant. Un incendie ou une explosion causé(e) par de l'essence peut vous brûler, ainsi que d'autres personnes, et causer des dommages matériels.

- **Posez toujours les bidons d'essence sur le sol, à l'écart du véhicule, avant de les remplir.**
- **Ne remplissez pas les bidons d'essence à l'intérieur d'un véhicule ou sur le plateau d'une remorque, car la moquette intérieure ou le revêtement en matière plastique du plateau risque d'isoler le bidon et de freiner l'élimination de l'électricité statique éventuellement produite.**
- **Dans la mesure du possible, descendez la machine du véhicule ou de la remorque et posez-la à terre avant de remplir le réservoir de carburant.**
- **Si cela n'est pas possible, laissez la machine dans le véhicule ou sur la remorque, mais remplissez le réservoir à l'aide d'un bidon, et non directement à la pompe.**
- **En cas de remplissage à la pompe, maintenez le pistolet en contact avec le bord du réservoir ou du bidon, jusqu'à ce que le remplissage soit terminé.**

⚠ ATTENTION

L'essence est toxique voire mortelle en cas d'ingestion. L'exposition prolongée aux vapeurs de carburant peut causer des blessures et des maladies graves.

- **Évitez de respirer les vapeurs de carburant de façon prolongée.**
- **N'approchez pas le visage du pistolet ni de l'ouverture du réservoir de carburant ou du bidon de conditionneur.**
- **Évitez tout contact avec la peau et lavez tout liquide renversé à l'eau et au savon.**

Utilisation d'un stabilisateur/conditionneur

Utilisez un additif stabilisateur/conditionneur dans la machine pour :

- Que l'essence reste fraîche pendant une période maximale de 3 mois. Au-delà de cette durée, vidangez le réservoir de carburant.
- Nettoyer le moteur lorsqu'il tourne.
- Éviter la formation d'un dépôt gommeux dans le circuit d'alimentation, qui pourrait entraîner des problèmes de démarrage.

Important: N'utilisez pas d'additifs contenant du méthanol ou de l'éthanol.

Ajoutez à l'essence une quantité appropriée de stabilisateur/conditionneur.

Remarque: L'efficacité des stabilisateurs/conditionneurs est optimale lorsqu'ils sont ajoutés à de l'essence fraîche. Pour réduire les risques de formation de dépôts visqueux dans le circuit d'alimentation, utilisez toujours un stabilisateur dans l'essence.

Remplissage du réservoir de carburant

1. Garez la machine sur un sol plat et horizontal.
2. Arrêtez le moteur et serrez le frein de stationnement.
3. Nettoyez la surface autour du bouchon du réservoir de carburant et enlevez le bouchon.
4. Remplissez le réservoir de carburant jusqu'au bas du goulot de remplissage.

   Remarque: Ne remplissez pas complètement le réservoir de carburant. L'espace au-dessus doit rester vide pour permettre à l'essence de se dilater.
5. Revissez fermement le bouchon du réservoir de carburant. Essuyez l'essence éventuellement répandue.

Contrôle du niveau d'huile moteur

Avant de mettre le moteur en marche et d'utiliser la machine, vérifiez le niveau d'huile dans le carter; voir Contrôle du niveau d'huile moteur (page 34).

Remarque: Les côtés gauche et droit de la machine sont déterminés d'après la position d'utilisation normale.

Rodage d'une machine neuve

Les moteurs neufs demandent un certain temps pour développer toute leur puissance. Les tabliers de coupe et les systèmes d'entraînement neufs présentent plus de friction, ce qui augmente la charge sur le moteur. Prévoyez 40 à 50 heures de rodage pour les machines neuves pour leur permettre de développer toute leur puissance et procurer des performances optimales.

Utilisation du frein de stationnement

Serrez toujours le frein de stationnement lorsque vous arrêtez la machine ou que vous la laissez sans surveillance. Avant

chaque utilisation, vérifiez le fonctionnement du frein de stationnement.

Réglez le frein de stationnement s'il ne reste pas serré correctement; voir Réglage des freins (page 45).

⚠ PRUDENCE

Les enfants ou les personnes à proximité risquent de se blesser s'ils déplacent ou essayent d'utiliser la machine, lorsque celle-ci est laissée sans surveillance.

Retirez toujours la clé de contact et serrez le frein de stationnement si vous laissez la machine sans surveillance.

Serrage du frein de stationnement

Tirez le levier de frein de stationnement en arrière en position SERRÉE (Figure 8).

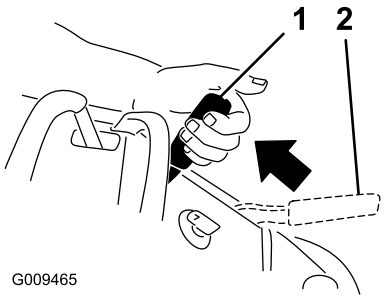

Figure 8

1. Frein de stationnement serré
2. Frein de stationnement desserré

Desserrage du frein de stationnement

Poussez le levier de frein de stationnement en avant (Figure 8).

Fonctionnement de la commande des lames (PDF)

La commande des lames (PDF) est utilisée conjointement avec le levier de commande de déplacement droit pour engager et désengager les lames du tablier de coupe.

Engagement des lames (PDF)

1. Pour engager les lames du tablier de coupe, placez le levier de commande de déplacement droit au centre en position déverrouillée.
2. Tirez la commande des lames (PDF) et relâchez-la tout en maintenant le levier de commande de déplacement droit au centre en position déverrouillée.

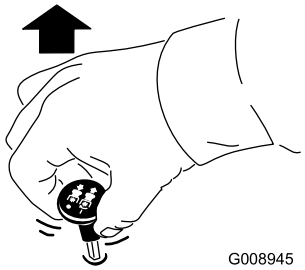

Figure 9

Désengagement des lames (PDF)

Les deux options suivantes permettent de désengager les lames du tablier de coupe :

- Abaissez la commande des lames (PDF) jusqu'à la position ARRÊT (Figure 10).

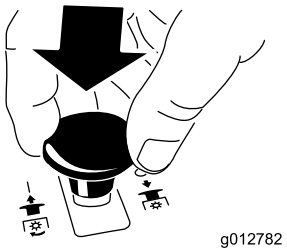

Figure 10

- Amenez les leviers de commande de déplacement au POINT MORT et le levier de commande droit en position de VERROUILLAGE AU POINT MORT (Figure 11).

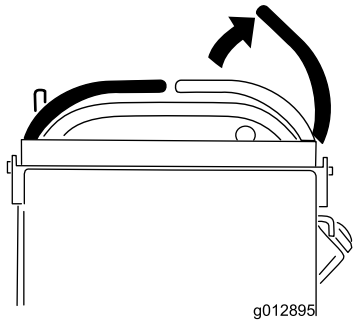

Figure 11

Utilisation de l'accélérateur

La commande d'accélérateur peut être réglée entre les positions HAUT RÉGIME et BAS RÉGIME (Figure 12).

Sélectionnez toujours la position HAUT RÉGIME quand vous engagez les lames avec la commande des lames (PDF).

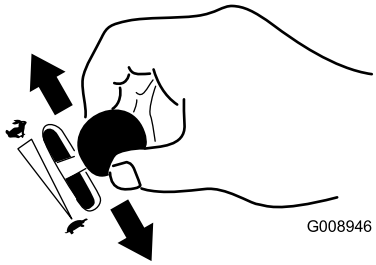

Figure 12

Utilisation du starter

Utilisez le starter pour démarrer quand le moteur est froid.

1. Utilisez le starter pour démarrer le moteur quand il est froid.
2. Tirez sur le bouton de starter pour engager le starter avant d'utiliser le commutateur d'allumage (Figure 13).
3. Poussez sur le bouton du starter pour désengager le starter lorsque le moteur a démarré (Figure 13).

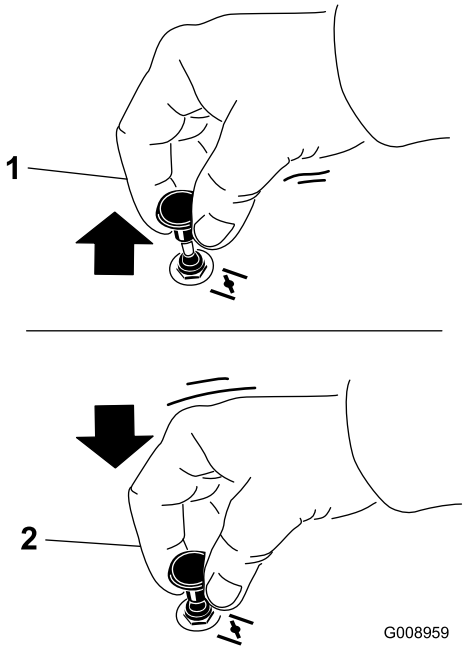

Figure 13

1. Position en service
2. Position hors service

Utilisation du commutateur d'allumage

Important: N'actionnez pas le démarreur plus de 5 secondes de suite. Si le moteur ne démarre pas, attendez 15 secondes avant de faire une nouvelle tentative. Le démarreur risque de griller si vous ne respectez pas ces consignes.

Remarque: Vous devrez peut-être faire plusieurs tentatives pour démarrer le moteur la première fois après avoir fait le plein du système d'alimentation s'il était entièrement vide.

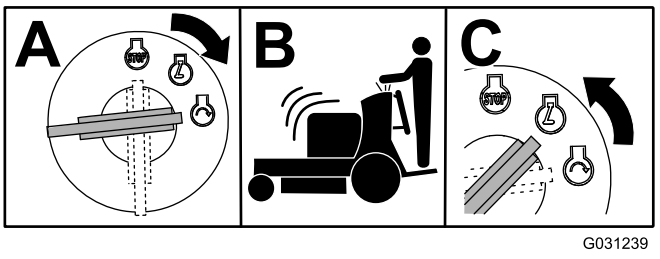

Figure 14

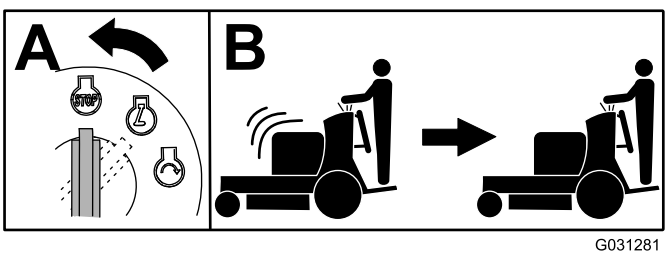

Figure 15

Utilisation du robinet d'arrivée de carburant

Le robinet d'arrivée de carburant se trouve derrière le coussin de l'utilisateur, du côté droit.

Fermez le robinet d'arrivée de carburant pour transporter, réviser ou remiser la machine (Figure 16).

Vérifiez que le robinet d'arrivée de carburant est ouvert avant de démarrer le moteur.

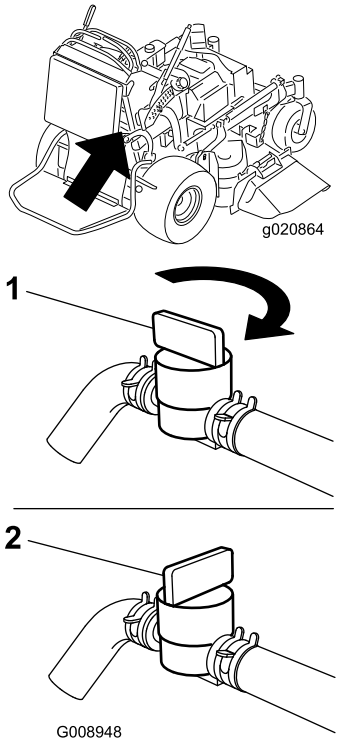

Figure 16

1. Position ouverte
2. Position fermée

Démarrage et arrêt du moteur

Démarrage du moteur

Important: N'actionnez pas le démarreur plus de 5 secondes de suite. Si le moteur ne démarre pas, attendez 15 secondes avant de faire une nouvelle tentative. Le démarreur risque de griller si vous ne respectez pas ces consignes.

Remarque: L'usage du starter n'est généralement pas nécessaire si le moteur est chaud.

Remarque: Vous devrez peut-être faire plusieurs tentatives pour démarrer le moteur la première fois après avoir fait le plein du système d'alimentation s'il était entièrement vide.

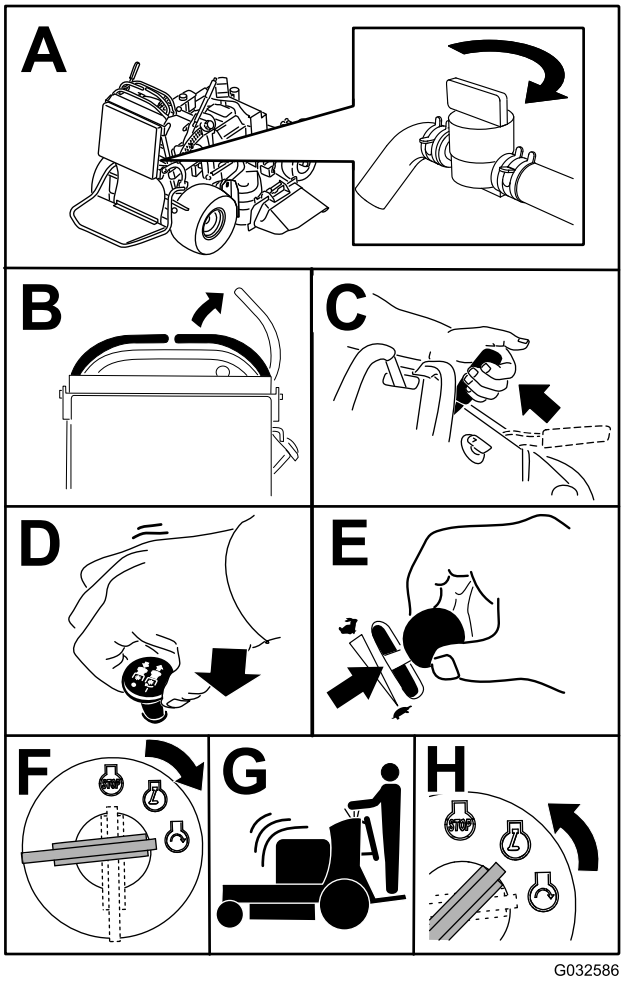

Figure 17

Arrêt du moteur

⚠ PRUDENCE

Les enfants ou les personnes à proximité risquent de se blesser s'ils déplacent ou essayent d'utiliser le tracteur, lorsque celui-ci est laissé sans surveillance.

Retirez toujours la clé de contact et serrez le frein de stationnement si vous laissez la machine sans surveillance, ne serait-ce qu'un instant.

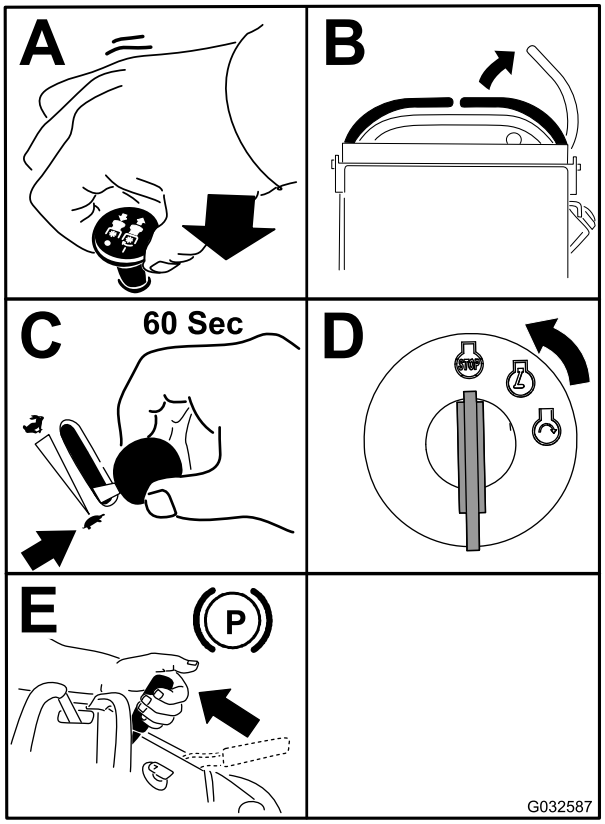

Figure 18

Important: Pour éviter les fuites de carburant, vérifiez que le robinet d'arrivée de carburant est bien fermé avant de transporter ou de remiser la machine. Avant de remiser la machine, débranchez le fil de la ou des bougies pour éviter tout démarrage accidentel.

Utilisation du système de sécurité

⚠ PRUDENCE

Si les contacteurs de sécurité sont déconnectés ou endommagés, la machine peut se mettre en marche inopinément et causer des blessures.

- **Ne modifiez pas abusivement les contacteurs de sécurité.**
- **Vérifiez chaque jour le fonctionnement des contacteurs de sécurité et remplacez ceux qui sont endommagés avant d'utiliser la machine.**

Principe du système de sécurité

Le système de sécurité est conçu pour empêcher la rotation des lames, sauf dans les cas suivants :

- Vous amenez le levier de commande de déplacement droit au centre, en position déverrouillée.
- La commande des lames (PDF) est engagée.

  Le système de sécurité est conçu pour arrêter les lames si vous déplacez ou relâchez le levier de commande de déplacement droit en position de VERROUILLAGE AU POINT MORT.

  Le compteur horaire comporte des symboles qui vous indiquent quand le composant de verrouillage de sécurité est à la position correcte. Lorsque le composant est à la position correcte, un triangle s'allume dans le carré correspondant.

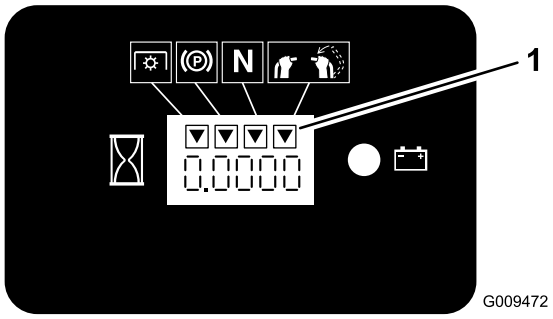

Figure 19

1. Les triangles s'allument lorsque le composant de verrouillage de sécurité est à la position correcte.

Contrôle du système de sécurité

Périodicité des entretiens: À chaque utilisation ou une fois par jour

Contrôlez le système de sécurité avant chaque utilisation de la machine.

Remarque: Si le système de sécurité ne fonctionne pas comme spécifié ci-dessous, faites-le immédiatement réviser par un dépositaire-réparateur agréé.

1. Mettez le moteur en marche; voir Démarrage du moteur (page 18).
2. Serrez le frein de stationnement.
3. Amenez le levier de commande de déplacement droit au centre, en position déverrouillée.

   Remarque: Les lames ne doivent pas tourner.
4. Amenez les leviers de commande de déplacement en avant.

   Remarque: Le moteur devrait s'arrêter.
5. Démarrez le moteur et desserrez le frein de stationnement.
6. Amenez le levier de commande de déplacement droit au centre, en position déverrouillée.
7. Maintenez le levier de commande de déplacement droit au centre, en position déverrouillée, et tirez puis relâchez la commande des lames (PDF).

   Remarque: L'embrayage doit s'engager et les lames doivent tourner.
8. Amenez ou relâchez le levier de commande de déplacement droit en position de verrouillage au point mort.

   Remarque: Les lames doivent s'arrêter de tourner mais pas le moteur.
9. Appuyez sur la commandes des lames et amenez le levier de commande de déplacement droit au centre, en position déverrouillée.
10. Maintenez le levier de commande de déplacement droit au centre, en position déverrouillée, et tirez puis relâchez la commande des lames (PDF).

    Remarque: L'embrayage doit s'engager et les lames doivent tourner.
11. Abaissez la commande des lames (PDF) jusqu'à la position ARRÊT.

    Remarque: Les lames doivent s'arrêter de tourner.
12. Moteur en marche, tirez la commande des lames (PDF) et relâchez-la sans maintenir le levier de commande de déplacement droit au centre, en position déverrouillée.

    Remarque: Les lames ne doivent pas tourner.

⚠ ATTENTION

La plate-forme d'utilisation est lourde et peut causer des blessures en s'abaissant ou se relevant. Abaissez ou élevez avec précaution la plate-forme d'utilisation, car elle pourrait vous blesser si elle tombait brutalement.

- **Ne placez pas les mains ni les doigts dans la zone de pivotement de la plate-forme qui se relève ou s'abaisse.**
- **Soutenez bien la plate-forme quand vous retirez la goupille de verrouillage.**
- **Verrouillez la plate-forme lorsqu'elle est en position relevée. Poussez-la fermement contre le coussin pour que la goupille de verrouillage s'enclenche en place.**
- **Ne laissez personne s'approcher pendant que la plate-forme s'élève ou s'abaisse.**

Utilisation de la plate-forme

Vous pouvez utiliser la machine avec plate-forme relevée ou abaissée selon votre préférence.

Utilisation de la machine plate-forme relevée

Relevez la plate-forme dans les cas suivants :

- Pour tondre près de dénivellations
- Pour tondre de petites surfaces pour lesquelles la machine est trop grosse
- Dans les zones présentant des obstacles en surplomb (branches d'arbres, etc.)
- Chargement de la machine pour le transport
- Pour monter des pentes

Pour relever la plate-forme, tirez l'arrière vers le haut pour bloquer en place la goupille de verrouillage et le bouton. Poussez-la fermement contre le coussin pour que la goupille de verrouillage s'enclenche en place.

Utilisation de la machine plate-forme abaissée

Abaissez la plate-forme dans les cas suivants :

- Pour tondre dans la plupart des cas
- Pour traverser des pentes
- Pour descendre des pentes

Pour abaisser la plate-forme, poussez-la contre le coussin pour délester la goupille de verrouillage, puis tirez sur le bouton et abaissez la plate-forme (Figure 20).

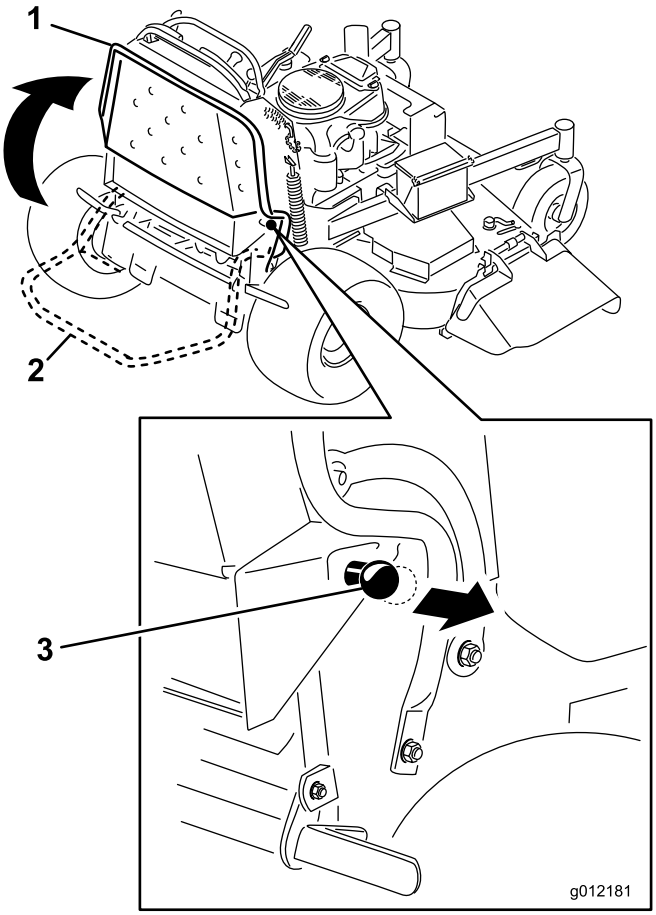

Figure 20

1. Plate-forme relevée
2. Plate-forme abaissée
3. Tirez sur le bouton pour débloquer la plate-forme.

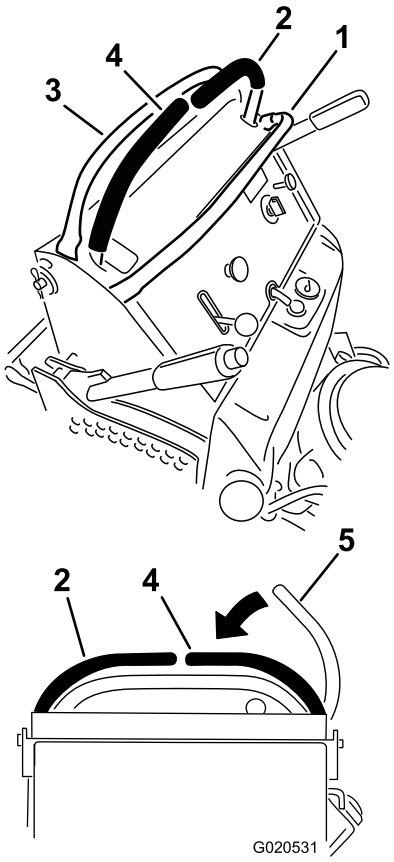

Figure 21

1. Barre de référence avant
2. Levier de commande gauche
3. Barre de référence arrière
4. Levier de commande droit
5. Levier de commande droit en position de VERROUILLAGE AU POINT MORT

Conduit en marche avant ou arrière

La commande d'accélérateur agit sur le régime moteur qui se mesure en tours/minute (tr/min). Placez la commande d'accélérateur en position HAUT RÉGIME pour obtenir des performances optimales. Tondez toujours à haut régime.

⚠ PRUDENCE

La machine peut tourner très rapidement; vous pouvez en perdre le contrôle et vous blesser ou endommager la machine.

Ralentissez avant de prendre des virages serrés.

Conduite en marche avant

1. Desserrez le frein de stationnement; voir Desserrage du frein de stationnement (page 16).
2. Amenez le levier de commande de déplacement droit au centre, en position déverrouillée.
3. Pour avancer, amenez le sélecteur de vitesse à la vitesse voulue.
4. Poussez les leviers de commande de déplacement lentement en avant (Figure 22).

   Remarque: Le moteur s'arrête si vous actionnez un levier de commande de déplacement alors que le frein de stationnement est serré.

   Remarque: La vitesse de déplacement de la machine, dans l'une ou l'autre direction, est proportionnelle au déplacement des leviers de commande.

   Remarque: Pour arrêter la machine, tirez les leviers de commande en position POINT MORT.

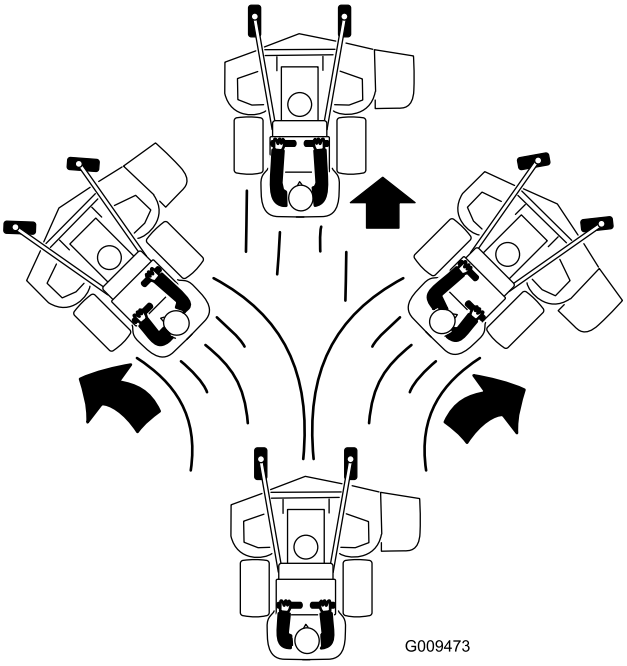

Figure 22

Conduite en marche arrière

1. Amenez le levier de commande de déplacement droit au centre, en position déverrouillée.
2. Tirez les leviers de commande de déplacement lentement en arrière (Figure 23).

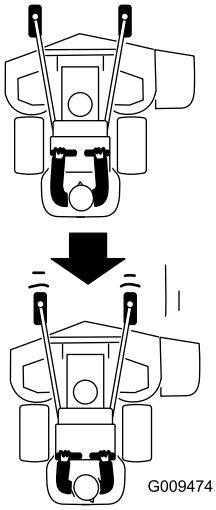

Figure 23

Arrêt de la machine

Pour arrêter la machine, amenez les leviers de commande de déplacement au POINT MORT puis amenez le levier droit en position de VERROUILLAGE AU POINT MORT, désengagez la prise de force (PDF) et tournez la clé de contact en position ARRÊT.

Serrez le frein de stationnement avant de laisser la machine sans surveillance; voir Serrage du frein de stationnement (page 16). Enlevez la clé du commutateur d'allumage.

⚠ PRUDENCE

Les enfants ou les personnes à proximité risquent de se blesser s'ils déplacent ou essayent d'utiliser la machine.

Retirez toujours la clé de contact et serrez le frein de stationnement si vous laissez la machine sans surveillance.

Pousser la machine à la main

Les vannes de dérivation permettent de pousser la machine manuellement sans mettre le moteur en marche.

Important: Poussez toujours la machine manuellement. Ne remorquez jamais la machine au risque d'endommager le système hydraulique.

1. Désengagez la PDF, amenez les leviers de commande de déplacement à la position de VERROUILLAGE AU POINT MORT et serrez le frein de stationnement.
2. Abaissez le tablier de coupe à la hauteur de coupe la plus basse.

   Remarque: Cela permet d'accéder aux vannes de dérivation.
3. Ouvrez les vannes de dérivation des deux pompes en les tournant 1 à 2 fois dans le sens antihoraire (Figure 24).

   Remarque: Cela permet au liquide hydraulique de contourner les pompes et aux roues de tourner.

   Remarque: Ne tournez pas les vannes de dérivation de plus de 2 tours, car elles pourraient se détacher du corps et le liquide pourrait s'échapper.

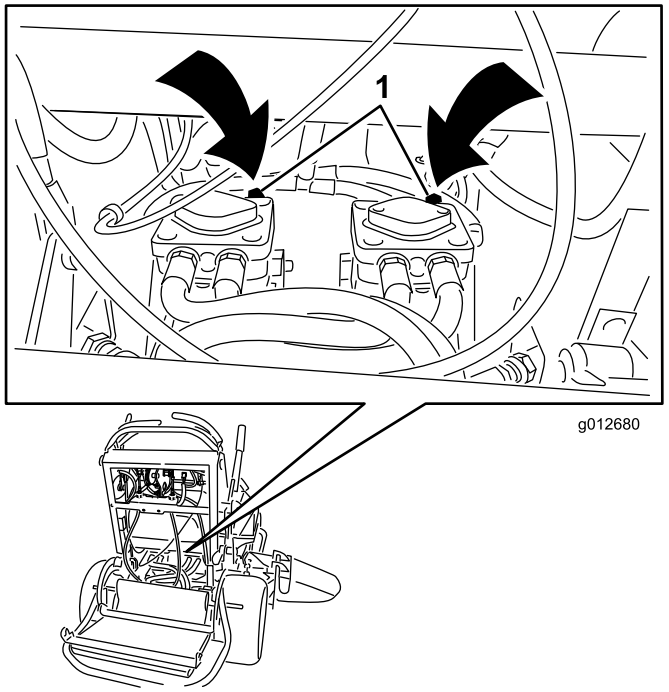

Figure 24

1. Vanne de dérivation de pompe

4. Desserrez le frein de stationnement.
5. Poussez la machine jusqu'à l'endroit voulu.
6. Serrez le frein de stationnement.
7. Fermez les vannes de dérivation sans les serrer excessivement.
8. Serrez les vannes à un couple de 12 à 15 N·m (110 à 130 po-lb).

   Important: Ne mettez pas le moteur en marche et n'utilisez pas la machine quand les vannes de dérivation sont ouvertes. Vous risquez sinon d'endommager le système.

Transport de la machine

Transportez la machine sur une remorque de poids-lourd ou un camion. Vérifiez que la remorque ou le camion est équipé(e) des freins, des éclairages et de la signalisation exigés par la loi. Lisez attentivement toutes les instructions de sécurité.

1. Relevez la plate-forme avant de conduire la machine sur une remorque ou un camion.
2. Si vous utilisez une remorque, attelez-la au véhicule tracteur et attachez les chaînes de sécurité.
3. Le cas échéant, raccordez les freins de la remorque.
4. Chargez la machine sur la remorque ou le camion.
5. Arrêtez le moteur, enlevez la clé, serrez le frein et fermez le robinet d'arrivée de carburant.
6. Servez-vous des points d'attache en métal de la machine pour arrimer solidement la machine sur la remorque ou le véhicule utilitaire avec des sangles, des chaînes, des câbles ou des cordes (Figure 25).

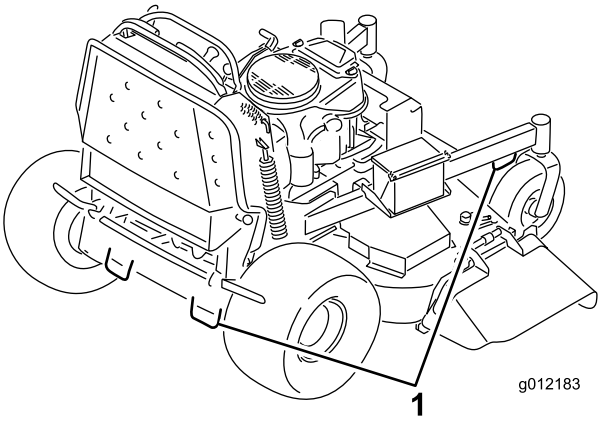

Figure 25

1. Point d'attache de la machine

Chargement de la machine

Soyez extrêmement prudent lorsque vous chargez la machine sur une remorque ou un camion, ainsi que pour la décharger. Utilisez une rampe d'une seule pièce et plus large que la machine pour cette procédure. Montez la rampe en marche arrière et descendez-la en marche avant en poussant la machine à la main (Figure 26).

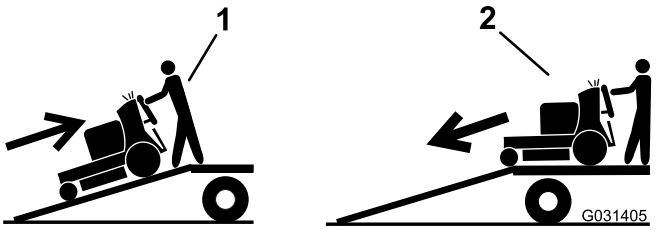

Figure 26

1. Monter la rampe en marche arrière
2. Descendre la rampe en marche avant

Important: N'utilisez pas de rampes étroites individuelles pour chaque côté de la machine.

La rampe doit être suffisamment longue pour que l'angle avec le sol n'excède pas 15 degrés (Figure 27). Sur un sol plat, la rampe doit être au moins quatre fois plus longue que la hauteur de la remorque ou du plateau de chargement par rapport au sol. Si l'angle est supérieur, les composants de la tondeuse peuvent être coincés lors du transfert de la rampe à la remorque ou au camion. Les angles plus importants peuvent causer le basculement ou la perte de contrôle de la machine. Si vous chargez la machine alors qu'elle se trouve sur ou près d'une pente, placez la remorque ou le camion en aval et la rampe en amont. Cela minimise l'angle de la rampe.

⚠ ATTENTION

Le chargement de la machine sur une remorque ou un camion augmente le risque de basculement et donc de blessures graves ou mortelles.

- **Procédez avec la plus grande prudence lorsque vous manœuvrez la machine sur une rampe.**
- **Utilisez uniquement une rampe d'une seule pièce; n'utilisez pas de rampes individuelles de chaque côté de la machine.**
- **L'angle entre la rampe et le sol, ou entre la rampe et la remorque ou le camion, ne doit pas dépasser 15 degrés.**
- **La rampe doit être au moins quatre fois plus longue que la hauteur de la remorque ou du plateau de chargement par rapport au sol. De la sorte, l'angle de la rampe ne dépassera pas 15 degrés sur un sol plat.**
- **Montez les rampes en marche arrière et descendez-les en marche avant en poussant la machine à la main.**
- **Évitez les accélérations ou décélérations brutales lorsque vous conduisez la machine sur une rampe, car vous pourriez en perdre le contrôle ou la faire basculer.**

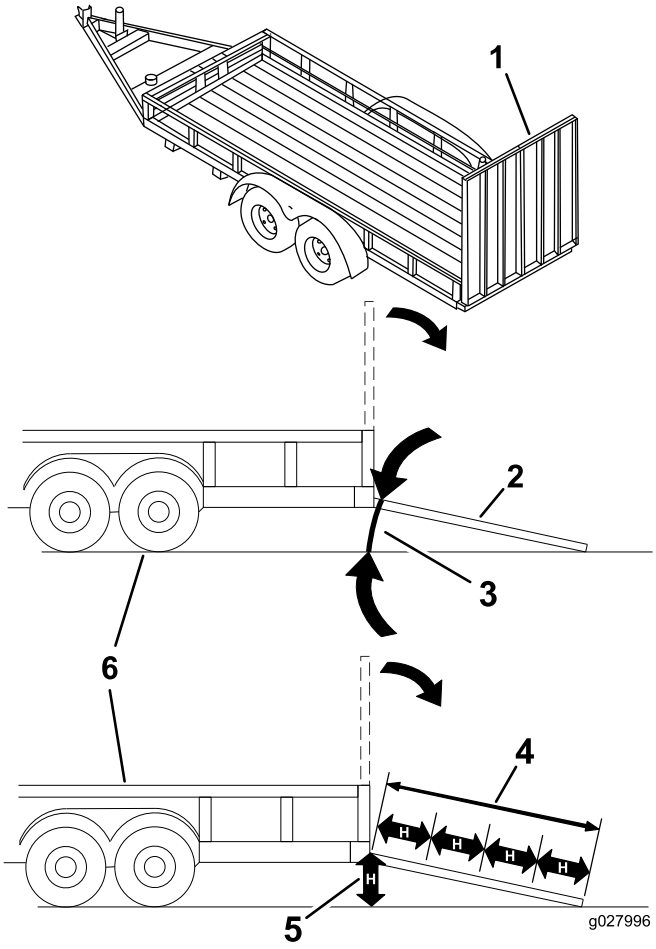

Figure 27

1. Rampe d'une seule pièce en position de rangement
2. Vue latérale de la rampe d'une seule pièce en position de chargement
3. 15 degrés maximum
4. La rampe doit être au moins quatre fois plus longue que la hauteur de la remorque ou du plateau de chargement par rapport au sol.
5. H = hauteur de la remorque ou du plateau de chargement par rapport au sol
6. Remorque

Éjection latérale ou déchiquetage de l'herbe

Cette tondeuse est équipée d'un déflecteur d'herbe pivotant qui permet de disperser les déchets de tonte sur le côté et à la surface de la pelouse.

⚠ DANGER

Si le déflecteur d'herbe, l'obturateur d'éjection ou le bac à herbe complet ne sont pas en place sur la machine, l'utilisateur ou d'autres personnes peuvent être touchés par une lame ou des débris projetés. Les lames en rotation et les débris projetés causent des blessures graves ou mortelles.

- **N'enlevez pas le déflecteur d'herbe du tablier de coupe, sa présence est nécessaire pour diriger l'herbe tondue sur la pelouse. Si le déflecteur d'herbe est endommagé, remplacez-le immédiatement.**
- **Ne mettez jamais les mains ou les pieds sous la tondeuse.**
- **N'essayez jamais de dégager l'ouverture d'éjection ou les lames du tablier de coupe sans avoir au préalable relâché la barre de commande et désengagé la PDF. Tournez la clé de contact à la position ARRÊT. Enlevez aussi la clé de contact et débranchez le(s) fil(s) de(s) bougie(s).**

Réglage de la hauteur de coupe

La hauteur de coupe est réglable de 25 à 127 mm (1 à 5 po) par paliers de 6 mm (1/4 po).

1. Réglez la commande de hauteur de coupe à la position de transport (la plus haute).
2. Tournez l'axe de chape de 90 degrés et retirez-le du support de hauteur de coupe.
3. Placez la goupille dans le trou du support correspondant à la hauteur de coupe voulue (Figure 28).
4. Poussez le bouton sur le dessus et abaissez le levier de réglage de hauteur de coupe jusqu'à la goupille (Figure 28).

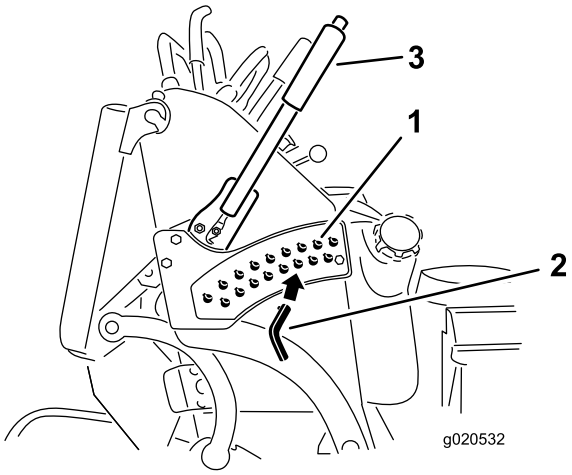

Figure 28

1. Trous de réglage de hauteur de coupe
2. Goupille de hauteur de coupe
3. Levier de sélection de hauteur de coupe

Réglage du déflecteur d'éjection

Vous pouvez régler le volume d'éjection de la tondeuse en fonction des conditions de tonte. Positionnez le verrou à came et le déflecteur de manière à obtenir la meilleure qualité de coupe possible.

1. Désengagez la PDF, amenez les leviers de commande de déplacement à la position de VERROUILLAGE AU POINT MORT et serrez le frein de stationnement.
2. Avant de quitter la position d'utilisation, coupez le moteur, enlevez la clé de contact et attendez l'arrêt complet de toutes les pièces mobiles.
3. Pour régler le déflecteur, desserrez l'écrou (Figure 29).
4. Réglez le déflecteur et l'écrou dans la fente de manière à obtenir le volume d'éjection voulu puis resserrez l'écrou.

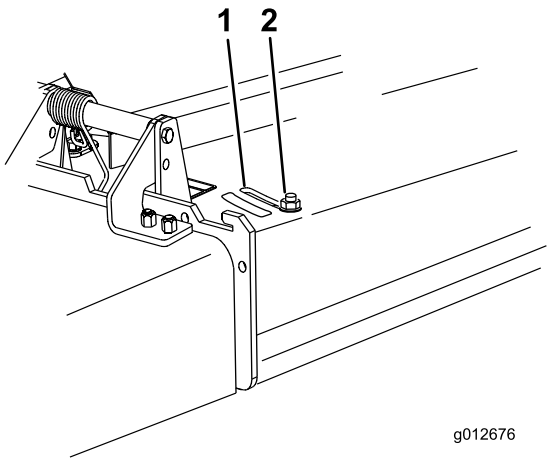

Figure 29

1. Fente
2. Écrou

Positionnement du déflecteur d'éjection

Les chiffres suivants ne sont fournis qu'à titre indicatif. Les réglages varient selon le type, l'humidité et la hauteur de l'herbe.

Remarque: Si le moteur perd de la puissance et si la tondeuse continue de se déplacer à la même vitesse, ouvrez le déflecteur.

Position A

Il s'agit de la position arrière maximale (voir Figure 30). Utilisez cette position dans les cas suivants :

- Quand l'herbe est courte et peu épaisse
- Quand l'herbe est sèche
- Pour couper l'herbe plus finement
- Pour propulser les brins d'herbe plus loin

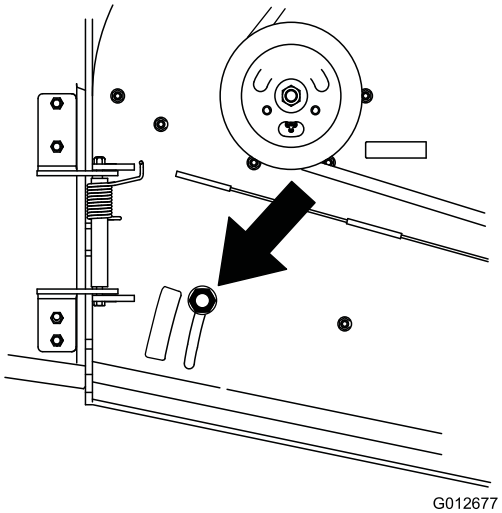

Figure 30

Position B

Utilisez cette position avec le bac à herbe (Figure 31).

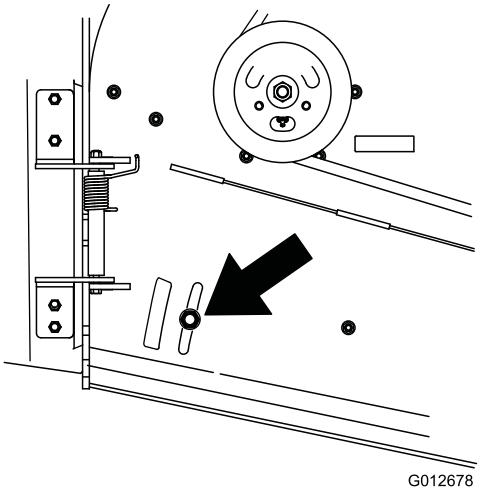

Figure 31

Position C

Il s'agit de la position ouverte maximale (Figure 32). Utilisez cette position dans les cas suivants :

- Quand l'herbe est haute et drue
- Quand l'herbe est humide
- Pour réduire la consommation de carburant
- Pour augmenter la vitesse de déplacement lorsque l'herbe est lourde

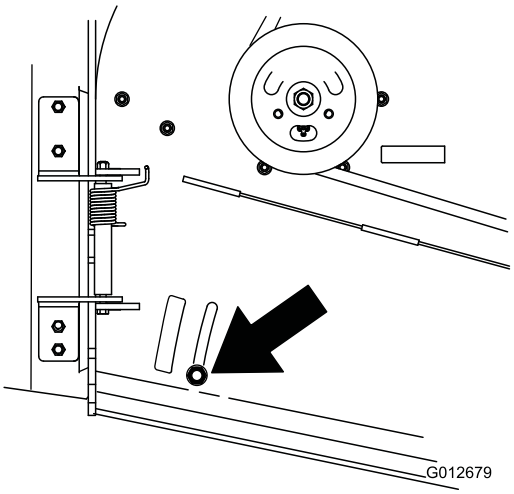

Figure 32

Utilisation de contrepoids

- Montez des masses pour améliorer la tenue de route, l'équilibrage et les performances de la machine.

- Vous pouvez ajouter ou enlever des masses pour optimiser les performances en fonction des conditions de tonte et de vos préférences.
- Ajouter ou supprimer une masse à la fois jusqu'à obtention de la tenue de route et de l'équilibre recherchés.

Remarque: Vous pouvez commander un kit de masses auprès d'un dépositaire-réparateur agréé.

⚠ ATTENTION

Des changements de masses excessifs peuvent modifier le comportement et le fonctionnement de la machine. Cela pourrait causer des blessures graves à l'utilisateur ou les personnes à proximité.

- **Ne modifiez les masses que très progressivement.**
- **Évaluez la tondeuse après chaque changement de masse pour vous assurer qu'elle peut être utilisée en toute sécurité.**

Entretien

Remarque: Les côtés gauche et droit de la machine sont déterminés d'après la position d'utilisation normale.

Programme d'entretien recommandé

Périodicité d'entretien	Procédure d'entretien
Après les 8 premières heures de fonctionnement	• Vidangez l'huile moteur. • Contrôlez le niveau de liquide hydraulique. • Remplacez le filtre hydraulique.
À chaque utilisation ou une fois par jour	• Contrôlez le système de sécurité. • Contrôlez le niveau d'huile moteur. • Nettoyez la grille d'entrée d'air. • Contrôlez les freins. • Contrôlez les lames. • Nettoyez le tablier de coupe.
Toutes les 25 heures	• Nettoyez l'élément en mousse du filtre à air.
Toutes les 50 heures	• Graissez les bras du tablier de coupe (plus fréquemment si vous travaillez dans une atmosphère sale ou poussiéreuse). • Graissez la timonerie de relevage (plus fréquemment si vous travaillez dans une atmosphère sale ou poussiéreuse). • Nettoyez l'élément en papier du filtre à air. • Contrôlez le pare-étincelles (le cas échéant). • Contrôlez la pression des pneus. • Contrôlez le niveau de liquide hydraulique.
Toutes les 100 heures	• Vidangez l'huile moteur (plus fréquemment en cas de saleté ou poussière abondantes). • Contrôlez, nettoyez et réglez l'écartement des électrodes. • Contrôle de la batterie. • Vérifiez l'embrayage électrique. • Vérifiez et nettoyez les ailettes de refroidissement et les carénages du moteur. • Contrôlez la courroie d'entraînement des pompes. • Contrôlez la ou les courroies du tablier de coupe. • Contrôlez la courroie d'entraînement des pompes. • Contrôlez les flexibles hydrauliques.
Toutes les 200 heures	• Remplacez l'élément en papier du filtre à air. • Remplacez le filtre à huile moteur (plus fréquemment en cas de saleté ou poussière abondantes).
Toutes les 250 heures	• Remplacez le liquide hydraulique lorsque vous utilisez de l'huile Mobil® 1.
Toutes les 300 heures	• Vérifiez et réglez le jeu aux soupapes. Contactez un dépositaire-réparateur agréé.
Toutes les 500 heures	• Réglez le roulement de pivot de roue pivotante. • Si vous utilisez le liquide hydraulique Toro® HYPR-OIL™ 500, remplacez le liquide hydraulique. • Remplacez le filtre hydraulique.
Avant le remisage	• Peignez les surfaces écaillées. • Effectuez tous les contrôles et entretiens mentionnés ci-dessus avant de remiser la machine.
Une fois par an	• Graissez les pivots des roues pivotantes avant (plus fréquemment s'il y a beaucoup de poussière et de saleté). • Graissez les moyeux des roues pivotantes. • Remplacez le filtre à carburant.

Important: **Reportez-vous au manuel du propriétaire du moteur pour toutes procédures d'entretien supplémentaires.**

⚠ PRUDENCE

Si vous laissez la clé dans le commutateur d'allumage, quelqu'un pourrait mettre le moteur en marche accidentellement et vous blesser gravement, ainsi que toute personne à proximité.

Avant de procéder à un quelconque entretien, enlevez la clé de contact et débranchez les fils des bougies. Éloignez les fils pour éviter tout contact accidentel avec les bougies.

Procédures avant l'entretien

Soulever la tondeuse pour permettre l'accès

Vous pouvez soulever l'avant de la tondeuse pour la basculer en arrière et la soutenir dans cette position afin d'exposer le dessous pour les opérations d'entretien.

1. Soulevez la plate-forme; voir Utilisation de la plate-forme (page 20).
2. Déposez la batterie; voir Retrait de la batterie (page 39).

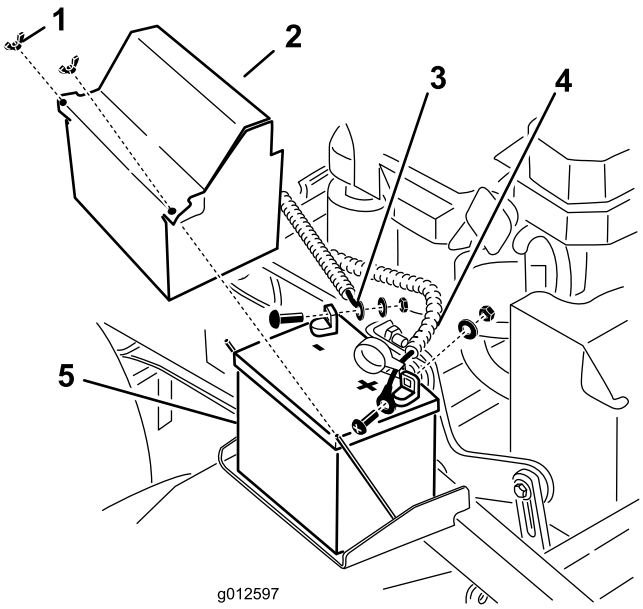

Figure 33

1. Écrou à oreilles
2. Couvercle de la batterie
3. Câble négatif (–)
4. Câble positif (+)
5. Batterie

3. Vidangez le réservoir de carburant; voir Vidange du réservoir de carburant (page 37).
4. Enlevez le bouchon du réservoir hydraulique, placez un morceau de plastique sur l'ouverture puis remettez le bouchon en place.

   Remarque: Cela empêche les fuites du réservoir hydraulique.

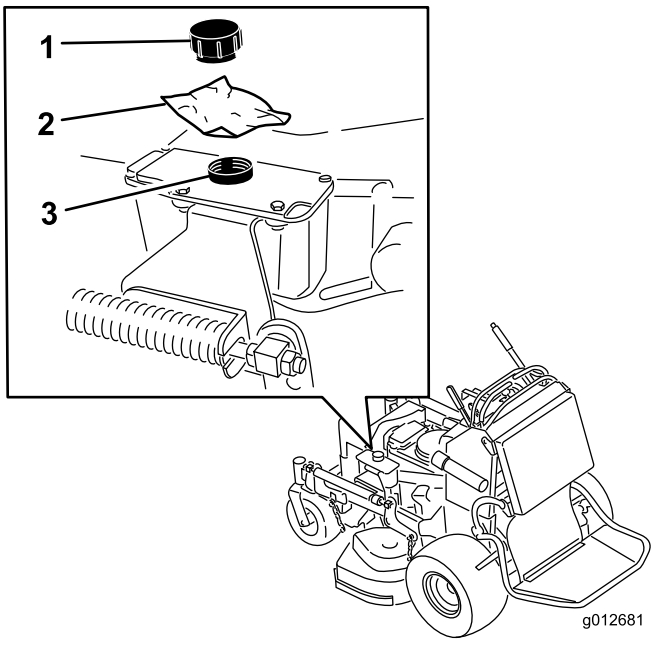

Figure 34

1. Bouchon
2. Morceau de plastique
3. Réservoir hydraulique

5. Avec l'aide de 2 personnes, soulevez l'avant de la tondeuse pour la mettre en appui sur les roues motrices, plate-forme relevée.
6. Effectuez les entretiens nécessaires sur la machine.
7. Avec l'aide de 2 personnes, abaissez l'avant de la tondeuse au sol.
8. Enlevez le morceau de plastique placé sous le bouchon du réservoir hydraulique.
9. Placez la batterie dans la machine.

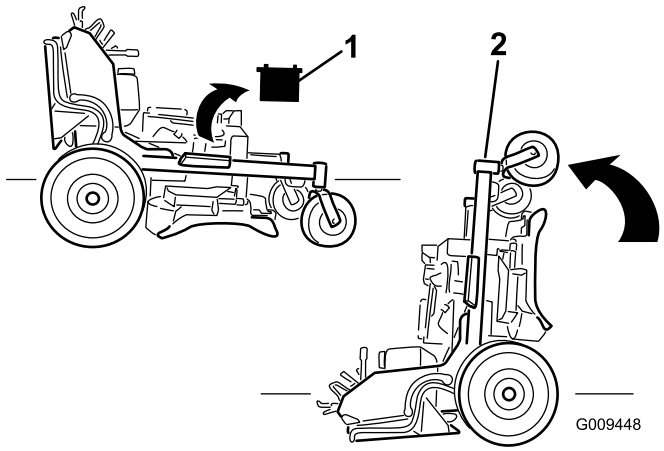

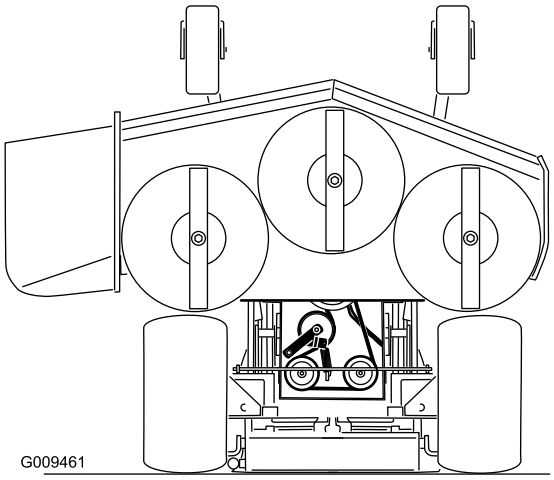

Figure 35

1. Déposez la batterie
2. Avec l'aide de 2 personnes, soulevez l'avant de la tondeuse (la plate-forme doit être relevée).

Dégagement du coussin pour permettre l'accès par l'arrière

Vous pouvez dégager le coussin dégagé pour accéder à l'arrière de la machine aux fins de réglage ou d'entretien.

1. Abaissez la plate-forme.
2. Enlevez les goupilles fendues de chaque côté du coussin.
3. Glissez les grandes rondelles assorties des bagues en plastique vers l'intérieur.
4. Retirez le coussin et abaissez-le sur la plate-forme.
5. Effectuez les entretiens ou réglages nécessaires sur la machine.
6. Relevez le coussin et engagez-le sur les goupilles de chaque côté de la machine (Figure 36).
7. Glissez les grandes rondelles et les douilles en plastique dans les supports du coussin et fixez-les en place avec une goupille fendue (Figure 36).

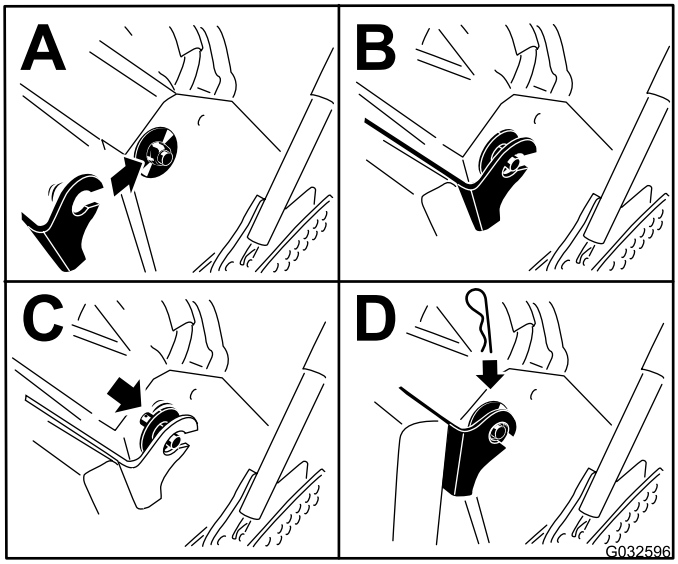

Figure 36

Lubrification

Utilisez de la graisse universelle nº 2 au lithium ou au molybdène.

Graissage de la machine

Périodicité des entretiens: Toutes les 50 heures—Graissez les bras du tablier de coupe (plus fréquemment si vous travaillez dans une atmosphère sale ou poussiéreuse).

Toutes les 50 heures—Graissez la timonerie de relevage (plus fréquemment si vous travaillez dans une atmosphère sale ou poussiéreuse).

1. Désengagez la PDF et serrez le frein de stationnement.
2. Avant de quitter la position d'utilisation, coupez le moteur, enlevez la clé de contact et attendez l'arrêt complet de toutes les pièces mobiles.
3. Nettoyez les graisseurs avec un chiffon.

   Remarque: Grattez la peinture qui pourrait se trouver sur l'avant des graisseurs.
4. Raccordez une pompe à graisse au graisseur.
5. Injectez de la graisse dans les graisseurs jusqu'à ce qu'elle commence à sortir des roulements.
6. Essuyez tout excès de graisse.

Localisez les points de graissage en vous reportant aux schémas suivants.

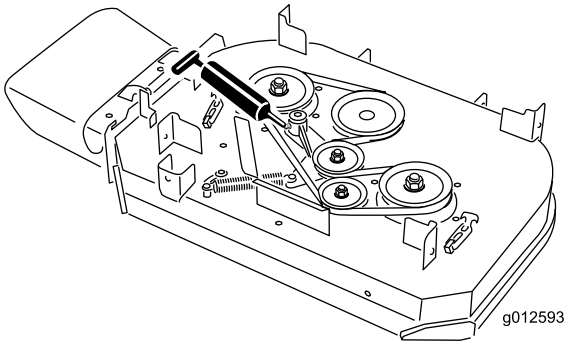

Figure 37

Tablier de coupe de 91 cm (36 po)

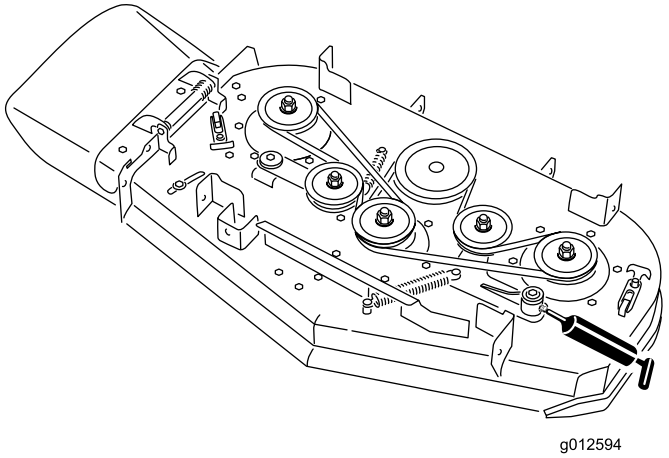

Figure 38

Tablier de coupe de 102 cm (40 po)

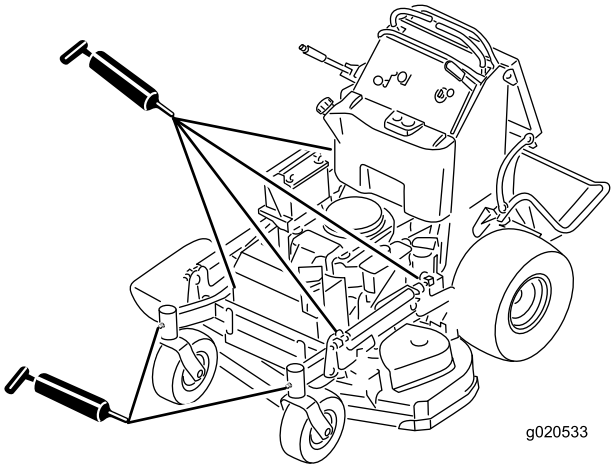

Figure 39

Graissage des pivots des roues pivotantes avant

Périodicité des entretiens: Une fois par an

1. Retirez les capuchons antipoussière et réglez les pivots des roues pivotantes; voir Réglage du roulement de pivot de roue pivotante (page 43).

   Remarque: Ne remettez pas les capuchons antipoussière avant d'avoir terminé le graissage.
2. Retirez le bouchon hexagonal.
3. Vissez un graisseur dans l'orifice.
4. Injectez de la graisse dans le graisseur jusqu'à ce qu'elle ressorte autour du roulement supérieur.
5. Sortez le graisseur de l'orifice.
6. Remettez le bouchon hexagonal et le capuchon en place.

Graissage des moyeux des roues pivotantes

Périodicité des entretiens: Une fois par an

1. Coupez le moteur, attendez l'arrêt complet de toutes les pièces mobiles, serrez le frein de stationnement et enlevez la clé de contact.

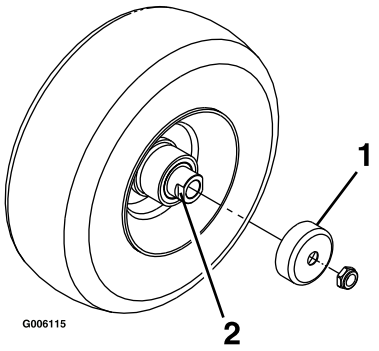

Figure 40

1. Protège-joint
2. Écrou d'écartement avec méplats

2. Déposez la roue pivotante de la fourche.
3. Déposez les protège-joints du moyeu de roue.
4. Déposez un des écrous d'écartement de l'arbre de la roue pivotante.

   Remarque: Du frein-filet a été appliqué pour bloquer les écrous d'écartement sur l'arbre de roue. Déposez l'arbre de la roue (en laissant l'autre écrou d'écartement en place).

5. Faites levier pour déposer les joints, et vérifiez l'état et l'usure des roulements; remplacez-les au besoin.
6. Garnissez les roulements de graisse universelle.
7. Insérez 1 roulement et 1 joint, dans la roue.

   Remarque: Remplacez les joints.

8. Si les deux écrous d'écartement ont été retirés (ou se sont détachés) de l'arbre de roue, appliquez du frein-filet sur l'un d'entre eux et vissez-le sur l'arbre de roue, méplats tournés vers l'extérieur.

   Remarque: Ne vissez pas complètement l'écrou d'écartement au bout de l'arbre de roue. Laissez environ 3 mm (1/8 po) entre la surface extérieure de l'écrou d'écartement et l'extrémité de l'arbre de roue dans l'écrou.

9. Insérez l'ensemble écrou et arbre de roue dans la roue, du côté roulement et joint neuf.
10. L'extrémité ouverte de la roue étant tournée vers le haut, garnissez de graisse universelle la zone à l'intérieur de la roue autour de l'arbre.
11. Insérez le second roulement, assorti d'un joint neuf, dans la roue.
12. Appliquez du frein-filet sur le filetage du second écrou d'écartement et vissez-le sur l'arbre de roue, les méplats tournés vers l'extérieur.
13. Serrez l'écrou à un couple de 8 à 9 N·m (71 à 80 po-lb), desserrez-le puis resserrez-le à un couple de 2 à 3 N·m (20 à 25 po-lb).

    Remarque: Attention à ne pas faire dépasser l'arbre de roue de l'écrou.

14. Posez les protège-joints sur le moyeu, puis insérez la roue dans la fourche pivotante.
15. Montez le boulon et serrez l'écrou à fond.

Important: Pour ne pas endommager les joints et les roulements, vérifiez fréquemment le réglage des roulements en faisant tourner la roue pivotante. Elle ne doit pas tourner librement (plus de 1 ou 2 tours) ni présenter de jeu latéral. Si la roue tourne librement, ajustez l'écrou d'écartement jusqu'à ce que vous sentiez une légère résistance, et appliquez du frein-filet sur son filetage.

Entretien du moteur

Entretien du filtre à air

Périodicité des entretiens: Toutes les 300 heures

Fréquence d'entretien et spécifications

Examinez les éléments en mousse et en papier; remplacez-les s'ils sont endommagés ou très encrassés.

Remarque: Nettoyez le filtre à air plus fréquemment (toutes les quelques heures de fonctionnement) si vous travaillez dans des conditions très poussiéreuses ou sableuses.

Important: Ne lubrifiez pas l'élément en mousse ou en papier.

Retrait des éléments en mousse et en papier

1. Désengagez la PDF et serrez le frein de stationnement.
2. Avant de quitter la position d'utilisation, coupez le moteur, enlevez la clé de contact et attendez l'arrêt complet de toutes les pièces mobiles.
3. Nettoyez la surface autour du filtre à air pour éviter que des impuretés n'endommagent le moteur en tombant à l'intérieur (Figure 41).
4. Desserrez les boutons du couvercle et déposez le couvercle du filtre à air (Figure 41).
5. Desserrez le collier et déposez le filtre à air (Figure 41).
6. Sortez délicatement l'élément en mousse de l'élément en papier (Figure 41).

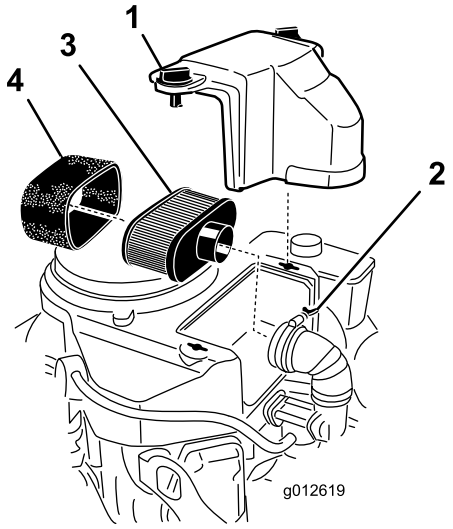

Figure 41

1. Couvercle
2. Collier
3. Élément en papier
4. Élément en mousse

Nettoyage de l'élément en mousse du filtre à air

Périodicité des entretiens: Toutes les 25 heures

1. Lavez l'élément en mousse dans de l'eau chaude additionnée de savon liquide. Rincez soigneusement l'élément une fois propre.
2. Séchez l'élément en le pressant dans un chiffon propre.

   Important: Remplacez l'élément en mousse s'il est usé ou déchiré.

Entretien de l'élément en papier du filtre à air

Périodicité des entretiens: Toutes les 50 heures—Nettoyez l'élément en papier du filtre à air.

Toutes les 200 heures—Remplacez l'élément en papier du filtre à air.

1. Nettoyez l'élément en papier en le tapotant pour faire tomber la poussière.

   Remarque: Remplacez-le par un neuf s'il est très encrassé (Figure 41).
2. Vérifiez que l'élément n'est pas déchiré ni couvert d'une pellicule grasse, et que le joint de caoutchouc n'est pas endommagé.

Montage des éléments en mousse et en papier

Important: Pour ne pas endommager le moteur, ne le faites jamais tourner sans le filtre à air complet garni des éléments en mousse et en papier.

1. Glissez délicatement l'élément en mousse sur l'élément en papier (Figure 41).
2. Posez le filtre à air complet sur sa base ou sur le flexible et fixez-le en position (Figure 41).
3. Mettez le couvercle du filtre en place et serrez le bouton (Figure 41).

Vidange de l'huile moteur

Périodicité des entretiens: À chaque utilisation ou une fois par jour—Contrôlez le niveau d'huile moteur.

Après les 8 premières heures de fonctionnement—Vidangez l'huile moteur.

Toutes les 100 heures—Vidangez l'huile moteur (plus fréquemment en cas de saleté ou poussière abondantes).

Toutes les 200 heures—Remplacez le filtre à huile moteur (plus fréquemment en cas de saleté ou poussière abondantes).

Remarque: Les capacité d'huile varient selon les modèles listés dans ce manuel. Veillez à utiliser la quantité d'huile correcte.

Important: Ajoutez 80 % de la quantité d'huile nécessaire, puis finissez de remplir graduellement le réservoir jusqu'au à atteindre le repère maximum sur la jauge.

Type d'huile : huile détergente (classe de service API SF, SG, SH, SJ ou SL)

Capacité d'huile moteur : 1,7 L (58 oz) sans filtre; 1,5 L (51 oz) avec filtre

Viscosité : Consultez le tableau ci-dessous :

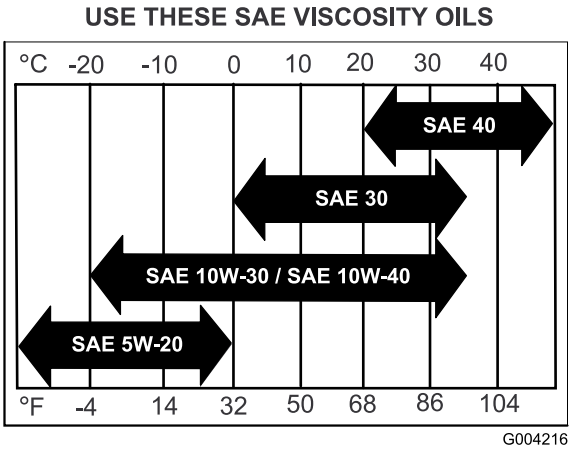

Figure 42

Contrôle du niveau d'huile moteur

Remarque: Contrôlez le niveau d'huile quand le moteur est froid.

⚠ ATTENTION

Les pièces brûlantes peuvent causer des blessures.

Gardez les mains, les pieds, le visage et toute autre partie du corps ainsi que les vêtements à l'écart du silencieux et autres surfaces brûlantes.

Important: Ne remplissez pas excessivement le carter sous peine d'endommager le moteur. Ne faites pas tourner le moteur si le niveau d'huile est en dessous du repère minimum au risque d'endommager le moteur.

1. Désengagez la PDF, amenez les leviers de commande de déplacement à la position de VERROUILLAGE AU POINT MORT et serrez le frein de stationnement.
2. Avant de quitter la position d'utilisation, coupez le moteur, enlevez la clé de contact et attendez l'arrêt complet de toutes les pièces mobiles (Figure 43).

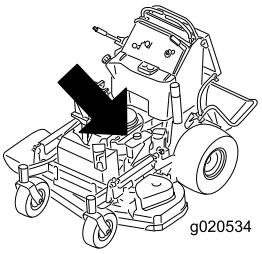

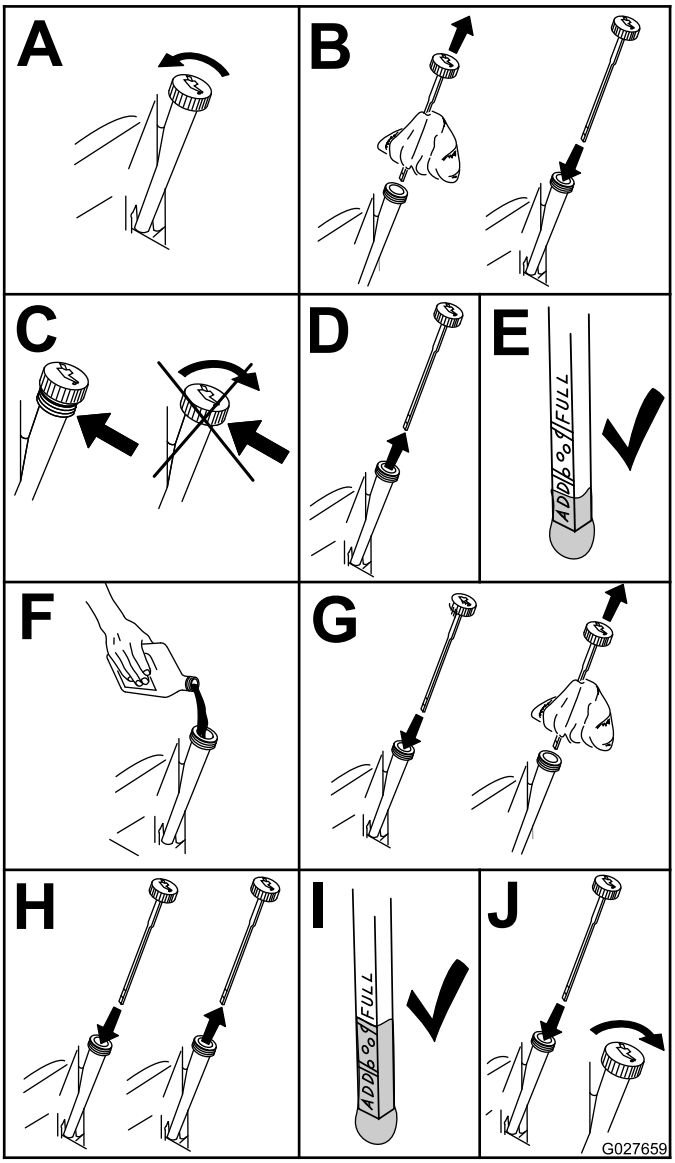

Figure 43

Vidange de l'huile moteur

Remarque: Débarrassez-vous de l'huile usagée dans un centre de recyclage.

1. Garez la machine en plaçant le côté de la vidange légèrement plus bas que l'autre côté, pour permettre à toute l'huile de s'écouler.
2. Désengagez la PDF, amenez les leviers de commande de déplacement à la position de VERROUILLAGE AU POINT MORT et serrez le frein de stationnement.
3. Avant de quitter la position d'utilisation, coupez le moteur, enlevez la clé de contact et attendez l'arrêt complet de toutes les pièces mobiles (Figure 44).
4. Vidangez l'huile moteur, comme montré à la Figure 44.

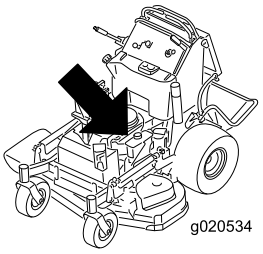

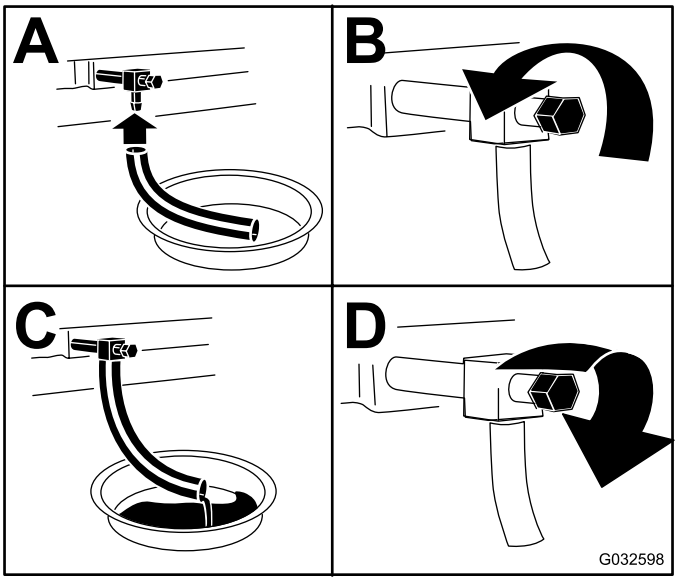

Figure 44

5. Versez lentement environ 80 % de l'huile spécifiée dans le tube de remplissage, puis faites l'appoint lentement jusqu'à ce que le niveau atteigne le repère maximum (**Full**) (Figure 45).

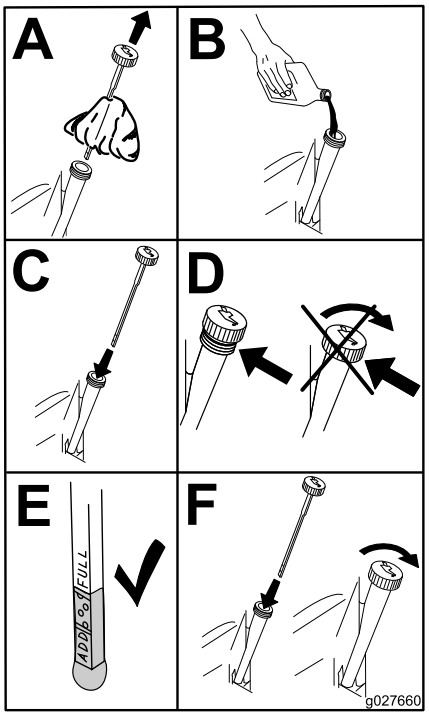

Figure 45

Remplacement du filtre à huile moteur

Remarque: Remplacez le filtre à huile moteur plus souvent si vous travaillez dans des conditions très poussiéreuses ou sableuses.

1. Vidangez l'huile moteur; voir Vidange de l'huile moteur (page 35).
2. Placez un chiffon sous le filtre à huile pour absorber l'huile éventuellement répandue.

   Important: L'huile pourrait s'écouler sous le moteur et sur l'embrayage. L'huile répandue sur l'embrayage peut endommager ce dernier, provoquer l'arrêt lent des lames quand l'embrayage est DÉSENGAGÉ et causer le glissement de l'embrayage lorsqu'il est ENGAGÉ. Essuyez l'huile éventuellement répandue.
3. Remplacez le filtre à huile moteur (Figure 46).

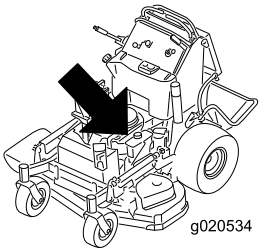

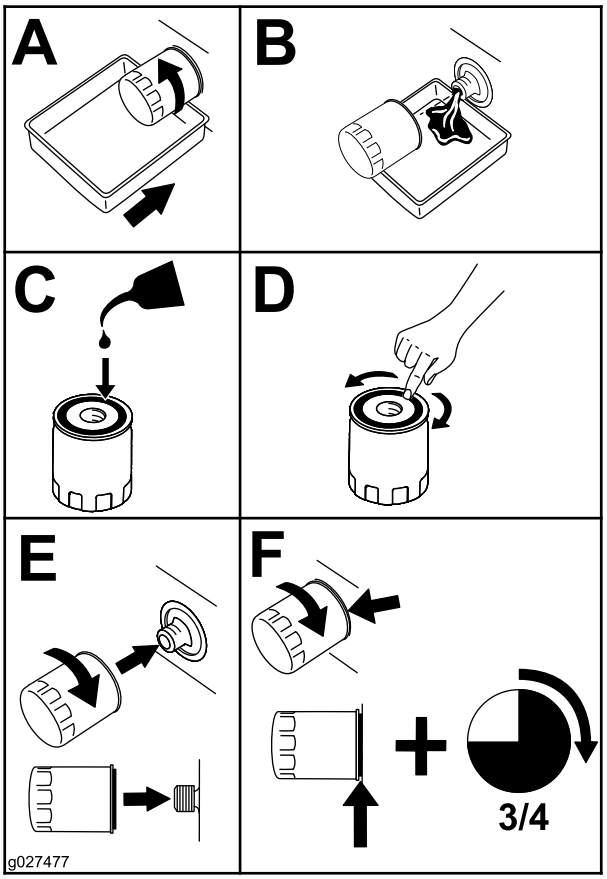

Figure 46

Remarque: Veillez à ce que le joint du filtre à huile touche le moteur puis vissez-le encore de 3/4 de tour.

4. Remplissez le carter moteur d'une huile neuve du type voulu; voir Vidange de l'huile moteur (page 35).

Entretien de la bougie

Périodicité des entretiens: Toutes les 100 heures

Avant de monter une bougie, vérifiez si l'écartement entre l'électrode centrale et l'électrode latérale est correct.

Utilisez une clé à bougies pour déposer et reposer les bougies, et une jauge d'épaisseur pour contrôler et régler l'écartement des électrodes. Remplacez les bougies au besoin.

Type pour tous les moteurs : NGK® BPR4ES ou un type équivalent

Écartement des électrodes : 0,75 mm (0,03 po)

Dépose de la bougie

1. Désengagez la PDF, amenez les leviers de commande de déplacement à la position de VERROUILLAGE AU POINT MORT et serrez le frein de stationnement.
2. Avant de quitter la position d'utilisation, coupez le moteur, enlevez la clé de contact et attendez l'arrêt complet de toutes les pièces mobiles.
3. Déposez la bougie, comme montré à la Figure 47.

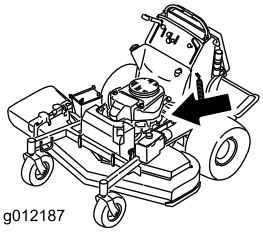

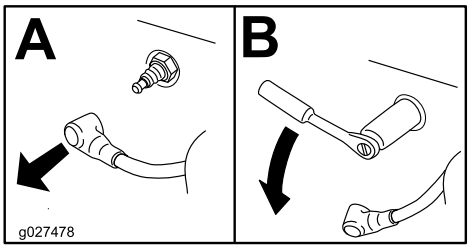

Figure 47

Contrôle de la bougie

Important: Ne nettoyez pas la ou les bougies. Remplacez toujours les bougies si elles sont recouvertes d'un dépôt noir ou d'une couche grasse, si les électrodes sont usées ou si elles présentent des fissures.

Si le bec isolant est recouvert d'un léger dépôt gris ou brun, le moteur fonctionne correctement. S'il est recouvert d'un dépôt noir, cela est généralement signe que le filtre à air est encrassé.

Réglez l'écartement des électrodes à 0,75 mm (0,03 po).

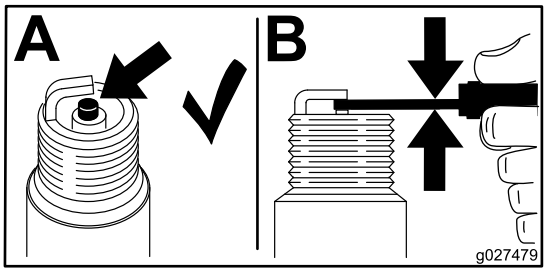

Figure 48

Pose de la bougie

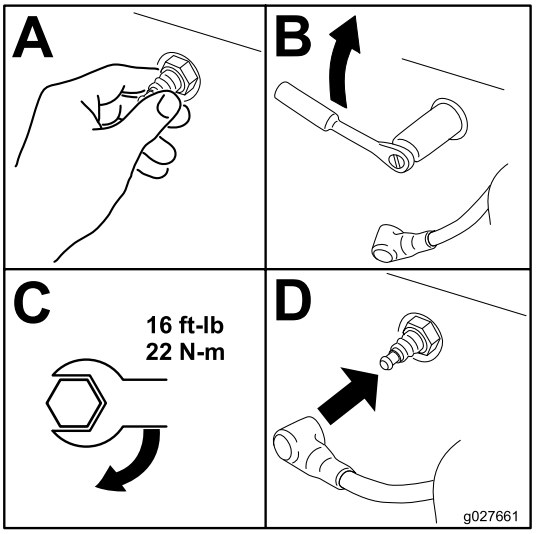

Figure 49

Contrôle du pare-étincelles

(selon l'équipement)

Périodicité des entretiens: Toutes les 50 heures

⚠ ATTENTION

Les composants chauds du système d'échappement peuvent enflammer les vapeurs d'essence, même après l'arrêt du moteur. Les particules chaudes rejetées quand le moteur est en marche peuvent enflammer les matières inflammables, et causer des dommages corporels ou matériels.

Ne faites pas le plein de carburant et ne faites pas tourner le moteur si le pare-étincelles n'est pas en place.

1. Coupez le moteur, attendez l'arrêt complet de toutes les pièces mobiles, serrez le frein de stationnement et enlevez la clé de contact.
2. Attendez que le silencieux soit froid.
3. Si vous constatez des fissures de la grille ou des soudures, remplacez le pare-étincelles.
4. Si la grille est bouchée, enlevez le pare-étincelles et agitez-le pour détacher les particules, puis nettoyez la grille à la brosse métallique (faites-la tremper dans du solvant au besoin).
5. Reposez le pare-étincelles sur la sortie d'échappement.

Entretien du système d'alimentation

Vidange du réservoir de carburant

Remarque: La seule méthode recommandée de vidange du réservoir de carburant est à l'aide d'un siphon à pompe. Cet outil est en vente dans le commerce.

⚠ DANGER

Dans certaines circonstances, l'essence est extrêmement inflammable et hautement explosive. Un incendie ou une explosion causé(e) par de l'essence peut vous brûler, ainsi que d'autres personnes, et causer des dommages matériels.

- **Vidangez le réservoir de carburant lorsque le moteur est froid. Travaillez à l'extérieur, dans un endroit dégagé. Essuyez toute essence répandue.**
- **Ne fumez jamais pendant la vidange de l'essence et tenez-vous à l'écart des flammes nues et des sources d'étincelles qui pourraient enflammer les vapeurs d'essence.**

1. Placez la machine sur une surface plane et horizontale, désengagez la PDF, serrez le frein de stationnement, tournez la clé de contact en position ARRÊT et enlevez la clé.
2. Nettoyez la surface autour du bouchon du réservoir de carburant pour éviter que des débris ne tombent à l'intérieur du réservoir (Figure 51).
3. Enlevez le bouchon du réservoir de carburant.
4. Insérez le siphon dans le réservoir de carburant.
5. À l'aide du siphon, vidangez le carburant dans un bidon propre (Figure 50).
6. Essuyez le carburant éventuellement répandu.

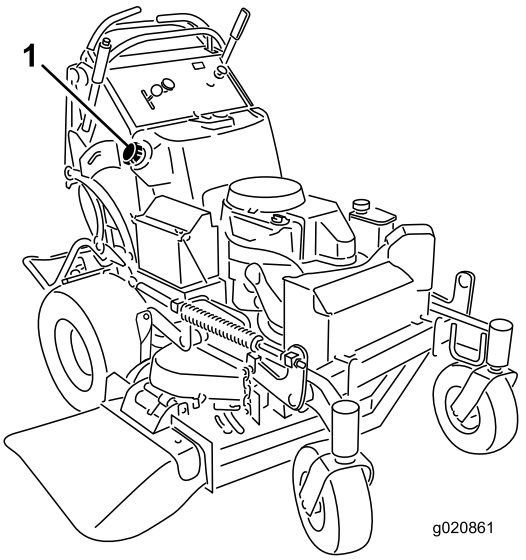

Figure 50

1. Bouchon du réservoir de carburant

Entretien du filtre à carburant

Remplacement du filtre à carburant

Périodicité des entretiens: Une fois par an

Ne remontez jamais un filtre sale après l'avoir enlevé de la conduite d'alimentation.

Remarque: Essuyez le carburant éventuellement répandu.

1. Désengagez la PDF et serrez le frein de stationnement.
2. Avant de quitter la position d'utilisation, coupez le moteur, enlevez la clé de contact et attendez l'arrêt complet de toutes les pièces mobiles.
3. Fermez le robinet d'arrivée de carburant.
4. Pincez les extrémités des colliers et éloignez les colliers du filtre (Figure 51).

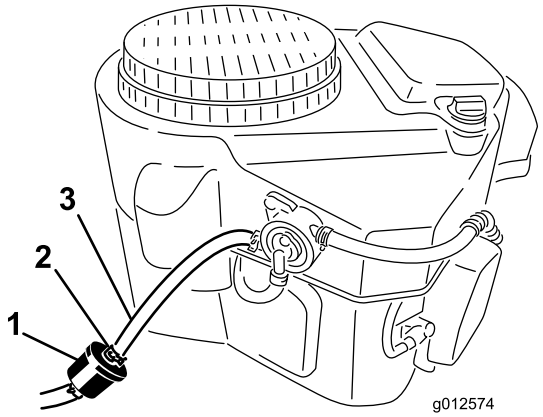

Figure 51

1. Filtre à carburant
2. Collier
3. Conduite d'alimentation

5. Déposez le filtre des conduites d'alimentation.
6. Posez un filtre neuf et rapprochez les colliers de fixation du filtre.
7. Ouvrez le robinet d'arrivée de carburant.
8. Recherchez et réparez les fuites éventuelles.
9. Essuyez le carburant éventuellement répandu.

Entretien du système électrique

Entretien de la batterie

Périodicité des entretiens: Toutes les 100 heures

La batterie doit toujours être propre et chargée au maximum. Nettoyez le boîtier de la batterie avec une serviette en papier. Si les bornes de la batterie sont corrodées, nettoyez-les avec un mélange constitué de quatre volumes d'eau pour un volume de bicarbonate de soude. Enduisez les bornes de la batterie d'une mince couche de graisse pour éviter la corrosion.

Tension : 12 V

ATTENTION

CALIFORNIE
Proposition 65 - Avertissement

Les bornes, les cosses de la batterie et les accessoires connexes contiennent du plomb et des composés de plomb. L'état de Californie considère ces substances chimiques comme étant à l'origine de cancers et de troubles de la reproduction. Lavez-vous les mains après avoir manipulé la batterie.

⚠ DANGER

L'électrolyte contient de l'acide sulfurique, un poison mortel qui cause de graves brûlures.

Ne buvez jamais l'électrolyte et évitez tout contact avec les yeux, la peau ou les vêtements. Portez des lunettes de protection et des gants en caoutchouc.

Retrait de la batterie

⚠ ATTENTION

Les bornes de la batterie ou les outils en métal peuvent causer des courts-circuits au contact des pièces métalliques de la machine et produire des étincelles. Les étincelles risquent de provoquer l'explosion des gaz de la batterie et de vous blesser.

- **Lors du retrait ou de la mise en place de la batterie, évitez que les bornes touchent les parties métalliques de la machine.**
- **Évitez de créer des courts-circuits entre les bornes de la batterie et les parties métalliques de la machine avec des outils en métal.**

⚠ ATTENTION

S'ils sont mal acheminés, les câbles de la batterie peuvent subir des dommages ou endommager la machine et produire des étincelles. Les étincelles risquent de provoquer l'explosion des gaz de la batterie et de vous blesser.

- **Débranchez toujours le câble négatif (noir) de la batterie avant le câble positif (rouge).**
- **Branchez toujours le câble positif (rouge) de la batterie avant le câble négatif (noir).**

1. Désengagez la PDF et serrez le frein de stationnement.
2. Avant de quitter la position d'utilisation, coupez le moteur, enlevez la clé de contact et attendez l'arrêt complet de toutes les pièces mobiles.
3. Débranchez le câble négatif de la batterie de la borne négative (-) de la batterie (Figure 52).
4. Enlevez le capuchon rouge de la borne positive (rouge) de la batterie.
5. Débranchez le câble positif (rouge) de la batterie (Figure 52).
6. Déposez la plaque de maintien de la batterie et enlevez la batterie (Figure 52).

Mise en place de la batterie

1. Placez la batterie sur la machine (Figure 52).
2. Fixez la batterie avec la plaque de maintien, les boulons en J et les contre-écrous.
3. Reliez le câble positif (rouge) à la borne positive (+) de la batterie au moyen d'un écrou, d'une rondelle et d'un boulon (Figure 52).
4. Glissez le capuchon de caoutchouc sur la borne de la batterie.
5. Reliez le câble négatif et le câble de masse à la borne négative (-) de la batterie au moyen d'un écrou, d'une rondelle et d'un boulon (Figure 52).

   Remarque: Les câbles de la batterie se croisent quand ils sont correctement installés (Figure 52).

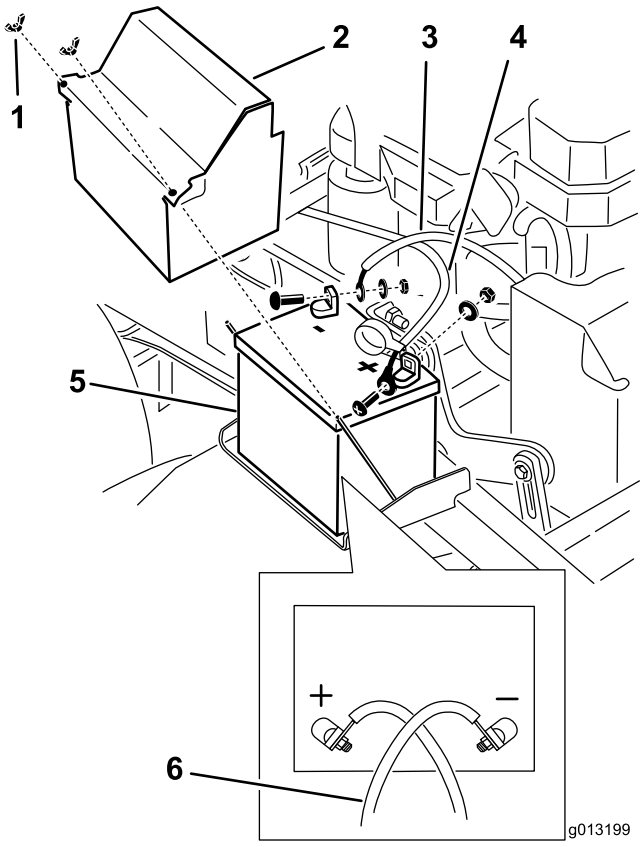

Figure 52

1. Écrou à oreilles
2. Couvercle de la batterie
3. Câble négatif (–)
4. Câble positif (+)
5. Batterie
6. Les câbles de la batterie se croisent quand ils sont correctement installés.

Charge de la batterie

⚠ ATTENTION

La batterie en charge produit des gaz susceptibles d'exploser.

Ne fumez jamais à proximité de la batterie et gardez-la éloignée de toutes flammes ou sources d'étincelles.

Important: La batterie doit toujours être chargée au maximum (densité 1,265) pour l'empêcher de se dégrader si la température tombe au-dessous 0 °C (32 °F).

1. Déposez la batterie du châssis; voir Retrait de la batterie (page 39).
2. Vérifiez le niveau d'électrolyte dans la batterie.
3. Vérifiez que les bouchons de remplissage sont bien en place sur la batterie.
4. Chargez la batterie pendant 1 heure entre 25 et 30 A, ou pendant 6 heures entre 4 et 6 A.
5. Quand la batterie est chargée au maximum, débranchez le chargeur de la prise, puis débranchez les fils du chargeur des bornes de la batterie (Figure 53).
6. Placez la batterie sur la machine et raccordez les câbles de la batterie; voir Mise en place de la batterie (page 39).

Remarque: N'utilisez pas la machine si la batterie n'est pas branchée, au risque d'endommager le circuit électrique.

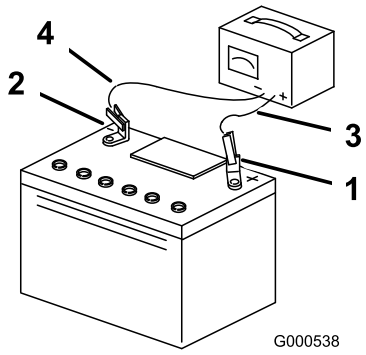

Figure 53

1. Borne positive de la batterie
2. Borne négative de la batterie
3. Fil rouge (+) du chargeur
4. Fil noir (-) du chargeur

Entretien des fusibles

Le système électrique est protégé par des fusibles. Il ne nécessite pas d'entretien. Si un fusible fond, examinez la pièce ou le circuit pour vérifier son état et s'assurer qu'il n'y a pas de court-circuit.

1. Dégagez le coussin de l'arrière de la machine.
2. Tirez le fusible pour le sortir et le remplacer (Figure 54).
3. Mettez en place le coussin de l'utilisateur.

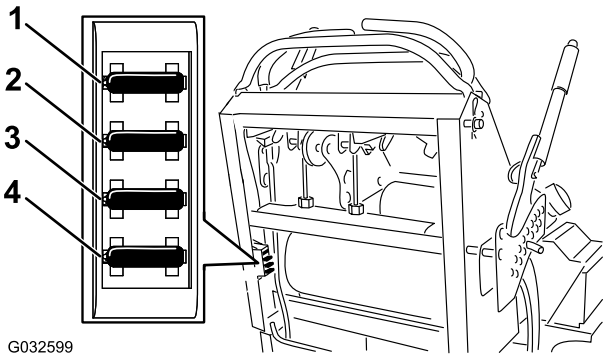

Figure 54

1. Fusible d'accessoire en option – 15 A
2. Fusible de prise de force (PDF) – 10 A
3. Fusible de charge – 25 A
4. Fusible principal – 30 A

Entretien du système d'entraînement

Réglage de l'alignement

Remarque: Les côtés gauche et droit de la machine sont déterminés d'après la position d'utilisation normale.

1. Poussez les deux leviers de commande en avant à la même position.
2. Vérifiez si la machine tire d'un côté.

   Remarque: Si c'est le cas, arrêtez la machine et serrez le frein de stationnement.
3. Dégagez le coussin de l'arrière de la machine.
4. Tournez le dispositif de réglage du câble droit pour placer le levier de commande de déplacement droit au centre de la fente de verrouillage au point mort du panneau de commande (Figure 56).

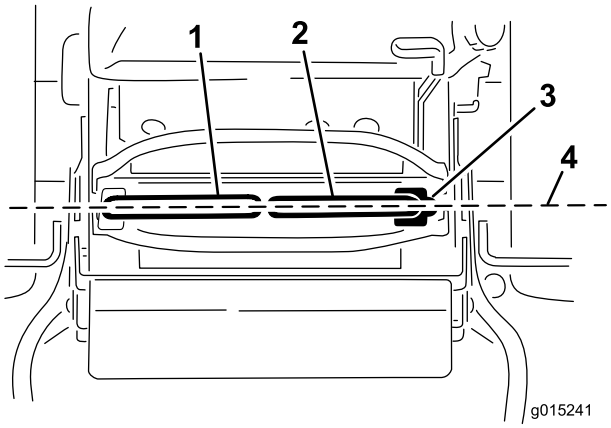

Figure 55

1. Levier de commande de déplacement gauche
2. Levier de commande de déplacement droit
3. Position de verrouillage au point mort
4. Effectuez l'alignement avant/arrière des leviers de commande.

5. Pivotez le dispositif de réglage du câble gauche pour régler la roue gauche à la même vitesse que celle réglée précédemment pour la roue droite.
6. Ajustez 1/4 de tour à la fois jusqu'à ce que la machine se déplace en ligne droite.

   Remarque: Ne réglez le câble gauche que pour faire correspondre la vitesse de la roue gauche à celle de la roue droite. Ne réglez pas la vitesse de la roue droite, car cela décentrerait le levier de commande de déplacement droit par rapport à la fente de verrouillage au point mort du panneau de commande.

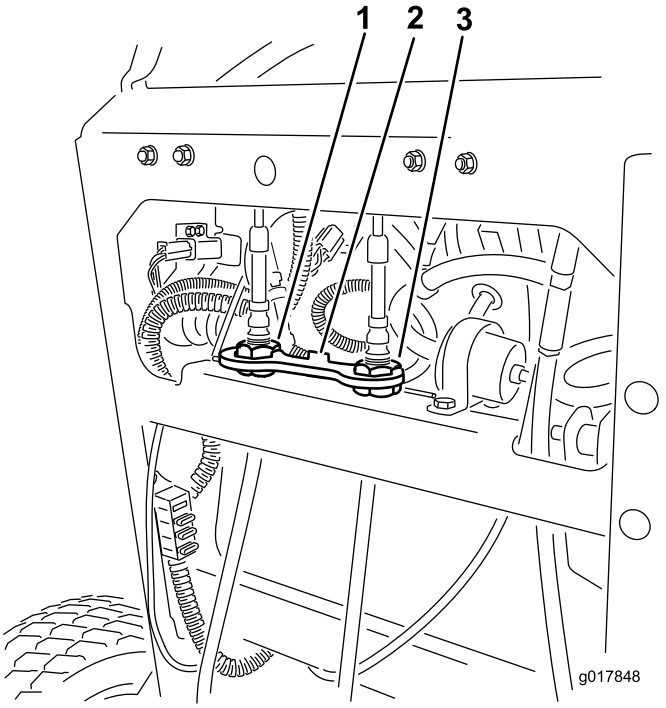

Figure 56

1. Dispositif de réglage du câble gauche
2. Verrou à câble
3. Dispositif de réglage du câble droit

7. Vérifiez que la l'alignement est correct.

   Remarque: Si la machine ne démarre pas après le réglage de l'alignement, vérifiez que la cible du contacteur de proximité est bien alignée sur le boulon fixé au levier de commande de déplacement; voir Réglage du contacteur de proximité (page 41).
8. Répétez la procédure de réglage du câble jusqu'à ce que l'alignement soit correct.
9. Vérifiez que la machine ne se déplace pas au point mort quand le frein de stationnement est desserré.

Important: Ne tournez pas la timonerie excessivement car la machine pourrait se déplacer au point mort.

Réglage du contacteur de proximité

Suivez cette procédure si la machine ne démarre pas après le réglage de l'alignement.

1. Vérifiez que le boulon fixé au levier de commande de déplacement est aligné sur la cible du contacteur de proximité (Figure 57).
2. Au besoin, desserrez les boulons et réglez le contacteur de proximité jusqu'à ce que la cible soit alignée sur le boulon fixé au levier de commande de déplacement (Figure 57).
3. Vérifiez la distance entre le boulon et le contacteur de proximité; elle doit être comprise entre 0,51 et 1,02 mm (0,02 et 0,04 po), comme montré à la Figure 57.

4. Si un réglage est nécessaire, desserrez l'écrou de blocage et réglez le boulon à la bonne distance.
5. Serrez l'écrou de blocage après avoir réglé le boulon (Figure 57).
6. Contrôlez le système de sécurité avant d'utiliser la machine.

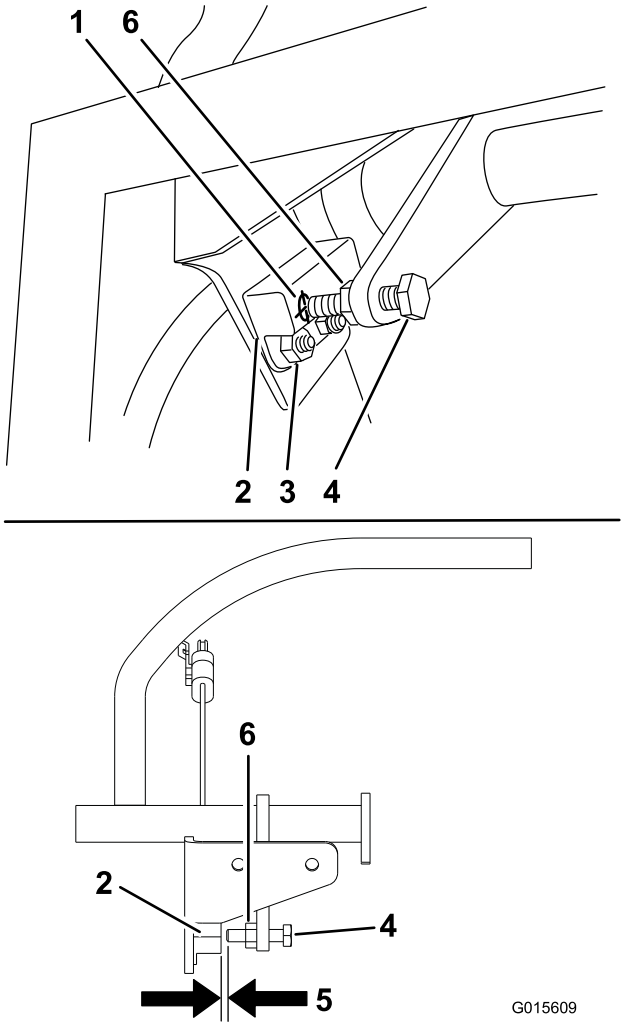

Figure 57

1. Cible du contacteur de proximité
2. Contacteur de proximité
3. Boulons et écrous
4. Boulon fixé au levier de commande de déplacement
5. 0,51 à 1,02 mm (0,02 à 0,04 po)
6. Écrou de blocage

Contrôle de la pression des pneus

Périodicité des entretiens: Toutes les 50 heures/Chaque mois (la première échéance prévalant)

Maintenez les pneus arrière gonflés entre 0,83 et 0,97 bar (12 et 14 psi).

Important: Les pneus mal gonflés peuvent compromettre la qualité et l'uniformité de la coupe.

Remarque: Les pneus avant sont du type semi-pneumatique et ne nécessitent pas de contrôle de la pression.

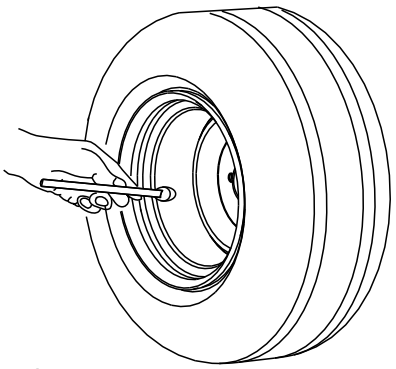

Figure 58

Réglage du roulement de pivot de roue pivotante

Périodicité des entretiens: Toutes les 500 heures/Une fois par an (la première échéance prévalant)

1. Désengagez la commande des lames (PDF), amenez les leviers de commande de déplacement en position de VERROUILLAGE AU POINT MORT et serrez le frein de stationnement.
2. Avant de quitter la position d'utilisation, coupez le moteur, enlevez la clé de contact et attendez l'arrêt complet de toutes les pièces mobiles.
3. Retirez le capuchon antipoussière de la roue pivotante et serrez le contre-écrou (Figure 59).
4. Continuez de serrer le contre-écrou jusqu'à ce que les rondelles élastiques soient aplaties, puis desserrez-le de 1/4 de tour pour obtenir la précharge correcte des roulements (Figure 59).

   Important: Veillez à placer les rondelles élastiques comme montré à la Figure 59.
5. Remettez le capuchon antipoussière en place (Figure 59).

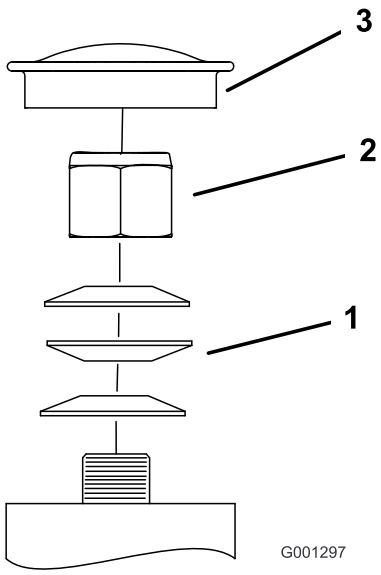

Figure 59

1. Rondelles élastiques
2. Contre-écrou
3. Capuchon antipoussière

Réglage de l'embrayage électrique

Périodicité des entretiens: Toutes les 100 heures—Vérifiez l'embrayage électrique.

L'embrayage est réglé de sorte à garantir l'engagement et le freinage corrects.

1. Insérez une jauge d'épaisseur de 0.4 à 0.5 mm (0.01 à 0.02 po) dans une fente d'inspection sur le côté de l'ensemble.

   Remarque: Vérifiez qu'elle passe bien entre les surfaces de frottement de l'induit et du rotor.

   Remarque: L'écart minimum doit être de 0,4 mm (0,02 po) et ne pas dépasser 0,5 mm (0,02 po).
2. Si un réglage est nécessaire, utilisez une jauge d'épaisseur de 0,4 mm (0,02 po) pour régler chacune des trois positions des fentes de réglage.
3. Serrez les contre-écrous jusqu'à ce la jauge d'épaisseur fléchisse légèrement mais puisse bouger facilement dans l'entrefer (Figure 60).
4. Répétez la procédure pour les autres fentes.
5. Vérifiez chaque fente une nouvelle fois et effectuez de légers réglages jusqu'à ce que la jauge d'épaisseur passe entre le rotor et l'induit en les touchant légèrement.

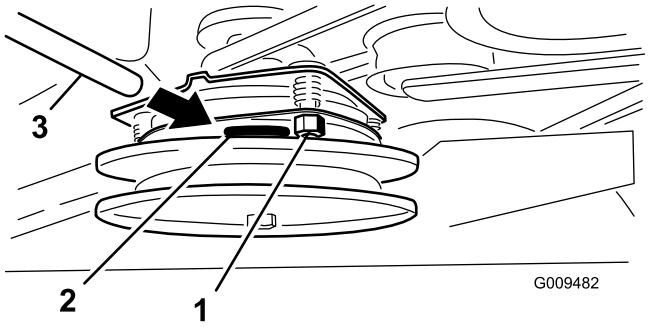

Figure 60

1. Écrou de réglage
2. Fente
3. Jauge d'épaisseur

Entretien du système de refroidissement

Nettoyage de la grille d'entrée d'air

Périodicité des entretiens: À chaque utilisation ou une fois par jour

Avant chaque utilisation, enlevez l'herbe, les saletés et autres débris éventuellement accumulés sur le cylindre et les ailettes de refroidissement de la culasse, la grille d'entrée d'air côté volant, le levier du carburateur, le levier du régulateur et les tringleries. Cela permet d'assurer un refroidissement et un régime moteur corrects, et réduit les risques de surchauffe et de dommages mécaniques au moteur.

Nettoyage du circuit de refroidissement

Périodicité des entretiens: Toutes les 100 heures—Vérifiez et nettoyez les ailettes de refroidissement et les carénages du moteur.

1. Désengagez la PDF et serrez le frein de stationnement.
2. Avant de quitter la position d'utilisation, coupez le moteur, enlevez la clé de contact et attendez l'arrêt complet de toutes les pièces mobiles.
3. Enlevez la grille d'entrée d'air et le carter du ventilateur (Figure 61).
4. Débarrassez les pièces du moteur de l'herbe et des débris accumulés.
5. Reposez la grille d'entrée d'air et le carter du ventilateur (Figure 61).

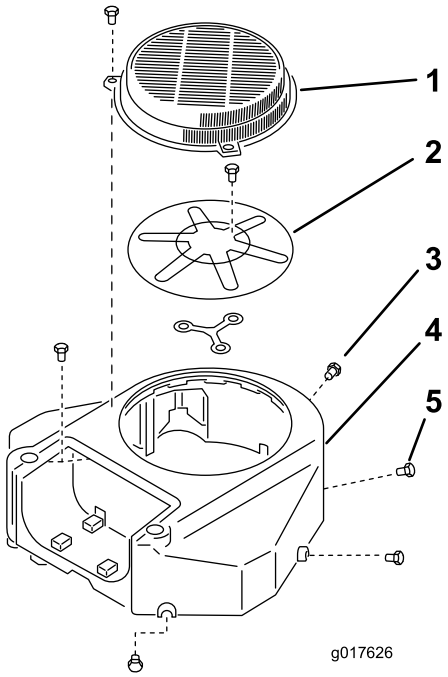

Figure 61

1. Protection
2. Grille d'entrée d'air du moteur
3. Boulon
4. Carter du ventilateur
5. Vis

Entretien des freins

Entretien du frein

Avant chaque utilisation, contrôlez les freins sur une surface horizontale et sur pente.

Serrez toujours le frein de stationnement lorsque vous arrêtez la machine ou que vous la laissez sans surveillance. Réglez le frein de stationnement s'il ne reste pas serré correctement.

Contrôle du frein de stationnement

Périodicité des entretiens: À chaque utilisation ou une fois par jour

Important: Vérifiez que la tondeuse se trouve sur une surface plane et horizontale lorsque vous contrôlez et réglez le frein.

1. Garez la machine sur un sol plat et horizontal et désengagez la PDF.
2. Avant de quitter la position d'utilisation, coupez le moteur, enlevez la clé de contact et attendez l'arrêt complet de toutes les pièces mobiles.
3. Desserrez le frein de stationnement; voir Desserrage du frein de stationnement (page 16).
4. Contrôlez la pression des pneus; voir Contrôle de la pression des pneus (page 42).
5. Lorsque le frein est desserré, mesurez la distance entre la barre de frein et la roue de chaque côté.
6. Utilisez le côté présentant le plus petit espace, et faites en sorte que la distance se situe entre 3 et 6 mm (1/8 et 1/4 po), comme montré à la Figure 62); voir Réglage des freins (page 45) quand un réglage est nécessaire.

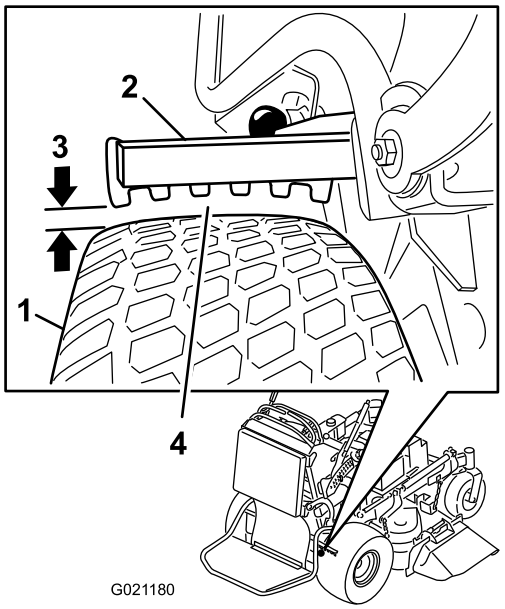

Figure 62

1. Roue
2. Barre de frein
3. Écart de 3 à 6 mm (1/8 à 1/14 po)
4. Mesurez le plus petit espace entre la barre et la roue.

Réglage des freins

Si l'écart entre la barre de frein et la roue n'est pas correct, réglez le frein.

1. Garez la machine sur une surface plane et horizontale, désengagez la PDF et serrez le frein de stationnement.
2. Avant de quitter la position d'utilisation, coupez le moteur, enlevez la clé de contact et attendez l'arrêt complet de toutes les pièces mobiles.
3. Desserrez le frein de stationnement; voir Desserrage du frein de stationnement (page 16).
4. Pour régler le frein, retirez la goupille fendue et l'axe de chape du levier de frein inférieur et de la chape (Figure 63).
5. Réglez la chape (Figure 62).

   Remarque: La distance entre la barre de frein et la roue doit être comprise entre 3 et 6 mm (1/8 et 1/4 po).

   Remarque: Pour serrer le frein, tournez la chape vers le haut. Pour desserrer le frein, tournez la chape vers le bas.
6. Vérifier le fonctionnement du frein de stationnement; voir Contrôle du frein de stationnement (page 45).
7. Fixez la chape au levier de frein inférieur avec la goupille fendue et l'axe de chape (Figure 63).

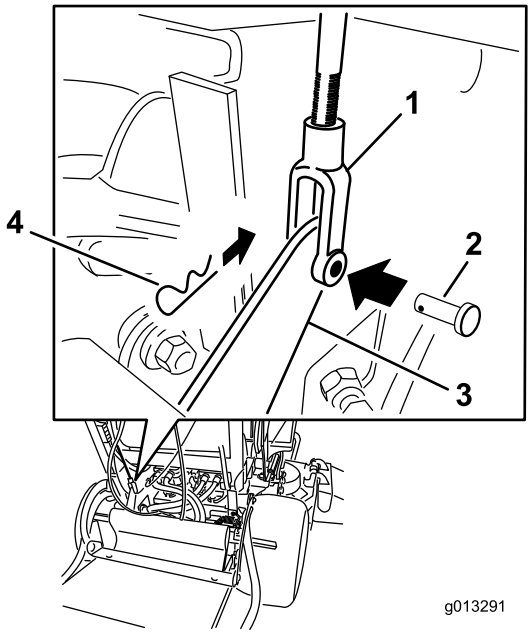

Figure 63

1. Chape
2. Axe de chape
3. Levier de frein inférieur
4. Goupille fendue

Entretien des courroies

Contrôle des courroies

Périodicité des entretiens: Toutes les 100 heures—Contrôlez la courroie d'entraînement des pompes.

Toutes les 100 heures—Contrôlez la ou les courroies du tablier de coupe.

Vérifiez l'état des courroies et remplacez-les si elles sont fissurées, si les bords sont effilochés, si elles présentent des traces de brûlures, d'usure, de surchauffe ou autres dégâts.

La courroie de la tondeuse peut montrer les signes d'usure suivants : grincement pendant la rotation, glissement des lames pendant la coupe, bords effilochés, traces de brûlures et fissures. Remplacez la courroie quand elle présente ce genre de problèmes.

Remplacement de la courroie du tablier de coupe

Pour les modèles à tabliers de 91 cm (36 po)

Important: Les fixations des capots de la machine sont conçues pour rester sur le capot après son retrait. Desserrez toutes les fixations de chaque capot de quelques tours de sorte que le capot soit desserré mais reste en place. Desserrez-les ensuite jusqu'à ce que le capot se détache. Vous éviterez ainsi d'arracher les filets des boulons en les retirant des dispositifs de retenue.

1. Désengagez la PDF et serrez le frein de stationnement.
2. Avant de quitter la position d'utilisation, coupez le moteur, enlevez la clé de contact et attendez l'arrêt complet de toutes les pièces mobiles.
3. Desserrez les boulons et déposez le couvercle droit de la courroie en laissant le boulon dessus.
4. Décrochez le ressort du tenon d'ancrage sur le bras de la poulie de tension (Figure 64).
5. Enlevez la courroie usée du tablier de coupe (Figure 64).
6. Montez la courroie neuve sur la poulie d'embrayage, les poulies du tablier de coupe et la poulie de tension (Figure 64).
7. Accrochez le ressort au tenon d'ancrage sur le bras de la poulie de tension (Figure 64).
8. Posez le couvercle de courroie sur le tablier de coupe et serrez le boulon.

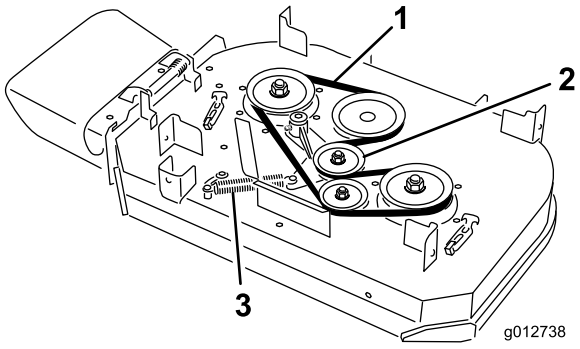

Figure 64

1. Courroie
2. Poulie de tension rappelée par ressort
3. Ressort

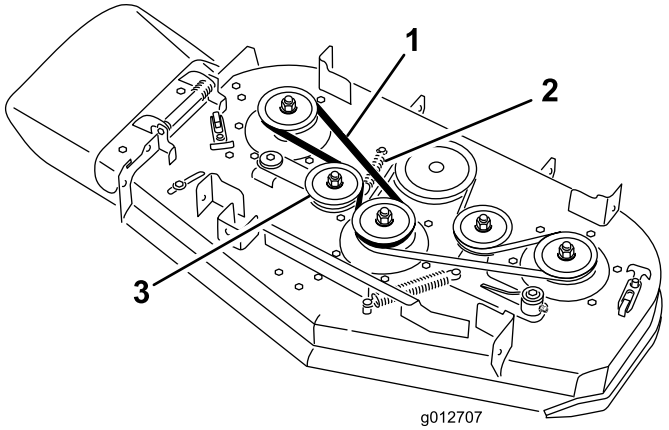

Figure 65

1. Courroie
2. Ressort
3. Poulie de tension rappelée par ressort

Remplacement des courroies du tablier de coupe

Pour les modèles à tabliers de 102 cm (40 po)

Important: Les fixations des capots de la machine sont conçues pour rester sur le capot après son retrait. Desserrez toutes les fixations de chaque capot de quelques tours de sorte que le capot soit desserré mais reste en place. Desserrez-les ensuite jusqu'à ce que le capot se détache. Vous éviterez ainsi d'arracher les filets des boulons en les retirant des dispositifs de retenue.

Remplacement de la courroie droite du tablier de coupe

1. Désengagez la PDF et serrez le frein de stationnement.
2. Avant de quitter la position d'utilisation, coupez le moteur, enlevez la clé de contact et attendez l'arrêt complet de toutes les pièces mobiles.
3. Desserrez les boulons et déposez les couvercles de la courroie en laissant les boulons dessus.
4. Décrochez le ressort du tenon d'ancrage sur le bras de la poulie de tension (Figure 64).
5. Enlevez la courroie usée du tablier de coupe (Figure 64).
6. Montez la courroie neuve sur les poulies du tablier de coupe et la poulie de tension (Figure 64).
7. Accrochez le ressort au tenon d'ancrage sur le bras de la poulie de tension (Figure 64).
8. Posez les couvercles de courroie sur le tablier de coupe et serrez les boulons.

Remplacement de la courroie gauche du tablier de coupe

1. Désengagez la PDF et serrez le frein de stationnement.
2. Avant de quitter la position d'utilisation, coupez le moteur, enlevez la clé de contact et attendez l'arrêt complet de toutes les pièces mobiles.
3. Desserrez les boulons et déposez les couvercles de la courroie en laissant les boulons dessus.
4. Pour déposer la courroie gauche du tablier de coupe, vous devez d'abord déposer la droite; voir Remplacement de la courroie droite du tablier de coupe (page 47).
5. Décrochez le ressort du tenon d'ancrage sur le bras de la poulie de tension (Figure 64).
6. Enlevez la courroie usée du tablier de coupe (Figure 64).
7. Montez la courroie neuve sur les poulies du tablier de coupe, la poulie d'embrayage et la poulie de tension (Figure 64).
8. Montez le ressort sur le tenon d'ancrage (Figure 64).
9. Reposez la courroie droite du tablier de coupe; voir Remplacement de la courroie droite du tablier de coupe (page 47).
10. Posez les couvercles de courroie sur le tablier de coupe et serrez les boulons.

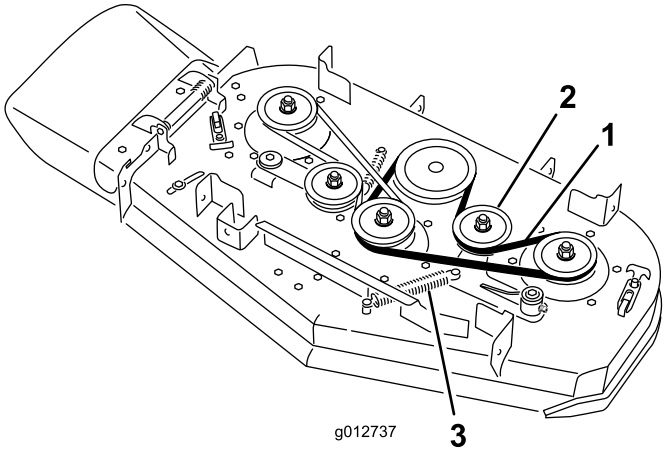

Figure 66

1. Courroie
2. Poulie de tension rappelée par ressort
3. Ressort

Remplacement de la courroie d'entraînement des pompes

Périodicité des entretiens: Toutes les 100 heures—Contrôlez la courroie d'entraînement des pompes.

1. Désengagez la PDF et serrez le frein de stationnement.
2. Avant de quitter la position d'utilisation, coupez le moteur, enlevez la clé de contact et attendez l'arrêt complet de toutes les pièces mobiles.
3. Enlevez la courroie du tablier de coupe.
4. Inclinez la machine; voir Soulever la tondeuse pour permettre l'accès (page 29).
5. Retirez le boulon à épaulement, l'écrou et la rondelle du plancher moteur et du ressort (Figure 67).

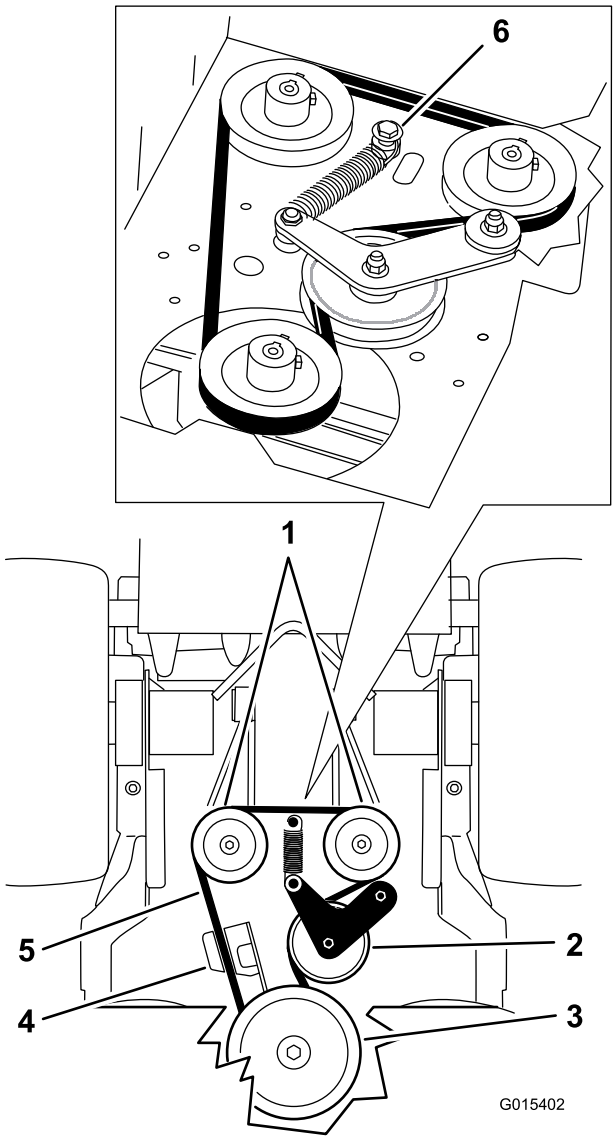

Figure 67

1. Pompes hydrauliques
2. Poulie de tension
3. Poulie d'embrayage
4. Dispositif de retenue d'embrayage
5. Courroie d'entraînement de pompe
6. Boulon à épaulement, écrou et rondelle

6. Déposez la courroie d'entraînement de la pompe (Figure 67).
7. Placez une courroie neuve autour de l'embrayage et des 2 poulies de pompes.
8. Placez le ressort sur le boulon à épaulement et la rondelle, et fixez-le au plancher moteur avec l'écrou (Figure 67).
9. Abaissez la machine en position d'utilisation
10. Installez la courroie du tablier de coupe.

Entretien des commandes

Réglage de la position des leviers de commande de déplacement

Réglage du levier de commande de déplacement droit

Si les leviers de commande de déplacement ne s'alignent pas horizontalement, réglez le levier de commande de déplacement droit.

Remarque: Réglez l'alignement horizontal avant de régler l'alignement avant/arrière.

1. Désengagez la PDF, placez le levier de commande de déplacement droit à la position POINT MORT et serrez le frein de stationnement.
2. Avant de quitter la position d'utilisation, coupez le moteur, enlevez la clé de contact et attendez l'arrêt complet de toutes les pièces mobiles.
3. Abaissez le levier de commande de déplacement droit hors de la position de VERROUILLAGE AU POINT MORT (Figure 68).
4. Vérifiez si le levier de commande de déplacement droit s'aligne horizontalement sur le levier de commande de déplacement gauche (Figure 68).

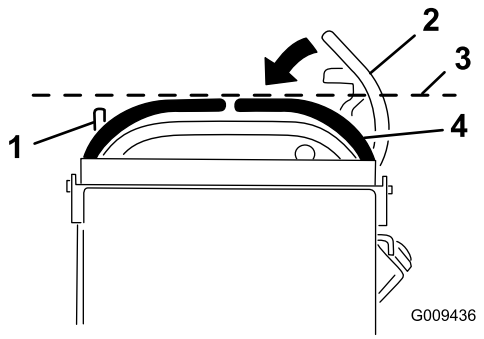

Figure 68

1. Levier de commande de déplacement gauche
2. Levier de commande de déplacement droit en position de VERROUILLAGE AU POINT MORT
3. Vérifiez l'alignement horizontal ici.
4. Levier de commande de déplacement droit

Remarque: Pour régler le levier de commande de déplacement droit horizontalement, réglez la came.

5. Dégagez le coussin de l'arrière de la machine.
6. Desserrez l'écrou de fixation de la came (Figure 69).

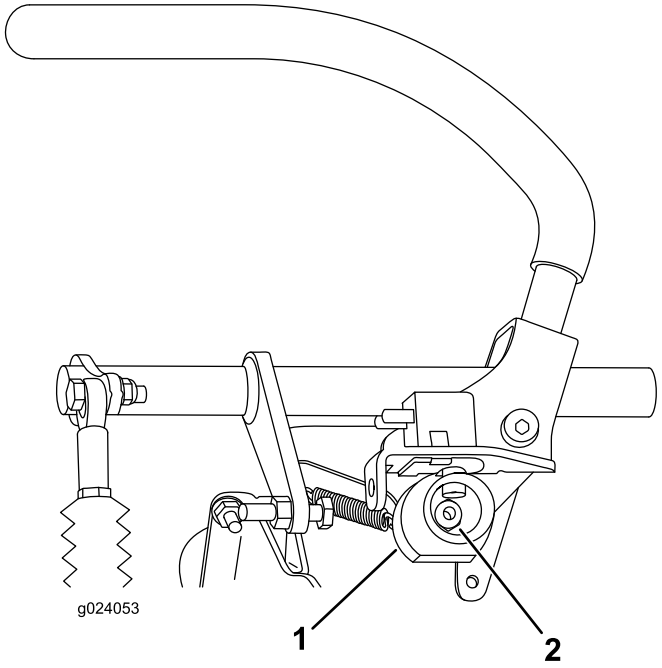

Figure 69

1. Came
2. Écrou

7. Ajustez la came jusqu'à ce qu'elle s'aligne avec le levier de commande de déplacement gauche, puis serrez l'écrou.

Remarque: La rotation horaire de la came (à la position verticale) abaisse le levier, tandis que la rotation antihoraire (à la verticale) élève le levier.

Important: Vérifiez que la partie plate de la came ne dépasse pas la position verticale (droite ou gauche), car cela pourrait endommager l'interrupteur.

Réglage de la position point mort des leviers de commande de déplacement

Important: Assurez-vous que l'alignement des roues de la machine est correct après avoir réglé les leviers de commande de déplacement. La procédure est identique pour régler l'alignement des roues et aligner les leviers de commande de déplacement longitudinalement (Figure 70).

Remarque: Réglez l'alignement horizontal avant de régler l'alignement avant/arrière.

Si les leviers de commande de déplacement ne s'alignent pas en avant/arrière ou si le levier de commande de déplacement droit a des difficultés à passer à la position de VERROUILLAGE AU POINT MORT, un réglage est nécessaire.

1. Une fois le réglage horizontal terminé, contrôlez l'alignement avant/arrière en poussant légèrement les leviers de commande vers l'avant pour rattraper le mou de la timonerie des leviers de commande (Figure 70).

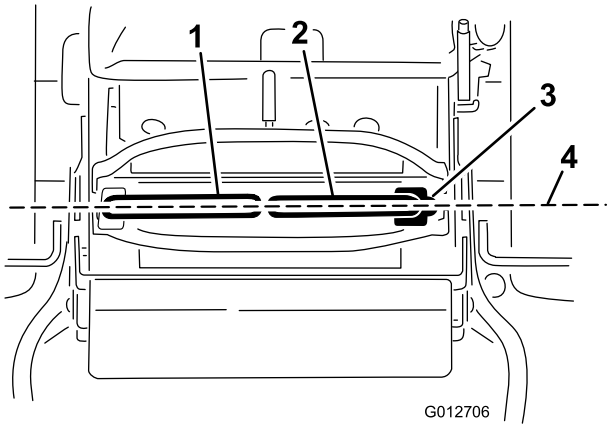

Figure 70

1. Levier de commande de déplacement gauche
2. Levier de commande de déplacement droit
3. Position de verrouillage au point mort
4. Effectuez l'alignement avant/arrière des leviers de commande

2. Vérifiez que le levier de commande de déplacement droit passe facilement à la position de VERROUILLAGE AU POINT MORT.

   Remarque: Tournez le dispositif de réglage du câble dans le sens horaire pour déplacer le levier de commande de déplacement en avant. Tournez le dispositif de réglage du câble dans le sens antihoraire pour déplacer le levier de commande de déplacement en arrière.

3. Tournez le dispositif de réglage du câble du côté droit lorsqu'un réglage est requis.

   Remarque: Ajustez le dispositif de réglage du câble un quart de tour à la fois.

4. Lorsque le levier de commande de déplacement droit passe sans effort à la position de VERROUILLAGE AU POINT MORT, réglez le levier de commande de déplacement gauche pour l'aligner sur le droit.
5. Vérifiez que l'alignement est correct; voir Réglage de l'alignement (page 41).
6. Placez le verrou à câble sur les écrous de réglage de câble pour bloquer le réglage (Figure 71).

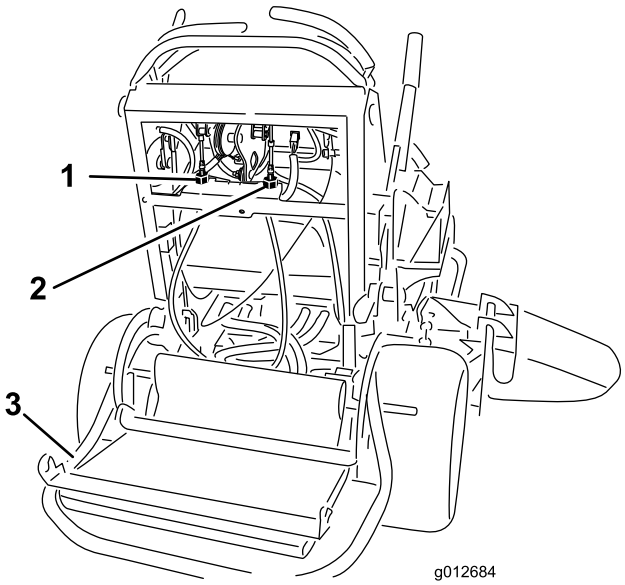

Figure 71

1. Dispositif de réglage du câble gauche
2. Verrou à câble
3. Dispositif de réglage du câble droit

Entretien du système hydraulique

Entretien du système hydraulique

Type de liquide hydraulique : Toro® HYPR-OIL™ 500 ou huile moteur synthétique Mobil® 1 15W-50.

Capacité du système hydraulique : 2 L (67 oz)

Important: Utilisez l'huile spécifiée ou une huile équivalente. Tout autre liquide est susceptible d'endommager le système.

Contrôle du niveau du liquide hydraulique

Périodicité des entretiens: Après les 8 premières heures de fonctionnement

Toutes les 50 heures

Remarque: Le déflecteur à l'intérieur du réservoir a 2 niveaux différents selon que l'huile est chaude ou froide.

1. Placez la machine sur une surface plane et horizontale.
2. Désengagez la prise de force (PDF) et arrêtez le moteur.
3. Attendez l'arrêt de toutes les pièces mobiles avant de quitter la position d'utilisation et serrez le frein de stationnement.
4. Nettoyez la surface autour du bouchon et du goulot de remplissage du réservoir hydraulique (Figure 72).

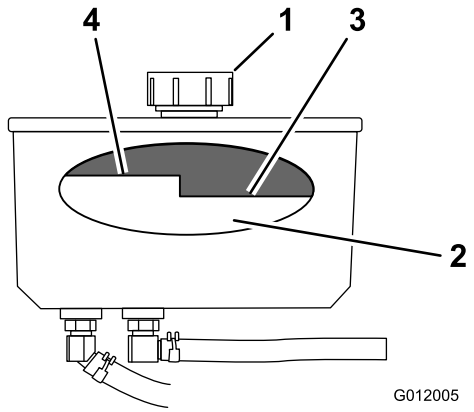

Figure 72

1. Bouchon
2. Déflecteur
3. Niveau maximum à froid
4. Niveau maximum à chaud

5. Enlevez le bouchon du goulot de remplissage (Figure 72).

   Remarque: Vérifiez le niveau d'huile à l'intérieur du réservoir.

6. Ajoutez de l'huile dans le réservoir jusqu'à ce qu'il atteigne le repère de niveau à froid sur le déflecteur.
7. Laissez tourner le moteur au ralenti pendant 15 minutes pour purger l'air éventuellement présent dans le système et réchauffer l'huile; voir Démarrage et arrêt du moteur (page 18).
8. Contrôlez le niveau lorsque l'huile est chaude.

   Remarque: Le cas échéant, ajoutez de l'huile jusqu'à ce que le niveau se situe entre le repère “à chaud” et le repère “à froid”.

   Remarque: Lorsque l'huile est chaude, le niveau doit être en dessous du repère « à chaud » sur le déflecteur (Figure 72).
9. Remettez le bouchon sur le goulot de remplissage.

⚠ ATTENTION

Les fuites de liquide hydraulique sous pression peuvent transpercer la peau et causer des blessures graves.

- **Si du liquide hydraulique pénètre sous la peau, il devra être enlevé chirurgicalement dans les quelques heures qui suivent par un médecin connaissant bien ce genre de blessures, pour éviter le risque de gangrène.**
- **N'approchez pas les mains ni aucune autre partie du corps des fuites en trou d'épingle ou des gicleurs d'où sort du liquide hydraulique sous haute pression.**
- **Utilisez un morceau de papier ou de carton pour détecter les fuites.**
- **Dépressurisez soigneusement le circuit hydraulique avant de travailler dessus.**
- **Vérifiez l'état de tous les flexibles hydrauliques, ainsi que le serrage de tous les raccords et branchements avant de mettre le système hydraulique sous pression.**

Remplacement du liquide hydraulique

Périodicité des entretiens: Toutes les 250 heures—Remplacez le liquide hydraulique lorsque vous utilisez de l'huile Mobil® 1.

Toutes les 500 heures—Si vous utilisez le liquide hydraulique Toro® HYPR-OIL™ 500, remplacez le liquide hydraulique.

⚠ ATTENTION

Le liquide hydraulique chaud peut causer de graves brûlures.

Laissez refroidir l'huile hydraulique avant de procéder à un quelconque entretien du système hydraulique.

1. Désengagez la PDF et serrez le frein de stationnement.
2. Coupez le moteur et attendez l'arrêt complet de toutes les pièces mobiles avant de quitter la position d'utilisation.
3. Retirez le bouchon du réservoir hydraulique.
4. Trouvez le flexible hydraulique avant sous le réservoir hydraulique et placez un bac de vidange sous le réservoir (Figure 73).
5. Desserrez le collier de flexible et faites-le glisser le long du flexible.
6. Débranchez le flexible hydraulique avant et laissez le liquide s'écouler du réservoir.

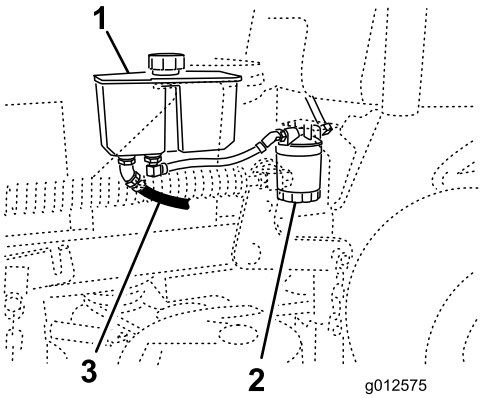

Figure 73

1. Réservoir hydraulique
2. Filtre hydraulique
3. Flexible hydraulique avant

7. Remplacez le filtre hydraulique; voir Remplacement du filtre hydraulique (page 52).
8. Branchez le flexible hydraulique sous le réservoir.
9. Ajoutez de l'huile dans le réservoir jusqu'à ce qu'elle atteigne le niveau à froid sur le déflecteur du réservoir.

   Important: Utilisez l'huile spécifiée ou une huile équivalente. Tout autre liquide est susceptible d'endommager le système.
10. Remettez le bouchon du réservoir hydraulique.
11. Mettez le moteur en marche et laissez-le tourner environ 2 minutes pour purger l'air du système.
12. Coupez le moteur et recherchez des fuites éventuelles.

    Remarque: Si une ou les deux roues ne tournent pas, reportez-vous à Purge du système hydraulique (page 53).
13. Contrôlez le niveau de liquide et faites l'appoint au besoin.

    Important: Ne remplissez pas excessivement.

Remplacement du filtre hydraulique

Périodicité des entretiens: Après les 8 premières heures de fonctionnement

Toutes les 500 heures/Une fois par an (la première échéance prévalant)

⚠ ATTENTION

Le liquide hydraulique chaud peut causer de graves brûlures.

Laissez refroidir l'huile hydraulique avant de procéder à un quelconque entretien du système hydraulique.

1. Désengagez la PDF et serrez le frein de stationnement.
2. Coupez le moteur et attendez l'arrêt complet de toutes les pièces mobiles avant de quitter la position d'utilisation.

   Important: N'utilisez pas un filtre à huile de type automobile au risque d'endommager gravement le système hydraulique.
3. Trouvez le filtre et placez un bac de vidange au-dessous (Figure 74).

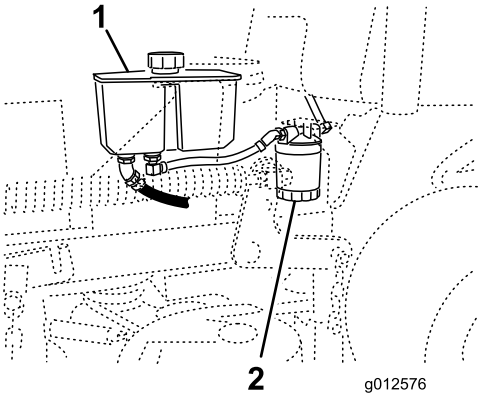

Figure 74

1. Réservoir hydraulique
2. Filtre hydraulique

4. Déposez le filtre usagé et essuyez la surface du joint de l'adaptateur (Figure 75).
5. Appliquez une fine couche de liquide hydraulique sur le joint en caoutchouc du filtre de rechange.
6. Montez le filtre de rechange sur l'adaptateur.
7. Tournez le filtre dans le sens horaire jusqu'à ce que le joint touche l'adaptateur, puis donnez 1/2 tour supplémentaire (Figure 75).

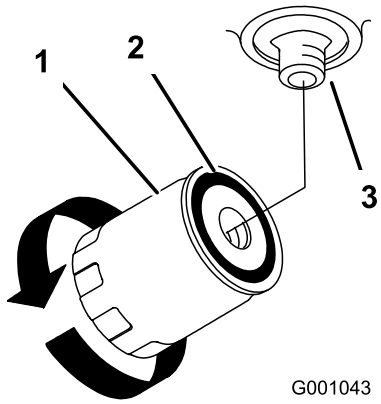

Figure 75

1. Filtre hydraulique
2. Joint
3. Adaptateur

8. Essuyez le liquide éventuellement répandu.
9. Vérifiez le niveau de liquide dans le réservoir; faites l'appoint jusqu'au niveau « à froid » du déflecteur du réservoir.

   Important: Utilisez l'huile spécifiée ou une huile équivalente. Tout autre liquide est susceptible d'endommager le système.
10. Mettez le moteur en marche et laissez-le tourner environ 2 minutes pour purger l'air du circuit.
11. Coupez le moteur et recherchez des fuites éventuelles.

    Remarque: Si une ou les deux roues ne tournent pas, reportez-vous à Purge du système hydraulique (page 53).
12. Contrôlez le niveau de liquide et faites l'appoint au besoin.

    Important: Ne remplissez pas excessivement.

Purge du système hydraulique

La purge du système de transmission s'effectue automatiquement; cependant, il est parfois nécessaire de purger le système après une vidange ou un entretien.

1. Désengagez la PDF et serrez le frein de stationnement.
2. Coupez le moteur et attendez l'arrêt complet de toutes les pièces mobiles avant de quitter la position d'utilisation.
3. Placez des chandelles suffisamment hautes sous l'arrière de la machine pour décoller les roues motrices du sol.
4. Mettez le moteur en marche et placez la commande d'accélérateur en position ralenti.

   Remarque: Si la roue motrice ne tourne pas, il est possible de faciliter la purge du système en tournant la roue doucement en avant.
5. Vérifiez le niveau d'huile hydraulique à mesure qu'il baisse et faites l'appoint pour conserver le niveau correct.
6. Répétez ces opérations pour l'autre roue.

Contrôle des flexibles hydrauliques

Périodicité des entretiens: Toutes les 100 heures

Vérifiez que les flexibles hydrauliques ne présentent pas de fuites, ne sont pas pliés, usés, détériorés par les conditions atmosphériques ou les produits chimiques, et que les supports de montage et les raccords ne sont pas desserrés. Effectuez les réparations nécessaires avant d'utiliser la machine.

Remarque: Enlevez régulièrement l'herbe et autres débris éventuellement accumulés sur le système hydraulique.

Remarque: Une utilisation prolongée à hautes températures dans les régions à climat chaud peut entraîner la détérioration des flexibles et joints. Effectuez les contrôles plus fréquemment dans les régions à climat chaud, et remplacez le liquide hydraulique et le filtre plus fréquemment.

Entretien du tablier de coupe

Entretien des lames

Pour un bon résultat, les lames doivent toujours être bien aiguisées. Il est utile de prévoir une ou plusieurs lames de réserve pour le remplacement et l'aiguisage.

⚠ ATTENTION

Une lame usée ou endommagée peut se briser et projeter le morceau cassé dans votre direction ou celle d'autres personnes, et infliger des blessures graves ou mortelles.

- **Vérifiez l'état et l'usure des lames périodiquement.**
- **Remplacez les lames usées ou endommagées.**

Avant le contrôle ou l'entretien des lames

Garez la machine sur une surface plane et horizontale, désengagez les lames et serrez le frein de stationnement. Tournez la clé de contact en position ARRÊT. Enlevez la clé et débranchez le fil des bougies.

Contrôle des lames

Périodicité des entretiens: À chaque utilisation ou une fois par jour

1. Examinez le tranchant des lames (Figure 76).
2. Si les lames ne sont pas tranchantes ou présentent des indentations, déposez-les et aiguisez-les; voir Affûtage des lames (page 55).
3. Inspectez les lames, surtout la partie relevée.
4. Remplacez immédiatement toute lame fendue, usée ou qui présente une entaille (Figure 76).

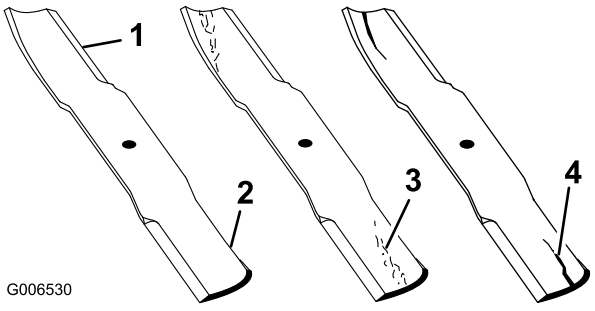

Figure 76

1. Tranchant
2. Partie relevée
3. Usure/formation d'une entaille
4. Fissure

Détection des lames faussées

1. Désengagez la PDF, amenez les leviers de commande de déplacement à la position de VERROUILLAGE AU POINT MORT et serrez le frein de stationnement.
2. Avant de quitter la position d'utilisation, coupez le moteur, enlevez la clé de contact et attendez l'arrêt complet de toutes les pièces mobiles.
3. Tournez les lames dans le sens longitudinal.
4. Mesurez la distance entre la surface plane et le tranchant (position **A**) des lames (Figure 77).

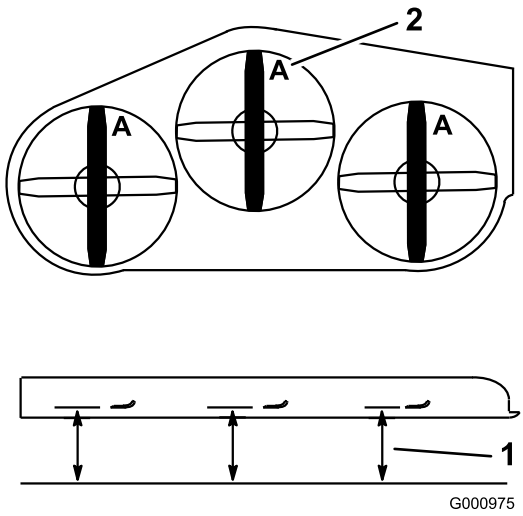

Figure 77

1. Point de mesure entre la lame et le sol plat
2. Position A

5. Tournez les lames pour faire passer les pointes qui sont à l'arrière à l'avant.
6. Mesurez la distance entre la surface plane et le tranchant des lames, au même endroit qu'à l'opération 4 ci-dessus.

Remarque: Les mesures obtenues aux opérations 4 et 5 ne doivent pas différer de plus de 3 mm (1/8 po).

Remarque: Si la différence est supérieure à 3 mm (1/8 po), remplacez la lame.

⚠ ATTENTION

Une lame faussée ou endommagée peut se briser et projeter le morceau cassé dans votre direction ou celle de personnes à proximité, et causer des blessures graves.

- **Remplacez toujours une lame faussée ou endommagée par une neuve.**
- **Ne créez pas d'indentations dans les bords ou à la surface des lames, par exemple en les limant.**

Dépose des lames

Remplacez toute lame qui a heurté un objet, qui est déséquilibrée ou faussée. Pour garantir un rendement optimal et la sécurité continue de la machine, utilisez toujours des lames Toro d'origine. Les lames d'autres constructeurs peuvent entraîner la non-conformité aux normes de sécurité.

1. Tenez la lame par son extrémité avec un chiffon ou un gant épais.
2. Enlevez de l'axe, le boulon, la rondelle bombée et la lame (Figure 78).

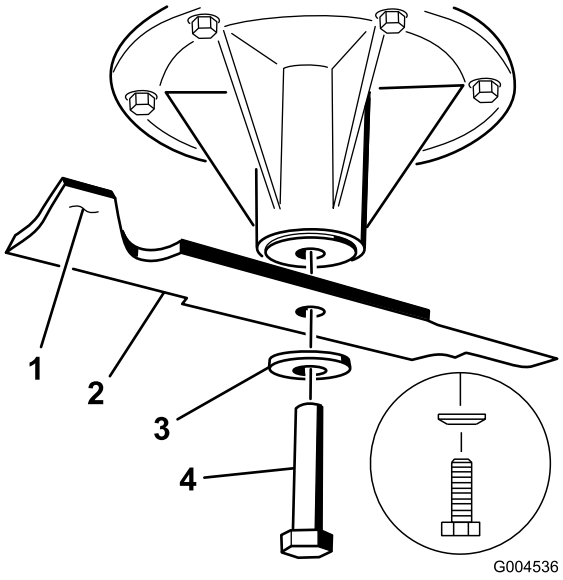

Figure 78

1. Partie relevée de la lame
2. Lame
3. Rondelle bombée
4. Boulon de lame

Affûtage des lames

1. Au moyen d'une lime, aiguisez les tranchants aux deux extrémités de la lame (Figure 79).

   Remarque: Veillez à conserver l'angle de coupe d'origine.

   Remarque: Limez la même quantité de métal sur chacun des deux tranchants pour ne pas déséquilibrer la lame.

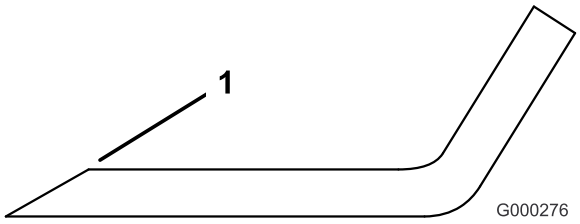

Figure 79

1. Aiguiser en conservant l'angle d'origine

2. Vérifiez l'équilibre de la lame en la plaçant sur un équilibreur (Figure 80).

   Remarque: Si la lame reste horizontale,f elle est équilibrée.

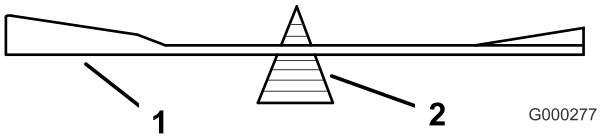

Figure 80

1. Lame
2. Équilibreur

3. Si la lame est déséquilibrée, limez un peu l'extrémité de la partie relevée seulement (Figure 78).
4. Répétez cette procédure jusqu'à ce que la lame soit équilibrée.

Pose des lames

1. Placez la lame sur l'axe (Figure 81).

   Important: Pour une coupe correcte, la partie relevée de la lame doit être tournée vers le haut et dirigée vers l'intérieur du tablier de coupe.

2. Mettez en place la rondelle élastique et le boulon de la lame (Figure 81).

   Remarque: Le cône de la rondelle élastique doit être dirigé vers la tête du boulon (Figure 81).

3. Serrez le boulon de la lame à un couple de 115 à 150 N·m (85 à 110 pi-lb).

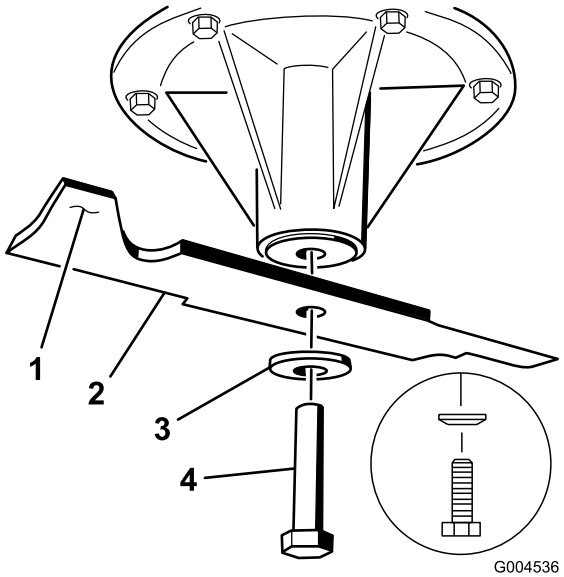

Figure 81

1. Partie relevée de la lame
2. Lame
3. Rondelle élastique
4. Boulon de lame

Mise à niveau du tablier de coupe

Préparation de la machine

1. Placez la machine sur une surface plane.
2. Désengagez la PDF, amenez les leviers de commande de déplacement à la position de VERROUILLAGE AU POINT MORT et serrez le frein de stationnement.
3. Avant de quitter la position d'utilisation, coupez le moteur, enlevez la clé de contact et attendez l'arrêt complet de toutes les pièces mobiles.
4. Vérifiez la pression des pneus des deux roues motrices; voir Contrôle de la pression des pneus (page 42).
5. Abaissez le tablier de coupe à la hauteur de coupe de 76 mm (3 po).

   Remarque: Ne réglez pas la hauteur de coupe réelle avant d'avoir mis le tablier de niveau; voir Réglage de la hauteur de coupe (page 58).
6. Contrôlez la distance entre les centres des pivots (entraxe) sur chaque tige filetée (Figure 82).

   Remarque: Assurez-vous que la longueur est de 49,5 cm (19-1/2 po) pour les tabliers de coupe de 91 cm (36 po) et de 43,7 cm (17-3/16 po) pour les tabliers de coupe de 102 cm (40 po).
7. Desserrez les écrous de blocage du pivot **avant**.
8. À l'aide des écrous de blocage, ajustez la longueur de la tige filetée de manière à obtenir la distance correcte.
9. Resserrez les écrous de blocage du pivot **avant**.

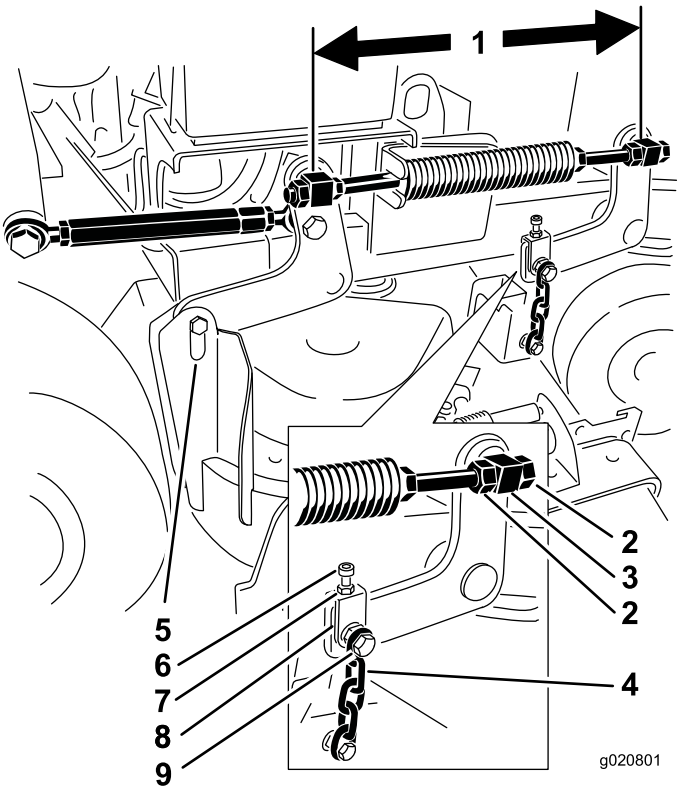

Figure 82

1. Mesurez ici au centre des pivots (entraxe).
2. Écrous de blocage de pivot
3. Pivot avant
4. Chaîne avant
5. Chaîne arrière
6. Boulon de réglage
7. Écrou de blocage
8. Chape
9. Boulon de chaîne supérieur

10. Contrôlez la distance entre la chape et le bras de support du tablier sur chaque chape.

    Remarque: L'écart doit être de 11 mm (7/16 po), comme montré à la Figure 83.
11. Si un réglage est nécessaire, desserrez le boulon de chaîne supérieur (Figure 82).
12. Desserrez l'écrou de blocage et ajustez le boulon de réglage de sorte à obtenir la distance correcte, comme montré à la Figure 83.
13. Resserrez l'écrou de blocage et le boulon de chaîne supérieur.

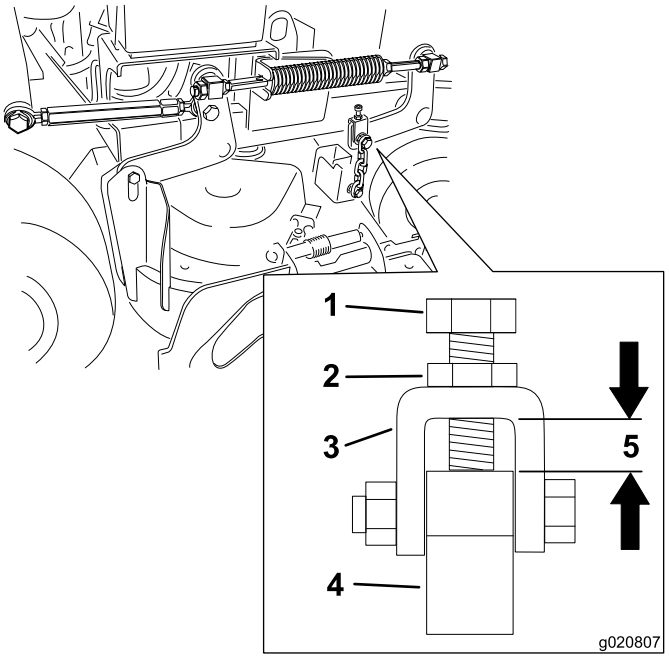

Figure 83

1. Boulon de réglage
2. Écrou de blocage
3. Chape
4. Bras de support de tablier
5. La distance doit être égale à 11 mm (7/16 po).

Réglage de l'inclinaison avant/arrière du tablier de coupe du côté droit

1. Tournez la lame droite dans le sens longitudinal (Figure 84).
2. Mesurez et notez la distance au point **C** entre la surface plane et le tranchant de la pointe de la lame droite (Figure 84).
3. Mesurez et notez la distance au point **D** entre la surface plane et le tranchant de la pointe de la lame droite (Figure 84).

   Remarque: La lame doit être plus basse de 6 à 10 mm (1/4 à 3/8 po) au point **C** qu'au point **D** (Figure 84). Si ce n'est pas le cas, passez aux opérations suivantes.
4. Desserrez les écrous de blocage sur les pivots **avant** gauche et droit.
5. À l'aide des écrous de blocage droits, ajustez la longueur de la tige filetée droite de manière à obtenir une inclinaison avant-arrière de 6 à 10 mm (1/4 à 3/8 po).
6. Resserrez les écrous de blocage sur les pivots **avant** gauche et droit.

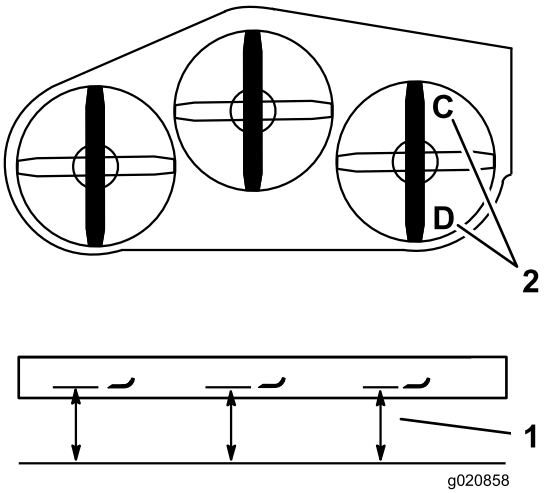

Figure 84

1. Point de mesure entre la lame et le sol plat.
2. Mesurer aux points C et D.

Mise à niveau de l'arrière du tablier de coupe

1. Tournez les lames gauche et droite dans le sens longitudinal
2. Mesurez et notez la distance au point **B** entre la surface plane et le tranchant de la pointe de la lame gauche (Figure 85).
3. Mesurez et notez la distance au point **D** entre la surface plane et le tranchant de la pointe de la lame droite (Figure 85).

   Remarque: La mesure au point **B** doit être égale à 3 mm (1/8 po) près à la mesure au point **D** (Figure 85). Si ce n'est pas le cas, passez aux opérations suivantes.
4. Desserrez les écrous de blocage du pivot **avant** gauche.
5. À l'aide des écrous de blocage gauches, ajustez la longueur de la tige filetée gauche jusqu'à ce que le point **B** corresponde au point **D**.
6. Resserrez les écrous de blocage du pivot **avant** gauche.

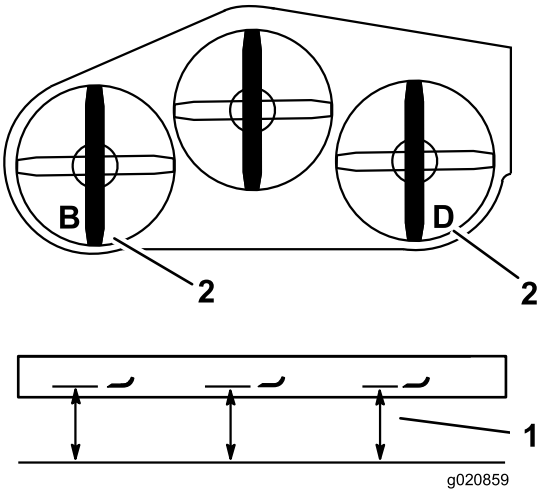

Figure 85

1. Point de mesure entre la lame et le sol plat
2. Mesurer aux points B et D

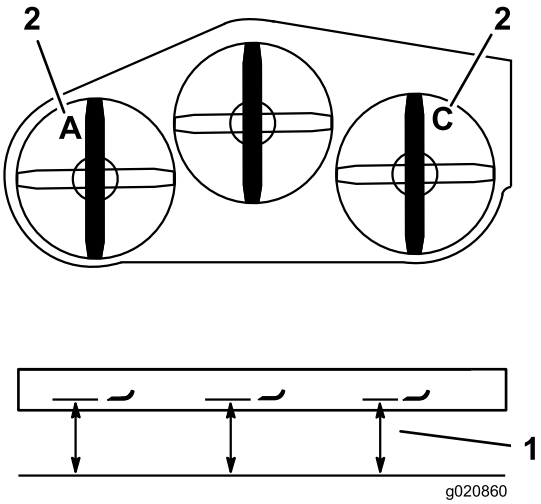

Figure 86

1. Point de mesure entre la lame et le sol plat.
2. Mesurer aux points A et C.

Mise à niveau de l'avant du tablier de coupe

1. Tournez les lames gauche et droite dans le sens longitudinal
2. Examinez les chaînes avant et assurez-vous qu'elles sont toutes tendues.

   Remarque: Si une chaîne est détendue, ajustez la tige filetée associée à la chaîne en question pour tendre cette dernière correctement.
3. Mesurez et notez la distance au point **A** entre la surface plane et le tranchant de la pointe de la lame gauche (Figure 86).
4. Mesurez et notez la distance au point **C** entre la surface plane et le tranchant de la pointe de la lame droite (Figure 86).

   Remarque: L'écart entre les points **A** et **C** ne doit pas dépasser 3 mm (1/8 po). Si ce n'est pas le cas, passez aux opérations suivantes.
5. Desserrez les boulons de chaîne supérieurs (Figure 82).
6. Desserrez les écrous de blocage sur chaque chape.
7. Ajustez les boulons de réglage dans les chapes, aux points **A** et **C** pour obtenir la hauteur correcte.
8. Resserrez les écrous de blocage et les boulons de chaîne supérieurs.

Réglage de la hauteur de coupe

1. Abaissez le tablier de coupe à la hauteur de 76 mm (3 po).
2. Tournez la lame droite dans le sens longitudinal.
3. Mesurez et notez la distance au point **C** entre la surface plane et le tranchant de la pointe de la lame droite (Figure 86).

   Remarque: La mesure au point **C** doit être égale à 3 mm (1/8 po) près à la la hauteur de coupe de 76 mm (3 po). Si ce n'est pas le cas, passez aux opérations suivantes.
4. Desserrez les écrous de blocage à chaque extrémité du tendeur (Figure 87).

   Remarque: L'extrémité du tendeur portant la gorge usinée est filetée à gauche (Figure 87).
5. Réglez le tendeur pour augmenter ou réduire la hauteur du tablier afin d'obtenir 76 mm (3 po) au point **C**.
6. Resserrez les écrous de blocage à chaque extrémité du tendeur.
7. Vérifiez que le levier de relevage du tablier de coupe se verrouille en position de transport.

   Remarque: Dans le cas contraire, réglez le tendeur jusqu'à ce qu'il se verrouille en position de transport.
8. Resserrez les écrous de blocage.

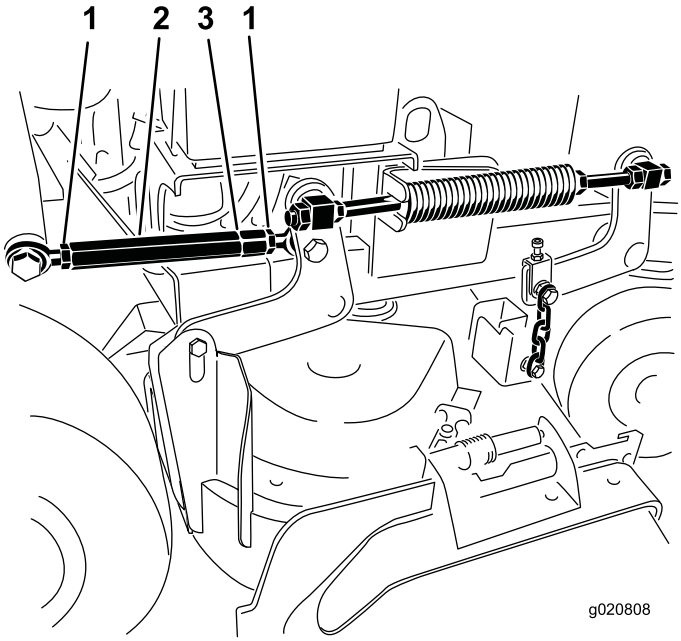

Figure 87

1. Écrou de blocage
2. Tendeur
3. Gorge indiquant le filetage à gauche

Réglage du ressort de compression

Remarque: Le réglage du ressort de compression modifie le degré de flottement du tablier ainsi que l'effort nécessaire pour l'élever avec la poignée de hauteur de coupe.

- Plus la compression est importante, moins l'effort nécessaire sur la poignée est important, et le flottement du tablier est augmenté.
- Moins la compression est importante, plus l'effort nécessaire sur la poignée est important, et le flottement du tablier est réduit.

1. Élevez le levier de relevage du tablier de coupe et verrouillez-le en position de transport.
2. Vérifiez la longueur du ressort de compression.

   Remarque: La longueur nominale est de 28,2 cm (11-1/8 po) pour les tabliers de coupe de 91 cm (36 po) et de 25,7 cm (10-1/8 po) pour les tabliers de coupe de 102 cm (40 po) (Figure 88).
3. Réglez cette distance en desserrant l'écrou de blocage du ressort et en tournant l'écrou devant chaque ressort (Figure 88).
4. Bloquez l'écrou en position en serrant l'écrou de blocage du ressort (Figure 88).

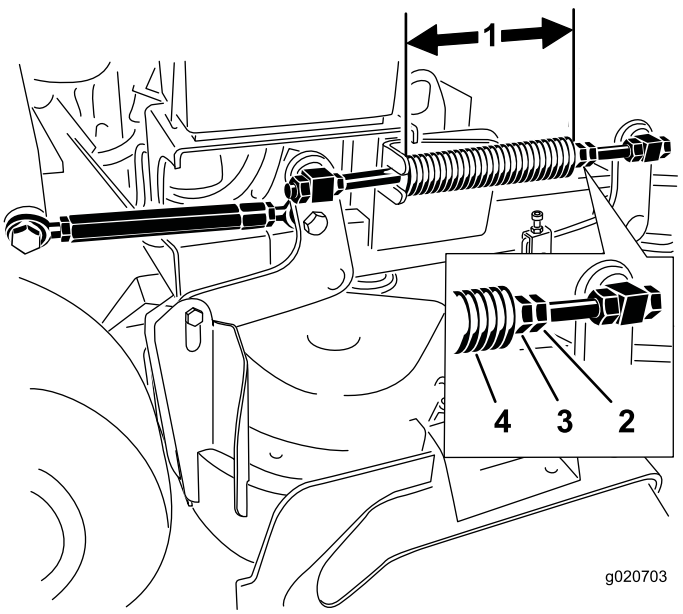

Figure 88

1. 25,7 cm (10-1/8 po) pour les tabliers de coupe de 102 cm (40 po) et 28,2 cm (11-1/8 po) pour les tabliers de coupe de 91 cm (36 po)
2. Écrou de blocage de ressort
3. Écrou avant
4. Ressort de compression

Remplacement du déflecteur d'herbe

⚠ ATTENTION

Si l'ouverture d'éjection n'est pas fermée, l'utilisateur ou d'autres personnes peuvent être blessés gravement par les objets happés et éjectés par la tondeuse. Un contact avec la lame est également possible.

N'utilisez pas la machine sans l'équiper d'une plaque d'obturation, d'un déflecteur de déchiquetage, d'un déflecteur d'herbe ou d'un bac de ramassage.

1. Retirez le contre-écrou, le boulon, le ressort et l'entretoise qui fixent le déflecteur aux supports de pivot (Figure 89).

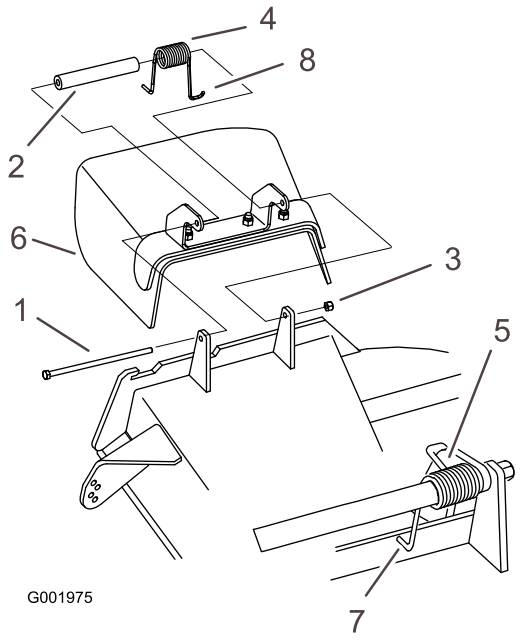

Figure 89

1. Boulon
2. Entretoise
3. Contre-écrou
4. Ressort
5. Ressort (en place)
6. Déflecteur d'herbe
7. Extrémité en **J** du ressort

2. Déposez le déflecteur d'herbe s'il est endommagé ou usé.
3. Placez une entretoise et un ressort sur le déflecteur d'herbe.
4. Placez une extrémité en **J** du ressort derrière le bord du tablier.

   Remarque: Prenez soin de placer 1 extrémité en **J** du ressort derrière le bord du tablier avant de mettre le boulon en place, comme montré à la Figure 89.
5. Remettez le boulon et l'écrou en place.
6. Accrochez l'extrémité en **J** du ressort au déflecteur d'herbe (Figure 89).

   Important: Le déflecteur d'herbe doit pouvoir pivoter. Ouvrez complètement le déflecteur d'herbe et vérifiez qu'il peut s'abaisser complètement.

Nettoyage

Nettoyage du dessous du tablier de coupe

Périodicité des entretiens: À chaque utilisation ou une fois par jour

Enlevez chaque jour l'herbe agglomérée sous le tablier de coupe.

1. Désengagez la PDF, amenez les leviers de commande de déplacement à la position de VERROUILLAGE AU POINT MORT et serrez le frein de stationnement.
2. Avant de quitter la position d'utilisation, coupez le moteur, enlevez la clé de contact et attendez l'arrêt complet de toutes les pièces mobiles.
3. Soulevez l'avant de la machine sur des chandelles.

Élimination des déchets

L'huile moteur, les batteries, le liquide hydraulique et le liquide de refroidissement sont polluants pour l'environnement. Débarrassez-vous en conformément à la réglementation nationale et locale en matière d'environnement.

Remisage

Nettoyage et remisage

1. Désengagez la PDF, serrez le frein de stationnement, coupez le contact et enlevez la clé.
2. Débarrassez l'extérieur de la machine, et surtout le moteur, des déchets d'herbe coupée, des saletés et de la crasse.

   Important: Vous pouvez laver la machine avec de l'eau et un détergent doux. N'utilisez pas de nettoyeur haute pression. N'utilisez pas trop d'eau, surtout près du système d'entraînement et du moteur. Le lavage à haute pression peut forcer des impuretés et de l'eau dans des pièce essentielles, comme les paliers d'axes et les commutateurs électriques.
3. Contrôlez le frein; voir Entretien du frein (page 45).
4. Faites l'entretien du filtre à air; voir Entretien du filtre à air (page 33).
5. Graissez la machine; voir Lubrification (page 31).
6. Vidangez l'huile moteur; voir Vidange de l'huile moteur (page 35).
7. Contrôlez la pression des pneus; voir Contrôle de la pression des pneus (page 42).
8. Remisage à long terme :
   A. Ajoutez un stabilisateur/conditionneur dans le réservoir de carburant.
   B. Faites tourner le moteur pendant 5 minutes pour faire circuler le carburant traité dans tout le circuit d'alimentation.
   C. Coupez le moteur, laissez-le refroidir et vidangez le réservoir de carburant (voir Vidange du réservoir de carburant (page 37)), ou laissez tourner le moteur jusqu'à ce qu'il s'arrête.
   D. Remettez le moteur en marche et laissez-le tourner jusqu'à ce qu'il s'arrête. Répétez la procédure en sélectionnant le starter, jusqu'à ce que le moteur ne veuille plus démarrer.
   E. Débarrassez-vous du carburant correctement. Le recyclage doit être conforme à la réglementation locale en matière d'environnement.

   Remarque: Ne conservez pas l'essence traitée/additionnée de stabilisateur plus de 3 mois.
9. Déposez les bougies et vérifiez leur état; voir Entretien de la bougie (page 36). Versez ensuite deux cuillerées à soupe d'huile moteur dans l'ouverture laissée par la ou les bougies. Actionnez le démarreur pour faire tourner le moteur et bien répartir l'huile dans le cylindre. Reposez la ou les bougies. Ne rebranchez pas le fil de la ou des bougies.
10. Contrôlez et resserrez tous les boulons, écrous et vis. Réparez ou remplacez toute pièce endommagée ou défectueuse.
11. Peignez toutes les surfaces métalliques éraflées ou mises à nu. Une peinture pour retouches est disponible chez les dépositaires-réparateurs agréés.
12. Rangez la machine dans un endroit propre et sec, comme un garage ou une remise. Enlevez la clé de contact et rangez-la en lieu sûr. Couvrez la machine pour la protéger et la garder propre.

Dépistage des défauts

Problème	Cause possible	Mesure corrective
Le moteur ne démarre pas, démarre difficilement ou cale.	1. Le réservoir de carburant est vide ou le robinet d'arrivée de carburant est fermé. 2. Le starter n'est pas actionné. 3. Un fil de bougie est mal branché ou débranché. 4. Une bougie est piquée ou encrassée, ou l'écartement des électrodes est incorrect. 5. Le filtre à air est encrassé. 6. Le filtre à carburant est encrassé. 7. Impuretés, eau ou carburant altéré dans le système d'alimentation. 8. L'espace entre les contacteurs de sécurité n'est pas correct.	1. Faites le plein d'essence et ouvrez le robinet d'arrivée de carburant. 2. Réglez la commande de starter à la position STARTER. 3. Rebranchez le fil de bougie. 4. Montez une bougie neuve, à écartement correct. 5. Faites l'entretien du filtre à air 6. Remplacez le filtre à carburant. 7. Contactez un dépositaire-réparateur agréé. 8. Contactez un dépositaire-réparateur agréé.
Le moteur perd de la puissance.	1. Charge excessive du moteur. 2. Le filtre à air est encrassé. 3. Bas niveau d'huile dans le carter moteur. 4. Obstruction des ailettes de refroidissement et des conduits d'air sous le carter du ventilateur. 5. Une bougie est piquée ou encrassée, ou l'écartement des électrodes est incorrect. 6. Obstruction de l'évent du bouchon du réservoir de carburant. 7. Le filtre à carburant est encrassé. 8. Impuretés, eau ou carburant altéré dans le système d'alimentation.	1. Réduisez votre vitesse. 2. Faites l'entretien du filtre à air 3. Faites l'appoint d'huile. 4. Dégagez les ailettes de refroidissement et les passages d'air. 5. Montez une bougie neuve, à écartement correct. 6. Nettoyez ou remplacez le bouchon du réservoir. 7. Remplacez le filtre à carburant. 8. Contactez un dépositaire-réparateur agréé.
Le moteur surchauffe.	1. Charge excessive du moteur. 2. Bas niveau d'huile dans le carter moteur. 3. Obstruction des ailettes de refroidissement et des conduits d'air sous le carter du ventilateur.	1. Réduisez votre vitesse. 2. Faites l'appoint d'huile. 3. Dégagez les ailettes de refroidissement et les passages d'air.
La machine ne se déplace pas.	1. Bas niveau d'huile hydraulique. 2. Air dans le circuit hydraulique. 3. La courroie d'entraînement de pompe patine. 4. Un ressort de la poulie de tension de la courroie d'entraînement de pompe est absent. 5. Les vannes de dérivation de pompe sont ouvertes.	1. Faites l'appoint de liquide hydraulique. 2. Purgez l'air du circuit hydraulique. 3. Remplacez la courroie d'entraînement. 4. Remplacez le ressort de la poulie de tension de la courroie d'entraînement. 5. Serrez les vannes de dérivation. Serrez à un couple de 12 à 15 N·m (9 à 11 pi-lb).

Problème	Cause possible	Mesure corrective
Vibrations anormales.	1. Une ou des lames sont faussées ou déséquilibrées. 2. Un boulon de lame est desserré. 3. Les boulons de montage du moteur sont desserrés. 4. Une poulie du moteur, de tension ou de lame est desserrée. 5. Une poulie du moteur est endommagée. 6. L'axe de lame est faussé.	1. Remplacez la ou les lames. 2. Serrez le boulon de fixation de lame. 3. Resserrez les boulons de fixation du moteur. 4. Resserrez la poulie voulue. 5. Contactez un dépositaire-réparateur agréé. 6. Contactez un dépositaire-réparateur agréé.
La hauteur de coupe est inégale.	1. Une ou des lames sont émoussées. 2. Une ou des lames sont faussées. 3. Le tablier de coupe n'est pas de niveau. 4. L'inclinaison du tablier de coupe est mauvaise. 5. Le dessous du tablier de coupe est encrassé. 6. Pression des pneus incorrecte. 7. L'axe de lame est faussé.	1. Aiguisez la ou les lames. 2. Remplacez la ou les lames. 3. Réglez l'horizontalité transversale du tablier de coupe. 4. Réglez l'inclinaison avant/arrière. 5. Nettoyez le dessous du tablier de coupe. 6. Corrigez la pression des pneus. 7. Contactez un dépositaire-réparateur agréé.
Les lames ne tournent pas.	1. Une courroie d'entraînement de pompe est usée, détendue ou cassée. 2. Une courroie d'entraînement de pompe est déchaussée de la poulie. 3. Une courroie du tablier de coupe est usée, lâche ou cassée. 4. Une courroie du tablier de coupe est déchaussée. 5. Un ressort de tension est cassé ou manquant. 6. L'embrayage électrique est déréglé. 7. Le connecteur ou le câble d'embrayage endommagé. 8. L'embrayage électrique est endommagé. 9. Le système de sécurité empêche les lames de tourner. 10. Le commutateur de PDF est défectueux.	1. Vérifiez la tension de la courroie. 2. Rechaussez la courroie d'entraînement et vérifiez la position des axes de réglage et des guides de courroie. 3. Remplacez la courroie du tablier de coupe. 4. Rechaussez la courroie du tablier de coupe et vérifiez la position et le fonctionnement de la poulie de tension, du bras de renvoi et du ressort. 5. Remplacez le ressort. 6. Réglez l'entrefer de l'embrayage. 7. Contactez un dépositaire-réparateur agréé. 8. Contactez un dépositaire-réparateur agréé. 9. Contactez un dépositaire-réparateur agréé. 10. Contactez un dépositaire-réparateur agréé.

Schémas

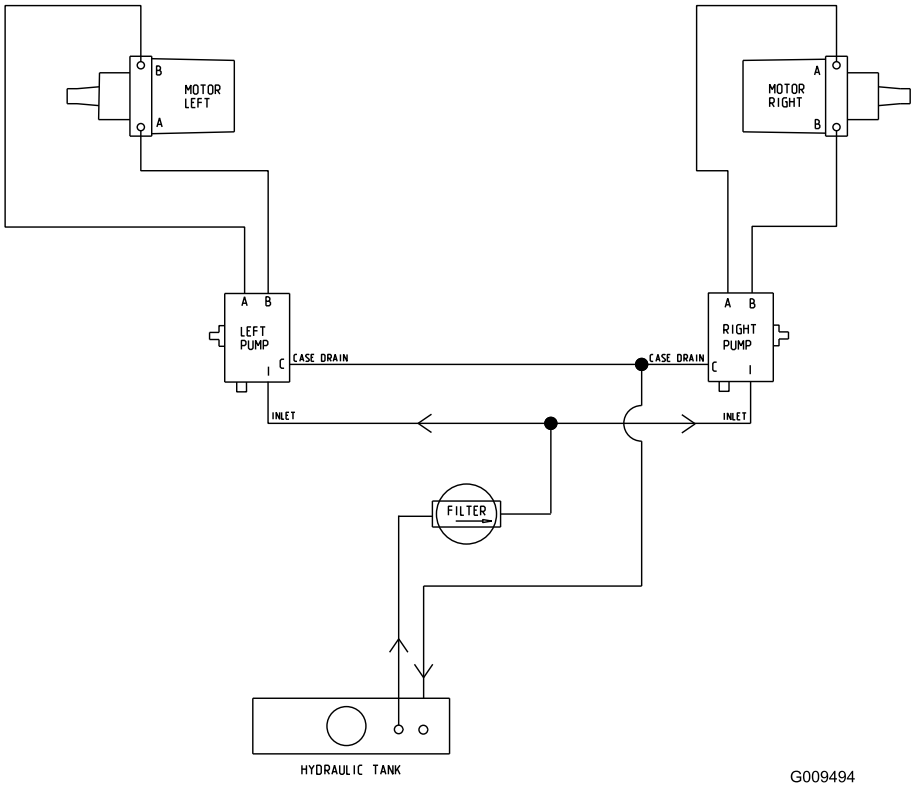

Schéma hydraulique (Rev. A)

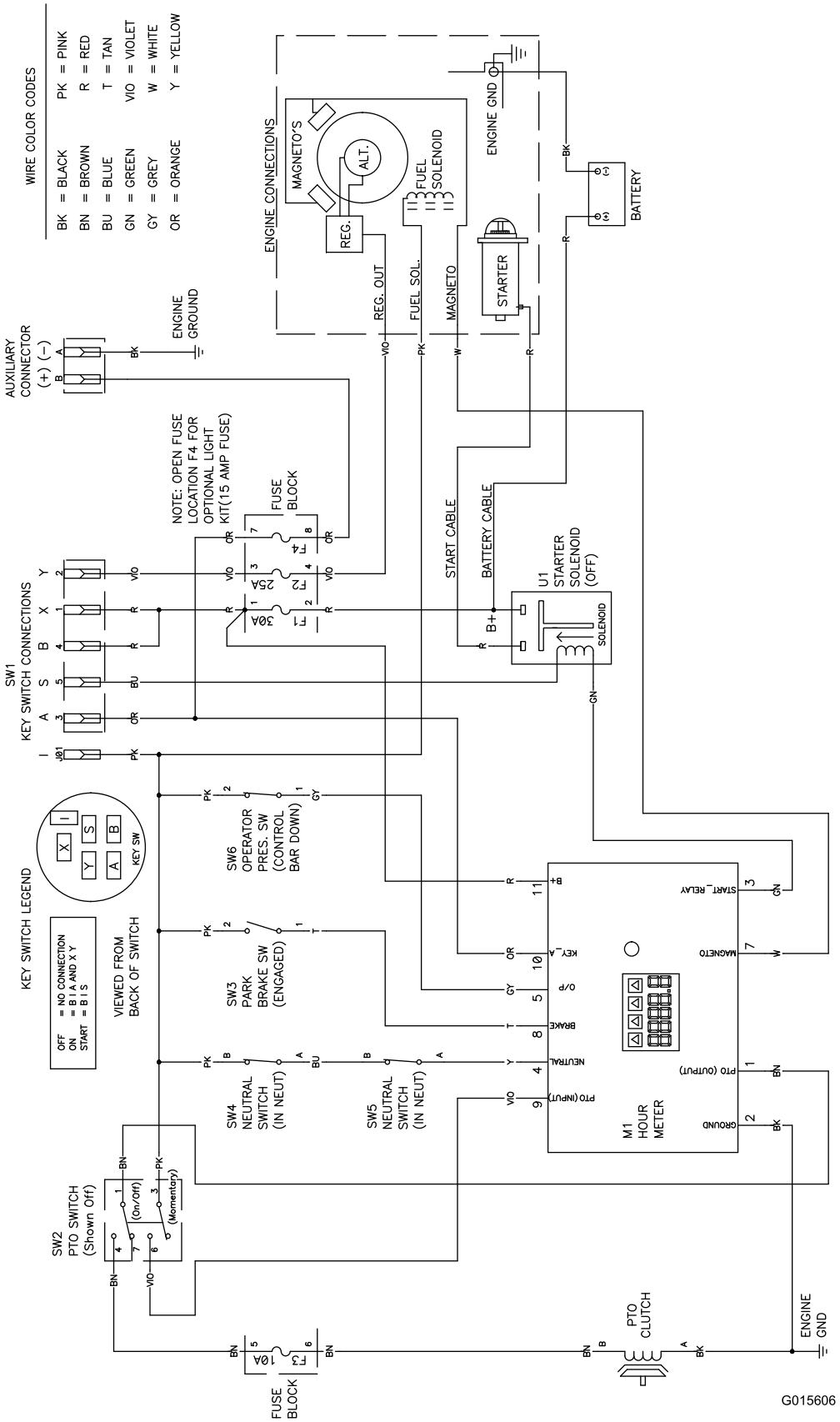

Schéma électrique (Rev. A)

Remarques:

Remarques:

La garantie Toro

Garantie limitée (voir les périodes de garantie ci-dessous)

Équipements pour entreprises paysagistes (LCE)

Conditions et produits couverts

The Toro Company et sa filiale, Toro Warranty Company, en vertu de l'accord passé entre elles, s'engagent conjointement à réparer les produits Toro ci-dessous s'ils présentent un défaut de fabrication ou de matériau.

Durées de la garantie à compter de la date d'achat :

Produits	Période de garantie
Tondeuses de 53 cm (21 po)	2 ans, usage résidentiel[1] 1 an, usage commercial
• Moteurs[3]	Honda – 2 ans Kawasaki – 3 ans
Tondeuses de 53 cm (30 pouces)	2 ans, usage résidentiel[1] 1 an, usage commercial
• Moteurs[3]	Kawasaki – 3 ans
Tondeuses autotractées de taille moyenne	2 ans
• Moteurs[3]	Kawasaki – 3 ans
Tondeuses Grand Stand®	5 ans ou 1 200 heures[2]
• Moteurs[3]	3 ans
Tondeuses Z Master® 2000 Series	4 ans ou 500 heures[2]
• Moteurs[3]	3 ans
Tondeuses Z Master® 3000 Series	5 ans ou 1 200 heures[2]
• Moteurs[3]	3 ans
Tondeuses Z Master® 5000 Series	5 ans ou 1 200 heures[2]
• Moteurs[3]	Kohler Command – 2 ans Kohler EFI – 3 ans
Tondeuses Z Master® 6000 Series	5 ans ou 1 200 heures[2]
• Moteurs[3]	Kawasaki – 3 ans
Tondeuses Z Master® 7000 Series	5 ans ou 1 200 heures[2]
• Moteurs[3]	2 ans
Tondeuses Z Master® 8000 Series	2 ans ou 1 200 heures[2]
• Moteurs[3]	2 ans
Toutes les tondeuses	
• Batterie	90 jours, pièces et main-d'œuvre 1 an, pièces seulement
• Courroies et pneus	90 jours
• Accessoires	1 an

[1]L'usage résidentiel désigne l'utilisation du produit sur le terrain où se trouve votre domicile. L'utilisation dans plusieurs lieux est considérée comme un usage commercial, couvert par une garantie commerciale.

[2]Selon la première échéance.

[3]Certains moteurs utilisés sur les produits Toro sont couverts par la garantie constructeur du moteur.

Comment faire intervenir la garantie

Si vous pensez que votre produit Toro présente un vice de matériau ou de fabrication, procédez comme suit :

1. Demandez à un dépositaire-réparateur Toro agréé de prendre en charge votre produit. Pour trouver le dépositaire le plus proche, consultez notre site web à www.Toro.com. Vous pouvez aussi appeler les numéros indiqués au point 3 pour consulter notre système permanent de localisation des dépositaires-réparateurs Toro.
2. Lorsque vous vous rendez chez le dépositaire-réparateur, apportez le produit et une preuve d'achat (reçu). Le dépositaire-réparateur diagnostiquera le problème et déterminera s'il est couvert par la garantie.
3. Si, pour une raison quelconque, vous n'êtes pas satisfait du diagnostic de votre dépositaire-réparateur ou des conseils prodigués, n'hésitez pas à nous contacter à l'adresse suivante :

   Toro Warranty Company

   8111 Lyndale Avenue South

   Bloomington, MN 55420-1196, États-Unis

   888-865-5676 (aux États-Unis)

   888-865-5691 (au Canada)

Responsabilités du propriétaire

L'entretien de votre produit Toro doit être conforme aux procédures décrites dans le *Manuel de l'utilisateur*. Cet entretien courant est à vos frais, qu'il soit effectué par vous-même ou par un dépositaire-réparateur.

Ce que la garantie ne couvre pas

Il n'existe aucune autre garantie expresse, à part la garantie spéciale du système antipollution et du moteur pour certains produits. Cette garantie expresse ne couvre pas :

- Les frais normaux d'entretien et de remplacement de pièces, telles que les filtres, le carburant, les lubrifiants, les vidanges d'huile, les bougies, les filtres à air, l'affûtage des lames, les lames usées, le réglage des câbles/de la tringlerie ou le réglage des freins et de l'embrayage.
- Les défaillances de composants dues à une usure normale
- Les produits ou pièces ayant subi des modifications, de mauvais traitements ou un usage abusif, ou nécessitant un remplacement ou une réparation en raison d'un accident ou d'un défaut d'entretien
- Les frais de prise à domicile et de livraison.
- Les réparations ou tentatives de réparation par quiconque autre qu'un dépositaire-réparateur Toro agréé.
- Les réparations requises en raison du non respect de la procédure recommandée relative au carburant (consultez le *Manuel de l'utilisateur* pour plus de détails)
  - La décontamination du système d'alimentation n'est pas couverte.
  - L'utilisation de carburant trop ancien (vieux de plus d'un mois) ou de carburant contenant plus de 10 % d'éthanol ou plus de 15 % de MTBE
  - L'omission de la vidange du système d'alimentation avant toute période de non utilisation de plus d'un mois

Conditions générales

Toutes les réparations couvertes par les présentes garanties doivent être effectuées par un dépositaire-réparateur Toro agréé, à l'aide de pièces de rechange agréées par Toro.

The Toro Company et Toro Warranty Company déclinent toute responsabilité en cas de dommages secondaires ou indirects liés à l'utilisation des produits Toro couverts par cette garantie, notamment quant aux coûts et dépenses encourus pour se procurer un équipement ou un service de substitution durant une période raisonnable pour cause de défaillance ou d'indisponibilité en attendant la réparation sous garantie.

Toutes les garanties implicites relatives à la qualité marchande (à savoir que le produit est apte à l'usage courant) et à l'aptitude à l'emploi (à savoir que le produit est apte à un usage spécifique) sont limitées à la durée de la garantie expresse.

L'exclusion de la garantie des dommages secondaires ou indirects, ou les restrictions concernant la durée de la garantie implicite, ne sont pas autorisées dans certains états et peuvent donc ne pas s'appliquer dans votre cas.

Cette garantie vous accorde des droits spécifiques, auxquels peuvent s'ajouter d'autres droits qui varient selon les états.

Autres pays que les États-Unis et le Canada

Pour les produits Toro achetés hors des États-Unis ou du Canada, demandez à votre distributeur (dépositaire) Toro les règlements de garantie applicables dans votre pays, région ou état. Si, pour une raison quelconque, vous n'êtes pas satisfait des services de votre distributeur, ou si vous avez du mal à vous procurer des renseignements concernant la garantie, adressez-vous à l'importateur Toro. En dernier recours, adressez-vous à Toro Warranty Company.

Droits des consommateurs australiens : Les clients australiens trouveront des renseignements concernant le Droit australien de la consommation à l'intérieur de l'emballage ou auprès de leur dépositaire Toro local.