Form No. 3400-625 Rev A

TORO®

Count on it.

Betjeningsvejledning

# GrandStand®-plæneklipper

## Med 91 cm eller 102 cm TURBO FORCE®-klippeenhed

**Modelnr. 74534TE—Serienr. 316000001 og derover**

**Modelnr. 74536TE—Serienr. 316000001 og derover**

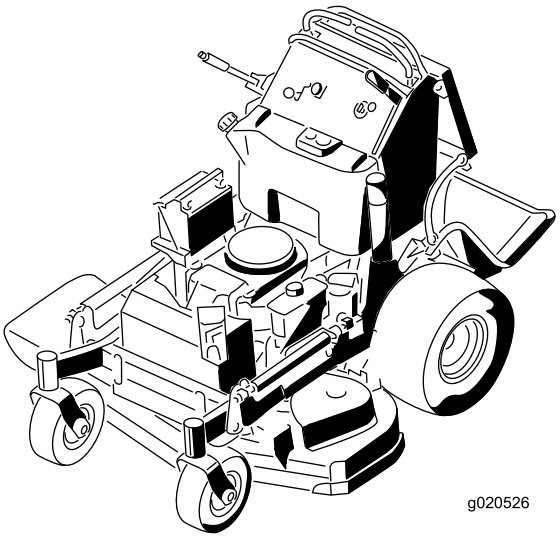


Registrer dit produkt på www.Toro.com.
Oversættelse af original (DA)

CE

*3400-625* A

**⚠ ADVARSEL**

**CALIFORNIEN**
**Advarsel i henhold til erklæring nr. 65**

**Udstødningsgassen fra dette produkt indeholder kemikalier, der ifølge staten Californien er kræftfremkaldende samt giver fødselsskader eller andre forplantningsskader.**

Dette produkt overholder alle relevante EU-direktiver. Yderligere oplysninger fås på den separate produktspecifikke overensstemmelseserklæring.

Dette gnisttændingssystem er i overensstemmelse med de canadiske ICES-002

Det er en overtrædelse af California Public Resource Code Section 4442 eller 4443 at bruge eller betjene motoren på et skovbegroet, buskbegroet eller græsbegroet område, medmindre motoren er forsynet med en gnistskærm som defineret i Section 4442, som holdes i god driftsmæssig stand, eller medmindre motoren er bygget, udstyret og vedligeholdt til brandforebyggelse.

# Indledning

Denne ståplæneklipper med roterende skæreblade er beregnet til brug af boligejere eller professionelle, ansatte operatører. Den er primært beregnet til klipning af græs på velholdte plæner på private eller kommercielle ejendomme. Den er ikke beregnet til at klippe krat eller til landbrugsformål.

Læs denne vejledning omhyggeligt, så du kan lære at betjene og vedligeholde produktet korrekt samt undgå person- og produktskade. Det er dit ansvar at betjene produktet korrekt og sikkert.

Du kan kontakte Toro direkte på www.Toro.com for at få materialer om produktsikkerhed og oplæring i betjening, oplysninger om tilbehør, hjælp til at finde en forhandler eller for at registrere dit produkt.

Når du har brug for service, originale Toro-dele eller yderligere oplysninger, bedes du kontakte en autoriseret serviceforhandler eller Toros kundeservice samt have produktets model- og serienummer parat. Figur 1 angiver, hvor model- og serienummeret er placeret på produktet. Skriv numrene, hvor der er gjort plads til dette.

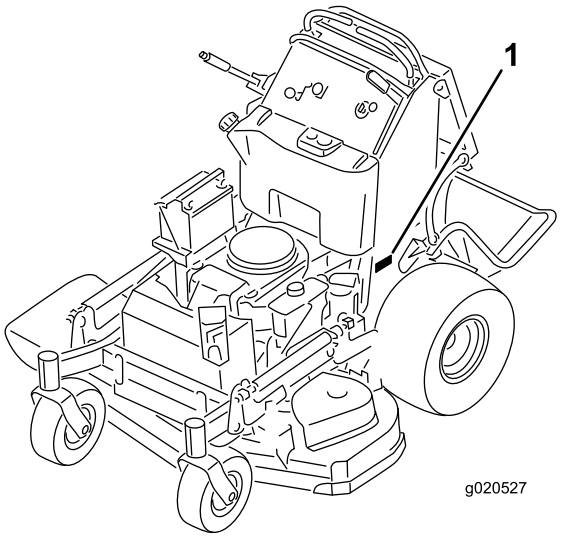


g020527

**Figur 1**

1. Model- og serienummerets placering

**Modelnr.** _____

**Serienr.** _____

Denne vejledning advarer dig om mulige farer og giver dig særlige sikkerhedsoplysninger ved hjælp af advarselssymbolet (Figur 2), der angiver en fare, som kan forårsage alvorlig personskade eller død, hvis du ikke følger de anbefalede forholdsregler.

g000502

**Figur 2**

1. Advarselssymbol

Denne betjeningsvejledning bruger to ord til at fremhæve oplysninger. **Vigtigt** henleder opmærksomheden på særlige mekaniske oplysninger, og **Bemærk** angiver generel information, som det er værd at lægge særligt mærke til.

**© 2015—The Toro® Company**
**8111 Lyndale Avenue South**
**Bloomington, MN 55420**



**Kontakt os på www.Toro.com.**
**Trykt i USA**
**Alle rettigheder forbeholdes**

# Indhold


Sikkerhed ..... 4
Sikker betjeningspraksis ..... 4
Toro-plæneklippersikkerhed ..... 5
Lydtryk ..... 6
Lydeffekt ..... 6
Vibrationsniveau for model 74534TE ..... 6
Vibrationsniveau for model 74536TE ..... 7
Hældningsindikator ..... 8
Sikkerheds- og instruktionsmærkater ..... 9
Produktoversigt ..... 14
Betjeningsanordninger ..... 14
Specifikationer ..... 15
Betjening ..... 16
Sæt sikkerheden i højsædet ..... 16
Påfyldning af brændstof ..... 16
Kontrol af motoroliestanden ..... 17
Indkøring af en ny maskine ..... 18
Betjening af parkeringsbremsen ..... 18
Betjening af kontakten til regulering af skæreknivene (kraftudtag) ..... 18
Betjening af gashåndtaget ..... 19
Betjening af chokeren ..... 19
Betjening af tændingskontakten ..... 20
Brug af brændstofafbryderventilen ..... 20
Start og standsning af motoren ..... 21
Anvendelse af sikkerhedslåsesystemet ..... 22
Betjening af platformen ..... 23
Kørsel fremad og bakning ..... 23
Standsning af maskinen ..... 25
Manuel skubning af maskinen ..... 25
Transport af maskinen ..... 25
Læsning af maskinen ..... 26
Sideudkasts eller kværnfunktion ..... 27
Justering af klippehøjden ..... 27
Justering af udblæsningsskærm ..... 28
Placering af udblæsningsskærmen ..... 28
Brug af kontravægte ..... 29
Vedligeholdelse ..... 30
Skema over anbefalet vedligeholdelse ..... 30
Tiltag forud for vedligeholdelse ..... 31
Hævning af plæneklipperen med henblik på vedligeholdelse ..... 31
Udløsning af puden med henblik på adgang bagfra ..... 32
Smøring ..... 33
Smøring af maskinen ..... 33
Smøring af de forreste styrehjuls drejeled ..... 33
Smøring af styrehjulnavene ..... 34
Motorvedligeholdelse ..... 35
Serviceeftersyn af luftfilteret ..... 35
Serviceeftersyn af motorolien ..... 36
Serviceeftersyn af tændrøret ..... 38
Kontrol af gnistskærmen ..... 39
Vedligeholdelse af brændstofsystem ..... 40
Tømning af brændstoftanken ..... 40
Serviceeftersyn af brændstoffilteret ..... 40
Vedligeholdelse af elektrisk system ..... 41
Serviceeftersyn af batteriet ..... 41
Serviceeftersyn af sikringerne ..... 43
Vedligeholdelse af drivsystem ..... 43
Justering af sporingen ..... 43
Kontrol af dæktrykket ..... 45
Justering af styrehjulets tapleje ..... 45
Justering af den elektriske kobling ..... 45
Vedligeholdelse af kølesystem ..... 46
Rengøring af luftindtagsskærmen ..... 46
Rensning af kølesystemet ..... 46
Vedligeholdelse af bremser ..... 47
Serviceeftersyn af bremsen ..... 47
Vedligeholdelse af remme ..... 49
Kontrol af remmene ..... 49
Udskiftning af plæneklipperskjoldets rem ..... 49
Udskiftning af plæneklipperskjoldets remme ..... 49
Udskiftning af pumpedrivremmen ..... 50
Vedligeholdelse af betjeningsanordningssystem ..... 51
Justering af bevægelseshåndtagenes positioner ..... 51
Vedligeholdelse af hydrauliksystem ..... 53
Serviceeftersyn af hydrauliksystemet ..... 53
Vedligeholdelse af plæneklipperskjoldet ..... 57
Serviceeftersyn af skæreknivene ..... 57
Nivellering af plæneklipperskjoldet ..... 59
Udskiftning af græsdeflektoren ..... 63
Rengøring ..... 64
Rengøring under plæneklipperen ..... 64
Bortskaffelse af affald ..... 64
Opbevaring ..... 64
Rengøring og opbevaring ..... 64
Fejlfinding ..... 66
Diagrammer ..... 68

# Sikkerhed

Denne maskine er designet i overensstemmelse med EN ISO 5395:2013.

Hvis operatøren eller ejeren anvender eller vedligeholder maskinen forkert, kan det medføre personskade. For at nedsætte risikoen for potentiel personskade skal operatøren overholde disse sikkerhedsforskrifter og altid være opmærksom på advarselssymbolerne, der betyder **Forsigtig, Advarsel,** eller **Fare** – personlige sikkerhedsanvisninger. Hvis forskrifterne ikke overholdes, kan det medføre personskade eller død.

# Sikker betjeningspraksis

## Uddannelse

- Læs *betjeningsvejledningen* og andet uddannelsesmateriale.
- Hvis operatøren/-erne eller mekanikeren/-erne ikke kan læse det sprog, som vejledningen er skrevet på, er det ejerens ansvar at forklare dette materiale for dem.
- Bliv fortrolig med anvisningerne for sikker betjening af udstyret samt med betjeningsanordningerne og sikkerhedssymbolerne.
- Alle operatører og mekanikere bør gennemgå denne uddannelse. Ejeren er ansvarlig for uddannelsen af brugerne.
- Lad aldrig børn eller andre, som ikke er uddannede dertil, betjene eller udføre service på udstyret. Vær opmærksom på, at lokale forskrifter kan angive en mindstealder for operatøren.
- Ejeren/brugeren kan forhindre og er ansvarlig for ulykker eller skader, der måtte ramme mennesker eller ejendom.

## Forberedelser

- Bedøm terrænet, så du kan vælge det nødvendige tilbehør og udstyr til korrekt og sikker udførelse af opgaven. Brug kun tilbehør og udstyr, der er godkendt af producenten.
- Bær korrekt beklædning, bl.a. sikkerhedsbriller, lange benklæder, egnede, skridsikre sikkerhedssko, handsker og høreværn. Sæt langt hår op, og bær ikke smykker.
- Undersøg området, hvor udstyret skal anvendes, og fjern alle genstande, som kan blive slynget ud af maskinen.
- Vær ekstra forsigtig, når du håndterer brændstof. Brændstof er letantændeligt, og dampene er eksplosive.
  - Brug kun en godkendt beholder.
  - Tag ikke brændstofdækslet af, og påfyld ikke brændstof, når motoren kører. Lad motoren køle af før genopfyldning. Ryg ikke i nærheden af maskinen, mens motoren kører.
  - Påfyld og tøm ikke maskinen indendørs.
- Kontroller, at dødemandsgreb, sikkerhedskontakter og skjolde er korrekt påmonteret og fungerer korrekt. Betjen ikke maskinen, hvis de ikke fungerer korrekt.

## Betjening

- Lyn kan forårsage alvorlig personskade eller død. Hvis der observeres lyn eller høres torden i området, må maskinen ikke anvendes. Søg ly.
- Lad ikke motoren køre på et lukket område.
- Betjen kun maskinen på veloplyste områder, og hold den på afstand af huller og skjulte farer.
- Sørg for, at alle drev er udkoblet og parkeringsbremsen aktiveret, før du starter motoren. Start kun motoren fra førersædet.
- Sørg for at have et godt fodfæste, mens du bruger maskinen, særligt når du bakker. Dårligt fodfæste kan forårsage udskridning.
- Sænk hastigheden, og udvis ekstra forsigtighed på skråninger. Sørg for at køre fra side til side på skråninger. Plæneforholdene kan påvirke maskinens stabilitet. Udvis forsigtighed, når du kører tæt på bratte afsatser.
- Sænk farten, og vær forsigtig, når du vender og ændrer retning på skråninger.
- Hæv ikke plæneklipperskjoldet, mens skæreknivene kører.
- Betjen ikke maskinen, hvis ikke kraftudtagsskærmen eller andre afskærminger sidder sikkert på plads. Sørg for, at alle sikkerhedskontakter er monteret, korrekt justeret og fungerer korrekt.
- Betjen ikke maskinen med udblæsningsdeflektoren hævet, fjernet eller ændret, medmindre der benyttes græsfang.
- Lav ikke om på motorens regulatorindstilling, og kør ikke motoren ved for høj hastighed.
- Stands på plan grund, udkobl drevene, aktiver parkeringsbremsen (hvis relevant), og sluk for motoren, inden du forlader operatørens betjeningsplads, uanset årsagen, inklusive for at tømme fangene eller rense slisken.
- Stop udstyret, og efterse knivene, hvis du har ramt en genstand, eller hvis der opstår unormale vibrationer. Foretag de nødvendige udbedringer, før arbejdet genoptages.
- Hold dine hænder og fødder væk fra klippeenheden.

- Se bagud og ned, før du bakker, for at sikre, at der er fri bane.
- Hold kæledyr og omkringstående på afstand fra en maskine i drift.
- Sænk farten, og vær forsigtig, når du vender og krydser veje og fortove. Stop skæreknivene, hvis du ikke klipper.
- Vær opmærksom på plæneklipperens udblæsningsretning, og undlad at rette udkastet mod omkringstående personer.
- Betjen ikke plæneklipperen, hvis du er påvirket af alkohol eller medicin.
- Vær forsigtig, når du læsser maskinen på eller af en trailer eller lastbil.
- Vær forsigtig, når du nærmer dig blinde hjørner, buske, træer eller andre genstande, der kan blokere for udsynet.

## Sikker håndtering af brændstoffer

- For at undgå person- eller tingsskade skal du være yderst forsigtig, når du håndterer benzin. Benzin er ekstremt brandfarlig, og dampene er eksplosive.
- Sluk alle cigaretter, cigarer, piber og andre antændingskilder.
- Brug kun en godkendt brændstofbeholder.
- Tag ikke brændstofdækslet af, og påfyld ikke brændstof, når motoren kører.
- Lad motoren køle af før påfyldning.
- Fyld ikke brændstof på maskinen indendørs.
- Opbevar ikke maskinen eller brændstofbeholderen, hvor der er åben ild, gnister eller vågeblus som f.eks på en vandvarmer eller på andre apparater.
- Fyld ikke beholdere i et køretøj, på en lastbil eller en anhænger med plastikforing. Stil altid beholdere på jorden et stykke fra køretøjet, før påfyldning påbegyndes.
- Fjern udstyret/maskinen fra lastbilen eller anhængeren og påfyld på jorden. Hvis det ikke er muligt, skal påfyldning af udstyret/maskinen finde sted med en bærbar beholder i stedet for direkte fra brændstofstanderen.
- Påfyldningsdysen skal altid være i kontakt med kanten af åbningen i brændstoftanken eller -dunken, indtil påfyldningen er afsluttet.
- Brug ikke en dyselåseenhed.
- Hvis du spilder brændstof på tøj, skal du skifte det øjeblikkeligt.
- Fyld ikke for meget på brændstoftanken. Sæt brændstofdækslet på igen, og fastgør det omhyggeligt.

## Vedligeholdelse og opbevaring

- Udkobl drevene, aktiver parkeringsbremsen, stop motoren og tag nøglen ud eller frakobl tændrørsledningen. Vent på, at al bevægelse standser, før du justerer, rengør eller reparerer udstyret.
- Parker maskinen på en plan flade.
- Fjern græs og andet affald fra klippeenheden, drevene, lydpotterne og motoren for at forhindre brand.
- Tør spildt olie eller brændstof op.
- Lad motoren køle af før opbevaring af maskinen.
- Brændstof må ikke opbevares i nærheden af åben ild eller aftappes inden døre.
- Lad ikke personer, som ikke er uddannet dertil, udføre service på maskinen.
- Brug om nødvendigt støttebukke til at understøtte komponenter.
- Tag forsigtigt trykket af komponenter, hvori der er oplagret energi.
- Frakobl batteriet eller afmonter tændrørskablet, før der foretages nogen form for reparation. Frakobl minus-polen først og plus-polen sidst. Tilslut pluspolen først og minuspolen sidst.
- Vær forsigtig, når du efterser skæreknivene. Pak skærekniven(e) ind, eller bær tykke handsker, og vær forsigtig, når du efterser den/dem. Skæreknivene må kun udskiftes. De må ikke rettes ud eller svejses.
- Hold hænder og fødder væk fra bevægelige dele. Undgå om muligt at foretage justeringer, mens motoren kører.
- Hold alle dele i god driftsmæssig stand og alle beslag tilspændt. Udskift alle slidte eller beskadigede mærkater.

## Bugsering

- Vær forsigtig, når du læsser maskinen på eller af en trailer eller lastbil.
- Brug ramper i fuld bredde, når maskinen læsses på en anhænger eller lastbil.
- Fastgør maskinen med stropper, kæder, kabler eller reb. Både de forreste og bageste stropper bør føres ned og udad fra maskinen.

# Toro-plæneklippersikkerhed

Nedenstående liste indeholder sikkerhedsoplysninger, som gælder specielt for Toro-produkter, og andre sikkerhedsoplysninger, du skal kende.

Dette produkt kan afskære hænder og fødder samt udslynge genstande. Følg altid sikkerhedsforskrifterne for at undgå alvorlig personskade eller død.

Dette produkt er beregnet til at klippe og findele græs, eller, når maskinen er udstyret med en græspose, til opsamling af afklippet græs. Enhver anden brug kan være farlig for brugeren og omkringstående.

## Generel betjening

- Kontroller, at der ikke er andre personer i området før klipning. Stop maskinen, hvis nogen kommer ind på området.
- Berør ikke udstyr eller påmonterede dele, der kan være varme efter drift. Lad alle delene køle af, inden der foretages vedligeholdelse, justeringer eller eftersyn af maskinen.
- Brug kun Toro-godkendte redskaber. Garantien kan bortfalde, hvis maskinen bruges sammen med redskaber, der ikke er godkendt.
- Kontroller omhyggeligt, om der er fri højde over dit hoved (dvs. om der er fri for grene, døråbninger, elektriske ledninger osv.), før du betjener maskiner under genstande, og kom ikke i berøring med sådanne genstande.
- Sænk farten, før du vender og vær ekstra forsigtig.
- Vær forsigtig, når du kører platformen hen over fortovskanter, sten, rødder og andre forhindringer.
- Se bagud og ned, før du bakker, for at sikre, at der er fri bane. Vær ekstra forsigtig, når du bakker.
- Betjen ikke betjeningsgrebene i ryk. Brug rolige bevægelser.
- Brug en rampe, der er bred nok til at gå ud over maskinens bredde, når du læsser maskinen på eller af.
- Kør ikke med passagerer.
- Kør ikke med udstyr på maskinen.

## Betjening på skråninger

Alle skråninger og ramper kræver ekstra forsigtighed. Klip ikke en skråning, hvis du føler dig usikker.

- Fjern forhindringer som sten, grene osv. fra klippeområdet.
- Hold øje med huller, hjulspor eller ujævnheder. Højt græs kan skjule forhindringer.
- Udvis forsigtighed i nærheden af bratte afsatser, grøfter eller volde. Maskinen kan pludselig vælte, hvis et hjul kører over en klippeafsats eller en grøft, eller hvis en kant giver efter.
- Vær ekstra forsigtig med græsfang eller andet udstyr. Andet udstyr kan ændre maskinens stabilitet.
- Udfør al bevægelse på skråninger langsomt og gradvis.
- Foretag ikke pludselige ændringer af hastighed eller retning.
- Klip skråninger fra side til side.
- Brug aldrig maskinen på skråninger med en større hældning end 15 grader.

## Service

- Opbevar ikke maskinen eller en brændstofbeholder i rum med åben ild, f.eks. i nærheden af en vandvarmer, en ovn eller et fyr.
- Hold møtrikker og bolte tilspændt, specielt knivbefæstelsesboltene.
- Fjern og modificer aldrig sikkerhedsanordninger. Efterse regelmæssigt, at de fungerer korrekt. Gør aldrig noget, der forstyrrer den tilsigtede funktion af en sikkerhedsanordning, eller som modvirker den beskyttelse, som sikkerhedsanordningen yder.
- Sørg for at bruge originale Toro-reservedele for at beskytte din investering og sikre optimal ydelse fra dit Toro-udstyr. Ad hensyn til driftssikkerhed leverer Toro reservedele, der opfylder de nøjagtige tekniske specifikationer for vores udstyr. Originale Toro-dele – kvalitet du kan stole på.
- Kontroller bremsefunktionen hyppigt. Udfør justering og eftersyn efter behov.

# Lydtryk

Modellen 74534TE har et lydtryksniveau ved brugerens øre på 88 dBA, hvori der er medtaget en usikkerhedsværdi (K) på 1 dBA.

Modellen 74536TE har et lydtryksniveau ved brugerens øre på 86 dBA, hvori der er medtaget en usikkerhedsværdi (K) på 1 dBA.

Lydtryksniveauet er fastlagt i overensstemmelse med procedurerne beskrevet i EN ISO 5395:2013.

# Lydeffekt

Modellen 74534TE har et garanteret lydtryksniveau på 100 dBA, hvori der er medtaget en usikkerhedsværdi (K) på 1 dBA.

Modellen 74536TE har et garanteret lydtryksniveau på 100 dBA, hvori der er medtaget en usikkerhedsværdi (K) på 1 dBA.

Lydeffektniveauet er fastlagt i overensstemmelse med procedurerne beskrevet i ISO 11094.

# Vibrationsniveau for model 74534TE

**Hånd-Arm**

Målt vibrationsniveau for højre hånd = 0,8 $m/s^2$

Målt vibrationsniveau for venstre hånd = 0,6 $m/s^2$

Usikkerhedsværdi (K) = 0,4 $m/s^2$

De målte værdier er fastlagt i overensstemmelse med procedurerne beskrevet i EN ISO 5395:2013.

**Hele kroppen**

Målt vibrationsniveau = 0,79 $m/s^2$

Usikkerhedsværdi (K) = 0,39 $m/s^2$

De målte værdier er fastlagt i overensstemmelse med procedurerne beskrevet i EN ISO 5395:2013.

# Vibrationsniveau for model 74536TE

**Hånd-Arm**

Målt vibrationsniveau for højre hånd = 1,1 $m/s^2$

Målt vibrationsniveau for venstre hånd = 1,1 $m/s^2$

Usikkerhedsværdi (K) = 0,6 $m/s^2$

De målte værdier er fastlagt i overensstemmelse med procedurerne beskrevet i EN ISO 5395:2013.

**Hele kroppen**

Målt vibrationsniveau = 0,79 $m/s^2$

Usikkerhedsværdi (K) = 0,39 $m/s^2$

De målte værdier er fastlagt i overensstemmelse med procedurerne beskrevet i EN ISO 5395:2013.

# Hældningsindikator

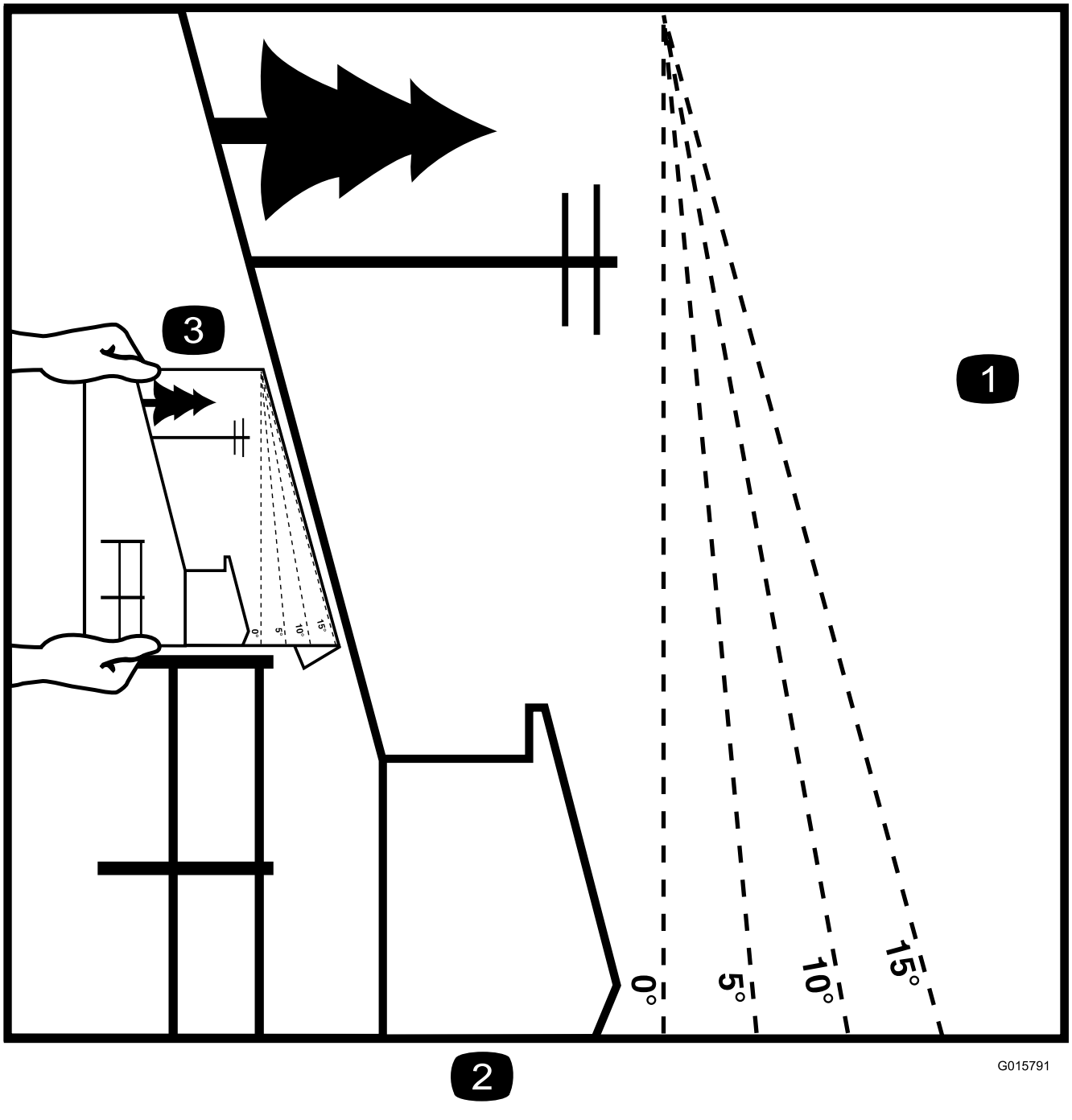


**Figur 3**

Det er tilladt at kopiere denne side til personlig brug.

1. Den maksimale hældning, det er sikkert at arbejde med maskinen på, er **15 grader**. Brug hældningsoversigten til at bestemme bakkers hældningsgrad før arbejde med maskinen. **Betjen aldrig maskinen på skråninger med større hældning end 15 grader.** Fold langs den relevante streg, så det passer til den anbefalede hældning.
2. Ret denne kant ind efter en lodret overflade (træ, bygning, hegnspæl osv.).
3. Eksempel på sammenligning af hældning med foldet kant.

# Sikkerheds- og instruktionsmærkater

Sikkerheds- og instruktionsmærkaterne kan nemt ses af operatøren og er placeret tæt på potentielle risikoområder. Beskadigede eller bortkomne mærkater skal udskiftes.

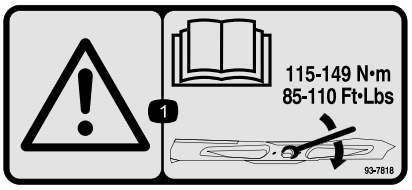


decal93-7818

**93-7818**

1. Advarsel – læs *betjeningsvejledningen* for at få instruktioner om tilspænding af knivbolten/møtrikken til 115 til 149 N·m.

decalbatterysymbols

**Batterisymboler**

Nogle af eller alle disse symboler findes på batteriet.

1. Eksplosionsfare
2. Ingen ild, åben flamme eller rygning.
3. Kaustisk væske/fare for kemisk forbrænding
4. Bær beskyttelsesbriller.
5. Læs *betjeningsvejledningen*.
6. Hold omkringstående på sikker afstand af batteriet.
7. Bær beskyttelsesbriller; eksplosive gasser kan forårsage blindhed og andre personskader.
8. Batterisyre kan forårsage blindhed og alvorlige forbrændinger.
9. Skyl omgående øjnene med vand, og søg hurtigt læge.
10. Indeholder bly; må ikke kasseres.

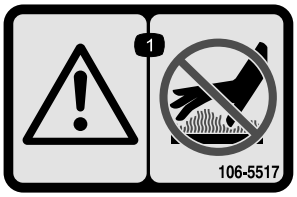


decal106-5517

**106-5517**

1. Advarsel – rør ikke ved den varme overflade.

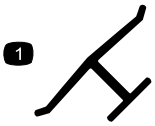


decaloemmarkt

**Producentens mærke**

1. Indikerer, at kniven er identificeret som en reservedel fra producenten af originalmaskinen.

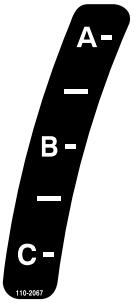


decal110-2067

**110-2067**

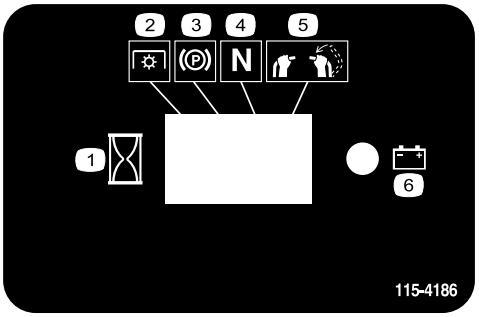


decal115-4186

**115-4186**

1. Interval
2. Kraftudtag
3. Parkeringsbremse
4. Neutral
5. Dødemandskontakt
6. Batteri

decal115-4212

**115-4212**

1. Hydraulikoliestand
2. Læs *Betjeningsvejledningen*.
3. Advarsel – rør ikke ved den varme overflade.

---

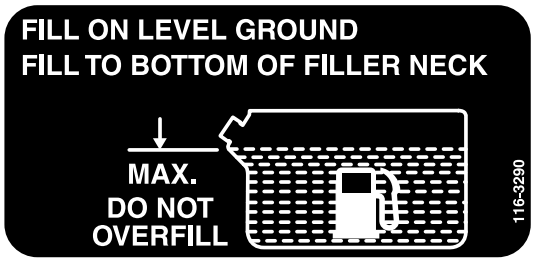


decal116-3290

**116-3290**

---

decal116-3267

**116-3267**

---

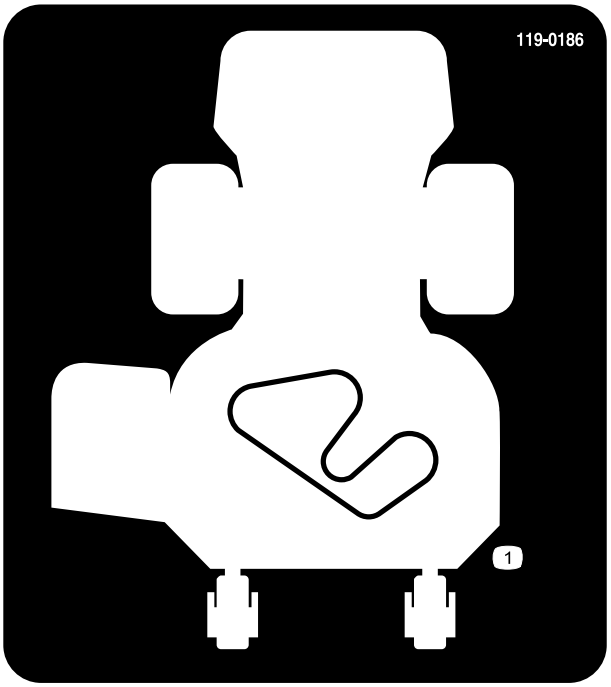


decal119-0186

**119-0186**

Kun modeller med 91 cm skjolde

1. Remføring

---

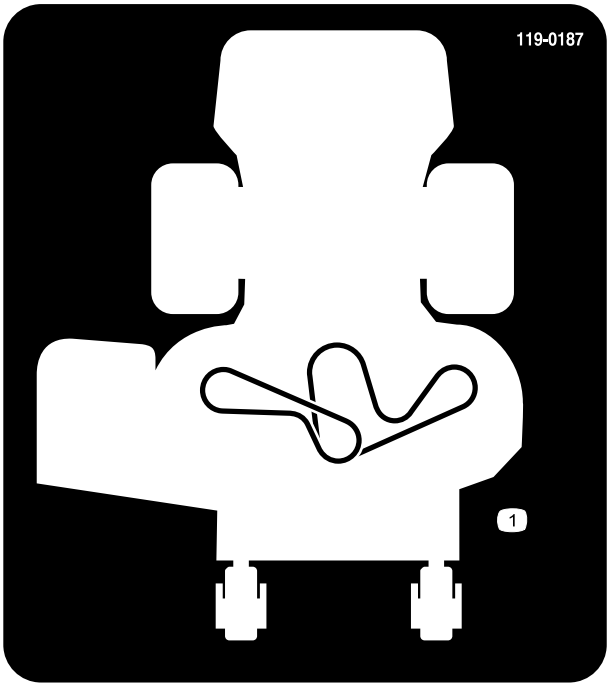


decal119-0187

**119-0187**

Kun modeller med 102 cm skjolde

1. Remføring

---

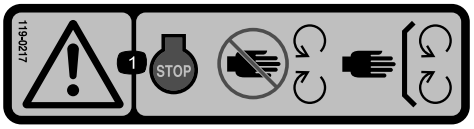


decal119-0217

**119-0217**

1. Advarsel – stop motoren, hold afstand til bevægelige dele; hold alle afskærmninger og sikkerhedsanordninger på plads.

---

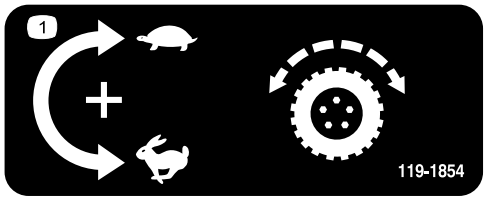


decal119-1854

**119-1854**

1. Knap til justering af traktionsdrevets hastighed

---

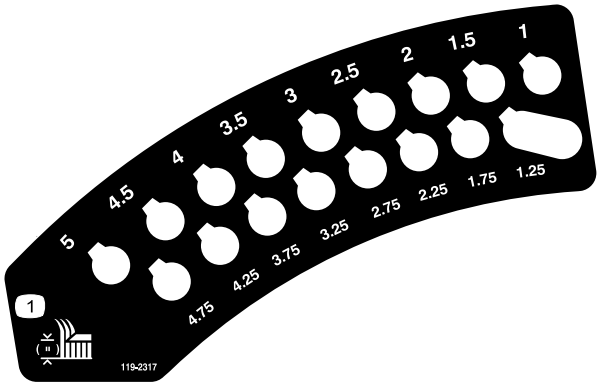


decal119-2317

**119-2317**

1. Klippehøjde (tommer)

---

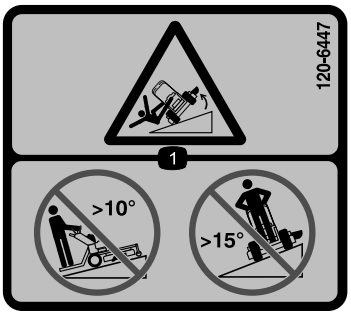


decal120-6447

**120-6447**

1. Tippefare – slå ikke græs op eller ned ad skråninger med en hældning på over 10 grader. Slå ikke græs på tværs af skråninger med en hældning på over 15 grader.

---

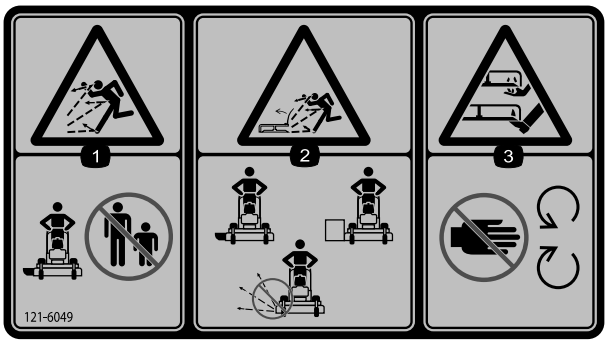


decal121-6049

**121-6049**

1. Fare for udslyngede genstande – hold omkringstående væk fra maskinen.
2. Fare for udslyngede genstande fra plæneklipperen – betjen ikke plæneklipperen med afmonterede afskærmninger eller skjolde.
3. Fare for at skære sig/amputation af hænder eller fødder med plæneklipperens skærekniv – hold hænderne på afstand af bevægelige dele.

---

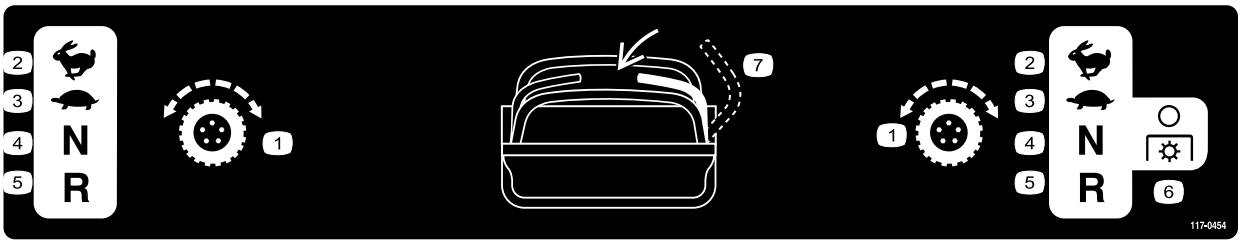


decal117-0454

**117-0454**

1. Traktionskontrol
2. Hurtig
3. Langsom
4. Neutral
5. Bakgear
6. Kraftudtag – udkoblet
7. Dødemandskontakt

---

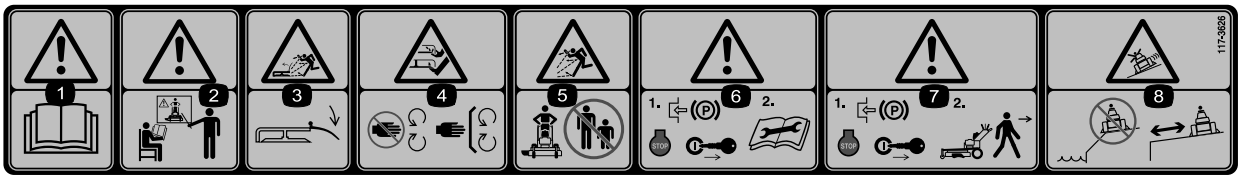


decal117-3626

**117-3626**

1. Advarsel – læs *betjeningsvejledningen.*
2. Advarsel – få undervisning, før denne maskine tages i brug.
3. Fare for udslyngede genstande – hold deflektoren på plads.
4. Risiko for at skære hænder og fødder (af) – hold afstand til bevægelige dele, og hold alle afskærmninger på plads.
5. Fare for udslyngede genstande – hold sikker afstand til maskinen.
6. Advarsel – aktiver parkeringsbremsen, sluk motoren, og tag tændrørskablet ud, før der udføres vedligeholdelse af maskinen.
7. Advarsel – aktiver parkeringsbremsen, og stop motoren, før maskinen forlades.
8. Fare for udskridning og mistet herredømme – kør ikke maskinen i nærheden af bratte afsatser eller vand. Hold sikker afstand til bratte afsatser.

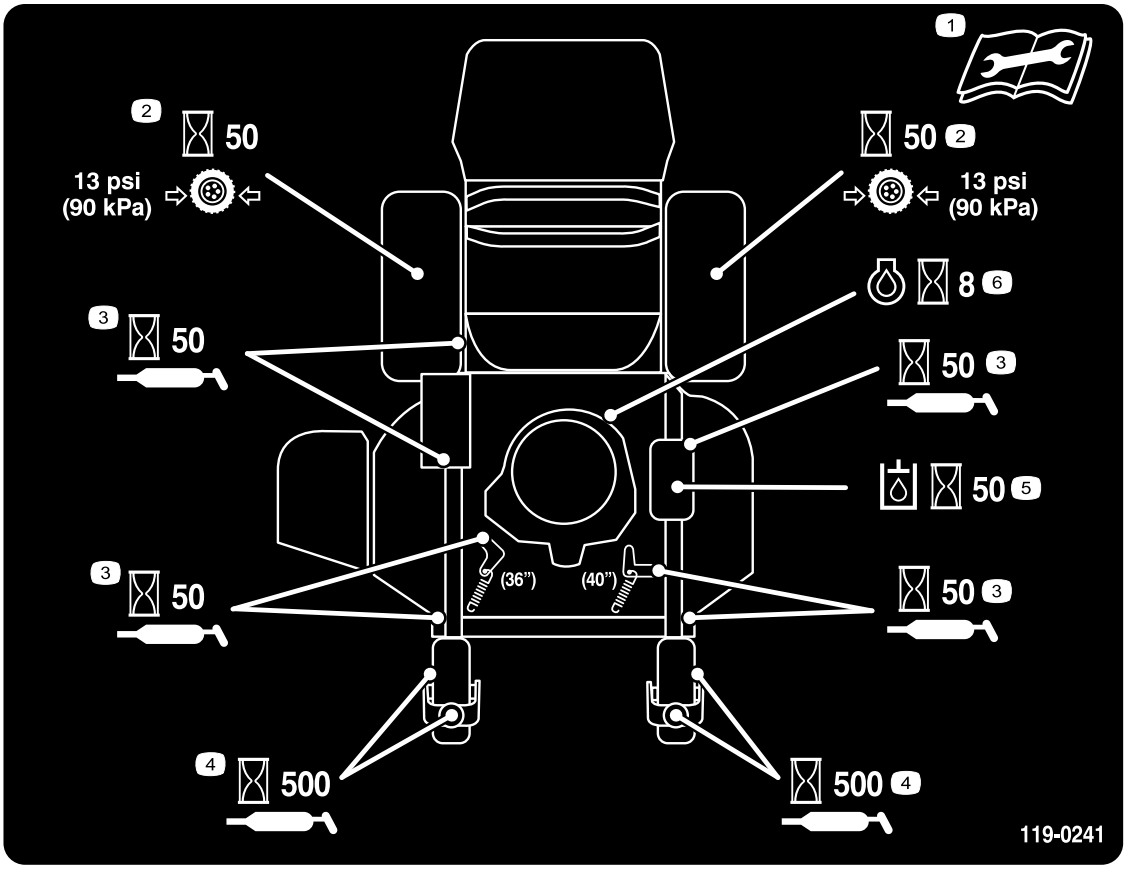


decal119-0241

**119-0241**

1. Læs *betjeningsvejledningen*, før der udføres vedligeholdelsesarbejde.
2. Kontroller drivhjulets dæktryk hver 50 timer.
3. Smør hver 50 timer.
4. Smør styrehjulet hver 500 timer.
5. Kontroller hydraulikolien hver 50 timer.
6. Kontroller motorolien hver 8 timer.

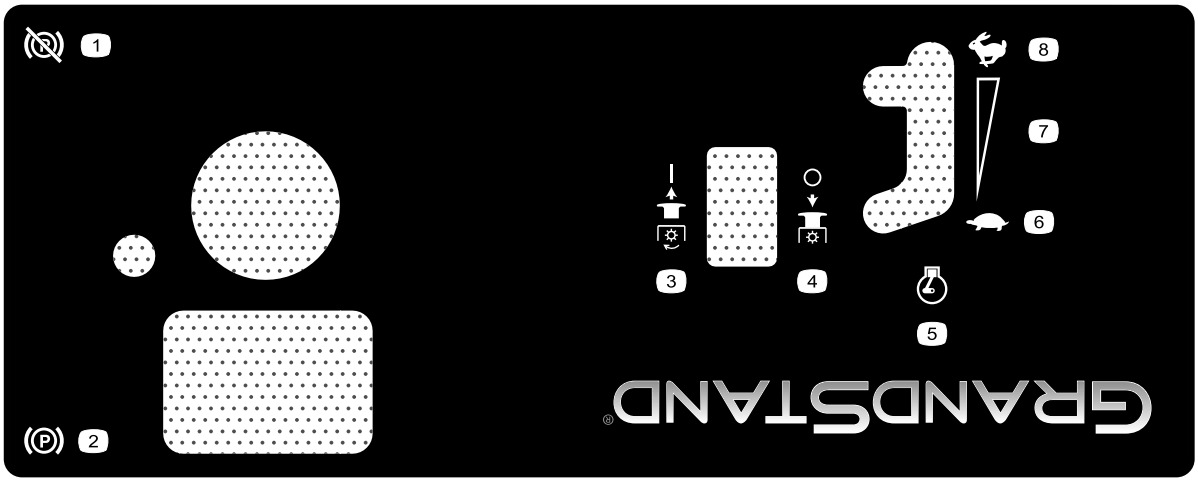


decal125-4679

**125-4679**

1. Parkeringsbremse – deaktiveret
2. Parkeringsbremse – aktiveret
3. PTO – tilkoblet
4. PTO – udkoblet
5. Motorhastighed
6. Langsom
7. Trinløs regulerbar indstilling
8. Hurtig

# Produktoversigt

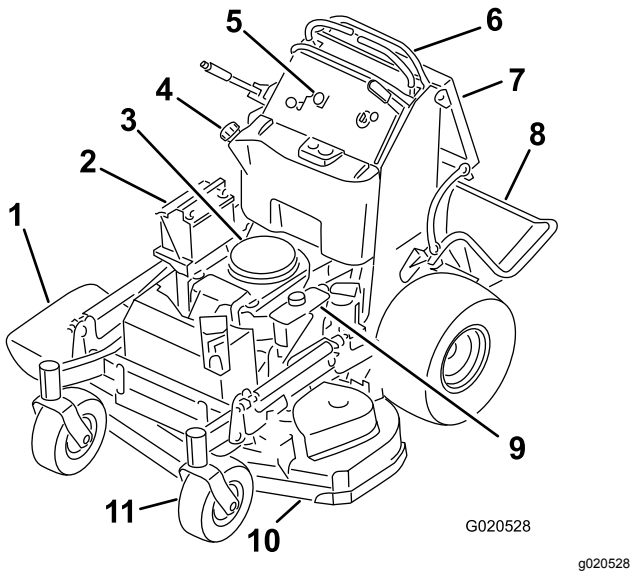


**Figur 4**

1. Sideudblæsningssliske
2. Batteri
3. Motor
4. Brændstoftank
5. Betjeningsanordninger
6. Bevægelseshåndtag
7. Operatørens pude
8. Platform (sænket position)
9. Hydrauliktank
10. Plæneklipperskjold
11. Forstyrehjul

# Betjeningsanordninger

Før du starter motoren og anvender maskinen, er det vigtigt, at du er fortrolig med alle maskinens betjeningsanordninger (Figur 5).

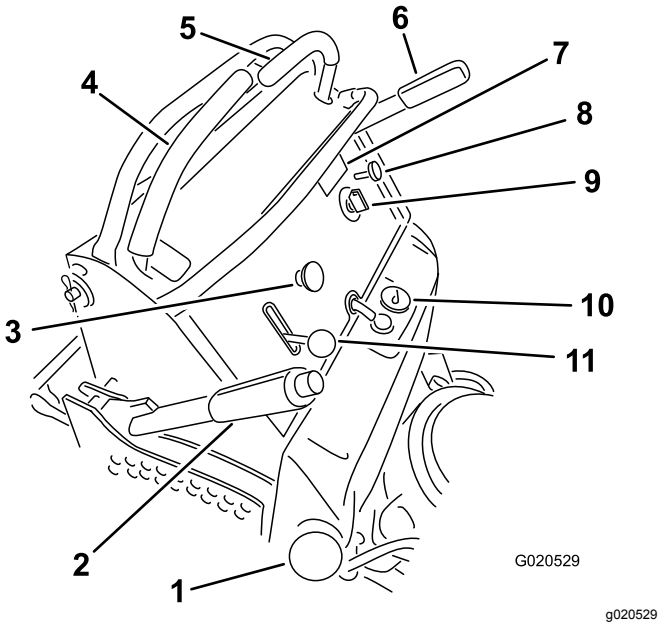


**Figur 5**

1. Tankdæksel
2. Klippehøjdehåndtag
3. Kontakt til regulering af skæreknive (kraftudtag)
4. Højre bevægelseshåndtag
5. Venstre bevægelseshåndtag
6. Parkeringsbremsehåndtag
7. Timetæller
8. Choker
9. Tændingskontakt
10. Brændstofmåler
11. Gashåndtag

# Timetæller

Timetælleren registrerer, hvor mange timer motoren har kørt. Den kører, når motoren kører. Brug disse tal til planlægning af regelmæssig vedligeholdelse (Figur 6).

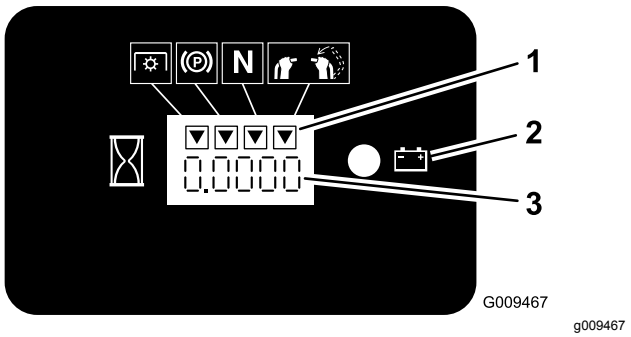


**Figur 6**

1. Sikkerhedslåssymboler
2. Batterilampe
3. Timetæller

## Brændstofmåler

Brændstofmåleren er placeret øverst på midten af tanken (Figur 5).

## Kontrollamper for sikkerhedslås

Der er symboler på timetælleren, som angiver med en sort trekant, at låsekomponenten befinder sig i den korrekte position (Figur 6).

## Batteriindikatorlampe

Når tændingsnøglen drejes til positionen ON (tændt) i nogle få sekunder, vises batterispændingen i det område, hvor timerne normalt vises.

Batterilampen tænder, når tændingen slås til, og når ladningen er under det korrekte driftsniveau (Figur 6).

## Gashåndtag

Gashåndtaget har positionerne HURTIG og LANGSOM.

## Choker

Brug chokeren, før du starter en kold motor.

## Kontakt til regulering af skæreknive (kraftudtag)

Kontakten til regulering af skæreknivene (kraftudtag) bruges til at aktivere den elektriske kobling, så skæreknivene kan køre med begge bevægelseshåndtag i midterste, ulåste position (Figur 5). Træk op i kontakten for at aktivere skæreknivene, og slip den. For at udkoble skæreknivene skal du skubbe kontakten til regulering af skæreknivene (kraftudtag) ned eller flytte eller slippe bevægelseshåndtagene til den NEUTRALE LÅSEPOSITION.

## Tændingskontakt

Tændingen bruges til at starte plæneklipperens motor (Figur 5). Kontakten har 3 positioner: FRA, KØR og START.

## Bevægelseshåndtag

Bevægelseshåndtagene bruges til at køre maskinen frem og tilbage og dreje den fra side til side.

## Brændstofafbryderventil

Luk brændstofafbryderventilen (placeret bag ved operatørens pude i brændstoftankens højre side), når plæneklipperen transporteres eller stilles til opbevaring.

## Redskaber/tilbehør

Der kan fås en række forskellige Toro-godkendte redskaber og tilbehør til brug sammen med maskinen, som gør den bedre og mere alsidig. Kontakt en autoriseret serviceforhandler eller gå ind på www.Toro.com for at få en liste over alt godkendt udstyr og tilbehør.

# Specifikationer

**Bemærk:** Specifikationer og design kan ændres uden forudgående varsel.

### Model 74534TE

| | |
|---|---|
| Klippebredde | 91 cm |
| Bredde med deflektoren nede | 131 cm |
| Længde med platformen nede | 188 cm |
| Længde med platformen oppe | 155 cm |
| Højde | 122 cm |
| Vægt | 343 kg |

### Model 74536TE

| | |
|---|---|
| Klippebredde | 102 cm |
| Bredde med deflektoren nede | 142 cm |
| Længde med platformen nede | 178 cm |
| Længde med platformen oppe | 145 cm |
| Højde | 122 cm |
| Vægt | 351 kg |

# Betjening

## Sæt sikkerheden i højsædet

Læs alle sikkerhedsforskrifterne nøje, og gør dig bekendt med de symboler, der findes i afsnittet om sikkerhed. Disse oplysninger kan hjælpe dig eller omkringstående personer med at undgå at komme til skade.

**⚠ FORSIGTIG**

**Denne maskine afgiver støj på mere end 85 dBA ved operatørens ører og kan give nedsat hørelse ved længere tids anvendelse.**

**Brug høreværn, når du betjener denne maskine.**

Brug beskyttelsesudstyr til øjne, ører og fødder.

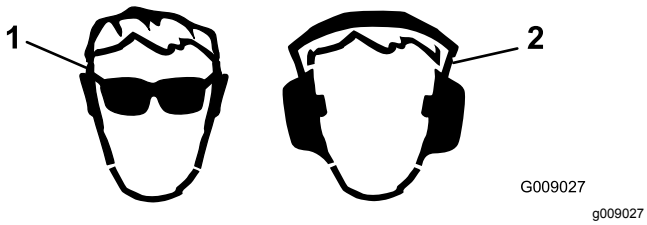


**Figur 7**

1. Anvend sikkerhedsbriller. 2. Bær høreværn.

## Påfyldning af brændstof

- For at opnå de bedste resultater skal du kun bruge ren, frisk (højst 30 dage gammel) blyfri benzin med et oktantal på 87 eller højere ((R+M)/2-ratingmetode).
- **Ethanol**: Benzin med op til 10 % ethanol (gasohol) eller 15 % MTBE (metyl-tertiær-butylæter) pr. volumen accepteres. Ethanol og MTBE er ikke det samme. Benzin med 15 % ethanol (E15) pr. volumen godkendes ikke til brug. **Brug aldrig benzin, der indeholder mere end 10 % ethanol pr. volumen**, som f.eks. E15 (indeholder 15 % ethanol), E20 (indeholder 20 % ethanol) eller E85 (indeholder op til 85 % ethanol). Hvis der anvendes ikke-godkendt benzin, kan det medføre ydelsesproblemer og/eller beskadigelse af motoren, som muligvis ikke er dækket af garantien.
- **Anvend ikke** benzin, der indeholder metanol.
- **Opbevar ikke** brændstof i hverken brændstoftanken eller brændstofdunke hen over vinteren, medmindre du anvender en brændstofstabilisator.
- **Fyld ikke** olie i benzin.

**⚠ FARE**

**Under visse forhold er benzin meget brandfarlig og yderst eksplosiv. En brand eller eksplosion forårsaget af benzin kan give dig eller andre forbrændinger samt medføre tingsskade.**

- **Fyld tanken udendørs i et åbent område, når motoren er kold. Tør eventuel spildt benzin op.**
- **Fyld aldrig brændstoftanken op inde i en lukket anhænger.**
- **Fyld ikke brændstoftanken helt op. Fyld benzin på brændstoftanken, indtil niveauet er 6-13 mm under bunden af påfyldningsstudsen. Denne tomme plads giver benzinen i brændstoftanken plads til at udvide sig.**
- **Ryg aldrig, når du håndterer benzin, og hold dig på afstand af åben ild eller steder, hvor benzindampe kan antændes af en gnist.**
- **Opbevar benzin i en godkendt beholder og utilgængeligt for børn. Køb aldrig benzin til mere end 30 dages forbrug.**
- **Betjen ikke maskinen medmindre hele udstødningssystemet er på plads og i god driftsmæssig stand.**

**⚠ FARE**

**Under visse omstændigheder kan der under påfyldning af brændstof udvikle sig statisk elektricitet, der kan antænde benzindampene. En brand eller eksplosion forårsaget af benzin kan give dig eller andre forbrændinger samt medføre tingsskade.**

- **Anbring altid benzindunke på jorden et stykke fra køretøjet, før påfyldning påbegyndes.**
- **Fyld ikke benzindunke inde i et køretøj eller på en lastbil eller anhænger, da indvendige tæpper eller plastikforinger i lastbiler kan isolere dunken og forsinke tabet af eventuel statisk elektricitet.**
- **Når det er praktisk muligt, skal benzindrevet udstyr fjernes fra lastbilen eller anhængeren og fyldes op igen, mens hjulene står på jorden.**
- **Hvis dette ikke er muligt, skal påfyldningen af udstyret finde sted på en lastbil eller anhænger med en bærbar beholder i stedet for direkte fra benzinstanderen.**
- **Hvis det er nødvendigt at benytte benzinstanderen, skal mundstykket hele tiden være i kontakt med kanten af åbningen i benzintanken eller dunken, indtil påfyldningen afsluttes.**

**⚠ ADVARSEL**

**Benzin er farligt eller dødbringende, hvis det indtages. Længere tids udsættelse for dampe kan forårsage alvorlige skader og sygdomme.**

- **Undgå længere tids indånding af dampe.**
- **Hold ansigtet væk fra spidsen af slangen og brændstoftanken eller stabilisatoråbningen.**
- **Undgå kontakt med huden, og vask spildte væsker af med sæbe og vand.**

## Brug af brændstofstabilisator

Brug af brændstofstabilisator i traktoren giver følgende fordele:

- Holder benzinen frisk ved opbevaring i 90 dage eller derunder. Ved længere tids opbevaring skal benzinen tappes af brændstoftanken.
- Renser motoren, når den kører.
- Forhindrer opbygning af gummiagtige lakaflejringer i brændstofsystemet, som medfører startvanskeligheder.

***Vigtigt:*** **Tilsæt aldrig brændstofadditiver, der indeholder metanol eller etanol.**

Tilsæt benzinen den korrekte mængde brændstofstabilisator.

**Bemærk:** Brændstofstabilisator er mest effektiv, når den blandes med frisk benzin. Brug altid brændstofstabilisator for at minimere risikoen for lakaflejringer i brændstofsystemet.

## Opfyldning af brændstoftanken

1. Parker maskinen på en plan flade.
2. Sluk for motoren og aktiver parkeringsbremsen.
3. Rengør området omkring brændstofdækslet, og afmonter dækslet.
4. Fyld brændstoftanken op til bunden af påfyldningsstudsen.

   **Bemærk:** Fyld ikke brændstoftanken helt op. Den tomme plads giver benzinen i brændstoftanken plads til at udvide sig.
5. Monter dækslet til brændstoftanken sikkert. Tør eventuel spildt benzin op.

# Kontrol af motoroliestanden

Før du starter motoren og bruger maskinen, skal du kontrollere oliestanden i motorens krumtaphus. Se anvisning under Kontrol af motoroliestanden (side 36).

# Indkøring af en ny maskine

Det tager tid, før nye motorer kommer op på fuld kraft. Der er større friktion ved nye plæneklipperskjolde og drivsystemer, hvilket betyder større motorbelastning. Giv nye maskiner en indkøringstid på 40 til 50 timer for at komme op på fuld kraft for at opnå den bedste ydelse.

# Betjening af parkerings-bremsen

Aktiver altid parkeringsbremsen, når du standser maskinen eller efterlader den uden opsyn. Kontroller, at parkeringsbremsen fungerer korrekt før hver brug.

Hvis parkeringsbremsen ikke holder plæneklipperen forsvarligt, skal den justeres. Se Justering af bremserne (side 48).

**⚠ FORSIGTIG**

**Børn eller omkringstående personer kan komme til skade, hvis de flytter eller forsøger at betjene maskinen, når operatøren ikke er til stede.**

**Fjern altid tændingsnøglen, og aktiver parkeringsbremsen, når du efterlader maskinen uden opsyn.**

## Aktivering af parkeringsbremsen

Parkeringsbremsen AKTIVERES ved at trække håndtaget bagud (Figur 8).

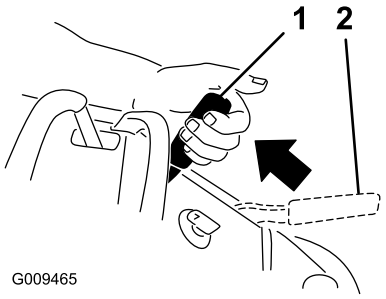


g009465

**Figur 8**

1. Parkeringsbremse aktiveret
2. Parkeringsbremse deaktiveret

## Deaktivering af parkeringsbrem-sen

Skub parkeringsbremsehåndtaget frem (Figur 8).

# Betjening af kontakten til regulering af skæreknivene (kraftudtag)

Kontakten til regulering af skæreknivene (kraftudtaget) bruges sammen med højre bevægelseshåndtag til at indkoble og udkoble skæreknivene.

## Indkobling af skæreknivene

1. Flyt højre bevægelseshåndtag til den midterste, ulåste position for at indkoble skæreknivene.
2. Træk kontakten til regulering af skæreknivene (kraftudtag) op, og slip den, samtidig med at højre bevægelseshåndtag holdes nede i den midterste, ulåste position.

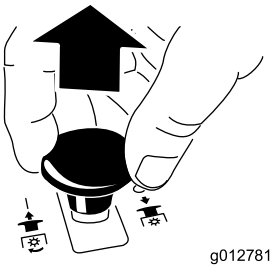


g012781

**Figur 9**

## Udkobling af skæreknivene

Følgende er to metoder til udkobling af skæreknivene:

- Skub kontakten til regulering af skæreknivene (kraftudtag) ned til positionen OFF (fra) (Figur 10).

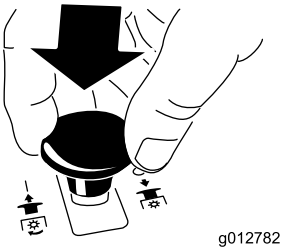


g012782

**Figur 10**

- Flyt bevægelseshåndtagene til NEUTRAL position, og flyt højre bevægelseshåndtag til NEUTRAL LÅSEPOSITION (Figur 11).

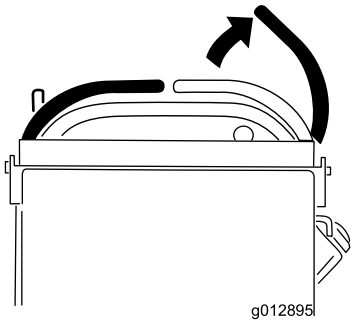


g012895

**Figur 11**

# Betjening af gashåndtaget

Gashåndtaget flyttes mellem positionerne FAST (hurtig) og SLOW (langsom) (Figur 12).

Brug altid positionen FAST, når skæreknivene indkobles med kontakten til regulering af skæreknivene (kraftudtag).

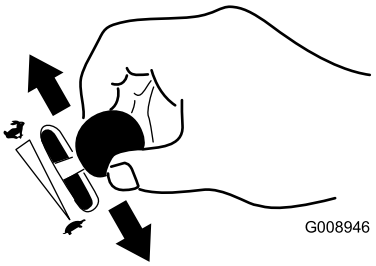


g008946

**Figur 12**

# Betjening af chokeren

Brug chokeren, før du starter en kold motor.

1. Hvis motoren er kold, skal chokeren bruges for at starte motoren.
2. Træk op i chokerhåndtaget for at aktivere chokeren, før tændingskontakten tages i brug (Figur 13).
3. Tryk chokerhåndtaget ned for at deaktivere chokeren, når motoren er startet (Figur 13).

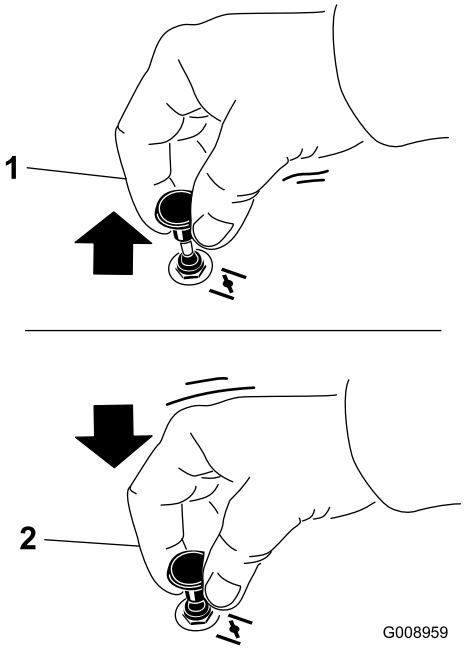


g008959

**Figur 13**

1. Positionen On (tændt)
2. Positionen Off (slukket)

# Betjening af tændingskontakten

***Vigtigt:*** **Aktiver ikke starteren i mere end 5 sekunder ad gangen. Hvis motoren ikke starter, skal du vente 15 sekunder mellem forsøgene. Følges disse instruktioner ikke, kan startermotoren brænde sammen.**

**Bemærk:** Det kan være nødvendigt at gentage cyklus for at starte motoren, når du starter den første gang, efter du har fyldt et helt tomt brændstofsystem med brændstof.

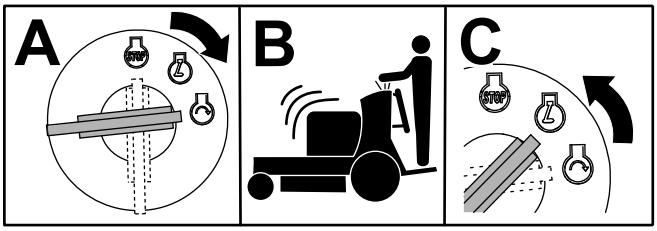


G031239
g031239

**Figur 14**

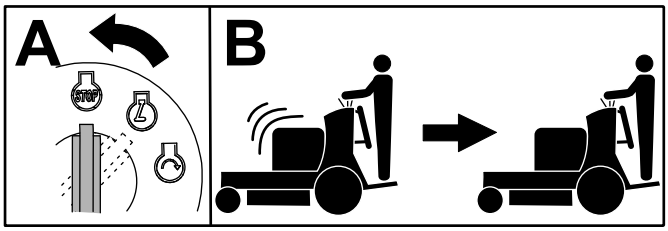


G031281
g031281

**Figur 15**

# Brug af brændstofafbryderventilen

Brændstofafbryderventilen er placeret bag operatørens pude i højre side.

Luk brændstofafbryderventilen ved transport, vedligeholdelse og opbevaring (Figur 16).

Kontroller, at brændstofafbryderventilen er åben, når motoren startes.

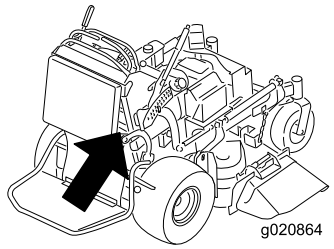

g020864

g020864

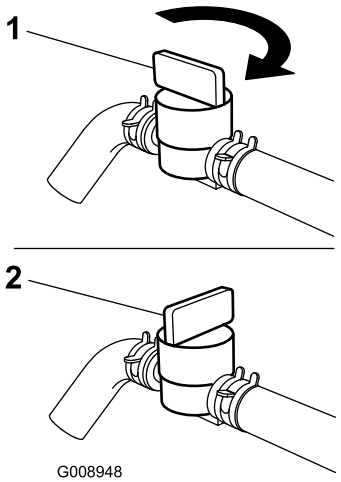


G008948

g008948

**Figur 16**

1. Positionen On (tændt)
2. Positionen Off (slukket)

# Start og standsning af motoren

## Start af motoren

***Vigtigt:*** **Aktiver ikke starteren i mere end 5 sekunder ad gangen. Hvis motoren ikke starter, skal du vente 15 sekunder mellem forsøgene. Følges disse instruktioner ikke, kan startermotoren brænde sammen.**

**Bemærk:** En varm eller brandvarm motor kræver muligvis ikke choker.

**Bemærk:** Det kan være nødvendigt at gentage cyklus for at starte motoren, når du starter den første gang, efter du har fyldt et helt tomt brændstofsystem med brændstof.

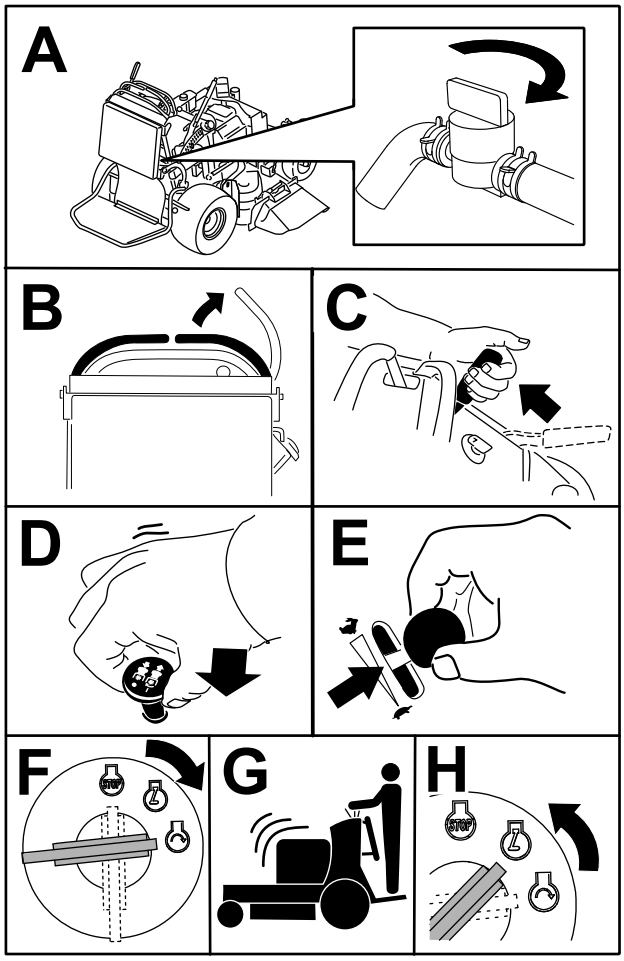


**Figur 17**

## Standsning af motoren

**⚠ FORSIGTIG**

**Børn eller omkringstående kan komme til skade, hvis de flytter eller forsøger at betjene maskinen, når operatøren ikke er til stede.**

**Fjern altid tændingsnøglen, og aktiver parkeringsbremsen, når du efterlader maskinen uden opsyn, selv hvis det blot er i nogle få minutter.**

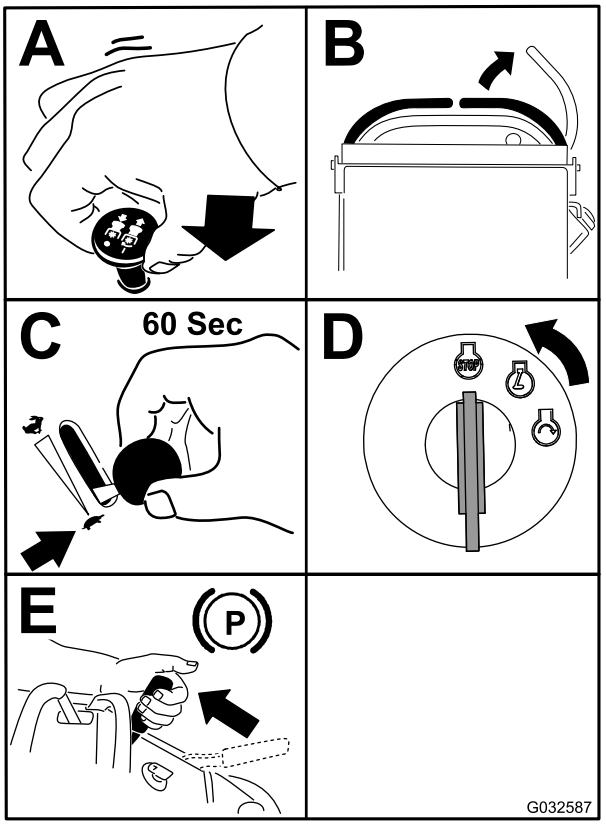


**Figur 18**

***Vigtigt:*** **Kontroller, at brændstofafbryderventilen er lukket, før maskinen transporteres eller opbevares, da der kan ske brændstoflækage. Træk tændrørskablet/tændrørskablerne af tændrøret før opbevaring for at forhindre, at maskinen starter ved et uheld.**

# Anvendelse af sikkerhedslåsesystemet

**⚠ FORSIGTIG**

**Hvis kontakterne til sikkerhedslåsesystemet frakobles eller bliver beskadigede, kan maskinen fungere uventet og forårsage personskade.**

- **Pil ikke ved sikkerhedskontakterne.**
- **Kontroller dagligt, at sikkerhedskontakterne fungerer, og udskift eventuelle beskadigede kontakter, før du betjener maskinen.**

## Sådan fungerer sikkerhedslåse-systemet

Sikkerhedslåsesystemet er udviklet med henblik på at forhindre, at skæreknivene drejer, medmindre et af følgende forekommer:

- Flyt højre bevægelseshåndtag til den midterste, ulåste position.
- Kontakten til regulering af skæreknive (kraftudtaget) er indkoblet.

  Sikkerhedslåsesystemet er konstrueret, så skæreknivene standses, hvis du flytter eller slipper det højre bevægelseshåndtag til den NEUTRALE LÅSEPOSITION.

  Timetælleren har symboler, som viser dig, hvornår låsekomponenten er i den korrekte position. Når komponenten er i den korrekte position, lyser en trekant i den tilhørende firkant.

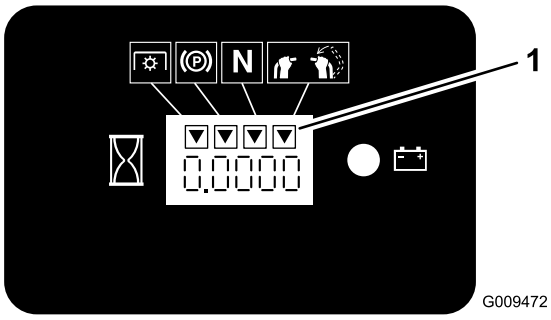


g009472

**Figur 19**

1. Trekanterne lyser, når låsekomponenterne er i den korrekte position.

## Afprøvning af sikkerhedslåsesy-stemet

**Eftersynsinterval:** Hver anvendelse eller dagligt

Kontroller altid sikkerhedslåsesystemet, før du betjener maskinen.

**Bemærk:** Hvis sikkerhedssystemet ikke fungerer som beskrevet i det følgende, skal der straks tilkaldes en autoriseret forhandler til at reparere sikkerhedssystemet.

1. Start motoren. Se Start af motoren (side 21).
2. Aktiver parkeringsbremsen.
3. Flyt højre bevægelseshåndtag til den midterste, ulåste position.

   **Bemærk:** Skæreknivene bør ikke dreje.
4. Flyt bevægelseshåndtagene fremad.

   **Bemærk:** Motoren skal stoppe.
5. Start motoren, og deaktiver parkeringsbremsen.
6. Flyt højre bevægelseshåndtag til den midterste, ulåste position.
7. Hold fortsat højre bevægelseshåndtag i den midterste, ulåste position, træk opad i kontakten til regulering af skæreknivene (kraftudtag), og slip.

   **Bemærk:** Koblingen bør blive aktiveret, og plæneklipperens skæreknive bør begynde at dreje.
8. Flyt eller slip højre bevægelseshåndtag til den neutrale låseposition.

   **Bemærk:** Skæreknivene bør holde op med at dreje, og motoren bør blive ved med at køre.
9. Skub kontakten til regulering af skæreknivene ned, og flyt højre bevægelseshåndtag ned til den midterste, ulåste position.
10. Hold fortsat højre bevægelseshåndtag i den midterste, ulåste position, træk opad i kontakten til regulering af skæreknivene (kraftudtag), og slip.

    **Bemærk:** Koblingen bør blive aktiveret, og plæneklipperens skæreknive bør begynde at dreje.
11. Skub kontakten til regulering af skæreknivene (kraftudtag) ned til positionen OFF (fra).

    **Bemærk:** Skæreknivene bør holde op med at dreje.
12. Træk kontakten til regulering af skæreknivene (kraftudtag) op, mens motoren kører, og slip uden at holde højre bevægelseshåndtag i den midterste, ulåste position.

    **Bemærk:** Skæreknivene bør ikke dreje.

**⚠ ADVARSEL**

**Operatørplatformen er tung og kan forårsage personskade, når den sænkes og hæves. Sænk eller hæv operatørens platform forsigtigt, da den kan forårsage skade, hvis den pludselig tabes.**

- **Læg ikke hænderne eller fingrene på platformens pivoteringsområde, når operatørens platform sænkes eller hæves.**
- **Sørg for, at platformen er understøttet, når du trækker låsestiften ud.**
- **Sørg for, at låsen fastgør platformen, når den foldes op. Skub den hårdt mod puden, så låsestiften låses på plads.**
- **Hold omkringstående væk, når platformen hæves eller sænkes.**

# Betjening af platformen

Du kan bruge maskinen med platformen oppe eller nede. Dine præferencer afgør, hvilken position der anvendes.

## Betjening af maskinen med hævet platform

Kør maskinen med hævet platform i følgende tilfælde:

- Plæneklipning ved bratte afsatser
- Plæneklipning af små områder, hvor maskinen er for stor
- Områder med lave overhængende grene eller forhindringer
- Læsning af maskinen med henblik på transport
- Kørsel op ad skråninger

Hæv platformen ved at trække det bageste af platformen op, så låsestiften og grebet låses på plads. Skub den hårdt mod puden, så låsestiften låses på plads.

## Betjening af maskinen med sænket platform

Kør maskinen med sænket platform i følgende tilfælde:

- Plæneklipning af de fleste områder
- Kørsel på skråninger
- Kørsel ned ad skråninger

Sænk platformen ved at skubbe platformen fremad mod puden, så trykket på låsestiften lettes, træk grebet ud, og sænk platformen (Figur 20).

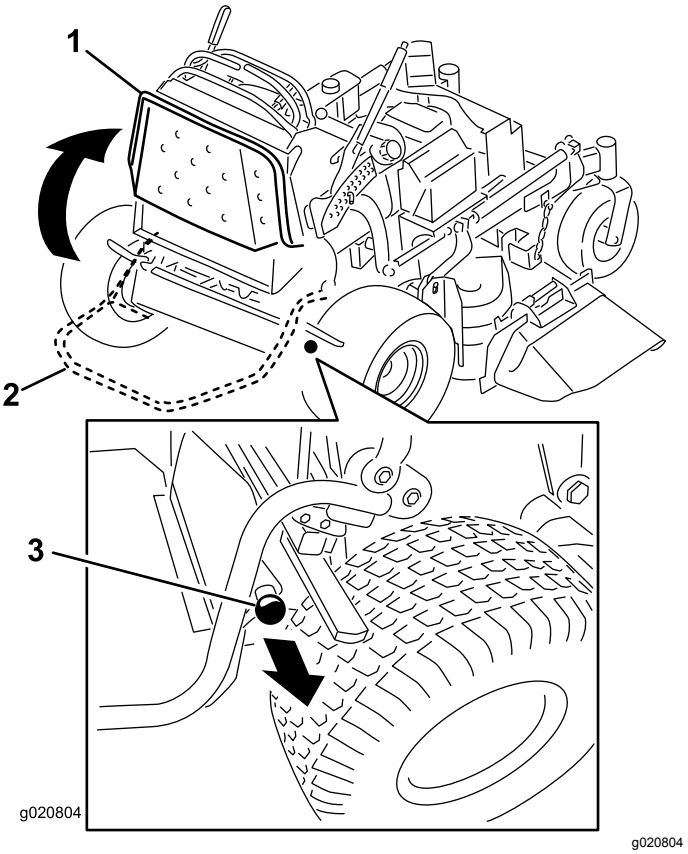


**Figur 20**

1. Hævet platform
2. Sænket platform
3. Træk grebet ud for at udløse platformen.

# Kørsel fremad og bakning

Gashåndtaget styrer motorens omdrejningstal målt i omdrejninger pr. minut. Indstil gashåndtaget til positionen HURTIG for at opnå den bedste ydelse. Kør altid med fuld kraft ved plæneklipning.

**⚠ FORSIGTIG**

**Maskinen kan dreje meget hurtigt, og du kan miste herredømmet over maskinen og forårsage personskade på dig og skade på maskinen.**

**Sæt farten ned, før du foretager skarpe sving.**

## Kørsel fremad

1. Deaktiver parkeringsbremsen. Se Deaktivering af parkeringsbremsen (side 18).
2. Flyt højre bevægelseshåndtag til den midterste, ulåste position.

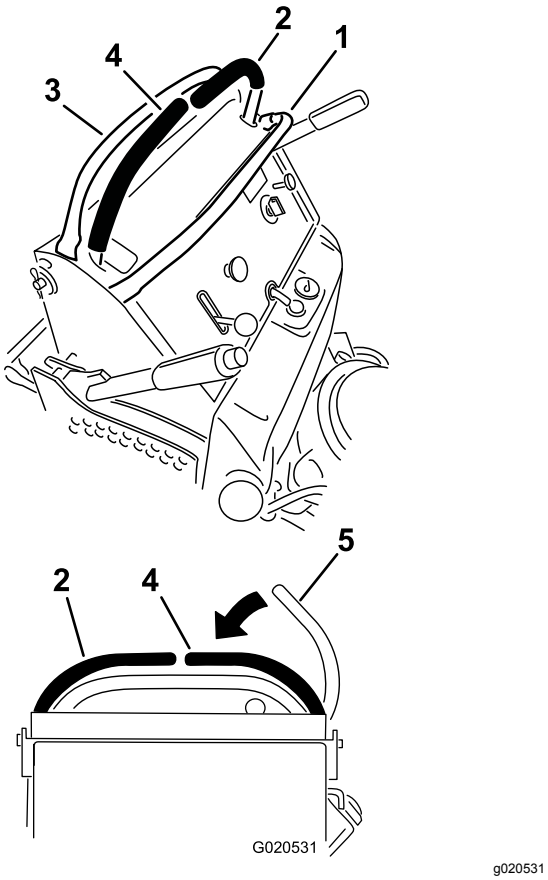


**Figur 21**

1. Forreste referencestang
2. Venstre bevægelseshåndtag
3. Bageste referencestang
4. Højre bevægelseshåndtag
5. Højre bevægelseshåndtag i den NEUTRALE LÅSEPOSITION

3. Sæt hastighedskontrolhåndtaget til den ønskede hastighed for at køre fremad.
4. Skub bevægelseshåndtagene langsomt fremad (Figur 22).

   **Bemærk:** Motoren standser, hvis du flytter et bevægelseshåndtag, mens parkeringsbremsen er aktiveret.

   **Bemærk:** Jo længere bevægelseshåndtagene flyttes den ene eller anden vej, jo hurtigere kører maskinen i den pågældende retning.

   **Bemærk:** Du kan stoppe ved at trække bevægelseshåndtagene tilbage til den NEUTRALE POSITION.

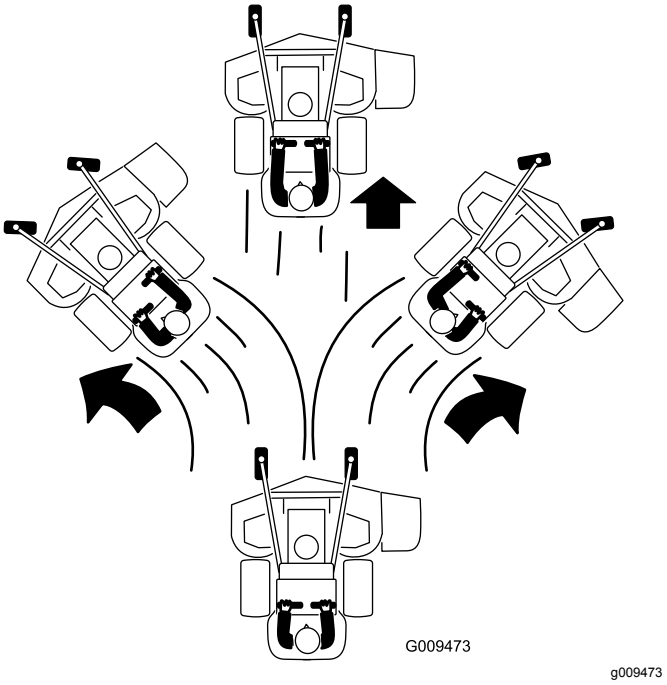


**Figur 22**

## Bakning

1. Flyt højre bevægelseshåndtag til den midterste, ulåste position.
2. Træk bevægelseshåndtagene langsomt bagud (Figur 23).

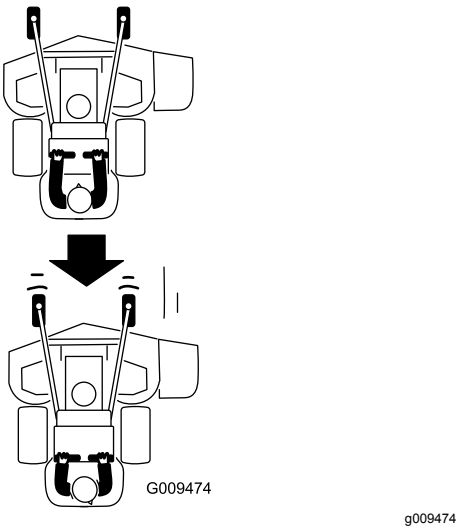


**Figur 23**

# Standsning af maskinen

Stands maskinen ved at sætte bevægelseshåndtagene i NEUTRAL, flytte højre bevægelseshåndtag til den NEUTRALE LÅSEPOSITION, udkoble kraftudtaget og dreje tændingsnøglen til SLUKKET POSITION.

Aktiver parkeringsbremsen, hver gang du forlader maskinen. Se Aktivering af parkeringsbremsen (side 18). Fjern nøglen fra tændingen.

**⚠ FORSIGTIG**

**Børn eller omkringstående personer kan komme til skade, hvis de flytter eller forsøger at betjene maskinen.**

**Fjern altid tændingsnøglen, og aktiver parkeringsbremsen, når du efterlader maskinen uden opsyn.**

# Manuel skubning af maskinen

Omløbsventilerne gør det muligt at skubbe maskinen manuelt, uden at motoren kører.

***Vigtigt:*** **Skub altid maskinen manuelt. Træk aldrig maskinen med et andet køretøj, da dette kan beskadige hydraulikken.**

1. Udkobl kraftudtaget, flyt bevægelseshåndtagene til den NEUTRALE LÅSEPOSITION, og aktiver parkeringsbremsen.
2. Sænk plæneklipperskjoldet til den laveste klippehøjde.

   **Bemærk:** Dette giver adgang til omløbsventilerne.
3. Åbn omløbsventilen på begge pumper ved at dreje dem 1 til 2 omgange mod uret (Figur 24).

   **Bemærk:** Derved får hydraulikvæsken mulighed for at løbe uden om pumperne, så hjulene kan dreje.

   **Bemærk:** Drej omløbsventilerne maks. 2 omgange, så ventilen ikke kommer ud af huset, og væsken løber ud.

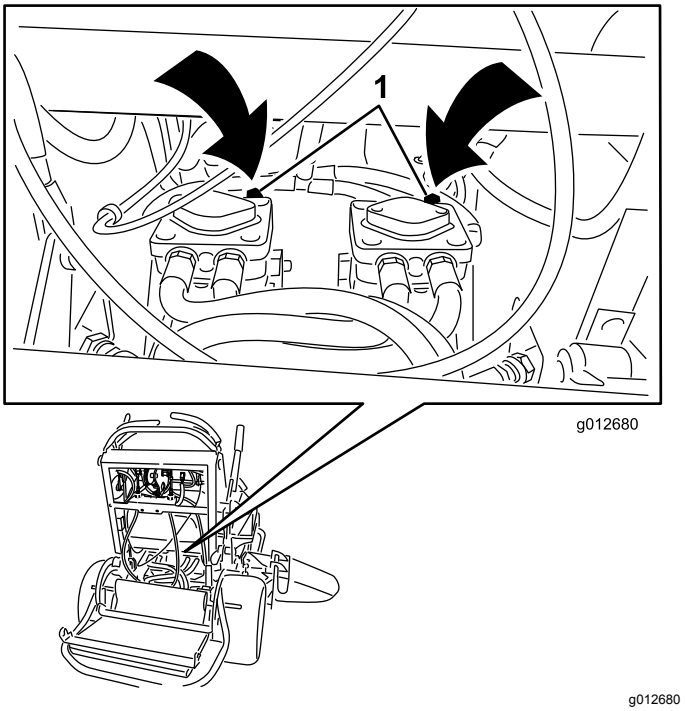


**Figur 24**

1. Pumpeomløbsventil

4. Deaktiver parkeringsbremsen.
5. Skub maskinen til det ønskede sted.
6. Aktiver parkeringsbremsen.
7. Luk omløbsventilerne, men overspænd dem ikke.
8. Tilspænd ventilerne med et moment på 12-15 Nm.

   ***Vigtigt:*** **Maskinen må ikke startes eller betjenes, når omløbsventilerne er åbne. Det kan medføre beskadigelse af systemet.**

# Transport af maskinen

Brug en robust anhænger eller lastbil til at transportere maskinen. Kontroller, at anhængeren eller lastbilen er udstyret med alle nødvendige bremser, lys og skilte som foreskrevet af loven. Læs alle sikkerhedsoplysninger omhyggeligt.

1. Hæv maskinens platform, før den køres op på anhængeren eller lastbilen.
2. Hvis du bruger en anhænger, skal du fastgøre den til trækkøretøjet og sætte sikkerhedskæderne på.
3. Tilslut om nødvendigt anhængerens bremser.
4. Sæt maskinen op på anhængeren eller lastvognen.
5. Sluk for motoren, fjern nøglen, aktiver bremsen, og luk brændstofventilen.

6. Brug metalstropperne på maskinen til at fastgøre maskinen til anhængeren eller lastbilen med stropper, kæder, kabler eller reb (Figur 25).

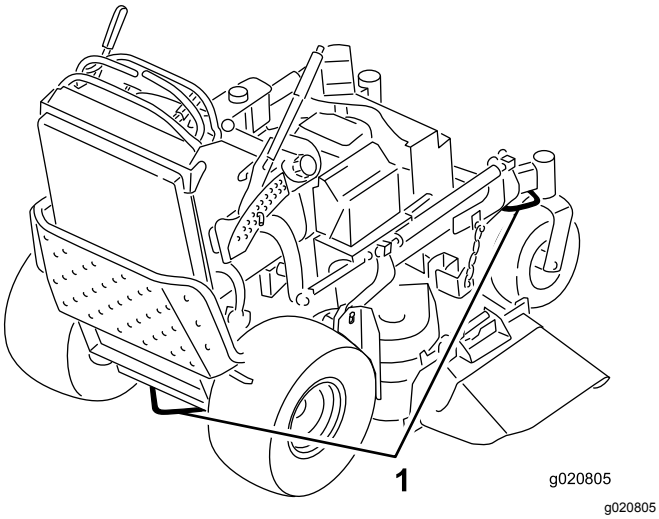


**Figur 25**

1. Traktionsenhedens bindepunktsøjer

# Læsning af maskinen

Vær yderst forsigtig, når du læsser maskiner på eller af en anhænger eller lastbil. Brug en rampe med fuld bredde, der er bredere end maskinen, under udførslen af denne procedure. Bak maskinen op ad rampen, og gå med den forlæns ned ad rampen (Figur 26).

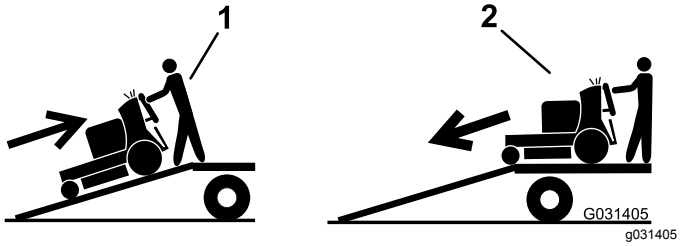


**Figur 26**

1. Bak maskinen op ad rampen.
2. Gå med maskinen ned ad rampen.

***Vigtigt:*** **Brug ikke smalle, individuelle ramper til hver side af maskinen.**

Sørg for, at rampen er lang nok til, at vinklen i forhold til jorden ikke overstiger 15 grader (Figur 27). På plan grund kræver dette, at rampen er mindst fire gange så lang som anhængerens højde eller lastbilens ladhøjde og ned til jorden. En stejlere vinkel kan medføre, at plæneklipperens dele sidder fast, når maskinen bevæger sig fra rampe til anhænger eller lastbil. Stejlere vinkler kan også få maskinen til at vippe, eller at man mister kontrollen. Hvis du læsser maskinen på eller i nærheden af en skråning, skal anhængeren eller lastbilen placeres på en sådan måde, at den vender nedad, og rampen vender op ad skråningen. Derved minimeres rampens vinkel.

**⚠ ADVARSEL**

**Pålæsning af en maskine på en anhænger eller lastbil øger risikoen for at vippe og kan forårsage alvorlig personskade eller død.**

- **Vær ekstra forsigtig, når maskinen køres på en rampe.**
- **Brug kun en rampe med fuld bredde. Brug ikke individuelle ramper til hver side af maskinen.**
- **Overskrid ikke en vinkel på 15 grader mellem rampen og jorden eller mellem rampen og anhænger eller lastbil.**
- **Sørg for, at rampen er mindst 4 gange så lang som anhængerens højde eller lastbilens ladhøjde og ned til jorden. Dette sikrer, at rampens vinkel ikke overstiger 15 grader på plan grund.**
- **Bak maskinen op ad ramper, og gå med den forlæns ned ad ramper.**
- **Undgå pludselig acceleration eller deceleration, når maskinen køres op på en rampe. Dette kan forårsage, at man mister kontrollen eller øge risikoen for at vælte.**

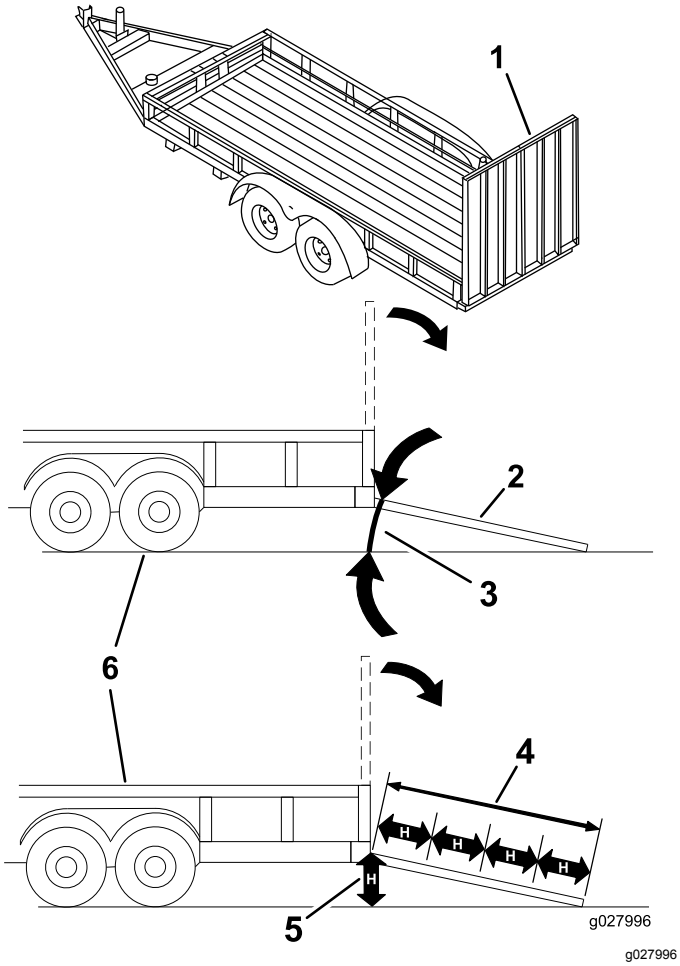


**Figur 27**

1. Rampe i fuld bredde i stuvet position.
2. Sidevisning af rampe i fuld bredde i læsseposition.
3. Maks. 15 grader
4. Rampen er mindst 4 gange så lang som anhængerens højde eller lastbilens ladhøjde ned til jorden
5. H= anhængerens højde eller lastbilens ladhøjde ned til jorden
6. Anhænger

# Sideudkasts eller kværnfunktion

Plæneklipperen er udstyret med en hængslet græsdeflektor, der blæser det afklippede græs til siden og ned mod plænen.

**⚠ FARE**

**Hvis ikke der er monteret græsdeflektor, udblæsningsdæksel eller komplet græsfang, udsætter du dig selv og andre for kontakt med skæreknivene og udslyngede genstande. Kontakt med plæneklipperens roterende skærekniv(e) og udslyngede genstande medfører personskade eller død.**

- **Fjern ikke græsdeflektoren fra plæneklipperen, da deflektoren leder materialerne ned mod plænen. Hvis græsdeflektoren beskadiges, skal den straks udskiftes.**
- **Placer aldrig hænder eller fødder under plæneklipperen.**
- **Forsøg aldrig at rense udblæsningsområdet eller skæreknivene, medmindre bøjlen er sluppet, og kraftudtaget er udkoblet. Drej tændingsnøglen til positionen OFF (Fra). Fjern desuden tændingsnøglen, og fjern tændrørskablet/tændrørskablerne fra tændrøret/tændrørene.**

# Justering af klippehøjden

Klippehøjden kan justeres fra 25 til 127 mm i intervaller på 6 mm.

1. Flyt klippehøjdehåndtaget til transportpositionen (hele vejen op).
2. Roter splitten 90 grader, og fjern den fra klippehøjdebeslaget.
3. Vælg det hul i klippehøjdebeslaget, som svarer til den ønskede klippehøjde, og sæt pinden i (Figur 28).
4. Tryk på den øverste knap og sænk klippehøjdehåndtaget ned på pinden (Figur 28).

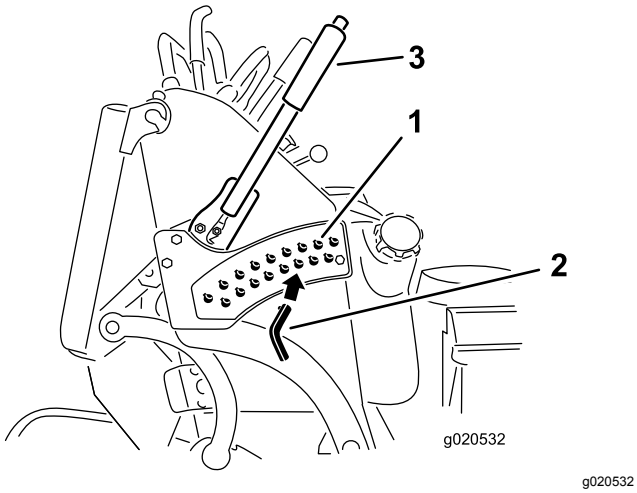


**Figur 28**

1. Klippehøjdehuller
2. Klippehøjdepind
3. Klippehøjdehåndtag

# Justering af udblæsnings-skærm

Plæneklipperens udblæsning kan justeres til forskellige typer klippeforhold. Placer knastlåsen og skærmen, så den bedste klippekvalitet opnås.

1. Udkobl kraftudtaget, flyt bevægelseshåndtagene til den NEUTRALE LÅSEPOSITION, og aktiver parkeringsbremsen.
2. Sluk for motoren, tag nøglen ud, og vent til alle bevægelige dele er standset, før du forlader betjeningspositionen.
3. Skærmen justeres ved at løsne møtrikken (Figur 29).
4. Juster skærmen og møtrikken i åbningen iht. den ønskede udblæsning og stram møtrikken.

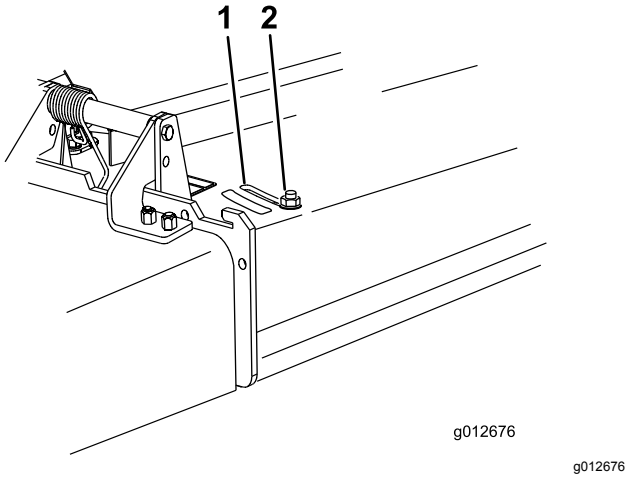


**Figur 29**

1. Åbning
2. Bolt

# Placering af udblæsnings-skærmen

Nedenstående tal er kun anbefalinger. Justeringerne vil variere i henhold til græstype, fugtindhold og græssets højde.

**Bemærk:** Hvis motoreffekten falder, og plæneklipperens hastighed er den samme, skal skærmen åbnes.

## Position A

Dette er den allerbageste position (se Figur 30). Benyt denne position til følgende:

- Klipning af kort, tyndtvoksende græs
- Ved tørre forhold
- Til mindre afklippede græsstykker.
- Blæser det afklippede græs længere væk fra plæneklipperen

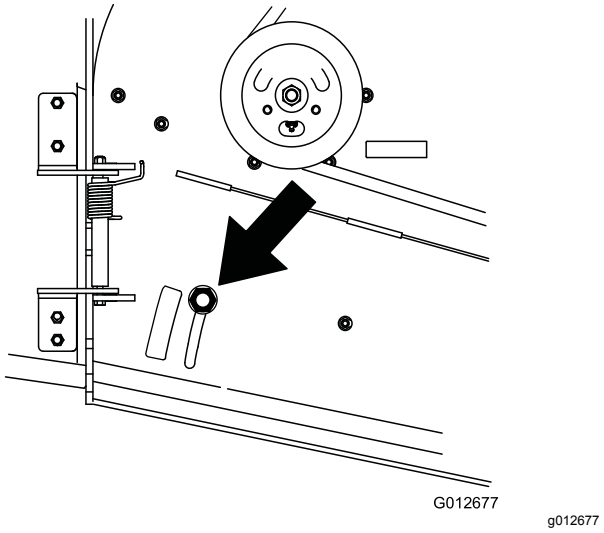


**Figur 30**

## Position B

Benyt denne position ved opsamling i pose (Figur 31).

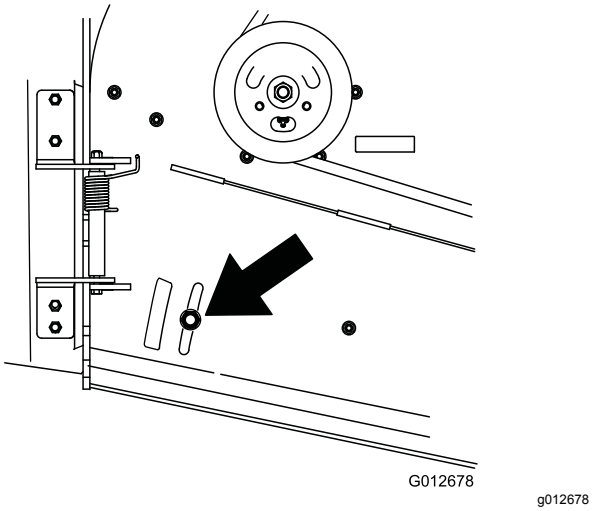


**Figur 31**

## Position C

Dette er den helt åbne position (Figur 32). Benyt denne position til følgende:

- Klipning af højt, tæt græs
- Ved våde forhold
- Sænker motorens strømforbrug
- Giver mulighed for øget hastighed ved tunge forhold

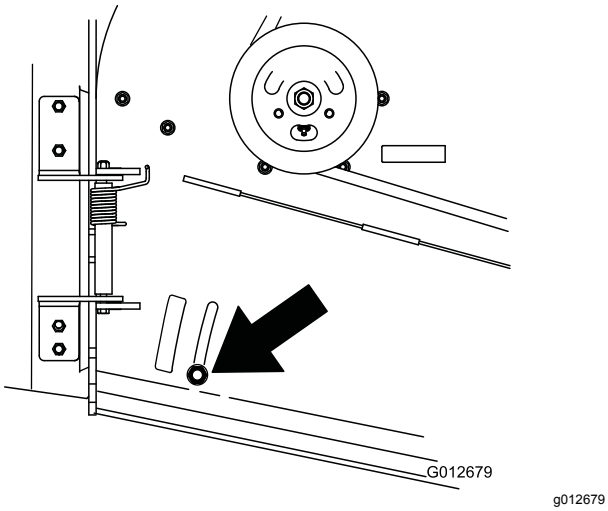


**Figur 32**

# Brug af kontravægte

- Vægtlodder monteres for at forbedre manøvredygtigheden, balancen og ydeevnen.
- Du kan tilføje eller fjern vægte for at opnå optimeret ydeevne ved forskellige plæneklipningsforhold og i henhold til din præference.
- Tilføj eller fjern én ad gangen, indtil du opnår den ønskede manøvredygtighed og balance.

**Bemærk:** Kontakt en autoriseret serviceforhandler for at bestille et vægtsæt.

**⚠ ADVARSEL**

**For store vægtændringer kan påvirke maskinens manøvredygtighed og funktionsmåde. Dette kan medføre alvorlig skade på dig og omkringstående personer.**

- **Foretag kun vægtændringer i små intervaller.**
- **Kontroller plæneklipperen efter hver vægtændring for at sikre, at maskinen kan betjenes sikkert.**

# Vedligeholdelse

**Bemærk:** Maskinens venstre og højre side er som set fra den normale betjeningsposition.

## Skema over anbefalet vedligeholdelse

| Vedligeholdelsesintervaller | Vedligeholdelsesprocedure |
|---|---|
| Efter de første 8 timer | • Skift motorolien.<br>• Kontroller hydraulikvæskestanden.<br>• Udskiftning af hydraulikfilteret. |
| Hver anvendelse eller dagligt | • Kontrollér sikkerhedslåsesystemet.<br>• Kontroller motoroliestanden.<br>• Rengør luftindtagsskærmen.<br>• Kontrol af bremser.<br>• Eftersyn af skæreknivene.<br>• Rengøring af plæneklipperens skjold. |
| For hver 25 timer | • Rengøring af skumluftfilterindsatsen. |
| For hver 50 timer | • Smør plæneklipperskjoldets styrearme (hyppigere under støvede eller snavsede forhold).<br>• Smør løfteforbindelsen (hyppigere under støvede eller snavsede forhold).<br>• Rens papirluftfilterindsatsen.<br>• Kontroller gnistskærmen (hvis der er en monteret).<br>• Kontroller dæktrykket.<br>• Kontrol af hydraulikvæskestanden. |
| For hver 100 timer | • Skift motorolien (oftere under støvede eller snavsede forhold).<br>• Kontroller og rengør tændrøret, og juster gabet.<br>• Kontroller batteriet.<br>• Kontroller den elektriske kobling.<br>• Kontroller og rengør motorkøleribber og -afskærmninger.<br>• Udskift pumpedrivremmen.<br>• Kontrol af plæneklipperskjoldets rem(-me).<br>• Udskift pumpedrivremmen.<br>• Kontrol af hydraulikslangerne. |
| For hver 200 timer | • Udskift papirluftfilterindsatsen.<br>• Skift af motoroliefilteret (oftere under støvede eller snavsede forhold). |
| For hver 250 timer | • Udskift hydraulikvæske, når der bruges Mobil® 1-olie. |
| For hver 300 timer | • Kontroller og juster ventilafstanden. Kontakt en autoriseret serviceforhandler. |
| For hver 500 timer | • Juster styrehjulets tapleje.<br>• Udskift hydraulikvæsken, når der bruges Toro® HYPR-OIL™ 500-hydraulikvæske.<br>• Udskiftning af hydraulikfilteret. |
| Før opbevaring | • Maling af beskadigede overflader.<br>• Udførelse af alle ovennævnte vedligeholdelsesprocedurer før opbevaring. |
| Årlig | • Smøring af de forreste styrehjuls drejeled (hyppigere under støvede eller snavsede forhold).<br>• Smør de styrehjulsnav.<br>• Udskift brændstoffilteret. |

***Vigtigt:*** **Se motorens betjeningsvejledning for at få yderligere oplysninger om vedligeholdelsesprocedurer.**

**⚠ FORSIGTIG**

**Hvis du lader nøglen sidde i tændingen, kan andre personer utilsigtet komme til at starte motoren og forårsage alvorlig personskade på dig eller andre omkringstående.**

**Fjern nøglen fra tændingen, og tag tændrørskablerne af tændrørene, før du udfører vedligeholdelsesarbejde. Læg tændrørskablerne til side, så de ikke kommer i berøring med tændrørene ved et uheld.**

# *Tiltag forud for vedligeholdelse*

## Hævning af plæneklipperen med henblik på vedligeholdelse

Plæneklipperens forende kan løftes op på bagenden, så der opnås adgang til maskinens underside med henblik på vedligeholdelse.

1. Hæv platformen. Se Betjening af platformen (side 23).
2. Fjern batteriet. Se Afmontering af batteriet (side 41).

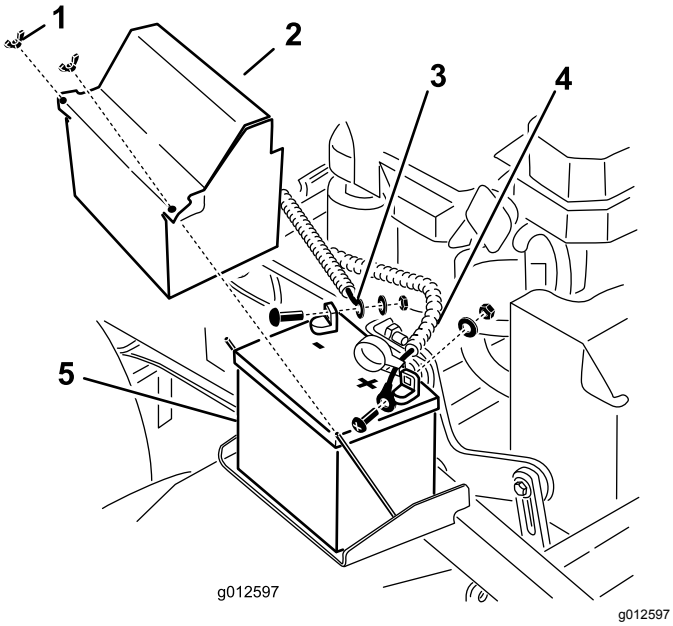


**Figur 33**

1. Vingemøtrik
2. Batteridæksel
3. Batteriets minuskabel (–)
4. Batteriets pluskabel (+)
5. Batteri

3. Tap benzinen af brændstoftanken. Se Tømning af brændstoftanken (side 40).
4. Fjern hydrauliktankens dæksel, læg et stykke plastik over åbningen, og sæt hydraulikdækslet på.

**Bemærk:** Dette forsegler hydrauliktanken, så den ikke lækker.

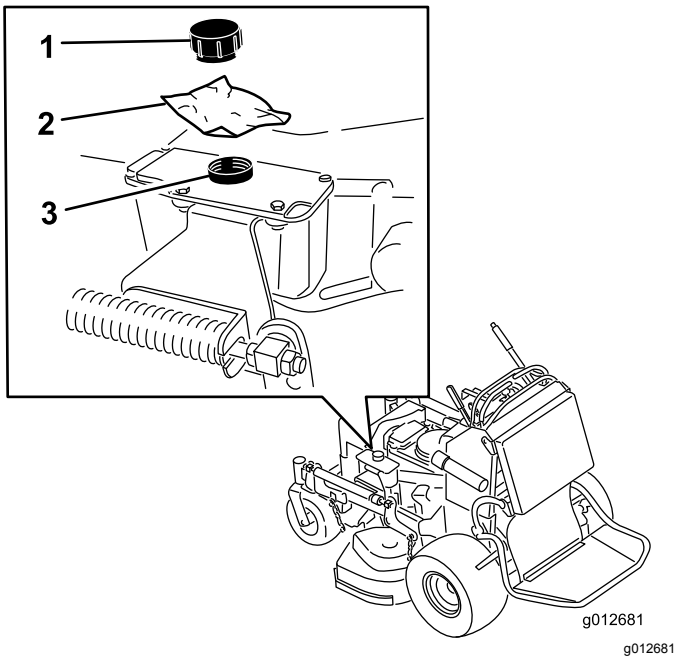


**Figur 34**

1. Dæksel
2. Stykke plastik
3. Hydrauliktank

5. Lad to personer løfte plæneklipperens forende, så den hviler på drivdækkene, og platformen er i hævet position.
6. Udfør nødvendig vedligeholdelse på maskinen.
7. Lad 2 personer sænke plæneklipperens forende ned på jorden.
8. Fjern plastikstykket under hydrauliktankens dæksel.
9. Sæt batteriet i maskinen.

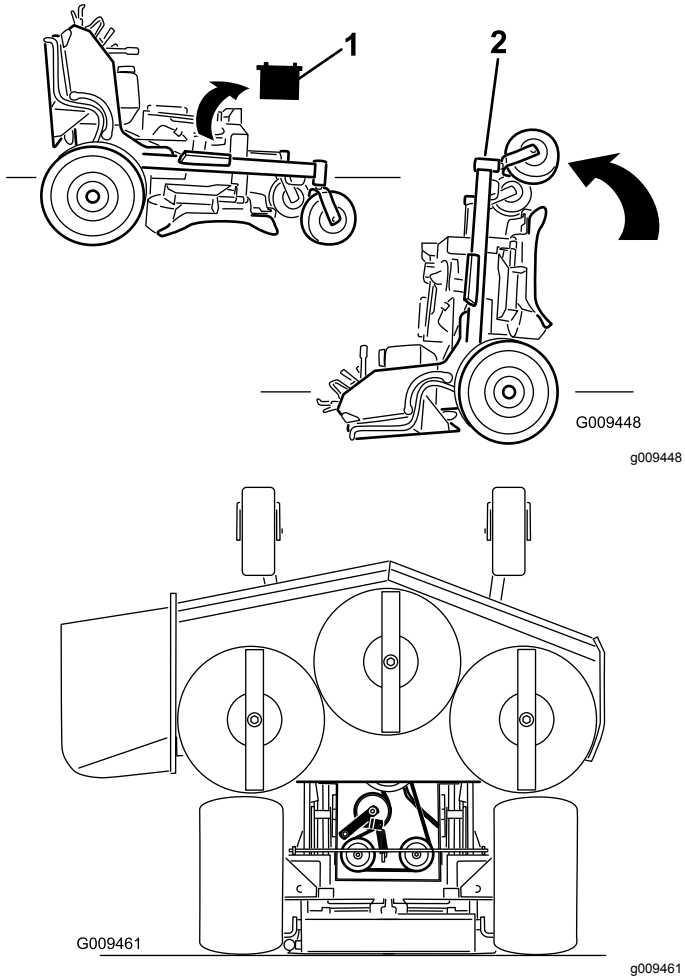


**Figur 35**

1. Tag batteriet ud
2. Lad to personer løfte plæneklipperens forende (sørg for, at platformen er oppe).

# Udløsning af puden med henblik på adgang bagfra

Du kan udløse puden for at opnå adgang til maskinen bagfra med henblik på vedligeholdelse eller justering.

1. Sænk platformen.
2. Fjern låseclipsene på hver side af puden.
3. Skub de store skiver med plastikbøsninger indad.
4. Fjern puden og sænk den ned til platformen.
5. Udfør nødvendig vedligeholdelse eller justering på maskinen.
6. Hæv puden, og sæt den på tapperne på begge sider af maskinen (Figur 36).
7. Skub de store skiver med plastikbøsningerne ind i pudebeslaget, og fastgør dem med en låseclips (Figur 36).

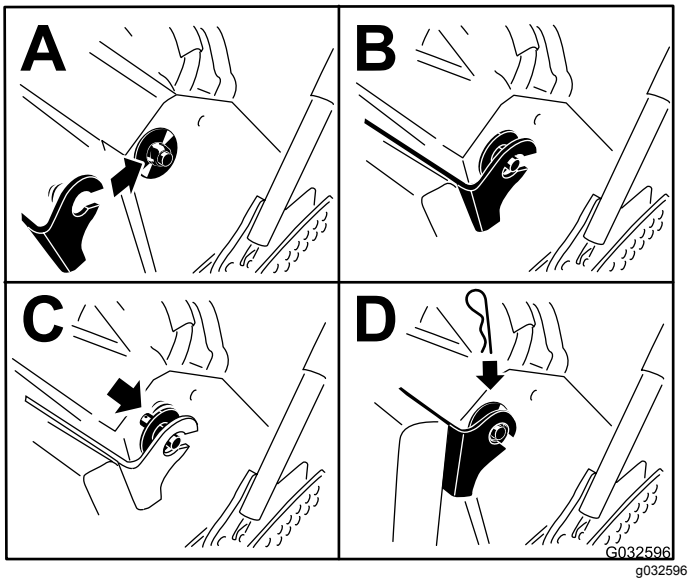


**Figur 36**

# Smøring

Fedt med lithiumfedt nr. 2 eller molybdænbaseret fedt.

## Smøring af maskinen

**Eftersynsinterval:** For hver 50 timer—Smør plæneklipperskjoldets styrearme (hyppigere under støvede eller snavsede forhold).

For hver 50 timer—Smør løfteforbindelsen (hyppigere under støvede eller snavsede forhold).

1. Udkobl kraftudtaget, og aktiver parkeringsbremsen.
2. Sluk for motoren, tag nøglen ud, og vent, til alle bevægelige dele er standset, før du forlader betjeningspositionen.
3. Rengør smøreniplerne med en klud.

   **Bemærk:** Sørg for at skrabe eventuel maling af forsiden på niplerne.
4. Slut en smørepistol til niplen.
5. Pump fedt ind i delene, indtil der begynder at løbe fedt ud af lejerne.
6. Tør overskydende smørefedt op.

Brug følgende grafiske oversigter til at finde smørepunkterne.

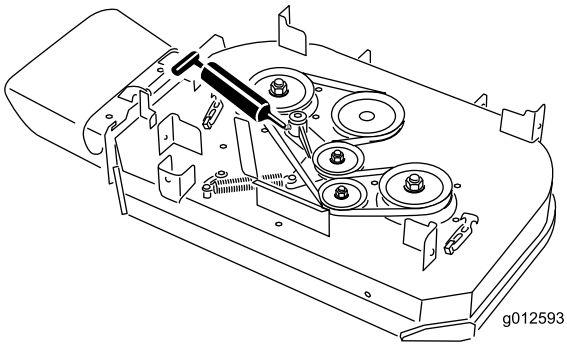


g012593

**Figur 37**

91 cm plæneklipperskjold

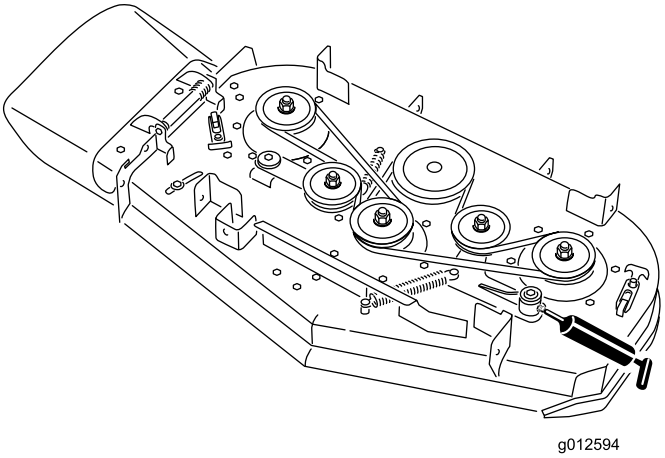


g012594

**Figur 38**

102 cm plæneklipperskjold

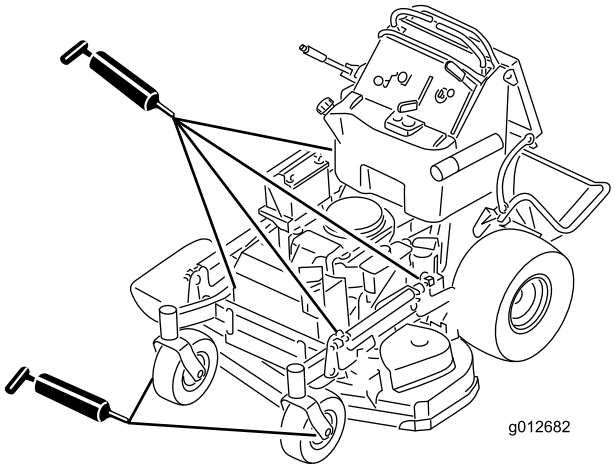


g012682

**Figur 39**

## Smøring af de forreste styrehjuls drejeled

**Eftersynsinterval:** Årlig

1. Fjern støvhætten, og juster styrehjulenes drejeled. Se Justering af styrehjulets tapleje (side 45).

   **Bemærk:** Lad støvhætten være taget af, indtil smøringen er fuldført.
2. Fjern den sekskantede prop.
3. Skru en fedtfitting ind i hullet.
4. Pump fedt ind i fittingen, indtil det begynder at løbe ud omkring det øverste leje.
5. Fjern fedtfittingen fra hullet.
6. Monter den sekskantede prop og hætte.

# Smøring af styrehjulnavene

**Eftersynsinterval:** Årlig

1. Sluk for motoren, vent på, at alle bevægelige dele standser, aktiver parkeringsbremsen, og tag nøglen ud.

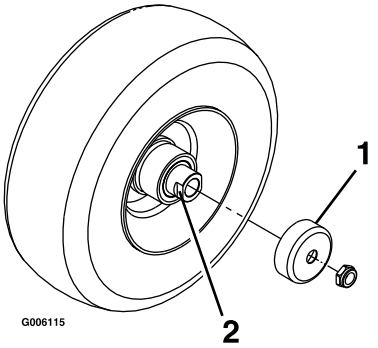


g006115

**Figur 40**

1. Pakningsafskærmning
2. Afstandsmøtrik med nøgleflader

2. Afmonter styrehjulet fra styrehjulsgaflerne
3. Fjern pakningsafskærmningerne fra hjulnavet.
4. Fjern en afstandsbøsning fra akselenheden i styrehjulet.

   **Bemærk:** Der er påført gevindlåseklæbemiddel for at låse afstandsmøtrikkerne til akslen. Fjern akslen (mens den anden afstandsmøtrik stadig er monteret på den) fra hjulsamlingen.
5. Lirk pakningerne ud, efterse lejerne for slid eller beskadigelse, og udskift dem efter behov.
6. Pak lejerne med universalfedt.
7. Sæt 1 leje og 1 pakning i hjulet.

   **Bemærk:** Udskift forseglingerne.
8. Hvis begge afstandsmøtrikker er fjernet fra akslen (eller slået løse), skal der påføres gevindlåseklæbemiddel på én af afstandsmøtrikkerne, som skrues på akslen med nøglefladerne vendende udad.

   **Bemærk:** Skru ikke afstandsmøtrikken hele vejen ned på akslen. Efterlad et mellemrum på cirka 3 mm fra afstandsmøtrikkens udvendige overflade til enden af akslen inde i møtrikken.
9. Sæt den samlede møtrik og aksel i hjulet på siden af hjulet med den ny pakning og lejet.
10. Med den åbne side af hjulet opad fyldes det indvendige område af hjulet rundt om akslen med universalfedt.
11. Sæt det andet leje og den nye pakning i hjulet.
12. Påfør gevindlåseklæbemiddel på den anden afstandsmøtrik, og sæt den på akslen med nøglefladerne udad.
13. Tilspænd møtrikken med et moment på 8-9 Nm, løsn den, og tilspænd den derefter til 2-3 Nm.

    **Bemærk:** Sørg for, at akslen ikke rager ud over møtrikkerne.
14. Sæt pakningsafskærmningerne over hjulnavet, og sæt hjulet i styrehjulsgaflen.
15. Sæt styrehjulsbolten på, og spænd møtrikken helt.

***Vigtigt:*** **Efterse lejejusteringen ofte ved at dreje styrehjulsdækket for at forhindre skader på pakninger og lejer. Dækket må ikke dreje frit (i mere end 1-2 omgange) eller have sidelæns spil. Hvis hjulet drejer frit, skal afstandsmøtrikkens tilspændingsmoment justeres, indtil der opstår en anelse modstand, og der skal påføres gevindlåseklæbemiddel.**

# Motorvedligeholdelse

## Serviceeftersyn af luftfilteret

**Eftersynsinterval:** For hver 300 timer

### Eftersynsinterval/specifikation

Efterse skum- og papirindsatser, og udskift dem, hvis de er beskadigede eller meget snavsede.

**Bemærk:** Luftfilteret skal efterses oftere under meget støvede eller sandede forhold (efter få timers brug).

***Vigtigt:*** **Smør ikke skum- eller papirindsatsen.**

### Afmontering af skum- og papirindsatser

1. Udkobl kraftudtaget, og aktiver parkeringsbremsen.
2. Sluk for motoren, tag nøglen ud, og vent, til alle bevægelige dele er standset, før du forlader betjeningspositionen.
3. Rengør området omkring luftfilteret for at forhindre snavs i at trænge ind i motoren og forårsage beskadigelse (Figur 41).
4. Løsn dækselgrebene, og afmonter luftfilterdækslet (Figur 41).
5. Skru slangeklemmen af, og afmonter luftfilterenheden (Figur 41).
6. Træk forsigtigt skumindsatsen af papirindsatsen (Figur 41).

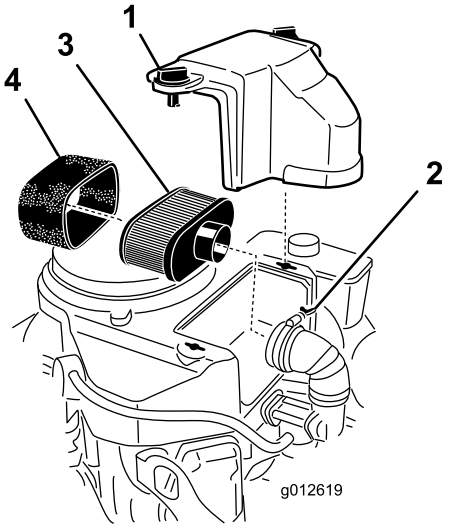


g012619

**Figur 41**

1. Dæksel
2. Slangeklemme
3. Papirindsats
4. Skumindsats

## Rengøring af skumluftfilterindsatsen

**Eftersynsinterval:** For hver 25 timer

1. Vask skumindsatsen med flydende sæbe og varmt vand. Når indsatsen er ren, skal den skylles omhyggeligt.
2. Tør indsatsen ved at klemme den i en ren klud.

   ***Vigtigt:*** **Udskift skumindsatsen, hvis den er slidt eller beskadiget.**

## Eftersyn af papirluftfilterindsatsen

**Eftersynsinterval:** For hver 50 timer—Rens papirluftfilterindsatsen.

For hver 200 timer—Udskift papirluftfilterindsatsen.

1. Rens papirindsatsen ved forsigtigt at banke på den for at fjerne støv.

   **Bemærk:** Hvis papirindsatsen er meget snavset, skal den udskiftes med en ny (Figur 41).
2. Undersøg indsatsen for revner, oliefilm eller beskadigelse af gummipakningen.

## Montering af skum- og papirindsatser

***Vigtigt:*** **For at undgå motorskade skal der altid være monteret et komplet skum- og papirluftfilter, når motoren betjenes.**

1. Skub forsigtigt skumindsatsen ned over papirluftfilterindsatsen (Figur 41).
2. Placer luftfilteret på bundpladen eller slangen, og monter det (Figur 41).
3. Sæt luftfilterdækslet på plads, og tilspænd dækselgrebet (Figur 41).

# Serviceeftersyn af motorolien

**Eftersynsinterval:** Hver anvendelse eller dagligt—Kontroller motoroliestanden.

Efter de første 8 timer—Skift motorolien.

For hver 100 timer—Skift motorolien (oftere under støvede eller snavsede forhold).

For hver 200 timer—Skift af motoroliefilteret (oftere under støvede eller snavsede forhold).

**Bemærk:** Der er forskellige oliekapaciteter for de forskellige modeller i denne vejledning. Sørg for at bruge den korrekte mængde olie.

***Vigtigt:*** **Tilføj 80 % af olien, og fyld derefter gradvist op, indtil den når "Full"-mærket (fuld) på målepinden.**

**Olietype**: Selvrensende olie (API-service SF, SG, SH, SJ eller SL)

**Motoroliekapacitet:** 1,7 l uden filter. 1,5 l med filter.

**Viskositet:** Se nedenstående tabel:

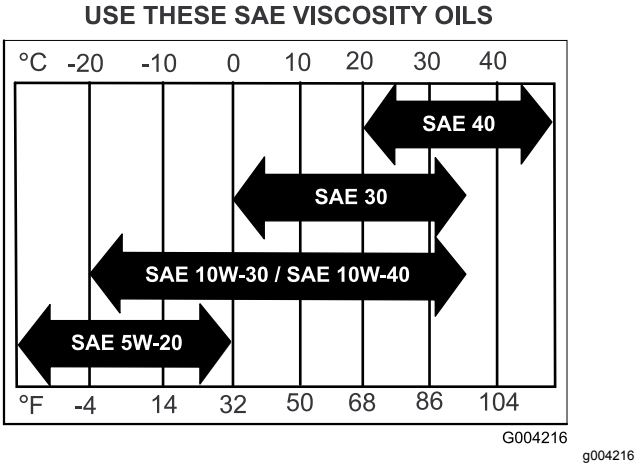


**Figur 42**

## Kontrol af motoroliestanden

**Bemærk:** Kontroller olien, mens motoren er kold.

**⚠ ADVARSEL**

**Kontakt med varme overflader kan forårsage personskade.**

**Hold hænder, fødder, ansigt, tøj og andre kropsdele væk fra lydpotten og andre varme overflader.**

***Vigtigt:*** **Undgå at fylde for meget olie på krumtaphuset, da dette kan medføre beskadigelse af motoren. Lad ikke motoren køre med olien**

**under mærket Low (lav), da dette kan beskadige motoren.**

1. Udkobl kraftudtaget, flyt bevægelseshåndtagene til den NEUTRALE LÅSEPOSITION, og aktiver parkeringsbremsen.
2. Sluk for motoren, tag nøglen ud, og vent, til alle bevægelige dele er standset, før du forlader betjeningspositionen (Figur 43).

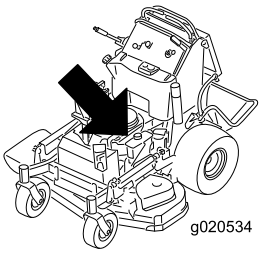


g020534

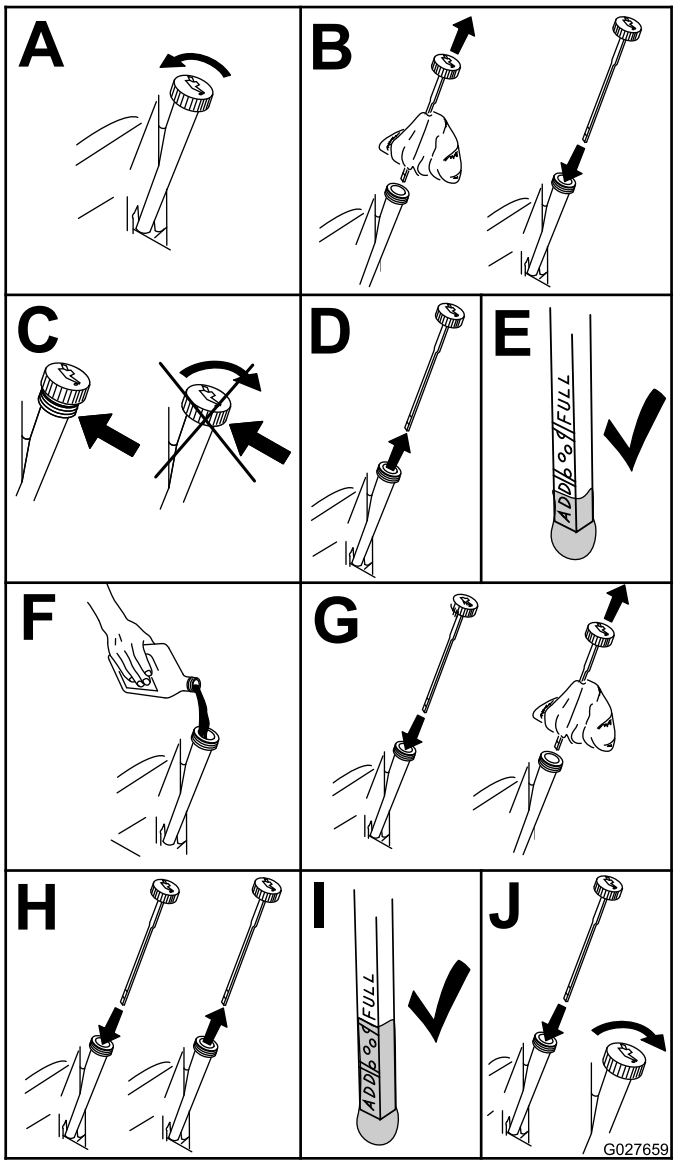


g027659

**Figur 43**

# Skift af motorolien

**Bemærk:** Bortskaf den brugte olie på et genbrugsanlæg.

1. Parker maskinen, så dræningssiden befinder sig lidt lavere end den modsatte side, så det sikres, at al olien drænes.
2. Udkobl kraftudtaget, flyt bevægelseshåndtagene til den NEUTRALE LÅSEPOSITION, og aktiver parkeringsbremsen.
3. Sluk for motoren, tag nøglen ud, og vent til alle bevægelige dele er standset, før du forlader betjeningspositionen (Figur 44).
4. Skift motorolien som vist i Figur 44.

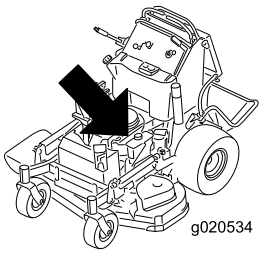


g020534

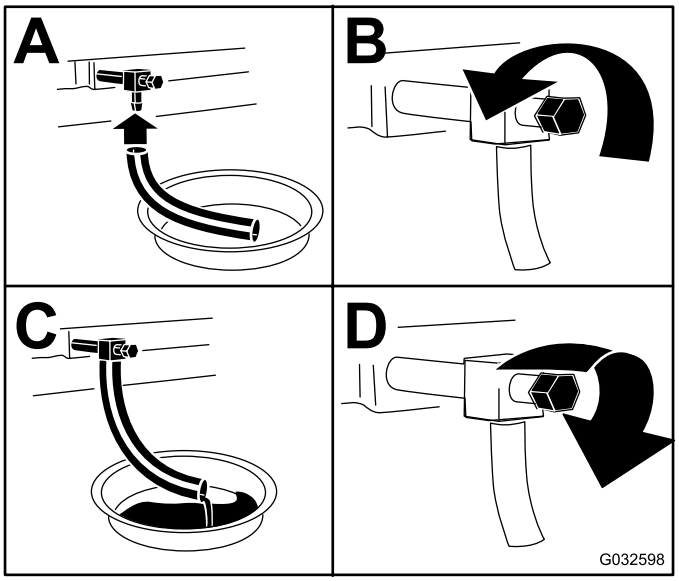


g032598

**Figur 44**

5. Hæld langsomt ca. 80 % af den angivne olie i påfyldningsrøret, og tilsæt langsomt ekstra olie, så oliestanden når op til mærket **Full** (fuld) (Figur 45).

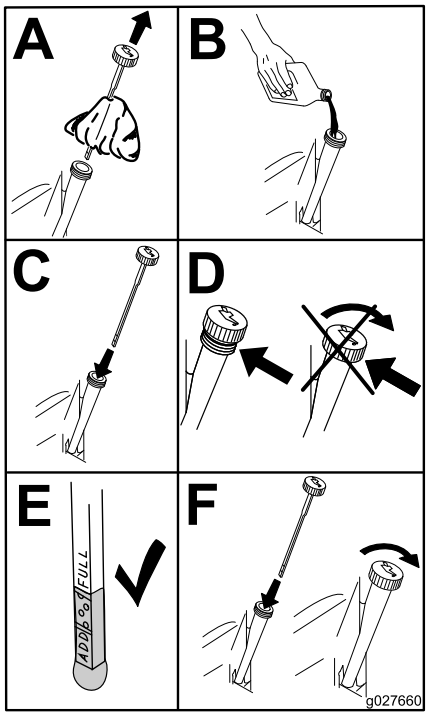


g027660

**Figur 45**

## Skift af motoroliefilteret

**Bemærk:** Skift motoroliefilteret hyppigere ved anvendelse under meget støvede eller sandede forhold.

1. Dræn olien fra motoren. Se Skift af motorolien (side 37).
2. Placer en klud under oliefilteret for at opfange eventuel spildt olie.

   ***Vigtigt:*** **Spildt olie kan sive ind under motoren og ned på koblingen. Spildt olie på koblingen kan beskadige den og forårsage, at skæreknivene stopper langsomt, når koblingen er i positionen OFF (slukket), og forårsage at koblingen glider, når den er i positionen ON (tændt). Tør eventuelt spildt olie op.**
3. Skift motoroliefilteret (Figur 46).

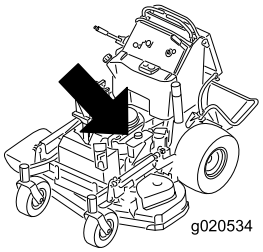


g020534

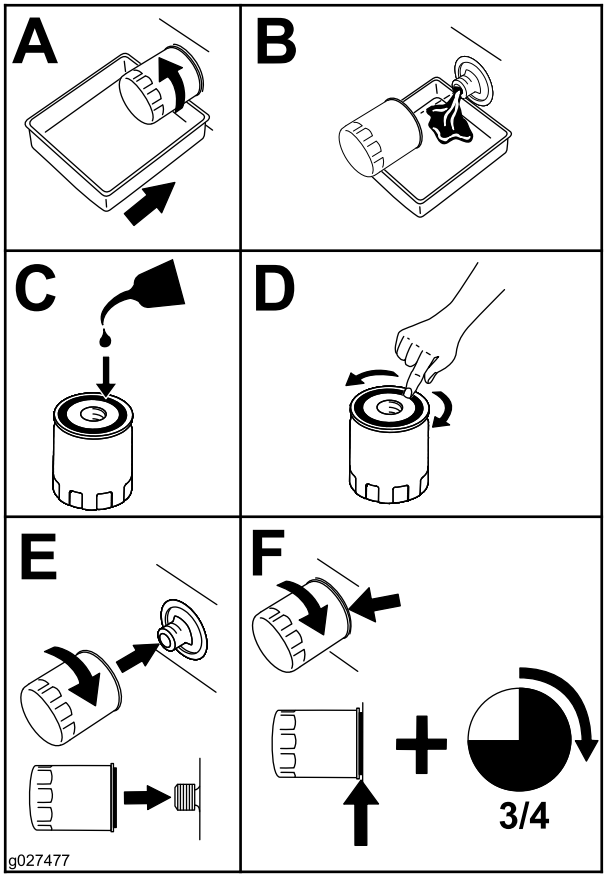


g027477

**Figur 46**

**Bemærk:** Sørg for, at oliefilterpakningen berører motoren, og drej derefter en ekstra 3/4 omgang.

4. Fyld krumtaphuset med den korrekte nye type olie. Se anvisning under Skift af motorolien (side 37).

# Serviceeftersyn af tændrøret

**Eftersynsinterval:** For hver 100 timer

Sørg for, at gnistgabet mellem midter- og sideelektroderne er korrekt, før tændrøret monteres.

Brug en tændrørsnøgle til at afmontere og montere tændrøret/tændrørene og en søgelære til at kontrollere og justere gnistgabet. Monter om nødvendigt et nyt/nye tændrør.

**Type til alle motorer:** NGK® BPR4ES eller tilsvarende

**Gnistgab:** 0,75 mm

## Afmontering af tændrøret

1. Udkobl kraftudtaget, flyt bevægelseshåndtagene til den NEUTRALE LÅSEPOSITION, og aktiver parkeringsbremsen.
2. Sluk for motoren, tag nøglen ud, og vent til alle bevægelige dele er standset, før du forlader betjeningspositionen.
3. Afmonter tændrøret som vist i Figur 47.

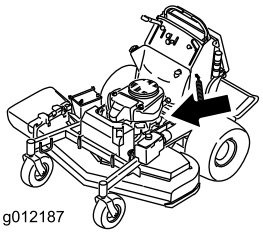


g012187

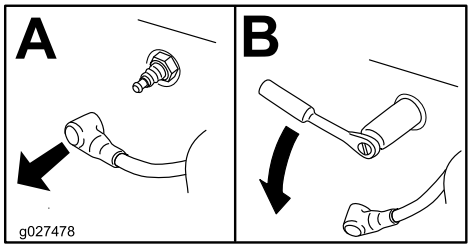


g027478

Figur 47

## Kontrol af tændrøret

***Vigtigt:*** **Rengør ikke tændrøret/tændrørene. Udskift altid tændrøret/tændrørene, når det/de har: en sort belægning, slidte elektroder, oliefilm eller revner.**

Hvis der kan ses en lys brun eller grå farve på isolatoren, fungerer motoren korrekt. En sort belægning på isoleringen betyder normalt, at luftfilteret er snavset.

Indstil gnistgabet til 0,75 mm.

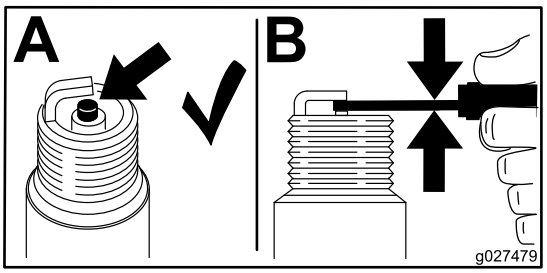


g027479

Figur 48

## Montering af tændrøret

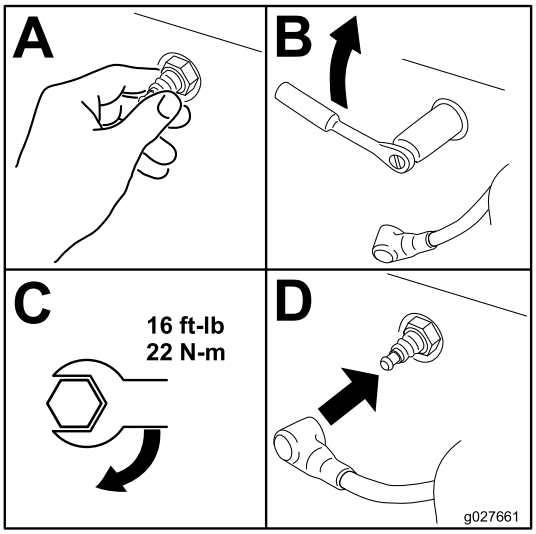


g027661

Figur 49

# Kontrol af gnistskærmen

## Hvis monteret

**Eftersynsinterval:** For hver 50 timer

**⚠ ADVARSEL**

**Varme komponenter i udstødningssystemet kan antænde benzindampe, også efter motoren slukkes. Varme partikler, der udstødes under motordriften, kan antænde brandfarlige materialer, hvilket kan forårsage personskade eller tingskade.**

**Påfyld ikke og kør ikke motoren, hvis gnistskærmen ikke er monteret.**

1. Sluk for motoren, vent på, at alle bevægelige dele standser, aktiver parkeringsbremsen, og tag nøglen ud.
2. Vent på, at lydpotten er kølet ned.
3. Hvis der konstateres brud på gitteret eller svejsningerne, skal gnistskærmen udskiftes.
4. Hvis gitteret er tilstoppet, skal gnistskærmen fjernes, løse partikler skal rystes ud af gnistskærmen, og gitteret skal rengøres med en stålbørste (læg om nødvendigt gitteret i blød i et opløsningsmiddel).
5. Monter gnistskærmen på udstødningsåbningen.

# *Vedligeholdelse af brændstofsystem*

## Tømning af brændstoftanken

**Bemærk:** Brug af håndpumpe er den eneste anbefalede metode til dræning af brændstoffet fra tanken. En håndpumpe kan købes hos en isenkræmmer.

**⚠ FARE**

**Under visse forhold er benzin meget brandfarlig og yderst eksplosiv. En brand eller eksplosion forårsaget af benzin kan give dig eller andre forbrændinger samt medføre tingsskade.**

- **Tap benzinen af brændstoftanken, når motoren er kold. Dette skal gøres udendørs på en åben plads. Tør eventuel spildt benzin op.**
- **Ryg aldrig, når du aftapper benzin, og hold dig på afstand af åben ild eller steder, hvor benzindampene kan antændes af en gnist.**

1. Parker maskinen på en plan overflade, udkobl kraftudtaget, aktiver parkeringsbremsen, drej tændingsnøglen til positionen OFF (slukket), og tag nøglen ud.
2. Rengør området omkring tankdækslet for at forhindre, at der kommer snavs i brændstoftanken (Figur 51).
3. Fjern tankdækslet.
4. Sæt en håndpumpe i brændstoftanken.
5. Brug håndpumpen til at tappe brændstoffet over i en ren brændstofdunk (Figur 50).
6. Tør eventuelt spildt brændstof op.

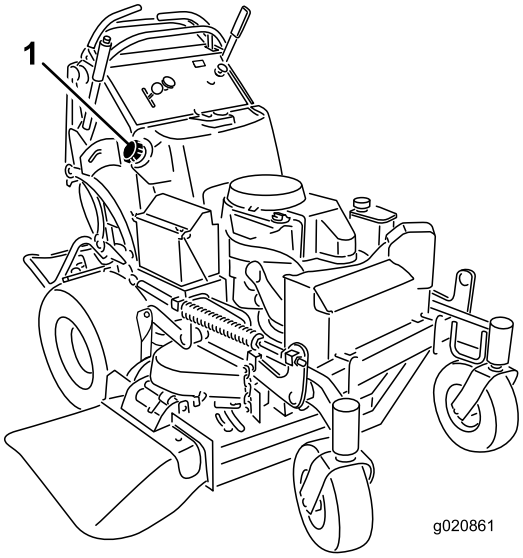


g020861

**Figur 50**

1. Tankdæksel

## Serviceeftersyn af brændstoffilteret

### Udskiftning af brændstoffilteret

**Eftersynsinterval:** Årlig

Sæt aldrig et snavset filter på, hvis det er afmonteret fra brændstofrøret.

**Bemærk:** Tør eventuelt spildt brændstof op.

1. Udkobl kraftudtaget, og aktiver parkeringsbremsen.
2. Sluk for motoren, tag nøglen ud, og vent, til alle bevægelige dele er standset, før du forlader betjeningspositionen.
3. Luk brændstofafbryderventilen.
4. Klem slangeklemmernes ender sammen, og skub dem væk fra filteret (Figur 51).

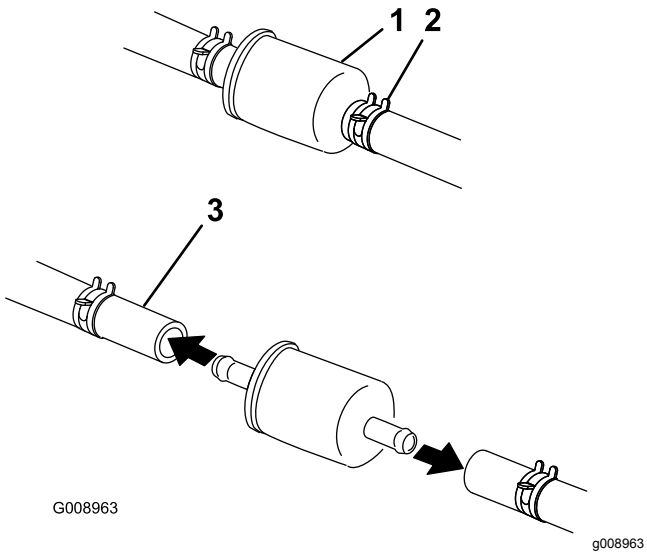


**Figur 51**

1. Brændstoffilter
2. Slangeklemme
3. Brændstofrør

5. Fjern filteret fra brændstofrørene.
6. Monter et nyt filter, og flyt slangeklemmerne hen til filteret.
7. Åbn brændstofafbryderventilen.
8. Kontroller, om der er brændstoflækager, og foretag om nødvendigt reparation.
9. Tør eventuelt spildt brændstof op.

# *Vedligeholdelse af elektrisk system*

## Serviceeftersyn af batteriet

**Eftersynsinterval:** For hver 100 timer

Batteriet skal altid holdes rent, og det skal altid være fuldt opladet. Brug et stykke køkkenrulle til at rengøre batterikassen. Hvis batteriets poler er rustne, skal de rengøres med en opløsning bestående af fire dele vand og én del tvekulsurt natron. Smør et fint lag fedt på batteriets poler for at forhindre, at de ruster.

Spænding: 12 V

**ADVARSEL**

**CALIFORNIEN**
**Advarsel i henhold til erklæring nr. 65**

**Batteripoler, -klemmer og tilbehør indeholder bly og blysammensætninger: kemikalier, som ifølge staten Californien er kræftfremkaldende og forårsager forplantningsskader. Vask hænder efter håndtering.**

**⚠ FARE**

**Batterielektrolyt indeholder svovlsyre, som er en dødelig gift, der forårsager alvorlige forbrændinger.**

**Drik ikke elektrolyt, og undgå kontakt med hud, øjne og tøj. Brug sikkerhedsbriller for at beskytte øjnene og gummihandsker for at beskytte hænderne.**

## Afmontering af batteriet

**⚠ ADVARSEL**

**Batteripoler eller metalværktøj kan kortslutte mod maskinens metaldele og forårsage gnister. Gnister kan få batterigasserne til at eksplodere og medføre personskade.**

- **Når batteriet skal fjernes eller monteres, må batteriets poler ikke berøre nogen metaldele på maskinen.**
- **Metalværktøj må ikke kortslutte mellem batteripolerne og maskinens metaldele.**

**⚠ ADVARSEL**

**Forkert batterikabelføring kan danne gnister og beskadige maskinen og kablerne. Gnister kan få batterigasserne til at eksplodere og medføre personskade.**

- **Frakobl altid batteriets (sorte) minuskabel, før du frakobler det røde pluskabel.**
- **Tilslut altid batteriets røde pluskabel, før du tilslutter det sorte minuskabel igen.**

1. Udkobl kraftudtaget, og aktiver parkeringsbremsen.
2. Sluk for motoren, tag nøglen ud, og vent, til alle bevægelige dele er standset, før du forlader betjeningspositionen.
3. Tag først batteriets minuskabel af minuspolen (–) (Figur 52).
4. Skub den røde klemme af den positive (røde) batteripol.
5. Fjern batteriets (røde) pluskabel (Figur 52).
6. Fjern batteriets holdeplade, og tag batteriet ud (Figur 52).

## Montering af batteriet

1. Sæt batteriet tilbage på maskinen (Figur 52).
2. Fastgør batteriet med holdepladen, J-boltene og låsemøtrikkerne.
3. Slut batteriets (røde) pluskabel til pluspolen (+) med en møtrik, spændeskive og bolt (Figur 52).
4. Skyd gummikappen hen over polen.
5. Slut batteriets minuskabel og jordledningen til minuspolen (–) med en møtrik, spændeskive og bolt (Figur 52).

   **Bemærk:** Når batterikablerne krydser over hinanden, er de korrekt monteret (Figur 52).

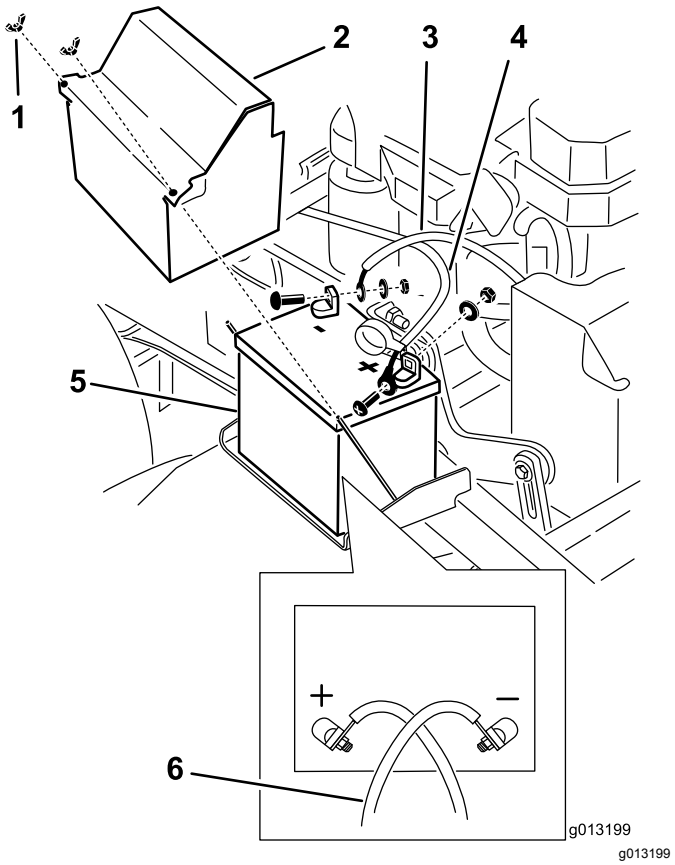


**Figur 52**

1. Vingemøtrik
2. Batteridæksel
3. Batteriets minuskabel (–)
4. Batteriets pluskabel (+)
5. Batteri
6. Når batterikablerne krydser hinanden, er de monteret korrekt.

## Opladning af batteriet

**⚠ ADVARSEL**

**Opladning af batteriet producerer gasser, der kan eksplodere.**

**Der må aldrig ryges i nærheden af batteriet, og gnister og åben ild skal holdes væk fra batteriet.**

***Vigtigt:*** **Sørg altid for, at batteriet er fuldt opladet (specifik vægtfylde på 1,265) for at forhindre, at batteriet bliver beskadiget, når temperaturen er under 0 °C.**

1. Fjern batteriet fra chassiset. Se Afmontering af batteriet (side 41).
2. Kontroller elektrolytstanden.
3. Sørg for, at påfyldningsdækslerne er monteret på batteriet.
4. Oplad batteriet i 1 time ved 25 til 30 A eller 6 timer ved 4 til 6 A.

5. Når batteriet er fuldt opladet, skal du tage opladeren ud af stikkontakten og koble opladningskablerne fra batteriets poler (Figur 53).
6. Monter batteriet i maskinen, og tilslut batterikablerne. Se Montering af batteriet (side 42).

   **Bemærk:** Kør ikke maskinen med batteriet frakoblet – der kan opstå elektriske skader.

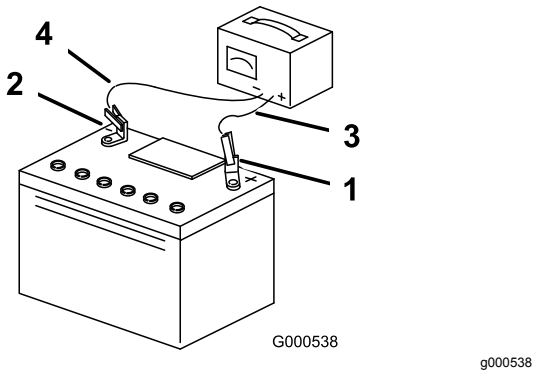


**Figur 53**

1. Batteriets pluspol
2. Batteriets minuspol
3. Rødt (+) opladningskabel
4. Sort (-) opladningskabel

# Serviceeftersyn af sikringerne

Det elektriske system er beskyttet af sikringer. Det kræver ingen vedligeholdelse. Hvis en sikring springer, skal komponenten eller kredsløbet kontrolleres for fejl eller kortslutning.

1. Udløs operatørens pude fra maskinens bagende.
2. Træk sikringen ud for at fjerne og udskifte den (Figur 54).
3. Monter operatørens pude.

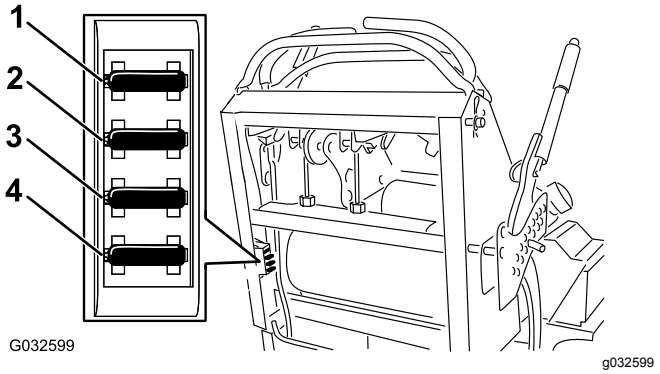


**Figur 54**

1. Valgfrit tilbehørssikring – 15 A
2. Kraftudtagssikring – 10 A
3. Opladningssikring – 25 A
4. Hovedsikring – 30 A

# *Vedligeholdelse af drivsystem*

## Justering af sporingen

**Bemærk:** Maskinens venstre og højre side er som set fra den normale betjeningsposition.

1. Skub begge håndtag lige langt frem.
2. Kontroller, om maskinen trækker til den ene side.

   **Bemærk:** Hvis dette er tilfældet, skal maskinen stoppes og parkeringsbremsen aktiveres.
3. Udløs puden fra maskinens bagende.
4. Roter højre kabeljustering for at sætte højre bevægelseshåndtag i midten af kontrolpanelets neutrale låseposition (Figur 56).

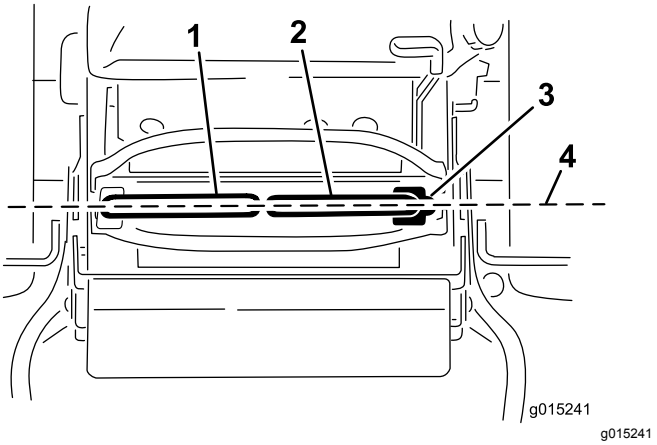


**Figur 55**

1. Venstre bevægelseshåndtag
2. Højre bevægelseshåndtag
3. Neutral låseposition
4. Indstil bevægelseshåndtagene for til bag.

5. Roter venstre kabeljustering for at afpasse venstre hjulhastighed til den tidligere indstillede højre hjulhastighed.
6. Juster i intervaller af kvarte omgange, indtil maskinen sporer lige.

   **Bemærk:** Juster kun venstre kabel for at afpasse venstre hjulhastighed til højre hjulhastighed. Undlad at justere den højre hjulhastighed, da dette vil sætte højre bevægelseshåndtag ud af midten af kontrolpanelets neutrale låseposition.

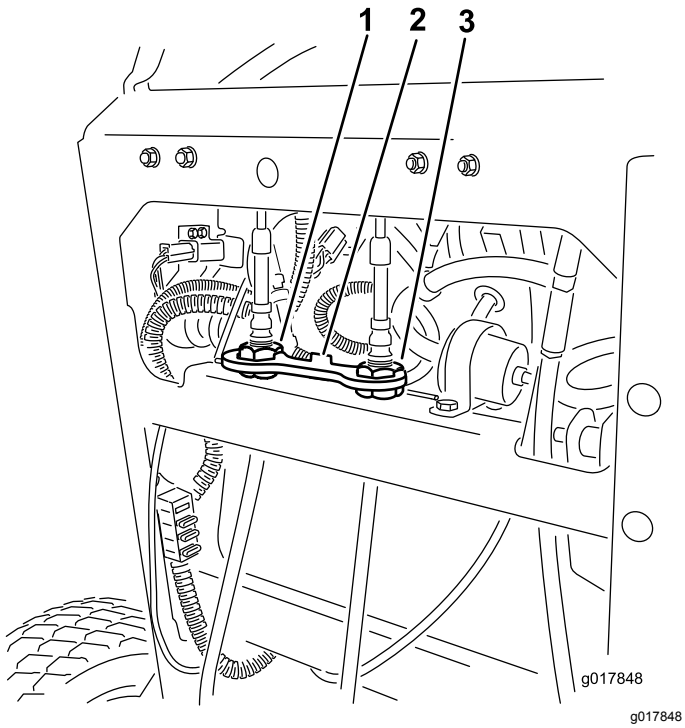


**Figur 56**

1. Venstre kabeljustering
2. Kabellås
3. Højre kabeljustering

7. Kontroller, at sporingen er korrekt.

   **Bemærk:** Hvis maskinen ikke starter, når sporingen er justeret, skal du sørge for, at nærhedsafbrydermålet er rettet ind efter bolten, der er monteret på bevægelseshåndtaget. Se Justering af nærhedsafbryderen (side 44).

8. Gentag denne kabeljustering, indtil sporingen er korrekt.
9. Kontroller, at maskinen ikke kryber fra neutral, mens parkeringsbremserne er deaktiveret.

***Vigtigt:*** **Drej ikke forbindelsen for langt, da dette kan få maskinen til at krybe i neutral.**

## Justering af nærhedsafbryderen

Anvend denne procedure, hvis maskinen ikke starter, når du har justeret sporingen.

1. Kontroller, at bolten, der er monteret på bevægelseshåndtaget, er rettet ind efter nærhedsafbrydermålet (Figur 57).
2. Om nødvendigt kan du løsne boltene og justere nærhedsafbryderen, indtil målet er rettet ind efter bolten, der er monteret på bevægelseshåndtaget (Figur 57).
3. Kontroller afstanden fra bolten til nærhedsafbryderen. Den skal være mellem 0,51 og 1,02 mm som vist i Figur 57.
4. Hvis justering er påkrævet, skal kontramøtrikken løsnes, og bolten justeres til den korrekte afstand.
5. Stram kontramøtrikken, når du har justeret bolten (Figur 57).
6. Afprøvning af sikkerhedslåsesystemet før drift.

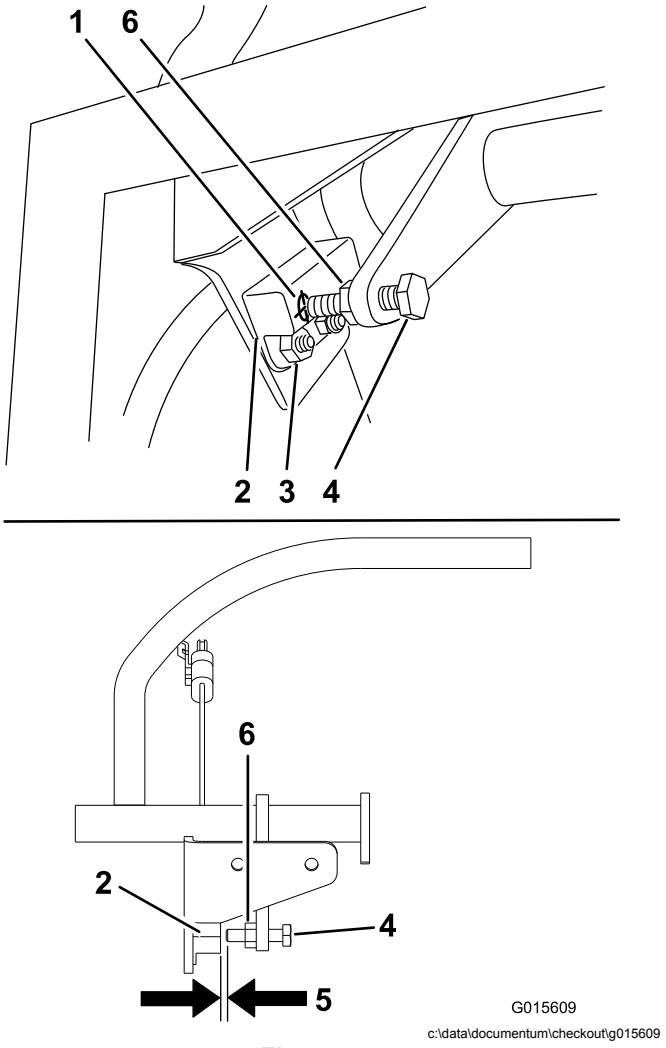


**Figur 57**

1. Nærhedsafbrydermål
2. Nærhedsafbryder
3. Bolte og møtrikker
4. Bolt monteret på bevægelseshåndtaget
5. 0,51 til 1,02 mm
6. Kontramøtrik

# Kontrol af dæktrykket

**Eftersynsinterval:** For hver 50 timer/En gang om måneden (alt efter hvad der indtræffer først)

Oprethold et lufttryk i bagdækkene på mellem 0,83 og 0,97 bar.

***Vigtigt:*** **Ujævnt dæktryk kan forårsage ujævn klipning.**

**Bemærk:** Fordækkene er halvpneumatiske dæk, som ikke kræver vedligeholdelse af dæktrykket.

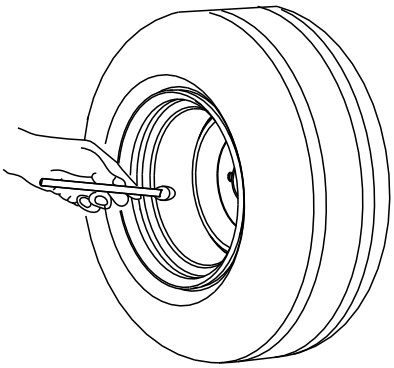


**Figur 58**

# Justering af styrehjulets tapleje

**Eftersynsinterval:** For hver 500 timer/Årlig (alt efter hvad der indtræffer først)

1. Udkobl kontakten til regulering af skæreknivene (kraftudtag), flyt bevægelseshåndtagene til den NEUTRALE LÅSEPOSITION, og aktiver parkeringsbremsen.
2. Sluk for motoren, tag nøglen ud, og vent, til alle bevægelige dele er standset, før du forlader betjeningspositionen.
3. Fjern støvhætten fra styrehjulet, og spænd låsemøtrikken (Figur 59).
4. Spænd låsemøtrikken, indtil fjederskiverne er flade, og skru derefter 1/4 omgang ud for at indstille forspændingen på lejerne korrekt (Figur 59).

   ***Vigtigt:*** **Sørg for, at fjederskiverne monteres korrekt som vist i Figur 59.**
5. Monter støvdækslet (Figur 59).

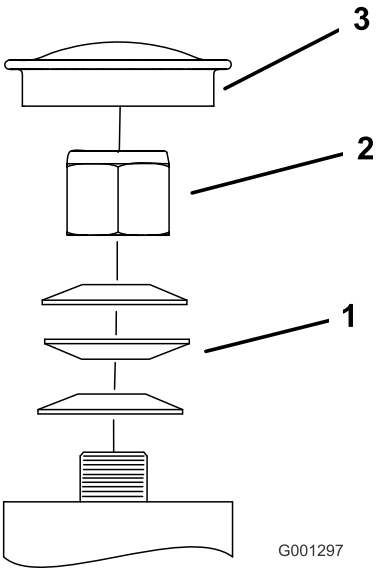


**Figur 59**

1. Fjederskiver
2. Låsemøtrik
3. Støvhætte

# Justering af den elektriske kobling

**Eftersynsinterval:** For hver 100 timer—Kontroller den elektriske kobling.

Koblingen kan justeres for at sikre korrekt tilkobling og bremsning.

1. Før en søger på 0,4 til 0,5 mm gennem en inspektionsåbning i enhedens side.

   **Bemærk:** Sørg for, at den er placeret mellem armaturet og rotorens friktionsoverflader.

   **Bemærk:** Der skal være en afstand på mindst 0,4 mm og ikke mere end 0,5 mm.
2. Hvis afstanden skal justeres, skal du bruge en søger på 0,4 mm til at indstille hver af de 3 justeringspositioner.
3. Tilspænd låsemøtrikkerne, indtil søgeren binder let, men den kan let flyttes inden for luftgabet (Figur 60).
4. Gentag proceduren for de resterende åbninger.
5. Kontroller hver åbning igen, og foretag en let justering, indtil søgeren er mellem rotoren og armaturet med meget let kontakt mellem dem.

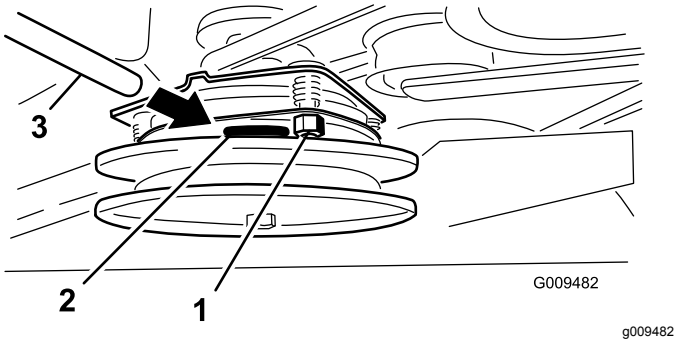


**Figur 60**

1. Justeringsmøtrik
2. Åbning
3. Søger

# *Vedligeholdelse af kølesystem*

## Rengøring af luftindtags-skærmen

**Eftersynsinterval:** Hver anvendelse eller dagligt

Al ophobning af græs, snavs eller affald fra cylinderen og cylindertopstykkets kølefinner, luftindtagsskærmen på svinghjulets endestykke og karburatorens regulatorgreb og forbindelsesled skal fjernes før hver brug. Dette sikrer tilstrækkelig køling og korrekt motoromdrejningstal, hvilket mindsker risikoen for overophedning eller mekanisk beskadigelse af motoren.

## Rensning af kølesystemet

**Eftersynsinterval:** For hver 100 timer—Kontroller og rengør motorkøleribber og -afskærmninger.

1. Udkobl kraftudtaget, og aktiver parkeringsbremsen.
2. Sluk for motoren, tag nøglen ud, og vent, til alle bevægelige dele er standset, før du forlader betjeningspositionen.
3. Afmonter luftindtagsskærmen og ventilatorhuset (Figur 61).
4. Fjern snavs og græs fra motordelene.
5. Monter luftindtagsskærmen og ventilatorhuset (Figur 61).

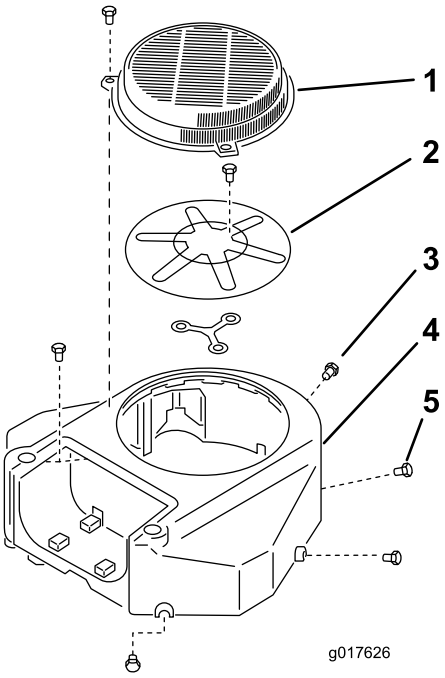


g017626

**Figur 61**

1. Afskærmning
2. Motorens luftindtagsskærm
3. Bolt
4. Ventilatorhus
5. Skrue

# *Vedligeholdelse af bremser*

## Serviceeftersyn af bremsen

Kontroller bremserne både på et plant underlag og en skråning før hver brug.

Aktiver altid parkeringsbremsen, når du standser maskinen eller efterlader den uden opsyn. Hvis parkeringsbremsen ikke holder plæneklipperen forsvarligt, skal den justeres.

### Kontrol af parkeringsbremsen

**Eftersynsinterval:** Hver anvendelse eller dagligt

***Vigtigt:*** **Kontrol og justering af plæneklipperens bremse skal foregå på et plant underlag.**

1. Parker maskinen på en plan flade, og udkobl kraftudtaget.
2. Sluk for motoren, tag nøglen ud, og vent til alle bevægelige dele er standset, før du forlader betjeningspositionen.
3. Deaktiver parkeringsbremsen. Se Deaktivering af parkeringsbremsen (side 18).
4. Kontroller dæktrykket. Se Kontrol af dæktrykket (side 45).
5. Mål afstanden mellem bremsebøjlen og dækket på hver side, mens bremsen er deaktiveret.
6. Tag udgangspunkt i den side med mindst afstand, og sørg for, at afstanden er mellem 3 og 6 mm som vist i Figur 62. Se Justering af bremserne (side 48), når justering bliver nødvendig.

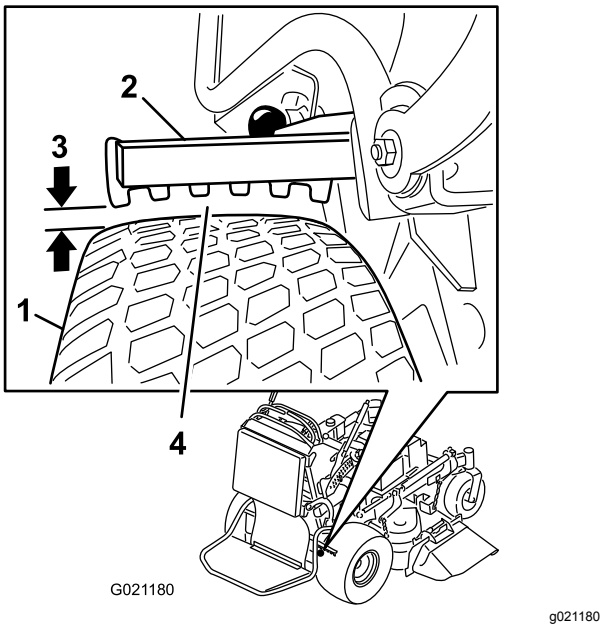


**Figur 62**

1. Dæk
2. Bremsebøjle
3. Afstand mellem 3 og 6 mm
4. Mål den mindste afstand mellem bøjlen og dækket.

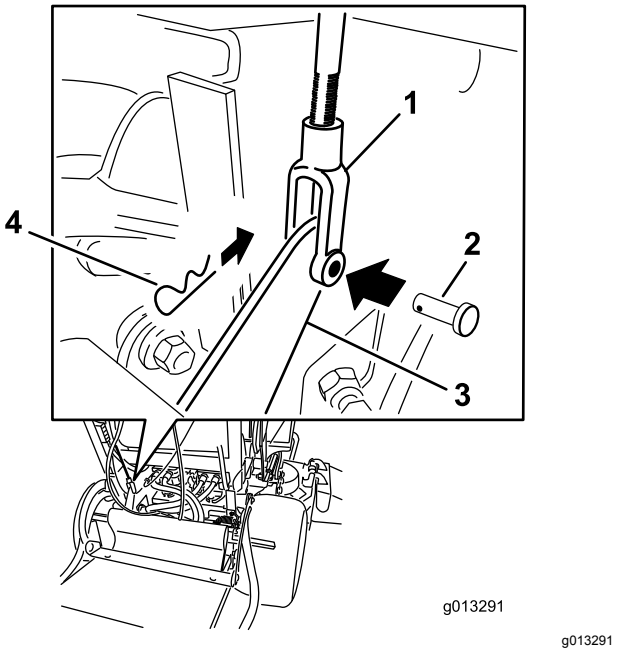


**Figur 63**

1. Gaffel
2. Gaffelbolt
3. Nedre bremsehåndtag
4. Låseclips

## Justering af bremserne

Hvis afstanden mellem bremsebøjlen og dækket er forkert, skal bremsen justeres.

1. Parker maskinen på et plant underlag, udkobl kraftudtaget, og aktiver parkeringsbremsen.
2. Sluk for motoren, tag nøglen ud, og vent til alle bevægelige dele er standset, før du forlader betjeningspositionen.
3. Udløs parkeringsbremsen. Se Deaktivering af parkeringsbremsen (side 18).
4. For at justere bremsen skal du fjerne låseclipsen og gaffelbolten fra det nedre bremsehåndtag og gaffel (Figur 63).
5. Juster gaflen (Figur 62).

   **Bemærk:** Afstanden mellem bremsebøjlen og dækket skal være mellem 3 og 6 mm.

   **Bemærk:** Drej gaflen op for at stramme bremsen. Drej gaflen ned for at løsne bremsen.
6. Kontroller bremsens funktion igen. Se Kontrol af parkeringsbremsen (side 47).
7. Fastgør gaflen til det nedre bremsehåndtag med gaffelbolten og låseclipsen (Figur 63).

# Vedligeholdelse af remme

## Kontrol af remmene

**Eftersynsinterval:** For hver 100 timer—Udskift pumpedrivremmen.

For hver 100 timer—Kontrol af plæneklipperskjoldets rem(-me).

Kontroller remmene for revner, flossede kanter, brændemærker, slid, tegn på overophedning eller andre skader.

Hvinende lyde, når remmen kører rundt, knive, der glider ved græsklipning, flossede remkanter, brændemærker og revner er tegn på, at en drivrem er slidt. Udskift remmen, hvis nogle af disse forhold opstår.

## Udskiftning af plæneklipperskjoldets rem

### Til modeller med et skjold på 91 cm

***Vigtigt:*** **Fastgørelsesanordningerne på dækslerne til denne maskine er designet til at blive på dækslet, når det fjernes. Løsn alle fastgørelsesanordningerne på hvert dæksel et par omgange, så dækslet sidder løst, men ikke falder af, og start derefter forfra, og løsn dem, indtil dækslet kan komme af. På denne måde kommer du ikke til at trække boltene fri af holderne.**

1. Udkobl kraftudtaget, og aktiver parkeringsbremsen.
2. Sluk for motoren, tag nøglen ud, og vent, til alle bevægelige dele er standset, før du forlader betjeningspositionen.
3. Løsn boltene, og fjern den højre remskærm med bolten siddende på.
4. Fjern fjederen fra ankerpinden på styreremskivens arm (Figur 64).
5. Fjern den slidte plæneklipperrem (Figur 64).
6. Monter den nye plæneklipperrem omkring koblingsremskiven, skjoldets remskiver og styreremskiven (Figur 64).
7. Monter fjederen på ankerpinden på styreremskivens arm (Figur 64).
8. Monter remskærmen på plæneklipperskjoldet, og fastgør bolten.

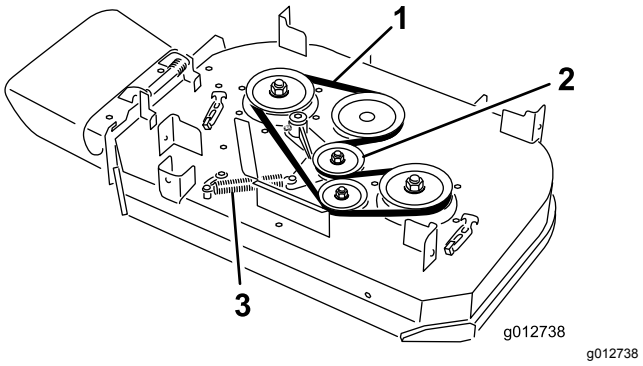


**Figur 64**

1. Rem
2. Fjederbelastet styreremskive
3. Fjeder

## Udskiftning af plæneklipperskjoldets remme

### Til modeller med et skjold på 102 cm

***Vigtigt:*** **Fastgørelsesanordningerne på dækslerne til denne maskine er designet til at blive på dækslet, når det fjernes. Løsn alle fastgørelsesanordningerne på hvert dæksel et par omgange, så dækslet sidder løst, men ikke falder af, og start derefter forfra, og løsn dem, indtil dækslet kan komme af. På denne måde kommer du ikke til at trække boltene fri af holderne.**

### Udskiftning af plæneklipperskjoldets højre rem

1. Udkobl kraftudtaget, og aktiver parkeringsbremsen.
2. Sluk for motoren, tag nøglen ud, og vent, til alle bevægelige dele er standset, før du forlader betjeningspositionen.
3. Løsn boltene, og fjern remskærmene og de bolte, der sidder på dem.
4. Fjern fjederen fra ankerpinden på styreremskivens arm (Figur 65).
5. Fjern den slidte plæneklipperrem (Figur 65).
6. Monter den nye plæneklipperrem omkring skjoldets remskiver og styreremskiven (Figur 65).
7. Monter fjederen på ankerpinden på styreremskivens arm (Figur 65).
8. Monter remskærmene på plæneklipperskjoldet, og fastgør boltene.

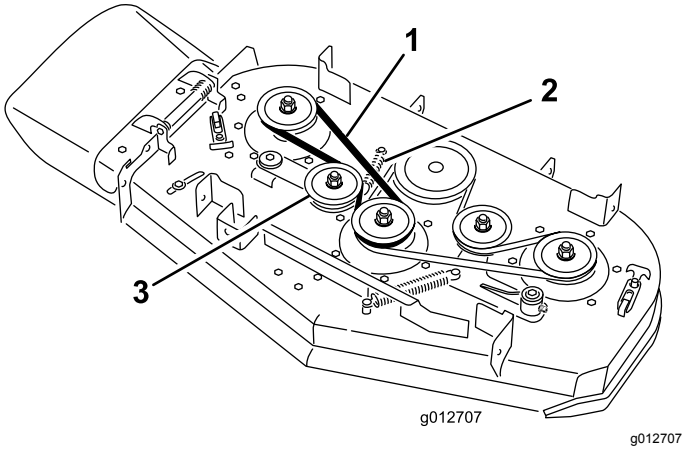


**Figur 65**

1. Rem
2. Fjeder
3. Fjederbelastet styreremskive

## Udskiftning af plæneklipperskjoldets venstre rem

1. Udkobl kraftudtaget, og aktiver parkeringsbremsen.
2. Sluk for motoren, tag nøglen ud, og vent, til alle bevægelige dele er standset, før du forlader betjeningspositionen.
3. Løsn boltene, og fjern remskærmene og de bolte, der sidder på dem.
4. For at kunne fjerne plæneklipperens venstre rem skal den højre rem fjernes først. Se Udskiftning af plæneklipperskjoldets højre rem (side 49).
5. Fjern fjederen fra ankerpinden på styreremskivens arm (Figur 66).
6. Fjern den slidte plæneklipperrem (Figur 66).
7. Monter den nye plæneklipperrem omkring klippeskjoldets remskiver, koblingsremskiven og styreremskiven (Figur 66).
8. Monter fjederen på ankerpinden (Figur 66).
9. Monter den højre plæneklipperrem. Se Udskiftning af plæneklipperskjoldets højre rem (side 49).
10. Monter remskærmene på plæneklipperskjoldet, og fastgør boltene.

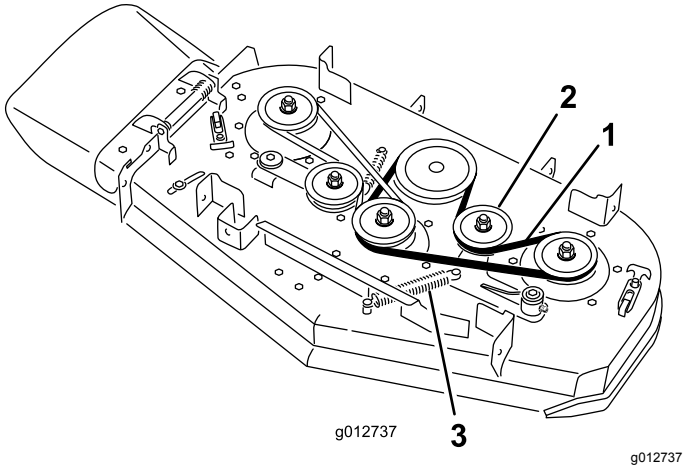


**Figur 66**

1. Rem
2. Fjederbelastet styreremskive
3. Fjeder

# Udskiftning af pumpedrivremmen

**Eftersynsinterval:** For hver 100 timer—Udskift pumpedrivremmen.

1. Udkobl kraftudtaget, og aktiver parkeringsbremsen.
2. Sluk for motoren, tag nøglen ud, og vent, til alle bevægelige dele er standset, før du forlader betjeningspositionen.
3. Fjern plæneklipperskjoldets rem.
4. Vip maskinen. Se Hævning af plæneklipperen med henblik på vedligeholdelse (side 31).
5. Fjern ansatsbolten, møtrikken og spændeskiven fra motorskjoldet, som er tilsluttet til fjederen (Figur 67).

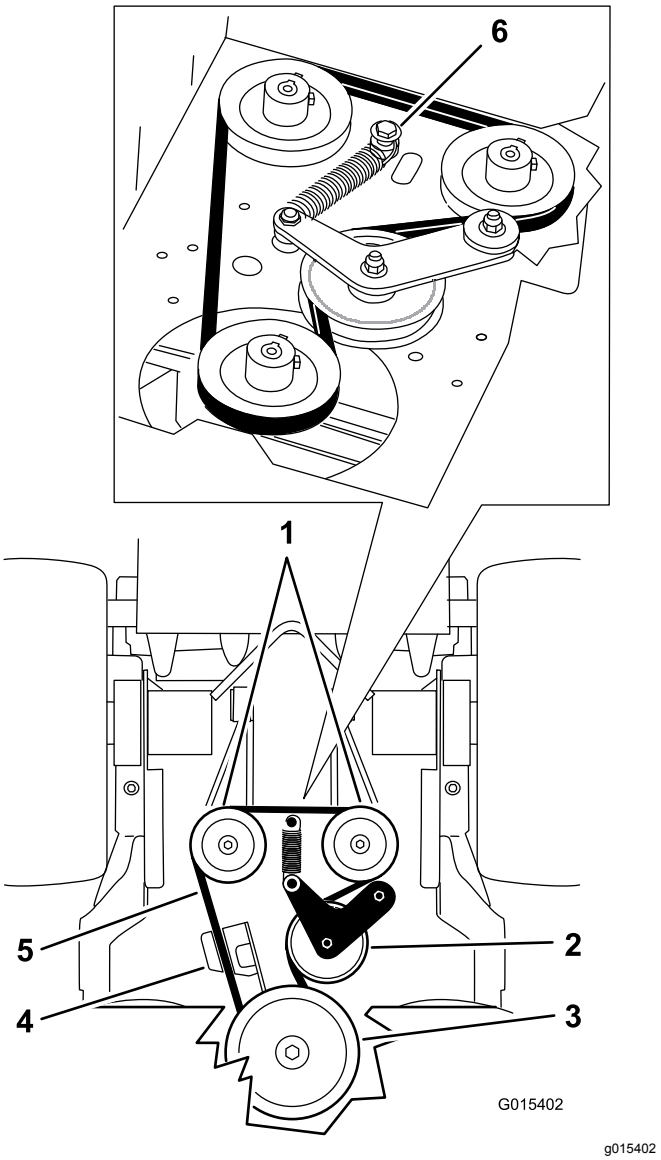


**Figur 67**

1. Hydraulikpumper
2. Styreremskive
3. Koblingsremskive
4. Koblingsholder
5. Pumpedrivrem
6. Ansatsbolt, møtrik og spændeskive

6. Fjern pumpedrivremmen (Figur 67).
7. Monter den nye rem omkring koblingen og de 2 pumperemskiver.
8. Monter fjederen på ansatsbolten og skiven, og tilslut den til motorskjoldet med møtrikken (Figur 67).
9. Sænk maskinen til betjeningspositionen.
10. Monter plæneklipperskjoldets rem.

# *Vedligeholdelse af betjeningsanordningssystem*

## Justering af bevægelseshåndtagenes positioner

### Justering af højre bevægelseshåndtag

Hvis bevægelseshåndtagene ikke flugter vandret, skal højre bevægelseshåndtag justeres.

**Bemærk:** Juster vandret, inden der indstilles for til bag.

1. Udkobl kraftudtaget, flyt højre bevægelseshåndtag til den NEUTRALE POSITION, og aktiver parkeringsbremsen.
2. Sluk for motoren, tag nøglen ud, og vent til alle bevægelige dele er standset, før du forlader betjeningspositionen.
3. Skub højre bevægelseshåndtag ned og ud af den NEUTRALE LÅSEPOSITION (Figur 68).
4. Kontroller, at det højre bevægelseshåndtag flugter vandret med venstre bevægelseshåndtag (Figur 68).

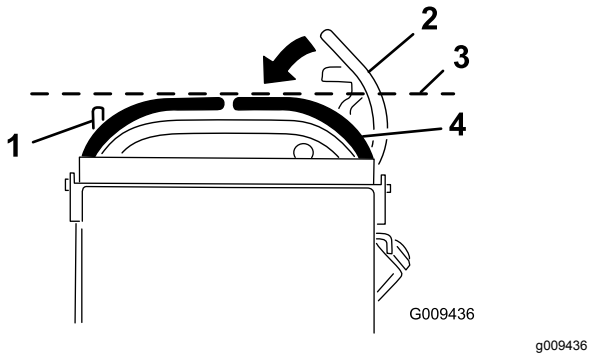


**Figur 68**

1. Venstre bevægelseshåndtag
2. Højre bevægelseshåndtag i NEUTRAL LÅSEPOSITION
3. Kontroller den vandrette indstilling her.
4. Højre bevægelseshåndtag

**Bemærk:** Brug knasten til at justere højre bevægelseshåndtag vandret.

5. Udløs puden fra maskinens bagende.
6. Løsn møtrikken, der fastholder knasten (Figur 69).

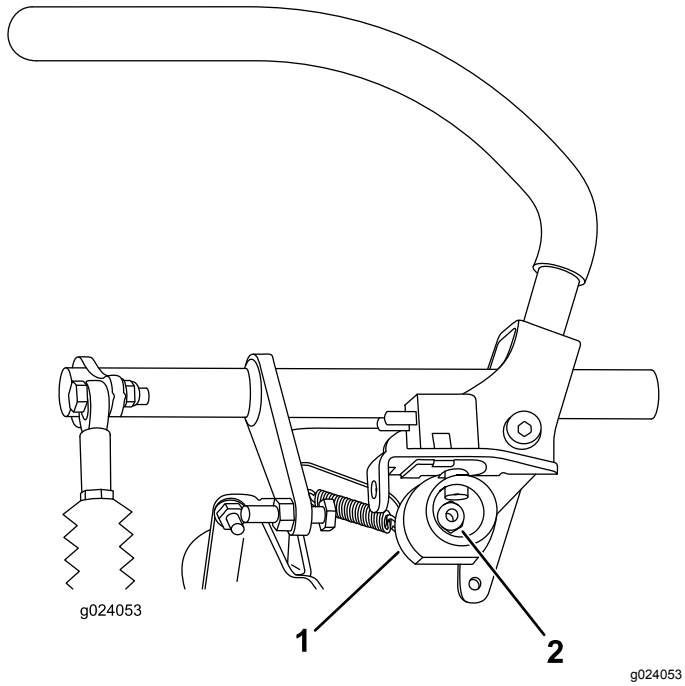


**Figur 69**

1. Knast
2. Bolt

7. Juster knasten, indtil den flugter med venstre bevægelseshåndtag, og spænd møtrikken til knasten.

   **Bemærk:** Hvis knasten flyttes med uret (lodret) sænkes håndtaget, og hvis den flyttes mod uret (lodret) hæves håndtaget.

   ***Vigtigt:*** **Sørg for, at knastens flade del ikke flyttes over den loddrette position (til højre eller venstre), da det kan beskadige kontakten.**

## Justering af den neutrale position for bevægelseshåndtagene

***Vigtigt:*** **Kontroller, at plæneklipperens sporing er korrekt efter justering af bevægelseshåndtagene. Justering af sporing og indstilling af bevægelseshåndtagene for til bag er samme procedure (Figur 70).**

**Bemærk:** Juster vandret, inden der indstilles for til bag.

Hvis bevægelseshåndtagene ikke flugter for til bag, eller højre bevægelseshåndtag ikke kan flyttes let til den NEUTRALE LÅSEPOSITION, er justering påkrævet.

1. Når den vandrette justering er gennemført, skal justeringen for til bag kontrolleres ved at skubbe bevægelseshåndtagene en smule fremad for at opfange evt. slæk i bevægelseshåndtagenes ledforbindelser (Figur 70).

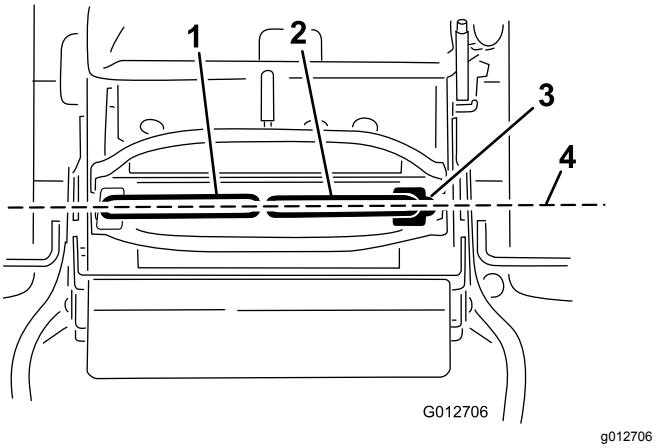


**Figur 70**

1. Venstre bevægelseshåndtag
2. Højre bevægelseshåndtag
3. Neutral låseposition
4. Indstil bevægelseshåndtagene for til bag

2. Sørg for at det højre bevægelseshåndtag let kan sættes i den NEUTRALE LÅSEPOSITION.

   **Bemærk:** Drej kabeljusteringen med uret for at flytte bevægelseshåndtaget fremad. Drej kabeljusteringen mod uret for at flytte bevægelseshåndtaget bagud.

3. Roter kabeljusteringen på højre side, når der skal foretages justering.

   **Bemærk:** Juster kabeljusteringen i intervaller af kvarte omgange.

4. Når det højre bevægelseshåndtag let kan sættes i den NEUTRALE LÅSEPOSITION, skal det venstre bevægelseshåndtag justeres i forhold til det højre bevægelseshåndtag.
5. Kontroller, at sporingen er korrekt. Se Justering af sporingen (side 43).
6. Monter kabellåsen på kablets justeringsmøtrikker for at låse justeringen fast (Figur 71).

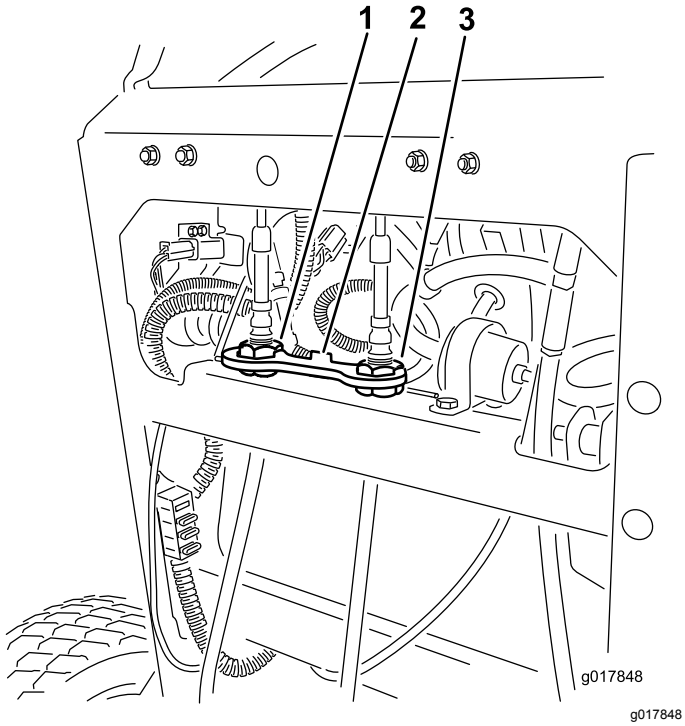


**Figur 71**

1. Venstre kabeljustering
2. Kabellås
3. Højre kabeljustering

# *Vedligeholdelse af hydrauliksystem*

## Serviceeftersyn af hydrauliksystemet

**Hydraulikvæsketype:** Toro® HYPR-OIL™ 500-hydraulikolie eller Mobil® 1 15W-50 syntetisk motorolie.

**Hydrauliksystemets oliekapacitet:** 2,0 l

***Vigtigt:*** **Brug den foreskrevne olie eller tilsvarende. Andre væsker kan beskadige systemet.**

## Kontrol af hydraulikvæsken

**Eftersynsinterval:** Efter de første 8 timer

For hver 50 timer

**Bemærk:** Pladen inde i tanken har to niveauer, afhængigt af om olien er varm eller kold.

1. Parker maskinen på en plan flade.
2. Udkobl kraftudtaget, og sluk motoren.
3. Vent, indtil alle bevægelige dele er standset, før du forlader betjeningspositionen, og aktivér derefter parkeringsbremsen.
4. Rengør området omkring hydrauliktankens påfyldningshals og dæksel (Figur 72).

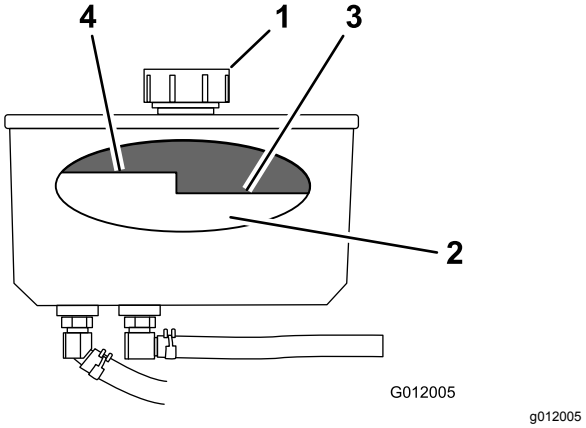


**Figur 72**

1. Hætte
2. Plade
3. Kold væskestand—fuld
4. Varm væskestand—uld

5. Fjern dækslet fra påfyldningsstudsen (Figur 72).

   **Bemærk:** Kig i tanken for at kontrollere væskestanden i beholderen.

6. Hæld væske i beholderen, indtil den når op til kold-niveauet på pladen.

7. Kør maskinen ved lav tomgangshastighed i 15 minutter for at lade evt. luft slippe ud af systemet og opvarme væsken. Se Start og standsning af motoren (side 21).
8. Kontroller væskestanden, mens væsken er varm.

   **Bemærk:** Påfyld om nødvendigt væske i beholderen, indtil den befinder sig mellem niveauet for varmt og koldt.

   **Bemærk:** Væskestanden skal være under varm-niveauet på pladen, når væsken er varm (Figur 72).
9. Monter dækslet på påfyldningsstudsen.

**⚠ ADVARSEL**

**Hydraulikvæske, der slipper ud under tryk, kan trænge ind i huden og dermed forårsage personskader.**

- **Hvis der sprøjtes hydraulikvæske ind i huden, skal det fjernes kirurgisk inden for nogle få timer af en læge, der er bekendt med denne type skader. Hvis dette ikke gøres, kan der opstå koldbrand.**
- **Hold din krop og hænder væk fra splithulslækager eller dyser, der sprøjter højtrykshydraulikvæske ud.**
- **Brug pap eller papir til at finde eventuelle hydrauliklækager.**
- **Tag hele trykket af det hydrauliske system, før der udføres arbejde på det.**
- **Sørg for, at alle slanger til hydraulikvæske er i god stand, og at alle hydrauliske forbindelser og fittinger er stramme, før der sættes tryk på det hydrauliske system.**

## Udskiftning af hydraulikvæske

**Eftersynsinterval:** For hver 250 timer—Udskift hydraulikvæske, når der bruges Mobil® 1-olie.

For hver 500 timer—Udskift hydraulikvæsken, når der bruges Toro® HYPR-OIL™ 500-hydraulikvæske.

**⚠ ADVARSEL**

**Varm hydraulikvæske kan forårsage alvorlige forbrændinger.**

**Lad hydraulikvæsken afkøle, før der udføres vedligeholdelse på hydrauliksystemet.**

1. Udkobl kraftudtaget, og aktiver parkeringsbremsen.
2. Sluk for motoren, og vent til alle bevægelige dele er standset, før du forlader betjeningspositionen.
3. Fjern dækslet til hydraulikvæskebeholderen.
4. Find forreste hydraulikslange under hydrauliktanken, og placer dræningsbakken under tanken (Figur 73).
5. Løsn slangeklemmen, og bevæg den ned ad slangen.
6. Fjern forreste hydraulikslange, og lad væsken løbe ud af tanken.

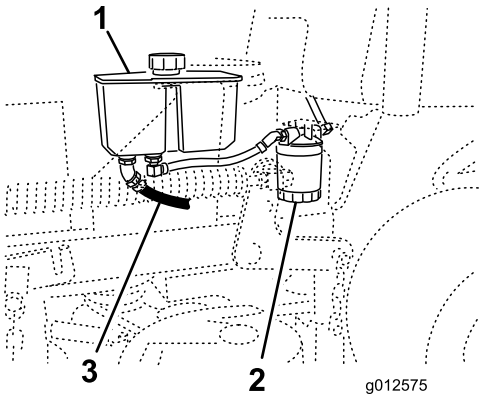


g012575

**Figur 73**

1. Hydrauliktank
2. Hydraulikfilter
3. Forreste hydraulikslange

7. Skift hydraulikfilteret. Se Udskiftning af hydraulikfilteret (side 55).
8. Tilslut hydraulikslangen under tanken.
9. Hæld væske i tanken, indtil den når op til kold-niveauet på tanken.

   ***Vigtigt:*** **Brug den foreskrevne olie eller tilsvarende. Andre væsker kan beskadige systemet.**
10. Monter hydrauliktankens dæksel.
11. Start motoren, og lad den køre i ca. 2 minutter for at tømme luft ud af systemet.
12. Sluk motoren, og kontroller, om der er lækager.

    **Bemærk:** Se Udluftning af hydrauliksystemet (side 55), hvis et eller begge hjul ikke vil køre.
13. Kontroller væskestanden, og påfyld om nødvendigt mere.

    ***Vigtigt:*** **Fyld ikke for meget på.**

## Udskiftning af hydraulikfilteret

**Eftersynsinterval:** Efter de første 8 timer

For hver 500 timer/Årlig (alt efter hvad der indtræffer først)

**⚠ ADVARSEL**

**Varm hydraulikvæske kan forårsage alvorlige forbrændinger.**

**Lad hydraulikvæsken afkøle, før der udføres vedligeholdelse på hydrauliksystemet.**

1. Udkobl kraftudtaget, og aktiver parkeringsbremsen.
2. Sluk for motoren, og vent til alle bevægelige dele er standset, før du forlader betjeningspositionen.

   ***Vigtigt:*** **Der må ikke monteres et oliefilter til biler, da dette kan medføre alvorlig beskadigelse af hydrauliksystemet.**
3. Find filteret, og placer dræningsbakken under filteret (Figur 74).

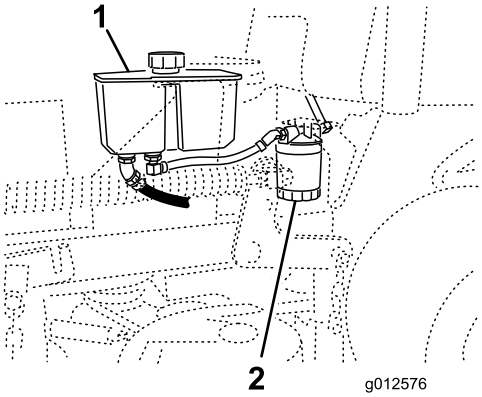


g012576

**Figur 74**

1. Hydrauliktank
2. Hydraulikfilter

4. Fjern det gamle filter, og tør filteradapterens pakningsoverflade ren (Figur 75).
5. Påfør et tyndt lag hydraulikvæske på gummipakningen på det nye filter.
6. Monter det nye hydraulikfilter på filteradapteren.
7. Drej oliefilteret med uret, indtil gummipakningen berører filteradapteren, og tilspænd filteret yderligere 1/2 omgang (Figur 75).

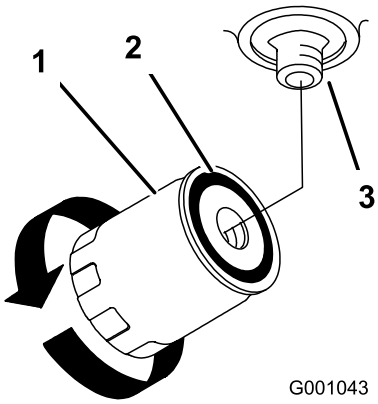


g001043

**Figur 75**

1. Hydraulikfilter
2. Pakning
3. Adapter

8. Tør eventuel spildt væske op.
9. Kontroller væsken i beholderen, og hæld væske i tanken, indtil den når kold-niveauet på tanken.

   ***Vigtigt:*** **Brug den foreskrevne olie eller tilsvarende. Andre væsker kan beskadige systemet.**
10. Start motoren, og lad den køre i ca. to minutter for at lukke luft ud af systemet.
11. Sluk motoren, og kontroller, om der er lækager.

    **Bemærk:** Se Udluftning af hydrauliksystemet (side 55), hvis et eller begge hjul ikke vil køre.
12. Kontroller væskestanden, og påfyld væske om nødvendigt.

    ***Vigtigt:*** **Fyld ikke for meget på.**

## Udluftning af hydrauliksystemet

Traktionssystemet er selvudluftende, men det kan dog være nødvendigt at udlufte systemet, hvis væsken skiftes, eller når der har været udført arbejde på systemet.

1. Udkobl kraftudtaget, og aktiver parkeringsbremsen.
2. Sluk for motoren, og vent til alle bevægelige dele er standset, før du forlader betjeningspositionen.
3. Løft maskinens bagende op på donkrafte, der er høje nok til at hæve drivhjulene fra jorden.
4. Start motoren, og flyt gashåndtaget til tomgangspositionen.

   **Bemærk:** Hvis drivhjulet ikke drejer, kan tømningen af systemet hjælpes på vej ved forsigtigt at dreje hjulet i fremadgående retning.
5. Kontroller hydraulikvæskestanden, mens den falder, og fyld væske på efter behov for at opretholde det foreskrevne niveau.

6. Gentag denne procedure for det modsatte hjul.

## Kontrol af hydraulikslangerne

**Eftersynsinterval:** For hver 100 timer

Kontroller hydraulikslangerne for lækager, løse fittings, knæk, løse monteringsstøtter, slitage, generel forringelse pga. vejret og kemisk forringelse. Foretag de nødvendige udbedringer, før maskinen betjenes.

**Bemærk:** Hold områderne omkring hydrauliksystemet fri for ophobet græs og affald.

**Bemærk:** En forlænget driftstid ved høje temperaturer i et varmt klima kan forringe slanger og pakninger. Udfør eftersyn og skift hydraulikvæske og -filter mere hyppigt i et varmt klima.

# Vedligeholdelse af plæneklipperskjoldet

## Serviceeftersyn af skæreknivene

For at sikre en god klippekvalitet skal skæreknivene holdes skarpe. Det kan være praktisk at have en eller flere ekstra skæreknive ved hånden i forbindelse med slibning og udskiftning.

**⚠ ADVARSEL**

**En slidt eller beskadiget skærekniv kan gå itu, og et stykke af den kan blive kastet mod dig eller omkringstående, hvilket kan forårsage alvorlige eller livsfarlige kvæstelser.**

- **Efterse jævnligt skæreknivene for slid og skader.**
- **Udskift en slidt eller beskadiget skærekniv.**

## Før besigtigelse eller eftersyn af skæreknivene

Parker maskinen på et plant underlag, udkobl skæreknivene, og aktiver parkeringsbremsen. Drej tændingsnøglen til positionen OFF (fra). Fjern endvidere tændingsnøglen, og fjern tændrørskablerne fra tændrørene.

## Eftersyn af skæreknivene

**Eftersynsinterval:** Hver anvendelse eller dagligt

1. Efterse skærekanterne (Figur 76).
2. Hvis kanterne ikke er skarpe, eller hvis de har hakker, skal skæreknivene afmonteres og slibes. Se Slibning af skæreknivene (side 58).
3. Efterse skæreknivene, især det buede område.
4. Hvis skæreknivene er beskadiget eller slidt, eller hvis der er antydning af en revne i dette område, skal der straks monteres nye skæreknive (Figur 76).

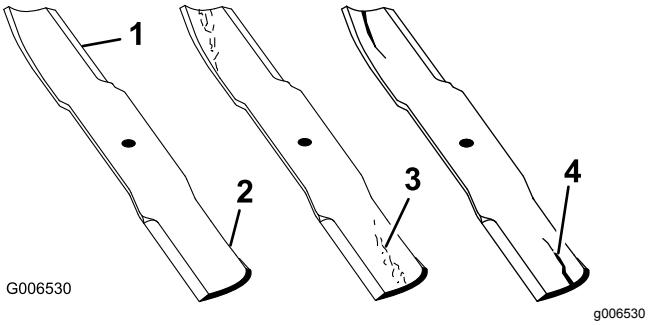


**Figur 76**

1. Skærekant
2. Buet område
3. Antydning af slitage/revne
4. Revne

## Kontrol for bøjede skæreknive

1. Udkobl kraftudtaget, flyt bevægelseshåndtagene til den NEUTRALE LÅSEPOSITION, og aktiver parkeringsbremsen.
2. Sluk for motoren, tag nøglen ud, og vent til alle bevægelige dele er standset, før du forlader betjeningspositionen.
3. Drej skæreknivene, indtil enderne vender fremad og bagud.
4. Mål fra en plan overflade til skæreknivenes skærekant, position **A** (Figur 77).

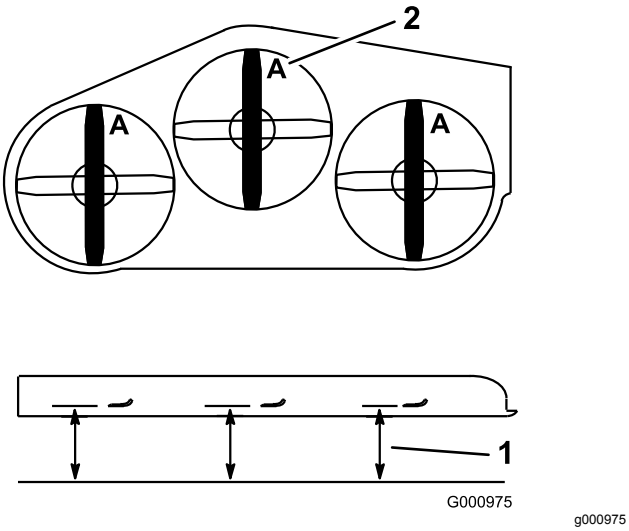


**Figur 77**

1. Mål her fra kniv til hård overflade
2. Punkt A

5. Drej de modsatte ender af knivene fremad.
6. Mål fra en plan overflade til knivenes skærekant ved samme punkt som i trin 4 ovenfor.

   **Bemærk:** Forskellen mellem målene fra trin 4 og 5 må ikke overskride 3 mm.

   **Bemærk:** Hvis dette mål overskrider 3 mm, skal skærekniven udskiftes.

**⚠ ADVARSEL**

**En bøjet eller beskadiget skærekniv kan gå i stykker og skade dig eller omkringstående alvorligt.**

- **Udskift altid en bøjet eller beskadiget skærekniv med en ny skærekniv.**
- **Fil eller lav ikke skarpe hakker i skæreknivens kanter eller flader.**

## Afmontering af skæreknivene

Udskift skæreknivene, hvis de rammer en fast genstand, hvis en skærekniv er ude af balance, eller hvis en skærekniv er bøjet. Brug kun originale Toro-knive for at sikre optimal ydelse og sikker overensstemmelse med maskinen. Brug af knive fremstillet af andre producenter kan medføre, at maskinen ikke opfylder sikkerhedsstandarderne.

1. Hold på skæreknivens ende med en klud eller en tyk handske.
2. Fjern knivbolten, den buede skive og skærekniven fra spindelakslen (Figur 78).

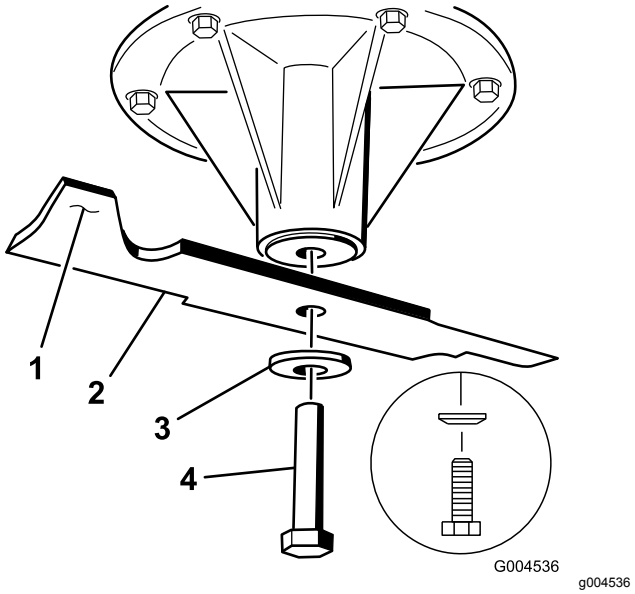


**Figur 78**

1. Knivens sejl
2. Skærekniv
3. Buet skive
4. Knivbolt

## Slibning af skæreknivene

1. Anvend en fil til at slibe begge ender af skærekniven (Figur 79).

   **Bemærk:** Bevar den oprindelige vinkel.

   **Bemærk:** Skærekniven bevarer balancen, hvis der fjernes den samme mængde materiale på begge skærekanter.

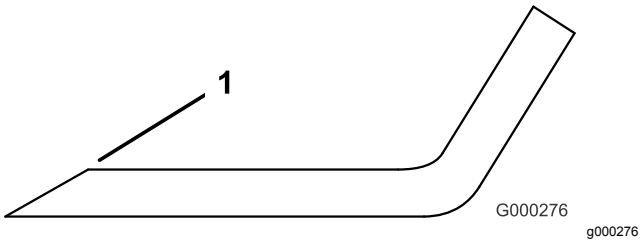


**Figur 79**

1. Slib i den oprindelige vinkel

2. Kontroller knivens balance ved at placere den på en afbalanceringsenhed (Figur 80).

   **Bemærk:** Hvis skærekniven forbliver i en vandret position, er skærekniven afbalanceret.

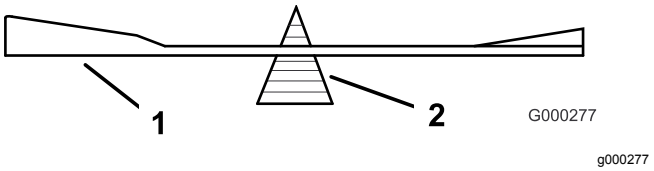


**Figur 80**

1. Skærekniv
2. Afbalanceringsenhed

3. Hvis kniven ikke er afbalanceret, skal der slibes lidt mere metal af sejlområdet (Figur 78).
4. Gentag denne procedure, indtil skærekniven er afbalanceret.

## Montering af skæreknivene

1. Monter skærekniven på spindelakslen (Figur 81).

   ***Vigtigt:*** **Den buede del af skærekniven skal pege opad mod indersiden af plæneklipperen for at sikre en god klipning.**

2. Monter fjederskiven og knivbolten (Figur 81).

   **Bemærk:** Fjederskivens konus skal installeres mod boltens hoved (Figur 81).

3. Tilspænd skæreknivsbolten med et moment på 115 til 150 Nm.

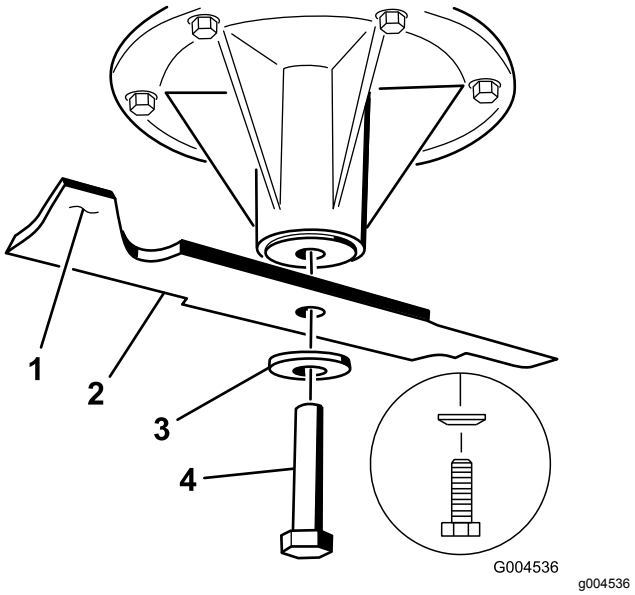


**Figur 81**

1. Knivens sejl
2. Skærekniv
3. Fjederskive
4. Skæreknivsbolt

# Nivellering af plæneklipperskjoldet

## Klargøring af maskinen

1. Parker maskinen på en plan flade.
2. Udkobl kraftudtaget, flyt bevægelseshåndtagene til den NEUTRALE LÅSEPOSITION, og aktiver parkeringsbremsen.
3. Sluk for motoren, tag nøglen ud, og vent til alle bevægelige dele er standset, før du forlader betjeningspositionen.
4. Kontroller dæktrykket på begge drivdæk. Se Kontrol af dæktrykket (side 45).
5. Sænk plæneklipperskjoldet til en klippehøjdeposition på 76 mm.

   **Bemærk:** Den faktiske klippehøjde bliver ikke justeret, før skjoldet er blevet nivelleret. Se Tilpasning af klippehøjden (side 62).

6. Kontroller afstanden mellem drejeleddene ved at måle fra drejeleddenes midte (længden fra midte til midte) på hver gevindstang (Figur 82).

   **Bemærk:** Sørg for, at længden er 49,5 cm for plæneklipperskjolde på 91 cm og 43,7 cm for plæneklipperskjolde på 102 cm.

7. Løsn kontramøtrikkerne på det **forreste** drejeled.
8. Brug kontramøtrikkeren til at justere gevindstangens længde for at opnå den korrekte afstand.
9. Tilspænd kontramøtrikkerne på det **forreste** drejeled.

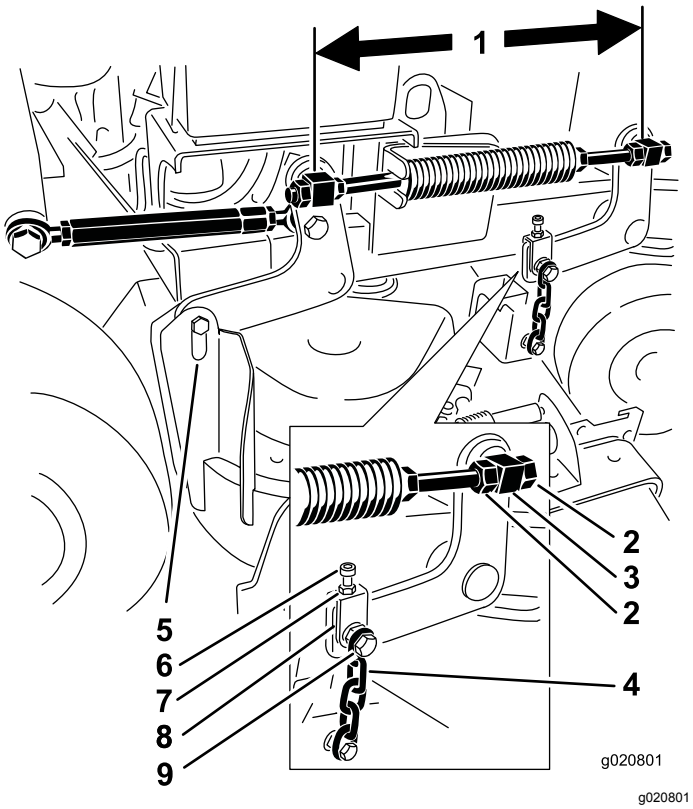


**Figur 82**

1. Mål her fra midten af drejeleddene (længden fra midte til midte).
2. Drejeleddets kontramøtrikker
3. Forreste drejeled
4. Forkæde
5. Bageste kæde
6. Justeringsbolt
7. Kontramøtrik
8. Gaffel
9. Øvre kædebolt

10. Kontroller afstanden mellem hver gaffel og skjoldophængets arm.

    **Bemærk:** Afstanden skal være 11 mm som vist i Figur 83.

11. Løsn den øvre kædebolt, hvis justering er nødvendig (Figur 82).
12. Løsn kontramøtrikken, og juster justeringsbolten for at opnå den korrekte afstand som vist i Figur 83.
13. Tilspænd kontramøtrikken og den øvre kædebolt.

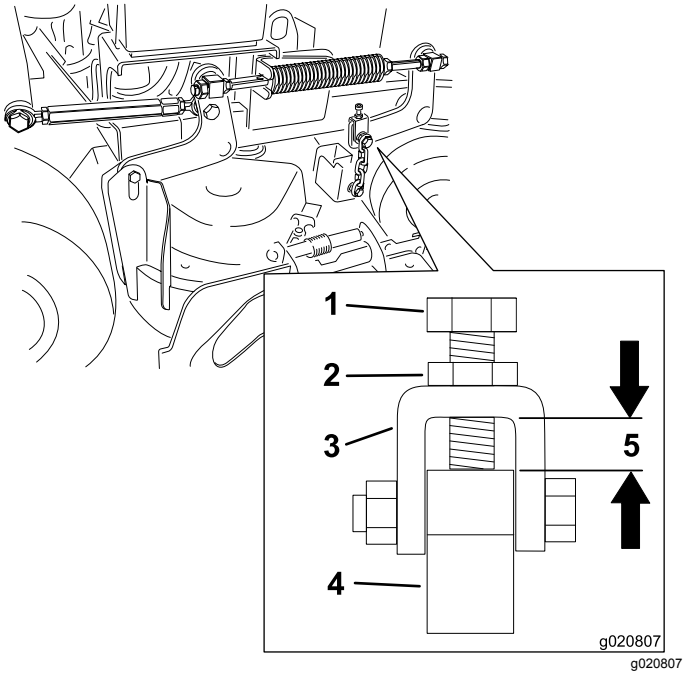


**Figur 83**

1. Justeringsbolt
2. Kontramøtrik
3. Gaffel
4. Skjoldophængets arm
5. Afstanden skal være 11 mm.

## Justering af plæneklipperskjoldets langsgående hældning i højre side

1. Placer højre skærekniv på langs (Figur 84).
2. Mål den højre skærekniv ved punktet **C** fra en plan overflade til knivspidsens skarpe kant, og noter dette tal (Figur 84).
3. Mål den højre skærekniv ved punktet **D** fra en plan overflade til knivspidsens skarpe kant, og noter dette tal (Figur 84).

   **Bemærk:** Plæneklipperens skærekniv skal være 6 til 10 mm lavere ved punkt **C** end ved punkt **D** (Figur 84). Hvis det ikke er korrekt, skal du gøre følgende:
4. Løsn kontramøtrikkerne på de **forreste** drejeled i højre og venstre side.
5. Brug kontramøtrikkerne i højre side til at justere længden af højre gevindstang for at opnå den langsgående hældning på 6 til 10 mm.
6. Tilspænd kontramøtrikkerne på de **forreste** drejeled i højre og venstre side.

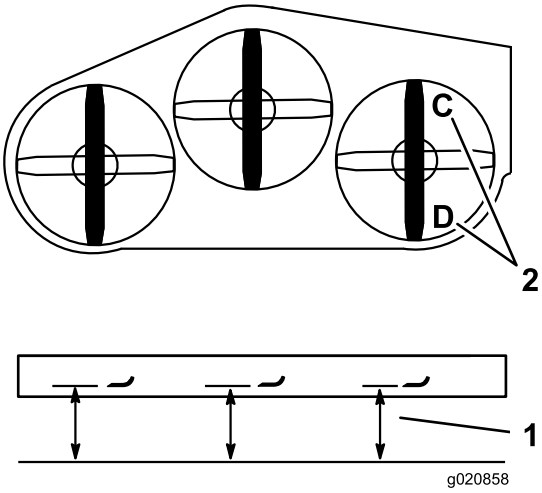


g020858

**Figur 84**

1. Mål her fra skærekniv til hård overflade.
2. Mål ved C og D.

## Tilpasning af plæneklipperskjoldets bagside

1. Placer venstre og højre skærekniv på langs.
2. Mål den venstre skærekniv ved punktet **B** fra en plan overflade til knivspidsens skarpe kant, og noter dette tal (Figur 85).
3. Mål den højre skærekniv ved punktet **D** fra en plan overflade til knivspidsens skarpe kant, og noter dette tal (Figur 85).

   **Bemærk:** Afstanden fra punkt **B** skal ligge inden for 3 mm fra punkt **D**. (Figur 85). Hvis det ikke er korrekt, skal du gøre følgende:
4. Løsn kontramøtrikkerne på det **forreste** drejeled i venstre side.
5. Brug kontramøtrikkerne i venstre side til at justere længden af den venstre gevindstang, indtil punkt **B** stemmer overens med punkt **D**.
6. Tilspænd kontramøtrikkerne på det **forreste** drejeled i venstre side.

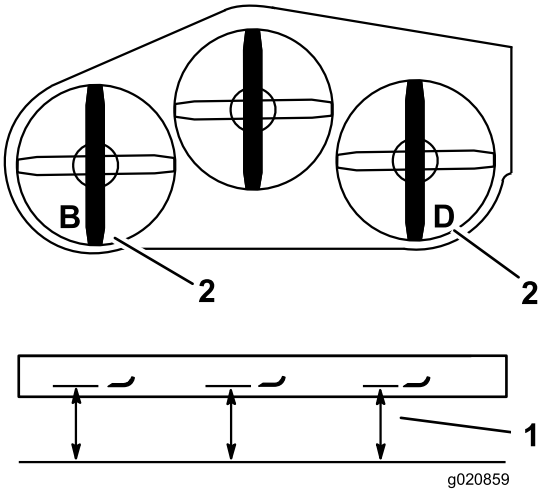


g020859

**Figur 85**

1. Mål her fra kniv til hård overflade
2. Mål ved punkt B og D

## Nivellering af plæneklippeskjoldets forende

1. Placer venstre og højre skærekniv på langs.
2. Kontroller de forreste kæder, og sørg for, at hver kæde er tilspændt.

   **Bemærk:** Hvis en kæde er løs, skal gevindstangen med den løse kæde justeres for at tilspænde kæden.
3. Mål den venstre skærekniv ved punktet **A** fra en plan overflade til knivspidsens skarpe kant, og noter dette tal (Figur 86).
4. Mål den højre skærekniv ved punktet **C** fra en plan overflade til knivspidsens skarpe kant, og noter dette tal (Figur 86).

   **Bemærk:** Afstanden mellem punkt **A** og **C** skal være inden for 3 mm. Hvis det ikke er korrekt, skal du gøre følgende:
5. Løsn de øvre kædebolte (Figur 82).
6. Løsn kontramøtrikkerne på hver gaffel.
7. Juster justeringsboltene i gaflerne på punkterne **A** og **C** for at opnå den korrekte højde.
8. Tilspænd kontramøtrikkerne og de øvre kædebolte.

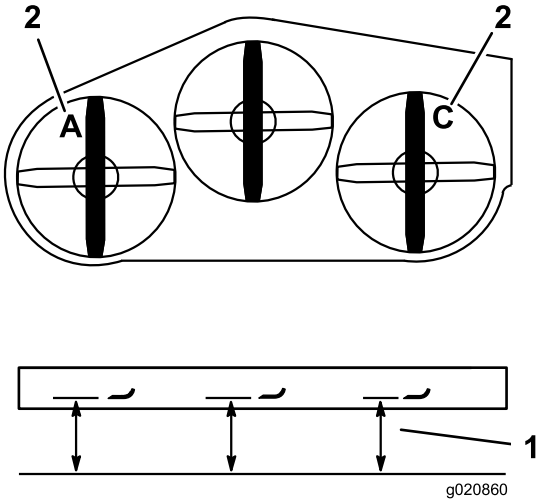


g020860

**Figur 86**

1. Mål her fra skærekniv til hård overflade.
2. Mål ved A og C.

## Tilpasning af klippehøjden

1. Sænk plæneklipperen til en klippehøjdeposition på 76 mm.
2. Placer højre skærekniv på langs.
3. Mål den højre skærekniv ved punktet **C** fra en plan overflade til knivspidsens skarpe kant, og noter dette tal (Figur 86).

   **Bemærk:** Afstanden ved punkt **C** skal ligge inden for 3 mm af klippehøjdeindstillingen på 76 mm. Hvis det ikke er korrekt, skal du gøre følgende:
4. Løsn kontramøtrikkerne i begge ender af spændemøtrikken (Figur 87).

   **Bemærk:** Spændemøtrikkens ende med den fræsede rille har venstregevind (Figur 87).
5. Juster spændemøtrikken for at hæve eller sænke skjoldets højde, så der er 76 mm ved punktet **C**.
6. Stram kontramøtrikkerne i begge ender af spændemøtrikken.
7. Kontroller og sørg for, at plæneklipperskjoldets løftegreb låses i transportpositionen.

   **Bemærk:** Hvis det ikke låses i transportpositionen, skal spændemøtrikken justeres, indtil den låses i transportpositionen.
8. Tilspænd kontramøtrikkerne.

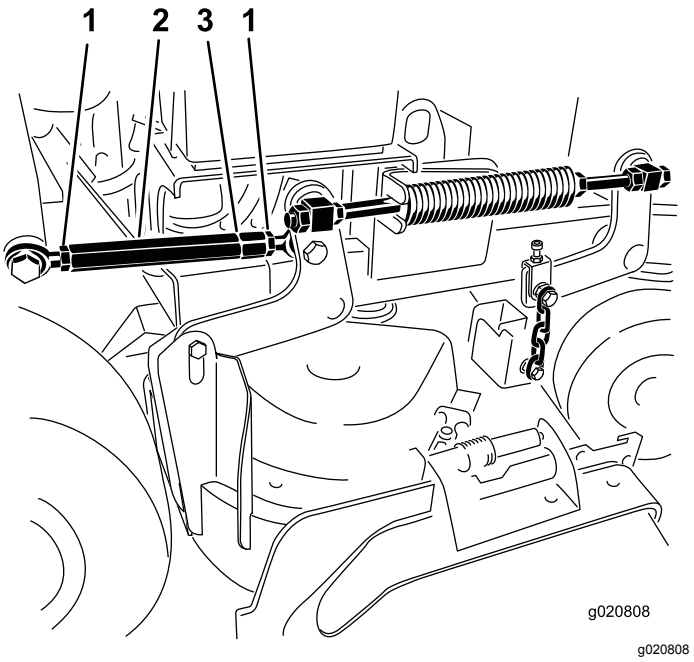


g020808

**Figur 87**

1. Kontramøtrik
2. Spændemøtrik
3. Rille angiver venstregevind

## Justering af trykfjederen

**Bemærk:** Justeringen af trykfjederen ændrer, hvor meget skjoldet svæver og hvor mange kræfter, der skal bruges for at løfte skjoldet, når klippehøjdehåndtaget bruges.

- Et større fjedertryk betyder, at der skal bruges færre kræfter på at løfte håndtaget, og det vil få skjoldet til at svæve mere.
- Et mindre fjedertryk betyder, at der skal bruges flere kræfter på at løfte håndtaget, og det vil få skjoldet til at svæve mindre.

1. Hæv skjoldets løftearm, og lås den fast i transportpositionen.
2. Kontroller trykfjederens længde.

   **Bemærk:** Den nominelle længde er 28,2 cm for 91 cm plæneklipperskjolde og 25,7 cm for 102 cm plæneklipperskjolde (Figur 88).
3. Juster denne afstand ved at løsne fjederkontramøtrikken og dreje møtrikken foran hver fjeder (Figur 88).
4. Lås møtrikken på plads ved at spænde fjederkontramøtrikken (Figur 88).

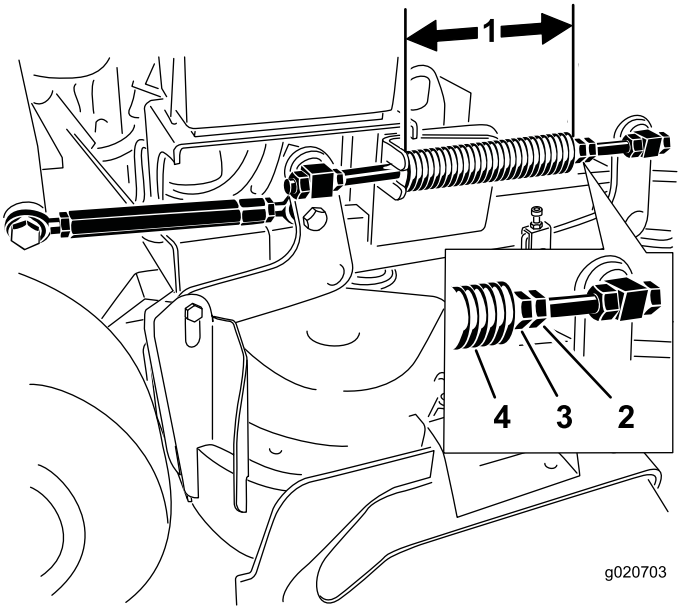


g020703

**Figur 88**

1. 25,7 cm for 102 cm plæneklipperskjolde og 28,2 cm for 91 cm plæneklipperskjolde
2. Fjederkontramøtrik
3. Forreste møtrik
4. Trykfjeder

# Udskiftning af græsdeflektoren

**⚠ ADVARSEL**

**En utildækket udblæsningsåbning kan resultere i, at der udkastes genstande i retning mod operatøren eller omkringstående med risiko for alvorlig personskade. Der kan også opstå kontakt med skærekniven.**

**Betjen ikke maskinen uden at have monteret en dækplade, kværnafskærmning, græsdeflektor eller opsamler.**

1. Fjern låsemøtrikken, bolten, fjederen og afstandsbøsningen, som fastholder græsdeflektoren til akselbeslagene (Figur 89).

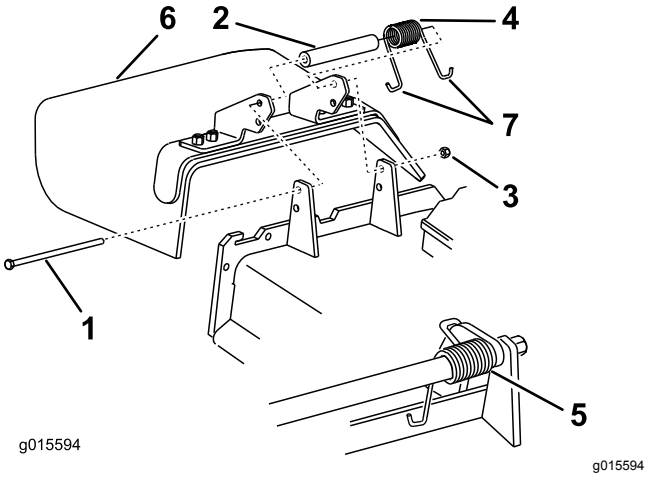


g015594

**Figur 89**

1. Bolt
2. Afstandsklods
3. Låsemøtrik
4. Fjeder
5. Fjeder (monteret)
6. Græsdeflektor
7. Fjederens **J**-formede ende

2. Fjern den beskadigede eller slidte græsdeflektor.
3. Placer afstandsklodsen og fjederen på græsdeflektoren.
4. Placer den ene af fjederens **J**-formede ender bag skjoldets kant.

   **Bemærk:** Sørg for, at fjederens ene **J**-formede ende sidder bag skjoldets kant, før bolten monteres som vist i Figur 89.
5. Monter bolten og møtrikken.
6. Placer en af fjederens **J**-formede ender omkring græsdeflektoren (Figur 89).

   ***Vigtigt:*** **Græsdeflektoren skal kunne dreje. Løft deflektoren op, så den kan åbnes helt, og sørg for, at den drejer, så den kan sænkes helt ned.**

# Rengøring

## Rengøring under plæneklipperen

**Eftersynsinterval:** Hver anvendelse eller dagligt

Fjern ophobning af græs under plæneklipperen hver dag.

1. Udkobl kraftudtaget, flyt bevægelseshåndtagene til den NEUTRALE LÅSEPOSITION, og aktiver parkeringsbremsen.
2. Sluk for motoren, tag nøglen ud, og vent, til alle bevægelige dele er standset, før du forlader betjeningspositionen.
3. Hæv maskinens forende, og understøt plæneklipperen med donkrafte.

## Bortskaffelse af affald

Motorolie, batterier, hydraulikvæske og motorkølervæske forurener miljøet. Bortskaf dem i henhold til den lokale gældende lovgivning.

# Opbevaring

## Rengøring og opbevaring

1. Udkobl kraftudtaget, aktiver parkeringsbremsen, drej tændingsnøglen til positionen Off (slukket), og tag nøglen ud.
2. Græs og snavs fjernes fra alle maskinens ydre dele, særligt motoren.

   ***Vigtigt:*** **Du kan vaske maskinen med et mildt rengøringsmiddel og vand. Udsæt ikke maskinen for højtryksrensning. Undgå overdreven brug af vand, især i nærheden af drivsystemet og motoren. Højtryksrensning kan skubbe snavs og vand ind i vigtige dele, f.eks. spindellejer og elektriske kontrakter.**
3. Kontroller, om bremsen virker. Se Serviceeftersyn af bremsen (side 47).
4. Udfør serviceeftersyn af luftfilteret. Se Serviceeftersyn af luftfilteret (side 35).
5. Smør maskinen. Se Smøring (side 33).
6. Skift motorolien. Se afsnit Skift af motorolien (side 37).
7. Kontroller dæktrykket. Se Kontrol af dæktrykket (side 45).
8. Ved længere tids opbevaring:
   A. Tilsæt en brændstofstabilisator til brændstoffet i tanken.
   B. Lad motoren køre for at fordele brændstoffet, der er tilsat stabilisator, i brændstofsystemet (5 minutter).
   C. Stands motoren, lad den køle af, og tøm brændstoftanken. Se Tømning af brændstoftanken (side 40), eller kør motoren, indtil den stopper.
   D. Start motoren igen, og lad den køre, indtil den stopper. Gentag processen med chokeren aktiveret, indtil motoren ikke kan startes igen.
   E. Brændstoffet skal bortskaffes på forsvarlig vis. Det kan genbruges i overensstemmelse med gældende retningslinjer.

      **Bemærk:** Opbevar ikke benzin sammen med stabilisator i over 90 dage.
9. Fjern tændrøret/-ene, og kontroller det/dem. Se Serviceeftersyn af tændrøret (side 38). Når tændrøret/tændrørene er afmonteret fra motoren, hældes to spiseskefulde motorolie ned i tændrørshullet. Brug starteren til at tørne motoren for at fordele olien i cylinderen. Monter tændrøret/tændrørene. Sæt ikke kablet på tændrøret/tændrørene.

10. Kontroller og stram alle bolte, møtrikker og skruer. Reparer eller udskift alle defekte og beskadigede dele.
11. Mal alle ridsede eller blotlagte metaloverflader. Maling kan købes hos en autoriseret serviceforhandler.
12. Opbevar maskinen i en ren, tør garage eller på et passende sted. Fjern nøglen fra tændingen, og opbevar den på et sted, du ikke glemmer. Tildæk maskinen for at beskytte den og holde den ren.

# Fejlfinding

| Problem | Mulig årsag | Afhjælpning |
|---|---|---|
| Motoren vil ikke starte, er svær at starte eller sætter ud. | 1. Brændstoftanken er tom, eller afbryderventilen er lukket.<br>2. Chokeren er ikke aktiveret.<br>3. Et tændrørskabel sidder løst eller er faldet af.<br>4. Et tændrør er ødelagt eller snavset, eller gnistgabet er forkert.<br>5. Luftfilteret er snavset.<br>6. Der er snavs i brændstoffilteret.<br>7. Der er snavs, vand eller gammelt brændstof i brændstofsystemet.<br>8. Mellemrummet mellem kontakterne til sikkerhedslåsesystemet er ikke korrekt. | 1. Fyld brændstoftanken med benzin, og åbn ventilen.<br>2. Flyt chokerhåndtaget til positionen CHOKER.<br>3. Monter kablet på tændrøret.<br>4. Monter et nyt tændrør med korrekt gnistgab.<br>5. Efterse luftfilterindsatsen.<br>6. Udskift brændstoffilteret.<br>7. Kontakt en autoriseret forhandler.<br>8. Kontakt en autoriseret serviceforhandler. |
| Motoren mister kraft. | 1. Motorbelastningen er for stor.<br>2. Luftfilteret er snavset.<br>3. Oliestanden i krumtaphuset er lav.<br>4. Køleribberne og luftkanalerne under motorens blæserhus er tilstoppede.<br>5. Et tændrør er ødelagt eller snavset, eller gnistgabet er forkert.<br>6. Udluftningshullet i brændstof-tankdækslet er tilstoppet.<br>7. Der er snavs i brændstoffilteret.<br>8. Der er snavs, vand eller gammelt brændstof i brændstofsystemet. | 1. Sænk kørehastigheden.<br>2. Efterse luftfilterindsatsen.<br>3. Fyld olie på krumtaphuset.<br>4. Fjern snavs og lignende fra køleribberne og luftkanalerne.<br>5. Monter et nyt tændrør med korrekt gnistgab.<br>6. Rens, eller udskift brændstof-tankdækslet.<br>7. Udskift brændstoffilteret.<br>8. Kontakt en autoriseret serviceforhandler. |
| Motoren overopheder. | 1. Motorbelastningen er for stor.<br>2. Oliestanden i krumtaphuset er lav.<br>3. Køleribber og luftkanaler under motorens blæserhus er tilstoppede. | 1. Sænk kørehastigheden.<br>2. Fyld olie på krumtaphuset.<br>3. Fjern snavs og lignende fra køleribberne og luftkanalerne. |
| Maskinen kører ikke. | 1. Hydraulikoliestanden er lav.<br>2. Der er luft i hydrauliksystemet.<br>3. En pumpedrivrem glider.<br>4. En styrefjeder på pumpens drivrem mangler.<br>5. Pumpens omløbsventiler er åbne. | 1. Fyld hydraulikvæske på beholderen.<br>2. Tving luften ud af det hydrauliske system.<br>3. Udskift pumpens drivrem.<br>4. Sæt en ny styrefjeder på pumpens drivrem.<br>5. Stram omløbsventilerne. Tilspænd til et moment på 12 til 15 Nm. |
| Der er en unormal vibration. | 1. Skærekniven(e) er bøjede eller ude af balance.<br>2. En af skæreknivenes monteringsbolte er løs.<br>3. Motorens monteringsbolte er løse.<br>4. En motorremskive, styreremskive eller en af skæreknivenes remskiver er løs.<br>5. En motorremskive er beskadiget.<br>6. En knivspindel er bøjet. | 1. Monter en eller flere nye skæreknive.<br>2. Tilspænd skæreknivenes monteringsbolt.<br>3. Tilspænd motorens monteringsbolte.<br>4. Tilspænd den løse remskive.<br>5. Kontakt en autoriseret serviceforhandler.<br>6. Kontakt en autoriseret forhandler. |

| Problem | Mulig årsag | Afhjælpning |
|---|---|---|
| Klippehøjden er ujævn. | 1. Skærekniven(e) er ikke skarp(e).<br>2. Skærekniven(e) er bøjet/-ede.<br>3. Plæneklipperskjoldet er ikke nivelleret.<br>4. Plæneklipperskjoldets hældning er forkert.<br>5. Undersiden af plæneklipperskjoldet er snavset.<br>6. Dæktrykket er ikke korrekt.<br>7. En knivspindel er bøjet. | 1. Slib kniven(e).<br>2. Monter en eller flere nye skæreknive.<br>3. Niveller plæneklipperskjoldet fra side til side.<br>4. Juster plæneklipperhældningen på langs.<br>5. Rengør undersiden af plæneklipperskjoldet.<br>6. Tilpas dæktrykket.<br>7. Kontakt en autoriseret forhandler. |
| Knivene roterer ikke. | 1. En pumpedrivrem er slidt, løs eller sprunget.<br>2. En pumpedrivrem er hoppet af remskiven.<br>3. En plæneklipperskjoldrem er slidt, løs eller sprunget.<br>4. En plæneklipperskjoldrem er hoppet af remskiven.<br>5. En styrefjeder er gået itu eller mangler.<br>6. Den elektriske kobling er ikke justeret.<br>7. Koblingens konnektor eller kabel er beskadiget.<br>8. Den elektriske kobling er beskadiget.<br>9. Sikkerhedslåsesystemet forhindrer skæreknivenes rotation.<br>10. Kontakten til kraftudtaget er defekt. | 1. Kontroller remspændingen.<br>2. Fastgør drivremmen, og kontroller, at justeringsakslerne og remstyrene er korrekt placeret.<br>3. Monter en ny skjoldrem.<br>4. Monter plæneklipperskjoldets remskive, og kontroller, at styreremskiven, styrearmen og fjederen er placeret korrekt og fungerer.<br>5. Sæt fjederen på igen.<br>6. Juster koblingens gnistgab.<br>7. Kontakt en autoriseret serviceforhandler.<br>8. Kontakt en autoriseret serviceforhandler.<br>9. Kontakt en autoriseret serviceforhandler.<br>10. Kontakt en autoriseret forhandler. |

# Diagrammer

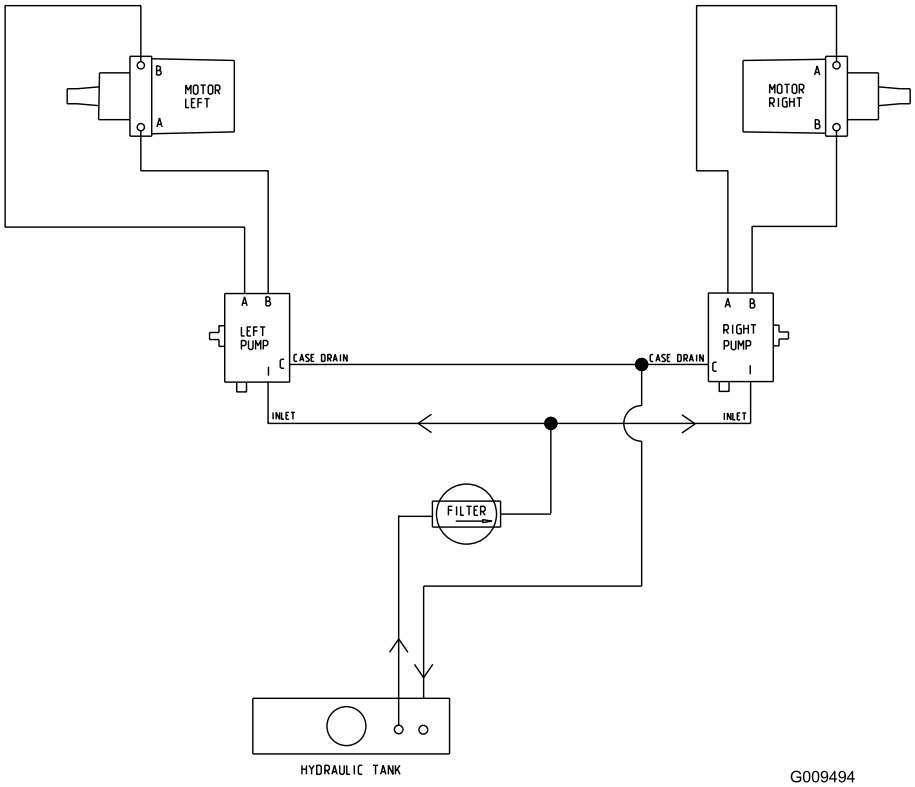


g009494

**Hydraulikskema (Rev. A)**

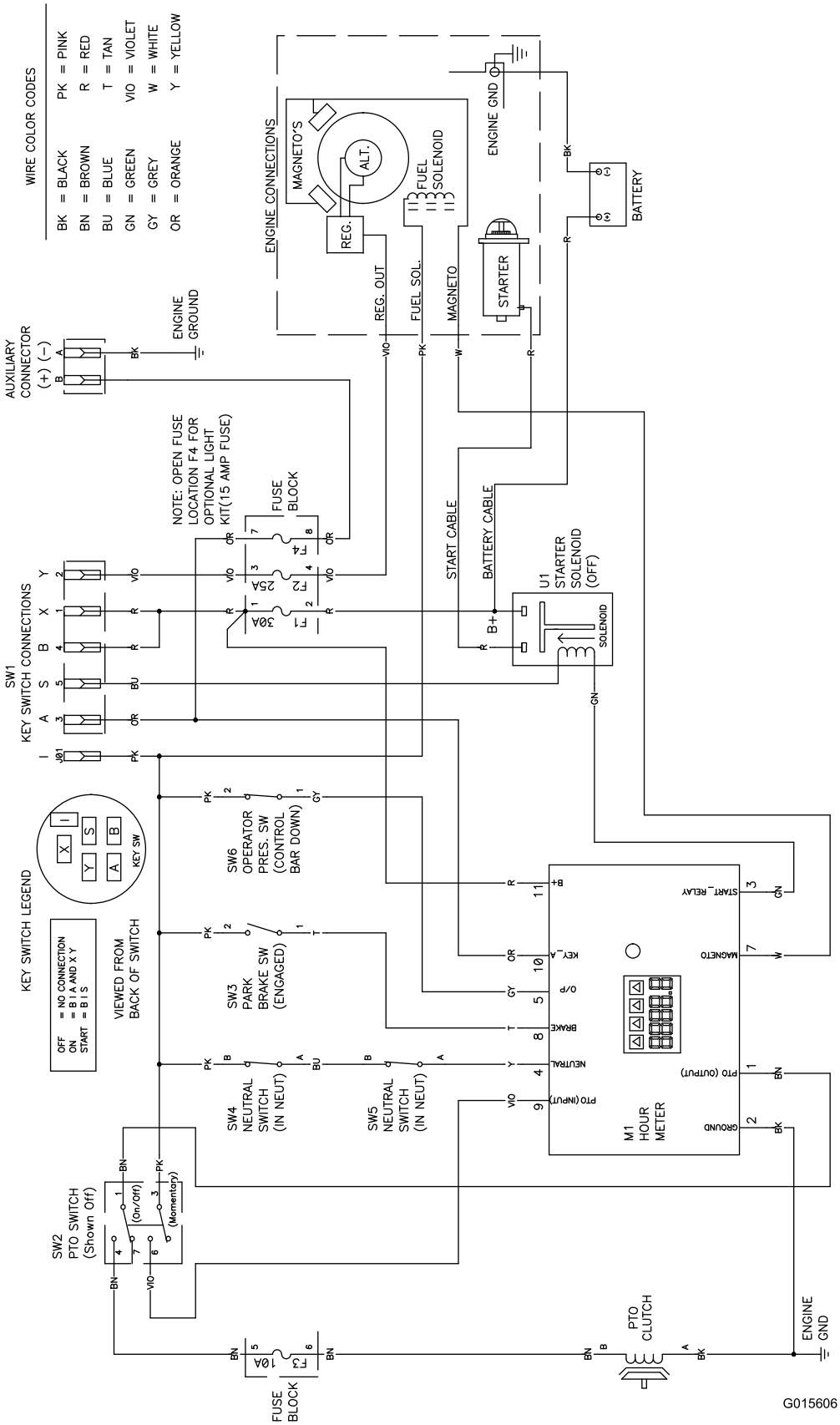


g015606

**Ledningsdiagram (Rev. A)**

# International forhandlerliste

| Forhandler: | Land: | Tlf.: | Forhandler: | Land: | Tlf.: |
|---|---|---|---|---|---|
| Agrolanc Kft | Ungarn | 36 27 539 640 | Maquiver S.A. | Colombia | 57 1 236 4079 |
| Asian American Industrial (AAI) | Hongkong | 852 2497 7804 | Maruyama Mfg. Co. Inc. | Japan | 81 3 3252 2285 |
| B-Ray Corporation | Korea | 82 32 551 2076 | Mountfield a.s. | Tjekkiet | 420 255 704 220 |
| Brisa Goods LLC | Mexico | 1 210 495 2417 | Mountfield a.s. | Slovakiet | 420 255 704 220 |
| Casco Sales Company | Puerto Rico | 787 788 8383 | Munditol S.A. | Argentina | 54 11 4 821 9999 |
| Ceres S.A. | Costa Rica | 506 239 1138 | Norma Garden | Rusland | 7 495 411 61 20 |
| CSSC Turf Equipment (pvt) Ltd. | Sri Lanka | 94 11 2746100 | Oslinger Turf Equipment SA | Ecuador | 593 4 239 6970 |
| Cyril Johnston & Co. | Nordirland | 44 2890 813 121 | Oy Hako Ground and Garden Ab | Finland | 358 987 00733 |
| Cyril Johnston & Co. | Irland | 44 2890 813 121 | Parkland Products Ltd. | New Zealand | 64 3 34 93760 |
| Fat Dragon | Kina | 886 10 80841322 | Perfetto | Polen | 48 61 8 208 416 |
| Femco S.A. | Guatemala | 502 442 3277 | Pratoverde SRL. | Italien | 39 049 9128 128 |
| FIVEMANS New-Tech Co., Ltd | Kina | 86-10-6381 6136 | Prochaska & Cie | Østrig | 43 1 278 5100 |
| ForGarder OU | Estland | 372 384 6060 | RT Cohen 2004 Ltd. | Israel | 972 986 17979 |
| G.Y.K. Company Ltd. | Japan | 81 726 325 861 | Riversa | Spanien | 34 9 52 83 7500 |
| Geomechaniki of Athens | Grækenland | 30 10 935 0054 | Lely Turfcare | Danmark | 45 66 109 200 |
| Golf international Turizm | Tyrkiet | 90 216 336 5993 | Lely (U.K.) Limited | Storbritannien | 44 1480 226 800 |
| Hako Ground and Garden | Sverige | 46 35 10 0000 | Solvert S.A.S | Frankrig | 33 1 30 81 77 00 |
| Hako Ground and Garden | Norge | 47 22 90 7760 | Spypros Stavrinides Limited | Cypern | 357 22 434131 |
| Hayter Limited (U.K.) | Storbritannien | 44 1279 723 444 | Surge Systems India Limited | Indien | 91 1 292299901 |
| Hydroturf Int. Co Dubai | Forenede Arabiske Emirater | 97 14 347 9479 | T-Markt Logistics Ltd. | Ungarn | 36 26 525 500 |
| Hydroturf Egypt LLC | Ægypten | 202 519 4308 | Toro Australia | Australien | 61 3 9580 7355 |
| Irrimac | Portugal | 351 21 238 8260 | Toro Europe NV | Belgien | 32 14 562 960 |
| Irrigation Products Int'l Pvt Ltd. | Indien | 0091 44 2449 4387 | Valtech | Marokko | 212 5 3766 3636 |
| Jean Heybroek b.v. | Holland | 31 30 639 4611 | Victus Emak | Polen | 48 61 823 8369 |

## Europæisk erklæring om beskyttelse af privatlivets fred

De oplysninger, som Toro indsamler
Toro Warranty Company (Toro) respekterer dit privatliv. For at vi kan behandle dit garantikrav og kontakte dig i tilfælde af en produkttilbagekaldelse, beder vi dig dele visse oplysninger med os, enten direkte eller gennem din lokale Toro-virksomhed eller -forhandler.

Toros garantisystem hostes på servere i USA, hvor love om beskyttelse af privatlivets fred muligvis ikke yder samme beskyttelse, som gælder i dit land.

VED AT DELE DINE PERSONLIGE OPLYSNINGER MED OS GIVER DU DIT SAMTYKKE TIL BEHANDLING AF DINE PERSONLIGE OPLYSNINGER SOM BESKREVET I DENNE ERKLÆRING OM BESKYTTELSE AF PRIVATLIVETS FRED.

Toros brug af oplysninger
Toro kan bruge dine personlige oplysninger til at behandle garantikrav og kontakte dig i tilfælde af en produkttilbagekaldelse og til ethvert andet formål, som vi informerer dig om. Toro kan dele dine oplysninger med Toros søsterselskaber, forhandlere eller andre forretningspartnere i forbindelse med enhver af disse aktiviteter. Vi sælger ikke dine personlige oplysninger til andre virksomheder. Vi forbeholder os retten til at offentliggøre personlige oplysninger for at kunne overholde gældende lovgivning og efter anmodning fra relevante myndigheder med henblik på at kunne betjene vores systemer korrekt eller af hensyn til vores egen eller brugerens beskyttelse.

Opbevaring af dine personlige oplysninger
Vi opbevarer dine personlige oplysninger, så længe vi har behov for dem, til de formål, som de oprindeligt blev indsamlet til, eller til andre legitime formål (som f.eks. overholdelse af regler) eller som påkrævet af gældende lovgivning.

Toros forpligtelse i forbindelse med sikkerheden af dine personlige oplysninger
Vi tager rimelige forholdsregler for at beskytte sikkerheden af dine personlige oplysninger. Vi tager også forholdsregler for at opretholde nøjagtigheden og aktualiteten af personlige oplysninger.

Adgang til og korrigering af dine personlige oplysninger
Hvis du gerne vil gennemse eller ændre dine personlige oplysninger, kan du kontakte os pr. e-mail på legal@toro.com.

## Forbrugerlovgivning i Australien

Forbrugere i Australien kan finde nærmere oplysninger om forbrugerlovgivningen i Australien i kassen eller hos den lokale Toro-forhandler.

# Toros garanti

Landskabsentreprenør

til landskabsentreprenører (LCE)

## Fejl og produkter, der er dækket

Toro Company og deres søsterselskab, Toro Warranty Company, garanterer over for den oprindelige køber i fællesskab i henhold til en aftale mellem dem at reparere de nedenfor anførte Toro-produkter, hvis de viser sig at have materialefejl eller fejl i den håndværksmæssige udførelse.

Følgende perioder gælder fra købsdatoen:

| Produkter | Garantiperiode |
|---|---|
| Håndplæneklippere | |
| 53 cm plæneklippere – privat brug[1] | 2 år |
| 53 cm plæneklippere – kommerciel brug | 1 år |
| 76 cm plæneklippere – privat brug[1] | 2 år |
| 76 cm plæneklippere – kommerciel brug | 1 år |
| Mellemstore håndplæneklippere | 2 år |
| • Motor | 2 år[2] |
| GrandStand®-plæneklippere | 5 år eller 1,200 timer[3] |
| • Motor | 2 år |
| Plæneklippere i Z Master® 2000-serien | 4 år eller 500 timer[3] |
| • Motor | 2 år[2] |
| Plæneklippere i Z Master® 3000-serien | 5 år eller 1,200 timer[3] |
| • Motor | 2 år[2] |
| Plæneklippere i Z Master® 5000- og 6000-serien | 5 år eller 1,200 timer[3] |
| • Motor | 2 år[2] |
| Plæneklippere i Z Master® 7000-serien | 5 år eller 1,200 timer[3] |
| • Motor | 2 år[2] |
| Alle plæneklippere | |
| • Batteri | 2 år |
| • Redskaber | 2 år |

[1]Privat brug betyder, at produktet bruges på samme grund, som dit hjem ligger på. Brug på mere end ét sted anses for at være kommerciel brug, og i dette tilfælde finder garantien for kommerciel brug anvendelse.

[2]Nogle af de motorer, der bruges på Toro-udstyr til landskabsentreprenører, er omfattet af motorfabrikantens garanti.

[3]Alt efter hvad der indtræffer først.

Denne garanti omfatter reservedelsomkostninger og arbejdsløn, men du skal betale transportomkostningerne.

## Sådan får du udført service, der er dækket af garantien

Hvis du mener, at dit Toro-produkt har en materialefejl eller fejl i den håndværksmæssige udførelse, skal du følge denne fremgangsmåde:

1. Kontakt sælgeren af dit produkt for at arrangere reparation af produktet. Hvis det af en eller anden årsag ikke er muligt for dig at kontakte sælgeren, kan du kontakte en hvilken som helst autoriseret Toro-forhandler for at arrangere reparation.
2. Medbring produktet og dit købsbevis (salgskvittering) til serviceforhandleren.
3. Hvis du af en eller anden årsag er utilfreds med serviceforhandlerens vurdering eller med den service, du får, kan du kontakte os på:

   Toro Warranty Company
   8111 Lyndale Avenue South
   Bloomington, MN 55420-1196, USA
   001-952-948-4707

   Se den vedhæftede distributørliste.

## Ejerens ansvar

Du skal vedligeholde dit Toro-produkt ved at følge de vedligeholdelsesprocedurer, der er beskrevet i *betjeningsvejledningen*. Du skal selv afholde udgifterne til denne rutinevedligeholdelse, uanset om den udføres af en forhandler eller dig selv.

## Genstande og fejl, der ikke er dækket

Der er ingen udtrykkelig garanti undtagen for det særlige emissionssystem og motorgarantidækning på visse produkter. Denne udtrykkelige garanti dækker ikke følgende:

- Udgifter til regelmæssig vedligeholdelsesservice eller reservedele som filtre, brændstof, smøremidler, olieskift, tændrør, luftfiltre, slibning af slidte skæreknive, kabel-/forbindelsesjusteringer eller bremse- og koblingsjusteringer
- Komponenter, der svigter som følge af almindeligt slid
- Ethvert produkt eller enhver del, der er blevet ændret, anvendt forkert eller forsømt og kræver udskiftning eller reparation som følge af ulykker eller manglende korrekt vedligeholdelse
- Afhentnings- og leveringsudgifter
- Reparationer eller forsøg på reparationer af andre end en autoriseret Toro-serviceforhandler
- Reparationer, der er nødvendige, fordi den anbefalede brændstofprocedure ikke er blevet fulgt (se *betjeningsvejledningen* for at få yderligere oplysninger)
  - Fjernelse af forureningsstoffer fra brændstofsystemet dækkes ikke
  - Brug af gammelt brændstof (mere end en måned gammelt) eller brændstof, der indeholder mere end 10 % ethanol eller mere end 15 % MTBE
  - Undladelse af at aftappe brændstofsystemet før en periode på over en måned, hvor maskinen ikke skal bruges

## Generelle betingelser

Lovgivningen i de enkelte lande er gældende for køberen. Rettigheder, som tilfalder køberen i henhold til denne lovgivning, indskrænkes ikke af denne garanti.