Form No. 3400-632 Rev A

TORO®

Count on it.

Gebruikershandleiding

# GrandStand® maaier

## Met een TURBO FORCE® maaidek van 91 cm of 102 cm

**Modelnr.: 74534TE—Serienr.: 316000001 en hoger**

**Modelnr.: 74536TE—Serienr.: 316000001 en hoger**

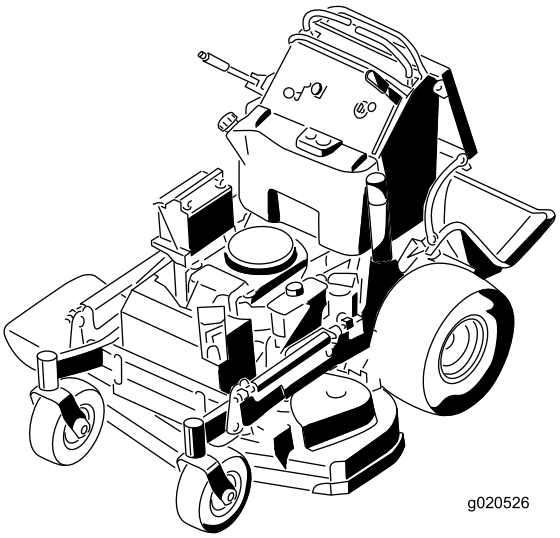


Registreer uw product op www.Toro.com.
Vertaling van de oorspronkelijke tekst (NL)

CE

*3400-632* A

**⚠ WAARSCHUWING**

**CALIFORNIË**
**Proposition 65 Waarschuwing**

**De uitlaatgassen van de motor van dit product bevatten chemische stoffen waarvan bekend is dat ze kanker, geboorteafwijkingen of andere schade aan de voortplantingsorganen kunnen veroorzaken.**

Dit product voldoet aan alle relevante Europese richtlijnen; zie voor details de aparte productspecifieke conformiteitsverklaring.

Het elektronische ontstekingssysteem voldoet aan de Canadese norm ICES-002

Als de machine zonder goed werkende vonkenvanger of goed onderhouden brandveilige motor wordt gebruikt in een bosgebied of op een met dicht struikgewas of gras begroeid terrein, handelt de bestuurder in strijd met de bepalingen van sectie 4442 of 4443 van de Wet op de Openbare Hulpbronnen (Public Resources Code) van de Staat Californië.

# Inleiding

Deze maaier met draaiende messen is bedoeld voor professioneel gebruik of particulier thuisgebruik. De machine is voornamelijk ontworpen voor het maaien van gras op goed onderhouden particuliere of commerciële gazons. De machine is niet ontworpen voor het maaien van borstelig gras of voor gebruik in de landbouw.

Lees deze informatie zorgvuldig door, zodat u weet hoe u de machine op de juiste wijze moet gebruiken en onderhouden en om schade aan de machine en letsel te voorkomen. U bent verantwoordelijk voor het juiste en veilige gebruik van de machine.

Neem rechtstreeks contact op met Toro via www.toro.com voor trainingsmaterialen over productveiligheid en -bediening, informatie over accessoires, om een verdeler te zoeken of om uw product rechtstreeks te registreren.

Als u service, originele Toro-onderdelen of aanvullende informatie nodig hebt, kunt u contact opnemen met een erkende servicedealer of met de klantenservice van Toro. U dient hierbij altijd het modelnummer en het serienummer van het product te vermelden. De locatie van het plaatje met het modelnummer en het serienummer van het product is aangegeven op Figuur 1. U kunt de nummers noteren in de ruimte hieronder.

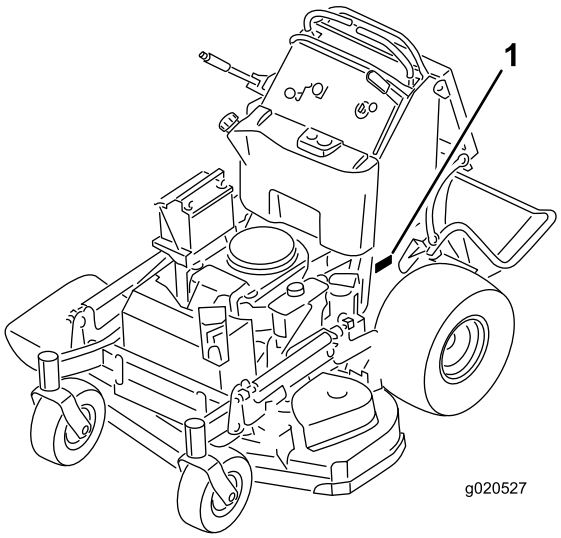


g020527

**Figuur 1**

1. Locatie van het modelnummer en het serienummer.

**Modelnr.:** _____

**Serienr.:** _____

Deze handleiding wijst u op mogelijke gevaren en bevat veiligheidswaarschuwingen die u kunt herkennen aan het waarschuwingspictogram (Figuur 2), dat wijst op een gevaar dat ernstig letsel of de dood kan veroorzaken indien u nalaat de voorgeschreven maatregelen te treffen.

g000502

**Figuur 2**

1. Waarschuwingspictogram

Er worden in deze handleiding twee woorden gebruikt om uw aandacht op bijzondere informatie te vestigen. **Belangrijk** attendeert u op bijzondere technische informatie en **Opmerking** duidt algemene informatie aan die bijzondere aandacht verdient.

**© 2015—The Toro® Company**
**8111 Lyndale Avenue South**
**Bloomington, MN 55420**



**U kunt contact met ons opnemen op www.Toro.com.**
**Gedrukt in de VS**
**Alle rechten voorbehouden**

# Inhoud


Veiligheid ..... 4
Veilige bediening ..... 4
Veiligheid Toro-maaiers ..... 6
Geluidsdruk ..... 7
Geluidsniveau ..... 8
Trillingsniveau voor model 74534TE ..... 8
Trillingsniveau voor model 74536TE ..... 8
Hellingsindicator ..... 9
Veiligheids- en instructiestickers ..... 10
Algemeen overzicht van de machine ..... 15
Bedieningsorganen ..... 15
Specificaties ..... 16
Gebruiksaanwijzing ..... 17
Veiligheid staat voorop ..... 17
Brandstof bijvullen ..... 17
Het motoroliepeil controleren ..... 18
Een nieuwe machine inrijden ..... 18
De parkeerrem gebruiken ..... 18
De aftakasschakelaar bedienen ..... 19
De gashendel bedienen ..... 19
De choke bedienen ..... 20
De contactschakelaar bedienen ..... 20
De brandstofafsluitklep gebruiken ..... 20
De motor starten en stoppen ..... 21
Het veiligheidssysteem gebruiken ..... 22
Het platform bedienen ..... 23
Vooruit- en achteruitrijden ..... 24
De machine stoppen ..... 25
Machine met de hand duwen ..... 25
De machine transporteren ..... 26
De machine inladen ..... 26
Het gras zijwaarts afvoeren of mulchen ..... 27
De maaihoogte instellen ..... 28
Afvoerplaat instellen ..... 28
Stand van afvoerplaat instellen ..... 29
Contragewichten gebruiken ..... 29
Onderhoud ..... 31
Aanbevolen onderhoudsschema ..... 31
Procedures voorafgaande aan onderhoud ..... 32
De maaier omhoog brengen om eenvoudig toegang te krijgen ..... 32
Het kussen losmaken om toegang te krijgen tot de achterzijde ..... 33
Smering ..... 34
Machine smeren ..... 34
Draaipunten van de voorste zwenkwielen smeren ..... 34
Zwenkwielnaven smeren ..... 35
Onderhoud motor ..... 36
Onderhoud van het luchtfilter ..... 36
Motorolie verversen/oliepeil controleren ..... 37
Onderhoud van de bougie ..... 40
Vonkenvanger controleren ..... 41
Onderhoud brandstofsysteem ..... 41
Brandstof aftappen uit de brandstoftank ..... 41
Onderhoud van het brandstoffilter ..... 42
Onderhoud elektrisch systeem ..... 43
Onderhoud van de accu ..... 43
Onderhoud van de zekeringen ..... 44
Onderhoud aandrijfsysteem ..... 45
De sporing afstellen ..... 45
Bandenspanning controleren ..... 47
Lager van draaipunt van zwenkwiel afstellen ..... 47
Elektrische koppeling afstellen ..... 48
Onderhoud koelsysteem ..... 49
Luchtinlaatrooster reinigen ..... 49
Het koelsysteem reinigen ..... 49
Onderhouden remmen ..... 50
Onderhoud van de rem ..... 50
Onderhoud riemen ..... 51
De riemen controleren ..... 51
Drijfriem van maaidek vervangen ..... 51
Drijfriemen van maaidek vervangen ..... 52
Aandrijfriem van pomp vervangen ..... 53
Onderhoud bedieningsysteem ..... 54
De rijhendelstanden afstellen ..... 54
Onderhoud hydraulisch systeem ..... 56
Het hydraulische systeem een onderhoudsbeurt geven ..... 56
Onderhoud van het maaidek ..... 60
Onderhoud van de maaimessen ..... 60
Maaidek horizontaal stellen ..... 62
Grasgeleider vervangen ..... 65
Reiniging ..... 66
Onderkant van het maaidek reinigen ..... 66
Afval afvoeren ..... 66
Stalling ..... 67
Reinigen en opslaan ..... 67
Problemen, oorzaak en remedie ..... 68
Schema's ..... 70

# Veiligheid

Deze machine is ontworpen in overeenstemming met de EN-norm ISO 5395:2013.

Onjuist gebruik of onderhoud door de gebruiker of eigenaar kan letsel veroorzaken. Om het risico op letsel te vermijden, dient u zich aan de volgende veiligheidsinstructies te houden en altijd op het veiligheidssymbool te letten, dat betekent **Voorzichtig, Waarschuwing** of **Gevaar** – instructie voor persoonlijke veiligheid. Niet-naleving van de instructie kan leiden tot lichamelijk of dodelijk letsel.

# Veilige bediening

## Instructie

- Lees of raadpleeg de *Gebruikershandleiding* en ander instructiemateriaal.
- Als de bestuurder(s) of de monteur(s) de taal waarin de handleiding is geschreven, niet machtig is (zijn), moet de eigenaar ervoor zorgen dat zij de inhoud van het materiaal begrijpen.
- Zorg ervoor dat u vertrouwd raakt met de bedieningsorganen en de veiligheidssymbolen, en weet hoe u de machine veilig kunt gebruiken.
- Alle bestuurders en monteurs moeten instructie hebben ontvangen. De eigenaar is verantwoordelijk voor de instructie van de gebruikers.
- Laat kinderen of personen die geen instructie hebben ontvangen, de machine nooit gebruiken of onderhoudswerkzaamheden daaraan verrichten. Plaatselijke voorschriften kunnen nadere eisen stellen aan de leeftijd van degene die met de machine werkt.
- De eigenaar/gebruiker is verantwoordelijk voor persoonlijke ongelukken of letsels en materiële schade, en hij kan zulke ongelukken en beschadigingen voorkomen.

## Voor ingebruikname

- Inspecteer het terrein om vast te stellen welke accessoires en werktuigen nodig zijn om goed en veilig te werken. Gebruik alleen door de fabrikant goedgekeurde accessoires en werktuigen.
- Draag geschikte kleding zoals een veiligheidsbril, lange broek, stevige en gripvaste schoenen, veiligheidshandschoenen en gehoorbescherming. Draag lang haar niet los en draag geen juwelen.
- Inspecteer het terrein waarop u de maaimachine gaat gebruiken en verwijder voorwerpen die door de machine kunnen worden uitgeworpen.
- Wees extra voorzichtig bij het hanteren van brandstof. Deze stoffen zijn ontvlambaar en de dampen kunnen tot ontploffing komen.
  - Gebruik uitsluitend een goedgekeurd vat of blik.
  - Verwijder nooit de dop van de brandstoftank en vul nooit brandstof bij terwijl de motor loopt. Laat de motor afkoelen voordat u brandstof bijvult. Niet roken in de buurt van de machine als de motor loopt.
  - U mag de brandstoftank niet binnenshuis bijvullen of aftappen.
- Controleer of de dodemansknop, de veiligheidsschakelaars en de veiligheidsschermen zijn bevestigd en naar behoren werken. Gebruik de machine uitsluitend als deze naar behoren werkt.

## Bediening

- Bliksem kan ernstig of dodelijk letsel veroorzaken. Als u bliksem ziet of donder hoort in het gebied, gebruik de machine dan niet; ga schuilen.
- Laat de motor niet in een afgesloten ruimte lopen.
- Werk uitsluitend bij goed licht en blijf uit de buurt van kuilen en verborgen gevaren.
- Controleer of alle aandrijvingen in de neutraalstand zijn en de parkeerrem in werking is gesteld voordat u de motor start. Start de motor alleen wanneer u op de bestuurdersstoel zit.
- Zorg ervoor dat u stevig staat wanneer u deze machine gebruikt, in het bijzonder als u achteruitrijdt. Als u niet stevig staat, kunt u uitschuiven.
- Verminder uw snelheid en wees extra voorzichtig op hellingen. Rij altijd heen en weer op hellingen. De gazonomstandigheden kunnen van invloed zijn op de stabiliteit van de machine. Wees voorzichtig als u dicht in de buurt van een steile helling werkt.
- Verminder uw snelheid en wees voorzichtig als u op een helling een bocht maakt of van richting verandert.
- Breng het maaidek niet omhoog terwijl de messen draaien.
- Gebruik de machine niet als het aftakasscherm of andere beveiligingen niet stevig op hun plaats zitten. Zorg ervoor dat alle interlockschakelaars zijn aangebracht, correct zijn afgesteld en naar behoren werken.
- Bedien de machine nooit terwijl de grasgeleider omhoog staat, of verwijderd of aangepast is, tenzij u een grasvanger gebruikt.

- Verander nooit de stand van de toerenregelaar van de motor en laat de motor niet te snel draaien.
- Stop de machine op een horizontaal oppervlak, schakel de aandrijvingen uit, stel de parkeerrem in werking (indien aanwezig) en zet de motor af voordat u de bestuurdersplaats verlaat om wat voor reden dan ook, inclusief het legen van de grasvangers of het ontstoppen van de afvoertunnel.
- Stop de machine en controleer de maaimessen als u een vreemd voorwerp heeft geraakt of de machine abnormaal begint te trillen. Voer alle noodzakelijke reparaties uit voordat u de machine weer in gebruik neemt.
- Houd uw handen en voeten uit de buurt van het maaidek.
- Kijk achterom en omlaag voordat u achteruitrijdt om er zeker van te zijn dat de weg vrij is.
- Hou dieren en omstanders uit de buurt van een ingeschakelde machine.
- Verminder uw snelheid en wees voorzichtig als u een bocht maakt of wegen en voetpaden oversteekt. Stop de messen als u niet aan het maaien bent.
- Let op de richting van de afvoer van de machine en laat deze naar niemand wijzen.
- Gebruik de maaimachine niet als u onder de invloed van alcohol of drugs bent.
- Wees voorzichtig als u de machine in of van een aanhanger of vrachtwagen rijdt.
- Wees voorzichtig bij het naderen van blinde hoeken, struiken, bomen, en andere objecten die het zicht kunnen belemmeren.

## Veilig omgaan met brandstof

- Wees uiterst voorzichtig bij het omgaan met benzine, om persoonlijk letsel en materiële schade te voorkomen. Benzine is uiterst brandbaar en de dampen zijn explosief.
- Doof alle sigaretten, sigaren, pijpen en andere ontstekingsbronnen.
- Gebruik uitsluitend een goedgekeurd brandstofvat of -blik.
- Verwijder nooit de dop van de brandstoftank en vul nooit brandstof bij terwijl de motor loopt.
- Laat de motor afkoelen voordat u brandstof tank.
- Tank uitsluitend buiten.
- Sla de machine en de brandstofhouder niet op op plaatsen waar open vlammen, vonken of waakvlammen (b.v. van een boiler of andere toestellen) aanwezig kunnen zijn.
- Vul vaten niet in een voertuig of vrachtwagen of op een oplegger met plastic afdekking. Zet benzinevaten altijd op de grond en uit de buurt van de machine vóór u de tank bijvult.
- Neem een machine eerst van de vrachtwagen of aanhanger en tank de machine bij op de grond. Als dit niet mogelijk is, gebruik dan een draagbare brandstofhouder in plaats van een vulpistool.
- Houd het vulpistool in contact met de rand van de benzinetank of het vat tot het tanken voltooid is.
- Gebruik geen vergrendeling voor het vulpistool.
- Als u brandstof morst op uw kleding dient u zich onmiddellijk om te kleden.
- Giet de brandstoftank niet te vol. Plaats de brandstofdop terug en maak hem stevig vast.

## Onderhoud en opslag

- Schakel de aandrijvingen uit, stel de parkeerrem in werking, stop de motor en verwijder het contactsleuteltje of koppel de bougiekabel af. Wacht totdat alle bewegende delen tot stilstand zijn gekomen voordat u de machine afstelt, reinigt of repareert.
- Parkeer de machine op een horizontaal oppervlak.
- Verwijder gras en vuil van het maaidek, de aandrijvingen, de geluiddempers en de motor om brand te voorkomen.
- Veeg gemorste olie en brandstof op.
- Laat de motor afkoelen voordat u de machine opslaat.
- U mag brandstof niet opslaan in de nabijheid van een open vuur of binnenshuis aftappen uit de brandstoftank.
- Laat personeel dat niet bekend is met de instructies, nooit onderhoudswerkzaamheden aan de machine uitvoeren.
- Plaats onderdelen op kriksteunen indien dit nodig is.
- Haal voorzichtig de druk van onderdelen met opgeslagen energie.
- Maak de accukabels los of verwijder de bougiekabel voordat u reparatiewerkzaamheden gaat verrichten. Maak eerst de minpool van de accu los en daarna de pluspool. Sluit eerst de pluspool van de accu aan en daarna de minpool.
- Wees voorzichtig als u de messen controleert. Omwikkel de maaimessen of draag handschoenen met een dikke voering en wees voorzichtig als u er onderhoudswerkzaamheden aan verricht. Messen moet u altijd vervangen; niet rechttrekken of lassen.
- Houd uw handen en voeten uit de buurt van bewegende onderdelen. Stel indien mogelijk de machine niet af terwijl de motor loopt.
- Zorg ervoor dat alle onderdelen in goede staat verkeren en alle bevestigingselementen stevig

vastzitten. Vervang versleten of beschadigde stickers.

## De machine transporteren

- Wees voorzichtig als u de machine inlaadt op een aanhanger of een vrachtwagen of uitlaadt.
- Gebruik oprijplaten over de volledige breedte om de machine op een aanhangwagen of in een vrachtwagen te laden.
- Maak de machine stevig vast met spanbanden, kettingen, kabels of touwen. Zowel de voorste als de achterste spanband moet naar beneden en naar de buitenkant van de machine lopen.

# Veiligheid Toro-maaiers

De volgende lijst bevat specifieke en algemene veiligheidsinformatie voor Toro-producten waarvan u op de hoogte moet zijn.

Dit product kan handen of voeten afsnijden en voorwerpen uitwerpen. Volg altijd alle veiligheidsinstructies op om ernstig of mogelijk dodelijk letsel te voorkomen.

Toro heeft deze maaimachine ontworpen voor het maaien en fijnmaken van gras of, indien uitgerust met een grasvanger voor het verzamelen van gemaaid gras. Toepassing voor andere doeleinden dan deze kan gevaarlijk zijn voor de bestuurder of omstanders.

## Algemeen gebruik

- Vóór u gaat maaien, moet u controleren of er zich verder niemand in het werkgebied bevindt. Zet de machine af als iemand het gebied betreedt.
- Raak geen onderdelen van de machine of werktuigen aan die tijdens het gebruik heet kunnen worden. Laat alle onderdelen afkoelen voordat u de machine afstelt of onderhouds- of reparatiewerkzaamheden uitvoert.
- Gebruik uitsluitend door Toro goedgekeurde werktuigen. De garantie kan komen te vervallen als werktuigen worden gebruikt die niet zijn goedgekeurd.
- Let goed op dat er voldoende ruimte boven de machine is (denk aan takken, deuropeningen, elektrische kabels) voordat u onder een object rijdt, en zorg ervoor dat u dit niet raakt.
- Verminder uw snelheid voordat u een bocht maakt en wees extra voorzichtig.
- Wees voorzichtig bij het rijden in de buurt van stoepen, stenen, wortels of andere obstakels.
- Kijk achterom en omlaag voordat u achteruitrijdt om er zeker van te zijn dat de weg vrij is. Wees extra voorzichtig als u de machine in de achteruitstand bedient.
- Ruk niet aan de bedieningselementen, beweeg deze gelijkmatig.
- Gebruik voor het in- of uitladen van de machine één oprijplaat die breder is dan de machine.
- Het is niet toegestaan passagiers te vervoeren.
- Transporteer geen benodigdheden op de machine.

## Maaien op hellingen

Wees voorzichtig op hellingen en hellingbanen. Als u zich onveilig voelt op een helling, maai deze dan niet.

- Verwijder obstakels zoals stenen, boomtakken, enz. uit het maaigebied.
- Kijk uit voor gaten, groeven of bulten. In hoog gras zijn obstakels niet altijd zichtbaar.
- Wees voorzichtig in de buurt van steile hellingen, greppels of dijken. De machine kan plotseling omslaan als een wiel over de rand van een klip of greppel komt, of als een rand afbrokkelt.
- Wees extra voorzichtig met grasvangers of andere werktuigen. Deze kunnen de machine minder stabiel maken.
- Voer alle bewegingen op hellingen langzaam en geleidelijk uit.
- Niet plotseling van snelheid of richting veranderen.
- Maai dwars op hellingen.
- Maai nooit op een helling van meer dan 15 graden.

## Onderhoud

- Sla de maaimachine of een brandstofvat niet op in een ruimte waarin zich een open vuur bevindt, zoals een waakvlam van een boiler of een fornuis.
- Zorg ervoor dat moeren en bouten goed zijn vastgedraaid, in het bijzonder de bevestigingsbouten van het mes.
- Knoei nooit met de veiligheidsvoorzieningen en verwijder deze nooit van de machine. Controleer regelmatig of ze goed werken. Doe nooit iets wat de functie van een veiligheidsvoorziening belemmert of wat ervoor zorgt dat een veiligheidsvoorziening minder bescherming biedt.
- Originele onderdelen van Toro zijn de beste waarborg van uw investering en van het optimale prestatievermogen van uw maaimachine. Toro levert vervangonderdelen die precies voldoen aan de fabricagespecificaties van uw machine: betrouwbaarheid gegarandeerd. Eis daarom originele Toro-onderdelen voor een zorgeloos gebruik.
- Controleer veelvuldig de werking van de rem. Indien nodig moet u deze afstellen en een onderhoudsbeurt geven.

# Geluidsdruk

Model 74534TE oefent een geluidsdruk van 88 dBA uit op het gehoor van de bestuurder (met een onzekerheidswaarde (K) van 1 dBA).

Model 74536TE oefent een geluidsdruk van 86 dBA uit op het gehoor van de bestuurder (met een onzekerheidswaarde (K) van 1 dBA).

De geluidsdruk is vastgesteld volgens de procedures in EN ISO 5395:2013.

# Geluidsniveau

Model 74534TE heeft een gegarandeerd geluidsniveau van 100 dBA met een onzekerheidswaarde (K) van 1 dBA.

Model 74536TE heeft een gegarandeerd geluidsniveau van 100 dBA met een onzekerheidswaarde (K) van 1 dBA.

Het geluidsniveau is vastgesteld volgens de procedures in ISO 11094.

# Trillingsniveau voor model 74534TE

**Hand-arm**

Gemeten trillingsniveau voor de rechterhand = 0,8 $m/s^2$

Gemeten trillingsniveau voor de linkerhand = 0,6 $m/s^2$

Onzekerheidswaarde (K) = 0,4 $m/s^2$

De gemeten waarden zijn bepaald volgens de procedures in EN ISO 5395:2013.

**Gehele lichaam**

Gemeten trillingsniveau = 0,79 $m/s^2$

Onzekerheidswaarde (K) = 0,39 $m/s^2$

De gemeten waarden zijn bepaald volgens de procedures in EN ISO 5395:2013.

# Trillingsniveau voor model 74536TE

**Hand-arm**

Gemeten trillingsniveau voor de rechterhand = 1,1 $m/s^2$

Gemeten trillingsniveau voor de linkerhand = 1,1 $m/s^2$

Onzekerheidswaarde (K) = 0,6 $m/s^2$

De gemeten waarden zijn bepaald volgens de procedures in EN ISO 5395:2013.

**Gehele lichaam**

Gemeten trillingsniveau = 0,79 $m/s^2$

Onzekerheidswaarde (K) = 0,39 $m/s^2$

De gemeten waarden zijn bepaald volgens de procedures in EN ISO 5395:2013.

# Hellingsindicator

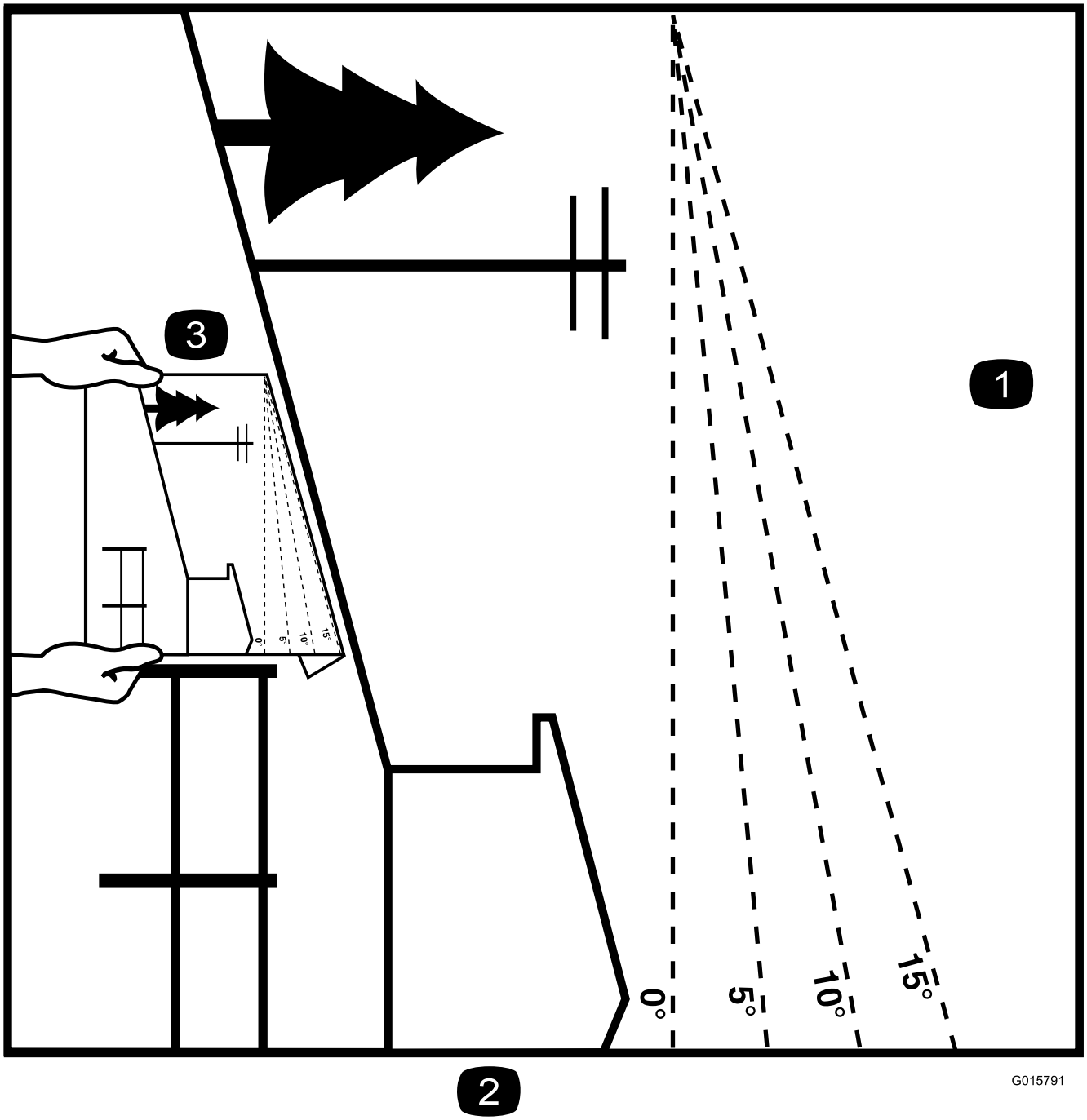


g015791

**Figuur 3**

Deze pagina mag worden gekopieerd voor persoonlijk gebruik.

1. De maximale hellingshoek waarbij u de machine veilig kunt gebruiken is **15 graden**. Gebruik het hellingsschema om de hellingshoek te bepalen voordat u de machine bedient. **Gebruik de machine niet op hellingen van meer dan 15 graden.** Langs de betreffende lijn van de aanbevolen hellingshoek vouwen.
2. Lijn deze rand uit met een verticaal oppervlak, bijvoorbeeld een boom, gebouw of hek.
3. Voorbeeld van het vergelijken van de hellingshoek met de gevouwen rand.

# Veiligheids- en instructiestickers

Veiligheidsstickers en veiligheidsinstructies zijn gemakkelijk zichtbaar voor de bestuurder en bevinden zich bij plaatsen waar gevaar kan ontstaan. Vervang alle beschadigde of verdwenen stickers.

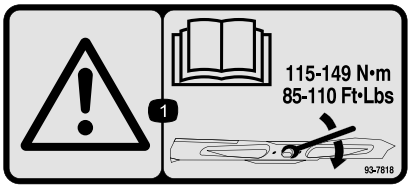


decal93-7818

**93-7818**

1. Waarschuwing – Lees de *Gebruikershandleiding* voor instructies om de mesbout/moer vast te zetten met een torsie van 115 tot 149 Nm.

---

decalbatterysymbols

**Symbolen op accu**

Sommige of alle symbolen staan op de accu

1. Risico van explosie
2. Niet roken. Geen open vuur of vonken.
3. Risico van bijtende vloeistof/chemische brandwonden
4. Draag oogbescherming.
5. Lees de *gebruikershandleiding*.
6. Houd omstanders op veilige afstand van de accu.
7. Draag oogbescherming; explosieve gassen kunnen blindheid en ander letsel veroorzaken.
8. Accuzuur kan blindheid of ernstige brandwonden veroorzaken.
9. Ogen direct met water spoelen en snel arts raadplegen.
10. Bevat lood; niet weggooien.

---

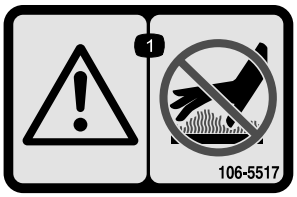


decal106-5517

**106-5517**

1. Waarschuwing – Raak het hete oppervlak niet aan.

---

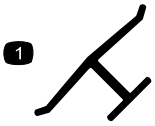


decaloemmarkt

**Merkteken van fabrikant**

1. Geeft aan dat het mes onderdeel van een originele Toro-maaimachine is.

---

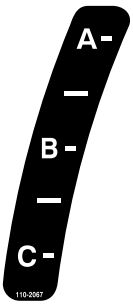


decal110-2067

**110-2067**

---

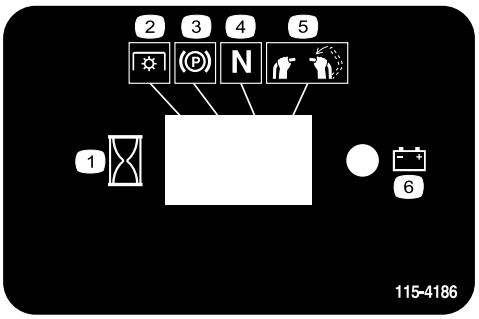


decal115-4186

**115-4186**

1. Interval
2. Aftakasschakelaar
3. Parkeerrem
4. Neutraalstand
5. Dodemansschakelaar
6. Accu

---

decal115-4212

**115-4212**

1. Peil hydraulische vloeistof
2. Lees de *Gebruikershandleiding*.
3. Waarschuwing – Raak het hete oppervlak niet aan.

---

decal116-3290

**116-3290**

---

decal116-3267

**116-3267**

---

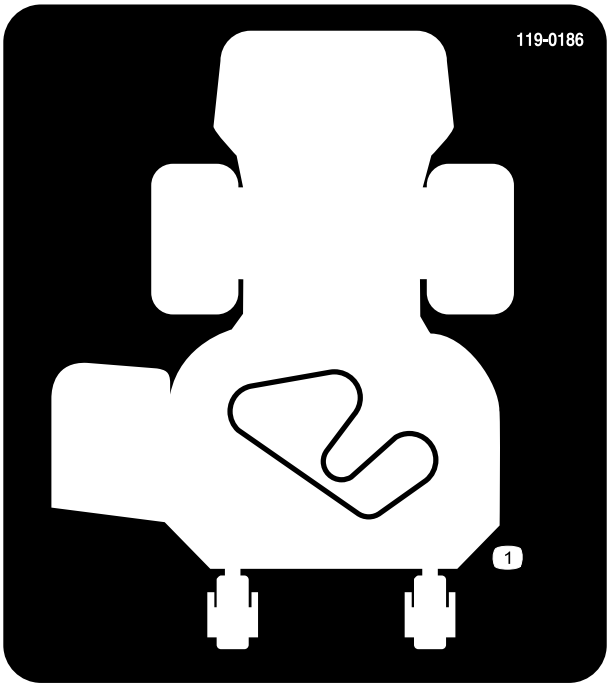


decal119-0186

**119-0186**

Alleen modellen met maaidekken van 91 cm

1. Geleiding van drijfriem

---

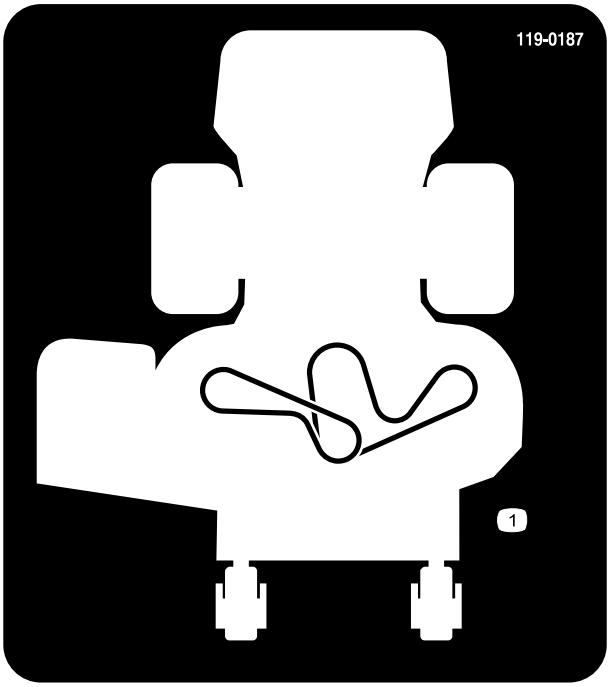


decal119-0187

**119-0187**

Alleen modellen met maaidekken van 102 cm

1. Geleiding van drijfriem

---

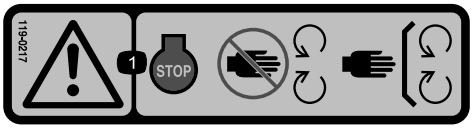


decal119-0217

**119-0217**

1. Waarschuwing - Zet de motor af, blijf uit de buurt van bewegende onderdelen en houd alle beschermende delen op hun plaats.

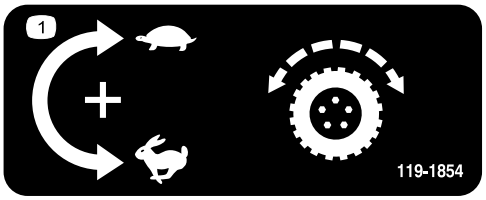


decal119-1854

**119-1854**

1. Stelknop voor de snelheid van de tractie-aandrijving

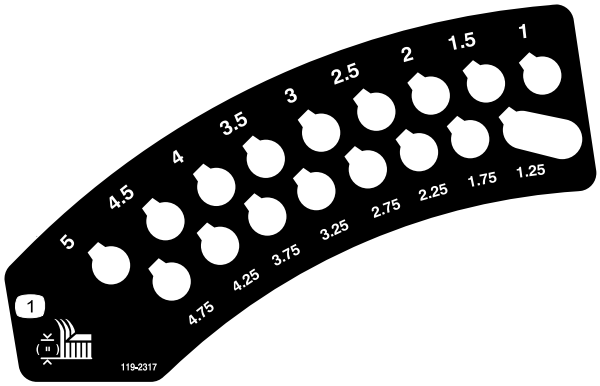


decal119-2317

**119-2317**

1. Maaihoogte (inches)

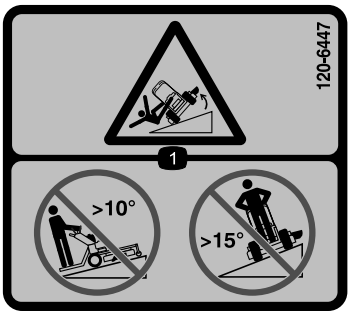


decal120-6447

**120-6447**

1. Machine kan kantelen – Niet op of neer maaien op hellingen van meer dan 10 graden; niet in de lengte maaien op hellingen van meer dan 15 graden.

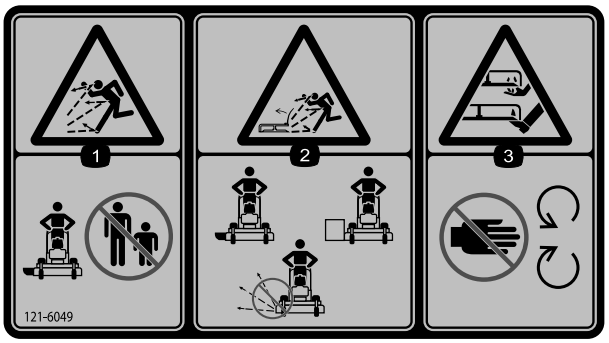


decal121-6049

**121-6049**

1. De machine kan voorwerpen uitwerpen – Houd omstanders uit de buurt van de machine.
2. De maaier kan voorwerpen uitwerpen - Gebruik de maaier alleen met alle beveiligingen en schermen op hun plaats.
3. Handen of voeten kunnen worden gesneden/geamputeerd door het maaimes – Blijf uit de buurt van bewegende onderdelen.

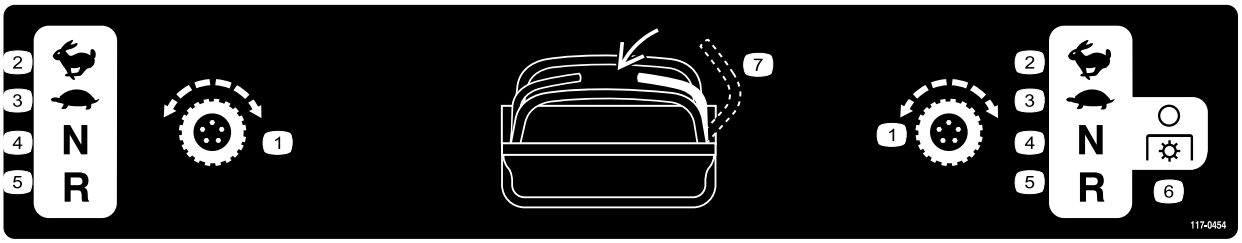


decal117-0454

**117-0454**

1. Tractiebediening
2. Snel
3. Langzaam
4. Neutraalstand
5. Achteruit
6. Aftakasschakelaar – uitschakelen
7. Dodemansschakelaar

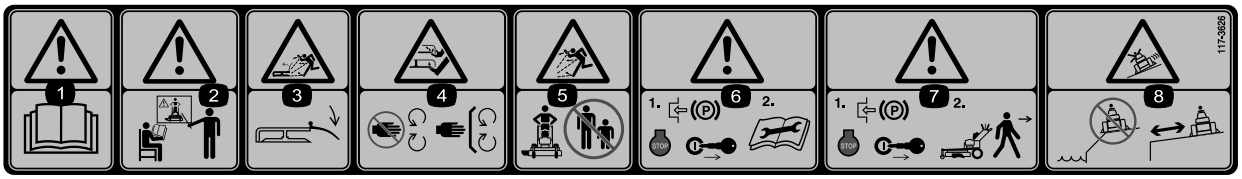


decal117-3626

**117-3626**

1. Waarschuwing – Lees de *Gebruikershandleiding*.
2. Waarschuwing-bedien deze machine uitsluitend als u daarin bent getraind.
3. Machine kan voorwerpen uitwerpen – Zorg ervoor dat de grasgeleider op zijn plaats zit.
4. Handen of voeten kunnen worden gesneden/geamputeerd – Blijf uit de buurt van bewegende onderdelen en houd alle beschermende delen op hun plaats.
5. De machine kan voorwerpen uitwerpen – Houd omstanders op een veilige afstand van de machine.
6. Waarschuwing – Stel de parkeerrem in werking, zet de motor af en trek de bougiekabel los voordat u de machine onderhoudt.
7. Waarschuwing – Stel de parkeerrem in werking en zet de motor af voordat u de machine verlaat.
8. Gevaar voor glijden en controle verliezen – gebruik de machine niet in de buurt van steile hellingen of water, bewaar een veilige afstand tot steile hellingen.

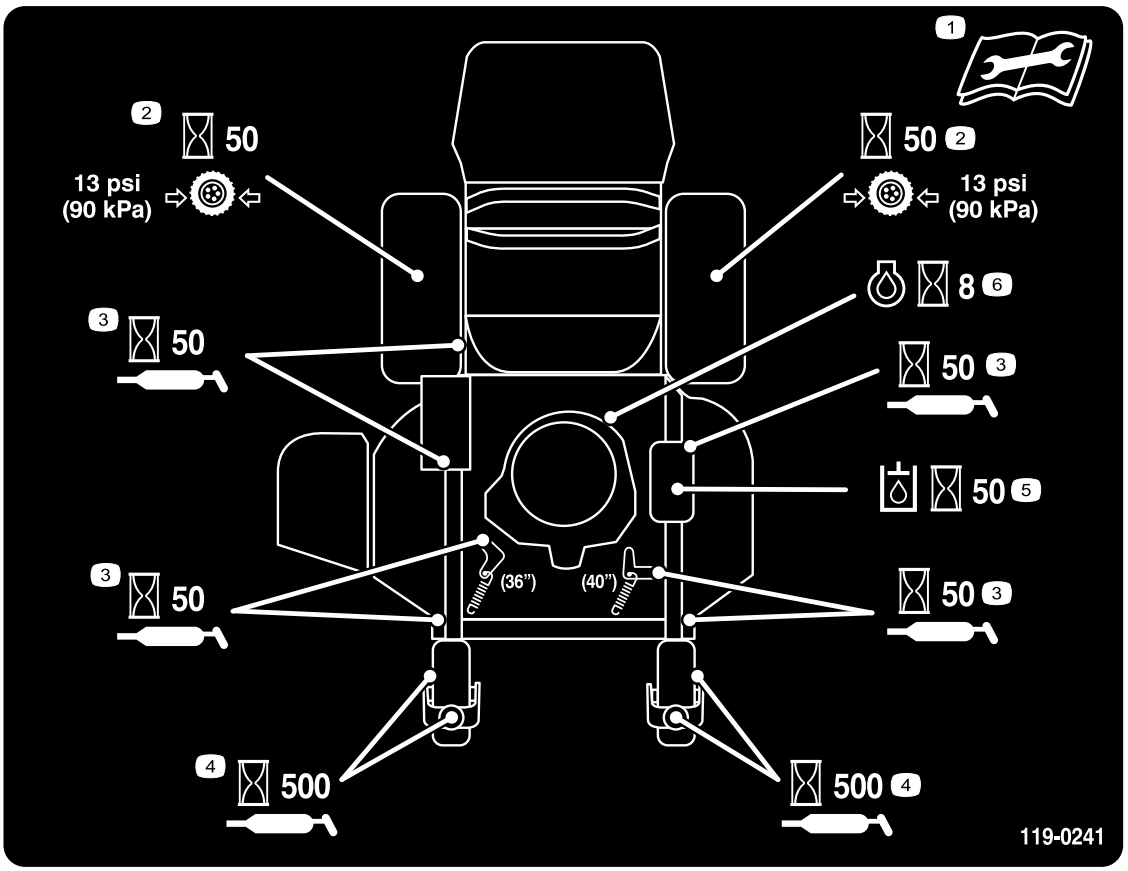


decal119-0241

**119-0241**

1. Lees de *Gebruikershandleiding* voordat u service- of onderhoudswerkzaamheden uitvoert.
2. Controleer elke 50 bedrijfsuren de bandenspanning van de aandrijfwielen.
3. Smeer deze punten om de 50 bedrijfsuren.
4. Smeer de zwenkwielen elke 500 bedrijfsuren.
5. Controleer de hydraulische olie om de 50 bedrijfsuren.
6. Controleer de motorolie om de 8 bedrijfsuren.

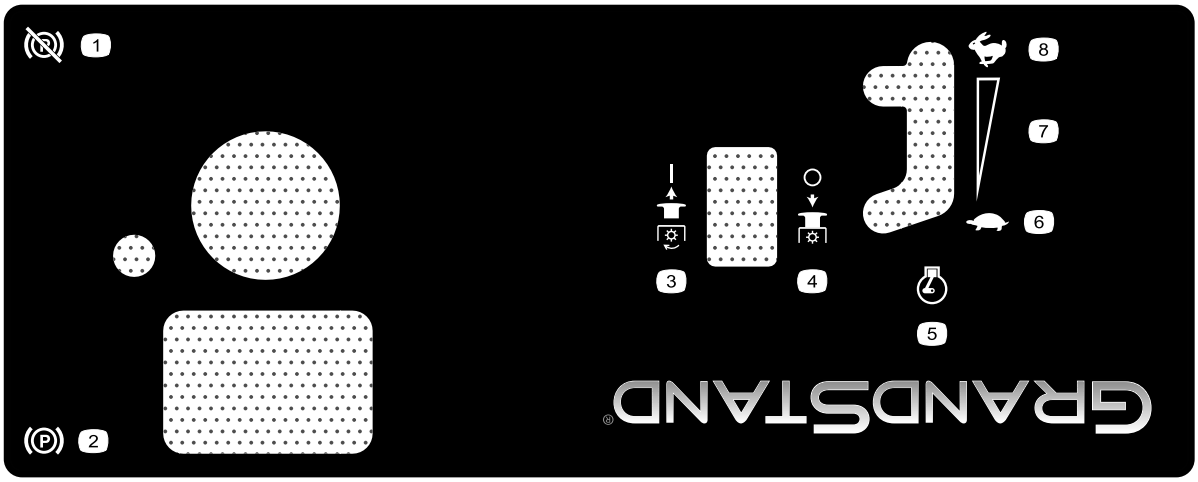


decal125-4679

**125-4679**

1. Parkeerrem: vrijgesteld
2. Parkeerrem: ingeschakeld
3. Aftakas – ingeschakeld
4. Aftakas – uitgeschakeld
5. Motortoerental
6. Langzaam
7. Continu snelheidsregeling
8. Snel

# Algemeen overzicht van de machine

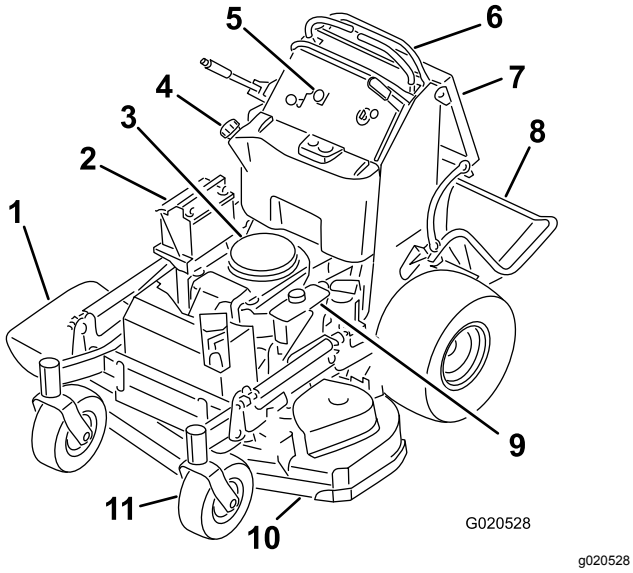


**Figuur 4**

1. Zijuitwerpkanaal
2. Accu
3. Motor
4. Brandstoftank
5. Bedieningsorganen
6. Rijhendels
7. Stootkussen voor bestuurder
8. Platform (omlaag geklapt)
9. Hydraulische tank
10. Maaidek
11. Voorste zwenkwiel

# Bedieningsorganen

Zorg dat u vertrouwd bent met alle bedieningsorganen (Figuur 5) voordat u de motor start en de machine gebruikt.

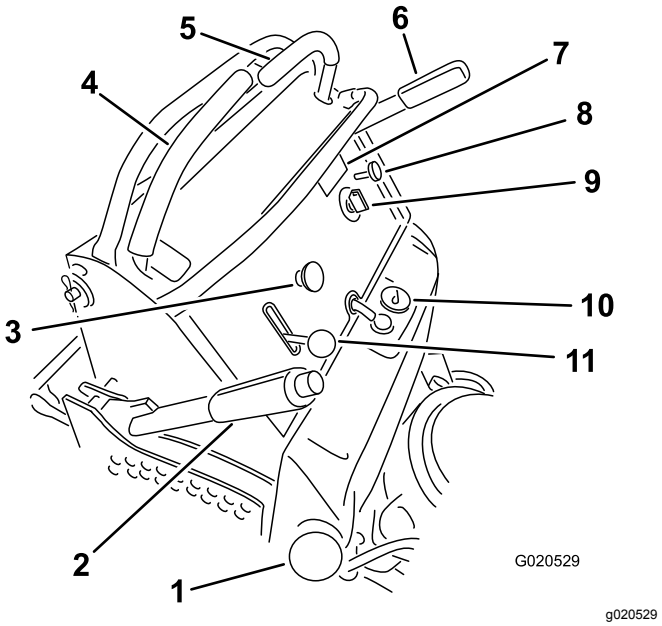


**Figuur 5**

1. Brandstoftankdop
2. Maaihoogtehendel
3. Aftakasschakelaar
4. Rijhendel rechts
5. Rijhendel links
6. Parkeerremhendel
7. Urenteller
8. Choke
9. Contactschakelaar
10. Brandstofmeter
11. Gashendel

# Urenteller

De urenteller registreert het aantal uren dat de motor in bedrijf is geweest. De urenteller werkt als de motor loopt. Gebruik deze tijden om regelmatig onderhoudswerkzaamheden te plannen (Figuur 6).

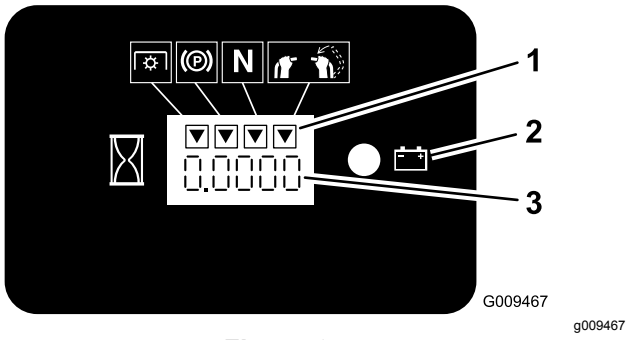


**Figuur 6**

1. Symbolen veiligheidssysteem
2. Acculampje
3. Urenteller

## Brandstofmeter

De brandstofmeter bevindt zich in het midden bovenop de tank (Figuur 5).

## Indicators veiligheidssysteem

Er staan symbolen op de urenteller die met een zwarte driehoek aangeven dat het veiligheidssysteem zich in de juiste stand bevindt (Figuur 6).

## Accu-indicatielampje

Als het contactsleuteltje gedurende een paar seconden in de stand AAN wordt gezet, wordt de accuspanning weergegeven in het gebied waar normaal de uren worden weergegeven.

Het acculampje wordt ingeschakeld wanneer het contact is ingeschakeld en wanneer de lading zich onder het juiste bedrijfsniveau bevindt (Figuur 6).

## Gashendel

De gashendel heeft twee standen: SNEL en LANGZAAM.

## Choke

Gebruik de choke om een koude motor te starten.

## Aftakasschakelaar

Gebruik de aftakasschakelaar om de elektrische koppeling in te schakelen om de maaimessen aan te drijven met om het even welke rijhendel in de middelste onvergrendelde stand (Figuur 5). Zet de schakelaar omhoog om de messen in te schakelen en laat deze los. Om de messen uit te schakelen, zet u de schakelaar omlaag of zet u de rijhendels in de VERGRENDELDE NEUTRAALSTAND.

## Contactschakelaar

Start de motor van de maaier met de contactschakelaar (Figuur 5). De contactschakelaar heeft drie standen: UIT, LOPEN en START.

## Rijhendels

Met de rijhendels kan de machine vooruit en achteruit rijden en in alle richtingen draaien.

## Brandstofklep

Sluit de brandstofafsluitklep (achter het stootkussen voor de bestuurder aan de rechterzijde van de brandstoftank) zodra u de machine gaat vervoeren of stallen.

## Werktuigen/accessoires

Een selectie van door Toro goedgekeurde werktuigen en accessoires is verkrijgbaar voor gebruik met de machine om de mogelijkheden daarvan te verbeteren en uit te breiden. Neem contact op met een erkende servicedealer of distributeur of bezoek www.Toro.com voor een lijst van alle goedgekeurde werktuigen en accessoires.

# Specificaties

**Opmerking:** Specificaties en ontwerp kunnen zonder voorafgaande kennisgeving worden gewijzigd.

### Model 74534TE

| | |
|---|---|
| Maaibreedte | 91 cm |
| Breedte met grasgeleider omlaag | 131 cm |
| Lengte met platform omlaag | 188 cm |
| Lengte met platform omhoog | 155 cm |
| Hoogte | 122 cm |
| Gewicht | 343 kg |

### Model 74536TE

| | |
|---|---|
| Maaibreedte | 102 cm |
| Breedte met grasgeleider omlaag | 142 cm |
| Lengte met platform omlaag | 178 cm |
| Lengte met platform omhoog | 145 cm |
| Hoogte | 122 cm |
| Gewicht | 351 kg |

# Gebruiksaanwijzing

## Veiligheid staat voorop

Lees aandachtig alle veiligheidsinstructies en -stickers in het hoofdstuk over veiligheid. Met behulp van deze informatie kunt u voorkomen dat omstanders of uzelf letsel oplopen.

**⚠ VOORZICHTIG**

**Deze machine stelt de gebruiker bloot aan geluidsniveaus van meer dan 85 dBA. Bij langdurige blootstelling kan dit leiden tot gehoorbeschadiging.**

**Draag gehoorbescherming als u deze machine gebruikt.**

Gebruik beschermingsmiddelen voor uw ogen, oren en voeten.

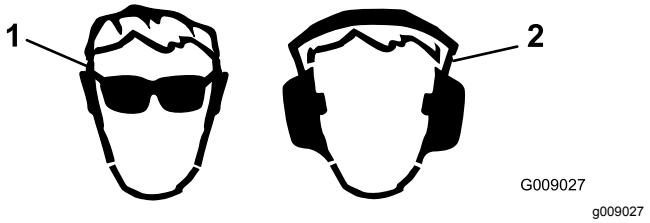


**Figuur 7**

1. Draag een veiligheidsbril.
2. Draag gehoorbescherming.

## Brandstof bijvullen

- Gebruik voor de beste resultaten uitsluitend schone, verse (minder dan 30 dagen oud), loodvrije benzine met een octaangetal van 87 of hoger (indelingsmethode (R+M)/2).
- **Ethanol**: Benzine met maximaal 10% ethanol (gasohol) of 15% MTBE (methyl-tertiair-butylether) per volume is aanvaardbaar. Ethanol en MTBE zijn niet hetzelfde. Benzine met 15% ethanol (E15) per volume is niet geschikt voor gebruik. **Gebruik nooit benzine die meer dan 10% ethanol per volume bevat**, zoals E15 (bevat 15% ethanol), E20 (bevat 20% ethanol), of E85 (bevat tot 85% ethanol). Ongeschikte benzine gebruiken kan leiden tot verminderde prestaties en/of motorschade die mogelijk niet gedekt wordt door de garantie.
- **Geen** benzine gebruiken die methanol bevat.
- Tijdens de winter **geen** brandstof bewaren in de brandstoftank of in vaten, tenzij u een brandstofstabilisator gebruikt.
- **Meng** nooit olie door benzine.

**⚠ GEVAAR**

**In bepaalde omstandigheden is benzine uiterst ontvlambaar en zeer explosief. Brand of explosie van benzine kan brandwonden bij u of anderen en materiële schade veroorzaken.**

- **Vul de brandstoftank in de open lucht wanneer de motor koud is. Eventueel gemorste benzine opnemen.**
- **Vul de brandstoftank nooit als de machine op een aanhanger in een afgesloten ruimte staat.**
- **Vul de brandstoftank niet helemaal. Vul de brandstoftank totdat het peil 6 mm tot 13 mm van de onderkant van de vulbuis staat. Deze ruimte in de tank geeft benzine de kans om uit te zetten.**
- **Rook nooit wanneer u met benzine bezig bent, en houd de brandstof weg van open vuur of vonken.**
- **Bewaar benzine in een goedgekeurd vat of blik en buiten bereik van kinderen. Koop nooit meer benzine dan u in 30 dagen kunt opmaken.**
- **Gebruik de machine uitsluitend als het complete uitlaatsysteem is gemonteerd en naar behoren werkt.**

**⚠ GEVAAR**

**In bepaalde omstandigheden kan tijdens het tanken statische elektriciteit worden ontladen waardoor vonken ontstaan die benzinedampen tot ontbranding kunnen brengen. Brand of explosie van benzine kan brandwonden bij u of anderen en materiële schade veroorzaken.**

- **Zet benzinevaten altijd op de grond en uit de buurt van het voertuig voordat u de tank bijvult.**
- **Benzinevaten niet in een vrachtwagen of aanhanger vullen, omdat bekleding of kunststof beplating het vat kan isoleren, waardoor de afvoer van statische lading wordt bemoeilijkt.**
- **Als het praktisch mogelijk is, kunt u het beste een machine met een benzinemotor eerst van de vrachtwagen of aanhanger halen en bijtanken als de machine met de wielen op de grond staat.**
- **Als dit niet mogelijk is, verdient het de voorkeur dergelijke machines op een vrachtwagen of aanhanger bij te vullen uit een draagbaar vat, niet met behulp van het vulpistool van een benzinepomp.**
- **Als u een vulpistool moet gebruiken, dient u de vulpijp voortdurend in contact te houden met de rand van de brandstoftank of de opening van het vat, totdat het bijvullen voltooid is.**

**⚠ WAARSCHUWING**

**Benzine is schadelijk of dodelijk bij inname. Langdurige blootstelling aan dampen kan leiden tot ernstig letsel en ziekte.**

- **Voorkom dat u dampen lange tijd inademt.**
- **Houd uw gezicht uit de buurt van een vulpijp en de opening van een tank, blik of fles met conditioner.**
- **Vermijd contact met de huid; spoel gemorste vloeistof af met water en zeep.**

## Gebruik van stabilizer/conditioner

Gebruik van stabilizer/conditioner in de machine biedt de volgende voordelen:

- Houdt de benzine vers gedurende opslag van maximaal 90 dagen. Voor langere stalling wordt aanbevolen alle benzine uit de tank af te tappen.
- Houdt de motor tijdens het gebruik schoon.
- Voorkomt harsachtige afzettingen in het brandstofsysteem, die tot startproblemen kunnen leiden

  ***Belangrijk:*** **Gebruik nooit brandstofadditieven die methanol of ethanol bevatten.**

  Voeg de juiste hoeveelheid stabilizer/conditioner aan de benzine toe.

  **Opmerking:** Stabilizer/conditioner werkt het best als deze met verse benzine wordt gemengd. Gebruik altijd stabilizer/ conditioner om het risico van harsachtige afzettingen in het brandstofsysteem zo klein mogelijk te houden.

## Brandstoftank vullen

1. Parkeer de machine op een horizontaal oppervlak.
2. Zet de motor af en stel de parkeerrem in werking.
3. Reinig de omgeving van de tankdop en verwijder de tankdop.
4. Vul de tank tot aan de onderkant van de vulbuis.

   **Opmerking:** Vul de brandstoftank niet helemaal. Dit geeft de benzine ruimte om uit te zetten.
5. Draai de tankdop stevig vast. Neem gemorste benzine op.

# Het motoroliepeil controleren

Voordat u de motor start en de machine in gebruik neemt, moet u het oliepeil in het carter van de motor controleren; zie Het motoroliepeil controleren (bladz. 37).

# Een nieuwe machine inrijden

Een nieuwe motor heeft tijd nodig om vol vermogen te ontwikkelen. Maaidekken en aandrijfsystemen hebben meer wrijving als zij nieuw zijn, waardoor de motor extra wordt belast. Houd er rekening mee dat een nieuwe machine een inrijperiode van 40 tot 50 bedrijfsuren nodig heeft om vol vermogen te ontwikkelen voor de beste prestaties.

# De parkeerrem gebruiken

Stel de parkeerrem altijd in werking wanneer u de machine stopt of deze onbeheerd achterlaat.

Voor elke gebruik moet u de juiste werking van de parkeerrem controleren.

Als de parkeerrem niet goed werkt, moet u deze afstellen; zie Remmen afstellen (bladz. 50).

**⚠ VOORZICHTIG**

**Kinderen of omstanders kunnen letsel oplopen als zij de machine verplaatsen of proberen te bedienen terwijl deze onbeheerd staat.**

**Verwijder altijd het sleuteltje uit het contact en stel de parkeerrem in werking wanneer u de machine onbeheerd achterlaat.**

## Parkeerrem in werking stellen

Trek de hendel van de parkeerrem naar achteren in de INGESCHAKELDE stand (Figuur 8).

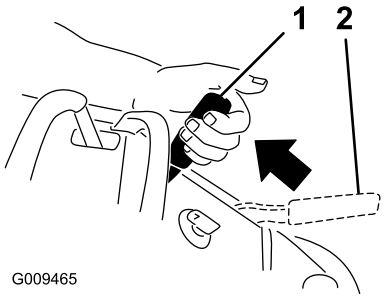


g009465

**Figuur 8**

1. Parkeerrem ingeschakeld
2. Parkeerrem vrijgezet

## Parkeerrem vrijzetten

Duw de parkeerremhendel naar voren (Figuur 8).

# De aftakasschakelaar bedienen

De aftakasschakelaar wordt gebruikt in combinatie met de rechter rijhendel om de maaimessen in en uit te schakelen.

## De maaimessen inschakelen

1. Om de maaimessen in te schakelen, beweegt u de rechter rijhendel naar de middelste, onvergrendelde stand.
2. Zet de aftakasschakelaar omhoog en laat deze los terwijl u de rechter rijhendel in de middelste, onvergrendelde stand houdt.

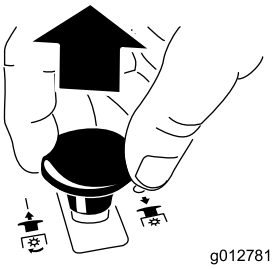


g012781

**Figuur 9**

## De maaimessen uitschakelen

Hieronder volgen 2 opties om de maaimessen uit te schakelen:

- Zet de aftakasschakelaar omlaag naar de stand UIT (Figuur 10).

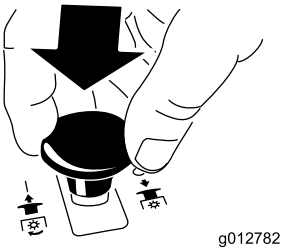


g012782

**Figuur 10**

- Zet de rijhendels in de NEUTRAALSTAND en zet de rechter rijhendel in de VERGRENDELDE NEUTRAALSTAND (Figuur 11).

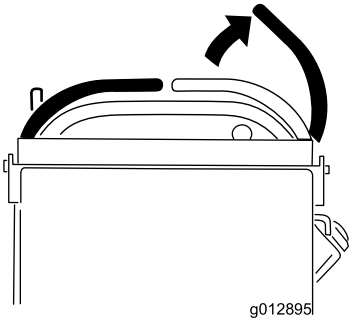


g012895

**Figuur 11**

# De gashendel bedienen

De gashendel heeft twee standen: SNEL en LANGZAAM (Figuur 12).

Gebruik altijd de stand SNEL als u de maaimessen inschakelt met de aftakasschakelaar.

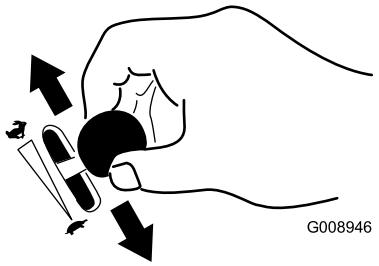


g008946

**Figuur 12**

# De choke bedienen

Gebruik de choke om een koude motor te starten.

1. Gebruik de choke om de motor te starten als deze koud is.
2. Trek de knop van de choke omhoog om deze in te schakelen voordat u de contactschakelaar inschakelt (Figuur 13).
3. Druk de knop van de choke omlaag om deze weer uit te schakelen nadat de motor is gestart (Figuur 13).

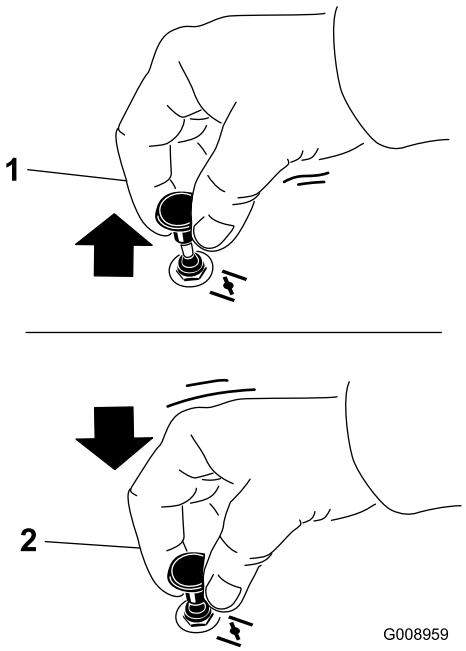


g008959

**Figuur 13**

1. Aan
2. Uit

# De contactschakelaar bedienen

***Belangrijk:*** **Stel de startmotor telkens niet langer dan 5 seconden in werking. Als de motor niet wil starten, moet u na elke poging 15 seconden wachten. Indien u deze instructies niet opvolgt, kan de startmotor doorbranden.**

**Opmerking:** Mogelijk moet u verschillende keren proberen om de motor te starten als u de motor voor het eerst start nadat het brandstofsysteem helemaal zonder brandstof heeft gezeten.

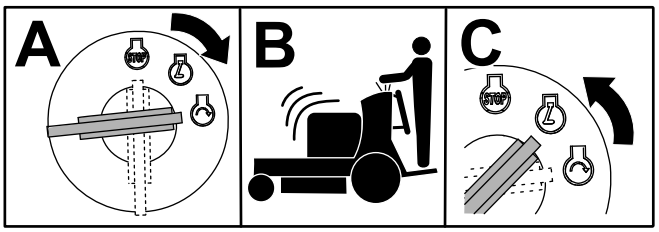


g031239

**Figuur 14**

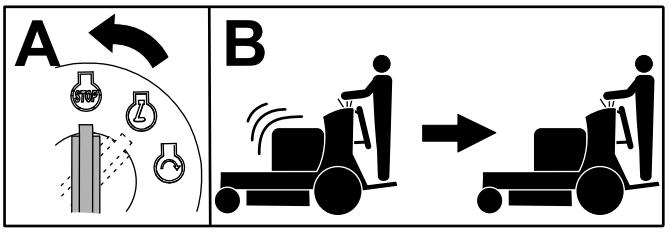


g031281

**Figuur 15**

# De brandstofafsluitklep gebruiken

De brandstofafsluitklep bevindt zich achter de rechterkant van het stootkussen voor de bestuurder.

Sluit de brandstofafsluitklep tijdens transport, onderhoud en opslag (Figuur 16).

Controleer of de brandstofafsluitklep geopend is als u de motor start.

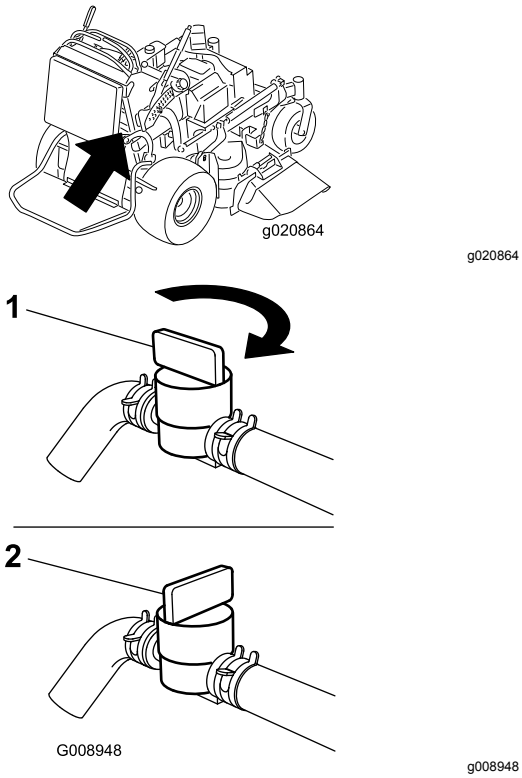


**Figuur 16**

1. Aan
2. Uit

# De motor starten en stoppen

## Motor starten

***Belangrijk:*** **Stel de startmotor telkens niet langer dan 5 seconden in werking. Als de motor niet wil starten, moet u na elke poging 15 seconden wachten. Indien u deze instructies niet opvolgt, kan de startmotor doorbranden.**

**Opmerking:** Als de motor warm of heet is, hoeft u de choke niet te gebruiken.

**Opmerking:** Mogelijk moet u verschillende keren proberen om de motor te starten als u de motor voor het eerst start nadat het brandstofsysteem helemaal zonder brandstof heeft gezeten.

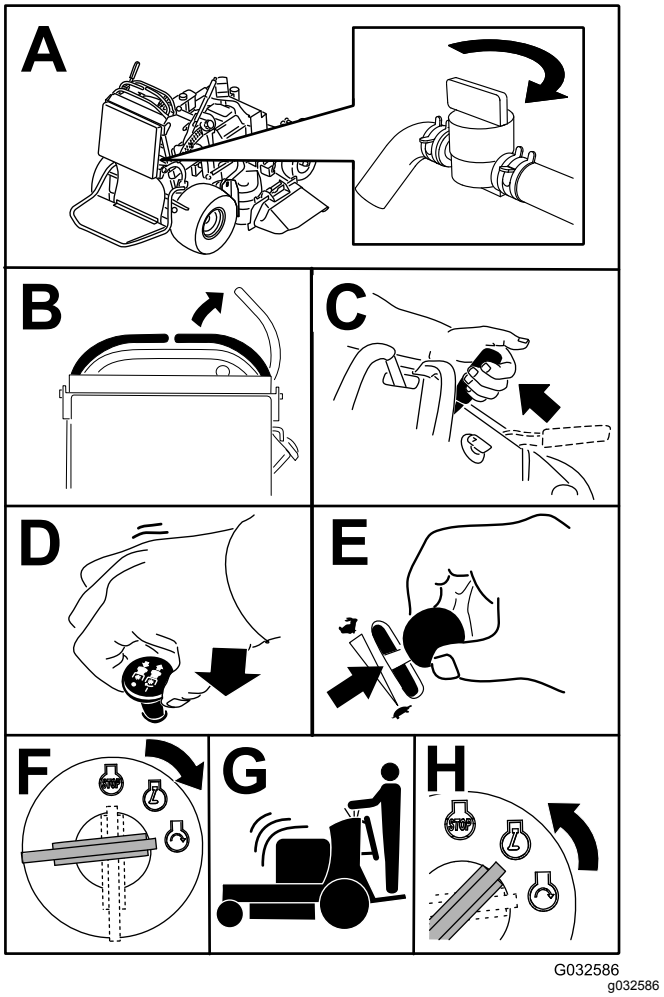


**Figuur 17**

## Motor afzetten

**⚠ VOORZICHTIG**

**Kinderen of omstanders kunnen letsel oplopen als zij de machine verplaatsen of proberen te bedienen terwijl deze onbeheerd is achtergelaten.**

**Verwijder altijd het sleuteltje uit het contact en stel de parkeerrem in werking wanneer u de machine onbeheerd achterlaat, ook al is het slechts voor een paar minuten.**

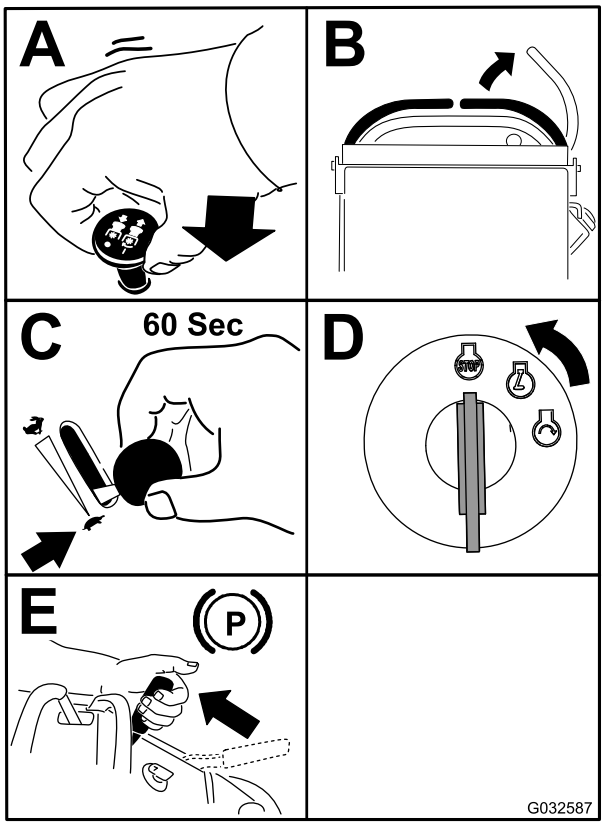


g032587

**Figuur 18**

***Belangrijk:*** **Zorg ervoor dat de brandstofafsluitklep is gesloten voordat u de machine transporteert of stalt omdat er brandstof kan lekken uit de machine. Voordat u de machine stalt, moet u de bougiekabel losmaken van de bougie om te voorkomen dat iemand per ongeluk de machine start.**

# Het veiligheidssysteem gebruiken

**⚠ VOORZICHTIG**

**Niet-aangesloten of beschadigde interlockschakelaars kunnen onverwachte gevolgen hebben op de werking van de machine. Dit kan lichamelijk letsel veroorzaken.**

- **Laat de interlockschakelaars ongemoeid.**
- **Controleer elke dag de werking van de interlockschakelaars en vervang beschadigde schakelaars voordat u de machine weer in gebruik neemt.**

## Werking van het veiligheidssysteem

Het veiligheidssysteem is bedoeld om het inschakelen van de maaimessen alleen mogelijk te maken wanneer:

- U de rechter rijhendel in de middelste, onvergrendelde stand zet.
- De messchakelaar (aftakas) is ingeschakeld.

  Het veiligheidssysteem zorgt ervoor dat de maaimessen worden uitgeschakeld als u de rechter rijhendel vrij zet in de VERGRENDELDE NEUTRAALSTAND.

  De urenteller is voorzien van symbolen die u op de hoogte stellen als het veiligheidssysteem in de juiste stand staat. Als het veiligheidssysteem zich in de juiste stand bevindt, wordt er een driehoekje verlicht in het betreffende hokje.

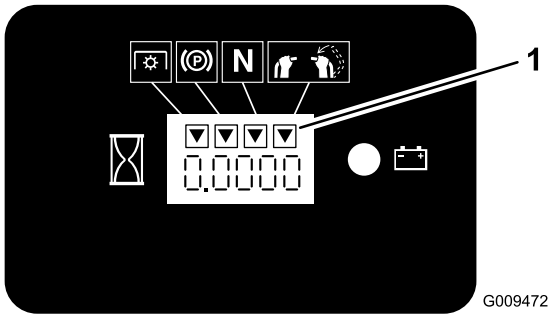


g009472

**Figuur 19**

1. De driehoekjes worden verlicht als het veiligheidssysteem zich in de juiste stand bevindt.

## Het veiligheidssysteem testen

**Onderhoudsinterval:** Bij elk gebruik of dagelijks

Controleer de werking van het veiligheidssysteem telkens voordat u de machine gebruikt.

**Opmerking:** Als het veiligheidssysteem niet werkt zoals hieronder wordt beschreven, moet u het direct laten repareren door een erkende servicedealer.

1. Start de motor; zie Motor starten (bladz. 21).
2. Stel de parkeerrem in werking.
3. Zet de rechter rijhendel in de middelste, onvergrendelde stand.

   **Opmerking:** De messen mogen niet draaien.
4. Beweeg de rijhendels naar voren.

   **Opmerking:** De motor moet afslaan.
5. Start de motor en zet de parkeerrem vrij.
6. Zet de rechter rijhendel in de middelste, onvergrendelde stand.

7. Hou de rechter rijhendel in de middelste, onvergrendelde stand, trek de aftakasschakelaar omhoog en laat de schakelaar los.

   **Opmerking:** De koppeling moet aangrijpen en de maaimessen moeten beginnen te draaien.

8. Zet de rechter rijhendel vrij in de vergrendelde neutraalstand.

   **Opmerking:** De messen moeten stoppen met draaien en de motor moet blijven lopen.

9. Druk de aftakasschakelaar omlaag en beweeg de rechter rijhendel naar de middelste onvergrendelde stand.

10. Hou de rechter rijhendel in de middelste, onvergrendelde stand, trek de aftakasschakelaar omhoog en laat de schakelaar los.

    **Opmerking:** De koppeling moet aangrijpen en de maaimessen moeten beginnen te draaien.

11. Zet de aftakasschakelaar omlaag naar de stand UIT.

    **Opmerking:** De messen moeten stoppen met draaien.

12. Zet terwijl de motor loopt de aftakasschakelaar omhoog en laat deze los terwijl u de rechter rijhendel in de middelste, onvergrendelde stand houdt.

    **Opmerking:** De messen mogen niet draaien.

**⚠ WAARSCHUWING**

**Het bestuurdersplatform is zwaar en kan letsel veroorzaken bij het omhoog of omlaag brengen. Breng het bestuurdersplatform voorzichtig omhoog of omlaag: u kunt gewond raken als u het plots laat vallen.**

- **Houd vingers en handen uit de buurt van het scharnierende gedeelte van het platform als het platform omhoog of omlaag wordt bewogen.**
- **Zorg ervoor dat het platform wordt ondersteund als u de vergrendelpen eruit trekt.**
- **Zorg ervoor dat de vergrendeling het platform houdt als u het inklapt. Druk het platform goed aan zodat de vergrendelpen op de juiste plaats vastklikt.**
- **Houd omstanders uit de buurt als u het platform omhoog of omlaag brengt.**

# Het platform bedienen

U kunt de machine gebruiken met het platform omhoog of omlaag. U kunt zelf beslissen welke stand u verkiest.

## de machine bedienen met het platform omhoog

Gebruik de machine met het platform omhoog in de volgende gevallen:

- Het maaien bij steile hellingen
- Het maaien van krappe ruimten waarvoor de machine te lang is
- Gebieden met laag overhangende takken of obstakels
- het laden van de machine voor transport
- het oprijden van een helling

Om het platform omhoog te brengen, moet u de achterzijde van het platform omhoog trekken zodat de vergrendelpen en -knop op hun plaats vastklikken. Druk het platform goed aan zodat de vergrendelpen op de juiste plaats vastklikt.

## De machine bedienen met het platform omlaag

Gebruik de machine met het platform omlaag in de volgende gevallen:

- het maaien van de meeste gebieden
- het maaien op hellingen
- het afrijden van een helling

Om het platform omlaag te brengen, drukt u het platform naar voren tegen het kussen zodat de spanning op de vergrendelpen afneemt en trekt u vervolgens aan de knop om het platform omlaag te brengen (Figuur 20).

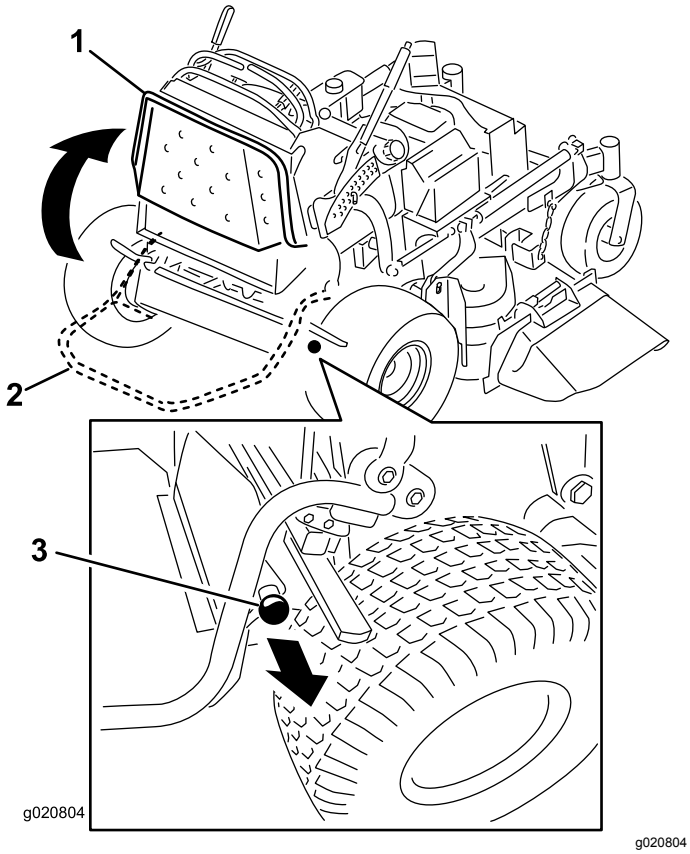


**Figuur 20**

1. Platform omhoog
2. Platform omlaag
3. De knop uittrekken om het platform vrij te zetten.

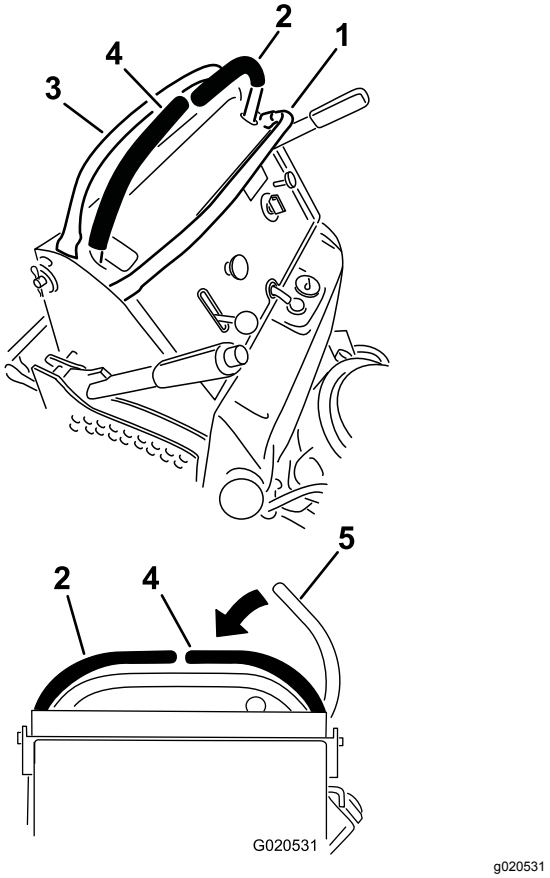


**Figuur 21**

1. Voorste referentiebalk
2. Linker rijhendel
3. Rechterreferentiebalk
4. Rechter rijhendel
5. Rechter rijhendel in de VERGRENDELDE NEUTRAALSTAND

# Vooruit- en achteruitrijden

Met de gashendel regelt u de snelheid van de motor, oftewel het toerental (in omwentelingen per minuut). Zet de gashendel op SNEL om de beste prestaties te verkrijgen. Laat de motor tijdens het maaien altijd vol gas draaien.

**⚠ VOORZICHTIG**

**De machine kan erg snel draaien. U kunt daarbij de controle over de machine verliezen, wat kan leiden tot lichamelijk letsel en schade aan de machine.**

**Verminder de snelheid van de machine voordat u een scherpe bocht maakt.**

## Vooruitrijden

1. Zet de parkeerrem vrij; zie Parkeerrem vrijzetten (bladz. 19).
2. Zet de rechter rijhendel in de middelste, onvergrendelde stand.
3. Beweeg de toerenregelaar naar de gewenste snelheid om vooruit te rijden.
4. Beweeg de rijhendels langzaam naar voren (Figuur 22).

   **Opmerking:** De motor slaat af als u een rijhendel beweegt terwijl de parkeerrem in werking is gesteld.

   **Opmerking:** Hoe verder u de rijhendels in een van beide richtingen beweegt, des te sneller zal de machine in de gewenste richting rijden.

   **Opmerking:** Om te stoppen, zet u beide rijhendels terug in de NEUTRAALSTAND.

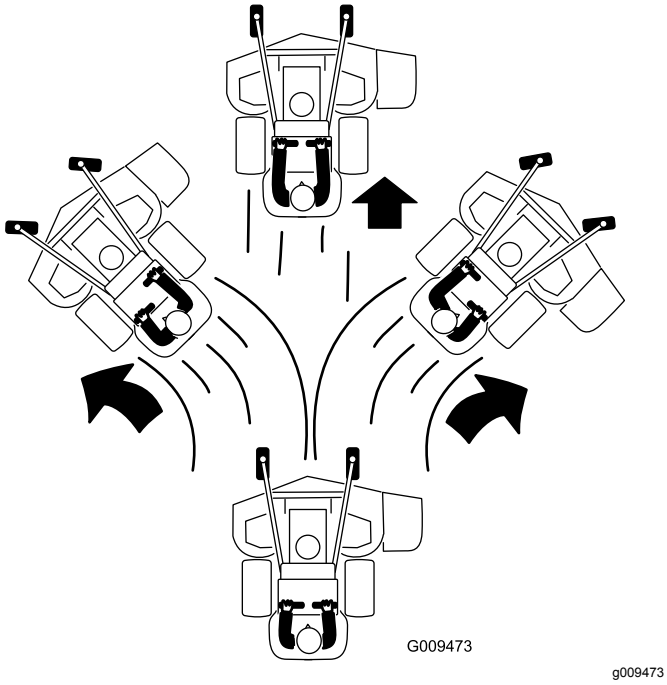


**Figuur 22**

## Achteruitrijden

1. Zet de rechter rijhendel in de middelste, onvergrendelde stand.
2. Beweeg de rijhendels langzaam naar achteren (Figuur 23).

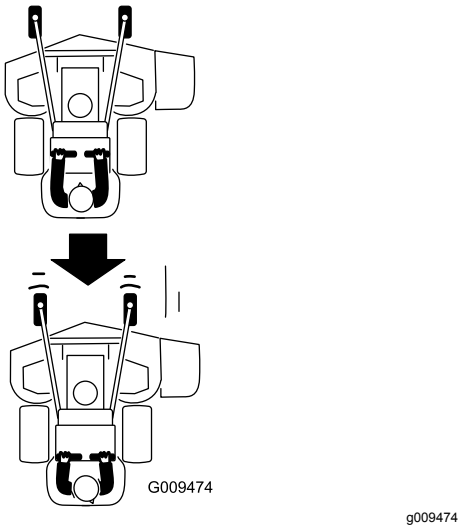


**Figuur 23**

# De machine stoppen

Om de machine te stoppen, moet u de rijhendels in de NEUTRAALSTAND zetten, de rechter rijhendel in de VERGRENDELDE NEUTRAALSTAND zetten, de aftakas uitschakelen en het contactsleuteltje naar de stand UIT draaien.

Stel de parkeerrem in werking als u de machine verlaat; zie Parkeerrem in werking stellen (bladz. 19). Verwijder het sleuteltje uit het contact.

**⚠ VOORZICHTIG**

**Kinderen of omstanders kunnen letsel oplopen als zij de machine verplaatsen of proberen te bedienen.**

**Verwijder altijd het sleuteltje uit het contact en stel de parkeerrem in werking wanneer u de machine onbeheerd achterlaat.**

# Machine met de hand duwen

Dankzij de omloopventielen kan de machine met de hand worden geduwd zonder dat de motor loopt.

***Belangrijk:*** **U moet de machine altijd met de hand duwen. Sleep de machine nooit; dit kan schade aan het hydraulische systeem veroorzaken.**

1. Schakel de aftakas uit, zet de rijhendels in de VERGRENDELDE NEUTRAALSTAND en stel de parkeerrem in werking.
2. Zet het maaidek in de laagste maaistand.

   **Opmerking:** Hierdoor kunt u bij de omloopventielen.
3. Open de omloopventielen op beide pompen door deze 1 tot 2 slagen linksom te draaien (Figuur 24).

   **Opmerking:** Hierdoor kan de hydraulische vloeistof langs de pomp worden geleid en kunnen de wielen draaien.

   **Opmerking:** Draai de omloopventielen maximaal 2 slagen om te voorkomen dat deze uit de behuizing komen en er vloeistof gaat lekken.

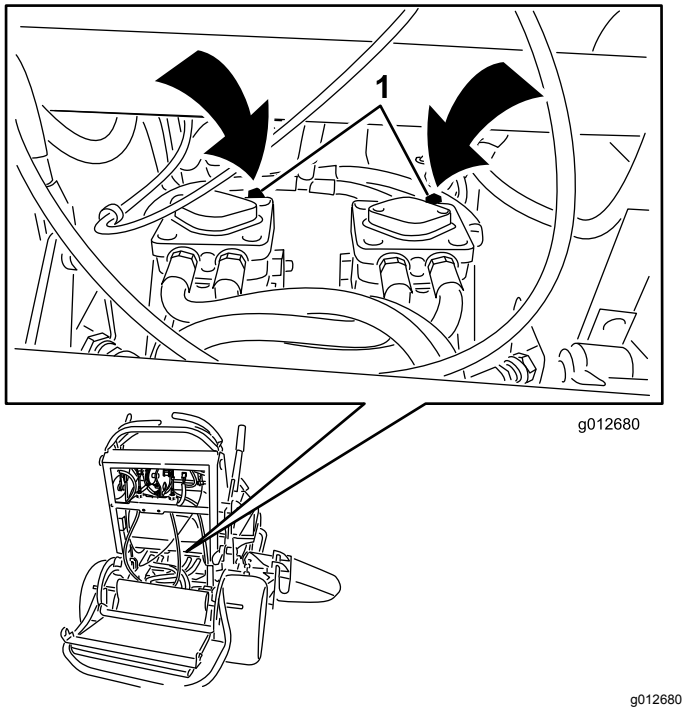


**Figuur 24**

1. Omloopventielen van pomp

4. Zet de parkeerrem vrij.
5. Duw de machine naar de gewenste locatie.
6. Stel de parkeerrem in werking.
7. Sluit de omloopventielen, maar draai deze niet te vast.
8. Draai de ventielen vast met een torsie van 12 tot 15 Nm.

   ***Belangrijk:*** **Start of bedien de machine niet terwijl de omloopkleppen geopend zijn. Dit kan schade aan het systeem veroorzaken.**

# De machine transporteren

Gebruik een aanhanger of vrachtwagen voor zwaar vervoer om de machine te transporteren. Zorg ervoor dat de aanhanger of vrachtwagen is voorzien van alle benodigde remmen, verlichting en aanduidingen die wettelijk vereist zijn. Lees aandachtig alle veiligheidsinstructies.

1. Breng het platform van de machine omhoog voordat u de machine de aanhanger of de vrachtwagen oprijdt.
2. Als u een aanhanger gebruikt, bevestig deze dan aan het sleepvoertuig en sluit de veiligheidskettingen aan.
3. Sluit indien van toepassing de remmen van de aanhanger aan.
4. Laad de machine op de aanhanger of de vrachtwagen.
5. Zet de motor af, verwijder het sleuteltje, stel de rem in werking en sluit de brandstofklep.
6. Gebruik de metalen bindogen op de machine om de machine goed te bevestigen op de aanhangwagen of de vrachtwagen met banden, kettingen, kabels of touwen (Figuur 25).

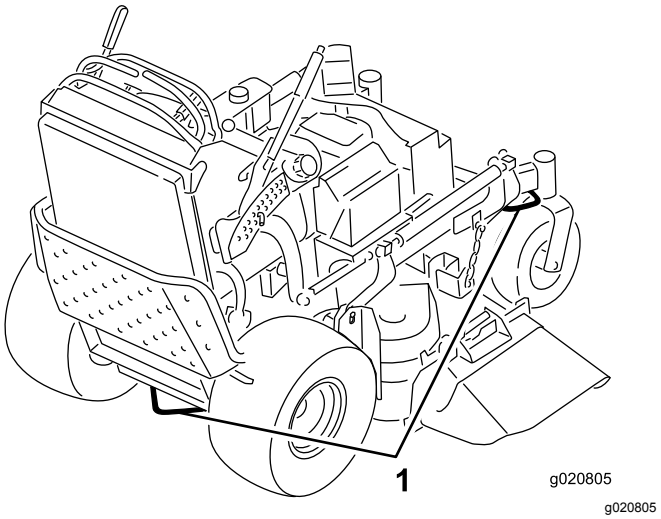


**Figuur 25**

1. Bindogen van de tractie-eenheid

# De machine inladen

Wees extra voorzichtig als u machines inlaadt op een aanhangwagen of een vrachtwagen of uitlaadt. Gebruik voor deze procedure een hellingbaan die breder is dan de machine. Rij de machine achteruit op de oprijplaat en stap er vooruit af (Figuur 26).

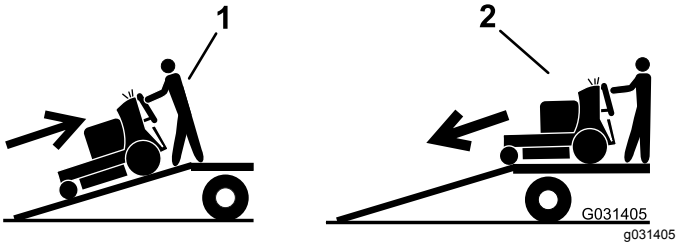


**Figuur 26**

1. Rij de machine achteruit op de oprijplaat.
2. Stap met de machine vooruit van de oprijplaat.

***Belangrijk:*** **Gebruik geen smalle, afzonderlijke oprijplaten voor elke zijde van de machine.**

Zorg dat de oprijplaat zo lang is dat de hellingshoek niet groter is dan 15 graden (Figuur 27). Op een vlakke ondergrond moet u dus een oprijplaat gebruiken die minstens 4 keer zo lang is als de afstand van de laadbak van de vrachtwagen of aanhanger tot de grond. Een steilere hoek kan ertoe leiden dat onderdelen van de maaier blijven haken als de machine van de oprijplaat naar de aanhanger of

de vrachtwagen rolt. Steilere hoeken kunnen ook tot gevolg hebben dat de machine achterover kantelt of dat u de controle verliest. Als u de machine inlaadt op of in de buurt van een helling, moet u de aanhanger of vrachtwagen zo plaatsen dat deze lager op de helling staat en de oprijplaat hoger op de helling. Hierdoor wordt de hoek die de oprijplaat maakt zo klein mogelijk.

**⚠ WAARSCHUWING**

**Als een machine wordt geladen op een aanhanger of een vrachtwagen, wordt de kans vergroot dat de machine kantelt. Dit kan ernstig lichamelijk letsel of de dood veroorzaken.**

- **Ga zeer voorzichtig te werk als u een machine een hellingbaan op-/afrijdt.**
- **Gebruik één oprijplaat die de volle breedte van de machine beslaat. Gebruik geen afzonderlijke hellingbanen voor elke kant van de machine.**
- **Zorg ervoor dat de hoek van de oprijplaat en de grond of van de oprijplaat en de aanhanger of vrachtwagen niet groter is dan 15 graden.**
- **Zorg ervoor dat de hellingbaan minstens 4 keer zo lang is als de afstand van de aanhangwagen of de laadbak tot de grond. Hierdoor is de hoek die de hellingbaan maakt niet groter dan 15 graden op een vlakke ondergrond.**
- **Rij de machine achteruit op oprijplaten en stap er vooruit af.**
- **U mag niet abrupt versnellen of vertragen als u de machine op of af een oprijplaat rijdt, omdat anders de machine kan kantelen of u de controle over de machine kunt verliezen.**

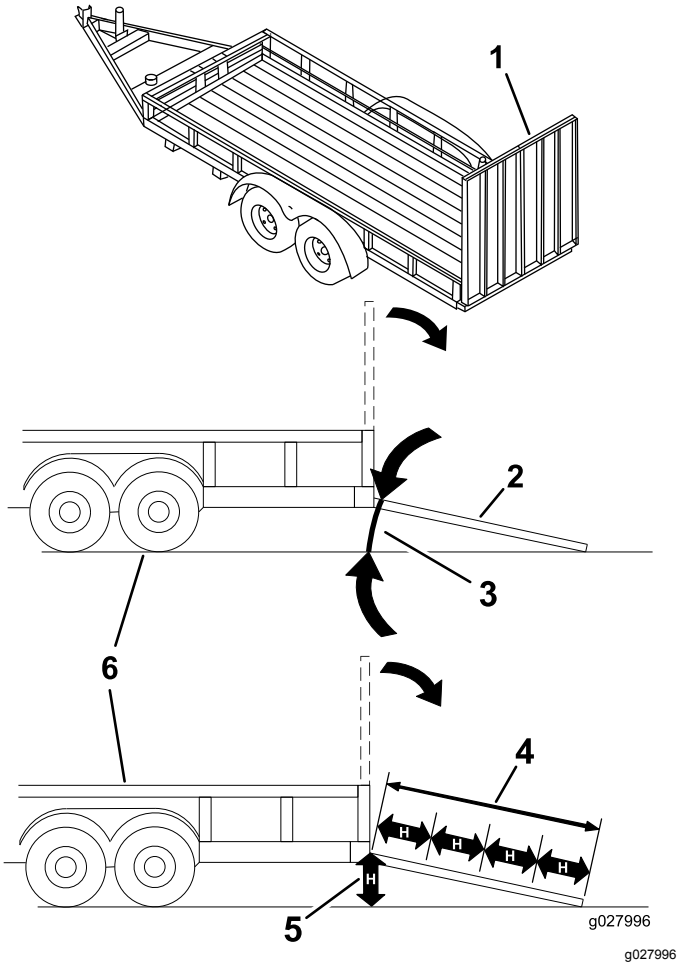


**Figuur 27**

| | | | |
|---|---|---|---|
| 1. | Oprijplaat over volledige breedte in opslagpositie. | 4. | De hellingbaan is minstens 4 keer zo lang als de afstand van de aanhangwagen of de laadbak tot de grond |
| 2. | Zijaanzicht van oprijplaat over volledige breedte in laadpositie | 5. | H = Afstand van de laadbak van de vrachtwagen of aanhanger tot de grond. |
| 3. | Niet groter dan 15 graden | 6. | Aanhanger |

# Het gras zijwaarts afvoeren of mulchen

Deze maaier is uitgerust met een scharnierende grasgeleider, die het maaisel zijwaarts en omlaag naar het gazon afvoert.

**⚠ GEVAAR**

**Zonder aangebrachte grasgeleider, afvoerafsluiter of complete grasvanger kunnen u of anderen in aanraking met het maaimes of uitgeworpen voorwerpen komen. Contact met draaiende maaimessen en uitgeworpen voorwerpen kan lichamelijk of dodelijk letsel veroorzaken.**

- **Verwijder de grasgeleider niet van het maaidek: hiermee wordt het maaisel afgevoerd naar het gazon. Een beschadigde grasgeleider moet direct worden vervangen.**
- **Steek nooit handen of voeten onder het maaidek.**
- **Probeer nooit de uitwerpzone of de maaibladen te reinigen zonder eerst de beugel vrij te zetten en de aftakas uit te schakelen. Draai het contactsleuteltje op UIT. Verwijder verder het contactsleuteltje en koppel de bougiekabel(s) af van de bougie(s).**

# De maaihoogte instellen

U kunt de maaihoogte instellen van 25 tot 127 mm, in stappen van 6 mm.

1. Zet de maaihoogtehendel in de transportstand (helemaal omhoog).
2. Draai de pen 90 graden en verwijder ze uit de maaihoogtebeugel.
3. Kies de opening in de maaihoogtebeugel die overeenkomt met de gewenste maaihoogtestand, en steek daarin de pen (Figuur 28).
4. Druk op de knop aan de bovenzijde en breng de maaihoogtehendel omlaag tot aan de pen (Figuur 28).

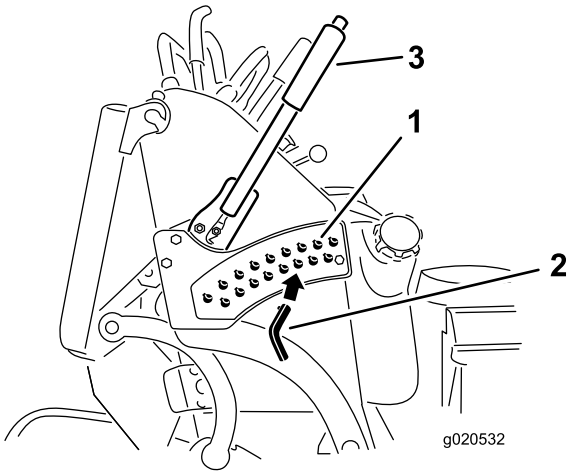


g020532

**Figuur 28**

1. Maaihoogte-openingen
2. Pen voor de maaihoogte
3. Maaihoogtehendel

# Afvoerplaat instellen

U kunt de uitworp van de maaier aanpassen aan de maaiomstandigheden. Zorg ervoor dat u de sluitnok en de plaat zodanig plaatst dat u het beste maairesultaat verkrijgt.

1. Schakel de aftakas uit, zet de rijhendels in de VERGRENDELDE NEUTRAALSTAND en stel de parkeerrem in werking.
2. Zet de motor af, verwijder het contactsleuteltje en wacht totdat alle bewegende onderdelen tot stilstand zijn gekomen voordat u de bestuurderspositie verlaat.
3. Draai de moer los om de plaat te verstellen (Figuur 29).
4. Verstel de plaat en de moer in de sleuf tot de gewenste afvoerstand is bereikt.

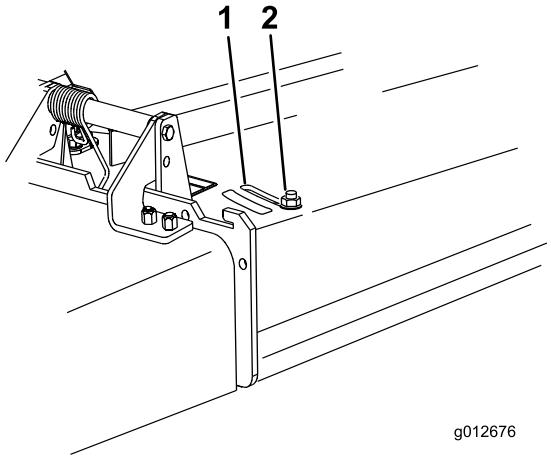


g012676

**Figuur 29**

1. Sleuf
2. Moer

# Stand van afvoerplaat instellen

De volgende figuren zijn uitsluitend bedoeld als aanbeveling voor gebruik. De instelling is afhankelijk van de grassoort, het vochtgehalte en de hoogte van het gras.

**Opmerking:** Als het motorvermogen afneemt en de rijsnelheid van de maaimachine hetzelfde blijft, opent u de plaat.

## Stand A

Dit is de volledig achterwaartse (zie Figuur 30). Gebruik deze stand in de volgende gevallen:

- Maaiomstandigheden met kort, licht gras
- Droge omstandigheden
- Kleiner maaisel
- Werpt maaisel verder weg van de maaimachine

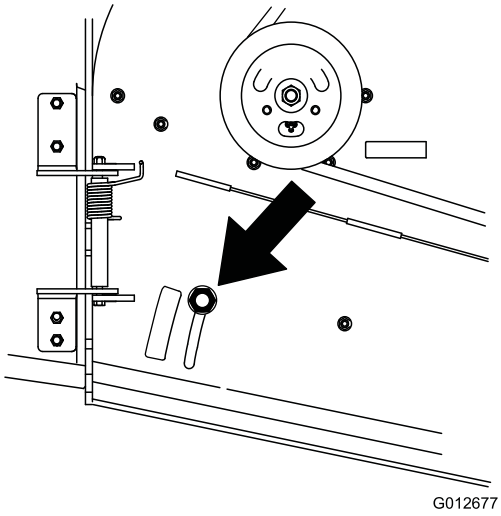


g012677

**Figuur 30**

## Stand B

Gebruik deze stand als u het maaisel opvangt (Figuur 31).

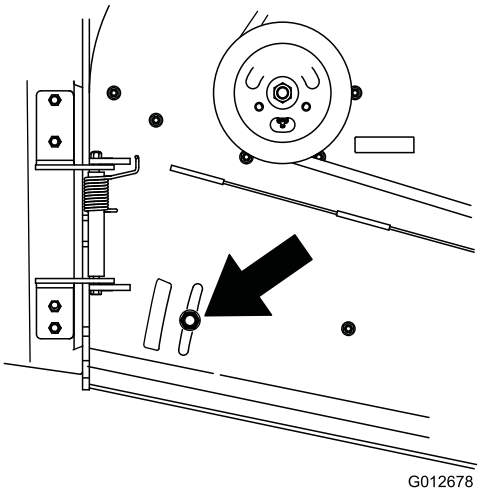


g012678

**Figuur 31**

## Stand C

Dit is de volledig open stand (Figuur 32). Gebruik deze stand in de volgende gevallen:

- Maaiomstandigheden met hoog, dicht gras
- Natte omstandigheden
- Vermindert het energieverbruik van de motor
- Maakt hogere rijsnelheid mogelijk in zware omstandigheden

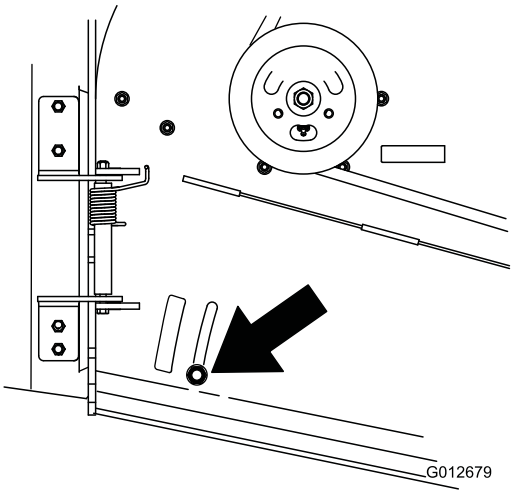


g012679

**Figuur 32**

# Contragewichten gebruiken

- Bevestig gewichten om de hantering, de balans en de prestaties te verbeteren.
- U kunt gewichten toevoegen of verwijderen naar uw voorkeur of om optimale prestaties te bereiken bij verschillende maaiomstandigheden.
- 1 gewicht toevoegen of verwijderen tot u de gewenste hantering en balans vindt.

**Opmerking:** Neem contact op met een erkende servicedealer om een set gewichten te bestellen.

**⚠ WAARSCHUWING**

**Overmatige gewichtsveranderingen kunnen de hantering en de bediening van de machine beïnvloeden. Dit kan ernstig letsel bij u of omstanders tot gevolg hebben.**

- **Voer gewichtsveranderingen slechts in kleine stappen uit.**
- **Controleer de maaier na elke gewichtsverandering om er zeker van te zijn dat de machine veilig bediend kan worden.**

# Onderhoud

**Opmerking:** Bepaal vanuit de normale bedieningspositie de linker- en rechterzijde van de machine.

## Aanbevolen onderhoudsschema

| Onderhoudsinterval | Onderhoudsprocedure |
|---|---|
| Na de eerste 8 bedrijfsuren | • Motorolie verversen.<br>• Het peil van de hydraulische vloeistof controleren.<br>• Vervang het hydraulische filter. |
| Bij elk gebruik of dagelijks | • Controleer het veiligheidssysteem.<br>• Controleer het motoroliepeil.<br>• Reinig het luchtinlaatrooster.<br>• Controleer de remmen.<br>• Controleer de maaimessen.<br>• Maaidek reinigen. |
| Om de 25 bedrijfsuren | • Schuimelement van luchtfilter reinigen. |
| Om de 50 bedrijfsuren | • Smeer de armen van de spanpoelies van het maaidek (dit moet vaker gebeuren als de machine wordt gebruikt in stoffige of vuile omstandigheden).<br>• Smeer het hefsysteem (dit moet vaker gebeuren als de machine wordt gebruikt in stoffige of vuile omstandigheden).<br>• Reinig het papieren luchtfilterelement.<br>• Controleer de vonkenvanger (indien aanwezig).<br>• Bandenspanning controleren.<br>• Het peil van de hydraulische vloeistof controleren. |
| Om de 100 bedrijfsuren | • Motorolie verversen (dit moet vaker gebeuren als de machine wordt gebruikt in stoffige of vuile omstandigheden).<br>• De bougies controleren, reinigen en afstellen.<br>• Controleer de accu.<br>• Controleer de elektrische koppeling.<br>• Controleer en reinig de koelribben en uitlaatringen.<br>• Controleer de aandrijfriem van de pomp.<br>• Controleer de drijfriem(en) van het maaidek.<br>• Controleer de aandrijfriem van de pomp.<br>• Hydraulische slangen controleren. |
| Om de 200 bedrijfsuren | • Vervang het papierelement van het luchtfilter.<br>• Vervang het motoroliefilter (dit moet vaker gebeuren als de machine wordt gebruikt in stoffige of vuile omstandigheden). |
| Om de 250 bedrijfsuren | • Ververs de hydraulische vloeistof als u Mobil® 1 olie gebruikt. |
| Om de 300 bedrijfsuren | • Klepspeling controleren en afstellen. Neem contact op met een erkende servicedealer. |
| Om de 500 bedrijfsuren | • Stel de lager van het draaipunt van het zwenkwiel af.<br>• Ververs de hydraulische vloeistof als u Toro® HYPR-OIL™ 500 hydraulische vloeistof gebruikt.<br>• Vervang het hydraulische filter. |
| Vóór de stalling | • Werk beschadigde oppervlakken bij.<br>• Alle bovengenoemde onderhoudsprocedures moeten worden uitgevoerd voordat de machine wordt opgeslagen. |
| Jaarlijks | • De draaipunten van de voorste zwenkwielen smeren (dit moet vaker gebeuren als de machine wordt gebruikt in stoffige of vuile omstandigheden).<br>• Smeer de zwenkwielnaven.<br>• Brandstoffilter vervangen. |

***Belangrijk:*** **Raadpleeg de gebruikershandleiding van de motor voor verdere onderhoudsprocedures.**

**⚠ VOORZICHTIG**

**Als u het sleuteltje in het contact laat, bestaat de kans dat iemand de motor per ongeluk start waardoor u en andere omstanders ernstig letsel kunnen oplopen.**

**Haal het sleuteltje uit het contact en maak de bougiekabels los van de bougies voordat u onderhoudswerkzaamheden uitvoert aan de machine. Druk de kabels opzij, zodat deze niet onbedoeld contact kunnen maken met de bougies.**

# *Procedures voorafgaande aan onderhoud*

## De maaier omhoog brengen om eenvoudig toegang te krijgen

U kunt de voorzijde van de maaier omhoog brengen en ondersteunen aan de achterzijde zodat u toegang hebt tot de onderkant van de machine om onderhoudswerkzaamheden uit te voeren.

1. Til het platform omhoog; raadpleeg Het platform bedienen (bladz. 23).
2. Verwijder de accu; zie Accu verwijderen (bladz. 43).

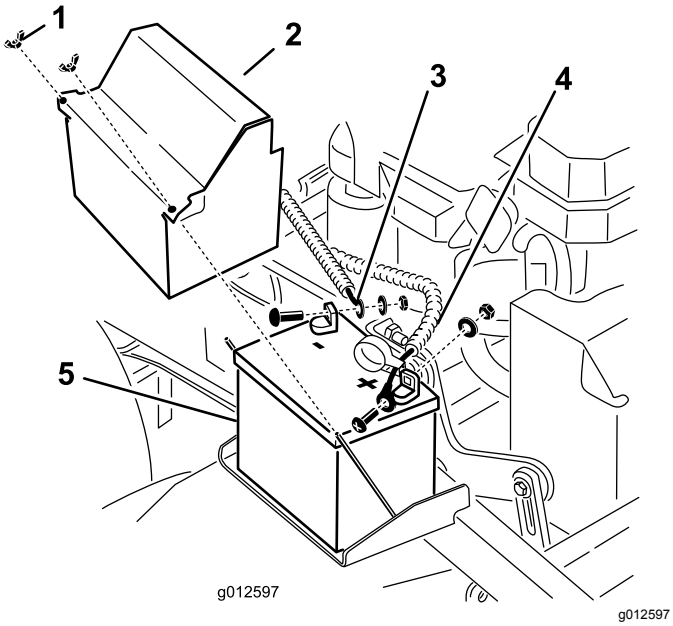


**Figuur 33**

1. Vleugelmoer
2. Accudeksel
3. Minkabel (-) van de accu
4. Pluskabel (+) van de accu
5. Accu

3. Tap de brandstof af uit de brandstoftank; zie Brandstof aftappen uit de brandstoftank (bladz. 41).
4. Verwijder de dop van de hydraulische tank, plaats een stuk plastic over de opening en plaats de dop terug.

   **Opmerking:** Hierdoor wordt de hydraulische tank afgedicht en wordt voorkomen dat de tank gaat lekken.

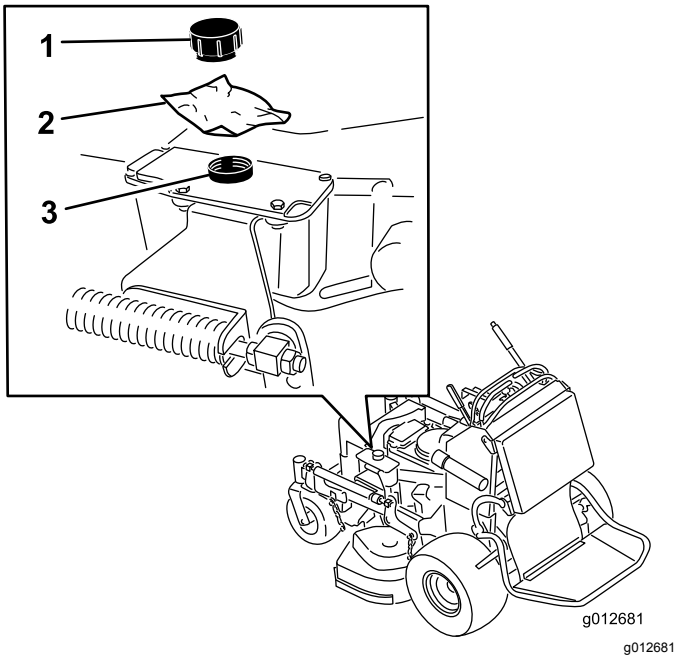


**Figuur 34**

1. Dop
2. Stuk plastic
3. Hydraulische tank

5. Breng met 2 personen de voorzijde van de maaier omhoog zodat deze rust op de aandrijfbanden en het platform in de omhoog gebrachte stand.
6. Voer de onderhoudswerkzaamheden uit op de machine.
7. Breng met 2 personen de voorzijde van de maaier voorzichtig omlaag tot de grond.
8. Verwijder het plastic onder de dop van de hydraulische tank.
9. Plaats de accu in de machine.

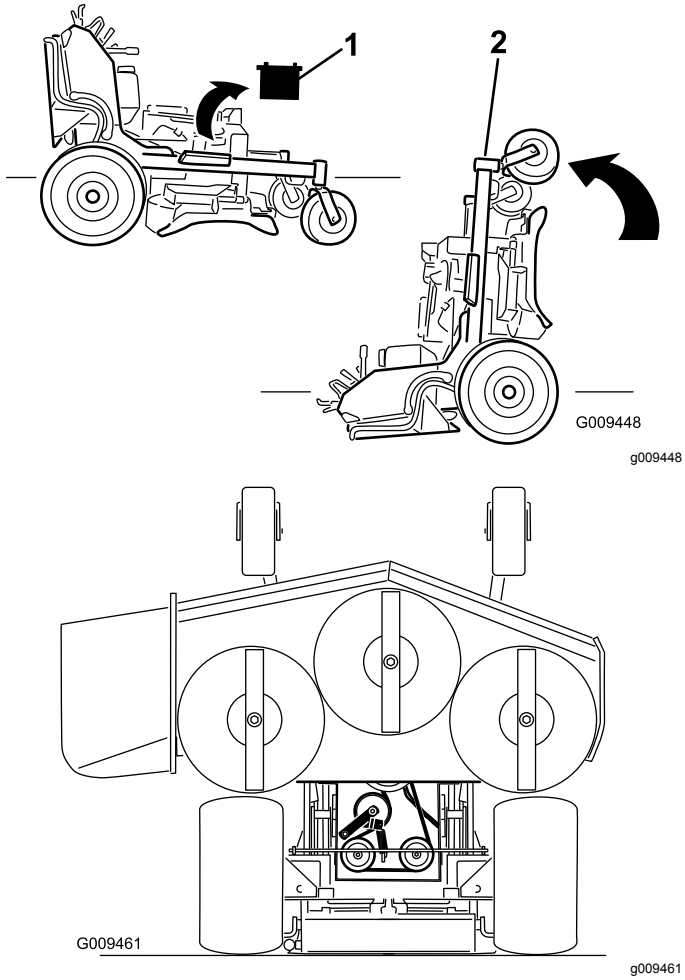


**Figuur 35**

1. Verwijder de accu
2. Breng met 2 mensen de voorzijde van de maaier omhoog (zorg ervoor dat het platform omhoog is).

# Het kussen losmaken om toegang te krijgen tot de achterzijde

Het stootkussen kan worden losgemaakt om toegang te krijgen tot de achterzijde van de machine en onderhouds- of afstelwerkzaamheden uit te voeren.

1. Breng het platform omlaag.
2. Verwijder de R-pennen aan beide zijden van het stootkussen.
3. Schuif de grote ringen met plastic lagerbussen naar binnen.
4. Verwijder het stoorkussen en laat het zakken op het platform.
5. Voer de onderhoudswerkzaamheden uit op de machine of pas de instellingen aan.
6. Breng het kussen omhoog en schuif het op de pennen aan beide zijden van de machine (Figuur 36).
7. Schuif de grote ringen met plastic bussen in de kussenbeugel en bevestig deze met een R-pen (Figuur 36).

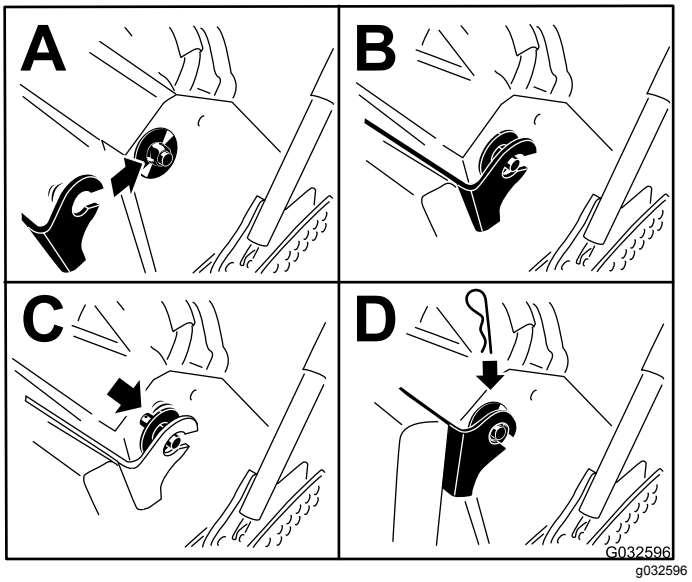


**Figuur 36**

# Smering

Smeer met nr. 2 vet op lithium- of molybdeenbasis.

## Machine smeren

**Onderhoudsinterval:** Om de 50 bedrijfsuren—Smeer de armen van de spanpoelies van het maaidek (dit moet vaker gebeuren als de machine wordt gebruikt in stoffige of vuile omstandigheden).

Om de 50 bedrijfsuren—Smeer het hefsysteem (dit moet vaker gebeuren als de machine wordt gebruikt in stoffige of vuile omstandigheden).

1. Schakel de aftakas uit en stel de parkeerrem in werking.
2. Zet de motor af, verwijder het contactsleuteltje en wacht totdat alle bewegende onderdelen tot stilstand zijn gekomen voordat u de bestuurderspositie verlaat.
3. Reinig de smeernippels met een doek.

   **Opmerking:** Indien nodig verf van de voorkant van de nippel(s) afkrabben.
4. Zet een smeerpistool op de nippel.
5. Spuit vet in de nippels totdat er nieuw vet bij de lagers naar buiten komt.
6. Overtollig vet wegvegen.

In de onderstaande afbeeldingen worden de smeerpunten weergegeven.

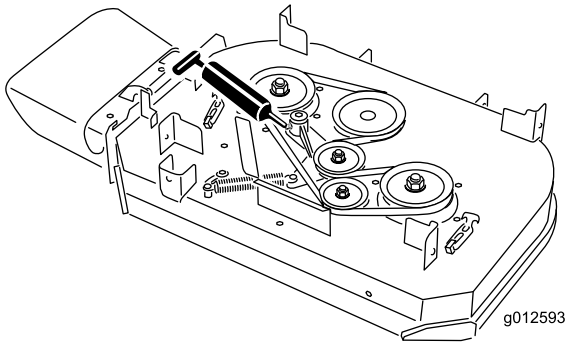


g012593

**Figuur 37**
Maaidek van 91 cm

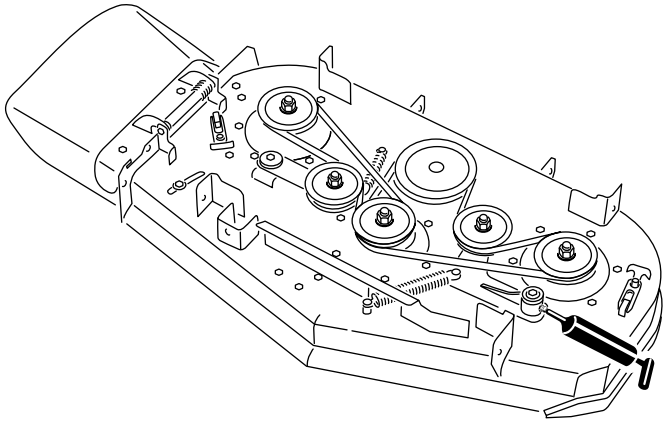


g012594

**Figuur 38**
Maaidek van 102 cm

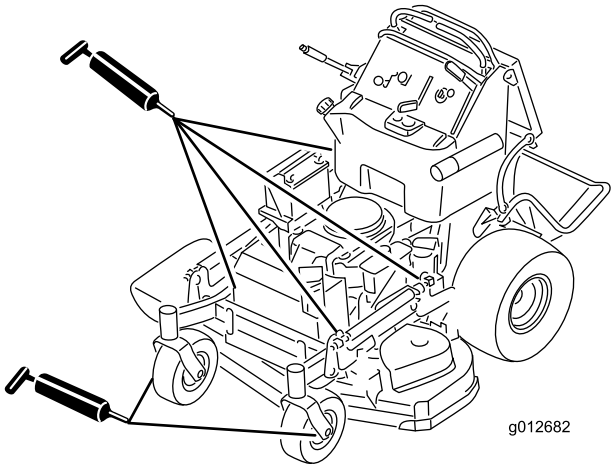


g012682

**Figuur 39**

## Draaipunten van de voorste zwenkwielen smeren

**Onderhoudsinterval:** Jaarlijks

1. Verwijder de stofkap en stel de draaipunten van de zwenkwielen bij; zie Lager van draaipunt van zwenkwiel afstellen (bladz. 47).

   **Opmerking:** Plaats de stofkap pas terug als u klaar bent met smeren.
2. Verwijder de zeskantige plug.
3. Draai een smeernippel in de opening.
4. Pomp smeervet in de smeernippel totdat er vet bij het bovenste lager naar buiten komt.
5. Trek de smeernippel uit de opening.
6. Monteer de zeskantige plug en de dop.

# Zwenkwielnaven smeren

**Onderhoudsinterval:** Jaarlijks

1. Schakel de motor uit, wacht tot alle bewegende onderdelen tot stilstand gekomen zijn, stel de parkeerrem in werking en verwijder het contactsleuteltje.

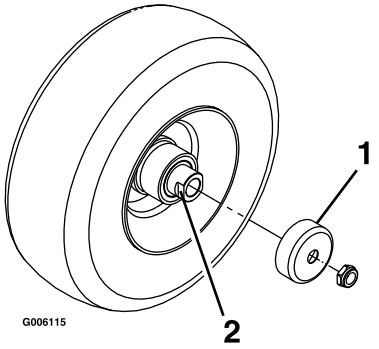


g006115

**Figuur 40**

1. Afdichtinghouder
2. Afstandsmoer

2. Verwijder het zwenkwiel uit de zwenkwielvorken.
3. Verwijder de afdichtinghouders uit de wielnaaf.
4. Verwijder een afstandsmoer van de as van het zwenkwiel.

   **Opmerking:** Er is afdichtkit aangebracht tussen de afstandsmoeren en de as. Verwijder de as (terwijl de andere afstandsmoer er nog aan bevestigd is) van de wielconstructie.
5. Wrik de afdichtingen los en inspecteer de lagers op slijtage of beschadigingen en vervang deze indien nodig.
6. Verpak de lagers met smeervet voor algemene doeleinden.
7. Plaats 1 lager en 1 afdichting in het wiel.

   **Opmerking:** Vervang de pakkingen.
8. Als beide afstandsmoeren van de as zijn verwijderd (of afgebroken), breng dan afdichtkit aan op 1 van de afstandsmoeren en draai deze op de as met de afgeplatte kanten aan de buitenzijde.

   **Opmerking:** Draai de afstandmoer niet volledig tot het einde van de as. Laat een afstand van ongeveer 3 mm vrij tussen het buitenste oppervlak van de afstandsmoer en het einde van de as binnen de moer.
9. Plaats de as met de moer in het wiel aan de zijde van het wiel met de nieuwe afdichting en het nieuwe lager.
10. Laat het open uiteinde van het wiel omhoog wijzen en vul het gebied rond de as aan de binnenzijde van het wiel met smeervet voor algemene doeleinden.
11. Plaats het tweede lager en een nieuwe afdichting in het wiel.
12. Breng afdichtkit aan op de tweede afstandsmoer en draai deze op de as met de afgeplatte kanten aan de buitenzijde.
13. Draai de moer aan met een torsie van 8-9 Nm, draai de moer los en draai deze opnieuw vast met een torsie van 2-3 Nm.

    **Opmerking:** Zorg ervoor dat de as niet buiten de moeren steekt.
14. Plaats de afdichtinghouders op de wielnaaf en steek het wiel in de zwenkwielvork.
15. Monteer de zwenkwielbout en draai de moer volledig vast.

***Belangrijk:*** **Controleer de afstelling van het lager regelmatig om schade aan de afdichting en het lager te voorkomen. Laat hierbij het zwenkwiel draaien. Het wiel mag niet vrij ronddraaien (meer dan 1 of 2 omwentelingen) of zijspeling hebben. Als het wiel blijft doordraaien, moet u de torsie van de afstandsmoer afstellen totdat het wiel lichte weerstand ondervindt, en afdichtkit aanbrengen.**

# Onderhoud motor

## Onderhoud van het luchtfilter

**Onderhoudsinterval:** Om de 300 bedrijfsuren

### Onderhoudsinterval/Specificatie

Controleer beide elementen en vervang ze indien ze schade hebben opgelopen of buitengewoon vuil zijn.

**Opmerking:** Het luchtfilter moet vaker een onderhoudsbeurt krijgen (om de paar bedrijfsuren) als de machine wordt gebruikt in buitengewoon stoffige of zanderige omstandigheden.

***Belangrijk:*** **Geen olie op het schuimelement smeren.**

### Schuim- en papierelement verwijderen

1. Schakel de aftakas uit en stel de parkeerrem in werking.
2. Zet de motor af, verwijder het contactsleuteltje en wacht totdat alle bewegende onderdelen tot stilstand zijn gekomen voordat u de bestuurderspositie verlaat.
3. Maak de omgeving van het luchtfilter schoon om te voorkomen dat vuil in de motor komt en schade veroorzaakt (Figuur 41).
4. Maak de dekselknoppen los en verwijder het luchtfilterdeksel (Figuur 41).
5. Maak de slangklem los en verwijder het luchtfilter (Figuur 41).
6. Trek het schuimelement voorzichtig van het papierelement af (Figuur 41).

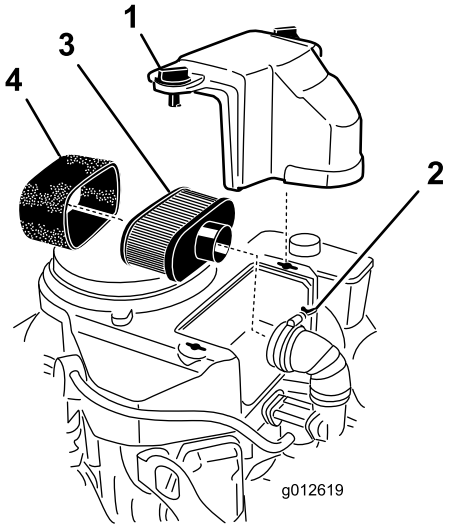


g012619

**Figuur 41**

1. Deksel
2. Slangklem
3. Papierelement
4. Schuimelement

## Schuimelement van het luchtfilter reinigen

**Onderhoudsinterval:** Om de 25 bedrijfsuren

1. Was het schuimfilter in warm water met vloeibare zeep. Als het element schoon is, moet u het grondig uitspoelen.
2. Schuimfilter in een schone doek wikkelen en droogknijpen.

   ***Belangrijk:*** **Vervang het schuimelement als het gescheurd of versleten is.**

## Papierelement van het luchtfilter onderhoudsbeurt geven

**Onderhoudsinterval:** Om de 50 bedrijfsuren—Reinig het papieren luchtfilterelement.

Om de 200 bedrijfsuren—Vervang het papierelement van het luchtfilter.

1. Reinig het papierelement door er voorzichtig op te kloppen om het vuil te verwijderen.

   **Opmerking:** Als het papierelement zeer vuil is, vervang het dan door een nieuwe papierelement (Figuur 41).
2. Controleer het filter op scheuren, een vettig oppervlak of beschadiging van de rubberen afdichting.

## Schuimelement en papierelement installeren

***Belangrijk:*** **Motor nooit laten lopen zonder dat het complete luchtfilter gemonteerd is, daar anders de motor kan worden beschadigd.**

1. Schuif het schuimelement voorzichtig op het papierelement (Figuur 41).
2. Monteer het luchtfilter op de basis van het luchtfilter of de slang en zet het vast (Figuur 41).
3. Monteer het luchtfilterdeksel en zet dit vast met de dekselknop (Figuur 41).

# Motorolie verversen/olie-peil controleren

**Onderhoudsinterval:** Bij elk gebruik of dagelijks—Controleer het motoroliepeil.

Na de eerste 8 bedrijfsuren—Motorolie verversen.

Om de 100 bedrijfsuren—Motorolie verversen (dit moet vaker gebeuren als de machine wordt gebruikt in stoffige of vuile omstandigheden).

Om de 200 bedrijfsuren—Vervang het motoroliefilter (dit moet vaker gebeuren als de machine wordt gebruikt in stoffige of vuile omstandigheden).

**Opmerking:** Voor de verschillende modellen die in deze handleiding genoemd worden, is een andere hoeveelheid olie nodig. Zorg ervoor dat de juiste hoeveelheid olie wordt gebruikt.

***Belangrijk:*** **Zorg ervoor dat u 80% van de olie bijvult en vul daarna geleidelijk olie bij tot aan de Vol-markering.**

**Type olie**: Reinigingsolie (API onderhoudsclassificatie SF, SG, SH, SJ of SL)

**Motoroliecapaciteit:**1,7 liter zonder filter; 1,5 liter met filter

**Viscositeit:** zie onderstaande tabel:

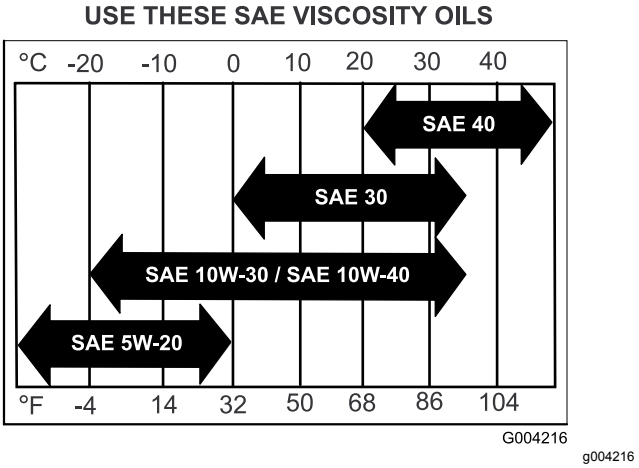


**Figuur 42**

## Het motoroliepeil controleren

**Opmerking:** Controleer het oliepeil als de motor koud is.

**⚠ WAARSCHUWING**

**Contact met hete oppervlakken kan lichamelijk letsel veroorzaken.**

**Houd kleding, gezicht, handen, voeten en andere lichaamsdelen uit de buurt van de geluiddemper en andere hete oppervlakken.**

***Belangrijk:*** **Het carter nooit overvullen met olie. Hierdoor kan de motor beschadigd raken. Laat de motor nooit lopen als de olie lager staat dan de onderste markering, omdat de motor daardoor beschadigd kan raken.**

1. Schakel de aftakas uit, zet de rijhendels in de VERGRENDELDE NEUTRAALSTAND en stel de parkeerrem in werking.
2. Zet de motor af, verwijder het contactsleuteltje en wacht totdat alle bewegende onderdelen tot stilstand zijn gekomen voordat u de bestuurderspositie verlaat (Figuur 43).

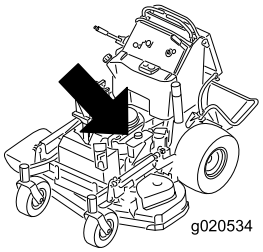


g020534

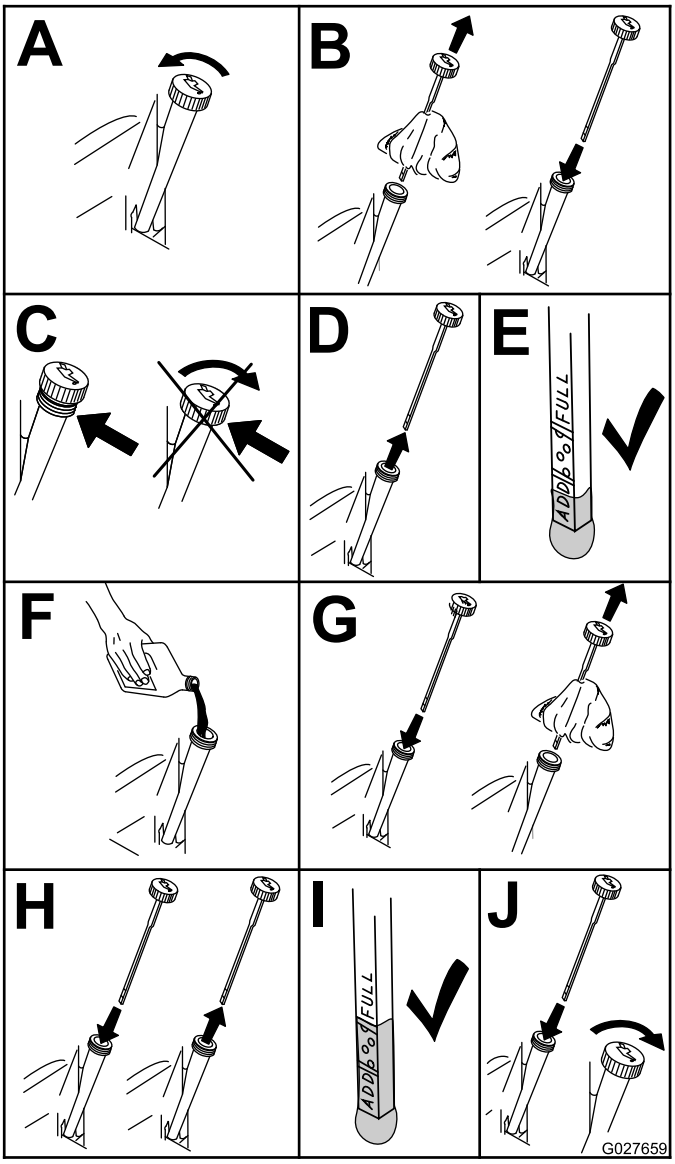


g027659

**Figuur 43**

## Motorolie verversen

**Opmerking:** Geef de afgewerkte olie af bij een inzamelcentrum.

1. Parkeer de machine zo dat de aftapkant iets lager staat dan de andere kant zodat alle olie kan weglopen.
2. Schakel de aftakas uit, zet de rijhendels in de VERGRENDELDE NEUTRAALSTAND en stel de parkeerrem in werking.
3. Zet de motor af, verwijder het contactsleuteltje en wacht totdat alle bewegende onderdelen tot stilstand zijn gekomen voordat u de bestuurderspositie verlaat (Figuur 44).
4. Ervers de motorolie zoals wordt getoond in Figuur 44.

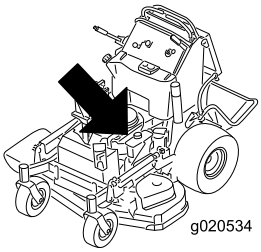


g020534

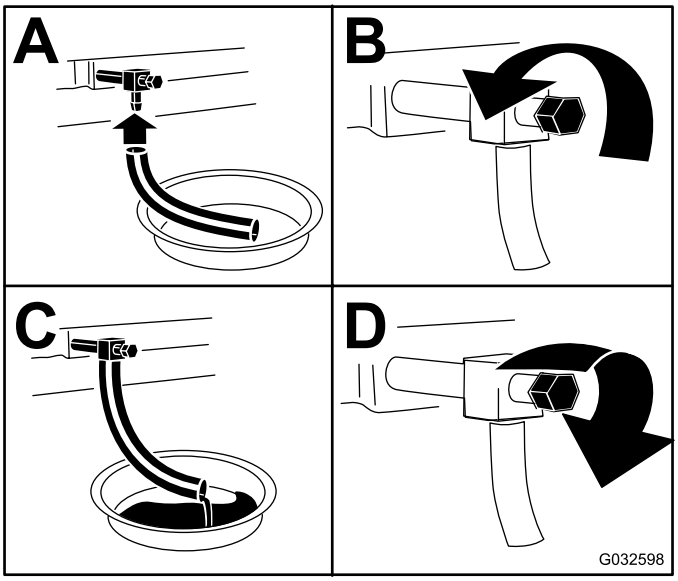


g032598

**Figuur 44**

5. Giet langzaam ongeveer 80 % van de gespecificeerde olie in de vulbuis en voeg langzaam de rest van de olie toe tot het peil de markering **Vol** bereikt (Figuur 45).

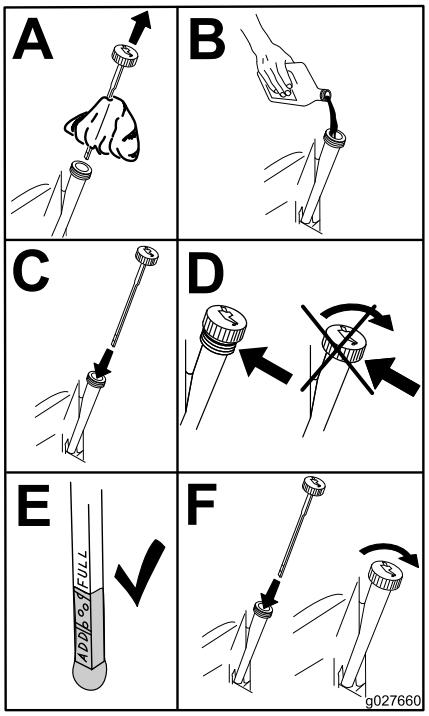


g027660

**Figuur 45**

## Motoroliefilter vervangen

**Opmerking:** Vervang het oliefilter van de motor vaker als de machine wordt gebruikt in zeer stoffige of zanderige omstandigheden.

1. Laat de olie uit de motor lopen; raadpleeg Motorolie verversen (bladz. 39).
2. Plaats een doek onder het oliefilter om eventueel gemorste olie op te nemen.

   ***Belangrijk:*** **Gemorste olie kan onder de motor en in de koppeling lopen. Hierdoor kan de koppeling beschadigd raken, kunnen de messen langzaam tot stilstand komen als de koppeling in de UIT-stand staat, en kan de koppeling gaan slippen als deze wordt INGESCHAKELD. Veeg gemorste olie weg.**
3. Vervang het motoroliefilter (Figuur 46).

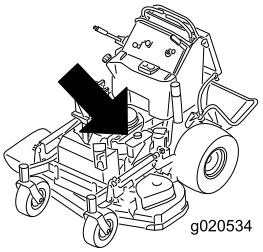


g020534

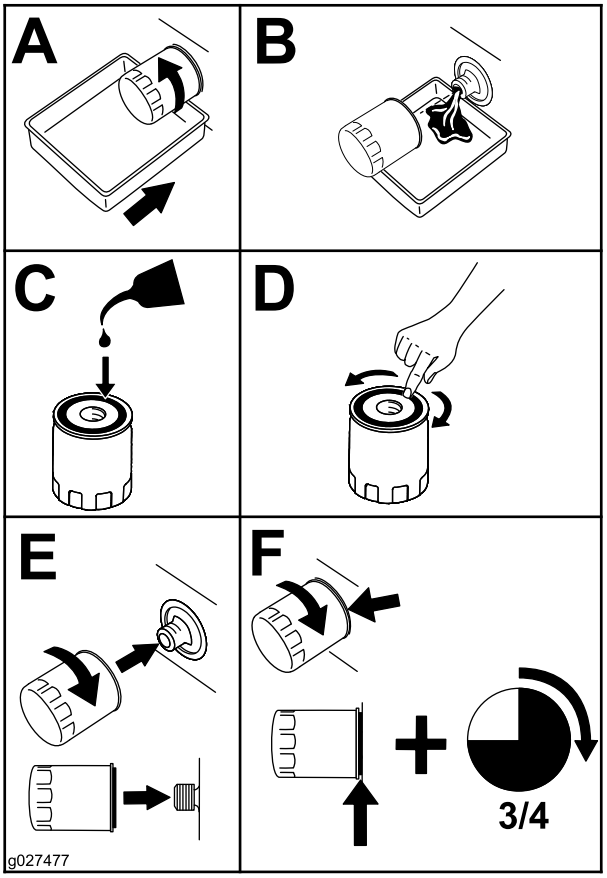


g027477

**Figuur 46**

**Opmerking:** Controleer of de pakking van het oliefilter contact maakt met de motor en draai nog 3/4 slag extra vast.

4. Vul het carter met het juiste type nieuwe olie; zie Motorolie verversen (bladz. 39).

# Onderhoud van de bougie

**Onderhoudsinterval:** Om de 100 bedrijfsuren

Controleer of de elektrodenafstand correct is voordat u de bougie monteert.

Gebruik een bougiesleutel voor het (de)monteren van de bougie(s) en een voelermaat voor het meten en afstellen van de elektrodenafstand. Monteer indien nodig nieuwe bougies.

**Type voor alle motoren:** NGK® BPR4ES of een equivalent type

**Elektrodenafstand:** 0,75 mm

## Bougie verwijderen

1. Schakel de aftakas uit, zet de rijhendels in de VERGRENDELDE NEUTRAALSTAND en stel de parkeerrem in werking.
2. Zet de motor af, verwijder het contactsleuteltje en wacht totdat alle bewegende onderdelen tot stilstand zijn gekomen voordat u de bestuurderspositie verlaat.
3. Verwijder de bougie zoals wordt getoond in Figuur 47.

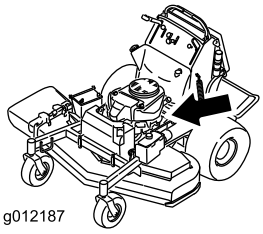


g012187

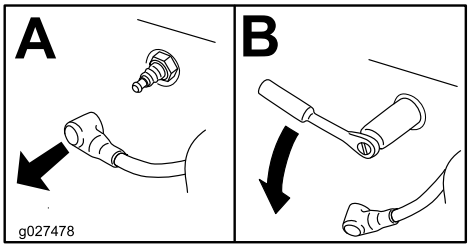


g027478

**Figuur 47**

## Bougie controleren

***Belangrijk:*** **Maak de bougie(s) niet schoon. Verwijder een bougie altijd als deze: een zwarte laag heeft, als de elektroden versleten zijn, als er een vettige laag op ligt of als de bougie scheuren vertoont.**

Als de isolator lichtbruin of grijs is, werkt de motor naar behoren. Een zwarte laag op de isolator duidt meestal op een vuil luchtfilter.

Stel de afstand in op 0,75 mm.

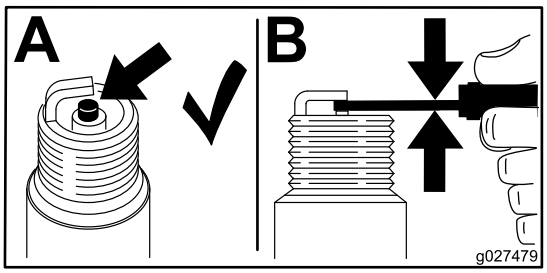


g027479

**Figuur 48**

## Bougie monteren

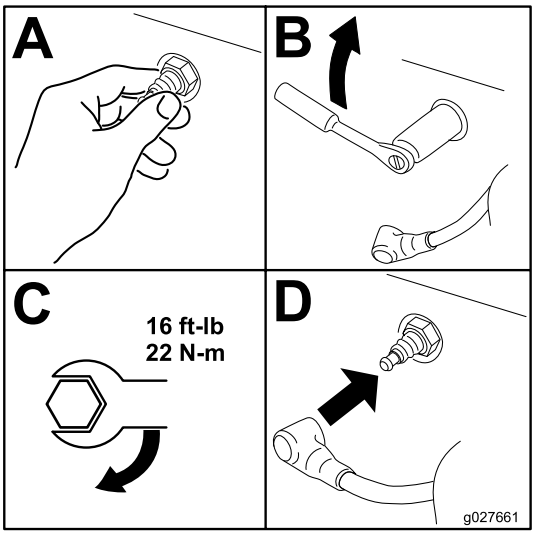


g027661

Figuur 49

# Vonkenvanger controleren

## Indien aanwezig

**Onderhoudsinterval:** Om de 50 bedrijfsuren

**⚠ WAARSCHUWING**

**Hete onderdelen van het uitlaatsysteem kunnen benzinedampen ontsteken, zelfs nadat u de motor hebt afgezet. Hete deeltjes die tijdens het gebruik van de motor uit de uitlaat komen, kunnen ontvlambaar materiaal ontsteken, waardoor lichamelijk letsel of materiële schade kan ontstaan.**

**Vul geen brandstof bij en laat de motor niet lopen totdat de vonkenvanger is geplaatst.**

1. Schakel de motor uit, wacht totdat alle bewegende onderdelen tot stilstand zijn gekomen, stel de parkeerrem in werking en verwijder het contactsleuteltje.
2. Wacht tot de geluiddemper is afgekoeld.
3. Als u scheuren ziet in het scherm of in de lassen moet u de vonkenvanger vervangen.
4. Als het scherm verstopt raakt, verwijder dan de vonkenvanger en schud de deeltjes eruit. Reinig het scherm met een staalborstel (laat het scherm indien nodig weken in oplosmiddel).
5. Plaats de vonkenvanger terug op de uitlaat.

# *Onderhoud brandstofsysteem*

# Brandstof aftappen uit de brandstoftank

**Opmerking:** De enige aanbevolen manier om brandstof af te tappen uit de tank is met een sifonpomp. Een sifonpomp is verkrijgbaar bij de bouwmarkt.

**⚠ GEVAAR**

**In bepaalde omstandigheden is benzine uiterst ontvlambaar en zeer explosief. Brand of explosie van benzine kan brandwonden bij u of anderen en materiële schade veroorzaken.**

- **Tap de benzine af uit de brandstoftank wanneer de motor koud is. Doe dit buiten op een open terrein. Eventueel gemorste benzine opnemen.**
- **Rook nooit als u benzine aftapt en blijf uit de buurt van open vuur of als de kans bestaat dat benzinedampen door een vonk kunnen ontbranden.**

1. Zet de machine op een vlakke ondergrond, schakel de aftakas uit, stel de parkeerrem in werking, draai het contactsleuteltje naar UIT en verwijder het sleuteltje.
2. Reinig het gebied rond de dop van de brandstoftank om te voorkomen dat de brandstoftank verontreinigd raakt (Figuur 51).
3. Verwijder de dop van de brandstoftank.
4. Steek een sifonpomp in de brandstoftank.
5. Tap met behulp van de sifonpomp de brandstof in een schone jerrycan (Figuur 50).
6. Neem eventueel gemorste brandstof op.

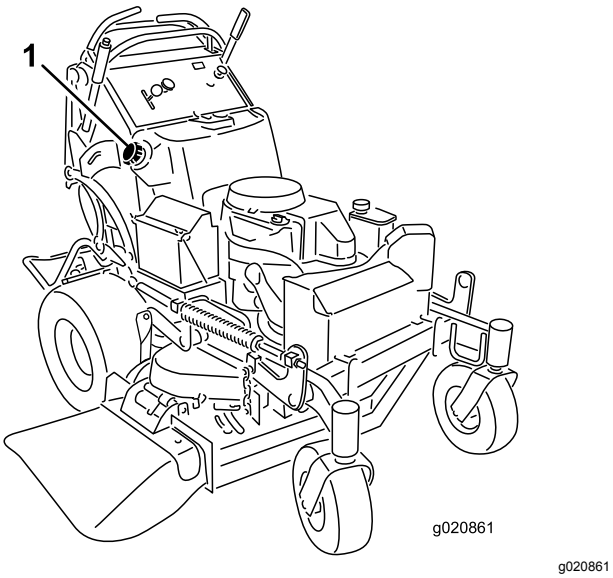


**Figuur 50**

1. Brandstoftankdop

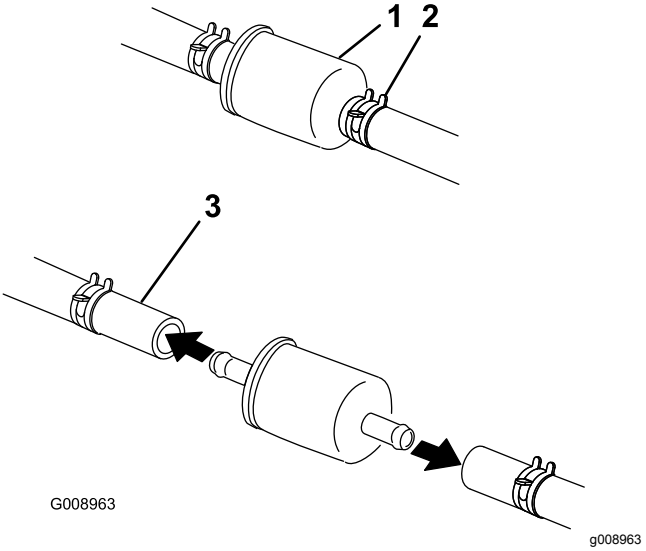


**Figuur 51**

1. Brandstoffilter
2. Slangklem
3. Brandstofslang

# Onderhoud van het brandstoffilter

## Brandstoffilter vervangen

**Onderhoudsinterval:** Jaarlijks

Na verwijdering mag u nooit een vuil filter opnieuw aan de brandstofslang monteren.

**Opmerking:** Neem eventueel gemorste brandstof op.

1. Schakel de aftakas uit en stel de parkeerrem in werking.
2. Zet de motor af, verwijder het contactsleuteltje en wacht totdat alle bewegende onderdelen tot stilstand zijn gekomen voordat u de bestuurderspositie verlaat.
3. Sluit de brandstofafsluitklep.
4. Druk de uiteinden van de slangklemmen naar elkaar toe en schuif ze weg van het filter (Figuur 51).
5. Trek het filter uit de brandstofslangen.
6. Monteer een nieuw filter en schuif de slangklemmen terug tot dicht bij het filter.
7. Open de brandstofafsluitklep.
8. Controleer op lekken en repareer deze indien nodig.
9. Neem eventueel gemorste brandstof op.

# *Onderhoud elektrisch systeem*

## Onderhoud van de accu

**Onderhoudsinterval:** Om de 100 bedrijfsuren

Houd de accu altijd schoon en volledig geladen. Veeg de accubehuizing schoon met een tissue. Als de accupolen zijn geoxideerd, moet u deze schoonmaken met een oplossing van vier delen water en één deel zuiveringszout. Breng een laagje vet op de accupolen aan om corrosie te voorkomen.

Spanning: 12 V

**WAARSCHUWING**

**CALIFORNIË**
**Proposition 65 Waarschuwing**

**Accuklemmen, accupolen en dergelijke onderdelen bevatten lood en loodverbindingen. Van deze stoffen is bekend dat ze kanker en schade aan de voortplantingsorganen veroorzaken. Was altijd uw handen nadat u met deze onderdelen in aanraking bent geweest.**

**⚠ GEVAAR**

**Accuzuur bevat zwavelzuur; dit is een dodelijk gif dat ernstige brandwonden veroorzaakt.**

**U mag accuzuur nooit inslikken en moet elk contact met huid, ogen of kleding vermijden. Draag een veiligheidsbril en rubberhandschoenen om uw ogen en handen te beschermen.**

### Accu verwijderen

**⚠ WAARSCHUWING**

**Accupolen of metalen gereedschappen kunnen kortsluiting maken met metalen onderdelen van de machine, waardoor vonken kunnen ontstaan. Hierdoor kunnen accugassen tot ontploffing komen, waardoor lichamelijk letsel kan ontstaan.**

- **Zorg ervoor dat bij het verwijderen of installeren van de accu de accupolen niet in aanraking komen met metalen onderdelen van de machine.**
- **Voorkom dat metalen gereedschappen kortsluiting veroorzaken tussen de accupolen en metalen onderdelen van de machine.**

**⚠ WAARSCHUWING**

**Als accukabels verkeerd worden verbonden, kan dit schade aan de machine en de kabels tot gevolg hebben en vonken veroorzaken. Hierdoor kunnen accugassen tot ontploffing komen, waardoor lichamelijk letsel kan ontstaan.**

- **Maak altijd de minkabel (zwart) van de accu los voordat u de pluskabel (rood) losmaakt.**
- **Sluit altijd eerst de pluskabel (rood) van de accu aan voordat u de minkabel (zwart) aansluit.**

1. Schakel de aftakas uit en stel de parkeerrem in werking.
2. Zet de motor af, verwijder het contactsleuteltje en wacht totdat alle bewegende onderdelen tot stilstand zijn gekomen voordat u de bestuurderspositie verlaat.
3. Maak de minkabel los van de minpool (-) van de accu (Figuur 52).
4. Schuif het rode stofkapje voor de accupool van de pluspool (rood) van de accu.
5. Verwijder de pluskabel (rood) van de accu (Figuur 52).
6. Verwijder de bevestigingsplaat van de accu en verwijder de accu (Figuur 52).

### Accu monteren

1. Plaats de accu op de juiste plaats in de machine (Figuur 52).
2. Bevestig de accu met de bevestigingsplaat, J-bouten en borgmoeren.

3. Bevestig de pluskabel (rood) aan de pluspool (+) van de accu met een moer, ring en bout (Figuur 52).
4. Schuif het rubberen kapje over de accupool heen.
5. Bevestig de minkabel en de aardingskabel aan de minpool (-) van de accu met een moer, ring en bout (Figuur 52).

   **Opmerking:** De accukabels kruisen elkaar als ze op de juiste wijze zijn aangesloten (Figuur 52).

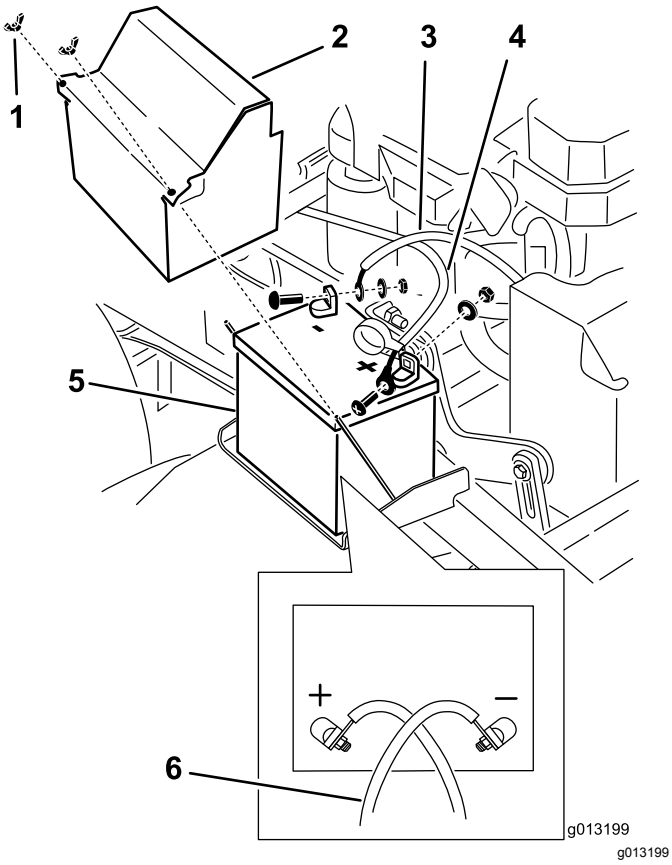


**Figuur 52**

1. Vleugelmoer
2. Accudeksel
3. Minkabel (-) van de accu
4. Pluskabel (+) van de accu
5. Accu
6. de accukabels kruisen elkaar als deze niet goed zijn aangesloten.

## Accu opladen

**⚠ WAARSCHUWING**

**Bij het opladen produceert de accu gassen die tot ontploffing kunnen komen.**

**Rook nooit in de buurt van de accu en zorg ervoor dat er geen vonken of vlammen vlakbij de accu komen.**

***Belangrijk:*** **Zorg ervoor dat de accu altijd volledig geladen is (soortelijk gewicht 1,265) om te voorkomen dat de accu beschadigd wordt bij temperaturen onder 0 °C.**

1. Verwijder de accu van het chassis; raadpleeg Accu verwijderen (bladz. 43).
2. Zuurpeil controleren.
3. Zorg ervoor dat de vuldoppen op de accu zijn geplaatst.
4. Laad de accu één uur op bij 25–30 A of 6 uur bij 4–6 A.
5. Zodra de accu volledig is opgeladen, haalt u de acculader uit het stopcontact en maakt u de oplaadkabels los van de accuklemmen (Figuur 53).
6. Monteer de accu in de machine en sluit de accukabels aan; zie Accu monteren (bladz. 43).

   **Opmerking:** Gebruik de machine nooit wanneer de accu is losgekoppeld; dit kan beschadigingen aan het elektrische systeem tot gevolg hebben.

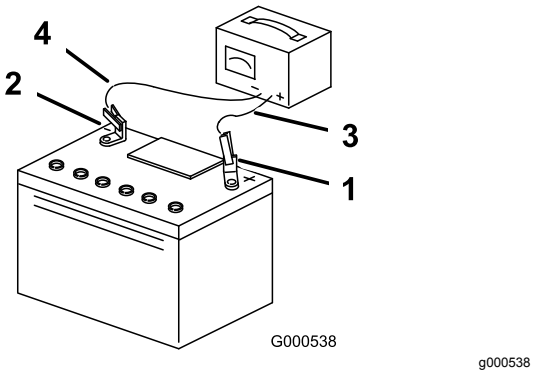


**Figuur 53**

1. Pluspool van de accu
2. Minpool van de accu
3. Rode (+) oplaadkabel
4. Zwarte (–) oplaadkabel

# Onderhoud van de zekeringen

De elektrische installatie is beveiligd door middel van zekeringen. Er is geen onderhoud nodig. Als er een zekering is doorgebrand, moet u het onderdeel of circuit controleren op defecten of kortsluiting.

1. Maak het stootkussen voor de bestuurder los van de achterzijde van de machine.
2. trek de zekering eruit om deze te verwijderen en te vervangen (Figuur 54).
3. Plaats het stootkussen voor de bestuurder.

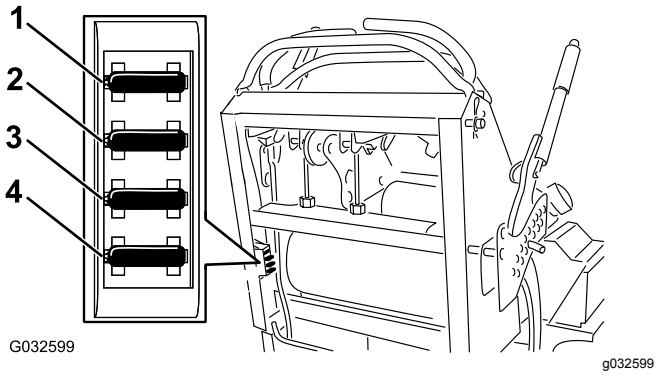


**Figuur 54**

1. Zekering optioneel accessoire: 15 A
2. Zekering aftakas: 10 A
3. Zekering lader: 25 A
4. Hoofdzekering: 30 A

# *Onderhoud aandrijfsysteem*

## De sporing afstellen

**Opmerking:** Bepaal vanuit de normale bedieningspositie de linker- en rechterzijde van de machine.

1. Duw beide rijhendels even ver naar voren.
2. Ga na of de machine naar een kant trekt.

   **Opmerking:** Indien dit het geval is, moet u de machine stoppen en de parkeerrem in werking stellen.
3. Maak het kussen los van de achterzijde van de machine.
4. Draai de rechter kabelafstelling zo, dat de rechter rijhendel in het midden van de sleuf voor de neutraalstand in het bedieningspaneel staat (Figuur 56).

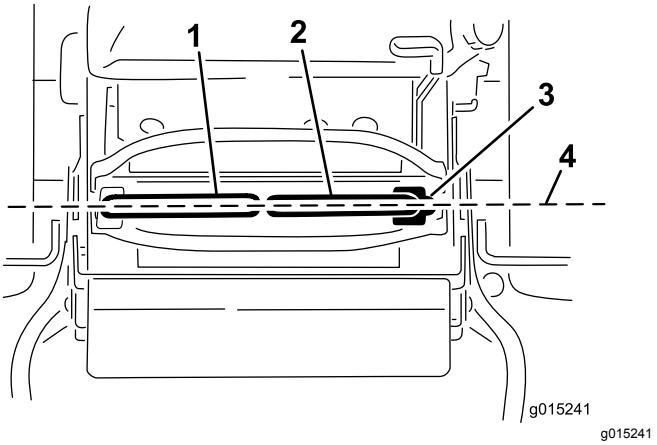


**Figuur 55**

1. Rijhendel links
2. Rijhendel rechts
3. Vergrendelde neutraalstand
4. Stel de uitlijning voor/achter van de rijhendels af.

5. Draai de linkerkabelafstelling zo, dat de snelheid van het linkerwiel overeenkomt met de eerder ingestelde snelheid van het rechterwiel.
6. Pas de schroef aan in stappen van een kwart draai tot de machine recht spoort.

   **Opmerking:** Draai alleen de linkerkabel zo, dat de snelheid van het linkerwiel overeenkomt met de snelheid van het rechterwiel. Stel de snelheid van het rechterwiel niet opnieuw in omdat hierdoor de rechter rijhendel niet meer in het midden van de sleuf voor de neutraalstand in het bedieningspaneel staat.

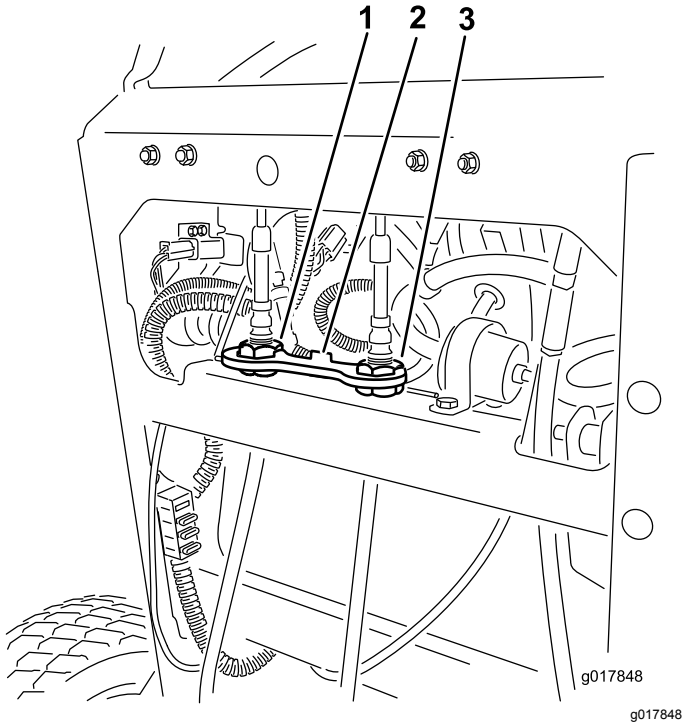


**Figuur 56**

1. Linkerkabelafstelling
2. Kabelvergrendeling
3. Rechterkabelafstelling

7. Controleer of de sporing juist is.

   **Opmerking:** Als de machine niet start nadat u de sporing hebt aangepast, controleer dan of het raakvlak voor de afstandschakelaar uitgelijnd is met de bout aan de rijhendel; zie Afstandschakelaar afstellen (bladz. 46).
8. Stel de kabel net zo lang af totdat de sporing correct is.
9. Controleer of de machine niet kruipt in de neutraalstand met de parkeerrem in werking.

***Belangrijk:*** **Draai de verbindingen niet te ver, omdat de machine hierdoor kan gaan kruipen in de neutraalstand.**

# Afstandschakelaar afstellen

Voer de volgende stappen uit als de machine niet start nadat u de sporing hebt afgesteld.

1. Zorg dat de bout aan de rijhendel uitgelijnd is met het raakvlak van de afstandsschakelaar (Figuur 57).
2. Zet indien nodig de bouten los en stel de afstandsschakelaar af tot het raakvlak overeenkomt met de bout aan de rijhendel (Figuur 57).
3. Controleer de afstand van de bout tot de afstandsschakelaar; deze moet 0,51 tot 1,02 mm bedragen; zie Figuur 57.
4. Als afstelling nodig is, draai dan de contramoer los en stel de bout in op de juiste afstand.
5. Draai de contramoer vast als de bout afgesteld is (Figuur 57).
6. Controleer het veiligheidssysteem voordat u de machine gebruikt.

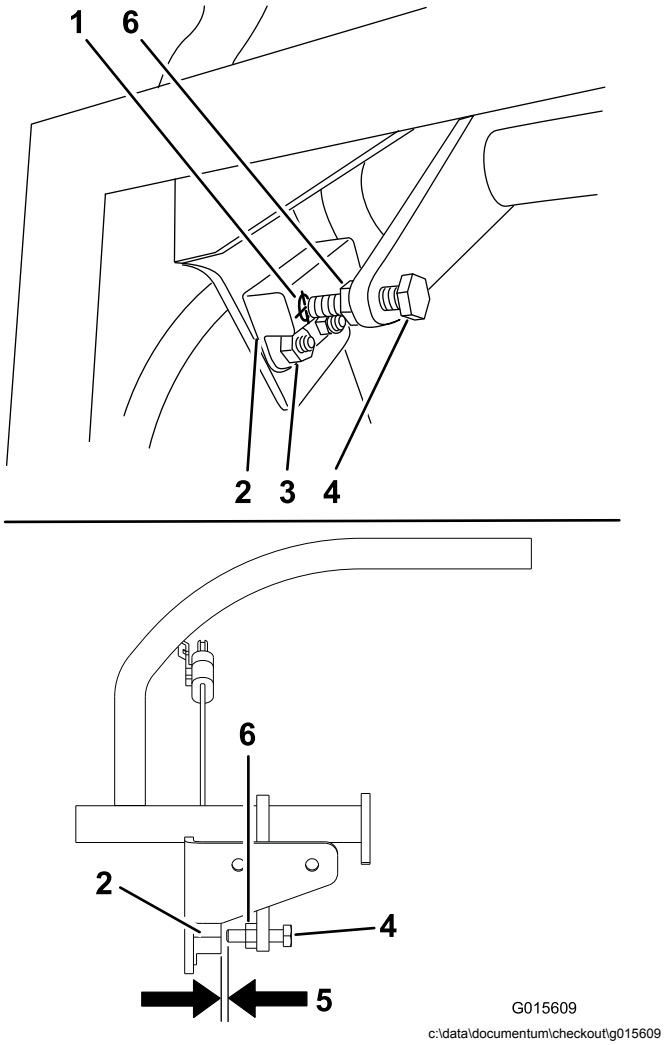


**Figuur 57**

1. Raakvlak van afstandsschakelaar
2. Afstandsschakelaar
3. Bouten en moeren
4. Bout aan de rijhendel
5. 0,51 tot 1,02 mm
6. Contramoer

# Bandenspanning controleren

**Onderhoudsinterval:** Om de 50 bedrijfsuren/Maandelijks (houd hierbij de kortste periode aan)

De juiste bandenspanning voor de achterbanden is 0,83 tot 0,97 bar.

***Belangrijk:*** **Een ongelijke bandenspanning kan leiden tot onregelmatige maairesultaten.**

**Opmerking:** De voorbanden zijn semi-pneumatisch en hoeven niet op spanning te worden gehouden.

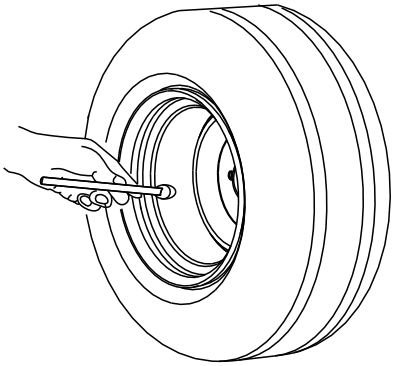


**Figuur 58**

# Lager van draaipunt van zwenkwiel afstellen

**Onderhoudsinterval:** Om de 500 bedrijfsuren/Jaarlijks (houd hierbij de kortste periode aan)

1. Schakel de messchakelaar (aftakas) uit, zet de rijhendels in de VERGRENDELDE NEUTRAALSTAND en stel de parkeerrem in werking.
2. Zet de motor af, verwijder het contactsleuteltje en wacht totdat alle bewegende onderdelen tot stilstand zijn gekomen voordat u de bestuurderspositie verlaat.
3. Verwijder de stofkap van het zwenkwiel en draai de borgmoer aan (Figuur 59).
4. Draai de borgmoer aan totdat de veerringen vlak liggen, en draai deze vervolgens een 1/4 slag terug om de voorspanning op de lagers correct af te stellen (Figuur 59).

   ***Belangrijk:*** **Zorg ervoor dat de veerringen goed zijn geplaatst, zoals getoond in Figuur 59.**
5. Plaats de stofkap (Figuur 59).

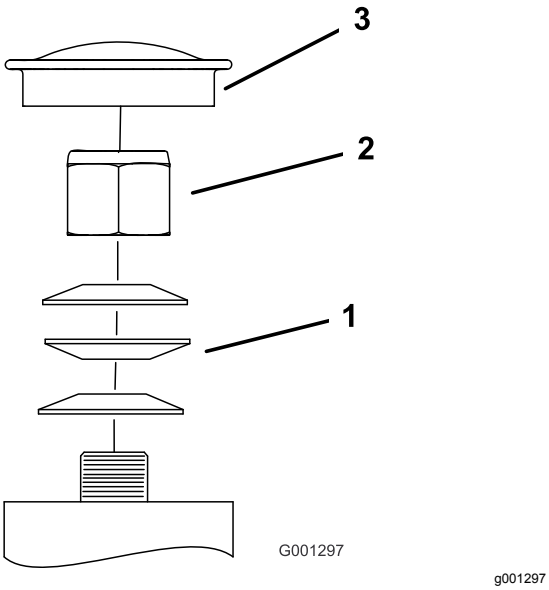


**Figuur 59**

1. Veerringen
2. Borgmoer
3. Stofkap

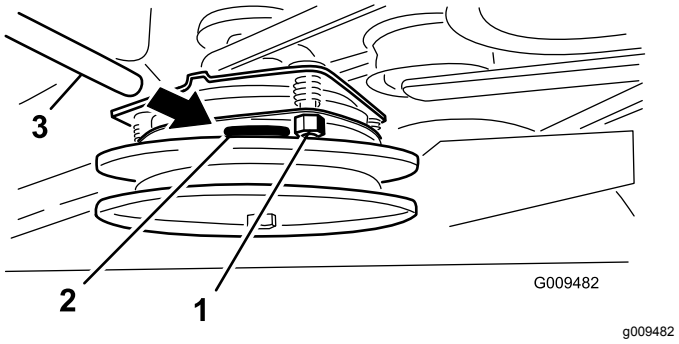


**Figuur 60**

1. Stelmoer
2. Sleuf
3. Voelermaat

# Elektrische koppeling afstellen

**Onderhoudsinterval:** Om de 100 bedrijfsuren—Controleer de elektrische koppeling.

De koppeling is afstelbaar zodat er goed geschakeld en geremd kan worden.

1. Steek een voelermaat van 0,4 tot 0,5 mm door een inspectiesleuf in de zijkant van de eenheid.

   **Opmerking:** Controleer of deze tussen de wrijvingsvlakken van de armatuur en de rotor zit.

   **Opmerking:** De opening moet minimaal 0,4 mm en maximaal 0,5 mm bedragen.

2. Als afstelling nodig is, gebruik dan een voelermaat van 0,4 mm om de 3 afstelsleuven af te stellen.
3. Draai de borgmoeren aan totdat de voelermaat licht is vastgeklemd maar gemakkelijk binnen de spleet kan bewegen (Figuur 60).
4. Herhaal deze procedure bij de overige gleuven.
5. Controleer nogmaals elke sleuf en stel lichtjes bij totdat de voelermaat tussen de rotor en de armatuur hiermee zeer licht contact maakt.

# Onderhoud koelsysteem

## Luchtinlaatrooster reinigen

**Onderhoudsinterval:** Bij elk gebruik of dagelijks

Verwijder vóór elk gebruik aangekoekt gras, vuil of andere rommel van de cilinder en de koelribben van de cilinderkop, het luchtinlaatrooster op het uiteinde van het vliegwiel en de regelhendels en de koppeling van de carburateur. Dit draagt bij tot een adequate koeling en een correct motortoerental en verkleint de kans dat de motor oververhit raakt of mechanische schade oploopt.

## Het koelsysteem reinigen

**Onderhoudsinterval:** Om de 100 bedrijfsuren—Controleer en reinig de koelribben en uitlaatringen.

1. Schakel de aftakas uit en stel de parkeerrem in werking.
2. Zet de motor af, verwijder het contactsleuteltje en wacht totdat alle bewegende onderdelen tot stilstand zijn gekomen voordat u de bestuurderspositie verlaat.
3. Verwijder het luchtinlaatrooster en de ventilatorbehuizing (Figuur 61).
4. Verwijder vuil en gras van de machineonderdelen.
5. Monteer het luchtinlaatrooster en de ventilatorbehuizing (Figuur 61).

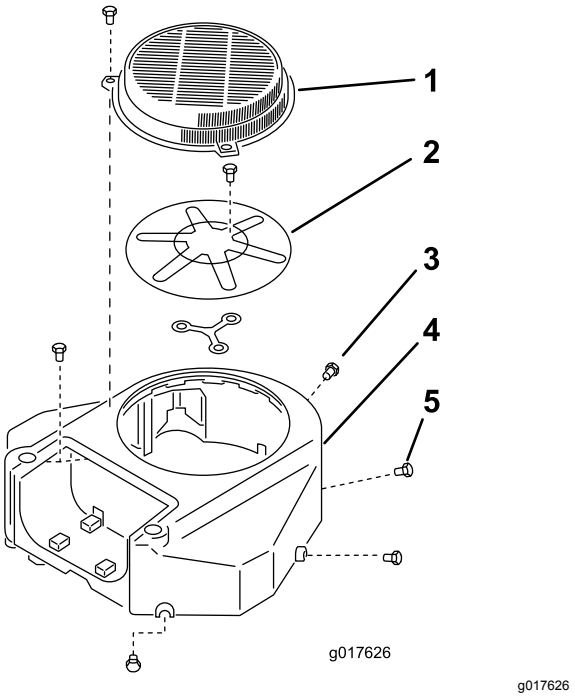


**Figuur 61**

1. Beschermkap
2. Luchtinlaatrooster
3. Bout
4. Ventilatorbehuizing
5. Schroef

# Onderhouden remmen

## Onderhoud van de rem

Voor elk gebruik moet u de remmen controleren op een horizontaal oppervlak en een helling.

Stel de parkeerrem altijd in werking wanneer u de machine stopt of deze onbeheerd achterlaat. Als de parkeerrem niet goed werkt, moet u deze afstellen.

### De parkeerrem controleren

**Onderhoudsinterval:** Bij elk gebruik of dagelijks

***Belangrijk:*** **Zorg ervoor dat de machine op een horizontaal oppervlak staat als u de rem gaat controleren en afstellen.**

1. Parkeer de machine op een horizontaal oppervlak en schakel de aftakas uit.
2. Zet de motor af, verwijder het contactsleuteltje en wacht totdat alle bewegende onderdelen tot stilstand zijn gekomen voordat u de bestuurderspositie verlaat.
3. Stel de parkeerrem vrij; zie Parkeerrem vrijzetten (bladz. 19).
4. Controleer de bandenspanning; zie Bandenspanning controleren (bladz. 47).
5. Meet aan beide zijden de afstand tussen de remstaaf en de band terwijl de rem is vrijgesteld.
6. Aan de zijde met de kleinste speling moet de afstand 3 tot 6 mm bedragen zoals afgebeeld op Figuur 62; zie Remmen afstellen (bladz. 50) als afstelling vereist is.

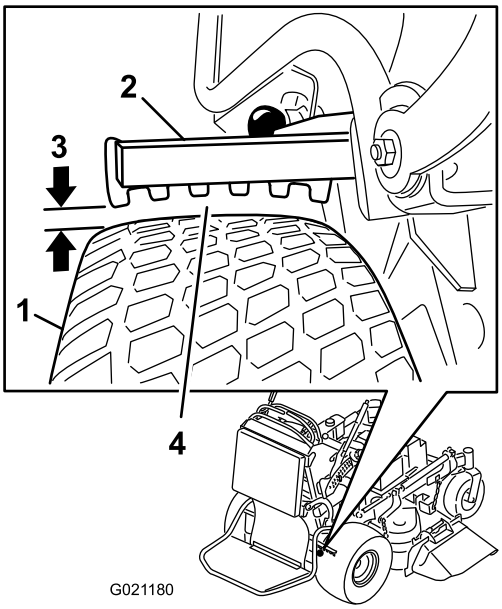


g021180

**Figuur 62**

1. Wiel
2. Remstaaf
3. De speling moet tussen 3 en 6 mm zijn.
4. Meet de kleinste afstand tussen de staaf en de band.

### Remmen afstellen

Als de afstand tussen de remstaaf en de band niet correct is, moet u de rem afstellen.

1. Parkeer de maaimachine op een horizontaal oppervlak, schakel de aftakas uit en stel de parkeerrem in werking.
2. Zet de motor af, verwijder het contactsleuteltje en wacht totdat alle bewegende onderdelen tot stilstand zijn gekomen voordat u de bestuurderspositie verlaat.
3. Stel de parkeerrem vrij; zie Parkeerrem vrijzetten (bladz. 19).
4. Om de rem af te stellen, verwijdert u de borgpen en de gaffelpen uit de onderste remhendel en de gaffel (Figuur 63).
5. Stel de gaffel af (Figuur 62).

   **Opmerking:** De afstand tussen de remstaaf en de band moet tussen 3 en 6 mm zijn.

   **Opmerking:** Draai de gaffel naar boven om de rem strakker af te stellen. Draai de gaffel naar onderen om de rem minder strak af te stellen.
6. Controleer opnieuw de werking van de rem; zie De parkeerrem controleren (bladz. 50).
7. Bevestig de gaffel aan de onderste remhendel met de borgpen en de gaffelpen (Figuur 63).

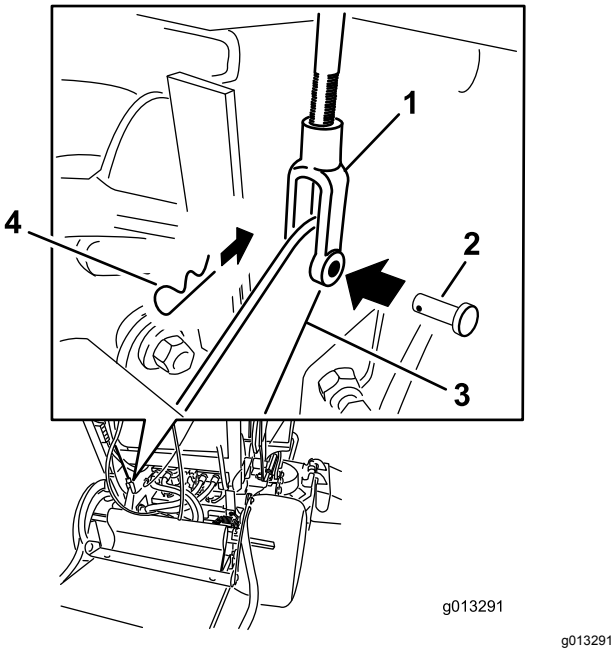


**Figuur 63**

1. Gaffel
2. Gaffelpen
3. Onderste remhendel
4. R-pen

# Onderhoud riemen

## De riemen controleren

**Onderhoudsinterval:** Om de 100 bedrijfsuren—Controleer de aandrijfriem van de pomp.

Om de 100 bedrijfsuren—Controleer de drijfriem(en) van het maaidek.

Controleer de riemen op scheuren, gerafelde randen, schroeiplekken, slijtage, tekenen van oververhitting of andere schade.

Tekenen dat een riem aan het slijten is, zijn: gieren tijdens het draaien van de riem, slippen van de messen tijdens het maaien, gerafelde randen, schroeiplekken en scheuren. Vervang de riem als u een van deze tekenen gewaar wordt.

## Drijfriem van maaidek vervangen

### Voor modellen met een maaidek van 91 cm

***Belangrijk:*** **De bevestigingen op de deksels van deze machine zijn zo ontworpen dat ze op het deksel blijven zitten nadat de bevestiging is losgemaakt. Draai alle bevestigingen op een deksel een paar slagen losser zodat het deksel loszit maar nog wel bevestigd is en draai de bevestigingen daarna pas helemaal los totdat het deksel eraf komt. Hiermee voorkomt u dat u per ongeluk de bouten van de borgringen losdraait.**

1. Schakel de aftakas uit en stel de parkeerrem in werking.
2. Zet de motor af, verwijder het contactsleuteltje en wacht totdat alle bewegende onderdelen tot stilstand zijn gekomen voordat u de bestuurderspositie verlaat.
3. Draai de bouten los en verwijder de rechter riemkap samen met de bijbehorende bout.
4. Verwijder de veer van de ankerpost op de arm van de spanpoelie (Figuur 64).
5. Verwijder de versleten drijfriem (Figuur 64).
6. Plaats de nieuwe drijfriem rond de koppelingspoelie, de poelies van het maaidek en de spanpoelie (Figuur 64).
7. Monteer de veer aan de ankerpost op de arm van de spanpoelie (Figuur 64).
8. Bevestig de riemkap op het maaidek en draai de bout vast.

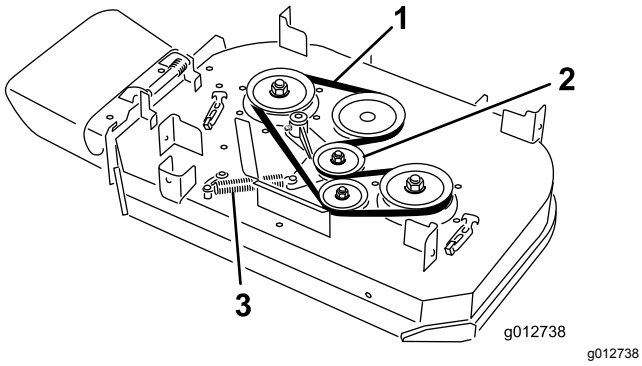


**Figuur 64**

1. Riem
2. Veerbelaste spanpoelie
3. Veer

# Drijfriemen van maaidek vervangen

## Voor modellen met een maaidek van 102 cm

***Belangrijk:*** **De bevestigingen op de deksels van deze machine zijn zo ontworpen dat ze op het deksel blijven zitten nadat de bevestiging is losgemaakt. Draai alle bevestigingen op een deksel een paar slagen losser zodat het deksel loszit maar nog wel bevestigd is en draai de bevestigingen daarna pas helemaal los totdat het deksel eraf komt. Hiermee voorkomt u dat u per ongeluk de bouten van de borgringen losdraait.**

## Drijfriem van rechtermaaidek vervangen

1. Schakel de aftakas uit en stel de parkeerrem in werking.
2. Zet de motor af, verwijder het contactsleuteltje en wacht totdat alle bewegende onderdelen tot stilstand zijn gekomen voordat u de bestuurderspositie verlaat.
3. Draai de bouten los en verwijder de riemkappen samen met de bouten.
4. Verwijder de veer van de ankerpost op de arm van de spanpoelie (Figuur 65).
5. Verwijder de versleten drijfriem (Figuur 65).
6. Plaats de nieuwe drijfriem rond de poelies van het maaidek en de spanpoelie (Figuur 65).
7. Monteer de veer aan de ankerpost op de arm van de spanpoelie (Figuur 65).
8. Bevestig de riemkappen op het maaidek en draai de bouten vast.

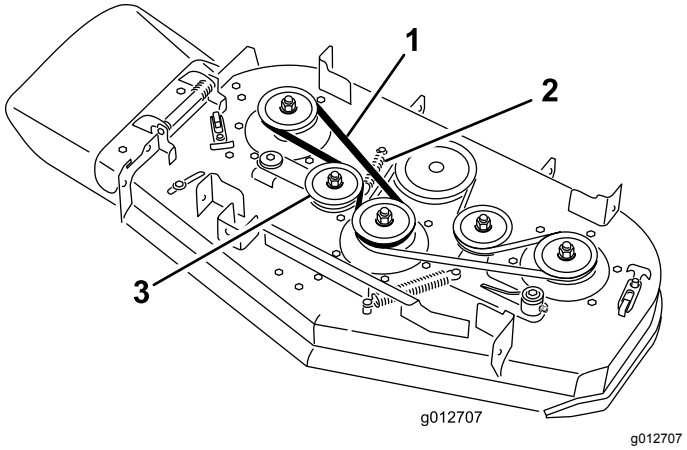


**Figuur 65**

1. Riem
2. Veer
3. Veerbelaste spanpoelie

## Drijfriem van linkermaaidek vervangen

1. Schakel de aftakas uit en stel de parkeerrem in werking.
2. Zet de motor af, verwijder het contactsleuteltje en wacht totdat alle bewegende onderdelen tot stilstand zijn gekomen voordat u de bestuurderspositie verlaat.
3. Draai de bouten los en verwijder de riemkappen samen met de bouten.
4. Om de linkerriem te verwijderen, moet eerst de rechterriem zijn verwijderd; zie Drijfriem van rechtermaaidek vervangen (bladz. 52).
5. Verwijder de veer van de ankerpost op de arm van de spanpoelie (Figuur 66).
6. Verwijder de versleten drijfriem (Figuur 66).
7. Plaats de nieuwe drijfriem rond de poelies van het maaidek, de koppelingspoelie en de spanpoelie (Figuur 66).
8. Monteer de veer op de ankerpost (Figuur 66).
9. Plaats de drijfriem van het rechtermaaidek; zie Drijfriem van rechtermaaidek vervangen (bladz. 52).
10. Bevestig de riemkappen op het maaidek en draai de bouten vast.

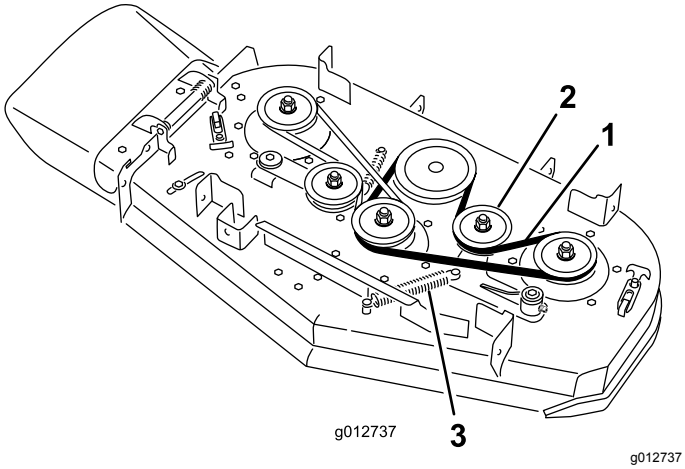


**Figuur 66**

1. Riem
2. Veerbelaste spanpoelie
3. Veer

# Aandrijfriem van pomp vervangen

**Onderhoudsinterval:** Om de 100 bedrijfsuren—Controleer de aandrijfriem van de pomp.

1. Schakel de aftakas uit en stel de parkeerrem in werking.
2. Zet de motor af, verwijder het contactsleuteltje en wacht totdat alle bewegende onderdelen tot stilstand zijn gekomen voordat u de bestuurderspositie verlaat.
3. Verwijder de drijfriem van het maaidek.
4. Kantel de machine; raadpleeg De maaier omhoog brengen om eenvoudig toegang te krijgen (bladz. 32).
5. Verwijder de borstbout, moer en ring van het motordek en de gekoppelde veer (Figuur 67).

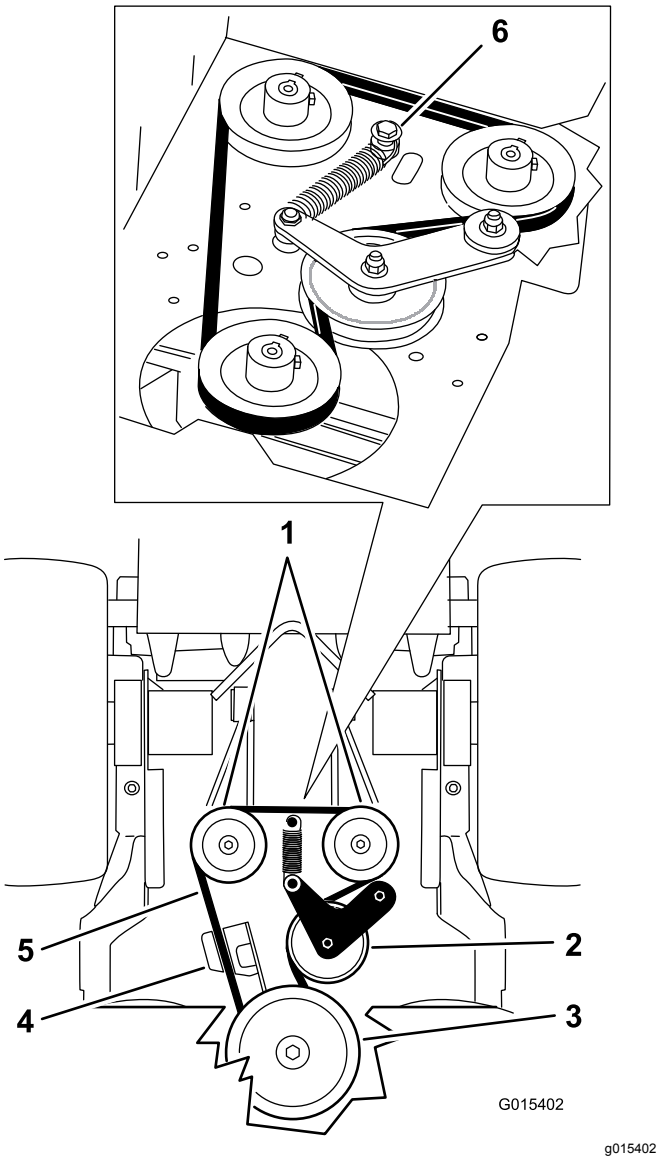


**Figuur 67**

1. Hydraulische pompen
2. Spanpoelie
3. Koppelingspoelie
4. Bevestiging van koppeling
5. Aandrijfriem van pomp
6. Borstbout, moer en ring

6. Verwijder de aandrijfriem van de pomp (Figuur 67).
7. Plaats een nieuwe riem rond de koppeling en de 2 poelies van de pomp.
8. Monteer de veer op de borstbout en ring, en bevestig met de moer aan het maaidek (Figuur 67).
9. Breng de machine omlaag naar de inbedrijfpositie.
10. Monteer de drijfriem van het maaidek.

# Onderhoud bedieningsysteem

## De rijhendelstanden afstellen

### De rechter rijhendel afstellen

Als de rijhendels niet op één horizontale lijn staan, moet u de rechter rijhendel afstellen.

**Opmerking:** Stel eerst de horizontale uitlijning af en pas daarna de uitlijning voor/achter.

1. Schakel de aftakas uit, zet de rechter rijhendel in de NEUTRAALSTAND en stel de parkeerrem in werking.
2. Zet de motor af, verwijder het contactsleuteltje en wacht totdat alle bewegende onderdelen tot stilstand zijn gekomen voordat u de bestuurderspositie verlaat.
3. Duw de rechter rijhendel omlaag uit de VERGRENDELDE NEUTRAALSTAND (Figuur 68).
4. Controleer of de rechter rijhendel horizontaal uitgelijnd is met de linker rijhendel (Figuur 68).

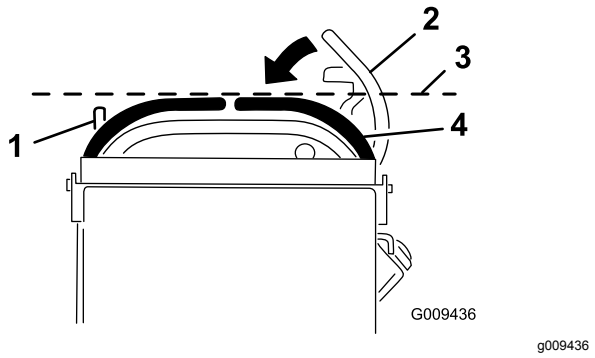


**Figuur 68**

1. Rijhendel links
2. De rechter rijhendel in de VERGRENDELDE NEUTRAALSTAND
3. Controleer hier de horizontale uitlijning.
4. Rijhendel rechts

**Opmerking:** Om de rechter rijhendel horizontaal te verstellen, verstelt u de nok.

5. Maak het kussen los van de achterzijde van de machine.
6. Draai de moer los waarmee de nok is bevestigd (Figuur 69).

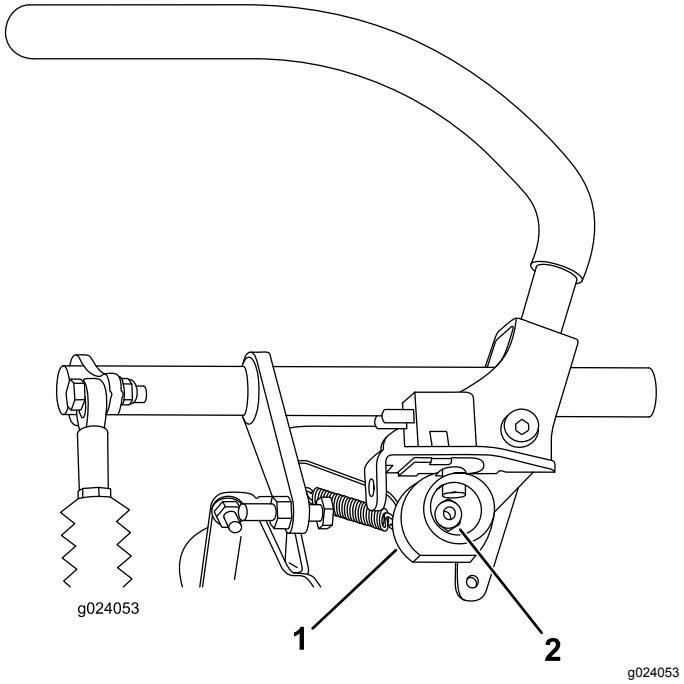


**Figuur 69**

1. Nok
2. Moer

7. Verstel de nok totdat deze is uitgelijnd met de linker rijhendel en draai de moer van de nok vast.

   **Opmerking:** Beweeg de nok rechtsom (in de verticale stand) om de hendel te laten zakken, en linksom (in de verticale stand) om de hendel omhoog te brengen.

   ***Belangrijk:*** **Zorg ervoor dat het vlakke gedeelte van de nok niet boven een verticale stand gaat (links noch rechts); anders kan de schakelaar beschadigd worden.**

## De neutraalstand van de rijhendels afstellen

***Belangrijk:*** **Controleer of de sporing van de maaier juist is nadat u de rijhendels hebt versteld. De sprong aanpassen en de uitlijning voor/achter van de rijhendels is dezelfde procedure (Figuur 70).**

**Opmerking:** Stel eerst de horizontale uitlijning af en pas daarna de uitlijning voor/achter.

Als de rijhendels niet goed zijn uitgelijnd of als de rechter rijhendel niet gemakkelijk in de VERGRENDELDE NEUTRAALSTAND glijdt, moeten de hendels worden afgesteld.

1. Nadat u de horizontale uitlijning hebt voltooid, moet u de uitlijning voor-achter controleren door de rijhendels naar voren te duwen om eventuele speling in de overbrenging van de rijhendels te verhelpen (Figuur 70).

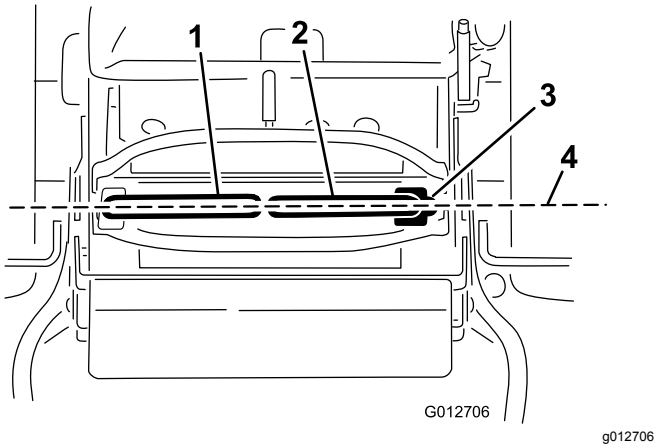


**Figuur 70**

1. Rijhendel links
2. Rijhendel rechts
3. Vergrendelde neutraalstand
4. Stel de uitlijning voor/achter van de rijhendels af

2. Controleer of de rechter rijhendel gemakkelijk in de VERGRENDELDE NEUTRAALSTAND glijdt.

   **Opmerking:** Draai de kabelafstelling rechtsom om de rijhendel naar voren te bewegen. Draai de kabelafstelling linksom om de rijhendel naar achteren te bewegen.

3. Draai de kabelafstelling aan de rechterkant als er afstelling nodig is.

   **Opmerking:** Stel de kabelafstelling af in stappen van een kwart draai.

4. Nadat de rechter rijhendel zo is afgesteld dat deze gemakkelijk in de VERGRENDELDE NEUTRAALSTAND glijdt, stelt u de linker rijhendel zo in dat deze is uitgelijnd met de rechter rijhendel.
5. Controleer of de sporing juist is; zie De sporing afstellen (bladz. 45).
6. Plaats de kabelvergrendeling op de kabelafstellingmoeren om de afstelling te borgen (Figuur 71).

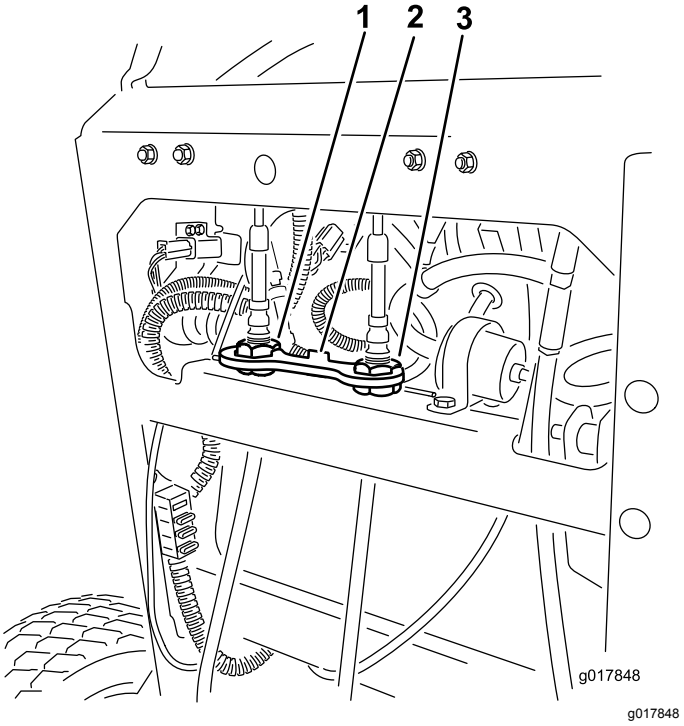


**Figuur 71**

1. Linkerkabelafstelling
2. Kabelvergrendeling
3. Rechterkabelafstelling

# Onderhoud hydraulisch systeem

## Het hydraulische systeem een onderhoudsbeurt geven

**Type hydraulische vloeistof:** Toro® HYPR-OIL™ 500 hydraulische vloeistof of Mobil® 1 15W-50 synthetische motorolie.

**Inhoud van het hydraulische systeem:** 2,0 liter

***Belangrijk:*** **Gebruik de voorgeschreven vloeistof of een gelijkwaardig product. Andere vloeistoffen kunnen schade aan het systeem veroorzaken.**

### Hydraulische vloeistof controleren

**Onderhoudsinterval:** Na de eerste 8 bedrijfsuren

Om de 50 bedrijfsuren

**Opmerking:** De keerplaat in de tank geeft 2 niveaus aan, afhankelijk of de vloeistof warm of koud is.

1. Plaats de machine op een horizontaal oppervlak.
2. Schakel de aftakas uit en zet de motor af.
3. Wacht totdat alle bewegende onderdelen tot stilstand zijn gekomen voordat u de bestuurderspositie verlaat. Stel vervolgens de parkeerrem in werking.
4. Reinig het gebied rond de vulbuis en de dop van de hydraulische tank (Figuur 72).

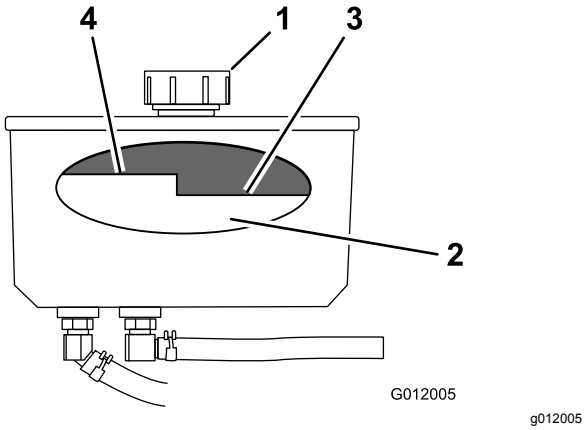


**Figuur 72**

1. Dop
2. Keerplaat
3. Peil koude vloeistof – Vol
4. Peil warme vloeistof – Vol

5. Verwijder de dop van de vulbuis (Figuur 72).

   **Opmerking:** Kijk in de vulbuis om het vloeistofpeil in het reservoir te controleren.

6. Voeg vloeistof toe aan het reservoir tot het peil de markering voor koude vloeistof op de keerplaat bereikt.
7. Laat de machine 15 minuten laag stationair lopen om lucht uit het systeem te verwijderen en de vloeistof warm te laten worden; zie De motor starten en stoppen (bladz. 21).
8. Controleer het peil als de vloeistof warm is.

   **Opmerking:** Voeg indien nodig vloeistof toe aan het reservoir tot het peil zich tussen het koude en het warme peil bevindt.

   **Opmerking:** Het vloeistofpeil moet onder de warm-markering op de keerplaat staan als de vloeistof warm is (Figuur 72).
9. Plaats de dop terug op de vulbuis.

**⚠ WAARSCHUWING**

**Hydraulische vloeistof die onder druk ontsnapt, kan door de huid heen dringen en letsel veroorzaken.**

- **Hydraulische vloeistof die per ongeluk in de huid is geïnjecteerd, moet binnen enkele uren operatief worden verwijderd door een arts die bekend is met dit type verwondingen. Anders kan gangreen ontstaan.**
- **Houd lichaam en handen uit de buurt van kleine lekgaten of spuitmonden waaruit onder hoge druk hydraulische vloeistof ontsnapt.**
- **U kunt lekken in het hydraulische systeem opsporen met behulp van karton of papier.**
- **Hef alle druk in het hydraulische systeem op veilige wijze op, voordat u werkzaamheden gaat verrichten aan het hydraulische systeem.**
- **Controleer of alle hydraulische slangen in goede staat verkeren en dat alle hydraulische aansluitingen en fittings stevig vastzitten voordat u druk zet op het hydraulische systeem.**

### Hydraulische vloeistof vervangen

**Onderhoudsinterval:** Om de 250 bedrijfsuren—Ververs de hydraulische vloeistof als u Mobil® 1 olie gebruikt.

Om de 500 bedrijfsuren—Ververs de hydraulische vloeistof als u Toro® HYPR-OIL™ 500 hydraulische vloeistof gebruikt.

**⚠ WAARSCHUWING**

**Warme hydraulische vloeistof kan ernstige brandwonden veroorzaken.**

**Laat de hydraulische vloeistof afkoelen voordat u onderhoudswerkzaamheden uitvoert aan het hydraulische systeem.**

1. Schakel de aftakas uit en stel de parkeerrem in werking.
2. Zet de motor af en wacht totdat alle bewegende onderdelen tot stilstand zijn gekomen voordat u de bestuurderspositie verlaat.
3. Dop van hydraulisch reservoir verwijderen.
4. De voorste hydraulische slang bevindt zich onder de hydraulische tank. Plaats een opvangbak onder de tank (Figuur 73).
5. Draai de slangklem en verplaats deze omlaag langs de slang.
6. Verwijder de voorste hydraulische slang en laat de vloeistof uit de tank lopen.

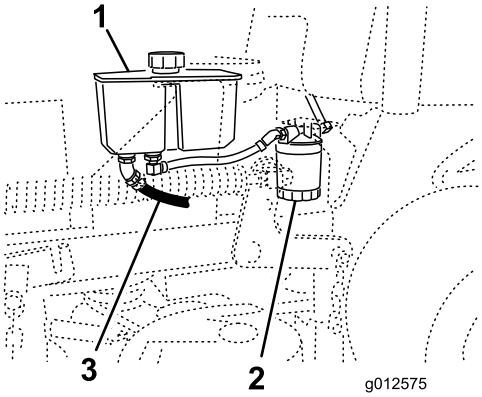


g012575

**Figuur 73**

1. Hydraulische tank
2. Hydraulisch filter
3. Voorste hydraulische slang

---

7. Vervang het hydraulische filter; zie Hydraulisch filter vervangen (bladz. 58).
8. Sluit de hydraulische slang aan onder de tank.
9. Voeg vloeistof toe aan de tank tot het peil de markering voor koude vloeistof op de tank bereikt.

   ***Belangrijk:*** **Gebruik de voorgeschreven vloeistof of een gelijkwaardig product. Andere vloeistoffen kunnen schade aan het systeem veroorzaken.**
10. Plaats de dop op de hydraulische tank.
11. Start de motor en laat deze ongeveer 2 minuten lopen om lucht uit het systeem te verwijderen
12. Zet de motor af en controleer op lekkages.

    **Opmerking:** Als een of beide wielen niet draaien, raadpleeg dan Hydraulisch systeem ontluchten (bladz. 58).
13. Controleer het vloeistofpeil en vul indien nodig vloeistof bij.

    ***Belangrijk:*** **Niet te vol vullen.**

# Hydraulisch filter vervangen

**Onderhoudsinterval:** Na de eerste 8 bedrijfsuren

Om de 500 bedrijfsuren/Jaarlijks (houd hierbij de kortste periode aan)

**⚠ WAARSCHUWING**

**Warme hydraulische vloeistof kan ernstige brandwonden veroorzaken.**

**Laat de hydraulische vloeistof afkoelen voordat u onderhoudswerkzaamheden uitvoert aan het hydraulische systeem.**

1. Schakel de aftakas uit en stel de parkeerrem in werking.
2. Zet de motor af en wacht totdat alle bewegende onderdelen tot stilstand zijn gekomen voordat u de bestuurderspositie verlaat.

   ***Belangrijk:*** **Gebruik geen filter voor motorolie ter vervanging omdat dit ernstige schade aan het hydraulische systeem kan veroorzaken.**
3. Plaats een opvangbak onder het filter (Figuur 74).

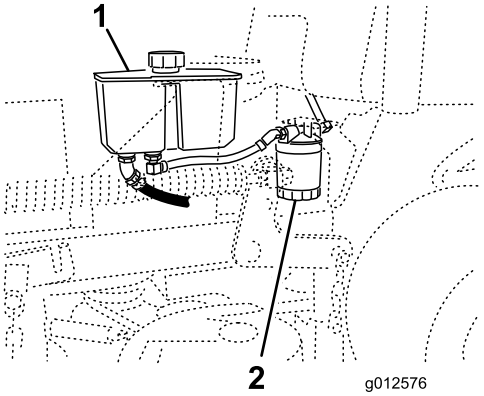


g012576

**Figuur 74**

1. Hydraulische tank
2. Hydraulisch filter

4. Verwijder het oude filter en veeg de pakking van de filtertussenstuk schoon (Figuur 75).
5. Smeer een dun laagje hydraulische vloeistof op de rubberen pakking van het nieuwe filter.
6. Monteer het nieuwe hydraulische filter op het filtertussenstuk.
7. Draai het oliefilter rechtsom totdat de rubberen pakking contact maakt met het filtertussenstuk. Draai het filter vervolgens nog eens 1/2 slag (Figuur 75).

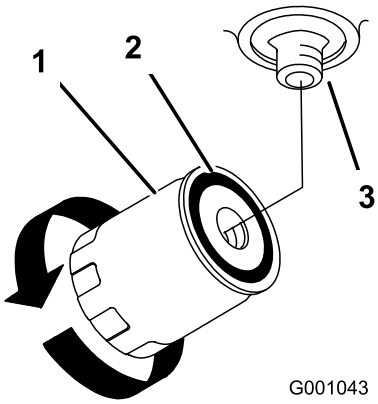


g001043

**Figuur 75**

1. Hydraulische filter
2. Pakking
3. Tussenstuk

8. Neem gemorste vloeistof op.
9. Controleer het vloeistofpeil in de tank en voeg vloeistof toe aan de tank tot het peil de markering voor koude vloeistof op de tank bereikt.

   ***Belangrijk:*** **Gebruik de voorgeschreven vloeistof of een gelijkwaardig product. Andere vloeistoffen kunnen schade aan het systeem veroorzaken.**
10. Start de motor en laat deze ongeveer 2 minuten lopen om lucht uit het systeem te verwijderen.
11. Zet de motor af en controleer op lekkages.

    **Opmerking:** Als een of beide wielen niet draaien, raadpleeg dan Hydraulisch systeem ontluchten (bladz. 58).
12. Controleer het vloeistofpeil en vul indien nodig vloeistof bij.

    ***Belangrijk:*** **Niet te vol vullen.**

# Hydraulisch systeem ontluchten

Het tractiesysteem ontlucht zichzelf, maar het kan noodzakelijk zijn het systeem te ontluchten als de vloeistof wordt ververst of nadat er werkzaamheden zijn verricht aan het systeem.

1. Schakel de aftakas uit en stel de parkeerrem in werking.
2. Zet de motor af en wacht totdat alle bewegende onderdelen tot stilstand zijn gekomen voordat u de bestuurderspositie verlaat.
3. Breng de achterzijde van de machine omhoog op kriksteunen tot de aandrijfwielen van de grond komen.
4. Start de motor en zet de gashendel op stationair.

   **Opmerking:** Als het wiel niet draait, kunt u helpen door de band voorzichtig naar voren te draaien.

5. Controleer het peil van de hydraulische vloeistof en giet indien nodig vloeistof bij om het correcte peil te handhaven.
6. Herhaal dit bij het andere wiel.

## Hydraulische slangen controleren

**Onderhoudsinterval:** Om de 100 bedrijfsuren

Controleer de hydraulische slangen op lekkages, losgeraakte aansluitingen, kinken, loszittende steunen, slijtage, algemene beschadigingen als gevolg van weersinvloeden en de inwerking van chemicaliën. Voer alle noodzakelijke reparaties uit voordat u de machine in gebruik neemt.

**Opmerking:** Houd de omgeving van het hydraulische systeem vrij van aangekoekt gras en vuil.

**Opmerking:** Lange tijd met een hoge bedrijfstemperatuur werken in een erg warme omgeving kan de slangen en afdichtingen aantasten. Controleer vaker in een erg warme omgeving en vervang de hydraulische vloeistof en het filter frequenter.

# Onderhoud van het maaidek

## Onderhoud van de maaimessen

Om een goed maairesultaat te verkrijgen, moet u de maaimessen scherp houden. Om het slijpen en vervangen te vergemakkelijken, is het handig extra messen in voorraad te hebben.

**⚠ WAARSCHUWING**

**Een versleten of beschadigd mes kan breken en een stuk van het mes kan naar u of naar omstanders worden uitgeworpen en ernstig lichamelijk of dodelijk letsel toebrengen.**

- **Controleer op gezette tijden de maaimessen op slijtage of beschadigingen.**
- **Vervang een versleten of beschadigd mes.**

### Vóór controle en onderhoud van de maaimessen

Parkeer de maaimachine op een horizontaal oppervlak, schakel de messen uit en stel de parkeerrem in werking. Draai het contactsleuteltje op UIT. Haal het sleuteltje uit het contact en maak de bougiekabels los.

### De maaimessen controleren

**Onderhoudsinterval:** Bij elk gebruik of dagelijks

1. Controleer de snijranden (Figuur 76).
2. Als de randen niet scherp zijn of bramen vertonen, moet u het maaimes verwijderen en slijpen; zie De maaimessen slijpen (bladz. 61).
3. Controleer de messen, in het bijzonder het gebogen deel.
4. Als u scheuren, slijtage of groefvorming in dit deel constateert, moet u direct een nieuw mes monteren (Figuur 76).

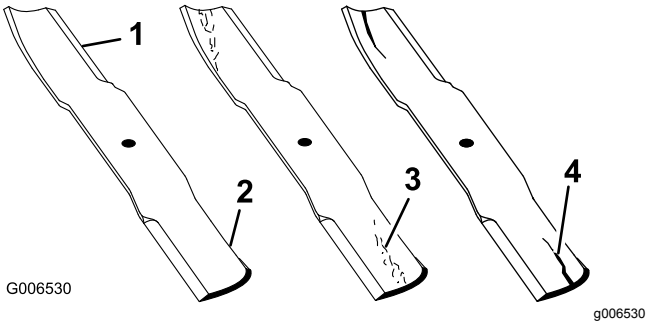


**Figuur 76**

1. Snijrand
2. Gebogen deel
3. Slijtage/groefvorming
4. Scheur

### Controle op kromme messen

1. Schakel de aftakas uit, zet de rijhendels in de VERGRENDELDE NEUTRAALSTAND en stel de parkeerrem in werking.
2. Zet de motor af, verwijder het contactsleuteltje en wacht totdat alle bewegende onderdelen tot stilstand zijn gekomen voordat u de bestuurderspositie verlaat.
3. Draai de messen totdat de uiteinden in de lengterichting liggen.
4. Meet de afstand tussen een horizontaal oppervlak en de snijrand, positie **A**, van de messen (Figuur 77).

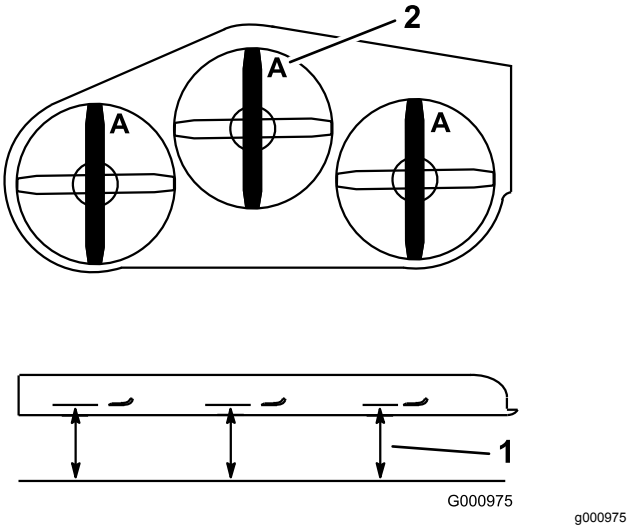


**Figuur 77**

1. Meet hier de afstand van het mes tot het harde oppervlak
2. Positie A

5. Draai de tegenovergestelde uiteinden van de messen naar voren.
6. Meet de afstand tussen een horizontaal oppervlak en de snijrand van de messen op dezelfde plaats als in bovengenoemde stap 4.

**Opmerking:** Het verschil tussen de afstanden die zijn gemeten bij stap 4 en stap 5 mag niet meer dan 3 mm zijn.

**Opmerking:** Als dit verschil meer dan 3 mm bedraagt, moet u het mes vervangen.

**⚠ WAARSCHUWING**

**Een krom of beschadigd mes kan breken en u of omstanders ernstig letsel toebrengen.**

- **Vervang altijd een krom of beschadigd mes door een nieuw mes.**
- **Vijl de snijranden of het oppervlak van het mes niet en maak er geen scherpe inkepingen in.**

## Maaimessen verwijderen

Vervang de maaimessen als ze een vast voorwerp raken en als ze uit balans of krom zijn. Om de beste prestaties te verkrijgen en er zeker van te zijn dat de machine altijd veilig kan worden gebruikt, moet u ter vervanging uitsluitend originele Toro-messen gebruiken. Gebruik ter vervanging nooit messen van andere fabrikanten omdat dit in strijd kan zijn met de veiligheidsnormen.

1. Pak het uiteinde van het mes vast met een doek of een dikke handschoen.
2. Verwijder de mesbout, de klemring en het mes van de spilas (Figuur 78).

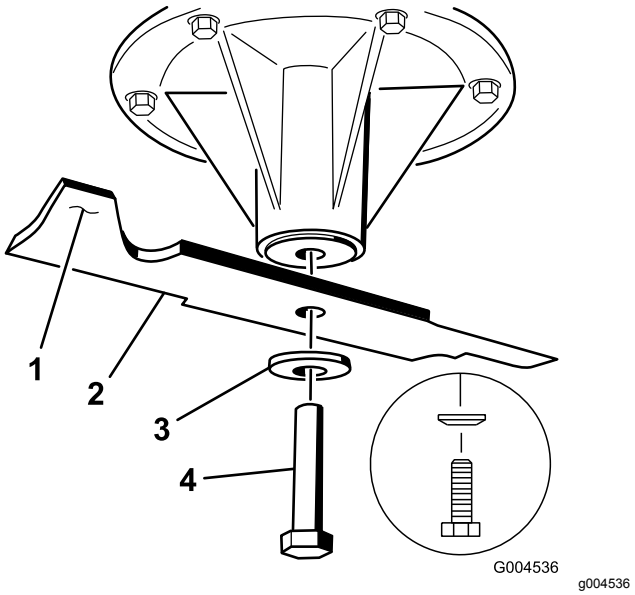


**Figuur 78**

1. Vleugel van het mes
2. Mes
3. Klemring
4. Mesbout

## De maaimessen slijpen

1. Gebruik een vijl om de snijranden aan beide uiteinden van het mes te slijpen (Figuur 79).

   **Opmerking:** Houd daarbij de oorspronkelijke hoek in stand.

   **Opmerking:** Het mes blijft in balans als u van beide snijranden dezelfde hoeveelheid materiaal verwijdert.

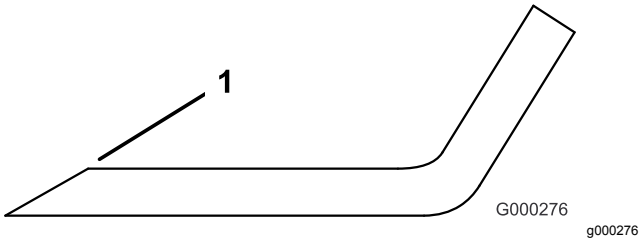


**Figuur 79**

1. Onder de oorspronkelijke hoek slijpen

2. Controleer de balans van het mes met een mesbalans (Figuur 80).

   **Opmerking:** Als het mes horizontaal blijft, is het in balans.

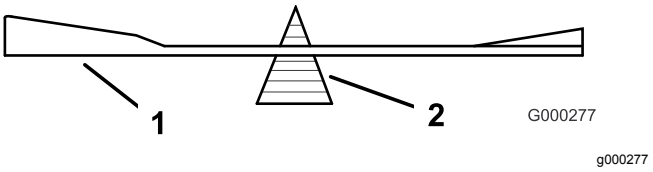


**Figuur 80**

1. Mes
2. Mesbalans

3. Als het mes niet in balans is, moet u wat metaal afvijlen van het uiteinde van de vleugel (Figuur 78).
4. Herhaal dit indien nodig totdat het mes in balans is.

## Maaimessen monteren

1. Monteer het mes op de as (Figuur 81).

   ***Belangrijk:*** **Het gebogen deel van het mes moet naar de binnenzijde van de maaikast wijzen om een goede maaikwaliteit te garanderen.**

2. Monteer de veerschijf en de mesbout (Figuur 81).

   **Opmerking:** De conus van de veerschijf moet worden gemonteerd op de boutkop (Figuur 81).

3. Draai de mesbout vast met een torsie van 115 tot 150 Nm.

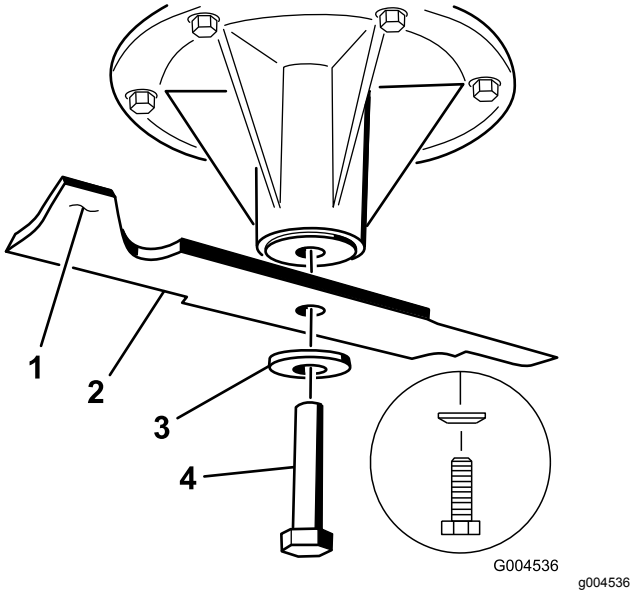


**Figuur 81**

1. Vleugel van het mes
2. Mes
3. Veerschijf
4. Mesbout

# Maaidek horizontaal stellen

## De machine gebruiksklaar maken

1. Plaats de machine op een horizontaal oppervlak.
2. Schakel de aftakas uit, zet de rijhendels in de VERGRENDELDE NEUTRAALSTAND en stel de parkeerrem in werking.
3. Zet de motor af, verwijder het contactsleuteltje en wacht totdat alle bewegende onderdelen tot stilstand zijn gekomen voordat u de bestuurderspositie verlaat.
4. Controleer de bandenspanning van beide aandrijfbanden; zie Bandenspanning controleren (bladz. 47).
5. Laat het maaidek zakken tot een maaihoogte van 76 mm.

   **Opmerking:** De werkelijke maaihoogte wordt niet aangepast totdat het maaidek horizontaal is gesteld; zie De maaihoogte afstellen (bladz. 64).
6. Controleer de afstand tussen de wartels, meet in het midden van de wartels (de lengte van midden tot midden) op elke draadstang (Figuur 82).

   **Opmerking:** Controleer of de lengte 49,5 cm bedraagt voor maaidekken van 91 cm en 43,7 cm voor maaidekken van 102 cm.
7. Zet de contramoeren aan de **voorste** wartel los.
8. Gebruik de contramoeren om de lengte van de draadstang af te stellen en de juiste afstand te verkrijgen.
9. Zet de contramoeren aan de **voorste** wartel vast.

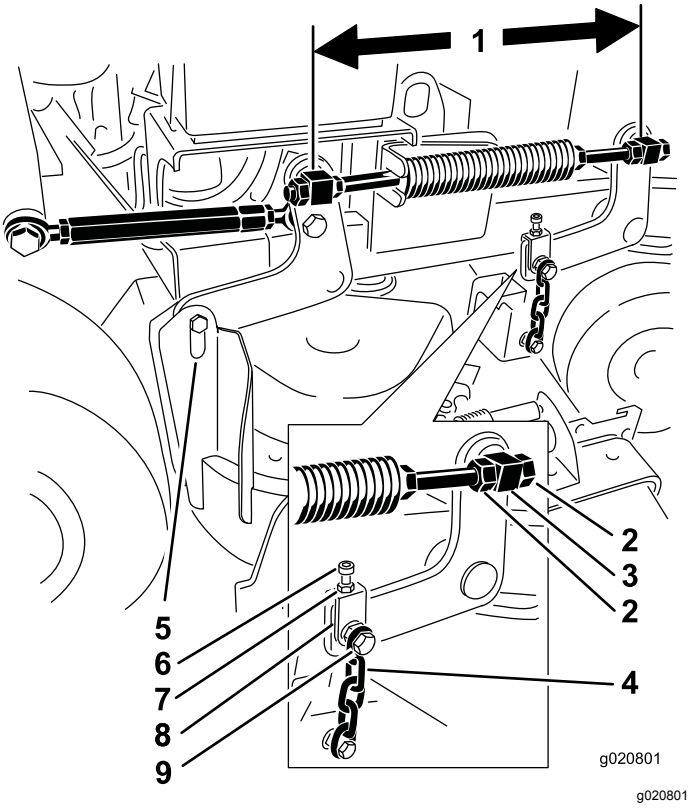


**Figuur 82**

1. Hier meten in het midden van de wartels.
2. Contramoeren van wartel
3. Voorste wartel
4. Voorste ketting
5. Achterste ketting
6. Stelbout
7. Contramoer
8. Gaffel
9. Bovenste kettingbout

10. Controleer voor elke gaffel de afstand tussen de gaffel en de draagarm van het maaidek.

    **Opmerking:** Deze afstand moet 11 mm bedragen zoals afgebeeld in Figuur 83.
11. Als afstelling vereist is, zet dan de bovenste kettingbout los (Figuur 82).
12. Zet de contramoer los en stel de bout af om de juiste afstand te verkrijgen; zie Figuur 83.
13. Draai de contramoer en de bovenste kettingbout vast.

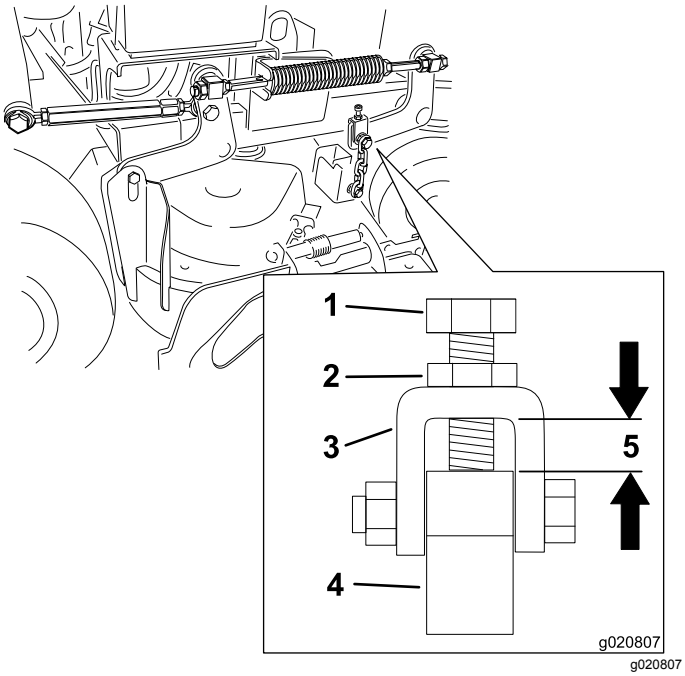


Figuur 83

1. Stelbout
2. Contramoer
3. Gaffel
4. Draagarm van maaidek
5. De afstand moet 11 mm bedragen.

## Schuinstand van het rechtermaaidek instellen

1. Zet het rechter maaimes in de schuinstand (Figuur 84).
2. Meet het rechtermes bij punt **C**. Meet de afstand tussen een horizontaal oppervlak en de snijrand van het maaimes en noteer deze afstand (Figuur 84).
3. Meet het rechtermes bij punt **D**. Meet de afstand tussen een horizontaal oppervlak en de snijrand van het maaimes en noteer deze afstand (Figuur 84).

   **Opmerking:** Het maaimes moet 6 tot 10 mm lager staan bij punt **C** dan bij punt **D** (Figuur 84). Indien dit niet het geval is, gaat u als volgt te werk.
4. Zet de contramoeren aan de **voorste** wartels links en rechts los.
5. Gebruik de rechter contramoeren om de lengte van de rechter draadstang af te stellen. Zorg voor een schuinstand van 6 tot 10 mm in de lengterichting.
6. Zet de contramoeren aan de **voorste** wartels links en rechts vast.

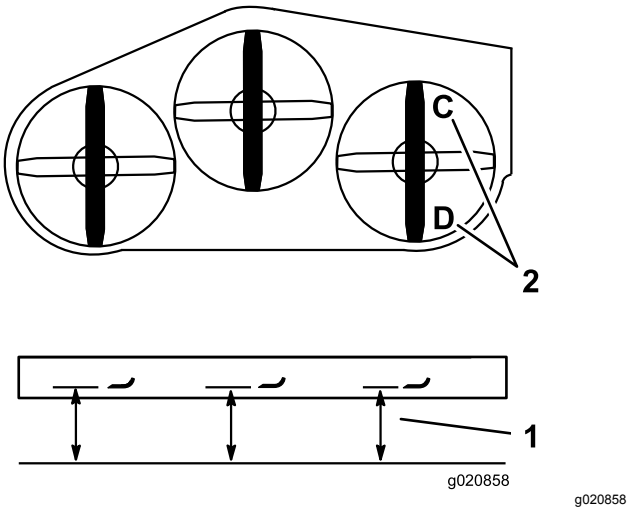


Figuur 84

1. Meet hier de afstand van het mes tot het harde oppervlak.
2. Meten bij C en D.

## De achterkant van het maaidek afstellen

1. Stel de schuinstand in de lengterichting van het linker- en rechtermaaimes in.
2. Meet het linkermes bij punt **B**. Meet de afstand tussen een horizontaal oppervlak en de snijrand van het maaimes en noteer deze afstand (Figuur 85).
3. Meet het rechtermes bij punt **D**. Meet de afstand tussen een horizontaal oppervlak en de snijrand van het maaimes en noteer deze afstand (Figuur 85).

   **Opmerking:** De afstand bij punt **B** mag niet meer dan 3 mm verschillen van die bij punt **D**. (Figuur 85). Indien dit niet het geval is, gaat u als volgt te werk.
4. Zet de contramoeren aan de **voorste** wartel links los.
5. Gebruik de linker contramoeren om de lengte van de linker draadstang af te stellen zodat punt **B** overeenkomt met punt **D**.
6. Zet de contramoeren aan de **voorste** wartel links vast.

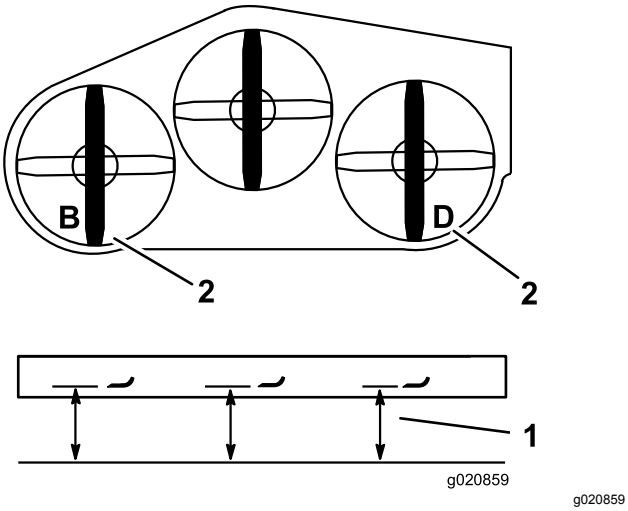


**Figuur 85**

1. Meet hier de afstand van het mes tot het harde oppervlak
2. Meten bij B en D

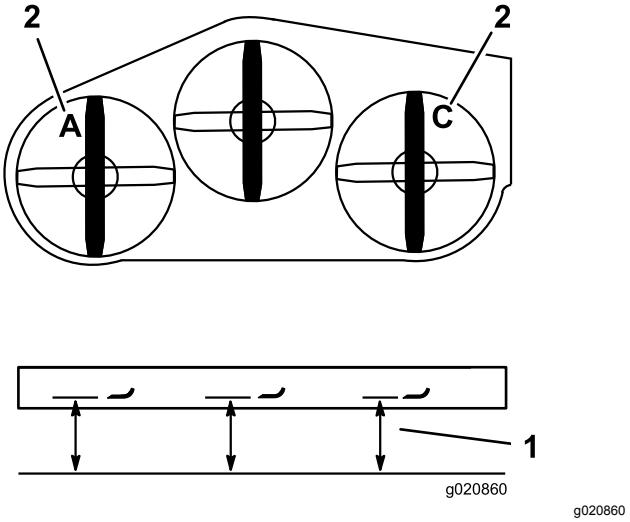


**Figuur 86**

1. Meet hier de afstand van het mes tot het harde oppervlak.
2. Meten bij A en C.

## De voorkant van het maaidek afstellen

1. Stel de schuinstand in de lengterichting van het linker- en rechtermaaimes in.
2. Controleer de voorste kettingen en zorg ervoor dat ze onder spanning staan.

   **Opmerking:** Als er een ketting loszit, moet u de draadstang met de losse ketting afstellen om deze op te spannen.
3. Meet het linkermes bij punt **A**. Meet de afstand tussen een horizontaal oppervlak en de snijrand van het maaimes en noteer deze afstand (Figuur 86).
4. Meet het rechtermes bij punt **C**. Meet de afstand tussen een horizontaal oppervlak en de snijrand van het maaimes en noteer deze afstand (Figuur 86).

   **Opmerking:** De afstand tussen punt **A** en punt **C** moet minder dan 3 mm bedragen. Indien dit niet het geval is, gaat u als volgt te werk.
5. Draai de bovenste kettingbouten los (Figuur 82).
6. Draai de contramoeren op de gaffels los.
7. Stel de stelbouten in de gaffels af bij punten **A** en **C** zodat u de gewenste hoogte verkrijgt.
8. Draai de contramoeren en de bovenste kettingbouten vast.

## De maaihoogte afstellen

1. Laat het maaidek zakken tot een maaihoogte van 76 mm.
2. Zet het rechter maaimes in de schuinstand.
3. Meet het rechtermes bij punt **C**. Meet de afstand tussen een horizontaal oppervlak en de snijrand van het maaimes en noteer deze afstand (Figuur 86).

   **Opmerking:** De afstand bij punt **C** mag niet meer dan 3 mm verschillen van de maaihoogte-instelling van 76 mm. Indien dit niet het geval is, gaat u als volgt te werk.
4. Draai de contramoeren aan beide zijden van de spanschroef los (Figuur 87).

   **Opmerking:** Het uiteinde van de spanschroef met de groef erin heeft linkse schroefdraad (Figuur 87).
5. Stel de spanschroef af om de maaidekhoogte omhoog of omlaag te brengen tot 76 mm bij punt **C**.
6. Draai de contramoeren aan beide zijden van de spanschroef vast.
7. Controleer of de hefhendel van het maaidek vergrendeld wordt in de transportstand.

   **Opmerking:** Als hij niet in de transportstand wordt vergrendeld, moet u de spanschroef afstellen tot dat wel het geval is.
8. Draai de contramoeren vast.

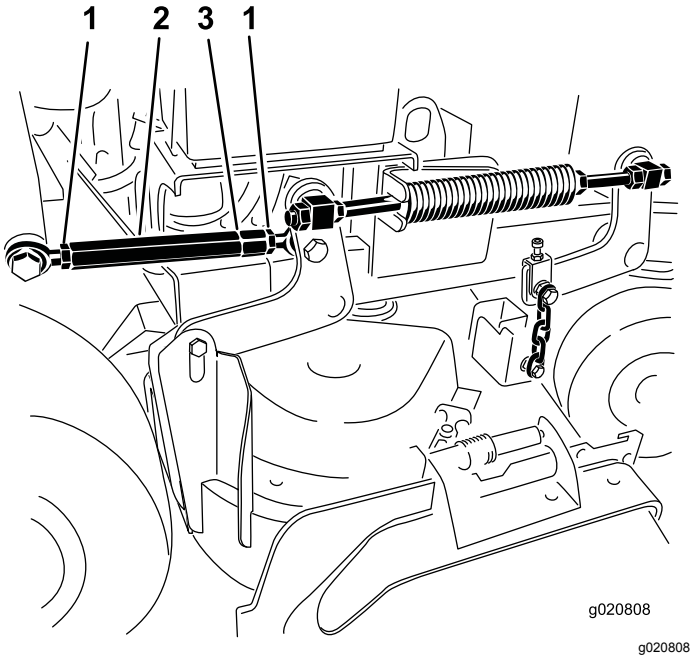


**Figuur 87**

1. Contramoer
2. Spanschroef
3. Groef die links schroefdraad aangeeft

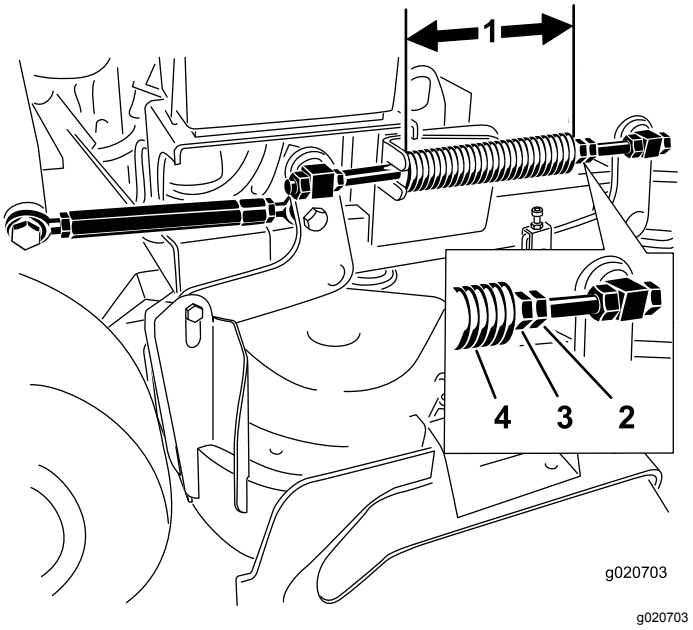


**Figuur 88**

1. 25,7 cm voor een 102 cm maaidek en 28,2 cm voor een 91 cm maaidek
2. Contramoer van veer
3. Voorste moer
4. Drukveer

## Drukveer afstellen

**Opmerking:** Afstellen van de drukveer verandert in hoeverre het maaidek zweeft en hoeveel moeite het kost om het maaidek omhoog te brengen met de maaihoogtehendel.

- Als de drukveer verder wordt ingedrukt, vermindert de benodigde kracht en zal het maaidek meer zweven.
- Als de drukveer minder ver wordt ingedrukt, is er meer kracht nodig en zal het maaidek minder zweven.

1. Breng de hefhendel van het maaidek omhoog en vergrendel deze in de transportstand.
2. Controleer de lengte van de drukveer.

   **Opmerking:** De nominale lengte bedraagt 28,2 cm voor maaidekken van 91 cm en 25,7 cm voor maaidekken van 102 cm (Figuur 88).
3. U kunt deze afstand instellen door de contramoer van de veer los te draaien en vervolgens te draaien aan de moer op de voorkant van elke veer (Figuur 88).
4. U borgt de moer in deze stand door de contramoer van de veer vast te draaien (Figuur 88).

# Grasgeleider vervangen

**⚠ WAARSCHUWING**

**Als een uitwerpopening niet is afgesloten, kan de maaimachine voorwerpen in de richting van de bestuurder of omstanders werpen. Dit kan ernstig letsel veroorzaken. Daarnaast kunt u ook in contact komen met het mes.**

**Gebruik de machine niet zonder afdekplaat, mulchplaat, grasgeleider of grasvanger.**

1. Verwijder de borgmoer, bout, veer en afstandsstuk waarmee de grasgeleider vastzit op de draaibeugels (Figuur 89).

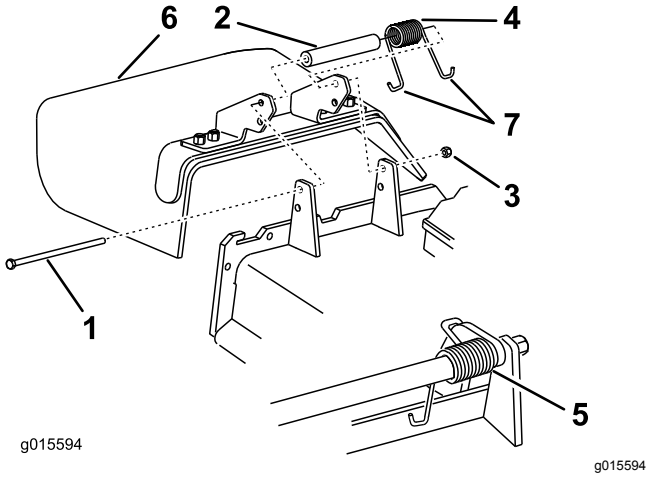


**Figuur 89**

1. Bout
2. Afstandsstuk
3. Borgmoer
4. Veer
5. Veer (gemonteerd)
6. Grasgeleider
7. **J**-vormig haakuiteinde van veer

2. Verwijder een beschadigde of versleten grasgeleider.
3. Plaats een afstandsstuk en de veer op de grasgeleider.
4. Plaats 1 **J**-vormig haakeind van de veer achter de rand van het maaidek.

   **Opmerking:** Zorg ervoor dat 1 **J**-vormig haakeind van de veer is gemonteerd achter de rand van het maaidek voordat u de bout monteert zoals wordt aangegeven in Figuur 89.
5. Monteer de bout en de moer.
6. Plaats 1 **J**-vormig haakeind van de veer om de grasgeleider (Figuur 89).

   ***Belangrijk:*** **De grasgeleider moet kunnen draaien. Klap de geleider helemaal omhoog en controleer of deze volledig omlaag draait.**

# *Reiniging*

## Onderkant van het maaidek reinigen

**Onderhoudsinterval:** Bij elk gebruik of dagelijks

Verwijder elke dag het aangekoekte gras aan de onderkant van het maaidek.

1. Schakel de aftakas uit, zet de rijhendels in de VERGRENDELDE NEUTRAALSTAND en stel de parkeerrem in werking.
2. Zet de motor af, verwijder het contactsleuteltje en wacht totdat alle bewegende onderdelen tot stilstand zijn gekomen voordat u de bestuurderspositie verlaat.
3. Breng de voorkant van de machine omhoog en plaats deze op kriksteunen.

## Afval afvoeren

Motorolie, accu's, hydraulische vloeistof en motorkoelvloeistof verontreinigen het milieu. Verwijder deze stoffen volgens de plaatselijke voorschriften.

# Stalling

## Reinigen en opslaan

1. Schakel de aftakas uit, stel de parkeerrem in werking, draai het contactsleuteltje naar Uit en verwijder het sleuteltje.
2. Maaisel, vuil en vet van de buitenkant van de gehele machine verwijderen, met name van de motor.

   ***Belangrijk:*** **U kunt het voertuig met een mild reinigingsmiddel en water wassen. Was de machine nooit met een hogedrukreiniger. Gebruik niet te veel water, zeker niet in de buurt van het aandrijfsysteem en de motor. Door wassen met een hogedrukreiniger kan vuil en water belangrijke onderdelen zoals aslagers of elektrische schakelaars binnendringen.**
3. Controleer de rem; zie Onderhoud van de rem (bladz. 50).
4. Geef het luchtfilter een onderhoudsbeurt; zie Onderhoud van het luchtfilter (bladz. 36).
5. Smeer de machine; zie Smering (bladz. 34).
6. Ververs de motorolie; zie Motorolie verversen (bladz. 39).
7. Controleer de bandenspanning; zie Bandenspanning controleren (bladz. 47).
8. Voor langetermijnopslag:
   A. Voeg een stabilizer/conditioner toe aan de brandstof in de tank.
   B. Laat de motor vijf minuten lopen om de stabilizer/conditioner door het brandstofsysteem te verspreiden.
   C. Zet de motor af, laat deze afkoelen, en laat de brandstoftank leeglopen; zie Brandstof aftappen uit de brandstoftank (bladz. 41), of laat de motor lopen totdat deze afslaat.
   D. Start de motor opnieuw en laat de motor lopen totdat deze afslaat. Herhaal deze procedure, met de choke ingeschakeld, totdat de motor niet meer start.
   E. U moet brandstof op de juiste wijze afvoeren. Verwerk deze volgens de plaatselijk geldende voorschriften.

      **Opmerking:** Benzine waaraan stabilizer/conditioner is toegevoegd, niet langer dan 90 dagen bewaren.
9. Verwijder de bougie(s) en controleer de toestand ervan; zie Onderhoud van de bougie (bladz. 40). Nadat de bougie(s) uit de cilinder is (zijn) verwijderd, giet u twee eetlepels motorolie in het bougiegat. Gebruik de startmotor om de motor te laten draaien en zo de olie over de cilinderwand te verspreiden. Monteer de bougie(s). De bougiekabel niet op de bougie(s) drukken.
10. Controleer alle bouten, schroeven en moeren en draai deze vast. Beschadigde delen repareren of vervangen.
11. Werk alle krassen en beschadigingen van de lak bij. Bijwerklak is verkrijgbaar bij een erkende Service Dealer.
12. Stal de machine in een schone, droge garage of opslagruimte. Verwijder het sleuteltje uit het contact en bewaar deze op een plaats die u makkelijk kunt onthouden. Dek de machine af om deze te beschermen en schoon te houden.

# Problemen, oorzaak en remedie

| Probleem | Mogelijke oorzaak | Remedie |
|---|---|---|
| De motor start niet, start moeilijk of slaat af. | 1. De brandstoftank is leeg of de brandstofafsluitklep gesloten.<br>2. De choke staat niet op AAN.<br>3. Er zit een bougiekabel los of hij is niet aangesloten.<br>4. De bougie is aangetast, vuil, of de elektrodenafstand is niet correct afgesteld.<br>5. Het luchtfilter is vuil.<br>6. Er zit vuil in het brandstoffilter.<br>7. Vuil, water of oude brandstof in het brandstofsysteem.<br>8. De afstand tussen de schakelaars van het veiligheidssysteem is niet juist. | 1. Vul de brandstoftank met benzine en open de klep<br>2. Zet de choke in de stand CHOKE.<br>3. Kabel op bougie aansluiten.<br>4. Plaats een nieuwe bougie met een correct afgestelde elektrodenafstand.<br>5. Voer onderhoud uit op het luchtfilter.<br>6. Brandstoffilter vervangen.<br>7. Neem contact op met een erkende Service Dealer.<br>8. Neem contact op met een erkende Service Dealer. |
| De motor verliest vermogen. | 1. De motor is te zwaar belast.<br>2. Het luchtfilter is vuil.<br>3. Het oliepeil in het carter is te laag.<br>4. De koelribben en luchtkanalen onder de ventilatorbehuizing van de motor zijn verstopt.<br>5. De bougie is aangetast, vuil, of de elektrodenafstand is niet correct afgesteld.<br>6. De ventilatieopening in de brandstoftankdop is verstopt.<br>7. Er zit vuil in het brandstoffilter.<br>8. Vuil, water of oude brandstof in het brandstofsysteem. | 1. De rijsnelheid verminderen.<br>2. Voer onderhoud uit op het luchtfilter.<br>3. Het carter bijvullen met olie.<br>4. De koelribben en luchtkanalen ontstoppen.<br>5. Nieuwe bougie met een correct afgestelde elektrodenafstand plaatsen.<br>6. Brandstoftankdop reinigen of vervangen.<br>7. Brandstoffilter vervangen.<br>8. Neem contact op met een erkende Service Dealer. |
| De motor raakt oververhit. | 1. Motor overbelast.<br>2. Oliepeil in carter te laag.<br>3. De koelribben en luchtkanalen onder de ventilatorbehuizing van de motor zijn verstopt. | 1. De rijsnelheid verminderen.<br>2. Vul het carter met olie.<br>3. De koelribben en luchtkanalen ontstoppen. |
| De machine drijft niet aan. | 1. Het peil in het reservoir voor hydraulische olie is te laag.<br>2. Lucht in het hydraulische systeem.<br>3. Een slippende pompaandrijfriem.<br>4. Er ontbreekt een veer van de spanpoelie op de aandrijfriem.<br>5. De omloopkleppen van de pomp staat open. | 1. Hydraulische vloeistof bijvullen in het reservoir.<br>2. Ontlucht het hydraulische systeem.<br>3. Vervang de aandrijfriem van de pomp.<br>4. Plaats een nieuwe veer.<br>5. Sluit de omloopkleppen. Vastdraaien met een torsie van 12 tot 15 Nm. |
| De machine trilt abnormaal. | 1. Het maaimes (de maaimessen) is (zijn) verbogen of niet in balans.<br>2. Een bevestigingsbout van het maaimes zit los.<br>3. Bevestigingsbouten van motor zitten los.<br>4. Er zit een motorpoelie, spanpoelie of mespoelie los.<br>5. Er is een motorpoelie beschadigd.<br>6. Mesas verbogen. | 1. Nieuwe maaimes(sen) monteren.<br>2. De bevestigingsbout van het maaimes vastdraaien.<br>3. De bevestigingsbouten van de motor vastdraaien.<br>4. Desbetreffende poelie vastzetten.<br>5. Neem contact op met een erkende Service Dealer.<br>6. Neem contact op met een erkende servicedealer. |

| Probleem | Mogelijke oorzaak | Remedie |
|---|---|---|
| De maaihoogte is ongelijk. | 1. Maaimes(sen) is/zijn bot.<br>2. Maaimes(sen) verbogen of niet in balans.<br>3. Het maaidek staat niet horizontaal.<br>4. De schuinstand van het maaidek is verkeerd.<br>5. De onderkant van het maaidek is vuil.<br>6. De bandenspanning is niet correct.<br>7. Mesas verbogen. | 1. Mes(sen) slijpen.<br>2. Nieuwe maaimes(sen) monteren.<br>3. Stel het maaidek horizontaal in.<br>4. Pas de schuinstand aan.<br>5. Reinig de onderkant van het maaidek.<br>6. Banden op juiste spanning brengen.<br>7. Neem contact op met een erkende servicedealer. |
| Messen draaien niet. | 1. Een drijfriem van de pomp is versleten, los of stuk.<br>2. Een drijfriem van de pomp is van de poelie af.<br>3. Een aandrijfriem van het maaidek is versleten, los of stuk.<br>4. Een aandrijfriem van het maaidek is van de poelie af.<br>5. Een veer van de spanpoelie is kapot of ontbreekt.<br>6. De elektrische koppeling is niet goed afgesteld.<br>7. De stekker of kabel van de koppeling is beschadigd.<br>8. De elektrische koppeling is beschadigd.<br>9. De messen draaien niet door het veiligheidssysteem.<br>10. De aftakasschakelaar is defect. | 1. Spanning van de drijfriem controleren.<br>2. Drijfriem monteren en assen en riemgeleiders op juiste stand controleren.<br>3. Een nieuwe drijfriem monteren.<br>4. Poelie van maaidek monteren en controleren of de spanpoelie, de arm van de spanpoelie en de veer correct zijn geplaatst en goed functioneren.<br>5. Veer vervangen.<br>6. Pas de opening van de koppeling aan.<br>7. Neem contact op met een erkende servicedealer.<br>8. Neem contact op met een erkende servicedealer.<br>9. Neem contact op met een erkende servicedealer.<br>10. Neem contact op met een erkende servicedealer. |

# Schema's

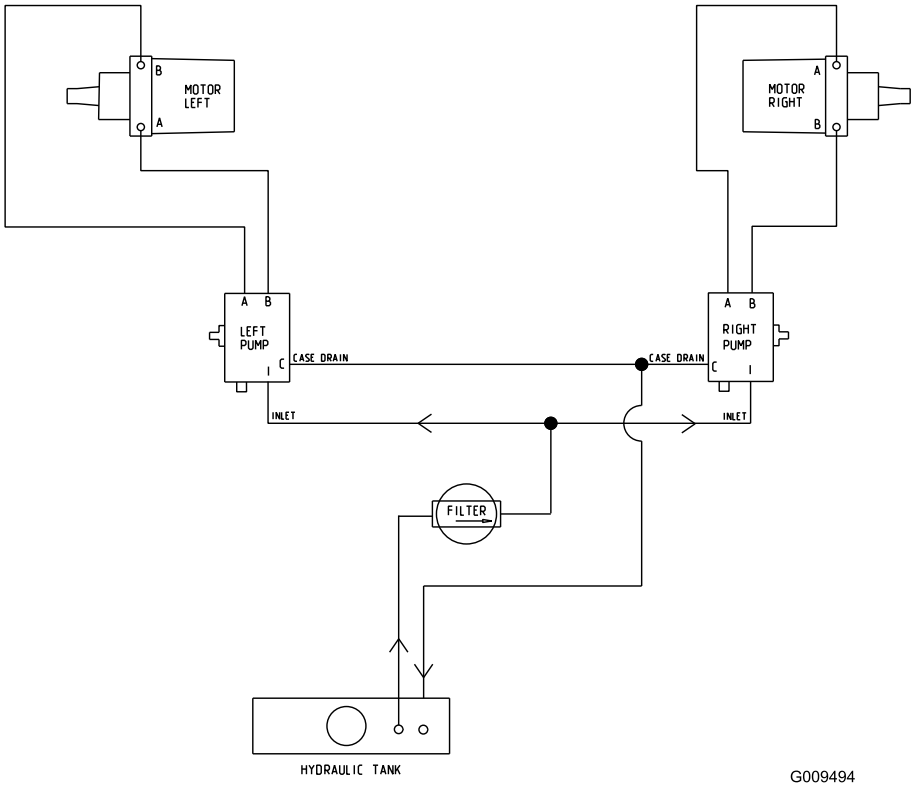


g009494

**Hydraulisch schema (Rev. A)**

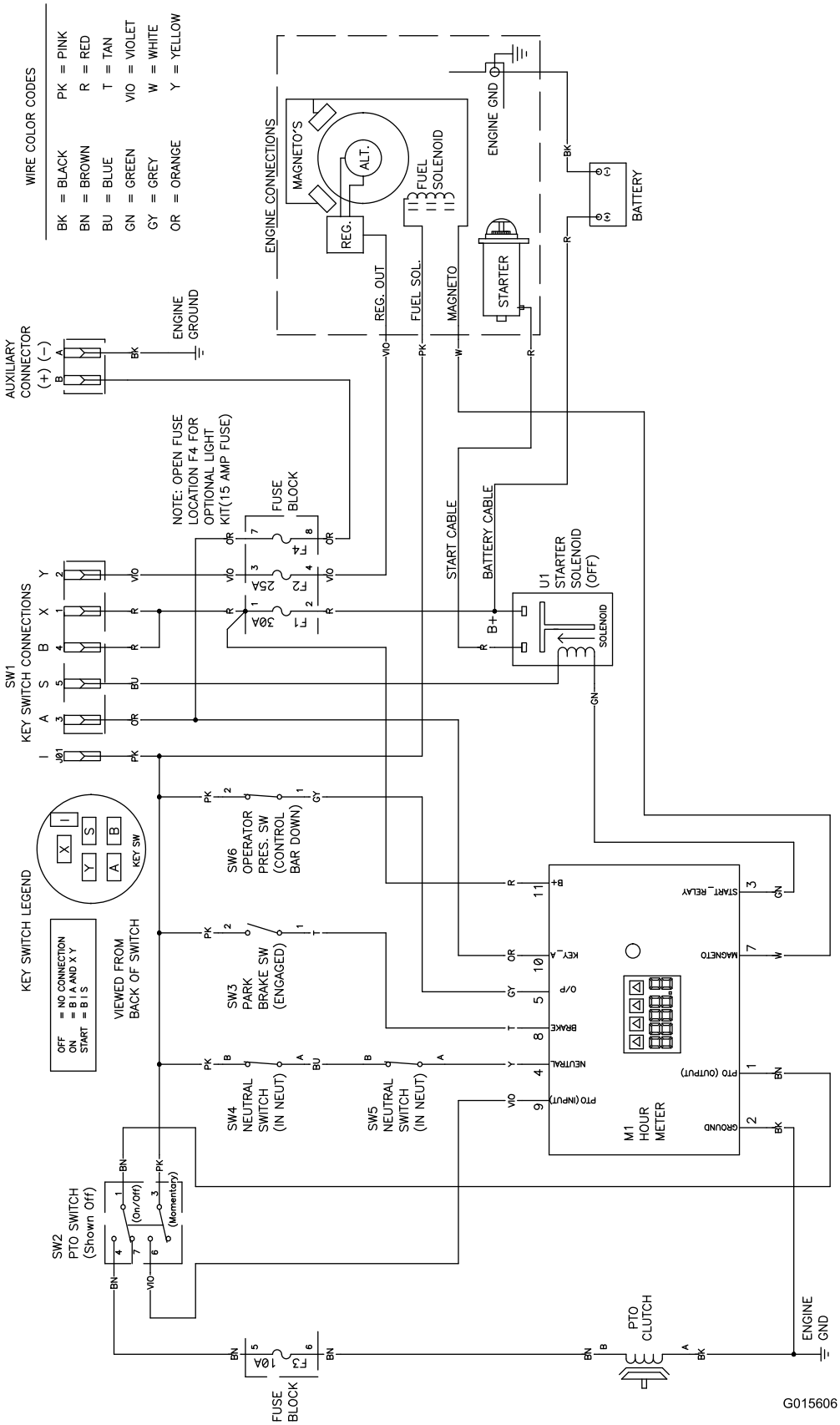


g015606

**Elektrisch schema (Rev. A)**

# Opmerkingen:

# Lijst met internationale dealers

| Dealer: | Land: | Telefoonnummer: | Dealer: | Land: | Telefoonnummer: |
|---|---|---|---|---|---|
| Agrolanc Kft | Hongarije | 36 27 539 640 | Maquiver S.A. | Colombia | 57 1 236 4079 |
| Asian American Industrial (AAI) | Hongkong | 852 2497 7804 | Maruyama Mfg. Co. Inc. | Japan | 81 3 3252 2285 |
| B-Ray Corporation | Korea | 82 32 551 2076 | Mountfield a.s. | Tsjechië | 420 255 704 220 |
| Brisa Goods LLC | Mexico | 1 210 495 2417 | Mountfield a.s. | Slovakije | 420 255 704 220 |
| Casco Sales Company | Puerto Rico | 787 788 8383 | Munditol S.A. | Argentinië | 54 11 4 821 9999 |
| Ceres S.A. | Costa Rica | 506 239 1138 | Norma Garden | Rusland | 7 495 411 61 20 |
| CSSC Turf Equipment (pvt) Ltd. | Sri Lanka | 94 11 2746100 | Oslinger Turf Equipment S.A. | Ecuador | 593 4 239 6970 |
| Cyril Johnston & Co. | Noord-Ierland | 44 2890 813 121 | Oy Hako Ground and Garden Ab | Finland | 358 987 00733 |
| Cyril Johnston & Co. | Republiek Ierland | 44 2890 813 121 | Parkland Products Ltd. | Nieuw-Zeeland | 64 3 34 93760 |
| Fat Dragon | China | 886 10 80841322 | Perfetto | Polen | 48 61 8 208 416 |
| Femco S.A. | Guatemala | 502 442 3277 | Pratoverde SRL. | Italië | 39 049 9128 128 |
| FIVEMANS New-Tech Co., Ltd | China | 86-10-6381 6136 | Prochaska & Cie | Oostenrijk | 43 1 278 5100 |
| ForGarder OU | Estland | 372 384 6060 | RT Cohen 2004 Ltd. | Israël | 972 986 17979 |
| G.Y.K. Company Ltd. | Japan | 81 726 325 861 | Riversa | Spanje | 34 9 52 83 7500 |
| Geomechaniki of Athens | Griekenland | 30 10 935 0054 | Lely Turfcare | Denemarken | 45 66 109 200 |
| Golf international Turizm | Turkije | 90 216 336 5993 | Lely (U.K.) Limited | Verenigd Koninkrijk | 44 1480 226 800 |
| Hako Ground and Garden | Zweden | 46 35 10 0000 | Solvert S.A.S. | Frankrijk | 33 1 30 81 77 00 |
| Hako Ground and Garden | Noorwegen | 47 22 90 7760 | Spypros Stavrinides Limited | Cyprus | 357 22 434131 |
| Hayter Limited (U.K.) | Verenigd Koninkrijk | 44 1279 723 444 | Surge Systems India Limited | India | 91 1 292299901 |
| Hydroturf Int. Co Dubai | Verenigde Arabische Emiraten | 97 14 347 9479 | T-Markt Logistics Ltd. | Hongarije | 36 26 525 500 |
| Hydroturf Egypt LLC | Egypte | 202 519 4308 | Toro Australia | Australië | 61 3 9580 7355 |
| Irrimac | Portugal | 351 21 238 8260 | Toro Europe NV | België | 32 14 562 960 |
| Irrigation Products Int'l Pvt Ltd. | India | 0091 44 2449 4387 | Valtech | Marokko | 212 5 3766 3636 |
| Jean Heybroek BV | Nederland | 31 30 639 4611 | Victus Emak | Polen | 48 61 823 8369 |

## Privacyverklaring voor Europa

De informatie die Toro verzamelt
Toro Warranty Company (Toro) respecteert uw privacy. Om uw aanspraak op garantie te behandelen en contact met u op te nemen in het geval van een terugroepactie vragen wij om bepaalde persoonlijke informatie, hetzij direct of via uw lokale Toro-dealer.

Het Toro garantiesysteem wordt gehost op servers in de Verenigde Staten, waar de privacywet mogelijk niet dezelfde bescherming biedt als in uw land.

DOOR UW PERSOONLIJKE GEGEVENS MET ONS TE DELEN STEMT U IN MET DE VERWERKING VAN UW PERSOONLIJKE GEGEVENS ZOALS BESCHREVEN IN DEZE PRIVACYVERKLARING.

Hoe Toro informatie gebruikt
Toro kan uw persoonsgegevens gebruiken om uw aanspraak op garantie te behandelen, contact met u op te nemen in het geval van een terugroepactie, of voor een ander doeleinde waarvan we u op de hoogte brengen. Toro kan uw informatie delen met zijn afdelingen, verdelers of andere zakenpartners in verband met deze activiteiten. We verkopen uw persoonsgegevens niet aan andere bedrijven. We behouden ons het recht voor om persoonsgegevens te delen teneinde te voldoen aan geldende wetten en verzoeken van de aangewezen autoriteiten, opdat wij onze systemen naar behoren kunnen gebruiken of met het oog op onze eigen bescherming of die van andere gebruikers.

Behoud van uw persoonlijke gegevens
Wij bewaren uw persoonlijke gegevens zo lang als dat nodig is voor de doeleinden waarvoor ze oorspronkelijk werden verzameld of voor andere legitieme doeleinden (zoals naleving van voorschriften), of zo lang als vereist is door de van toepassing zijnde wet.

Toro's engagement voor de beveiliging van uw persoonlijke gegevens.
We nemen redelijke voorzorgen om uw persoonlijke gegevens te beschermen. We proberen bovendien de nauwkeurigheid en geldigheid van persoonlijke gegevens te waarborgen.

Toegang tot en aanpassing van uw persoonlijke gegevens
Als u toegang wenst tot uw persoonlijke gegevens of deze wilt aanpassen, gelieve dan een e-mail te sturen naar legal@toro.com.

## Australische consumentenwet

Australische klanten kunnen voor informatie over de Australische consumentenwet (Australian Consumer Law) terecht bij de lokale Toro-dealer of ze kunnen deze informatie in de doos vinden.

# Toro Garantie

Groenbeheerder

groenbeheer (LCE)

## Voorwaarden en producten waarvoor de garantie geldt

The Toro Company en de hieraan gelieerde onderneming, Toro Warranty Company, geven aan de oorspronkelijke aankoper krachtens een overeenkomst tussen beide ondernemingen gezamenlijk de garantie alle onderstaande Toro-producten te repareren als deze materiaalgebreken of fabricagefouten vertonen.

De volgende perioden zijn van toepassing vanaf de datum van aankoop:

| Producten | Garantieperiode |
|---|---|
| Loopmaaiers | |
| Maaiers van 53 cm voor particulier gebruik[1] | 2 jaar |
| Maaiers van 53 cm voor commercieel gebruik | 1 jaar |
| Maaiers van 76 cm voor particulier gebruik[1] | 2 jaar |
| Maaiers van 76 cm voor commercieel gebruik | 1 jaar |
| Middelgrote loopmaaiers | 2 jaar |
| • Motor | 2 jaar[2] |
| Grand Stand®-maaiers | 5 jaar of 1200 uur[3] |
| • Motor | 2 jaar |
| Z Master® maaiers 2000-serie | 4 jaar of 500 uur[3] |
| • Motor | 2 jaar[2] |
| Z Master® maaiers 3000-serie | 5 jaar of 1200 uur[3] |
| • Motor | 2 jaar[2] |
| Z Master® maaiers 5000- en 6000-serie | 5 jaar of 1200 uur[3] |
| • Motor | 2 jaar[2] |
| Z Master® maaiers 7000-serie | 5 jaar of 1200 uur[3] |
| • Motor | 2 jaar[2] |
| Alle maaiers | |
| • Accu | 2 jaar |
| • Werktuigen | 2 jaar |

[1]Thuisgebruik (particulier gebruik) betekent gebruik van het product op het terrein dat bij uw huis hoort. Gebruik op meerdere locaties wordt beschouwd als commercieel. Hierop is de garantie voor commercieel gebruik van toepassing.

[2]Voor bepaalde motoren van de Toro LCE-producten geldt een garantie van de fabrikant van de motor.

[3]De optie die zich het eerst aandient moet worden aangehouden.

Deze garantie zijn inclusief de kosten voor onderdelen en arbeid, maar exclusief transportkosten.

## Aanwijzingen om van de garantiedienst gebruik te maken

Als u van mening bent dat een Toro-product materiaalgebreken of fabricagefouten vertoont, moet u deze procedure volgen:

1. Neem contact op met de verkoper om het product te laten nakijken of te repareren. Als u om enige reden geen contact met de verkoper kunt opnemen, kunt u zich in verbinding stellen met een Toro Erkende Service Dealer om het product door deze te laten nakijken of te repareren.
2. Breng het product met uw aankoopbewijs (kwitantie) naar de servicedealer.
3. Als u om enige reden ontevreden bent over het onderzoek van de servicedealer of de verleende hulp, verzoeken wij u contact met ons op te nemen via:

   Toro Warranty Company
   8111 Lyndale Avenue South
   Bloomington, MN 55420-1196, VS
   001-952-948-4707

   Zie bijgevoegde lijst met dealers.

## Verantwoordelijkheden van de eigenaar

U dient uw Toro-product te onderhouden zoals wordt beschreven in de *Gebruikershandleiding*. Dit routineonderhoud is voor uw rekening, ongeacht of dit wordt uitgevoerd door de dealer of uzelf.

## Niet-gedekte onderdelen en voorwaarden

Er is geen andere uitdrukkelijke garantie behalve voor speciale emissiesystemen en motoren van sommige producten. Buiten deze expliciete garantie vallen:

- Kosten van gewoon onderhoud of onderdelen, zoals filters, brandstof, smeermiddelen, olieverversingen, bougies, luchtfilters, slijpen van maaimessen, versleten maaimessen, afstelling van kabels/overbrengingsmechanismen, afstelling van de rem en de koppeling.
- Onderdelen die het laten afweten ten gevolge van normale slijtage
- Elk product of onderdeel dat is veranderd, verkeerd is gebruikt, is veronachtzaamd of moet worden vervangen of gerepareerd als gevolg van ongelukken of gebrekkig onderhoud
- Kosten voor ophalen en afleveren
- Reparaties of pogingen tot reparaties die niet zijn uitgevoerd door een Erkende Toro-servicedealer
- Vervangingen die nodig zijn door niet-naleving van de brandstofspecificaties (raadpleeg de *Gebruikershandleiding* voor meer informatie)
  - Verontreiniging uit het brandstofsysteem halen wordt niet gedekt
  - Gebruik van oude brandstof (meer dan een maand oud) of brandstof die meer dan 10% ethanol of meer dan 15% MTBE bevat
  - Het brandstofsysteem is niet goed voorbereid op een periode van buitengebruikstelling van langer dan één maand

## Algemene voorwaarden

De koper wordt beschermd door de nationale wetgeving van elk land. De rechten waarover de koper beschikt op grond van deze wetgeving, worden niet beperkt door deze garantie.