Form No. 3400-633 Rev A

TORO®

Count on it.

Brukerhåndbok

GrandStand®-gressklipper

med en 91 cm eller 102 cm TURBO FORCE®-klippeenhet

Modellnr. 74534TE—Serienr. 316000001 og oppover

Modellnr. 74536TE—Serienr. 316000001 og oppover

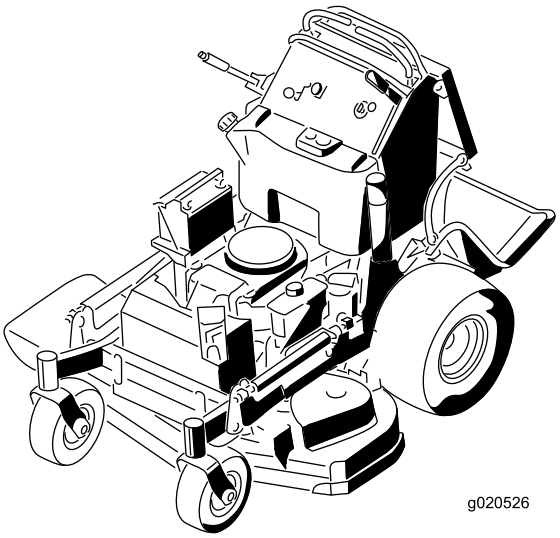

Registrer ditt produkt på www.Toro.com.
Oversettelse av originalen (NO)

CE

⚠ ADVARSEL

CALIFORNIA
Proposition 65-advarsel

Staten California kjenner til at motoreksosen fra dette produktet inneholder kjemikalier som kan forårsake kreft, fosterskader eller skade forplantningsevnen på andre måter.

Dette produktet er i samsvar med alle relevante europeiske direktiver. Se eget samsvarserklæringsskjema for produktet for detaljert informasjon.

Dette tenningssystemet etterkommer Canadas ICES-002.

Det er i strid med Californias Public Resource Code, avsnitt 4442 eller 4443, å bruke denne motoren i skogs-, busk- eller gressområder med mindre motoren er utstyrt med en fungerende gnistfanger, som definert i avsnitt 4442, eller en motor som er beregnet, utstyrt og vedlikeholdt for å unngå brann.

Innledning

Denne traktoren med ståplattform og roterende kniver er beregnet på bruk av profesjonelle, innleide operatører eller private boligeiere. Den er hovedsakelig beregnet på å klippe gress på godt vedlikeholdte plener på private eller kommersielle eiendommer. Den er ikke beregnet på å klippe kratt eller for jordbruksbruk.

Les denne håndboken nøye, slik at du lærer å bruke og vedlikeholde produktet på riktig måte og unngår person- eller produktskade. Du har ansvar for å bruke produktet på en riktig og sikker måte.

Du kan kontakte Toro direkte på www.Toro.com for materialer for produktsikkerhet og opplæring i bruk, og informasjon om tilbehør, hjelp til å finne en forhandler eller for å registrere produktet ditt.

Hvis maskinen må repareres eller du trenger originale Toro-deler eller mer informasjon, kan du kontakte et autorisert forhandlerverksted eller Toros kundeserviceavdeling. Ha modell- og serienummer for hånden når du tar kontakt. Figur 1 identifiserer plasseringen av modell- og serienummer på produktet. Skriv inn numrene i tilhørende felt.

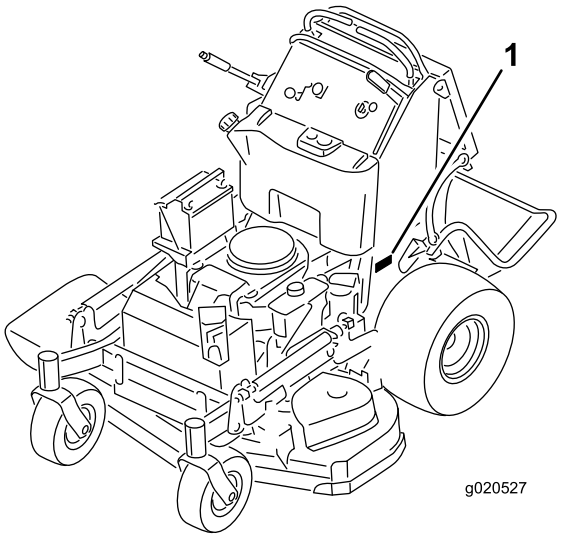

g020527

Figur 1

1. Plassering av modell- og serienummer

Modellnr. _____

Serienr. _____

Denne brukerhåndboken identifiserer mulige farer, og markerer sikkerhetsbeskjeder gjennom sikkerhetsvarslingssymbolet (Figur 2) som varsler om en fare som kan føre til alvorlige skader eller dødsfall hvis du ikke følger de anbefalte forholdsreglene.

g000502

Figur 2

1. Sikkerhetsvarselssymbol

I tillegg brukes to ord for å utheve informasjon. **Viktig** gjør oppmerksom på spesiell mekanisk informasjon og **Obs** henviser til generell informasjon som er verdt å huske.

© 2015—The Toro® Company
8111 Lyndale Avenue South
Bloomington, MN 55420

Kontakt oss på www.Toro.com.
Trykt i USA
Med enerett

Innhold

Sikkerhet 4
Regler for sikker bruk 4
Sikkerhet for Toros gressklippere 5
Lydtrykk 6
Lydstyrke 7
Vibrasjonsnivået for modell 74534TE 7
Vibrasjonsnivået for modell 74536TE 7
Hellingsindikator 8
Sikkerhets- og instruksjonsmerker 9
Oversikt over produktet 14
Kontroller 14
Spesifikasjoner 15
Bruk 16
Sikkerhet først 16
Fylle drivstoff 16
Kontrollere motoroljenivået 17
Kjøre inn et nytt kjøretøy 18
Bruke parkeringsbremsen 18
Bruke gressklipperens knivkontrollbryter (kraftuttak) 18
Bruke gassen 19
Bruke choken 19
Bruke tenningsbryteren 20
Bruke drivstoffavstengingsventilen 20
Starte og stoppe motoren 21
Bruke sikkerhetssperresystemet 22
Bruke plattformen 23
Kjøre forover eller i revers 23
Stoppe maskinen 25
Skyve maskinen for hånd 25
Transportere maskinen 25
Laste maskinen 26
Sideutslipp eller oppmaling 27
Justere klippehøyden 27
Justere utløpsskjermen 28
Plassere utløpsskjermen 28
Bruke motvekt 29
Vedlikehold 30
Anbefalt vedlikeholdsplan 30
Forberedelse for vedlikehold 31
Heve gressklipperen for tilgang 31
Frigjøre puten for tilgang bak 32
Smøring 33
Smøre maskinen 33
Smøre de fremre styresvingarmene 33
Smøre styrehjulsnavene 34
Vedlikehold av motor 35
Overhale luftrenseren 35
Kontrollere motoroljen 36
Overhale tennpluggen 38
Kontrollere gnistfangeren 39
Vedlikehold av drivstoffsystem 39
Tømme drivstofftanken 39
Overhale drivstoffilteret 40
Vedlikehold av elektrisk system 40
Vedlikeholde batteriet 40
Vedlikeholde sikringene 42
Vedlikehold av drivsystem 42
Justere sporingen 42
Kontrollere trykket i dekkene 43
Justere styrehjulslageret 44
Justere den elektriske clutchen 44
Vedlikehold av kjølesystem 45
Rengjøre luftinntaksskjermen 45
Rengjøre kjølesystemet 45
Vedlikehold av bremser 46
Overhale bremsen 46
Vedlikehold av remmer 48
Kontrollere beltene 48
Skifte klipperemmen 48
Skifte klipperremmer 48
Skifte pumpedrivremmen 49
Vedlikehold av kontrollsystem 50
Justere bevegelseskontrollens håndteringsposisjon 50
Vedlikehold av hydraulisk system 52
Overhale det hydrauliske systemet 52
Vedlikehold av klippeenhet 56
Overhale gressklipperknivene 56
Rette opp klippeenheten 58
Skifte gressavlederen 61
Rengjøring 62
Rengjøre under klippeenheten 62
Avhending av avfall 62
Lagring 63
Rengjøring og oppbevaring 63
Feilsøking 64
Skjemaer 66

Sikkerhet

Denne maskinen har blitt designet i henhold til EN ISO-standard 5395:2013.

Hvis føreren eller eieren bruker maskinen på feil måte eller utfører feil vedlikeholdsarbeid, kan det føre til personskader. Følg alltid disse forsiktighetsreglene for å unngå at det skjer en ulykke, og ta alltid hensyn til sikkerhetsvarselsymbolet, som betyr **Forsiktig, Advarsel** eller **Fare** – personlige sikkerhetsinstruksjoner. Hvis ikke disse instruksjonene tas hensyn til, kan dette føre til at noen blir alvorlig skadet eller drept.

Regler for sikker bruk

Opplæring

- Les *brukerhåndboken* og annet opplæringsmateriell.
- Hvis brukerne eller mekanikerne ikke kan lese språket som håndboken benytter, er det eieren som er ansvarlig for å forklare dette materiellet for dem.
- Gjør deg kjent med sikker bruk av utstyret, driftskontrollene og sikkerhetssymbolene.
- Alle operatører og mekanikere skal være opplært. Eieren er ansvarlig for opplæring av brukerne.
- Ikke la barn eller personer som ikke er opplært kjøre eller utføre vedlikehold på utstyret. Det kan hende at lokale forskrifter setter en aldersgrense for bruk av denne gressklipperen.
- Eieren/brukeren kan forhindre og er ansvarlig for ulykker eller skader som personer eller eiendom utsettes for.

Forberedelser

- Vurder terrenget for å avgjøre hvilket tilbehør og utstyr som er nødvendig for å gjøre jobben på en sikker og riktig måte. Bruk bare tilbehør og utstyr som er godkjent av produsenten.
- Ha på deg passende klær, inkludert vernebriller, lange bukser, kraftig, sklisikkert fottøy, hansker og hørselvern. Sett opp langt hår og ikke bruk smykker.
- Foreta en inspeksjon der maskinen skal brukes, og fjern alle gjenstander som kan slenges opp i luften.
- Vær svært forsiktig når du håndterer drivstoff. De er brannfarlige, og dampen fra dem er eksplosiv.
  - Bruk bare en godkjent kanne eller beholder.
  - Ta aldri lokket av drivstofftanken eller fyll på drivstoff mens motoren går. La motoren kjøle seg ned før du fyller på mer drivstoff. Ikke røyk i nærheten av maskinen når motoren går.
  - Ikke fyll på eller tøm drivstoff fra maskinen innendørs.
- Kontroller at brukerens kontroller, sikkerhetsbryterne og verneplatene er montert og fungerer på korrekt måte. Ikke bruk maskinen hvis disse ikke fungerer som de skal.

Bruk

- Lynnedslag kan forårsake alvorlig personskade eller dødsfall. Hvis du ser/hører at lyn og tordenvær nærmer seg der du er, må du ikke bruke maskinen. Søk tilflukt!
- Kjør aldri en motor på et innestengt område.
- Må kun kjøres på godt opplyste områder, og må holdes unna hull i underlaget og andre skjulte farer.
- Påse at alle driv står i nøytral og at parkeringsbremsen er koblet inn før du starter motoren. Start motoren kun fra førerstillingen.
- Sørg for å ha godt fotfeste ved bruk av denne maskinen, spesielt når du rygger. Redusert fotfeste kan føre til at du glir.
- Senk farten og vær forsiktig i skråninger. Kjør fra side til side i skråninger. Gressforhold kan påvirke maskinens stabilitet. Vær forsiktig når du kjører i nærheten av kanter.
- Sakk ned farten og vær forsiktig når du svinger og når du skifter retning i skråninger.
- Ikke hev klippeenheten mens knivene roterer.
- Ikke bruk maskinen uten kraftuttaksvern eller andre typer vern godt festet. Kontroller at alle sperrene er montert, at de er riktig justert og at de fungerer som de skal.
- Bruk aldri maskinen når utslippsavlederen er hevet, fjernet eller endret, med mindre du bruker en gressoppsamler.
- Innstillingen av motorregulatoren må ikke forandres, og motoren må ikke ruses.
- Stopp på flat mark, koble fra drivene, koble inn parkeringsbremsen (hvis utstyrt med denne) og slå av motoren før du forlater førersetet, f.eks. hvis du skal tømme gressoppsamlerene eller rense utslippssjakten.
- Stopp maskinen og undersøk knivene hvis du har kjørt over gjenstander, eller hvis maskinen begynner å vibrere unormalt. Foreta alle nødvendige reparasjoner før bruk opptas igjen.
- Hold hendene og føttene borte fra klippeenheten.
- Se bak deg og ned før du rygger, slik at du ikke kjører på noe.
- Hold kjæledyr og tilskuere unna en maskin i drift.
- Kjør sakte, og vær forsiktig når du svinger og krysser veier og fortau. Stopp knivene hvis du ikke klipper.

- Vær oppmerksom på retningen til utløpsområdet, og ikke rett denne mot noen.
- Ikke bruk gressklipperen når du er påvirket av alkohol eller medisiner.
- Vær forsiktig når du skal sette maskinen på en tilhenger eller lastebil, og når du skal sette den ned på bakken igjen.
- Vær forsiktig når du nærmer deg hjørner, busker, trær eller annet som reduserer synsfeltet.

Sikker håndtering av drivstoff

- Håndter bensin svært forsiktig for å unngå skade på person eller eiendom. Bensin er meget brannfarlig, og bensindamp er eksplosiv.
- Slukk alle sigaretter, sigarer, piper og andre tennkilder.
- Bruk bare en godkjent drivstoffkanne.
- Ta aldri lokket av drivstofftanken eller fyll bensin mens motoren går.
- La motoren kjøle seg ned før du fyller på mer drivstoff.
- Ikke fyll drivstoff på maskinen innendørs.
- Oppbevar aldri maskinen eller bensinkannen hvor det er åpen ild, gnist eller kontrollampe som på en varmtvannstank eller andre apparater.
- Fyll aldri opp kanner inne i et kjøretøy, på en lastebil eller på en tilhenger med en plastledning. Sett alltid beholdere på bakken, borte fra kjøretøyet, når de fylles på.
- Utstyr må tas ut av lastebilen eller tilhengeren, og fylles på bakken. Hvis dette ikke lar seg gjøre, fyll på bensin på slikt utstyr med en bensinkanne istedenfor å fylle drivstoff direkte fra bensinpumpen.
- Påfyllingstuten må være i kontakt med kanten på drivstofftanken eller kannens åpning hele tiden, helt til du er ferdig med å fylle.
- Ikke bruk utstyr for låsing av munnstykket i åpen stilling.
- Hvis du søler drivstoff på klær, bytt klær umiddelbart.
- Ikke fyll for mye i drivstofftanken. Sett lokket på drivstofftanken igjen og skru godt igjen.

Vedlikehold og oppbevaring

- Koble ut drivverket, koble inn parkeringsbremsen, stopp motoren og ta ut nøkkelen eller koble fra tennpluggledningen. Vent til alle bevegelige deler har stoppet før du foretar justeringer, rengjøring eller reparasjoner.
- Parker maskinen på en jevn flate.
- Fjern gress og rusk fra klippeenhetene, drivverk, lyddemperne og motoren for å unngå at det begynner å brenne.
- Tørk opp eventuelt olje- eller drivstoffsøl.
- La motoren bli kald før lagring av maskinen.
- Ikke oppbevar drivstoff i nærheten av flammer, eller tapp ut drivstoff innendørs.
- Ikke la personer uten opplæring vedlikeholde eller reparere maskinen.
- Bruk jekkstøtter til å støtte komponentene når det er nødvendig.
- Vær forsiktig når du reduserer trykket i komponenter under trykk.
- Koble fra batteriet, eller ta ledningen av tennpluggen, før du foretar reparasjoner. Koble kabelen fra den negative polen først, og koble deretter den andre kabelen fra den positive polen. Koble til den positive polen først og den negative polen sist.
- Vær forsiktig når du kontrollerer knivene. Legg noe rundt kniven(e), eller bruk tykke hansker, og vær forsiktig når du håndterer dem. Knivene må kun erstattes, og må aldri rettes ut eller sveises.
- Hold hender og føtter borte fra bevegelige deler. Du må aldri foreta justeringer mens motoren går hvis du kan unngå det.
- Hold alle delene i god stand, og sørg for at de er godt festet. Skift ut slitte eller skadde merker.

Transport

- Vær forsiktig når du skal sette maskinen på en tilhenger eller lastebil, og når du skal sette den ned på bakken igjen.
- Bruk en rampe med full bredde for å laste maskinen inn i en tilhenger eller lastebil.
- Fest maskinen godt med stropper, kjetting, kabel eller tau. Både de fremre og bakre stroppene må ledes nedover og utover fra maskinen.

Sikkerhet for Toros gressklippere

Listen nedenfor inneholder sikkerhetsinformasjon som gjelder spesielt for Toro-produkter, og annen sikkerhetsinformasjon du bør kjenne til.

Dette produktet kan amputere hender og føtter og slenge gjenstander opp i luften. Følg alltid alle sikkerhetsinstruksjoner for å unngå alvorlige skader eller dødsulykker.

Dette produktet er laget for klipping og resirkulering av gress, eller for å samle opp klippet gress, hvis utstyrt

med gressoppsamler. Hvis det brukes til andre formål enn dette, kan det hende at brukeren eller andre i nærheten blir skadet.

Generelt om bruk

- Påse at området er fritt for personer før bruk. Stopp maskinen hvis noen kommer inn på området.
- Ikke rør deler som kan være varme etter at du har brukt gressklipperen. La delene bli kalde før du foretar vedlikehold, justering eller reparasjon.
- Bruk bare utstyr som er godkjent av Toro. Garantien kan bli ugyldig hvis du bruker utstyr som ikke er godkjent.
- Kontroller nøye at du har klaring (f.eks. greiner, døråpninger, elektriske ledninger etc.) hvis du skal kjøre under objekter, slik at du ikke kommer i kontakt med dem.
- Reduser farten før du svinger, og vær ekstra forsiktig.
- Vær forsiktig når du kjører plattformen over fortauskanter, røtter eller andre hindringer.
- Se bak deg og ned før du rygger, slik at du ikke kjører på noe. Vær ekstra forsiktig når du rygger.
- Rykk ikke i kontrollene, bruk en jevn bevegelse.
- Når du skal sette maskinen inn eller ned på bakken igjen, må du bruke en rampe med full bredde som strekker seg forbi maskinens bredde.
- Ta aldri med passasjerer.
- Ikke ta med deg utstyr på maskinen.

Bruk i bakker

Du må være svært forsiktig i bakker og på ramper. Hvis du føler deg utrygg i en bakke, bør du ikke bruke gressklipperen i den.

- Fjern gjenstander, for eksempel steiner, greiner osv., fra klippeområdet.
- Vær oppmerksom på hull, hjulspor eller ujevnheter. Gjenstander kan ligge skjult i høyt gress.
- Vær forsiktig i nærheten av kanter, grøfter eller voller. Maskinen kan plutselig velte hvis et hjul går over kanten på en skrent eller grøft, eller hvis kanten gir etter.
- Vær ekstra forsiktig med gressoppsamlere eller annet utstyr. Dette kan endre stabiliteten til maskinen.
- Kjør sakte i bakker, og øk og reduser hastigheten gradvis.
- Ikke foreta brå endringer i hastighet eller retning.
- Klipp bakker fra side til side.
- Ikke bruk maskinen i bakker som har en skråning på mer enn 15 grader.

Tjeneste

- Du må aldri oppbevare maskinen eller bensinkannen innendørs der det er åpen ild, for eksempel i nærheten av en varmtvannstank eller et fyringsanlegg.
- Hold alle muttere og bolter godt strammet, spesielt boltene som fester knivene.
- Du må aldri fjerne eller fikle med sikkerhetsenhetene. Kontroller regelmessig at de virker tilfredsstillende. Du må aldri forstyrre den tilmålte funksjonen til en sikkerhetsenhet eller redusere beskyttelsen som en sikkerhetsenhet gir.
- Bruk originale Toro-deler for å beskytte Toro-utstyret og opprettholde dets optimale ytelse. Når det gjelder pålitelighet, leverer Toro reservedeler designet for utstyrets nøyaktige tekniske spesifikasjoner. Insister på Toro-deler, og føl deg trygg.
- Kontroller at bremsene fungerer korrekt. Juster og vedlikehold etter behov.

Lydtrykk

Modell 74534TE har et lydtrykknivå på 88 dBA ved operatørens øre, med en usikkerhetsverdi (K) på 1 dBA.

Modell 74536TE har et lydtrykknivå på 86 dBA ved operatørens øre, med en usikkerhetsverdi (K) på 1 dBA.

Lydtrykknivået ble fastsatt iht. prosedyrene som er beskrevet i EN ISO 5395:2013.

Lydstyrke

Modell 74534TE har et garantert lydstyrkenivå på 100 dBA, med en usikkerhetsverdi (K) på 1 dBA.

Modell 74536TE har et garantert lydstyrkenivå på 100 dBA, med en usikkerhetsverdi (K) på 1 dBA.

Lydstyrkenivået ble fastsatt iht. prosedyrene som er beskrevet i EN 11094.

Vibrasjonsnivået for modell 74534TE

Hånd-arm-vibrasjonsnivå

Målt vibrasjonsnivå for høyre hånd = 0.8 m/s^2

Målt vibrasjonsnivå for venstre hånd = 0.6 m/s^2

Usikkerhetsverdi (K) = 0.4 m/s^2

Målte verdier ble fastsatt iht. prosedyrene som er beskrevet i EN ISO 5395:2013.

Hele karosseriet

Målt vibrasjonsnivå = 0.79 m/s^2

Usikkerhetsverdi (K) = 0.39 m/s^2

Målte verdier ble fastsatt iht. prosedyrene som er beskrevet i EN ISO 5395:2013.

Vibrasjonsnivået for modell 74536TE

Hånd-arm-vibrasjonsnivå

Målt vibrasjonsnivå for høyre hånd = 1,1 m/s^2

Målt vibrasjonsnivå for venstre hånd = 1.1 m/s^2

Usikkerhetsverdi (K) = 0,6 m/s^2

Målte verdier ble fastsatt iht. prosedyrene som er beskrevet i EN ISO 5395:2013.

Hele karosseriet

Målt vibrasjonsnivå = 0.79 m/s^2

Usikkerhetsverdi (K) = 0.39 m/s^2

Målte verdier ble fastsatt iht. prosedyrene som er beskrevet i EN ISO 5395:2013.

Hellingsindikator

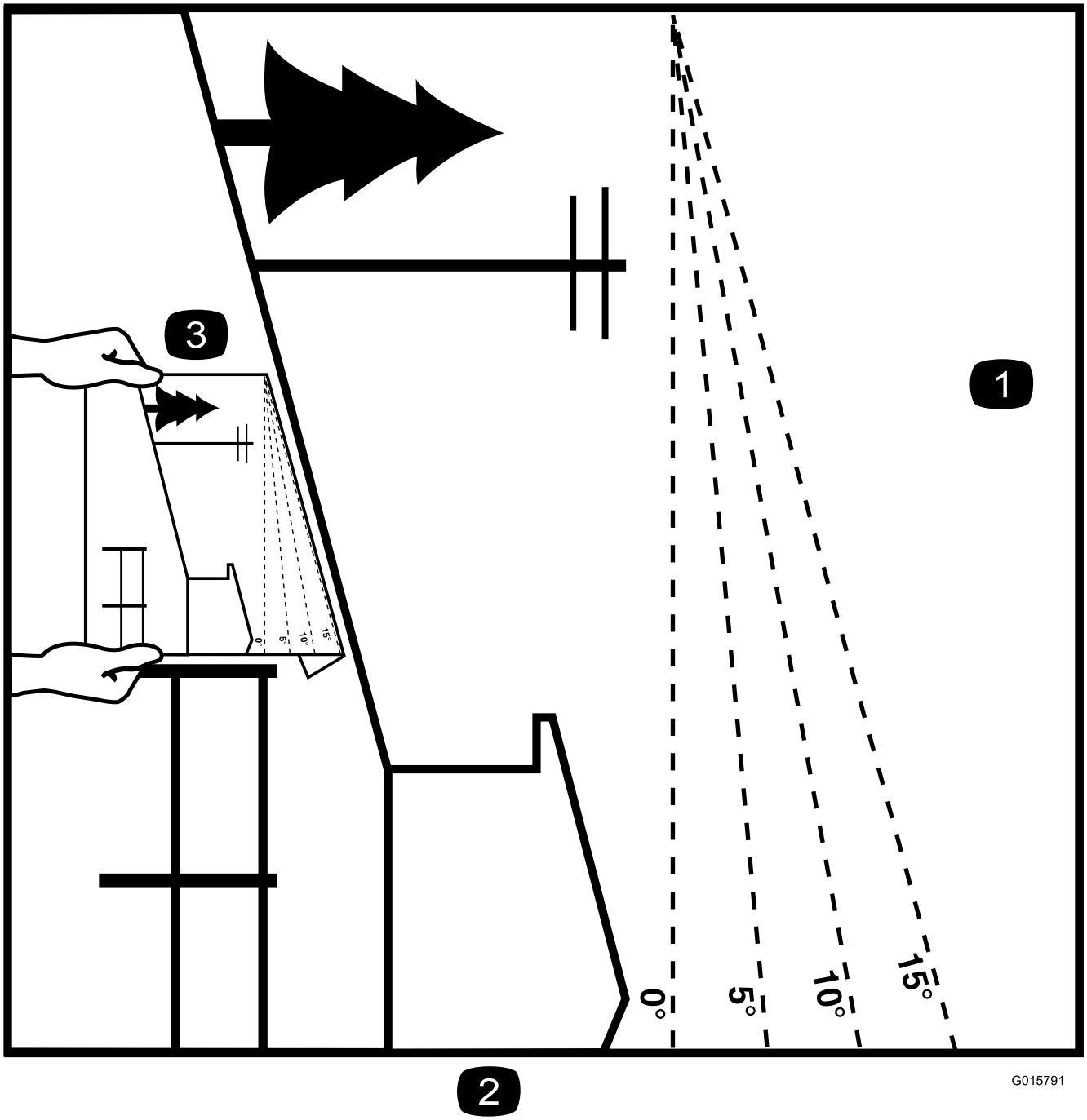

g015791

Figur 3

Denne siden kan kopieres for personlig bruk.

1. Den maksimale skråningen maskinen kan brukes sikkert i, er **15 grader**. Bruk skråningsdiagrammet til å avgjøre skråningen for bakker før bruk av maskinen. **Maskinen må ikke brukes i bakker som har en skråning på mer enn 15 grader.** Brett langs linjene for å matche den anbefalte skråningen.
2. Juster denne kanten med en vertikal overflate (tre, bygning, gjerdestolpe osv).
3. Eksempel på sammenlikning av skråning med brettet kant.

Sikkerhets- og instruksjonsmerker

Sikkerhetsmerker og instruksjoner er lett synlige for føreren og er plassert i nærheten av alle områder som representerer en potensiell fare. Bytt ut alle merker som er ødelagte eller mangler.

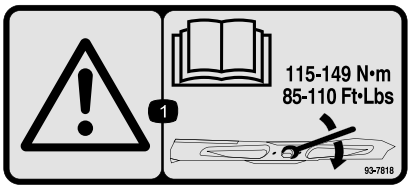

decal93-7818

93-7818

1. Advarsel – les *brukerhåndboken* for instruksjoner om å trekke til bladets bolt/mutter til 115–149 N·m.

---

decalbatterysymbols

Batterisymboler

Noen av eller alle disse symbolene finnes på ditt batteri

1. Eksplosjonsfare
2. Ingen bål, åpne flammer eller røyk.
3. Kaustisk væske/fare for brannsår
4. Bruk vernebriller.
5. Les *brukerhåndboken*.
6. Hold andre på trygg avstand fra batteriet.
7. Bruk vernebriller – eksplosive gasser kan påføre deg blindhet og andre skader.
8. Batterisyre kan forårsake blindhet og alvorlige brannskader.
9. Skyll straks øynene med vann og søk legehjelp.
10. Inneholder bly – må ikke kastes.

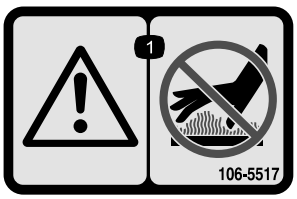

decal106-5517

106-5517

1. Advarsel – ikke rør den varme overflaten.

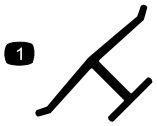

decaloemmarkt

Produsentens merke

1. Angir om kniven er identifisert som en del fra den originale maskinprodusenten.

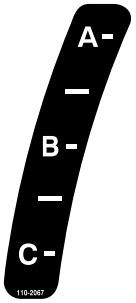

decal110-2067

110-2067

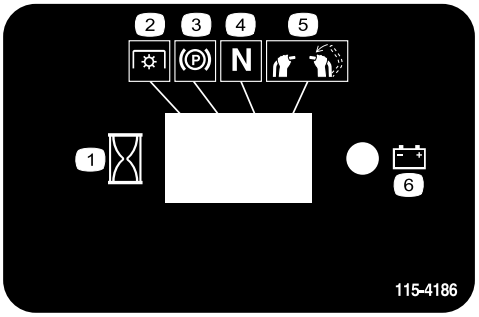

decal115-4186

115-4186

1. Intervall
2. Kraftuttak (PTO)
3. Parkeringsbrems
4. Fri
5. Dødmannsbryter
6. Batteri

---

decal115-4212

115-4212

1. Hydraulisk oljenivå
2. Les *brukerhåndboken*.
3. Advarsel – ikke rør den varme overflaten.

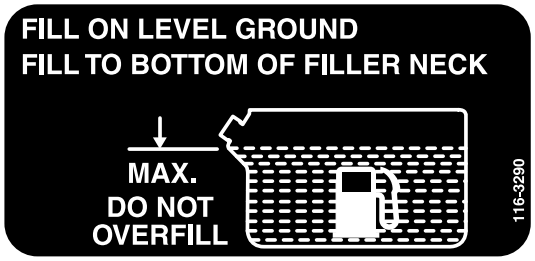

decal116-3290

116-3290

---

decal116-3267

116-3267

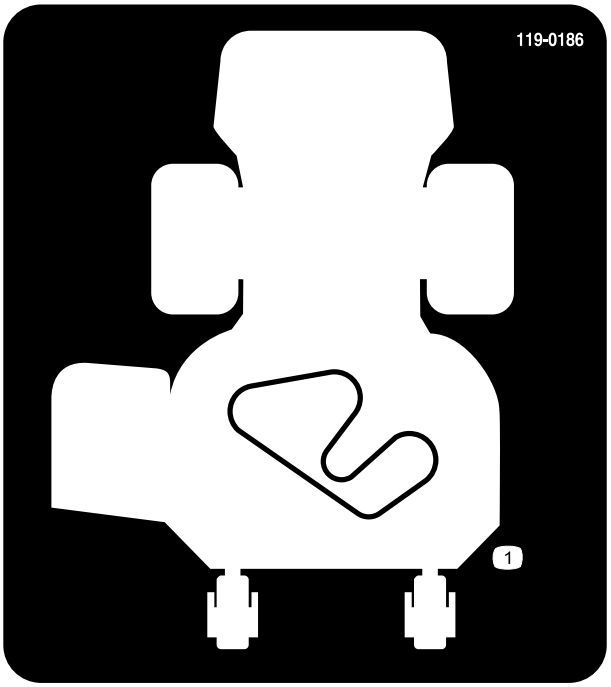

decal119-0186

119-0186

Kun modeller med 91 cm klippeenheter

1. Remføring

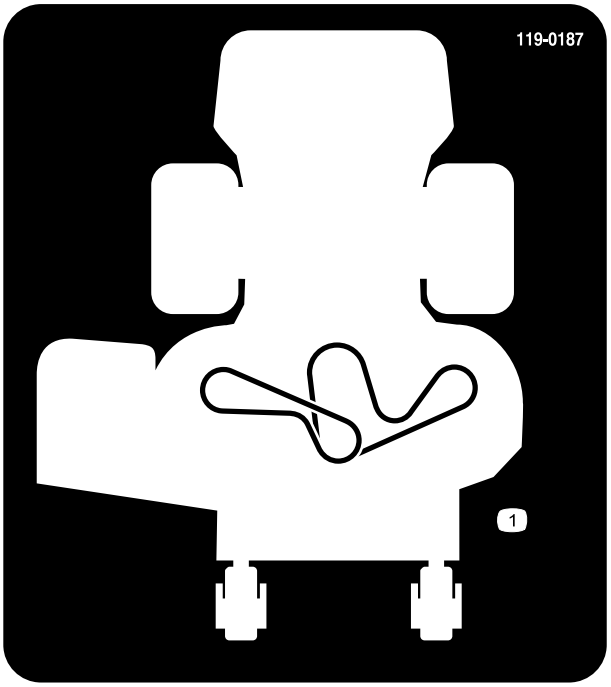

decal119-0187

119-0187

Kun modeller med 102 cm klippeenheter

1. Remføring

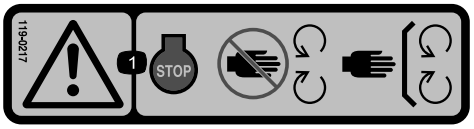

decal119-0217

119-0217

1. Advarsel – slå av motoren, hold avstand fra bevegelige deler, hold alle skydd og vern på plass.

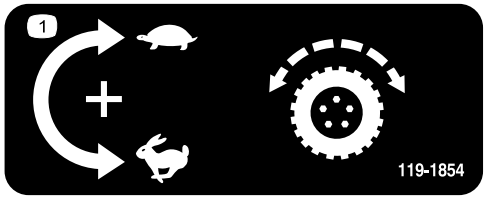

decal119-1854

119-1854

1. Justeringsknott for trekkdrivhastighet

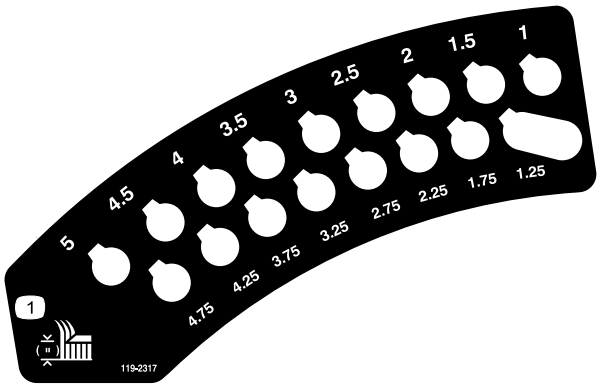

decal119-2317

119-2317

1. Klippehøyde (mm)

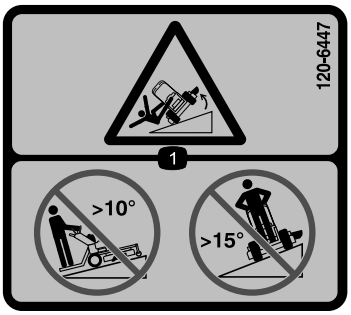

decal120-6447

120-6447

1. Veltefare – ikke klipp opp og ned i skråninger med mer enn 10 graders helling, ikke klipp på tvers av skråninger med mer enn 15 graders helling.

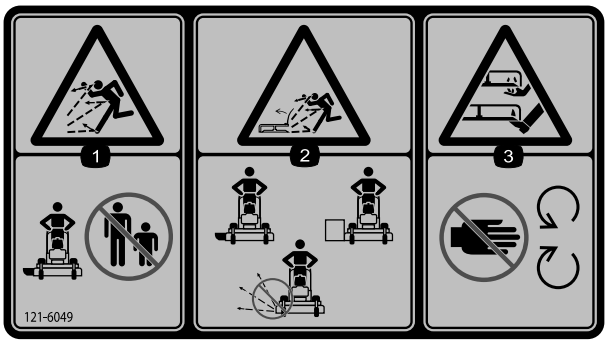

decal121-6049

121-6049

1. Fare for at gjenstander slynges gjennom luften – hold andre på avstand fra maskinen.
2. Fare for at gjenstander slynges fra gressklipperen – ikke bruk gressklipperen uten avlederen eller skydd på plass.
3. Fare for å kutte hender og føtter i kniven – hold hendene på avstand fra bevegelige deler.

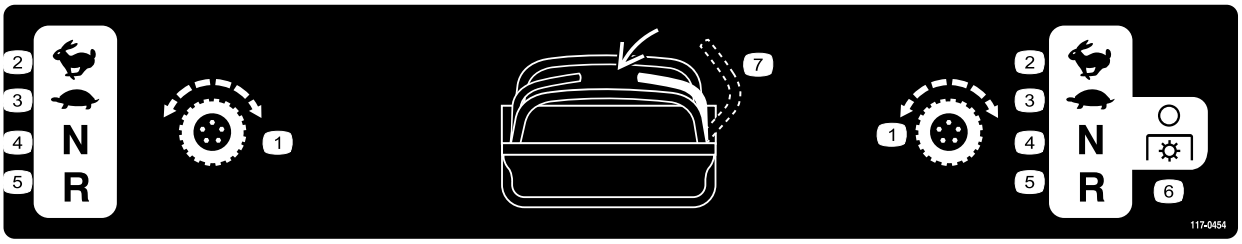

decal117-0454

117-0454

1. Trekkfunksjonskontroll
2. Hurtig
3. Sakte
4. Fri
5. Revers
6. Kraftuttak (PTO) – koble fra
7. Dødmannsbryter

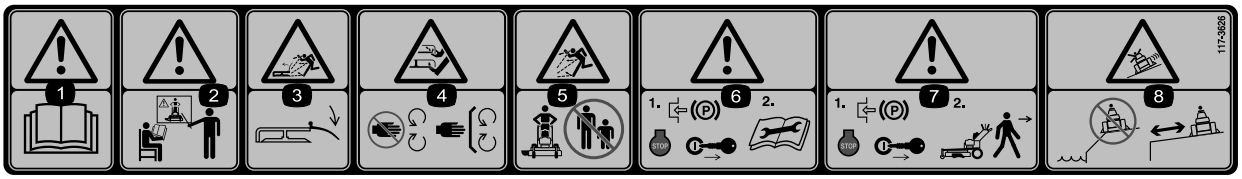

decal117-3626

117-3626

1. Advarsel – les *brukerhåndboken.*
2. Advarsel – få opplæring før denne maskinen brukes.
3. Fare for at gjenstander slynges gjennom luften – hold avlederen på plass.
4. Fare for å kutte/lemleste hender og føtter – hold trygg avstand fra bevegelige deler og hold alle skydd og vern på plass.
5. Fare for at gjenstander slynges gjennom luften – hold trygg avstand fra maskinen.
6. Advarsel – sett på parkeringsbremsen, stopp motoren og fjern tennpluggledningen før du foretar noen form for vedlikehold på maskinen.
7. Advarsel – sett på parkeringsbremsen og stopp motoren før du forlater maskinen.
8. Fare for å skli og miste kontrollen – bruk ikke maskinen i nærheten av kanter eller vann; hold trygg avstand fra kanter.

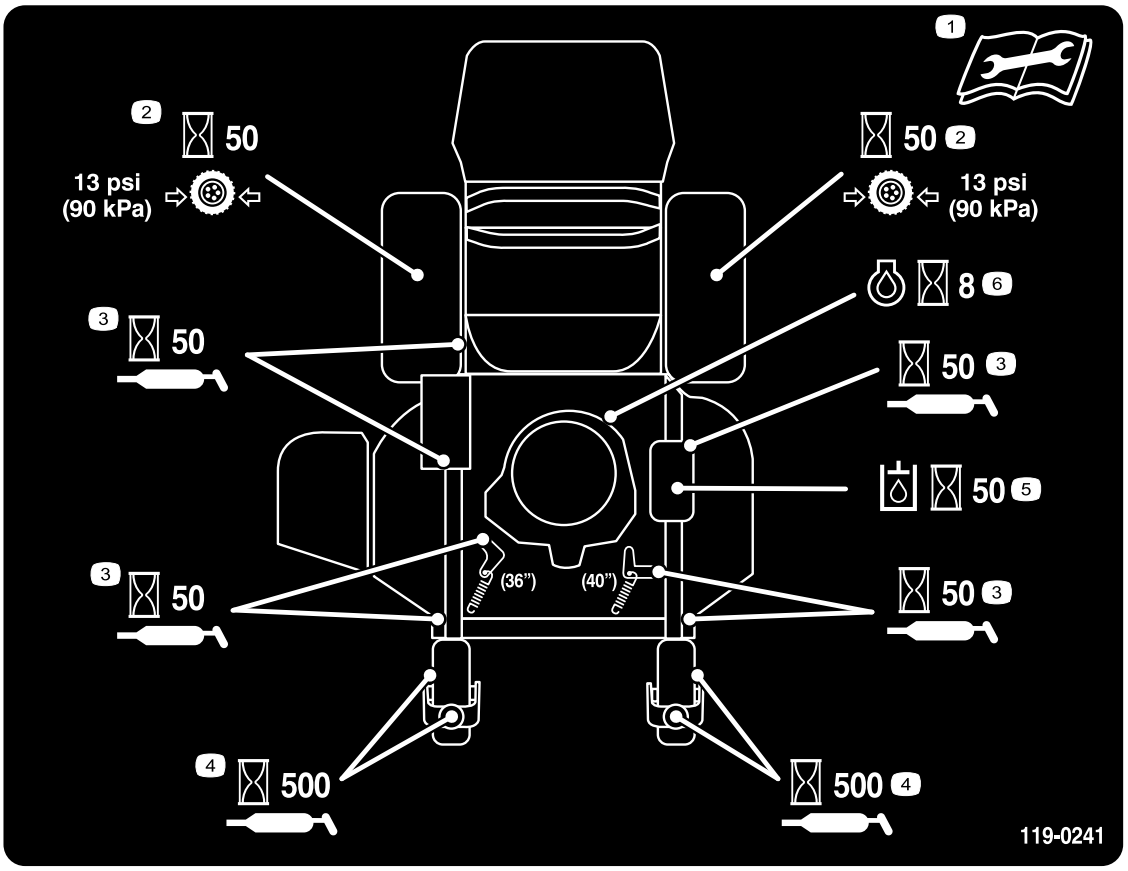

decal119-0241

119-0241

1. Les *brukerhåndboken* før du utfører vedlikeholdsarbeid.
2. Sjekk trykket i drivhjulet hver 50. time.
3. Smør hver 50. driftstime.
4. Smør styrehjulet hver 500. driftstime.
5. Sjekk den hydrauliske oljen etter hver 50. driftstime.
6. Sjekk motoroljen etter hver 8. driftstime.

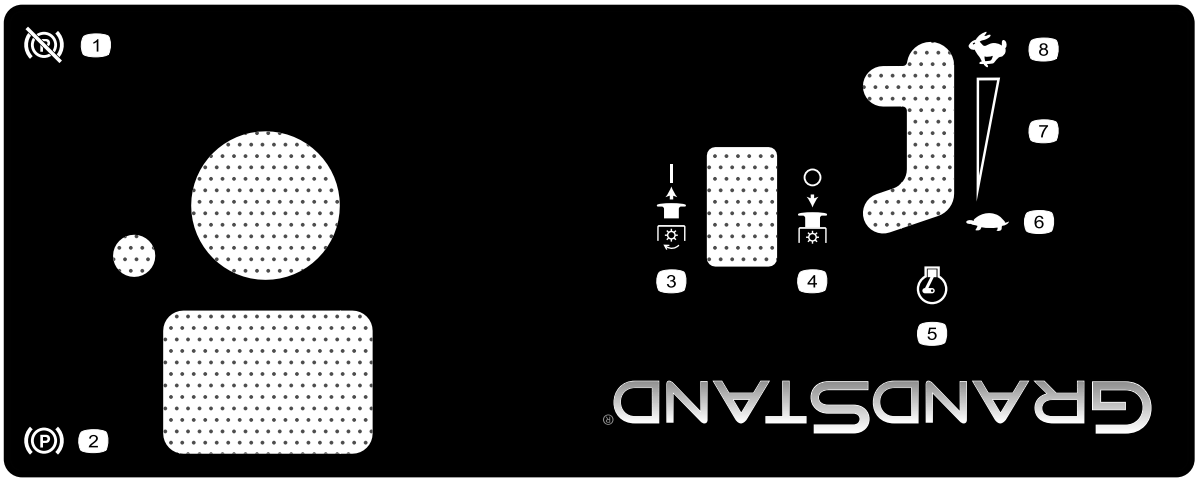

decal125-4679

125-4679

1. Parkeringsbrems – frakoblet
2. Parkeringsbrems – tilkoblet
3. Kraftuttak – aktivert
4. Kraftuttak – frakoblet
5. Motorhastighet
6. Sakte
7. Kontinuerlig regulerbar innstilling
8. Hurtig

Oversikt over produktet

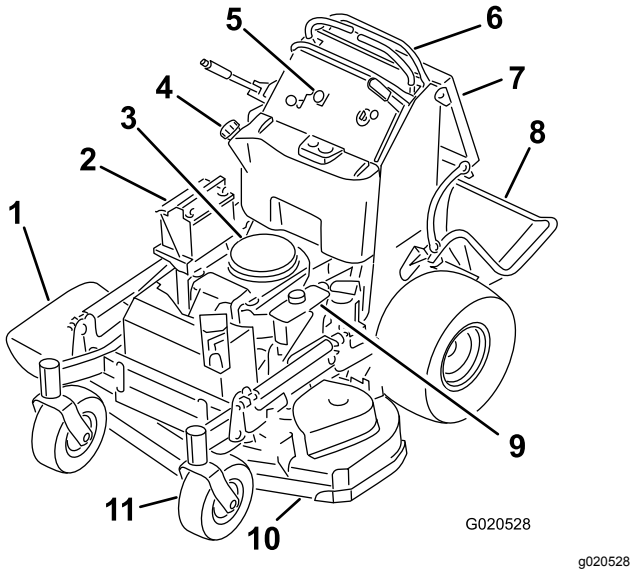

Figur 4

1. Sideutslippssjakt
2. Batteri
3. Motor
4. Drivstofftank
5. Kontroller
6. Bevegelseskontrollspaker
7. Operatørpute
8. Plattform (nedfelt posisjon)
9. Hydraulikktank
10. Klippeenhet
11. Fremre styrehjul

Kontroller

Gjør deg kjent med alle kontroller (Figur 5) før du starter motoren og bruker maskinen.

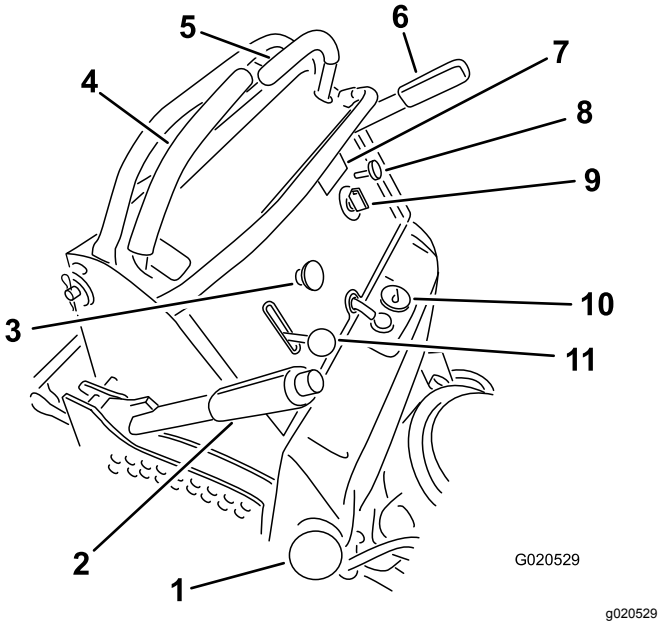

Figur 5

1. Drivstofflokk
2. Klippehøydespak
3. Knivkontrollbryter (kraftuttak)
4. Høyre bevegelseskontroll-spak
5. Venstre bevegelseskon-trollspak
6. Parkeringsbremsespak
7. Timeteller
8. Choke
9. Tenningsbryter
10. Drivstoffmåler
11. Gasskontroll

Timeteller

Timemåleren registrerer antallet timer som motoren har vært i bruk. Den er i gang når motoren er i gang. Bruk tidene for å planlegge vanlig vedlikehold (Figur 6).

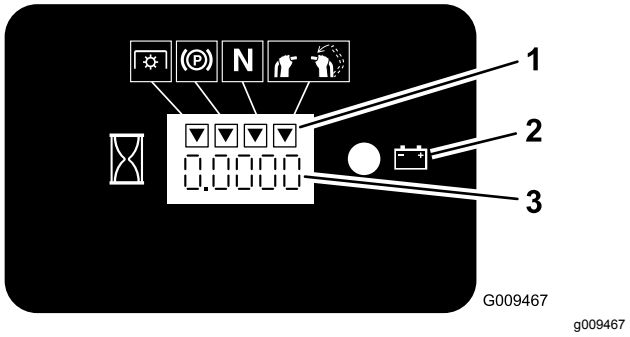

Figur 6

1. Sikkerhetssperresymboler
2. Batterilys
3. Timeteller

Drivstoffmåler

Drivstoffmåleren er plassert øverst, midt på tanken (Figur 5).

Sikkerhetssperreindikatorer

Symboler på timetelleren indikerer med et svart triangel at sperrekomponentene er i riktig posisjon (Figur 6).

Batteriindikatorlys

Hvis tenningsnøkkelen er vendt til PÅ-posisjon i noen få sekunder, vil batterispenningen vises i området der klokkeslettet vanligvis vises.

Batterilyset slår seg på når tenningen er slått på og når ladenivået er under riktig bruksnivå (Figur 6).

Gasskontroll

Gasskontrollen kan varieres mellom HURTIG og SAKTE.

Choke

Bruk choken til å starte en kald motor.

Knivkontrollbryter (kraftuttak)

Bruk knivkontrollbryteren (kraftuttaket) til å aktivere den elektriske clutchen til å drive gressklipperknivene med en bevegelseskontrollspak i midtstilt, ulåst stilling (Figur 5). Dra bryteren opp for å aktivere knivene og slipp. For å deaktivere knivene dytter du knivkontrollbryteren (kraftuttak) ned eller beveger eller frigir bevegelseskontrollspakene til NØYTRAL, LÅST stilling.

Tenningsbryter

Bruk tenningsbryteren til å starte gressklippermotoren (Figur 5). Bryteren har tre stillinger: AV, KJØR og START.

Bevegelseskontrollspaker

Bevegelseskontrollspakene brukes til å kjøre maskinen fremover, rygge og svinge i alle retninger.

Drivstoffavstengingsventil

Lukk drivstoffavstengingsventilen (plassert bak operatørputen på høyre side av drivstofftanken) når du transporterer eller lagrer gressklipperen.

Tilbehør

Et utvalg av Toro-godkjent tilbehør som kan brukes sammen med maskinen for å forbedre og utvide dens funksjoner er tilgjengelig. Ta kontakt med din autoriserte serviceforhandler, eller gå til www.Toro.com for å få en liste over godkjent tilbehør og utstyr.

Spesifikasjoner

Merk: Spesifikasjoner og konstruksjon kan forandres uten varsel.

Modell 74534TE

Klippebredde	91 cm
Bredde med avleder ned	131 cm
Lengde med plattform ned	188 cm
Lengde med oppreist plattform	155 cm
Høyde	122 cm
Vekt	343 kg

Modell 74536TE

Klippebredde	102 cm
Bredde med avleder ned	142 cm
Lengde med plattform ned	178 cm
Lengde med oppreist plattform	145 cm
Høyde	122 cm
Vekt	351 kg

Bruk

Sikkerhet først

Les nøye alle sikkerhetsinstrukser og merker i avsnittet om sikkerhet. Kunnskap om dette kan forhindre personskader.

⚠ FORSIKTIG

Denne maskinen har en lydstyrke på over 85 dBA ved operatørens øre og kan føre til hørselsskade hvis du utsettes for denne lydstyrken i lengre perioder.

Bruk hørselsvern når du bruker denne maskinen.

Bruk beskyttelsesutstyr til øyne, ører og føtter.

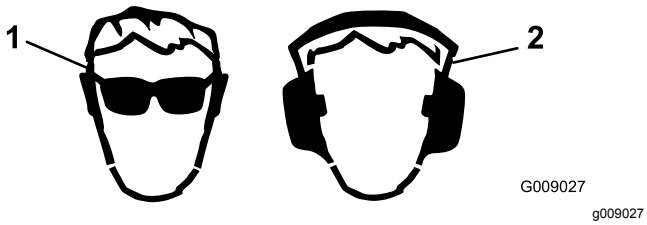

Figur 7

1. Bruk vernebriller.
2. Bruk hørselsvern.

Fylle drivstoff

- For best resultat bør du kun bruke ren, fersk (mindre enn 30 dager gammel) og blyfri bensin med oktankvalitet på 87 eller høyere (vurderingsmetode (R+M)/2).
- **Etanol**: Bensin med opptil 10 % etanol (alkohol-bensin) eller 15 % MTBE (metyltertiærbutyleter) i volum er akseptabelt. Etanol og MTBE er ikke det samme. Bensin med 15 % etanol (E15) i volum er ikke godkjent for bruk. **Ikke bruk bensin som inneholder mer enn 10 % etanol i volum**, som f.eks. E15 (inneholder 15 % etanol), E20 (inneholder 20 % etanol) eller E85 (inneholder opptil 85 % etanol). Bruk av bensin som ikke er godkjent kan forårsake problemer og/eller motorskade som kanskje ikke dekkes av garanti.
- **Ikke** bruk metanolholdig bensin.
- **Ikke** oppbevar drivstoff i drivstofftanken eller i drivstoffbeholdere over vinteren, med mindre du bruker drivstoffstabilisator.
- **Ikke** bland olje i drivstoffet.

⚠ FARE

Bensin er meget brannfarlig, og under visse forhold svært eksplosiv. Brann eller eksplosjon forårsaket av bensin kan påføre deg og andre brannskader samt ødelegge eiendom.

- **Fyll opp drivstofftanken utendørs på et åpent område når motoren er nedkjølt. Tørk opp eventuelt bensinsøl.**
- **Fyll aldri på drivstofftanken inni en lukket tilhenger.**
- **Tanken må ikke fylles helt opp. Fyll bensin på tanken helt til nivået er 6 til 13 mm under bunnen av påfyllingshalsen. Tomrommet i tanken gir bensinen plass til å utvide seg.**
- **Røyk aldri mens du håndterer bensin, og hold deg unna åpen ild eller steder der bensingassen kan antennes av gnister.**
- **Bensin må oppbevares på en godkjent kanne, utenfor barns rekkevidde. Kjøp aldri mer bensin enn til 30 dagers forbruk.**
- **Ikke bruk uten at hele eksossystemet er på plass og i korrekt arbeidstilstand.**

⚠ FARE

Under enkelte forhold ved fylling av drivstoff kan statisk elektrisitet utløses og føre til at gnister antenner bensindamp. Brann eller eksplosjon forårsaket av bensin kan påføre deg og andre brannskader samt ødelegge eiendom.

- **Sett alltid bensinkannen på bakken i god avstand fra kjøretøyet før du fyller bensin.**
- **Ikke fyll opp bensinkannen inne i et kjøretøy eller på en lastebil eller tilhenger, fordi tepper eller presenninger kan isolere kannen og hemme utladning av eventuell statisk elektrisitet.**
- **Når dette lar seg gjøre, skal drivstoffdrevet utstyr tas ut av lastebilen eller tilhengeren og fylles med drivstoff mens hjulene står på bakken.**
- **Hvis dette ikke lar seg gjøre, og maskinen må fylles med drivstoff mens den står på en lastebil eller tilhenger, bør du bruke en kanne til å fylle bensin i stedet for å fylle direkte fra pumpen.**
- **Hvis du må fylle bensin direkte fra dysen på en drivstoffpumpe, skal dysen hele tiden være i kontakt med kanten på drivstofftanken eller kannens åpning, helt til påfyllingen er fullført.**

⚠ ADVARSEL

Bensin kan føre til skader eller dødsfall hvis den svelges. Hvis du utsettes for damp fra drivstoff over lengre tid, kan dette føre til alvorlig skade og sykdom.

- **Unngå innånding av damp fra drivstoff over lengre tid.**
- **Hold ansiktet unna dyse og drivstofftank og åpningen til flasken med kondisjonsmiddelet.**
- **Unngå kontakt med huden, skyll bort ev. søl med såpe og vann.**

Bruke stabiliserings-/kondisjoneringsmiddel

Bruk et stabiliserings-/kondisjoneringsmiddel i maskinen for å oppnå følgende fordeler:

- Holder bensinen fersk i en lagringsperiode på opptil 90 dager. For lengre lagringsperioder må drivstofftanken tømmes.
- Renser motoren mens den går
- Forhindrer at det dannes gummiliknende avleiringer i drivstoffsystemet som forårsaker startvansker

Viktig: **Ikke bruk tilsettingsmidler som inneholder metanol eller etanol i drivstoffet.**

Bland riktig mengde stabiliserings-/kondisjoneringsmiddel i bensinen.

Merk: Stabiliserings-/kondisjoneringsmidler er mest effektive når de blandes med fersk bensin. Bruk stabiliseringsmiddel i bensinen til enhver tid for å beskytte mot lakkavleiringer i drivstoffsystemet.

Fylle tanken

1. Parker maskinen på en jevn flate.
2. Stans motoren, og sett på parkeringsbremsen.
3. Rengjør rundt lokket på drivstofftanken og ta det av.
4. Fyll drivstoff på tanken til nivået når opp til bunnen av påfyllingshalsen.

   Merk: Drivstofftanken må ikke fylles helt opp. Dette tomrommet i tanken gir bensinen plass til å utvide seg.
5. Fest drivstofftanklokket ordentlig. Tørk opp eventuelt bensinsøl.

Kontrollere motoroljenivået

Før du starter motoren og bruker maskinen, må du sjekke oljenivået i veivhuset. Se Kontrollere motoroljenivået (side 36).

Kjøre inn et nytt kjøretøy

Nye motorer trenger tid til å utvikle full styrke. Klippeenheter og drivverk har høyere friksjon når de er nye, som fører til ekstra belastning på motoren. Beregn 40 til 50 timers innkjøringstid slik at nye maskiner kan utvikle full styrke og best mulig ytelse.

Bruke parkeringsbremsen

Parkeringsbremsen må alltid settes på når du stopper eller forlater maskinen. Kontroller at parkeringsbremsen fungerer som den skal før hvert bruk.

Hvis parkeringsbremsen ikke holder maskinen sikkert på plass, må den justeres. Se Justere bremsene (side 47).

⚠ FORSIKTIG

Barn og andre personer kan skades hvis de flytter på seg eller prøver å kjøre maskinen uten oppsyn.

Ta alltid ut tenningsnøkkelen og sett på parkeringsbremsen når du forlater maskinen.

Sette på parkeringsbremsen

Trekk parkeringsbremsespaken bakover for å AKTIVERE den (Figur 8).

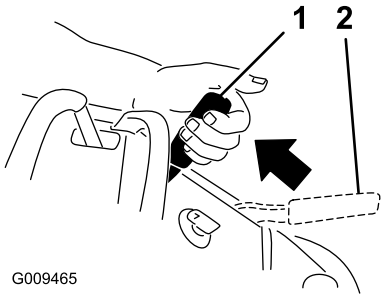

g009465

Figur 8

1. Parkeringsbrems tilkoblet
2. Parkeringsbrems frigjort

Frigjøre parkeringsbremsen

Skyv parkeringsbremsespaken forover (Figur 8).

Bruke gressklipperens knivkontrollbryter (kraftuttak)

Knivkontrollbryteren (kraftuttaket) brukes sammen med høyre bevegelseskontrollspak for å koble gressklipperknivene til og fra.

Koble til gressklipperknivene (kraftuttaket)

1. Sett høyre bevegelseskontrollspak til midtstilt, ulåst stilling for å koble til gressklipperknivene.
2. Dra knivkontrollbryteren (kraftuttaket) opp og slipp den mens du holder nede den høyre bevegelseskontrollspaken i midtstilt, ulåst stilling.

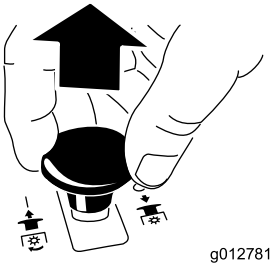

g012781

Figur 9

Koble fra gressklipperknivene (kraftuttaket)

Her følger to alternativer for å koble fra gressklipperknivene:

- Skyv knivkontrollbryteren (kraftuttaket) ned til AV (Figur 10).

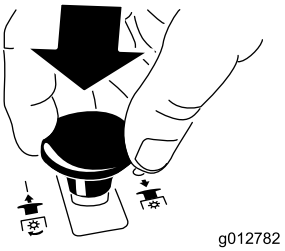

g012782

Figur 10

- Flytt bevegelseskontrollspakene til FRI, og flytt høyre bevegelseskontrollspaken til NØYTRAL, LÅST posisjon (Figur 11).

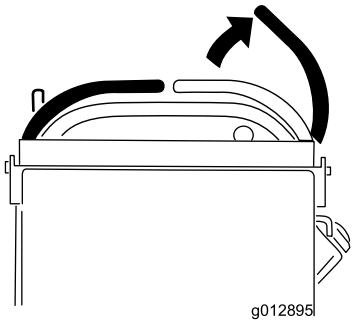

g012895

Figur 11

Bruke gassen

Gasskontrollen beveger seg mellom stillingene HURTIG og SAKTE (Figur 12).

Bruk alltid HURTIG-stillingen når du aktiverer gressklipperknivene med knivkontrollbryteren (kraftuttaket).

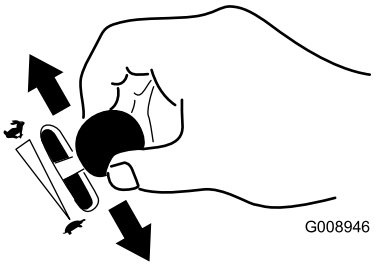

g008946

Figur 12

Bruke choken

Bruk choken til å starte en kald motor.

1. Hvis motoren er kald, bruk choken til å starte motoren.
2. Dra opp chokeknappen for å koble til choken før du bruker tenningsbryteren (Figur 13).
3. Dra ned chokeknotten for å koble choken fra når motoren har startet (Figur 13).

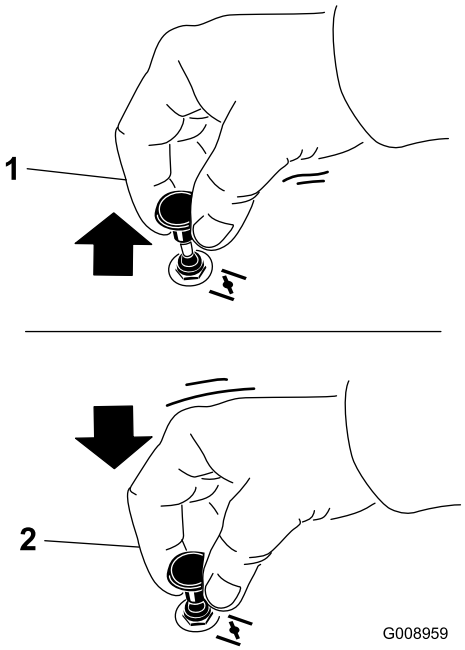

g008959

Figur 13

1. På-stilling
2. Av-stilling

Bruke tenningsbryteren

Viktig: **Ikke hold tenningsnøkkelen vridd rundt i mer enn fem sekunder om gangen. Hvis motoren ikke vil starte, vent 15 sekunder mellom startforsøkene. Hvis du ikke følger disse instruksjonene, kan startmotoren bli ødelagt.**

Merk: Det kan hende du må gjenta syklusen for å starte motoren når du starter den første gang etter at du har fylt et fullstendig tomt drivstoffsystem med drivstoff.

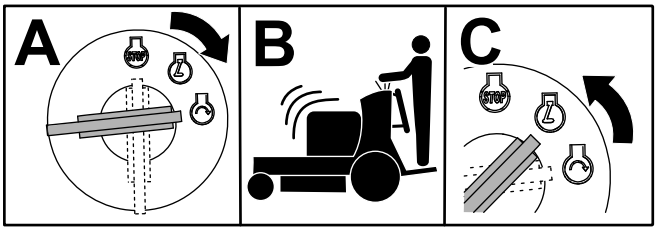

G031239
g031239

Figur 14

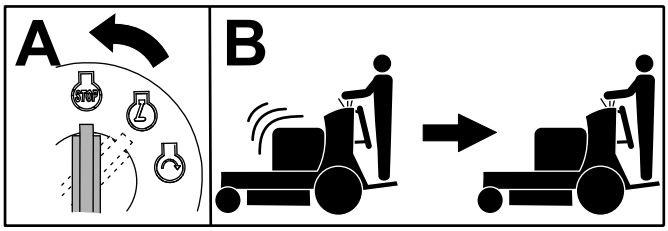

G031281
g031281

Figur 15

Bruke drivstoffavstengingsventilen

Drivstoffavstengingsventilen er plassert bak høyre side av operatørputen.

Lukk bensinkranen ved transport, vedlikehold og oppbevaring (Figur 16).

Pass på at drivstoffavstengingsventilen er åpen når du starter motoren.

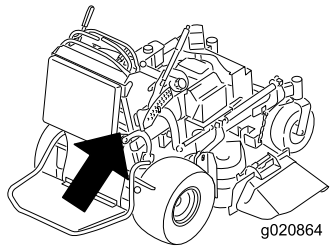

g020864

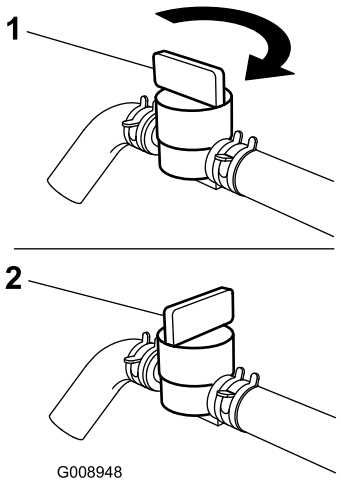

G008948

g008948

Figur 16

1. På-stilling
2. Av-stilling

Starte og stoppe motoren

Starte motoren

Viktig: **Ikke hold tenningsnøkkelen vridd rundt i mer enn fem sekunder om gangen. Hvis motoren ikke vil starte, vent 15 sekunder mellom startforsøkene. Hvis du ikke følger disse instruksjonene, kan startmotoren bli ødelagt.**

Merk: En varm motor trenger kanskje ikke choke.

Merk: Det kan hende du må gjenta syklusen for å starte motoren når du starter den første gang etter at du har fylt et fullstendig tomt drivstoffsystem med drivstoff.

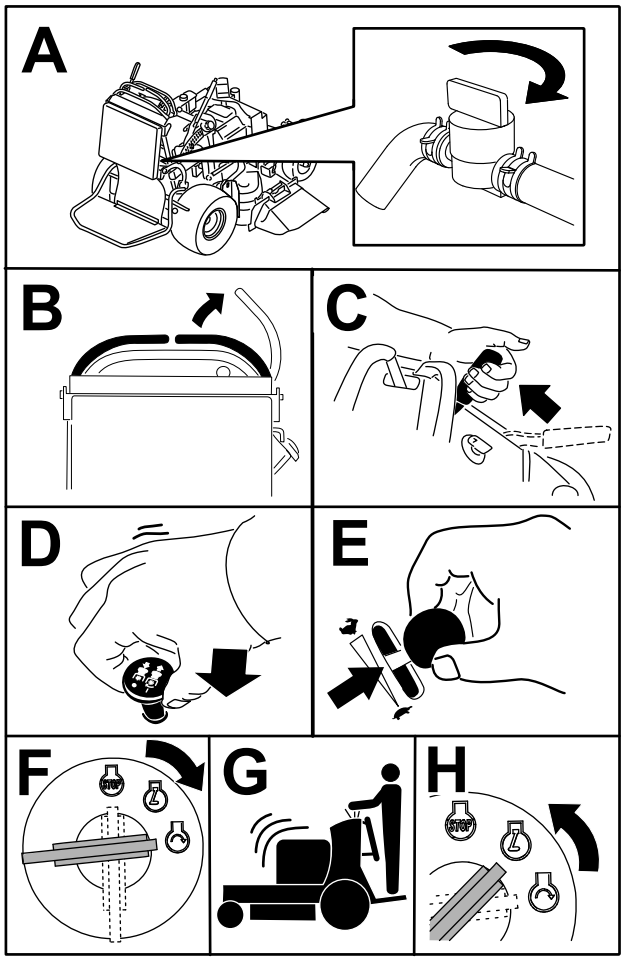

Figur 17

Stoppe motoren

⚠ FORSIKTIG

Barn og andre personer kan skades hvis de flytter på seg eller prøver å kjøre plentraktoren uten oppsyn.

Ta alltid ut tenningsnøkkelen og sett på parkeringsbremsen når du forlater maskinen, selv om det gjelder bare noen få minutter.

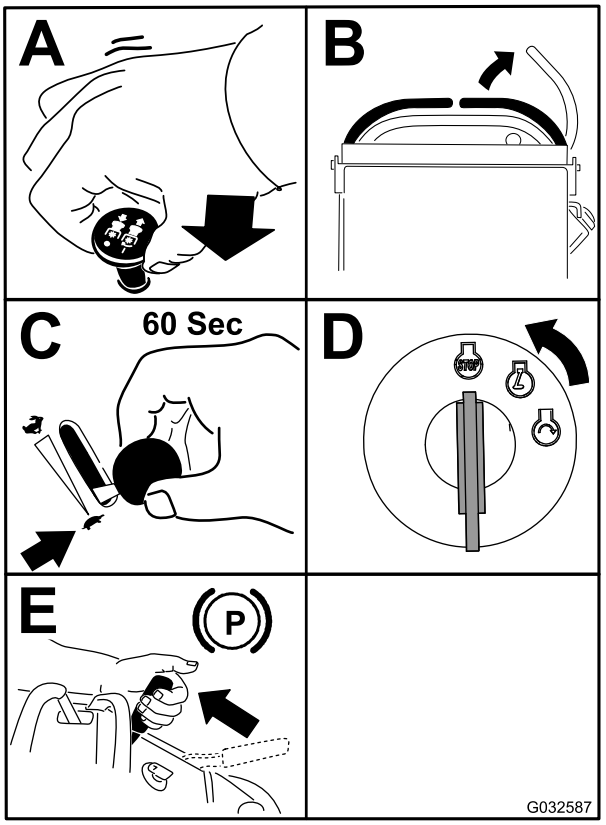

Figur 18

Viktig: **Kontroller at drivstoffavstengingsventilen er stengt før du transporterer eller lagrer maskinen, da det kan oppstå drivstofflekkasje. Før du oppbevarer maskinen, dra ledningen ut av tennpluggen(e) for å hindre at den starter ved et uhell.**

Bruke sikkerhetssperresystemet

⚠ FORSIKTIG

Hvis sikkerhetssperrebryterne blir frakoblet eller skadet, kan det hende at maskinen virker på en uventet måte som forårsaker personskader.

- **Ikke rør sperrebryterne.**
- **Sjekk sperrebryterne daglig, og bytt ut ødelagte brytere før du bruker maskinen.**

Forstå sikkerhetssperresystemet

Sikkerhetssperresystemet er konstruert slik at det forhindrer gressklipperknivene i å rotere hvis én av følgende oppstår:

- Du setter høyre bevegelseskontrollspak til midtstilt, ulåst stilling.
- Knivkontrollbryteren (kraftoverføring) er innkoblet.

  Sikkerhetssperresystemet er konstruert slik at det stopper gressklipperknivene hvis du beveger eller frigjør høyre bevegelseskontrollspak inn i NØYTRAL, LÅST stilling.

  Timetelleren har symboler som varsler deg når sperrekomponenten er i riktig stilling. Når komponenten er i riktig stilling, lyser et triangel opp i tilsvarende felt.

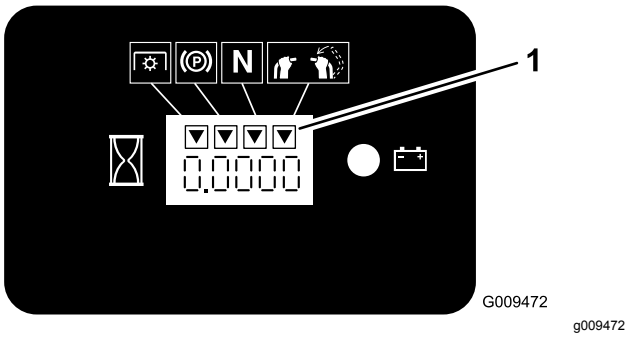

Figur 19

1. Triangler lyser opp når sperrekomponentene er i riktig stilling.

Teste sikkerhetssperresystemet

Serviceintervall: For hver bruk eller daglig

Sikkerhetssperresystemet må testes hver gang maskinen skal brukes.

Merk: Hvis systemet ikke fungerer slik som beskrevet nedenunder, må du be et autorisert forhandlerverksted om å reparere det omgående.

1. Start motoren. Se Starte motoren (side 21).
2. Sett på parkeringsbremsen.
3. Sett høyre bevegelseskontrollspak til midtstilt, ulåst stilling.

   Merk: Knivene skal ikke rotere.
4. Flytt bevegelseskontrollspakene forover.

   Merk: Motoren skal nå stoppe.
5. Start motoren og frigjør parkeringsbremsen.
6. Sett høyre bevegelseskontrollspak til midtstilt, ulåst stilling.
7. Fortsett å holde høyre bevegelseskontrollspak i midtstilling (ulåst stilling), dra opp knivkontrollbryteren (kraftuttaket) og frigjør.

   Merk: Clutchen skal koble seg til, og gressklipperknivene skal rotere.
8. Flytt eller frigjør høyre bevegelseskontrollspak til nøytral, låst stilling.

   Merk: Knivene skal stoppe å rotere, og motoren skal fortsette å gå.
9. Skyv knivkontrollbryteren ned, og sett høyre bevegelseskontrollspak til midtstilt, ulåst stilling.
10. Fortsett å holde høyre bevegelseskontrollspak i midtstilling (ulåst stilling), dra opp knivkontrollbryteren (kraftuttaket) og frigjør.

    Merk: Clutchen skal kobles til, og gressklipperknivene skal rotere.
11. Skyv knivkontrollbryteren (kraftuttaket) ned til Av.

    Merk: Knivene skal slutte å rotere.
12. Mens motoren går, dra knivkontrollbryteren (kraftuttaket) opp og frigjør den uten å holde den høyre bevegelseskontrollspaken i midtstilling (ulåst stilling).

    Merk: Knivene skal ikke rotere.

⚠ ADVARSEL

Førerplattformen er tung og kan forårsake skader ved senking og heving. Senk og hev operatørens plattform forsiktig, da plutselig fall kan påføre deg skade.

- **Plasser ikke hendene eller fingrene i plattformtappområdet ved senking eller heving av førerplattformen.**
- **Pass på at plattformen støttes når du drar låsestiften ut.**
- **Kontroller at låsen sikrer plattformen når den løftes opp. Dra den tett opp mot puten slik at låsestiften sitter fast.**
- **Hold andre på avstand når du hever eller senker plattformen.**

Bruke plattformen

Du kan bruke maskinen med plattformen i hevet eller senket stilling. Hvilken stilling som skal brukes, er opp til deg.

Bruke maskinen med oppreist plattform

Kjør maskinen med oppreist plattform under følgende forhold:

- Du klipper i nærheten av kanter
- Du klipper små områder der maskinen er for stor
- Du klipper områder med lave, fremskytende grener eller hindre
- Du laster maskinen for transport
- Du kjører opp bakker

For å heve plattformen drar du baksiden av plattformen opp slik at låsestiften og knotten låser den på plass. Dra den tett opp mot puten slik at låsestiften sitter fast.

Bruke maskinen med plattformen ned

Kjør maskinen med senket plattform under følgende forhold:

- Du klipper de fleste områder
- Kjøre på tvers av bakker
- Du kjører ned bakker

For å senke plattformen skyver du plattformen fremover mot puten for å frigjøre presset på låsestiften, deretter drar du ut knotten og senker plattformen (Figur 20).

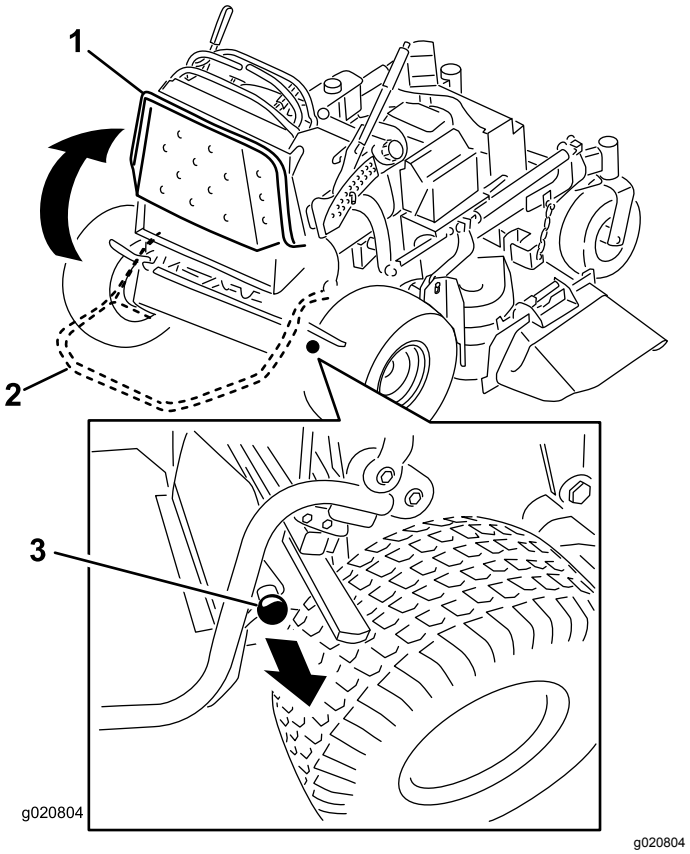

Figur 20

1. Oppreist plattform
2. Plattform ned
3. Trekk knotten ut for å frigjøre plattformen.

Kjøre forover eller i revers

Gasskontrollen regulerer omdreiningstallet (o/min – omdreininger per minutt). Sett gasskontrollen i HURTIG-stillingen for best ytelse. Arbeid alltid med maksimal gass når du klipper gress.

⚠ FORSIKTIG

Maskinen kan rotere svært hurtig, og du kan miste kontroll over maskinen og skade både deg og maskinen.

Reduser hastigheten før du foretar skarpe svinger.

Kjøre fremover

1. Frigjør parkeringsbremsen, se Frigjøre parkeringsbremsen (side 18).
2. Sett høyre bevegelseskontrollspak til midtstilt, ulåst stilling.

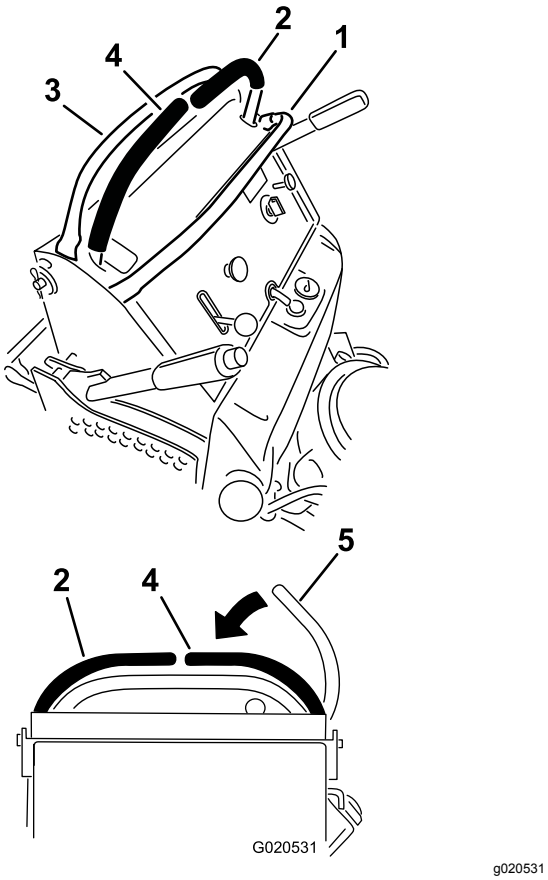

Figur 21

1. Frontstang
2. Venstre kontrollspak
3. Bakstang
4. Høyre kontrollspak
5. Høyre kontrollspak i NØYTRAL, LÅST stilling

3. For å gå fremover beveger du hastighetskontrollspaken til ønsket hastighet.
4. Skyv bevegelseskontrollspakene langsomt fremover (Figur 22).

   Merk: Motoren stanser dersom en bevegelseskontrollspak beveges når parkeringsbremsen er på.

   Merk: Jo lengre du beveger trekkontrollspakene i en av retningene, desto raskere beveger maskinen seg i den retningen.

   Merk: Sett bevegelseskontrollspakene tilbake til FRI for å stanse.

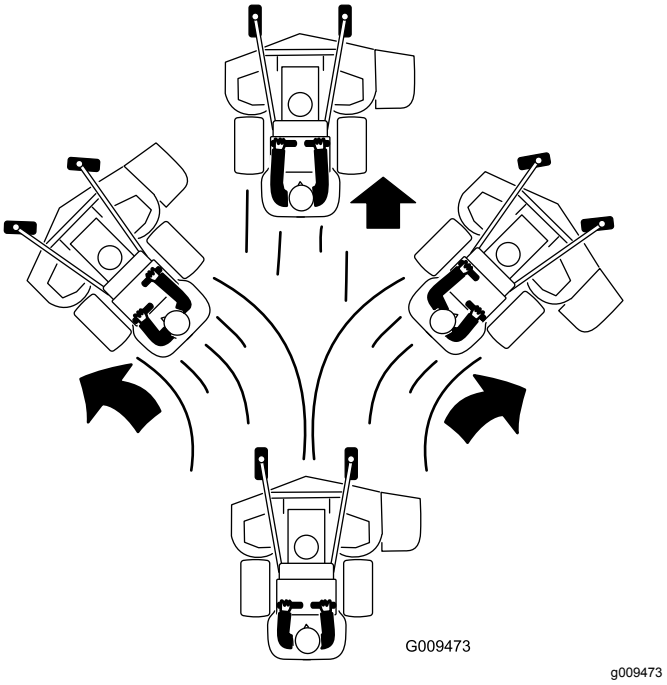

Figur 22

Kjøre bakover

1. Sett høyre bevegelseskontrollspak til midtstilt, ulåst stilling.
2. Dra bevegelseskontrollspakene langsomt bakover (Figur 23).

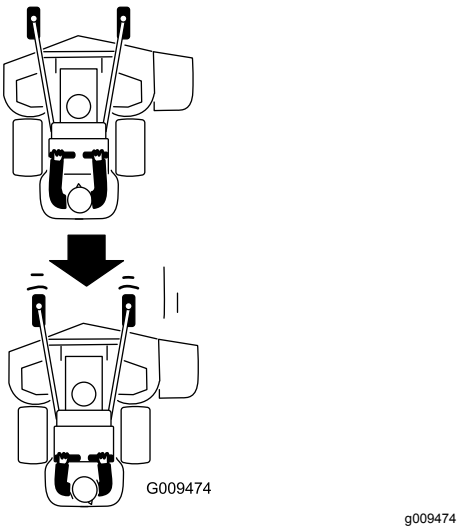

Figur 23

Stoppe maskinen

Når du vil stoppe maskinen, setter du bevegelseskontrollspakene i FRI, flytter høyre bevegelseskontrollspak til NØYTRAL, LÅST STILLING, kobler ut kraftuttaket og dreier tenningsnøkkelen til stillingen AV.

Sett alltid på parkeringsbremsen når du forlater maskinen, se Sette på parkeringsbremsen (side 18). Ta nøkkelen ut av tenningsbryteren.

⚠ FORSIKTIG

Barn og andre personer kan skades hvis de flytter på eller prøver å kjøre maskinen.

Ta alltid ut tenningsnøkkelen og sett på parkeringsbremsen når du forlater maskinen.

Skyve maskinen for hånd

Omløpsventilene gjør det mulig å skyve maskinen for hånd uten at motoren er i gang.

Viktig: **Skyv alltid maskinen for hånd. Tau aldri maskinen, da dette kan føre til skade på hydraulikken.**

1. Koble fra kraftuttaket, flytt bevegelseskontrollspakene til NØYTRAL LÅSESTILLING og bruk parkeringsbremsen.
2. Senk klippeenheten til den laveste klippehøyden.

   Merk: Dette vil gi tilgang til omløpsventilene.
3. Åpne omløpsventilen på begge pumpene ved å vri dem mot klokken én til to ganger (Figur 24).

   Merk: Dette får hydraulikkvæsken til å passere gjennom pumpene, og hjulene til å rulle.

   Merk: Roter omløpsventilene maksimum to ganger slik at ventilen ikke faller ut av skroget og forårsaker væskelekkasje.

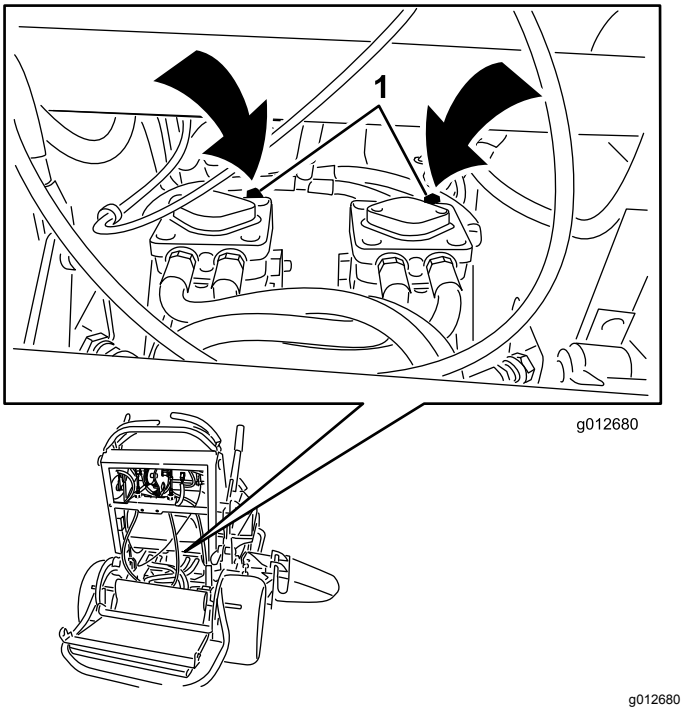

Figur 24

1. Omløpsventil for pumpe

4. Frigjør parkeringsbremsen.
5. Skyv maskinen til ønsket sted.
6. Sett på parkeringsbremsen.
7. Lukk omløpsventilene, men ikke fest dem for hardt.
8. Stram ventilene til 12 til 15 N N·m.

   Viktig: **Start eller bruk ikke maskinen med åpne omløpsventiler. Dette kan forårsake skade på systemet.**

Transportere maskinen

Bruk en kraftig tilhenger eller lastebil for å transportere maskinen. Sikre at tilhengeren eller lastebilen har alle nødvendige bremser, lys og markeringer som kreves ved lov. Les alle sikkerhetsinstruksjonene nøye.

1. Hev maskinens plattform før du kjører den opp på tilhengeren eller lastebilen.
2. Hvis du bruker en tilhenger, koble den til tauekjøretøyet og sett på sikkerhetskjettingene.
3. Koble til tilhengerbremsene, hvis aktuelt.
4. Last maskinen på tilhengeren eller lastebilen.
5. Stopp motoren, ta ut nøkkelen, sett på bremsen og lukk drivstoffventilen.
6. Bruk metallbindeløkkene på maskinen for å feste maskinen sikkert til tilhengeren eller lastebilen med remmer, kjettinger, vaier eller tau (Figur 25).

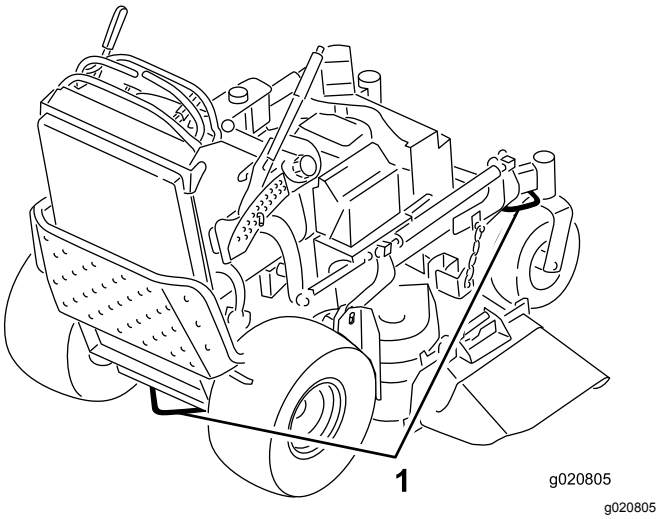

Figur 25

1. Bindeløkker på trekkenheten

Laste maskinen

Vær svært forsiktig når du laster på eller av maskinen på en tilhenger eller lastebil. Bruk en rampe som er bredere enn maskinen for denne prosedyren. Rygg maskinen opp rampen, og skyv den fremover ned rampen (Figur 26).

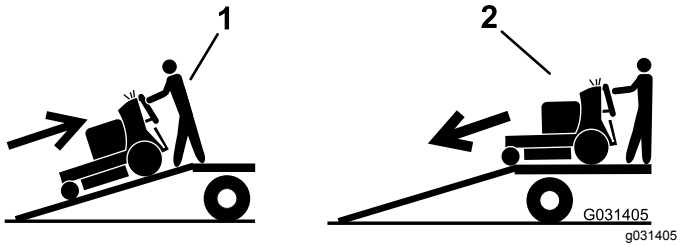

Figur 26

1. Rygg maskinen opp på rampen.
2. Skyv maskinen ned fra rampen.

Viktig: **Ikke bruk smale individuelle ramper for hver side av maskinen.**

Sikre at rampen er lang nok, slik at vinkelen med bakken ikke overskrider 15 grader (Figur 27). På flatt underlag krever dette at rampen er minst fire ganger så lang som høyden til tilhengeren eller lasteplanet i forhold til bakken. En brattere vinkel kan forårsake at deler på maskinen setter seg fast mens maskinen beveges fra rampen til tilhengeren eller lastebilen. Brattere vinkler kan også føre til at maskinen velter eller mister kontrollen. Hvis du laster maskinen i nærheten av en skråning, plasser tilhengeren eller lastebilen nedover skråningen og rampen oppover. På denne måten minimeres rampevinkelen.

⚠ ADVARSEL

Lasting av maskinen på en tilhenger eller lastebil øker muligheten for at den velter og kan føre til alvorlig skader eller dødsulykker.

- **Vær svært forsiktig når du kjører maskinen på en rampe.**
- **Bruk en rampe med full bredde. Ikke bruk individuelle ramper for hver side av maskinen.**
- **Ikke overgå en 15 graders vinkel mellom rampen og bakken eller mellom rampen og tilhengeren eller lastbilen.**
- **Påse at rampen er minst 4 ganger så lang som høyden til tilhengeren eller lasteplanet i forhold til bakken. Dette sikrer at rampevinkelen ikke overskrider 15 grader på flatt underlag.**
- **Rygg maskinen opp rampene, og skyv den forover ned rampene.**
- **Unngå plutselig akselerasjon eller bremsing mens du kjører maskinen på en rampe da det kan føre til tap av kontroll eller en situasjon der maskinen velter.**

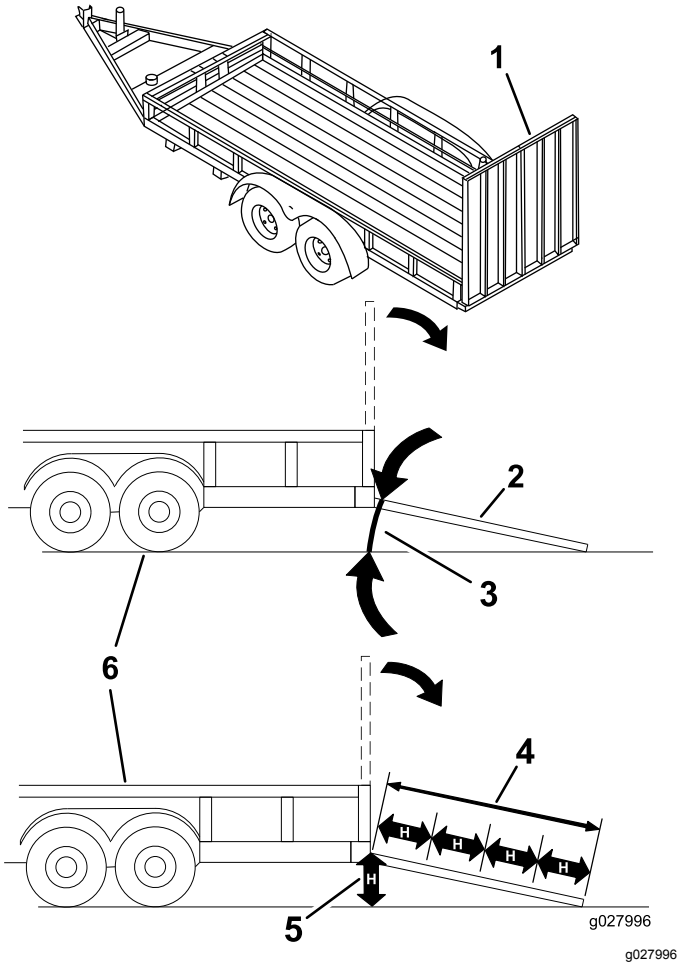

Figur 27

1. Rampe med full bredde i oppbevaringsposisjon
2. Rampe med full bredde i oppbevaringsposisjon sett fra siden
3. Ikke større enn 15 grader
4. Rampen er minst 4 ganger så lang som høyden til tilhengeren eller lasteplanet i forhold til bakken.
5. H = høyden på tilhengeren eller lasteplanet i forhold til bakken
6. Lastebil

Sideutslipp eller oppmaling

Gressklipperen har en gressavleder med hengsler som sprer det klipte gresset ut fra siden og ned mot bakken.

⚠ FARE

Hvis ikke gressavlederen, utslippsdekselet eller hele gressoppsamleren sitter på plass, vil du selv eller andre risikere å komme i kontakt med kniven eller gjenstander som slynges opp i luften. Kontakt med gressklipperkniver som roterer og gjenstander som slynges opp i luften, kan føre til at noen blir alvorlig skadet eller drept.

- **Ikke fjern gressavlederen fra gressklipperen fordi gressavlederen leder materiale ned mot bakken. Hvis gressavlederen blir skadet, må den skiftes ut omgående.**
- **Hold hender og føtter borte fra undersiden av gressklipperen.**
- **Ikke prøv å tømme utløpsområdet eller gressklipperknivene før du har frigjort bøylen og slått av kraftuttaket. Vri tenningsnøkkelen til AV-stillingen. Ta også ut nøkkelen og koble ledningen(e) fra tennpluggen(e).**

Justere klippehøyden

Klippehøyden kan justeres fra 25 til 127 mm i trinn på 6 mm.

1. Sett klippehøydespaken til transportposisjon (helt opp).
2. Drei pinnen 90 grader og ta den ut av klippehøydebraketten.
3. Velg det hullet i klippehøydebraketten som svarer til ønsket klippehøyde, og sett inn pinnen (Figur 28).
4. Skyv knappen til toppen og senk klippehøydespaken til stiften (Figur 28).

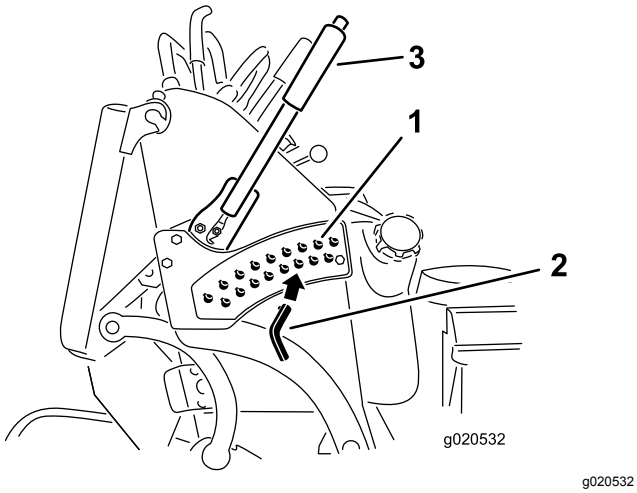

Figur 28

1. Klippehøydehull
2. Klippehøydestang
3. Klippehøydespak

Justere utløpsskjermen

Du kan justere gressklipperens utslippsflyt for forskjellige typer klippeforhold. Plasser kamlåsen og skjermen så de gir den beste klippekvaliteten.

1. Koble fra kraftuttaket, flytt bevegelseskontrollspakene til NØYTRAL, LÅST stilling og sett parkeringsbremsen på.
2. Før du forlater førerplassen må du stanse motoren, ta ut nøkkelen og vente til alle bevegelige deler står stille.
3. For å justere skjermen, løsner du mutteren (Figur 29).
4. Juster skjermen og mutteren i sporet til ønsket utslippsflyt, og stram mutteren.

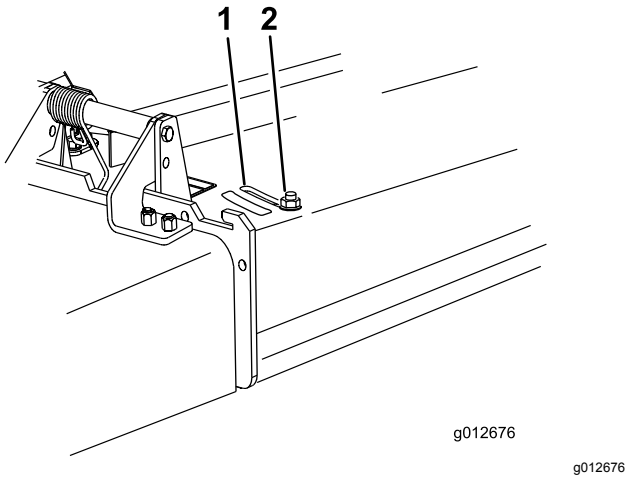

Figur 29

1. Slisse
2. Mutter

Plassere utløpsskjermen

Følgende figurer er kun for anbefalt bruk. Justeringene varierer etter gresstype, fuktinnhold og høyde på gresset.

Merk: Hvis motorkraften trekker ned og gressklipperens bakkehastighet er den samme kan du åpne skjermen.

Stilling A

Dette er full, bakre stilling (se Figur 30). Bruk denne stillingen for følgende:

- Under klippeforhold med kort, lett gress
- Under tørre forhold
- Mindre avklippet gress
- Driver gressrestene lengre vekk fra gressklipperen

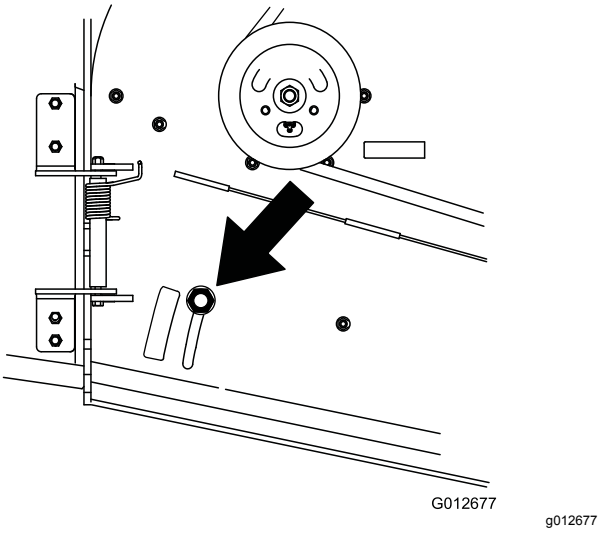

Figur 30

Stilling B

Bruk denne stillingen ved oppsamling (Figur 31).

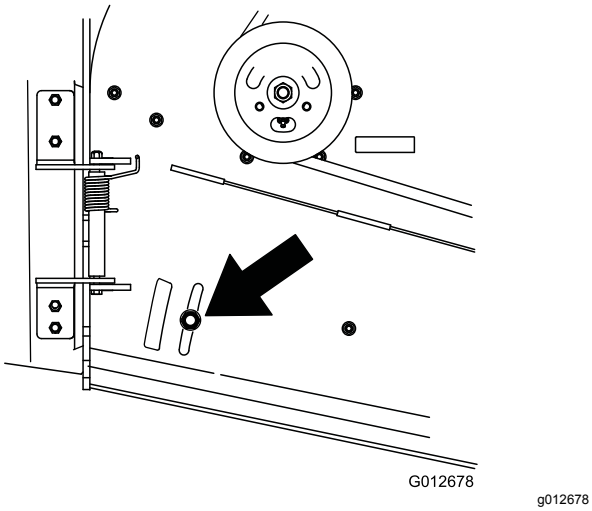

Figur 31

Stilling C

Dette er full, åpen stilling (Figur 32). Bruk denne stillingen for følgende:

- Under klippeforhold med høyt, tett gress
- Under våte forhold
- Reduserer motorens strømforbruk
- Muliggjør høyere bakkehastighet under vanskelige forhold

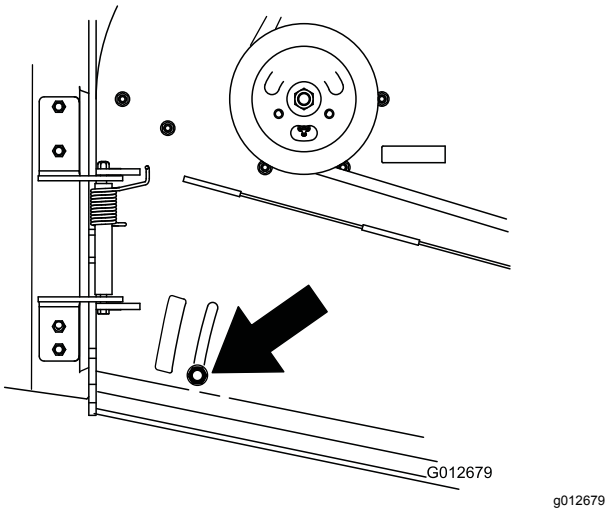

Figur 32

Bruke motvekt

- Montere vekter for å forbedre håndtering, balanse og ytelse.
- Du kan legge til eller fjerne vekter for optimal ytelse under ulike klippeforhold og etter egne preferanser.
- Legg til eller fjern én om gangen til du oppnår ønsket håndtering og balanse.

Merk: Kontakt et autorisert forhandlerverksted for å bestille vekter.

⚠ ADVARSEL

Store vektforandringer kan påvirke håndteringen og bruken av maskinen. Dette kan medføre alvorlige skader for deg eller andre.

- **Foreta kun små vektjusteringer om gangen.**
- **Vurder gressklipperen etter hver vektforandring for å sikre at maskinen er trygg å bruke.**

Vedlikehold

Merk: Angi hva som er høyre og venstre side på maskinen ved å stå i normal arbeidsstilling.

Anbefalt vedlikeholdsplan

Vedlikeholdsintervall	Vedlikeholdsprosedyre
Etter de 8 første timene	• Skift motoroljen. • Kontrollere nivået på hydraulikkoljen. • Skift hydraulikkfilteret.
For hver bruk eller daglig	• Sjekk sikkerhetssperresystemet. • Sjekk motoroljenivået. • Rengjør luftinntaksskjermen. • Kontroller bremsene. • Undersøk knivene. • Rengjør klippeenheten.
Hver 25. driftstime	• Rengjør skumluftfilteret.
Hver 50. driftstime	• Smør klippeenhetens lederullarmer (oftere under skitne og støvete arbeidsforhold). • Smør forbindelsesledd for løfting (oftere under skitne og støvete arbeidsforhold). • Rengjør papirelementet i luftrenseren. • Kontroller gnistfangeren (hvis utstyrt med dette). • Kontroller trykket i dekkene. • Kontrollere nivået på hydraulikkoljen.
Hver 100. driftstime	• Skift motoroljen (oftere under skitne og støvete forhold). • Kontroller, rengjør og juster tennpluggen. • Kontroller batteriet. • Kontroller den elektriske clutchen. • Kontroller og rengjør motorens kjøleribber og deksler. • Kontroller pumpedrivremmen. • Kontroller klipperemmen(e). • Kontroller pumpedrivremmen. • Kontroller hydraulikkslangene.
Hver 200. driftstime	• Bytt ut papirluftfilteret. • Skift motoroljefilteret (oftere under skitne og støvete forhold).
Hver 250. driftstime	• Skift hydraulikkvæsken når du benytter Mobil® 1-olje.
Hver 300. driftstime	• Kontroller og juster ventilklaringen. Dra til et autorisert forhandlerverksted.
Hver 500. driftstime	• Juster styrehjulslageret. • Skift hydraulikkvæsken når du benytter Toro® HYPR-OIL™ 500-hydraulikkvæske. • Skift hydraulikkfilteret.
Før lagring	• Lakker avskallede overflater. • Utfør alle vedlikeholdsprosedyrene nevnt ovenfor før oppbevaring.
Årlig	• Smør de fremre styresvingarmene (oftere ved bruk i støvete eller skitne omgivelser). • Smør styrehjulnavene. • Bytt ut drivstoffilteret.

Viktig: **Se eierhåndboken for motoren for mer informasjon om vedlikeholdsprosedyrer.**

⚠ FORSIKTIG

Dersom du lar nøkkelen stå i tenningsbryteren, kan noen utilsiktet starte motoren, noe som kan påføre deg eller andre personer alvorlige skader.

Ta nøkkelen ut av tenningen, og koble ledningene fra tennpluggene før du utfører vedlikehold. Legg ledningene til side slik at de ikke kan komme i kontakt med tennpluggene ved et uhell.

Forberedelse for vedlikehold

Heve gressklipperen for tilgang

Den fremre delen av gressklipperen kan heves og støttes opp-ned for tilgang under maskinen ved vedlikehold.

1. Hev plattformen. Se Bruke plattformen (side 23).
2. Fjern batteriet. Se Fjerne batteriet (side 40).

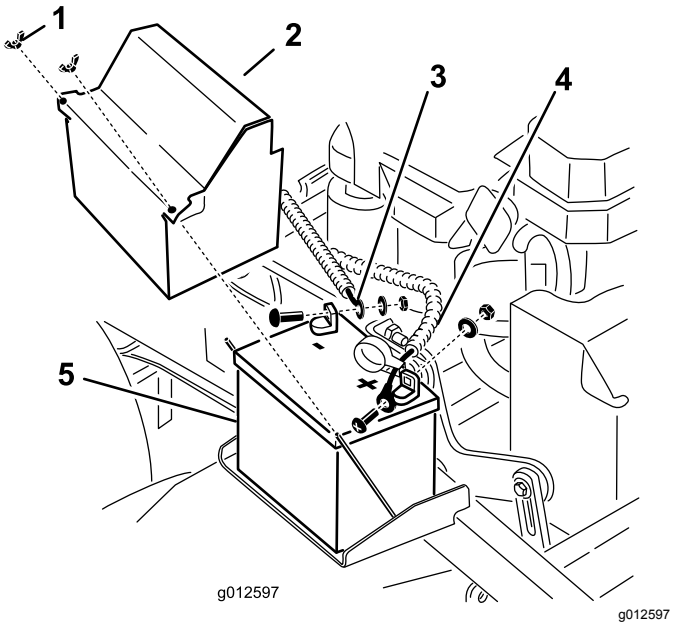

Figur 33

1. Vingemutter
2. Batterideksel
3. Negativ (-) batterikabel
4. Positiv (+) batterikabel
5. Batteri

3. Tøm drivstoffet ut av drivstofftanken. Se Tømme drivstofftanken (side 39).
4. Fjern lokket på den hydrauliske tanken og plasser en plastbit over åpningen, og monter det hydrauliske lokket.

   Merk: Da vil hydraulikktanken forsegles slik at lekkasjer forhindres.

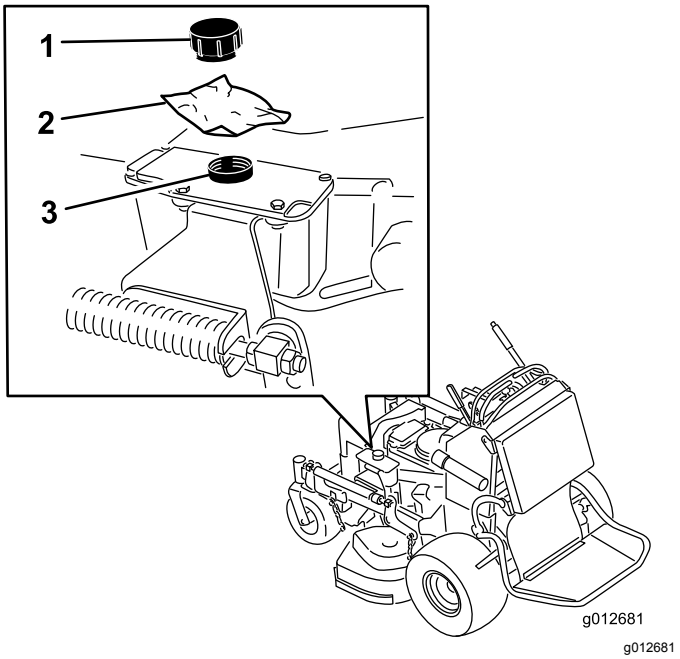

Figur 34

1. Lokk
2. Plastbit
3. Hydraulikktank

5. Med 2 personer, hev den fremre delen av gressklipperen slik at den hviler på drivhjulene og plattformen i oppfelt stilling.
6. Utfør ev. vedlikehold på maskinen.
7. Med 2 personer, senk den fremre delen av gressklipperen til bakken.
8. Fjern plasten under lokket på den hydrauliske tanken.
9. Monter batteriet i maskinen.

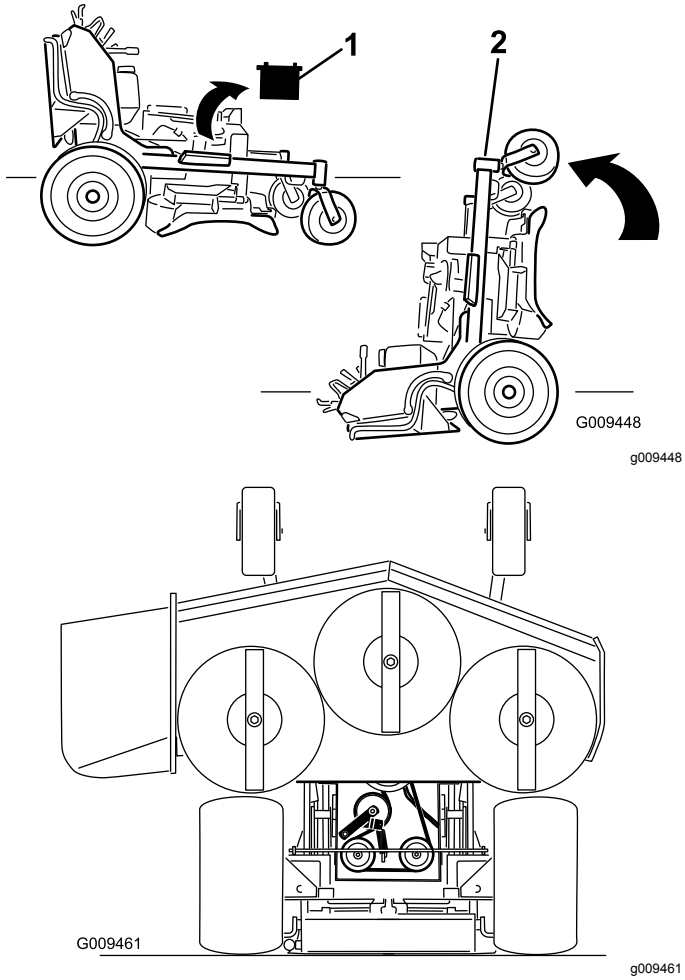

Figur 35

1. Fjern batteriet
2. Med to personer, løft den fremre delen av gressklipperen (pass på at plattformen vender opp)

Frigjøre puten for tilgang bak

Du kan frigjøre puten for å få tilgang på baksiden av maskinen ved vedlikehold eller justeringer.

1. Senk plattformen.
2. Fjern hårnålssplintene på hver side av puten.
3. Før de store skivene med plasthylser på innsiden.
4. Fjern puten og senk den til plattformen.
5. Utfør ev. vedlikehold eller justeringer på maskinen.
6. Hev puten og skyv den inn på boltene på begge sider av maskinen (Figur 36).
7. Skyv de store plasthylsene inn i putebraketten og sett dem fast med en hårnålssplintpinne (Figur 36).

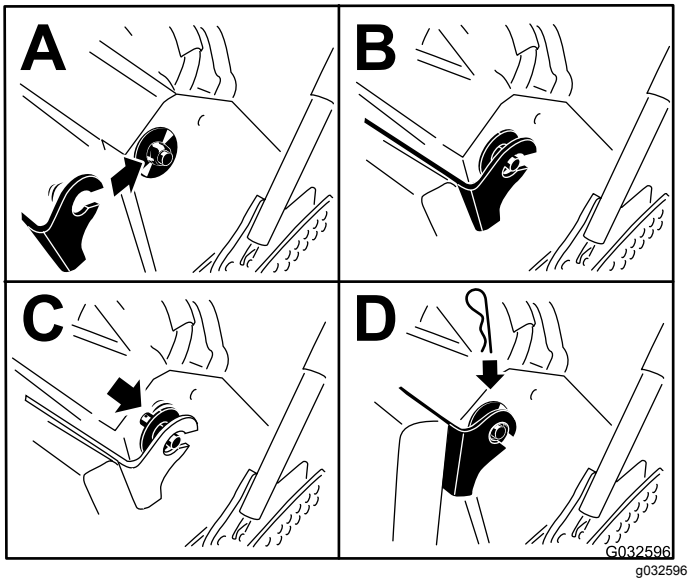

Figur 36

Smøring

Smøre med nr. 2 litium- eller molybdensmørefett.

Smøre maskinen

Serviceintervall: Hver 50. driftstime—Smør klippeenhetens lederullarmer (oftere under skitne og støvete arbeidsforhold).

Hver 50. driftstime—Smør forbindelsesledd for løfting (oftere under skitne og støvete arbeidsforhold).

1. Koble fra kraftuttaket og aktiver parkeringsbremsen.
2. Før du forlater førerplassen må du stanse motoren, ta ut nøkkelen og vente til alle bevegelige deler står stille.
3. Tørk av smøreniplene med en fille.

   Merk: Pass på at du ikke skraper av lakken foran på anordningen(e).
4. Sett en fettsprøyte på anordningen.
5. Påfør smørefett i smøreniplene til det tyter ut av lagrene.
6. Tørk opp overflødig fett.

Bruk følgende tegninger for å finne smørepunktene.

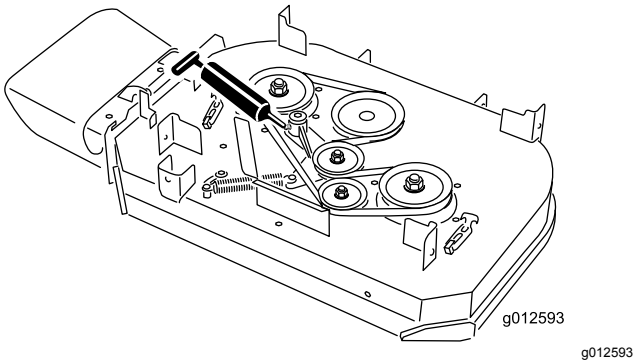

Figur 37
91 cm klippeenhet

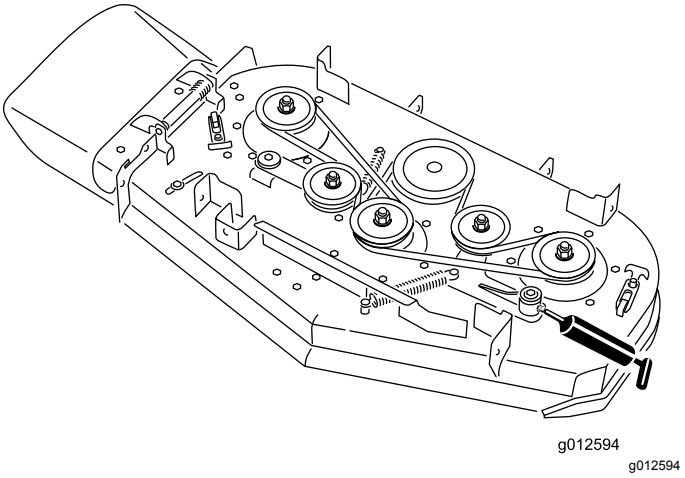

Figur 38
102 cm klippeenhet

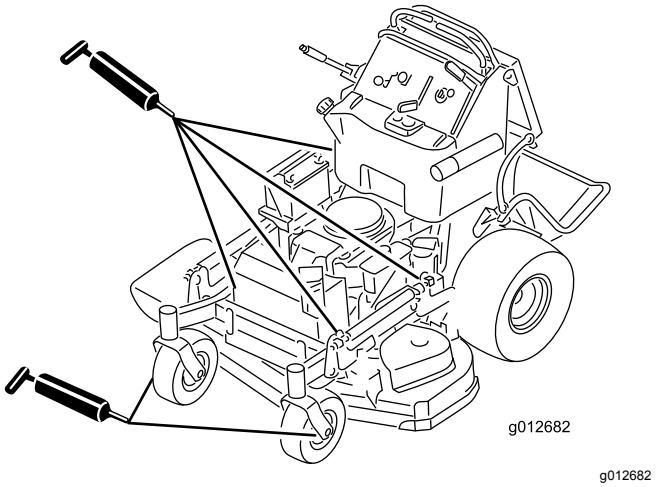

Figur 39

Smøre de fremre styresvingarmene

Serviceintervall: Årlig

1. Fjern støvkoppen og juster styrehjulene. Se Justere styrehjulslageret (side 44).

   Merk: Hold støvkoppen av inntil smøringen er utført.
2. Fjern kontrollpluggen.
3. Skru en smørenippel inn i hullet.
4. Pump fett inn i smørenippelen til det flyter ut rundt topplageret.
5. Fjern smørenippelen fra hullet.
6. Sett på plass sekskantpluggen og lokket.

Smøre styrehjulsnavene

Serviceintervall: Årlig

1. Slå av motoren, vent til alle bevegelige deler stanser, aktiver parkeringsbremsen og fjern nøkkelen.

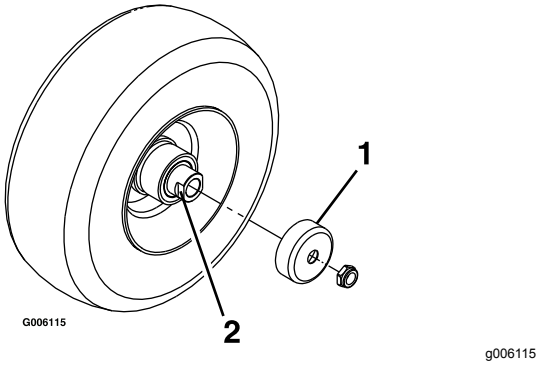

Figur 40

1. Beskyttelsespakning
2. Avstandsmutter med anlegg for skrunøkkel

2. Fjern styrehjulet fra styrehjulsgaflene.
3. Fjern beskyttelsespakningene fra hjulnavet.
4. Fjern en avstandsmutter fra akselenheten i styrehjulet.

   Merk: Det er brukt gjengeforseglingslim for å låse avstandsmutrene til akselen. Fjern akselen (med den andre avstandsmutteren fortsatt montert på den) fra hjulenheten.

5. Lirk ut pakningene, og se etter slitasje eller skade på lagrene. Bytt ut ved behov.
6. Fyll lagrene med et universalsmøremiddel.
7. Sett ett lager og én pakning inn i hjulet.

   Merk: Skift ut pakningene.

8. Hvis begge avstandsmutrene på akselenheten er blitt fjernet (eller har løsnet), må du bruke gjengeforseglingslim på én avstandsmutter og gjenge den på akselen med anleggene for skrunøkkelen vendende utover.

   Merk: Ikke skru avstandsmutteren helt inn på enden av akselen. La det være igjen ca. 3 mm fra avstandsmutterens ytre overflate til enden av akselen inne i mutteren.

9. Sett den sammenmonterte bolten og akselen inn på hjulet på den siden av hjulet hvor den nye pakningen og lageret står.
10. Fyll området inne i hjulet rundt akselen fullt med universalsmørefett mens den åpne enden på hjulet vender opp.
11. Sett det andre lageret og den nye pakningen på hjulet.
12. Bruk gjengeforseglingslim på den andre avstandsmutteren og gjeng den inn på akselen med anleggene for skrunøkkelen vendende utover.
13. Trekk til mutteren med et moment på 8–9 N·m, løsne mutteren og trekk den til igjen med et moment på 2–3 N·m.

    Merk: Pass på at akselen ikke stikker ut lengre enn noen av mutrene.

14. Sett på igjen beskyttelsespakningene over hjulnavet og sett hjulet inn på styrehjulsgaffelen.
15. Sett på igjen styrehjulsbolten og stram til mutteren helt.

Viktig: **Kontroller lagerjusteringen ofte ved å snurre på styrehjulet for å forhindre skade på pakning og lager. Hjulet skal ikke snurre fritt (mer enn 1 eller 2 omdreininger) eller vise tegn til sideslark. Hvis hjulet snurrer helt fritt, må du justere momentet på avstandsmutteren til det blir litt motstand, og påføre gjengeforseglingslim.**

Vedlikehold av motor

Overhale luftrenseren

Serviceintervall: Hver 300. driftstime

Tabell for serviceintervaller

Undersøk skum- og papirelementene og erstatt dem hvis de er skadet eller svært skitne.

Merk: Luftfilteret må renses oftere (med noen få timers mellomrom ved bruk) hvis maskinen er utsatt for mye støv og sand.

Viktig: **Du må ikke smøre skum- eller papirelementet med olje.**

Ta ut skum- og papirelementene

1. Koble fra kraftuttaket og aktiver parkeringsbremsen.
2. Før du forlater førerplassen må du stanse motoren, ta ut nøkkelen og vente til alle bevegelige deler står stille.
3. Rengjør rundt luftfilteret for å unngå at det kommer partikler i motoren som kan forårsake skade (Figur 41).
4. Løsne dekselknottene og fjern luftrenserdekselet (Figur 41).
5. Løsne slangeklemmen og fjern luftrenserenheten (Figur 41).
6. Dra forsiktig skumelementet av papirelementet (Figur 41).

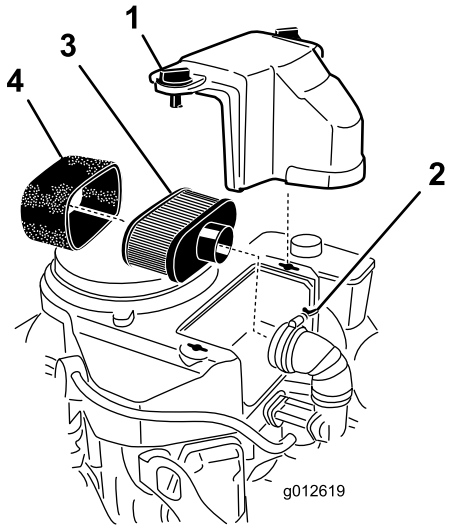

g012619

Figur 41

1. Deksel
2. Slangeklemme
3. Papirelement
4. Skumelement

Rengjøre skumluftfilteret

Serviceintervall: Hver 25. driftstime

1. Vask skumelementet i flytende såpe og varmt vann. Når elementet er rent, må det skylles grundig.
2. Tørk elementet ved å klemme det i en ren klut.

   Viktig: **Skumelementet må skiftes ut hvis det er skader eller slitasje på det.**

Overhale papirluftfilteret

Serviceintervall: Hver 50. driftstime—Rengjør papirelementet i luftrenseren.

Hver 200. driftstime—Bytt ut papirluftfilteret.

1. Rengjør papirelementet ved å dunke forsiktig for å fjerne støv.

   Merk: Hvis papirelementet er veldig skittent, kan du erstatte det med et nytt (Figur 41).
2. Undersøk om elementet har skader, et oljet belegg eller om gummitetningen er skadet.

Montere skum- og papirelementene

Viktig: **For å unngå at motoren skades, må alltid hele luftrenseren, komplett med skumelement og papirelement, sitte på plass under bruk.**

1. Skyv forsiktig skumelementet opp på papirelementet (Figur 41).
2. Sett luftrenseren på luftrenserbasen eller -slangen, og fest den (Figur 41).
3. Sett luftfilterdekselet på plass og skru fast dekselknotten (Figur 41).

Kontrollere motoroljen

Serviceintervall: For hver bruk eller daglig—Sjekk motoroljenivået.

Etter de 8 første timene—Skift motoroljen.

Hver 100. driftstime—Skift motoroljen (oftere under skitne og støvete forhold).

Hver 200. driftstime—Skift motoroljefilteret (oftere under skitne og støvete forhold).

Merk: De ulike modellene som er oppført i denne håndboken har ulike oljekapasiteter. Påse at riktig oljemengde brukes.

Viktig: **Hell i 80 % av oljen, og fyll deretter gradvis til Full-merket på peilestaven nås.**

Oljetype: Rensende olje (API service SF, SG, SH, SJ eller SL)

Motoroljekapasitet: 1,7 liter med filteret fjernet, 1,5 liter uten filteret fjernet

Viskositet: Se tabellen nedenfor:

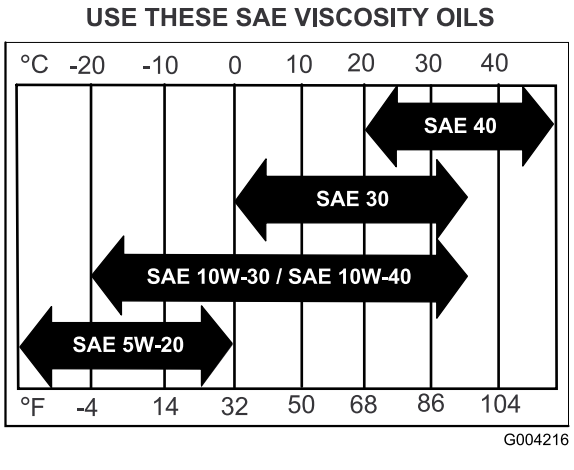

Figur 42

Kontrollere motoroljenivået

Merk: Sjekk oljen når motoren er kald.

⚠ ADVARSEL

Kontakt med varme overflater kan føre til personskader.

Hold hender, føtter, ansiktet, klær og andre kroppsdeler borte fra lyddemperen og andre varme overflater.

Viktig: **Veivhuset må ikke overfylles med olje, da dette kan skade motoren. Kjør ikke motoren med oljenivået under lavmerket, da dette kan føre til skade på motoren.**

1. Koble fra kraftuttaket, flytt bevegelseskontrollspakene til NØYTRAL, LÅST stilling og sett parkeringsbremsen på.
2. Før du forlater førerplassen må du stanse motoren, ta ut nøkkelen og vente til alle bevegelige deler står stille (Figur 43).

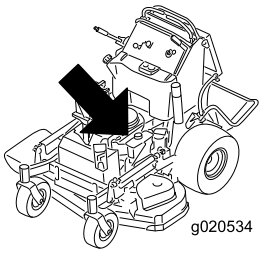

g020534

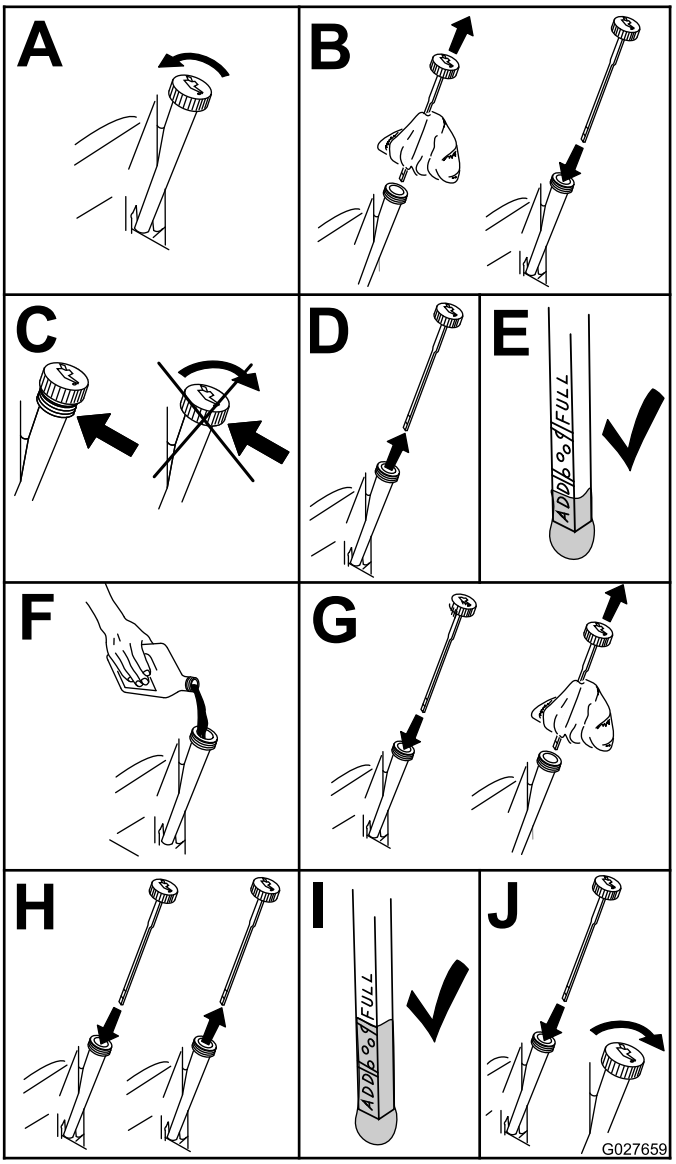

g027659

Figur 43

Skifte motorolje

Merk: Den gamle oljen må kasseres eller gjenvinnes i henhold til lokale forskrifter.

1. Parker maskinen slik at den siden hvor du tapper står litt lavere enn motsatt side, for å være sikker på at all bensinen tømmes ut.
2. Koble fra kraftuttaket, flytt bevegelseskontroll-spakene til den NØYTRALE LÅSESTILLINGEN og sett parkeringsbremsen på.
3. Før du forlater førerplassen må du stanse motoren, ta ut nøkkelen og vente til alle bevegelige deler står stille (Figur 44).
4. Skift motoroljen som vist i Figur 44.

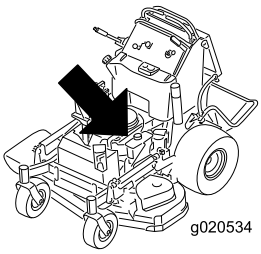

g020534

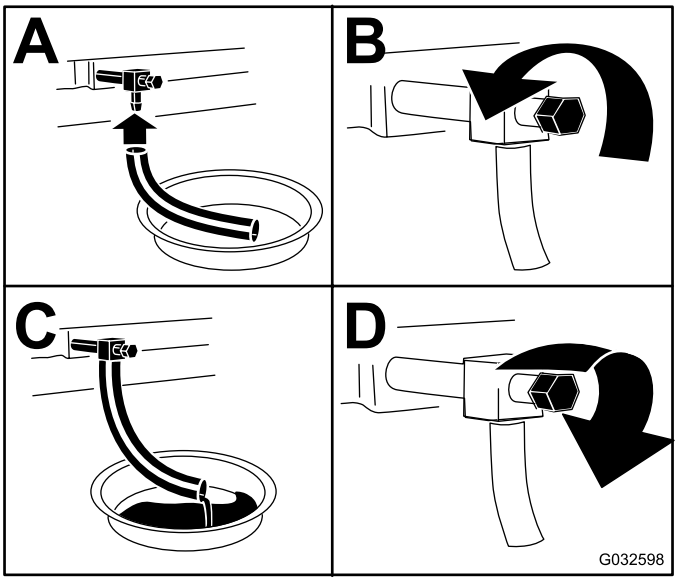

g032598

Figur 44

5. Slå langsomt cirka 80 % av den spesifiserte oljen ned i påfyllingsrøret, og tilfør sakte resten av oljen til den når **Full**-merket (Figur 45).

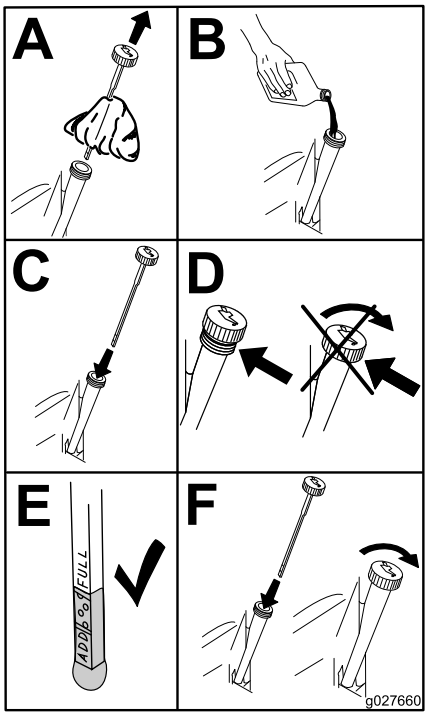

g027660

Figur 45

Skifte motoroljefilteret

Merk: Bytt ut motoroljefilteret oftere når driftsforholdene er svært støvete eller sandete.

1. Tapp olje fra motoren. Se Skifte motorolje (side 37).
2. Plasser en fille under oljefilteret for å fange opp eventuelt oljesøl.

   Viktig: **Oljesøl kan renne under motoren og på clutchen. Olje som søles på clutchen, kan skade clutchen, forårsake at knivene stopper langsomt når clutchen er i AV-stillingen og forårsake at clutchen glir når den er i PÅ-stillingen. Tørk opp eventuelt oljesøl.**
3. Skift motoroljefilteret (Figur 46).

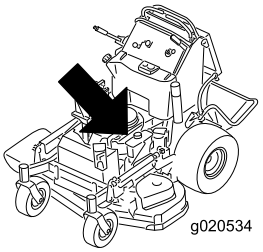

g020534

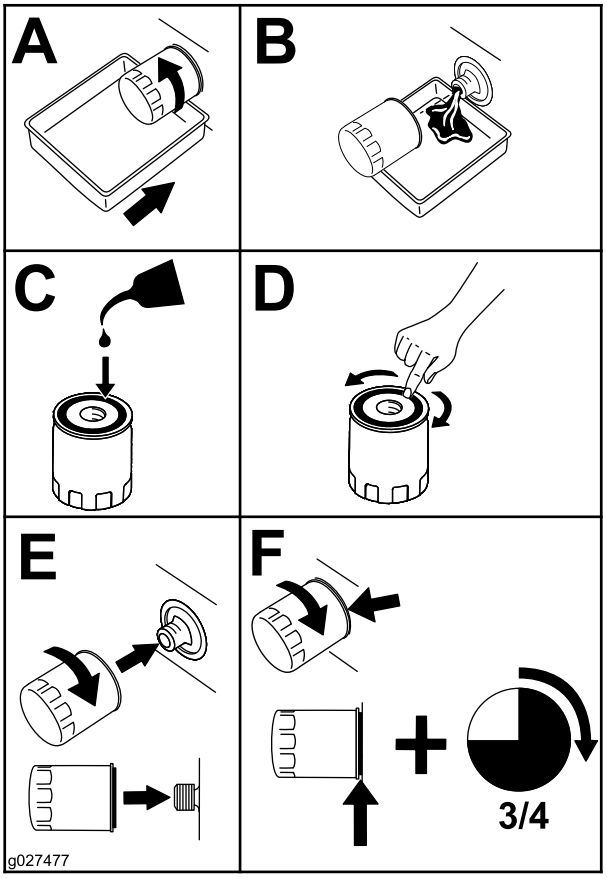

g027477

Figur 46

Merk: Pass på at oljefilterpakningen berører motoren, så fullføres en ekstra 3/4 omdreining.

4. Fyll på ny olje av riktig sort i veivhuset. Se Skifte motorolje (side 37).

Overhale tennpluggen

Serviceintervall: Hver 100. driftstime

Pass på at elektrodeavstanden (avstanden mellom elektroden på midten og elektroden på siden) er korrekt før pluggen settes inn.

Tennpluggen(e) monteres/demonteres ved hjelp av en tennpluggnøkkel, og elektrodeavstanden justeres ved hjelp av et spesialverktøy/følerblad. Monter ny(e) tennplugg(er) dersom det er nødvendig.

Type for alle motorer: NGK® BPR4ES eller tilsvarende

Elektrodeavstand: 0,75 mm

Demontere tennpluggen

1. Koble fra kraftuttaket, flytt bevegelseskontrollspakene til NØYTRAL, LÅST stilling og sett parkeringsbremsen på.
2. Før du forlater førerplassen må du stanse motoren, ta ut nøkkelen og vente til alle bevegelige deler står stille.
3. Fjern tennpluggen som vist i Figur 47.

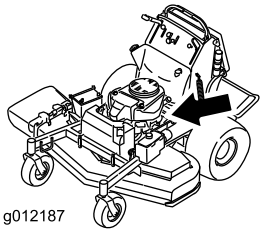

g012187

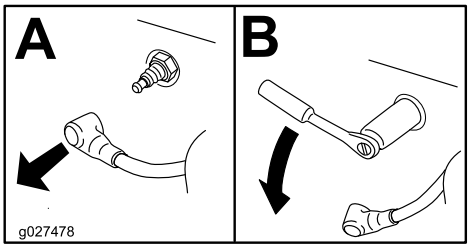

g027478

Figur 47

Sjekke tennpluggen

Viktig: **Ikke rens tennpluggen(e). Kontroller alltid tennpluggen når den har et svart belegg, slitte elektroder, et oljebelegg eller sprekker.**

Hvis du ser en lysebrun eller grå farge på isolatoren, fungerer motoren som den skal. Et svart belegg på isolatoren betyr som regel at luftfilteret er skittent.

Still avstanden til 0,75 mm.

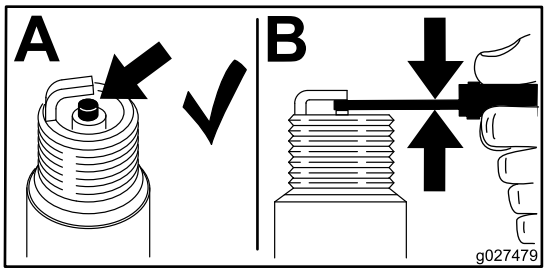

g027479

Figur 48

Montere tennpluggen

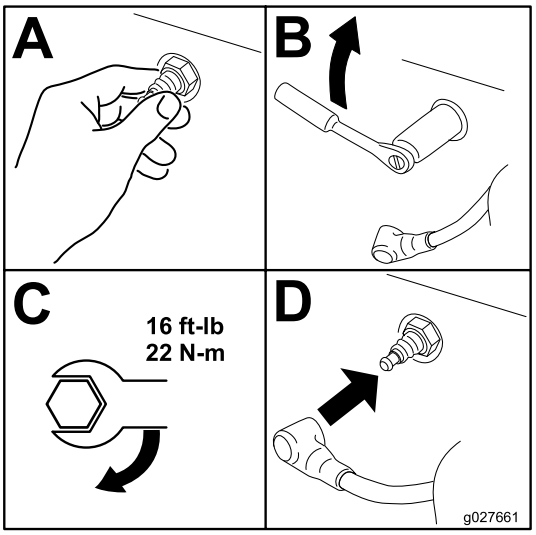

g027661

Figur 49

Kontrollere gnistfangeren

Hvis utstyrt med

Serviceintervall: Hver 50. driftstime

⚠ ADVARSEL

Varme eksosanleggkomponenter kan antenne bensindamp, selv etter at motoren er slått av. Varme partikler som kommer ut fra eksosanlegget mens motoren går, kan antenne brennbare materialer og forårsake personskader eller skader på eiendom.

Ikke fyll bensin eller kjør motoren uten at det er montert en gnistfanger.

1. Slå av motoren, vent til alle bevegelige deler stanser, aktiver parkeringsbremsen og fjern nøkkelen.
2. Vent til lyddemperen har blitt nedkjølt.
3. Hvis du ser sprekker i skjermen eller sveiseskjøtene, bytt ut gnistfangeren.
4. Hvis skjermen er tilstoppet, må du fjerne gnistfangeren, riste løs partikler fra gnistfangeren og rengjøre skjermen med en stålbørste (bløt opp skjermen med løsningsmiddel ved behov).
5. Sett gnistfangeren på eksosåpningen igjen.

Vedlikehold av drivstoffsystem

Tømme drivstofftanken

Merk: Den eneste anbefalte måten å tømme drivstofftanken på er å bruke en hevertpumpe. En hevertpumpe kan kjøpes i jernvareforretninger.

⚠ FARE

Bensin er meget brannfarlig, og under visse forhold svært eksplosiv. Brann eller eksplosjon forårsaket av bensin kan påføre deg og andre brannskader samt ødelegge eiendom.

- **Tøm bensinen ut av tanken når motoren er kald. Dette skal gjøres utendørs på et åpent sted. Tørk opp eventuelt bensinsøl.**
- **Du må aldri røyke når du tømmer bensin, og du må holde deg unna åpen ild eller steder der en gnist kan antenne bensindamp.**

1. Parker maskinen på en jevn flate, deaktiver kraftuttaket, sett på parkeringsbremsen, skru AV tenningen og ta ut nøkkelen.
2. Rengjør rundt drivstofflokket for å hindre at det kommer rusk inn i drivstofftanken (Figur 51).
3. Ta av drivstofflokket.
4. Sett en hevertpumpe inn i drivstofftanken.
5. Bruk hevertpumpen til å tømme drivstoffet ut i en ren bensinkanne (Figur 50).
6. Tørk opp eventuelt drivstoffsøl.

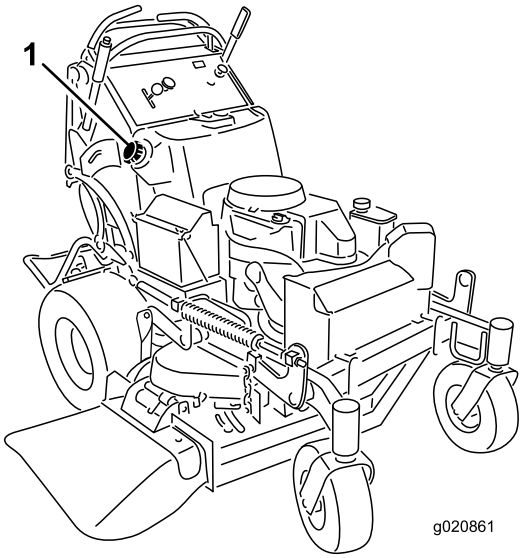

g020861

Figur 50

1. Drivstofflokk

Overhale drivstoffilteret

Skifte drivstoffilteret

Serviceintervall: Årlig

Et skittent filter som er tatt av drivstoffslangen, må aldri monteres på nytt.

Merk: Tørk opp eventuelt drivstoffsøl.

1. Koble fra kraftuttaket og aktiver parkeringsbremsen.
2. Før du forlater førerplassen må du stanse motoren, ta ut nøkkelen og vente til alle bevegelige deler står stille.
3. Steng drivstoffavstengingsventilen.
4. Klem sammen endene på slangeklemmene, og skyv dem bort fra filteret (Figur 51).

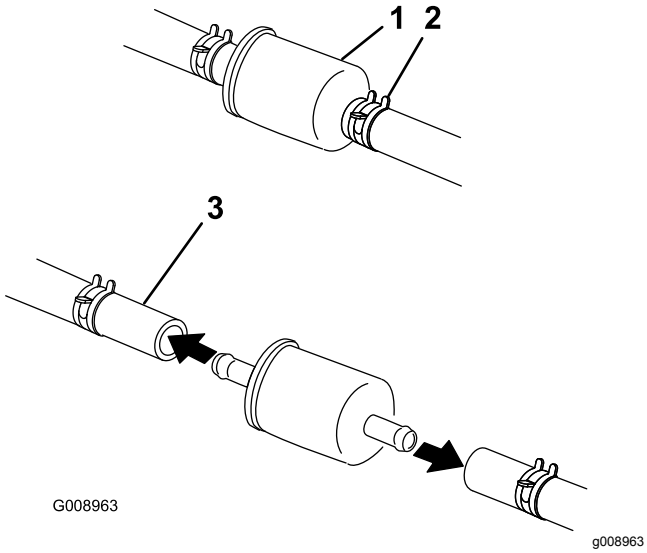

Figur 51

1. Drivstoffilter
2. Slangeklemme
3. Drivstoffslange

5. Ta filteret av bensinslangene.
6. Monter et nytt filter, og skyv slangeklemmene nær opptil filteret.
7. Åpne drivstoffavstengingsventilen.
8. Kontroller for drivstofflekkasje og reparer om nødvendig.
9. Tørk opp eventuelt drivstoffsøl.

Vedlikehold av elektrisk system

Vedlikeholde batteriet

Serviceintervall: Hver 100. driftstime

Batteriet må alltid holdes rent og fulladet. Bruk papirhåndklær til å rengjøre batterikassen. Hvis batteriklemmene er korroderte, må de rengjøres med en oppløsning av fire deler vann og én del natron. Smør litt fett på batteriklemmene for å beskytte dem mot korrosjon.

Spenning: 12 V

ADVARSEL

CALIFORNIA
Proposition 65-advarsel

Batteripoler, klemmer og tilknyttet tilbehør inneholder bly og blyforbindelser: kjemikalier som er kjente i staten California for å føre til kreft og forplantningsskader. Vask hendene etter at du har håndtert et batteri.

⚠ FARE

Elektrolytten i batteriet inneholder svovelsyre, en dødelig gift som også kan forårsake alvorlige brannskader.

Ikke drikk elektrolytt, og unngå kontakt med hud, øyne og klær. Bruk vernebriller for å beskytte øynene og gummihansker for å beskytte hendene.

Fjerne batteriet

⚠ ADVARSEL

Batteripolene eller metallverktøy kan kortslutte mot metallkomponenter og forårsake gnister. Gnistene kan føre til at batterigassene eksploderer, noe som kan forårsake personskade.

- **Når du fjerner eller monterer batteriet, må du passe på at batteripolene ikke berører metalldeler på maskinen.**
- **La ikke metallverktøy kortslutte mellom batteripolene og metalldeler på maskinen.**

⚠ ADVARSEL

Feilaktig ruting av batterikabler kan skade maskinen og kablene og forårsake gnister. Gnistene kan føre til at batterigassene eksploderer, noe som kan forårsake personskade.

- **Ta alltid av den negative (svarte) batterikabelen før du kobler fra den positive (røde) kabelen.**
- **Koble alltid til den positive (røde) batterikabelen før du kobler til den negative (svarte) kabelen.**

1. Koble fra kraftuttaket og aktiver parkeringsbremsen.
2. Før du forlater førerplassen må du stanse motoren, ta ut nøkkelen og vente til alle bevegelige deler står stille.
3. Ta den negative batterikabelen av den negative (–) batteripolen (Figur 52).
4. Skyv den røde polhetten av den positive (røde) batteripolen.
5. Fjern den positive (røde) batterikabelen (Figur 52).
6. Ta ut batteritilholderen, og ta ut batteriet (Figur 52).

Installere batteriet

1. Legg batteriet i maskinen (Figur 52).
2. Fest batteriet med tilholderen, J-boltene og låsemutrene.
3. Monter den positive (røde) batterikabelen til den positive (+) batteripolen med en mutter, skive og bolt (Figur 52).
4. Sett gummihetten på batteripolen.
5. Monter den negative batterikabelen og jordledningen til den negative (–) batteripolen med en mutter, skive og bolt (Figur 52).

   Merk: Batterikablene vil krysse hverandre når de er riktig montert (Figur 52).

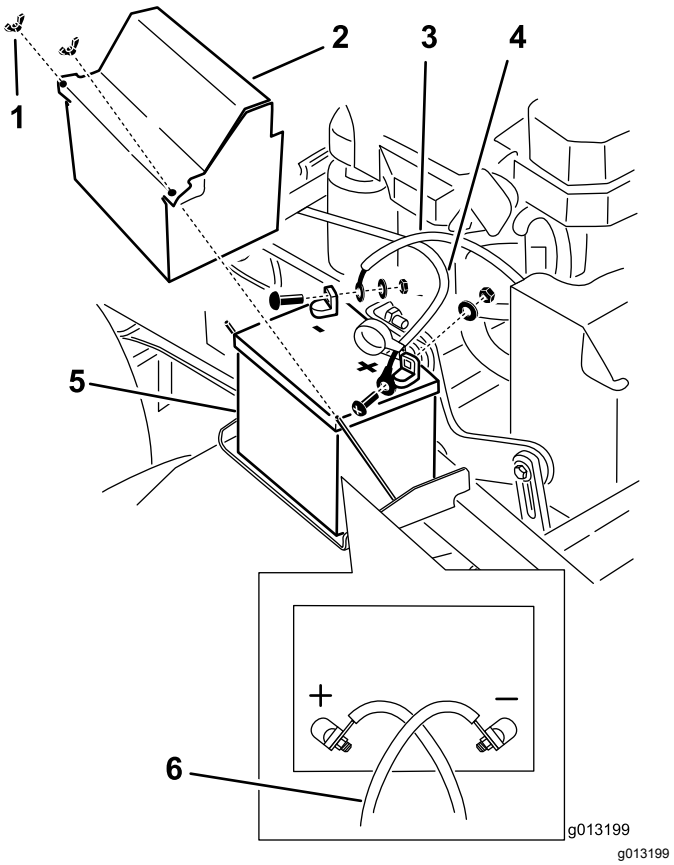

Figur 52

1. Vingemutter
2. Batterideksel
3. Negativ (-) batterikabel
4. Positiv (+) batterikabel
5. Batteri
6. Batterikablene krysser hverandre når de er riktig montert.

Lade batteriet

⚠ ADVARSEL

Når batteriet lades, utvikles det gasser som kan eksplodere.

Røyk aldri i nærheten av batteriet, og hold gnister og åpen ild borte fra batteriet.

Viktig: **Hold alltid batteriet fulladet (1,265 egenvekt) for å forhindre batteriskade når temperaturen er under 0 °C.**

1. Fjern batteriet fra chassiset, se Fjerne batteriet (side 40).
2. Kontroller elektrolyttnivået i batteriet.
3. Påse at påfyllingslokkene er montert på batteriet.
4. Lad opp batteriet i 1 time på 25 til 30 A, eller i 6 timer på 4 til 6 A.
5. Når batteriet er helt oppladet, kobler du laderen fra strømuttaket, og deretter laderledningene fra batteripolene (Figur 53).

6. Monter batteriet i maskinen og koble til batterikabelen. Se Installere batteriet (side 41).

   Merk: Kjør ikke maskinen med batteriet frakoblet, da dette kan føre til elektrisk skade.

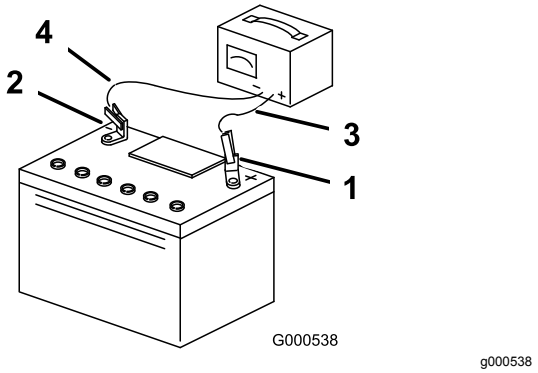

Figur 53

1. Positiv batteripol
2. Negativ batteripol
3. Rød (+) laderledning
4. Svart (–) laderledning

Vedlikeholde sikringene

Det elektriske systemet er beskyttet av sikringer. Det krever ikke vedlikehold. Hvis en sikring ryker, kontroller om det er funksjonsfeil eller kortslutning i en komponent eller krets.

1. Fjern operatørputen fra baksiden av maskinen.
2. Dra ut sikringen for å fjerne og bytte den ut (Figur 54).
3. Monter operatørputen.

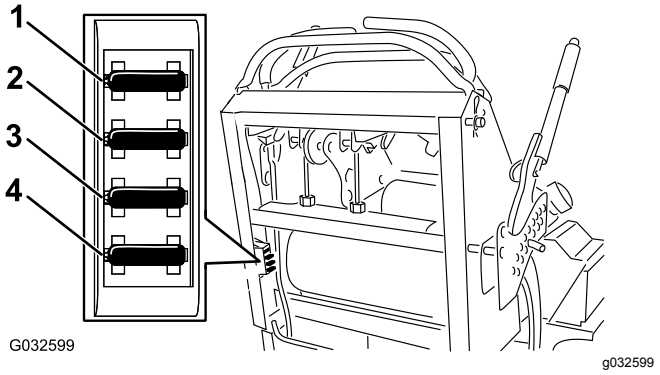

Figur 54

1. Sikring for valgfritt tilbehør – 15 A sikring
2. Sikring for kraftuttaket – 10 A
3. Ladesikring – 25 A
4. Hovedsikring – 30 A

Vedlikehold av drivsystem

Justere sporingen

Merk: Angi hva som er høyre og venstre side på maskinen ved å stå i normal arbeidsstilling.

1. Dytt begge kontrollspakene fremover den samme avstanden.
2. Kontroller om maskinen trekker til én side.

   Merk: Stopp maskinen og aktiver parkeringsbremsen.
3. Fjern puten fra baksiden av maskinen.
4. Roter høyre kabeljustering for å posisjonere høyre bevegelseskontrollspak i midten av kontrollpanelets nøytrale, låste stilling (Figur 56).

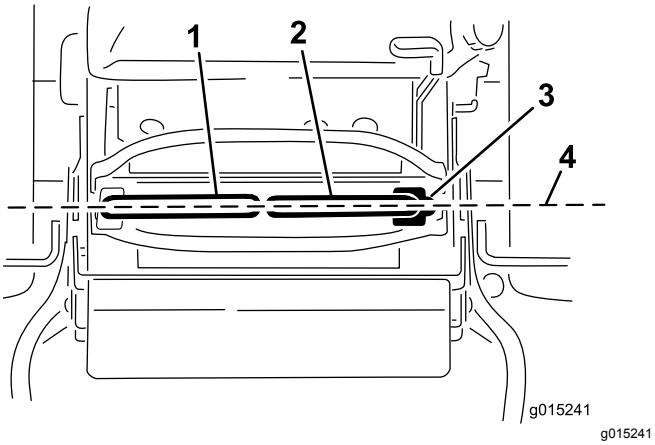

Figur 55

1. Venstre bevegelseskontrollspak
2. Høyre bevegelseskontrollspak
3. Nøytral, låst stilling
4. Tilpass kontrollspakene på langs.

5. Roter den venstre kabeljusteringen slik at hastighet for venstre hjul tilsvarer tidligere innstilt hastighet for høyre hjul.
6. Juster et kvart trinn om gangen til maskinen sporer rett.

   Merk: Juster kun venstre kabel slik at hastighet for venstre hjul tilsvarer hastighet for høyre hjul. Ikke juster hastighet for høyre hjul, da dette vil posisjonere høyre bevegelseskontrollspak utenfor midten av nøytral, låst stilling på kontrollpanelet.

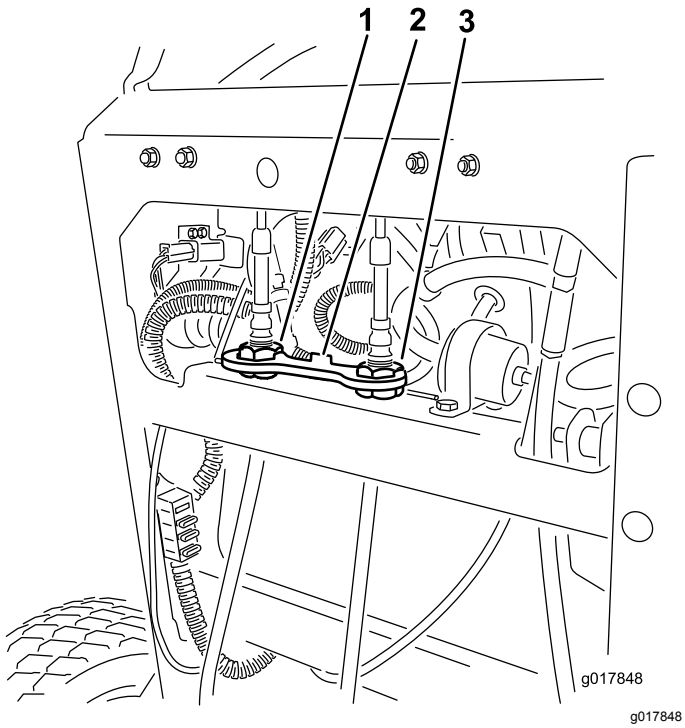

Figur 56

1. Venstre kabeljustering
2. Kabelsperre
3. Høyre kabeljustering

7. Kontroller at den sporer skikkelig.

   Merk: Hvis du ikke får start på maskinen etter å ha justert sporingen, må du kontrollere at nærbrytermålet samsvarer med bolten som er festet til bevegelseskontrollspaken. Se Justere nærbryteren (side 43).

8. Gjenta kabeljusteringene til sporingen er korrekt.
9. Kontroller at maskinen ikke beveger seg fra fri når parkeringsbremsene er deaktivert.

Viktig: **Roter ikke koblingen for langt, da dette kan få maskinen til å bevege seg i fri.**

Justere nærbryteren

Bruk denne prosedyren hvis du ikke får start på maskinen etter justering av sporingen.

1. Påse at bolten som er festet til bevegelses-kontrollspaken samsvarer med nærbrytermålet (Figur 57).
2. Hvis nødvendig, kan du løsne boltene og justere nærbryteren til målet samsvarer med bolten som er festet til bevegelseskontrollspaken (Figur 57).
3. Kontroller avstanden mellom bolten og nærbryteren. Den må være mellom 0,51 til 1,02 mm, som vist i (Figur 57).
4. Hvis du må justere, løsner du låsemutteren og justerer bolten til riktig avstand.
5. Stram låsemutteren etter å ha justert bolten (Figur 57).
6. Test sikkerhetssperresystemet før bruk.

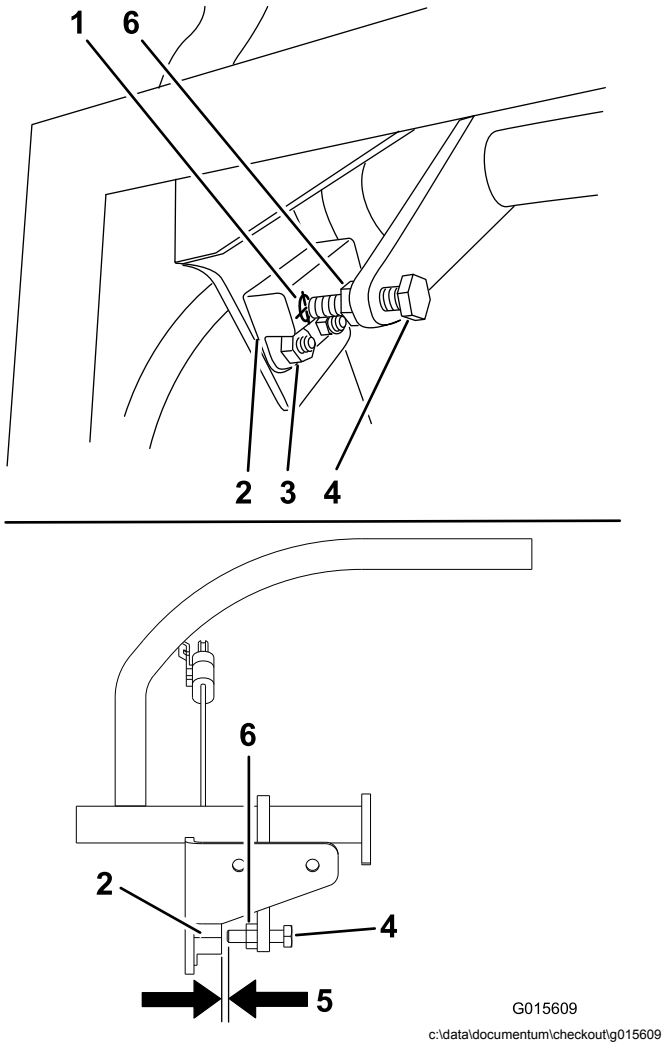

Figur 57

1. Nærbrytermål
2. Nærbryter
3. Bolter og mutre
4. Bolt festet til bevegelseskontrollspaken
5. 0,51 to 1,02 mm
6. Låsemutter

Kontrollere trykket i dekkene

Serviceintervall: Hver 50. driftstime/én gang månedlig (avhengig av hva som kommer først)

Oppretthold et lufttrykk på 0,83 til 0,97 bar i bakhjulene.

Viktig: **Forskjellig trykk i hjulene kan føre til ujevn klipping.**

Merk: Forhjulene har delvis luftfylte dekk som ikke trenger justering av lufttrykk.

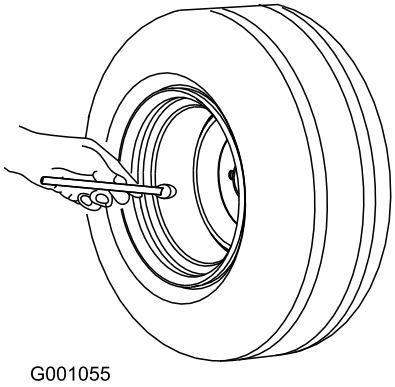

Figur 58

Justere styrehjulslageret

Serviceintervall: Hver 500. driftstime/Årlig (avhengig av hva som kommer først)

1. Koble fra knivkontrollbryteren (kraftuttaket), flytt bevegelseskontrollspakene til NØYTRAL, LÅST stilling, og sett på parkeringsbremsen.
2. Før du forlater førerplassen må du stanse motoren, ta ut nøkkelen og vente til alle bevegelige deler står stille.
3. Fjern støvhetten fra styringen og trekk til låsemutteren (Figur 59).
4. Trekk til låsemutteren inntil fjærskivene er flate og gå deretter tilbake 1/4 omdreining for å stille forbelastningen på lagrene korrekt (Figur 59).

   Viktig: **Påse at fjærskivene er montert korrekt slik det vises i Figur 59.**

5. Sett på støvhetten (Figur 59).

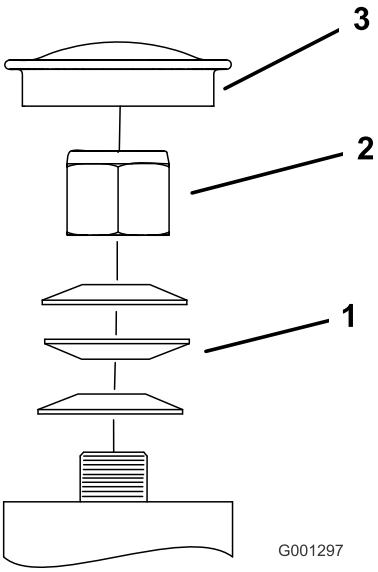

Figur 59

1. Fjærskiver
2. Låsemutter
3. Støvhette

Justere den elektriske clutchen

Serviceintervall: Hver 100. driftstime—Kontroller den elektriske clutchen.

Du kan justere clutchen for å sikre riktig innkobling av klippeenheten og god bremsing.

1. Sett et 0,4 til 0,5 mm følerblad gjennom en kontrollslisse på siden av enheten.

   Merk: Påse at det er mellom armaturen og rotorens friksjonsoverflater.

   Merk: Mellomrommet må være minst 0,4 mm og ikke mer enn 0,5 mm.

2. Hvis du må justere, bruker du et følerblad på 0,4 mm til å stille inn hver av de tre slisseplasseringene.
3. Stram låsemutrene til følerbladet sitter fast men er løst nok til at det lett kan beveges innen luftgapet (Figur 60).
4. Gjenta dette for de gjenværende slissene.
5. Kontrollere hver slisse igjen, og gjør små justeringer til følerbladet sitter mellom rotoren og armaturen med svært liten kontakt mellom dem.

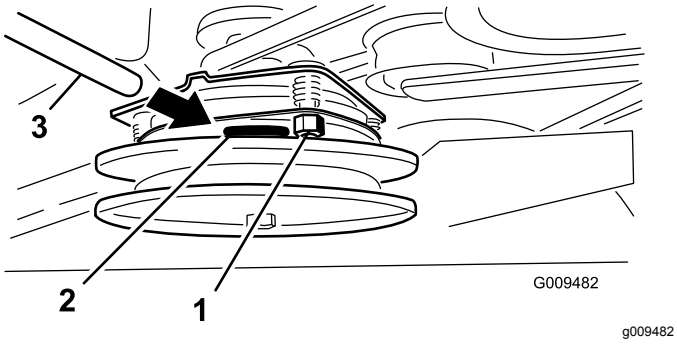

Figur 60

1. Justeringsmutter
2. Slisse
3. Følerblad

Vedlikehold av kjølesystem

Rengjøre luftinntaksskjermen

Serviceintervall: For hver bruk eller daglig

Før bruk fjerner du eventuell oppsamling av gress, skitt eller annet rusk fra sylinderen og sylinderhodets kjøleribber, luftinntaksskjermen i svinghjulsenden og forgasserregulatorens spaker og koblinger. Dette vil bidra til tilstrekkelig kjøling av motoren og riktig motorhastighet, og vil redusere muligheten for overoppheting eller mekanisk skade på motoren.

Rengjøre kjølesystemet

Serviceintervall: Hver 100. driftstime—Kontroller og rengjør motorens kjøleribber og deksler.

1. Koble fra kraftuttaket og aktiver parkeringsbremsen.
2. Før du forlater førerplassen må du stanse motoren, ta ut nøkkelen og vente til alle bevegelige deler står stille.
3. Fjern luftinntaksskjermen og viftehuset (Figur 61).
4. Fjern rusk og gress fra motordelene.
5. Monter luftinntaksskjermen og viftehuset (Figur 61).

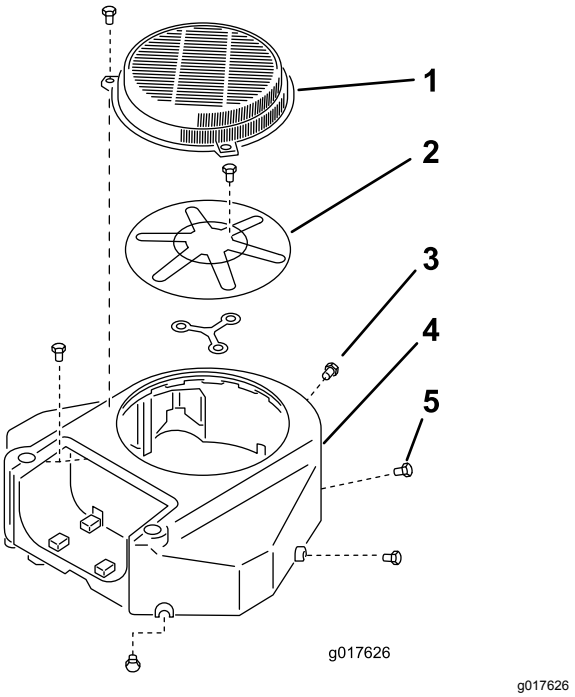

Figur 61

1. Skydd
2. Luftinntaksskjerm for motor
3. Bolt
4. Viftehus
5. Skrue

Vedlikehold av bremser

Overhale bremsen

Kontroller bremsene på både en jevn flate og i en bakke før bruk.

Parkeringsbremsen må alltid settes på når du stopper eller forlater maskinen. Hvis parkeringsbremsen ikke holder maskinen sikkert på plass, må den justeres.

Kontrollere parkeringsbremsen

Serviceintervall: For hver bruk eller daglig

Viktig: **Sørg for at gressklipperen står på en jevn overflate når du kontrollerer og justerer bremsen.**

1. Parker maskinen på en jevn flate og koble fra kraftuttaket.
2. Før du forlater førerplassen må du stanse motoren, ta ut nøkkelen og vente til alle bevegelige deler står stille.
3. Frigjør parkeringsbremsen, se Frigjøre parkeringsbremsen (side 18).
4. Kontroller trykket i dekkene. Se Kontrollere trykket i dekkene (side 43).
5. Mål avstanden mellom bremsestangen og dekket på hver side når bremsen er frigjort.
6. Kontroller at avstanden er mellom 3 og 6 mm på siden med minst klaring, som vist i Figur 62. Se Justere bremsene (side 47) når justering er nødvendig.

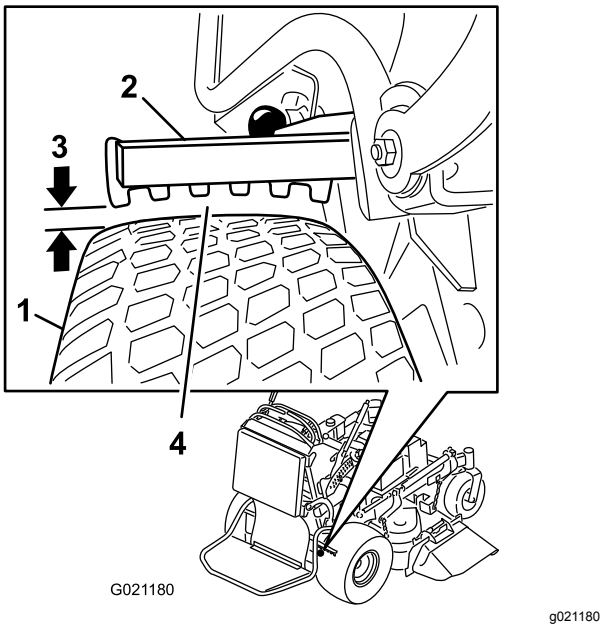

Figur 62

1. Dekk
2. Bremsestang
3. Klaring mellom 3 og 6 mm
4. Mål den minste klaringen mellom stang og dekk.

Justere bremsene

Hvis avstanden mellom bremsestangen og dekket ikke er riktig, må du justere bremsen.

1. Parker gressklipperen på en jevn overflate, koble fra kraftuttaket og sett på parkeringsbremsen.
2. Før du forlater førerplassen må du stanse motoren, ta ut nøkkelen og vente til alle bevegelige deler står stille.
3. Frigjør parkeringsbremsen, se Frigjøre parkeringsbremsen (side 18).
4. For å justere bremsen fjerner du ringstiften og hårnålssplinten fra den nedre bremsespaken og krysshodet (Figur 63).
5. Juster krysshodet (Figur 62).

   Merk: Avstanden mellom bremsestangen og dekket må være mellom 3 og 6 mm.

   Merk: For å stramme bremsen roterer du stangen oppover. For å løsne bremsen vrir du stangen nedover.
6. Sjekk bremsefunksjonen igjen. Se Kontrollere parkeringsbremsen (side 46).
7. Fest krysshodet til den nedre bremsespaken med splittpinnen og hårnålssplinten (Figur 63).

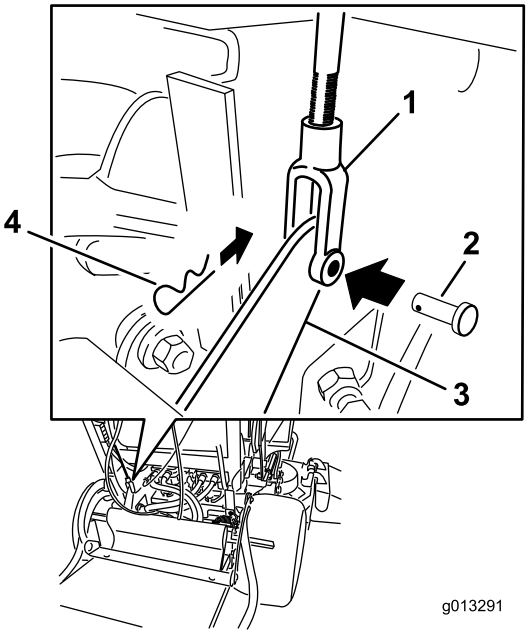

g013291

Figur 63

1. Stang
2. Splittpinne
3. Nedre bremsespak
4. Hårnålssplint

Vedlikehold av remmer

Kontrollere beltene

Serviceintervall: Hver 100. driftstime—Kontroller pumpedrivremmen.

Hver 100. driftstime—Kontroller klipperemmen(e).

Kontroller at remmen ikke har sprekker, frynsete kanter, slitasje, tegn på overoppheting eller andre skader.

Tegn på at gressklipperremmen er slitt er hvining når remmen roterer, knivene glipper når du klipper gresset, frynsete kanter, brennmerker og sprekker. Skift remmen hvis du oppdager noen av disse tegnene.

Skifte klipperemmen

For modeller med en 91 cm klippeenhet

Viktig: **Festene på maskinens deksler er utformet for å sitte på dekselet når dekselet er fjernet. Løsne alle festene på hvert deksel noen omdreininger, slik at dekselet sitter løsere, men ikke er helt løst, og gå så tilbake og løsne dem helt slik at dekselet løsner. Dette forhindrer at du stripper boltene fra holderne.**

1. Koble fra kraftuttaket og aktiver parkeringsbremsen.
2. Før du forlater førerplassen må du stanse motoren, ta ut nøkkelen og vente til alle bevegelige deler står stille.
3. Løsne boltene og fjern høyre remdeksel med bolten festet til det.
4. Fjern fjæren fra ankeret på lederullarmen (Figur 64).
5. Fjern den slitte klipperremmen (Figur 64).
6. Monter den nye klipperremmen rundt clutchremskiven, klippeenhetens remskiver og lederullen (Figur 64).
7. Monter fjæren på ankeret på lederullarmen (Figur 64).
8. Monter remdekslene på klippeenheten og fest bolten.

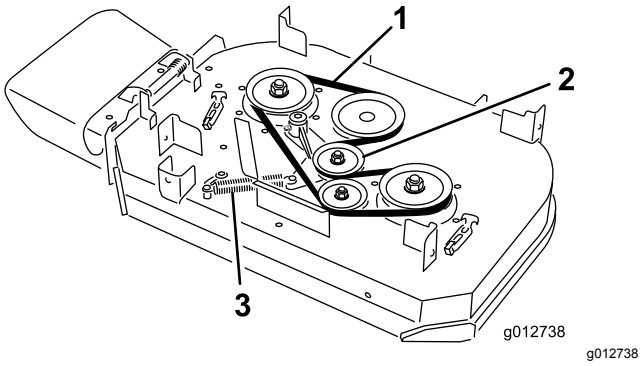

Figur 64

1. Rem
2. Fjærbelastet lederull
3. Fjær

Skifte klipperremmer

For modeller med en 102 cm klippeenhet

Viktig: **Festene på maskinens deksler er utformet for å sitte på dekselet når dekselet er fjernet. Løsne alle festene på hvert deksel noen omdreininger, slik at dekselet sitter løsere, men ikke er helt løst, og gå så tilbake og løsne dem helt slik at dekselet løsner. Dette forhindrer at du stripper boltene fra holderne.**

Skifte ut høyre klipperrem

1. Koble fra kraftuttaket og aktiver parkeringsbremsen.
2. Før du forlater førerplassen må du stanse motoren, ta ut nøkkelen og vente til alle bevegelige deler står stille.
3. Løsne boltene og fjern remdekslene med boltene.
4. Fjern fjæren fra ankeret på lederullarmen (Figur 65).
5. Fjern den slitte klipperremmen (Figur 65).
6. Monter den nye klipperremmen rundt klipperremskivene og lederullen (Figur 65).
7. Monter fjæren på ankeret på lederullarmen (Figur 65).
8. Monter remdekslene på klippeenheten og fest boltene.

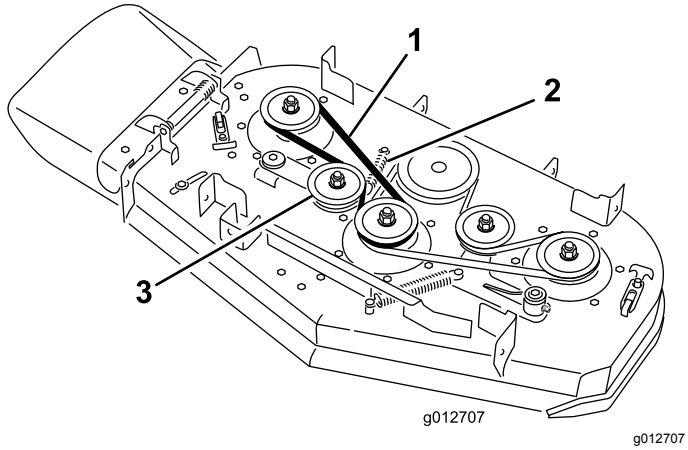

Figur 65

1. Rem
2. Fjær
3. Fjærbelastet lederull

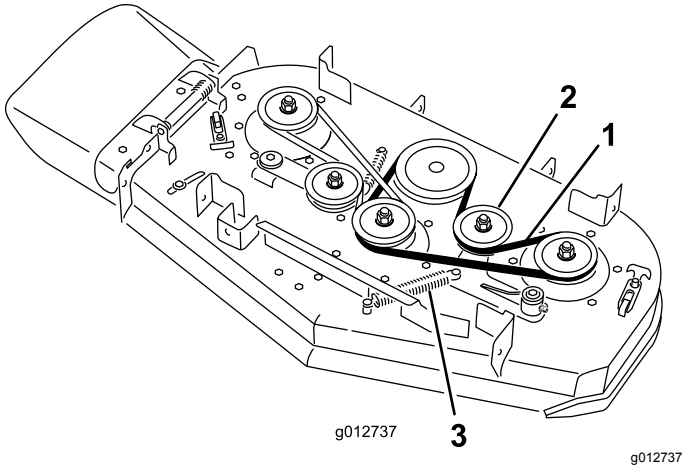

Figur 66

1. Rem
2. Fjærbelastet lederull
3. Fjær

Skifte ut venstre klipperrem

1. Koble fra kraftuttaket og aktiver parkeringsbremsen.
2. Før du forlater førerplassen må du stanse motoren, ta ut nøkkelen og vente til alle bevegelige deler står stille.
3. Løsne boltene og fjern remdekslene med boltene.
4. Du må fjerne den høyre klipperremmen før du kan fjerne den venstre. Se Skifte ut høyre klipperrem (side 48).
5. Fjern fjæren fra ankeret på lederullarmen (Figur 66).
6. Fjern den slitte klipperremmen (Figur 66).
7. Monter den nye klipperremmen rundt klippeenhetens remskiver, clutchremskiven og lederullen (Figur 66).
8. Monter fjæren på ankeret (Figur 66).
9. Monter høyre klipperrem. Se Skifte ut høyre klipperrem (side 48).
10. Monter remdekslene på klippeenheten og fest boltene.

Skifte pumpedrivremmen

Serviceintervall: Hver 100. driftstime—Kontroller pumpedrivremmen.

1. Koble fra kraftuttaket og aktiver parkeringsbremsen.
2. Før du forlater førerplassen må du stanse motoren, ta ut nøkkelen og vente til alle bevegelige deler står stille.
3. Fjern klipperemmen.
4. Vipp maskinen. Se Heve gressklipperen for tilgang (side 31).
5. Fjern skulderbolten, mutteren og skiven fra motorenheten og den tilkoblede fjæren (Figur 67).

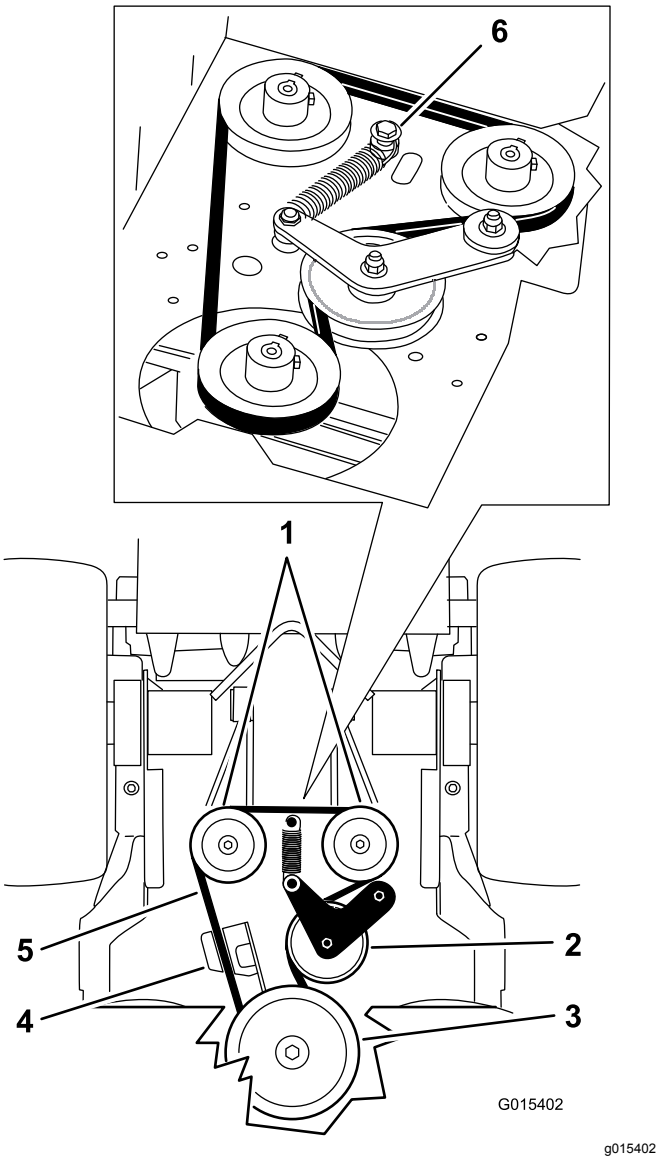

Figur 67

1. Hydrauliske pumper
2. Lederull
3. Clutchremskive
4. Clutchholder
5. Pumpedrivrem
6. Skulderbolt, mutter og skive

6. Fjern pumpedrivremmen (Figur 67).
7. Legg den nye remmen rundt clutchen og de 2 remskivene.
8. Monter fjæren på skulderbolten og skiven, og koble til motorenheten med mutteren (Figur 67).
9. Senk maskinen ned i driftsstilling igjen.
10. Monter klipperemmen.

Vedlikehold av kontrollsystem

Justere bevegelseskontrollens håndteringsposisjon

Justere høyre bevegelseskontrollspak

Hvis bevegelseskontrollspakene ikke står på linje vannrett, juster høyre bevegelseskontrollspak.

Merk: Få dem til å stå på linje vannrett før du tilpasser dem på langs.

1. Koble fra kraftuttaket, sett høyre bevegelseskontrollspak i FRI og aktiver parkeringsbremsen.
2. Før du forlater førerplassen må du stanse motoren, ta ut nøkkelen og vente til alle bevegelige deler står stille.
3. Skyv den høyre bevegelseskontrollspaken ned ut av NØYTRAL, LÅST stilling (Figur 68).
4. Kontroller om den høyre bevegelseskontrollspaken står på vannrett linje med den venstre bevegelseskontrollspaken (Figur 68).

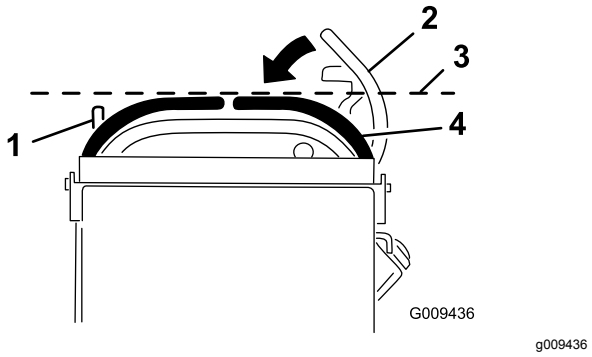

Figur 68

1. Venstre bevegelseskontrollspak
2. Høyre bevegelseskontrollspak i NØYTRAL, LÅST stilling
3. Kontroller at de står på vannrett linje her.
4. Høyre bevegelseskontrollspak

Merk: For å justere høyre bevegelseskontrollspak vannrett, juster kammen.

5. Fjern puten fra baksiden av maskinen.
6. Løsne mutteren som holder kammen (Figur 69).

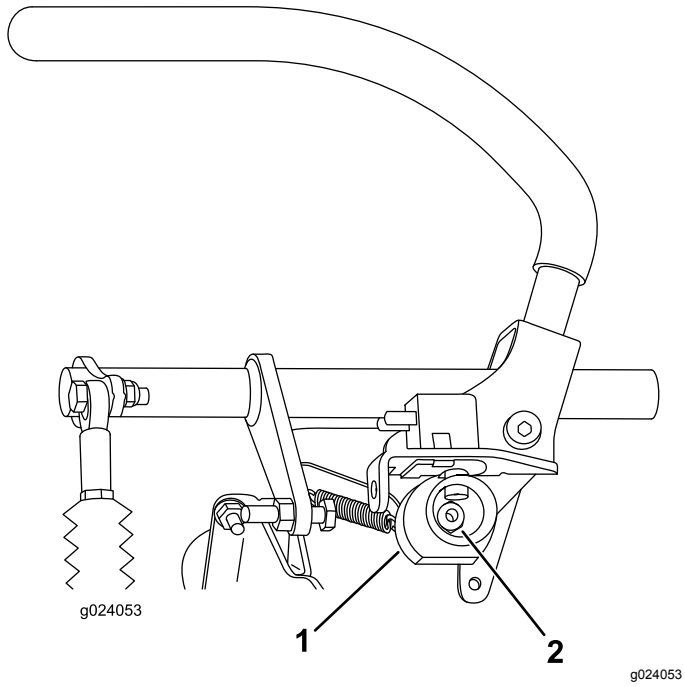

Figur 69

1. Kam
2. Mutter

7. Juster kammen til den står på linje med venstre bevegelseskontrollspak, og stram mutteren på kammen.

   Merk: Når du flytter kammen med urviseren (i den vertikale stillingen), senkes håndtaket, og hvis du flytter den mot urviseren (i den vertikale stillingen), heves håndtaket.

   Viktig: **Påse at den flate delen av kammen ikke går over en vertikal stilling (høyre eller venstre), ellers kan du påføre skade på bryteren.**

Justere nøytral stilling for bevegelseskontrollspakene

Viktig: **Pass på at gressklipperens sporing er korrekt når du har justert bevegelseskontrollspakene. Justering av sporingen og tilpasning av bevegelseskontrollspakene på langs er samme prosedyre (Figur 70).**

Merk: Få dem til å stå på linje vannrett før du tilpasser dem på langs.

Hvis bevegelseskontrollspakene ikke står på linje på langs, eller den høyre kontrollspaken ikke er lett å flytte til NØYTRAL, LÅST stilling, er justering nødvendig.

1. Når du er ferdig med vannrett tilpasning, kontroller tilpasning på langs ved å forsiktig skyve bevegelseskontrollspakene forover for å fjerne slakken i forbindelsen for kontrollspakene (Figur 70).

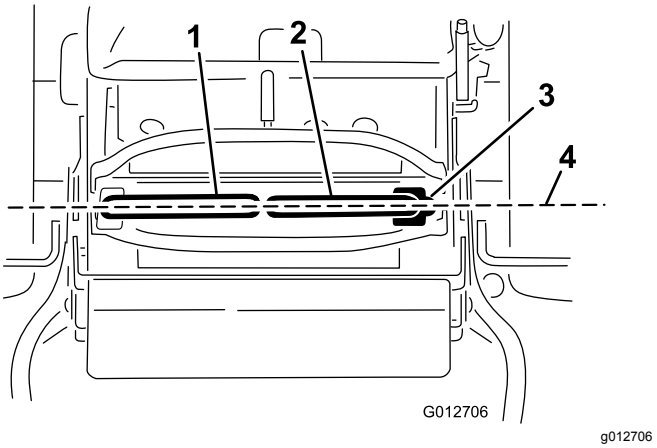

Figur 70

1. Venstre bevegelseskontrollspak
2. Høyre bevegelseskontrollspak
3. Nøytral, låst stilling
4. Tilpass kontrollspakene på langs

2. Sørg for at høyre bevegelsesspak beveger seg lett til NØYTRAL, LÅST stilling.

   Merk: Vri kabeljusteringen med klokken for å flytte bevegelseskontrollspaken forover. Vri kabeljusteringen mot klokken for å flytte bevegelseskontrollspaken bakover.

3. Roter kabeljusteringen på høyre side etter behov.

   Merk: Juster kabeljusteringen et kvart trinn om gangen.

4. Etter at høyre bevegelseskontrollspak flyttes i NØYTRAL, LÅST stilling, justerer du venstre bevegelseskontrollspak slik at den står på linje med høyre bevegelseskontrollspak.
5. Kontroller at den sporer skikkelig. Se Justere sporingen (side 42).
6. Monter kabelsperren på kabeljusteringsmutterene for å feste justeringen (Figur 71).

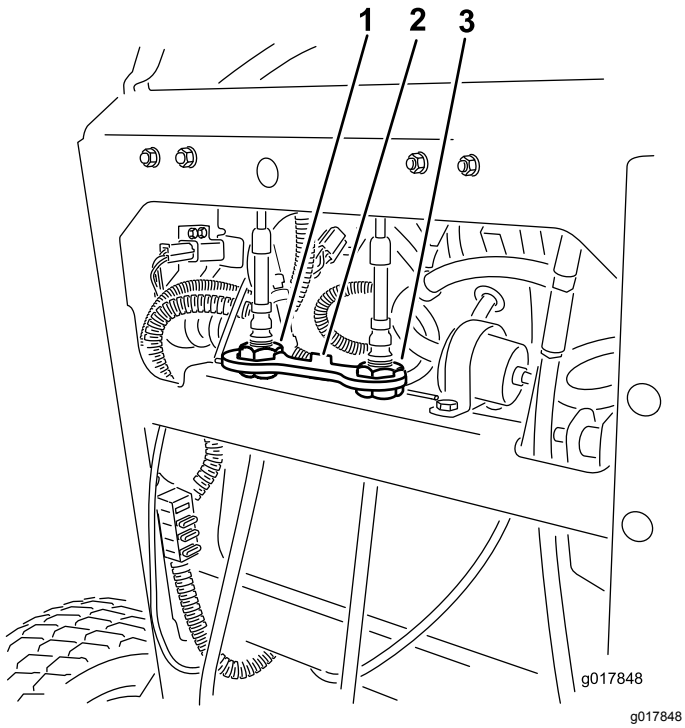

Figur 71

1. Venstre kabeljustering
2. Kabelsperre
3. Høyre kabeljustering

Vedlikehold av hydraulisk system

Overhale det hydrauliske systemet

Hydraulikkvæsketype: Toro® HYPR-OIL™ 500 hydraulikkvæske eller Mobil® 1 15W-50 syntetisk motorolje.

Væskekapasitet for det hydrauliske systemet: 2,0 liter

Viktig: **Bruk spesifisert olje eller tilsvarende. Andre væsker kan skade systemet.**

Kontrollere hydraulikkoljen

Serviceintervall: Etter de 8 første timene

Hver 50. driftstime

Merk: Skjermen på innsiden av tanken har to nivåer, avhengig av om oljen er varm eller kald.

1. Sett maskinen på en jevn flate.
2. Deaktiver kraftuttaket og slå av motoren.
3. Vent til alle bevegelige deler har stanset før du reiser deg, og sett deretter på parkeringsbremsen.
4. Rengjør rundt lokket og påfyllingshalsen på tanken for hydraulisk olje (Figur 72).

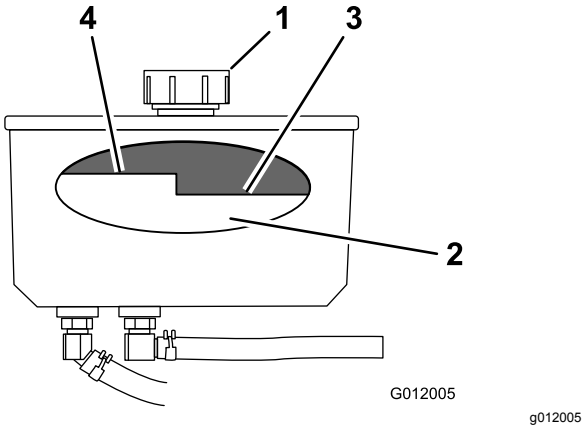

Figur 72

1. Lokk
2. Skjerm
3. Oljenivå, kald—full
4. Oljenivå, varm—full

5. Ta lokket av påfyllingshalsen (Figur 72).

   Merk: Se på innsiden for å kontrollere oljenivået i beholderen.
6. Hell olje i beholderen til den når nivået "cold" på skjermen.

7. Kjør maskinen på tomgang i 15 minutter for å slippe ut eventuell luft av systemet og varme opp væsken. Se Starte og stoppe motoren (side 21).
8. Kontroller oljenivået mens oljen er varm.

   Merk: Hvis nødvendig, hell olje i beholderen til den står mellom varmt og kaldt.

   Merk: Oljenivået skal være under nivået ”hot” på skjermen når væsken er varm (Figur 72).
9. Monter lokket på påfyllingshalsen.

⚠ ADVARSEL

Hydraulisk væske som kommer ut under trykk, kan trenge gjennom huden og forårsake personskader.

- **Væske som sprøytes inn under huden, må fjernes kirurgisk innen få timer av en doktor med kjennskap til denne typen skader. Hvis ikke, kan dette føre til koldbrann.**
- **Hold kropp og hender borte fra hull eller dyser som sprøyter ut hydraulisk olje under høyt trykk.**
- **Bruk kartong eller papir til å finne lekkasjer.**
- **Før du utfører vedlikehold eller reparasjoner på det hydrauliske systemet, må du forsiktig slippe ut alt trykket.**
- **Kontroller at alle hydrauliske slanger er i god stand, og at alle hydrauliske koblinger og beslag er tette, før det hydrauliske systemet settes under trykk.**

Skifte hydraulisk olje

Serviceintervall: Hver 250. driftstime—Skift hydraulikkvæsken når du benytter Mobil® 1-olje.

Hver 500. driftstime—Skift hydraulikkvæsken når du benytter Toro® HYPR-OIL™ 500-hydraulikkvæske.

⚠ ADVARSEL

Varm hydraulisk væske kan føre til alvorlige brannskader.

La den hydrauliske væsken avkjøle seg før du utfører eventuelt vedlikehold på det hydrauliske systemet.

1. Koble fra kraftuttaket og aktiver parkeringsbremsen.
2. Før du forlater førersetet, må du stanse motoren og vente til alle bevegelige deler står stille.
3. Fjern lokket på hydraulikktanken.
4. Finn fremre hydraulikkslange under hydraulikktanken og plasser et tappefat under tanken (Figur 73).
5. Løsne slangeklemmen og før den nedover på slangen.
6. Fjern fremre hydraulikkslange og la oljen renne ut av tanken.

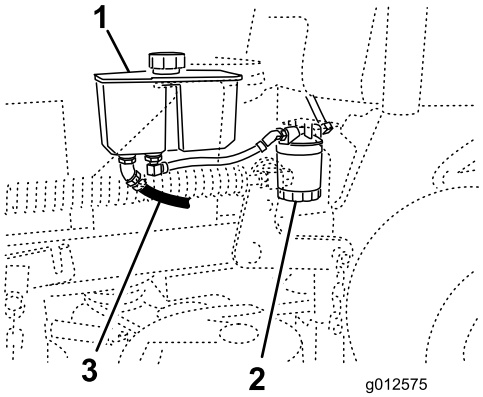

g012575

Figur 73

1. Hydraulikktank
2. Hydraulikkfilter
3. Fremre hydraulikkslange

7. Skift hydraulikkfilteret, se Skifte ut hydraulikkfilteret (side 54).
8. Koble hydraulikkslangen til under tanken.
9. Hell olje i tanken til den når nivået "cold" på skjermen.

   Viktig: **Bruk spesifisert olje eller tilsvarende. Andre væsker kan skade systemet.**
10. Monter hydraulikktanklokket.
11. Start motoren, og la den gå i omtrent to minutter for å blåse luft ut fra systemet.
12. Stopp motoren og kontroller om det finnes lekkasjer.

    Merk: Hvis ett eller begge hjulene ikke vil bevege seg, se Tømme det hydrauliske systemet (side 54).
13. Kontroller oljenivået og fyll på olje hvis nødvendig.

    Viktig: **Ikke fyll på for mye.**

Skifte ut hydraulikkfilteret

Serviceintervall: Etter de 8 første timene

Hver 500. driftstime/Årlig (avhengig av hva som kommer først)

⚠ ADVARSEL

Varm hydraulisk væske kan føre til alvorlige brannskader.

La den hydrauliske væsken avkjøle seg før du utfører eventuelt vedlikehold på det hydrauliske systemet.

1. Koble fra kraftuttaket og aktiver parkeringsbremsen.
2. Før du forlater førersetet, må du stanse motoren og vente til alle bevegelige deler står stille.

   Viktig: **Bruk ikke oljefilter for bil. Dette kan føre til store skader på det hydrauliske systemet.**
3. Finn filteret og plasser et tappefat under filteret (Figur 74).

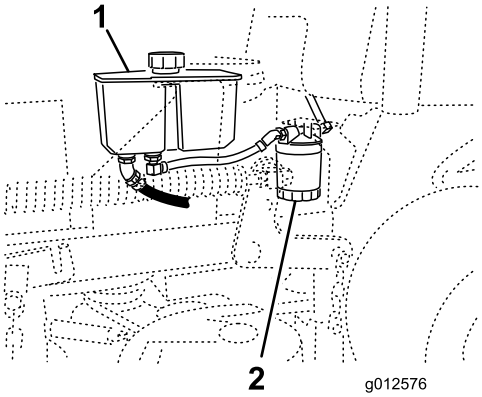

g012576

Figur 74

1. Hydraulikktank
2. Hydraulikkfilter

4. Fjern det brukte filteret, og tørk av filteradapterens pakningsflate til den er ren (Figur 75).
5. Påfør et tynt lag med hydraulisk væske på gummipakningen på det nye filteret.
6. Monter det nye hydrauliske filteret på filteradapteren.
7. Drei oljefilteret med klokken til gummipakningen kommer i kontakt med filteradapteren, og trekk til filteret med ytterligere 1/2 omdreining (Figur 75).

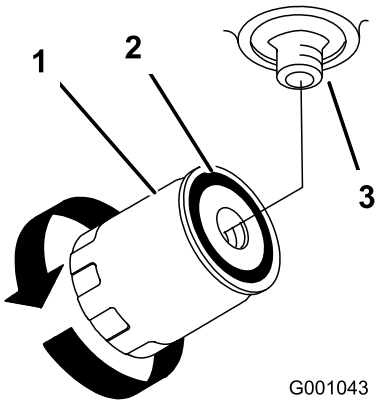

g001043

Figur 75

1. Hydraulisk filter
2. Pakning
3. Adapter

8. Tørk opp væske som eventuelt ble sølt.
9. Kontroller væsken i beholderen, og tilfør væske i tanken til den når nivået "cold" på skjermen i tanken.

   Viktig: **Bruk spesifisert olje eller tilsvarende. Andre væsker kan skade systemet.**
10. Start motoren, og la den gå i omtrent to minutter for å blåse luft ut fra systemet.
11. Stopp motoren og kontroller om det finnes lekkasjer.

    Merk: Hvis ett eller begge hjulene ikke vil bevege seg, se Tømme det hydrauliske systemet (side 54).
12. Kontroller væskenivået, og fyll på mer væske hvis det er nødvendig.

    Viktig: **Ikke fyll på for mye.**

Tømme det hydrauliske systemet

Trekksystemet tappes automatisk. Det kan imidlertid være nødvendig å tappe systemet hvis væsken skiftes eller etter at det har blitt utført arbeid på systemet.

1. Koble fra kraftuttaket og aktiver parkeringsbremsen.
2. Før du forlater førersetet, må du stanse motoren og vente til alle bevegelige deler står stille.
3. Hev baksiden av maskinen på jekkstøtter som er høye nok til å heve drivhjulene fra bakken.
4. Start motoren og flytt gasskontrollen til tomgangsposisjon.

   Merk: Hvis drivhjulet ikke går rundt, er det mulig å hjelpe utblåsingen av systemet ved å forsiktig rotere hjulet fremover.

5. Kontroller det hydrauliske væskenivået når det går ned og fyll på olje som nødvendig for å opprettholde korrekt nivå.
6. Gjenta prosedyren på motsatt hjul.

Kontrollere hydraulikkslangene

Serviceintervall: Hver 100. driftstime

Kontrollere hydraulikkslanger for lekkasjer, løse fester, knekk, løse monteringsstøtter, slitasje eller forringelse på grunn av værforhold eller kjemikalier. Foreta eventuelle reparasjoner før du bruker maskinen.

Merk: Hold områdene rundt det hydrauliske systemet rent for oppsamling av fremmedlegemer.

Merk: Hvis du utvider driftstiden ved høy temperatur i varmt vær kan det føre til at slanger og tetninger blir slitt. Inspiser oftere ved varmt vær, og skift hydraulikkvæske og filter oftere.

Vedlikehold av klippeenhet

Overhale gressklipperknivene

Sørg for å få best mulig klipperesultat ved å holde knivene skarpe. Det kan være praktisk å ha en ekstra kniv på for mer effektiv sliping og utskifting.

⚠ ADVARSEL

En slitt eller skadet kniv kan brekke, og en del av kniven kan slynges ut mot deg eller andre og føre til alvorlige personskader eller en dødsulykke.

- **Inspiser knivene regelmessig for slitasje eller skade.**
- **Skift ut en slitt eller skadet kniv.**

Før du inspiserer eller overhaler knivene

Parker gressklipperen på en jevn overflate, koble fra knivene og sett på parkeringsbremsen. Skru AV tenningen. Ta ut nøkkelen og koble tennpluggledningene fra tennpluggene.

Inspisere knivene

Serviceintervall: For hver bruk eller daglig

1. Undersøk kniveggene (Figur 76).
2. Hvis kniven er sløv eller hvis det er hakk i den, må den tas av og slipes. Se Slipe knivbladene (side 57).
3. Undersøk knivbladene, spesielt buen.
4. Hvis du finner sprekker, slitasje eller ser at det begynner å dannes spor i denne delen av kniven, må den skiftes ut øyeblikkelig (Figur 76).

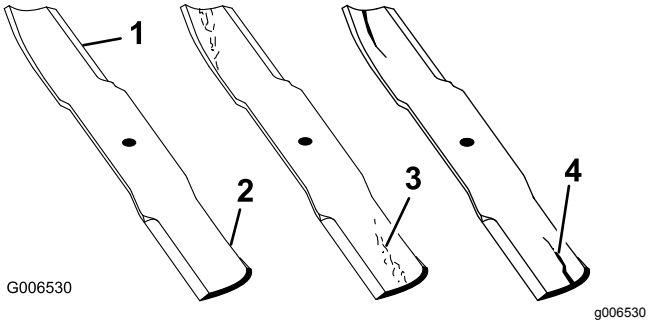

Figur 76

1. Knivegg
2. Knivbue
3. Slitasje/hulldannelse
4. Sprekk

Kontrollere om en kniv er bøyd

1. Koble fra kraftuttaket, flytt bevegelseskontrollspakene til NØYTRAL, LÅST stilling og sett parkeringsbremsen på.
2. Før du forlater førerplassen må du stanse motoren, ta ut nøkkelen og vente til alle bevegelige deler står stille.
3. Roter knivene til endene vender fremover og bakover.
4. Mål fra en jevn overflate til kniveggen, posisjon **A**, på kniven (Figur 77).

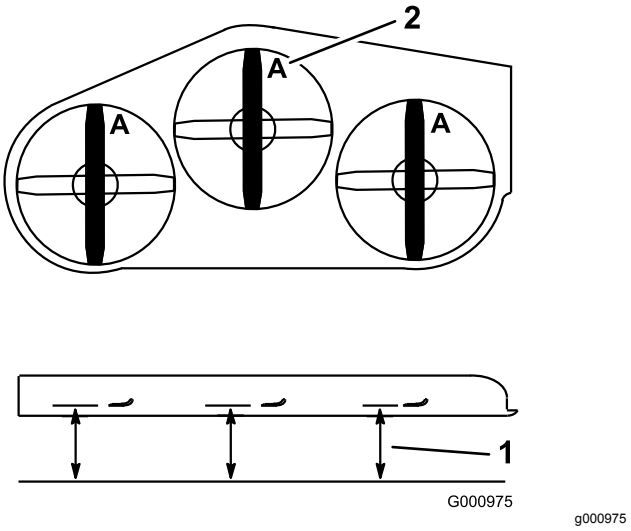

Figur 77

1. Mål her er fra kniv til hard overflate
2. Posisjon A

5. Roter den motsatte enden av kniven fremover.
6. Mål fra en jevn overflate til kniveggen i samme posisjon som i trinn 4 ovenfor.

   Merk: Forskjellen mellom avstanden i trinn 4 og 5 må ikke være over 3 mm.

   Merk: Hvis dette målet overskrider 3 mm, erstatter du kniven.

⚠ ADVARSEL

En kniv som er bøyd eller ødelagt kan brekke og forårsake alvorlig skade på deg eller andre i nærheten.

- **Bytt alltid ut bøyde eller ødelagte kniver.**
- **Du må ikke file eller lage skarpe hakk i kanten eller overflaten på kniven.**

Fjerne knivbladene

Bytt ut knivene dersom de slår borti en hard gjenstand, hvis de ikke er balansert eller hvis en kniv er bøyd. For å oppnå optimal ytelse og holde maskinen i sikkerhetsgodkjent stand bruker du bare ekte Toro-reservedeler og -tilbehør. Hvis du bruker reservedeler fra andre produsenter, kan det være i uoverensstemmelse med sikkerhetsstandardene.

1. Hold knivenden ved hjelp av en fille eller en tykk hanske.
2. Fjern knivbolten, bueskiven og kniven fra spindelakselen (Figur 78).

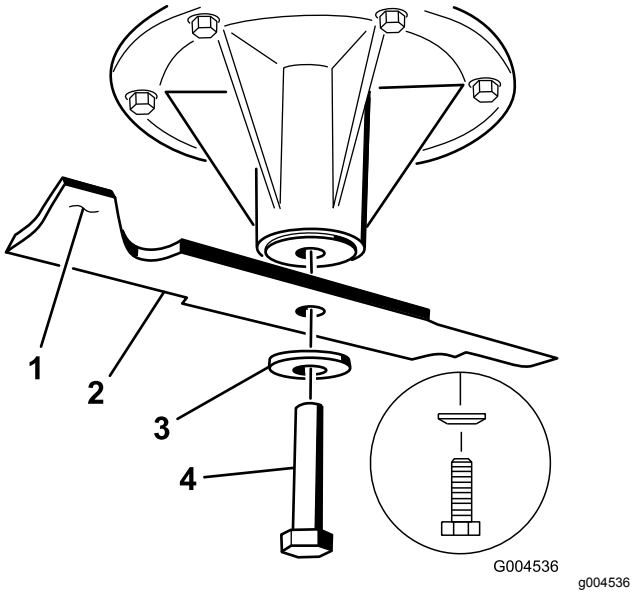

Figur 78

1. Vingeområdet på kniven
2. Kniv
3. Bueskive
4. Knivbolt

Slipe knivbladene

1. Bruk en fil til å slipe eggen i begge ender av kniven (Figur 79).

   Merk: Oppretthold den opprinnelige vinkelen.

   Merk: Kniven opprettholder balansen hvis like mye materiale fjernes fra begge kniveggene.

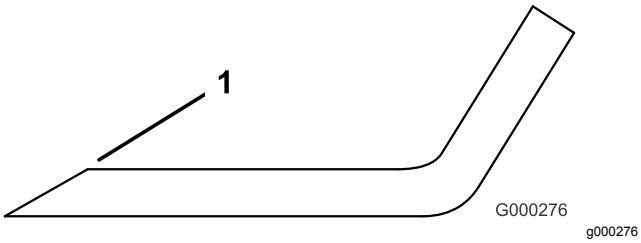

Figur 79

1. Slip kniven i original vinkel

2. Sjekk knivens balanse ved å legge den på en balanseringsinnretning (Figur 80).

   Merk: Hvis kniven holder seg i horisontal stilling, har den riktig balanse.

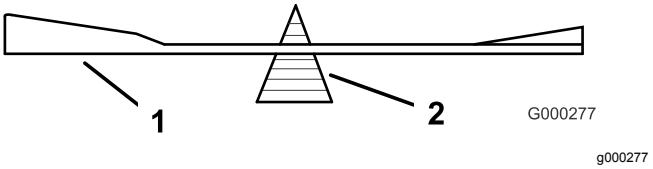

Figur 80

1. Kniv
2. Balanseringsinnretning

3. Hvis kniven ikke er i balanse, files litt av metallet på enden av vingeområdet bort (Figur 78).
4. Fortsett med dette helt til kniven er balansert.

Montere knivbladene

1. Monter kniven på spindelakselen (Figur 81).

   Viktig: **Buen på kniven må vende oppover, mot innsiden av gressklipperen, for å sikre riktig klipping.**

2. Monter fjærskiven og knivbolten (Figur 81).

   Merk: Fjærskivekonusen må monteres mot bolthodet (Figur 81).

3. Trekk til knivbolten til 115–150 N·m.

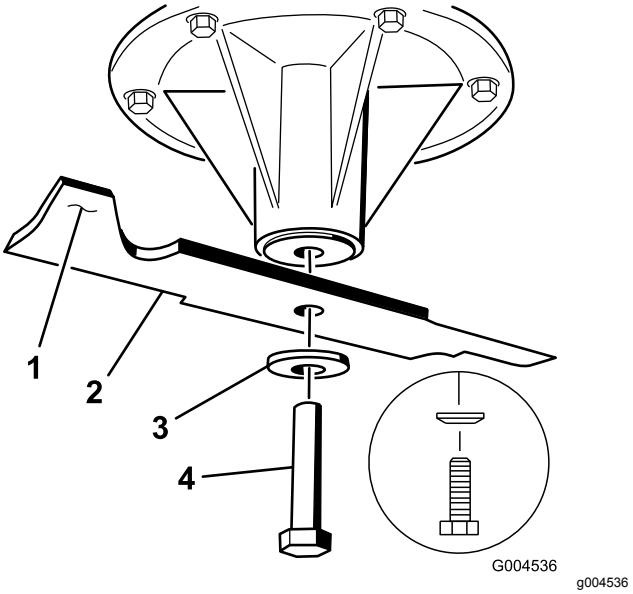

Figur 81

1. Vingeområdet på kniven
2. Kniv
3. Fjærskive
4. Knivbolt

Rette opp klippeenheten

Klargjøre maskinen

1. Plasser maskinen på et flatt underlag.
2. Koble fra kraftuttaket, flytt bevegelseskontrollspakene til NØYTRAL, LÅST stilling og sett parkeringsbremsen på.
3. Før du forlater førerplassen må du stanse motoren, ta ut nøkkelen og vente til alle bevegelige deler står stille.
4. Kontroller dekktrykket på begge drivdekkene. Se Kontrollere trykket i dekkene (side 43).
5. Senk klippeenheten til en klippehøyde på 76 mm.

   Merk: Den faktiske kuttehøyden justeres ikke før klippeenheten har blitt nivellert. Se Tilpasse klippehøyde (side 60).
6. Kontroller avstanden mellom svivelmutrene ved å måle på midten av mutrene (lengde fra midten-til-midten) på hver gjengestang (Figur 82).

   Merk: Påse at lengden er 49,5 cm for 91 cm klippeenheter, og 43,7 cm for 102 cm klippeenheter.
7. Løsne låsemutrene ved den **fremre** svivelen.
8. Bruk låsemutrene til å justere lengden på gjengestangen for å oppnå korrekt avstand.
9. Stram låsemutrene ved den **fremre** svivelen.

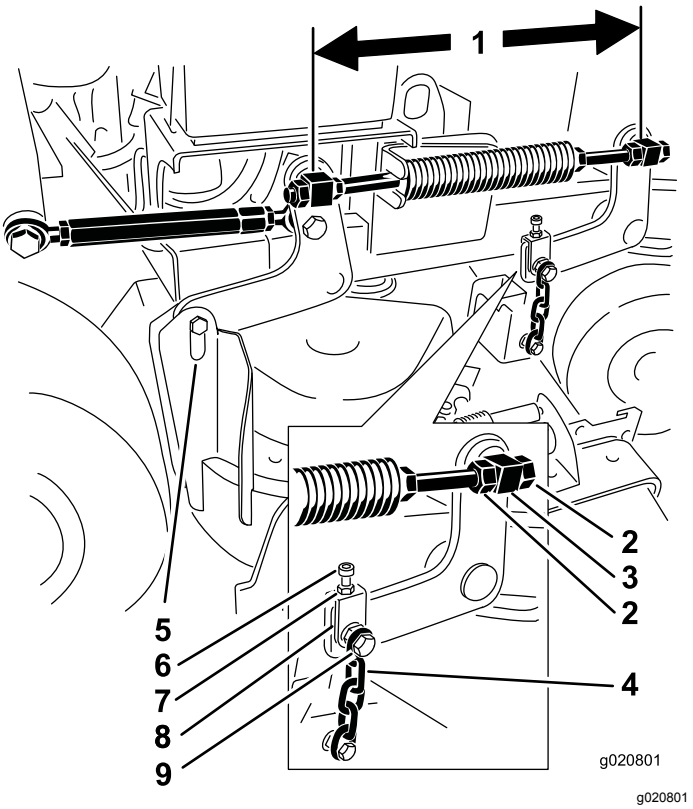

g020801

Figur 82

1. Mål her på midten av svivelmutrene (fra midten-til-midten).
2. Svivellåsemuttere
3. Fremre svivelmutter
4. Fremre kjede
5. Bakre kjede
6. Justeringsbolt
7. Låsemutter
8. Stang
9. Øvre kjedebolt

10. Kontroller avstanden mellom krysshodet og klippeenhetshengerens arm ved hvert krysshode.

    Merk: Avstanden må være 11 mm, som vist i Figur 83.
11. Hvis det er nødvendig med justering, kan du løsne den øvre kjedebolten (Figur 82).
12. Løsne låsemutteren og juster justeringsbolten for å oppnå den korrekte avstanden som vist i Figur 83.
13. Stram låsemutteren og den øvre kjedebolten.

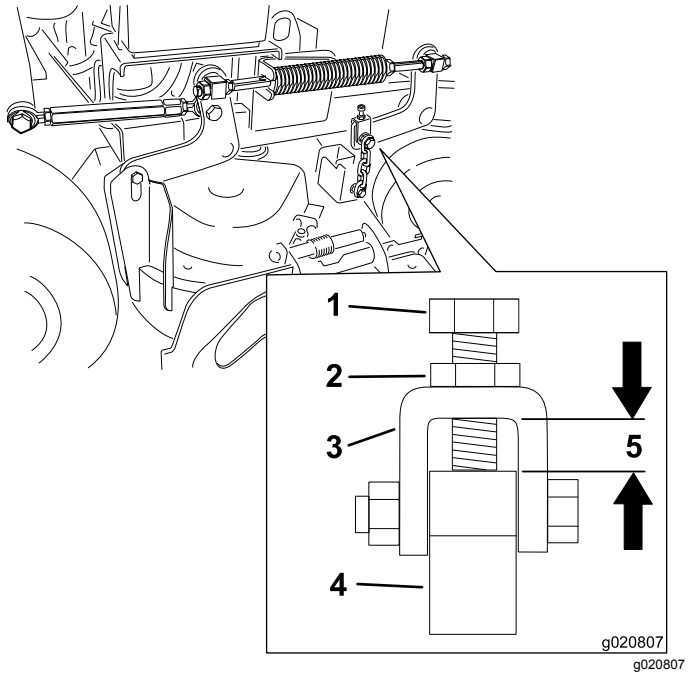

Figur 83

1. Justeringsbolt
2. Låsemutter
3. Stang
4. Klippeenhetshengerarm
5. Avstanden må være 11 mm.

Justere høyre klippeenhets stigningen på langs

1. Plasser den høyre kniven på langs (Figur 84).
2. Mål den høyre kniven ved **C**-plasseringen, fra en jevn overflate til knivveggen på knivspissen, og noter denne målingen (Figur 84).
3. Mål den høyre kniven ved **D**-plasseringen, fra en jevn overflate til knivveggen på knivspissen, og noter denne målingen (Figur 84).

   Merk: Kniven skal være 6–10 mm lavere ved plassering**C** enn ved plassering **D** (Figur 84). Dersom det ikke er korrekt, gå til følgende trinn.
4. Løsne låsemutrene ved den høyre og venstre **fremre** svivelen.
5. Bruk høyre låsemutter til å justere lengden på høyre gjengestang for å oppnå stigning på langs på 6–10 mm.
6. Stram låsemutrene ved den høyre og venstre **fremre** svivelen.

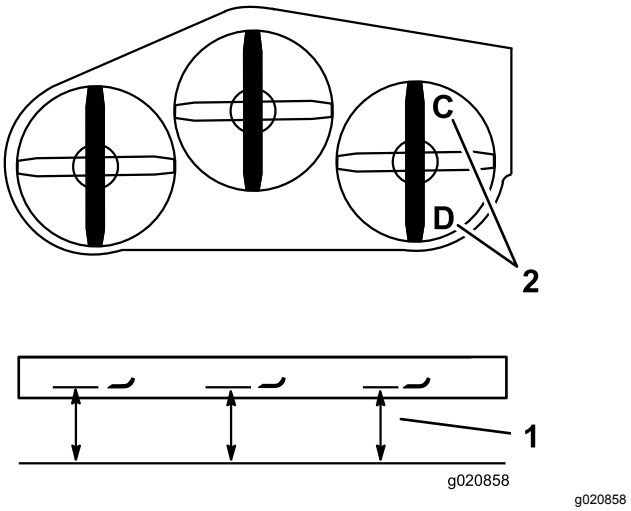

Figur 84

1. Mål her er fra kniv til hard overflate.
2. Mål ved C og D.

Tilpasse klippeenhetens bakside

1. Plasser de venstre og høyre knivene på langs.
2. Mål den venstre kniven ved **B**-plasseringen, fra en jevn overflate til knivveggen på knivspissen, og noter denne målingen (Figur 85).
3. Mål den høyre kniven ved **D**-plasseringen, fra en jevn overflate til knivveggen på knivspissen, og noter denne målingen (Figur 85).

   Merk: Målet ved posisjon **B** må være innen 3 mm fra målet ved posisjon **D**. (Figur 85). Dersom det ikke er korrekt, gå til følgende trinn.
4. Løsne låsemutrene ved den venstre **fremre** svivelen.
5. Bruk de venstre låsemutrene til å justere lengden på den venstre gjengestangen til plassering **B** er lik plassering **D**.
6. Stram låsemutrene ved den venstre **fremre** svivelen.

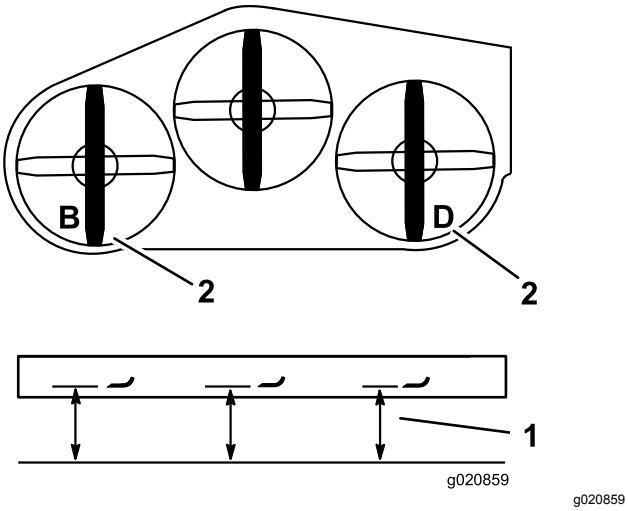

Figur 85

1. Mål her fra kniv til hard overflate
2. Ta mål ved B og D

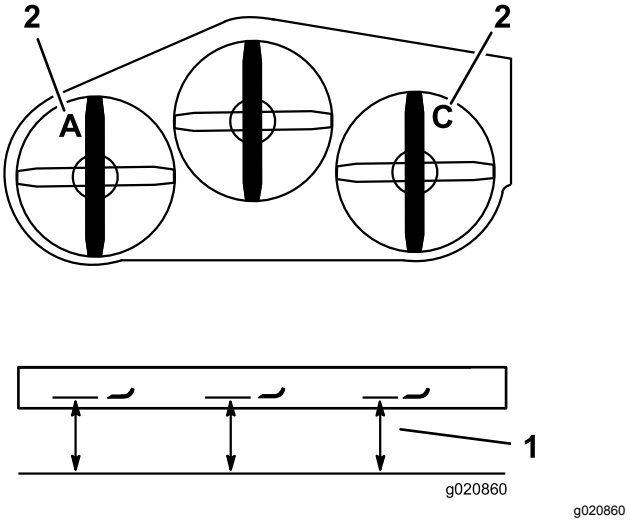

Figur 86

1. Mål her er fra kniv til hard overflate.
2. Mål ved A og C.

Nivellere klippeenhetens fremside

1. Plasser de venstre og høyre knivene på langs.
2. Inspiser de fremre kjedene, og påse at hvert kjede har spenning.

   Merk: Hvis en av kjedene er løse, juster gjengestangen med den løse kjeden for å spenne denne kjeden.
3. Mål den venstre kniven ved **A**-plasseringen, fra en jevn overflate til knivveggen på knivspissen, og noter denne målingen (Figur 86).
4. Mål den høyre kniven ved **C**-plasseringen, fra en jevn overflate til knivveggen på knivspissen, og noter denne målingen (Figur 86).

   Merk: Målingen mellom plassering **A** og **C** må være innenfor 3 mm. Dersom det ikke er korrekt, gå til følgende trinn.
5. Løsne de øvre kjedeboltene (Figur 82).
6. Løsne låsemutrene på hvert krysshode.
7. Juster justeringsboltene i krysshodene, ved plassering **A** og **C** for å oppnå korrekt høyde.
8. Stram låsemutrene og de øvre kjedeboltene.

Tilpasse klippehøyde

1. Senk gressklipperen til en klippehøyde på 76 mm.
2. Plasser den høyre kniven på langs.
3. Mål den høyre kniven ved **C**-plasseringen, fra en jevn overflate til knivveggen på knivspissen, og noter denne målingen (Figur 86).

   Merk: Målingen ved plassering **C** må være innenfor 3 mm fra klippehøyden på 76 mm. Dersom defleksjonen ikke er korrekt, gå til følgende trinn.
4. Løse låsemutrene i begge ender av spennmutteren (Figur 87).

   Merk: Enden på spennmutteren med et kutt har venstregjenger (Figur 87).
5. Juster spennmutteren for å heve eller senke klippehøyden for å få 76 mm ved plasseringen **C**.
6. Løse låsemutrene i begge ender og spennmutteren.
7. Kontroller og påse at klippeenhetens løftespak låser i transportstilling.

   Merk: Hvis den ikke låses i transportstilling, juster spennmutteren til den gjør dette.
8. Stram låsemutrene.

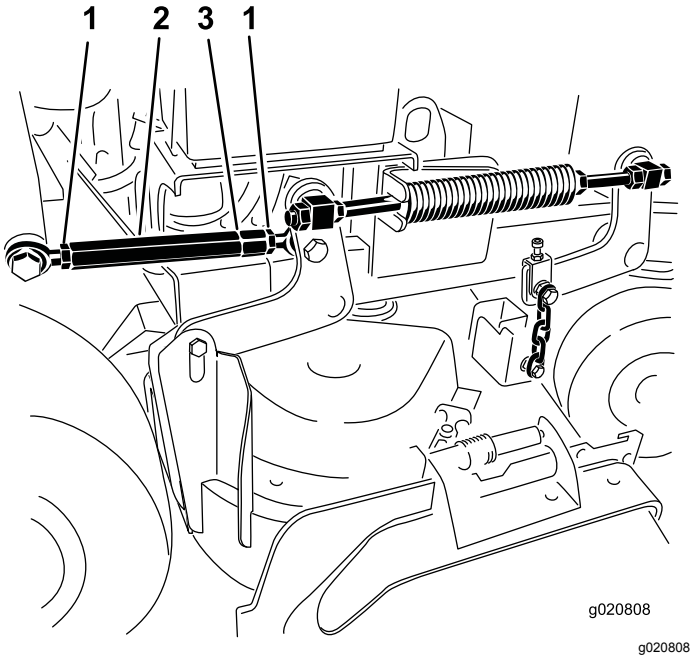

Figur 87

1. Låsemutter
2. Spennmutter
3. Spor som indikerer venstregjenger

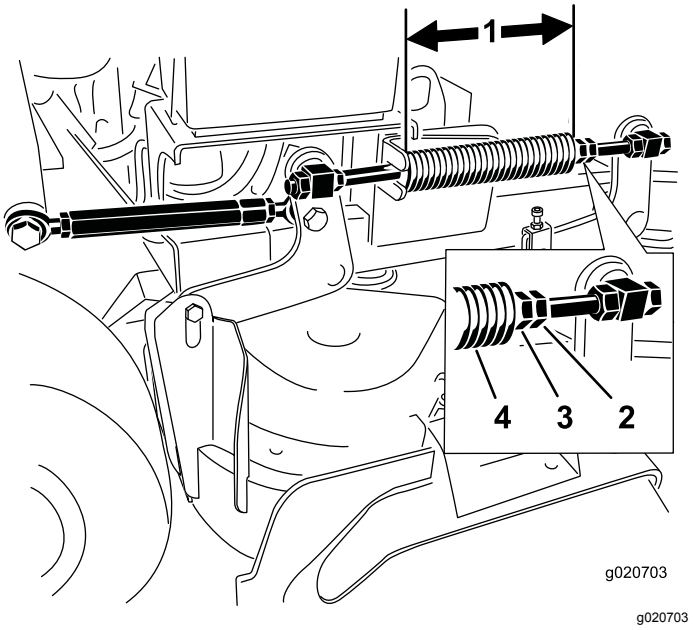

Figur 88

1. 25,7 cm for 102 cm klippeenheter og 28,2 cm for 91 cm klippeenheter
2. Fjærens låsemutter
3. Fremre mutre
4. Kompresjonsfjær

Justere kompresjonsfjæren

Merk: Når du justerer kompresjonsfjæren, vil det endre hvor mye av klipperen som vil flyte og hvor tungt det er å løfte klipperen når du bruker klippehøydehåndtaket.

- Mer fjærkompresjon gjør at du trenger mindre løftekraft på håndtaket og vil gjøre at klippeenheten flyter mer.
- Mindre fjærkompresjon gjør at du trenger mer løftekraft på håndtaket og vil gjøre at klippeenheten flyter mindre.

1. Hev klippeenhetens løftespak og lås i transportposisjon.
2. Kontroller lengden på kompresjonsfjæren.

   Merk: Nominell lengde er 28,2 cm for 91 cm klippeenheter og 25,7 cm for 102 cm klippeenheter (Figur 88).
3. Juster denne avstanden ved å løsne låsemutteren for fjæren og mutteren foran hver fjær (Figur 88).
4. Lås mutteren i stilling ved å trekke til fjærens låsemutter (Figur 88).

Skifte gressavlederen

⚠ ADVARSEL

En utildekket utslippsåpning kan føre til at maskinen kaster gjenstander mot operatøren eller andre i nærheten, noe som kan resultere i alvorlig skade. Det kan også oppstå kontakt med kniven.

Du må ikke bruke maskinen uten at du har montert en dekkplate, kvernplate, gressavleder eller gressoppsamler.

1. Fjern låsemutteren, bolten, fjæren og avstandsstykket som holder avlederen festet til svingboltbrakettene (Figur 89).

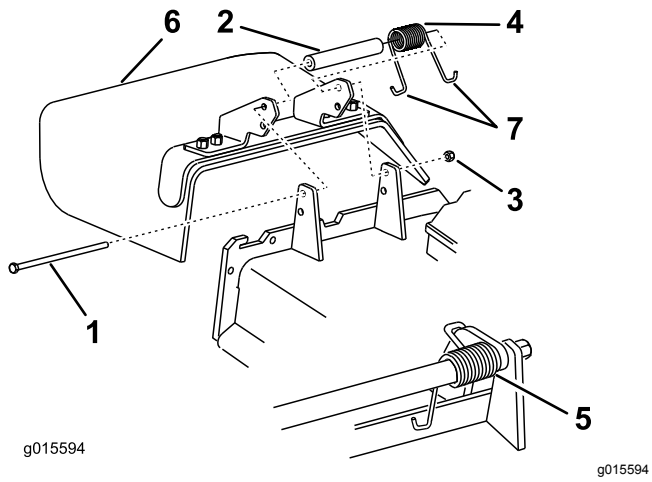

Figur 89

1. Bolt
2. Avstandsstykke
3. Låsemutter
4. Fjær
5. Fjær (montert)
6. Gressavleder
7. **J**-krokende på fjæren

2. Fjern den skadde eller slitte gressavlederen.
3. Plasser avstandsstykket og fjæren oppå gressavlederen.
4. Plasser én **J**-ende av fjæren bak klippeenhetskanten.

   Merk: Påse at én **J**-krokende av fjæren er montert bak kanten på klippeenheten før du monterer bolten som vist i Figur 89.
5. Monter bolt og mutter.
6. Plasser én **J**-krokende av fjæren rundt gressavlederen (Figur 89).

   Viktig: **Gressavlederen må kunne rotere. Løft avlederen opp til helt åpen stilling og sørg for at den roterer helt til den nederste posisjonen.**

Rengjøring

Rengjøre under klippeenheten

Serviceintervall: For hver bruk eller daglig

Fjern oppsamling av gress under enhetens underside hver dag.

1. Koble fra kraftuttaket, flytt bevegelseskontroll-spakene til den NØYTRALE LÅSESTILLINGEN og sett parkeringsbremsen på.
2. Før du forlater førerplassen må du stanse motoren, ta ut nøkkelen og vente til alle bevegelige deler står stille.
3. Hev fremsiden av maskinen og bruk jekkstøtter til å støtte gressklipperen.

Avhending av avfall

Motorolje, batterier, hydraulikkvæske og motorkjølemiddel er forurensende for miljøet. Avhend disse i henhold til nasjonale eller lokale regelverk.

Lagring

Rengjøring og oppbevaring

1. Koble ut kraftuttaket, sett parkeringsbremsen på, drei tenningsnøkkelen til Av og ta ut nøkkelen.
2. Rengjør hele maskinen utvendig, spesielt motoren, og fjern gressrester, smuss osv.

   Viktig: **Du kan vaske maskinen med skånsomt vaskemiddel og vann. Maskinen må ikke trykkvaskes. Unngå overdreven bruk av vann, spesielt nær drivverket og motoren. Trykkvasking kan tvinge skitt og vann inn i viktige deler, slik som spindellagre og elektriske brytere.**
3. Sjekk bremsen. Se Overhale bremsen (side 46).
4. Vedlikehold luftrenseren, se Overhale luftrenseren (side 35).
5. Smøre maskinen. Se Smøring (side 33).
6. Bytte motorolje, se Skifte motorolje (side 37).
7. Kontroller trykket i dekkene. Se Kontrollere trykket i dekkene (side 43).
8. For oppbevaring over lengre tid:
   A. Tilsett stabiliserings-/kondisjoneringsmiddel i drivstofftanken.
   B. Kjør motoren for å fordele den behandlede bensinen i drivstoffsystemet (fem minutter).
   C. Stopp motoren, la den avkjøles og tøm drivstofftanken. Se Tømme drivstofftanken (side 39), eller kjør motoren til den stopper.
   D. Start motoren igjen, og la den gå til den stopper av seg selv. Gjenta med choke inntil motoren ikke vil starte.
   E. Drivstoff må kasseres i henhold til lokale forskrifter. Gjenvinn i henhold til lokale forskrifter.

      Merk: Drivstoff med stabiliserings-/kondisjoneringsmiddel skal ikke lagres i mer enn 90 dager.
9. Ta ut tennpluggen(e) og sjekk tilstanden, se Overhale tennpluggen (side 38). Når tennpluggen(e) er tatt ut, heller du to skjeer med motorolje i tennplugghullet. Bruk deretter oppstartsenheten for å sveive i gang motoren og fordele oljen inne i sylinderen. Monter tennpluggen(e). Ikke sett kabelen på tennpluggen(e).
10. Sjekk og stram til alle bolter, mutre og skruer. Alle skadde eller defekte deler må repareres eller skiftes ut.
11. Reparer alle riper eller avskallinger i lakken. Du kan kjøpe maling hos ditt autoriserte forhandlerverksted.
12. Maskinen må oppbevares rent og tørt i en garasje eller på et lager. Ta nøkkelen ut av tenningen og legg den på et sted der du vil finne den igjen. Legg en presenning over maskinen for å beskytte den og holde den ren.

Feilsøking

Problem	Mulig årsak	Løsning
Motoren vil ikke starte, er vanskelig å starte eller går ikke.	1. Drivstofftanken er tom eller avstengningsventilen er lukket. 2. Choken er ikke på. 3. En tennpluggkabel er løs eller frakoblet. 4. En tennplugg er ripet eller sprukket, eller åpningen er feil. 5. Luftrenseren er skitten. 6. Det er smuss på drivstoffilteret. 7. Det er smuss, vann eller gammelt drivstoff i drivstoffsystemet. 8. Avstanden mellom sikkerhetssperre-bryterne er ikke riktig.	1. Fyll drivstofftanken med bensin, og åpne ventilen. 2. Sett chokespaken til CHOKE-stilling. 3. Sett ledningen på tennpluggen. 4. Monter en ny tennplugg med korrekt åpning. 5. Overhal luftfilterelementet. 6. Bytt ut drivstoffilteret. 7. Kontakt et autorisert forhandlerverk-sted. 8. Kontakt et autorisert forhandlerverk-sted.
Motoren mister kraft.	1. For stor motorbelastning. 2. Luftrenseren er skitten. 3. Oljenivået i veivhuset er lavt. 4. Kjøleribbene og luftpassasjene under motorviftehuset er tilstoppet. 5. En tennplugg er ripet eller sprukket, eller åpningen er feil. 6. Utluftingshullet i drivstofflokket er tilstoppet. 7. Det er smuss på drivstoffilteret. 8. Det er smuss, vann eller gammelt drivstoff i drivstoffsystemet.	1. Reduser bakkehastigheten. 2. Overhal luftfilterelementet. 3. Tilsett olje til veivhuset. 4. Fjern hindringen i kjøleribbene og luftpassasjene. 5. Monter en ny tennplugg med korrekt åpning. 6. Rengjør eller skift ut drivstofflokket. 7. Bytt ut drivstoffilteret. 8. Kontakt et autorisert forhandlerverk-sted.
Motoren overopphetes.	1. For stor belastning på motoren. 2. For lite olje i veivhuset. 3. Kjøleribbene og luftkanalene under motorviften er tette.	1. Reduser bakkehastigheten. 2. Tilsett olje til veivhuset. 3. Fjern hindringen i kjøleribbene og luftpassasjene.
Maskinen kjører ikke.	1. Nivået av hydraulisk olje er lavt. 2. Det er luft i hydraulikksystemet. 3. En pumpedrivrem sklir. 4. En pumpedrivrems blindfjær mangler. 5. Pumpens omløpsventiler er åpne.	1. Fyll på hydraulikkvæske i tanken. 2. Tapp luften ut av det hydrauliske systemet. 3. Bytt pumpedrivremmen. 4. Bytt pumpedrivremmens lederullfjær. 5. Stram omløpsventilene. Stram til 12–15 N·m.
Det er unormal vibrasjon.	1. Gressklipperkniven(e) er bøyd(e) eller ubalansert(e). 2. En knivmonteringsbolt er løs. 3. Motorens monteringsbolter er løse. 4. En motorremskive, lederull eller knivremskive er løs. 5. En motorremskive er skadet. 6. En knivspindel er bøyd.	1. Monter ny(e) kniv(er). 2. Stram til knivmonteringsbolten. 3. Trekk til monteringsboltene. 4. Stram til den aktuelle skiven. 5. Kontakt et autorisert forhandlerverk-sted. 6. Kontakt et autorisert forhandlerverk-sted.

Problem	Mulig årsak	Løsning
Klippehøyden er ujevn.	1. Kniven(e) er sløv(e). 2. Gressklipperkniven(e) er bøyd(e). 3. Klippeenheten er ikke rettet opp. 4. Klippeenhetsstigningen er feil. 5. Klippeenhetens underside er skitten. 6. Trykket i dekkene er feil. 7. En knivspindel er bøyd.	1. Slip kniven(e). 2. Monter ny(e) kniv(er). 3. Rett opp klippeenheten på tvers. 4. Juster stigningen på langs. 5. Rengjør klippeenhetens underside. 6. Juster trykket i dekkene. 7. Kontakt et autorisert forhandlerverksted.
Knivene roterer ikke.	1. En pumpedrivrem er slitt, løs eller ødelagt. 2. En pumpedrivrem sitter ikke på remskiven. 3. En klipperrem er slitt, løs eller ødelagt. 4. En klipperrem sitter ikke på remskiven. 5. En ledefjær er brukket eller mangler. 6. Den elektriske clutchen er feiljustert. 7. Clutchkoblingen eller ledningen er skadet. 8. Den elektriske clutchen er skadet. 9. Sikkerhetssperresystemet hindrer knivene i å rotere. 10. Kraftuttaksbryteren er defekt.	1. Kontroller remmens spenning. 2. Monter drivrem, og kontroller justeringsakslene og remførerne for korrekt stilling. 3. Monter ny klipperrem. 4. Monter klipperremskiven og kontroller at lederullen, lederullarmen og fjæren befinner seg i korrekt stilling og fungerer som de skal. 5. Skift ut fjæren. 6. Juster clutchens elektrodeavstand. 7. Kontakt et autorisert forhandlerverksted. 8. Kontakt et autorisert forhandlerverksted. 9. Kontakt et autorisert forhandlerverksted. 10. Kontakt et autorisert forhandlerverksted.

Skjemaer

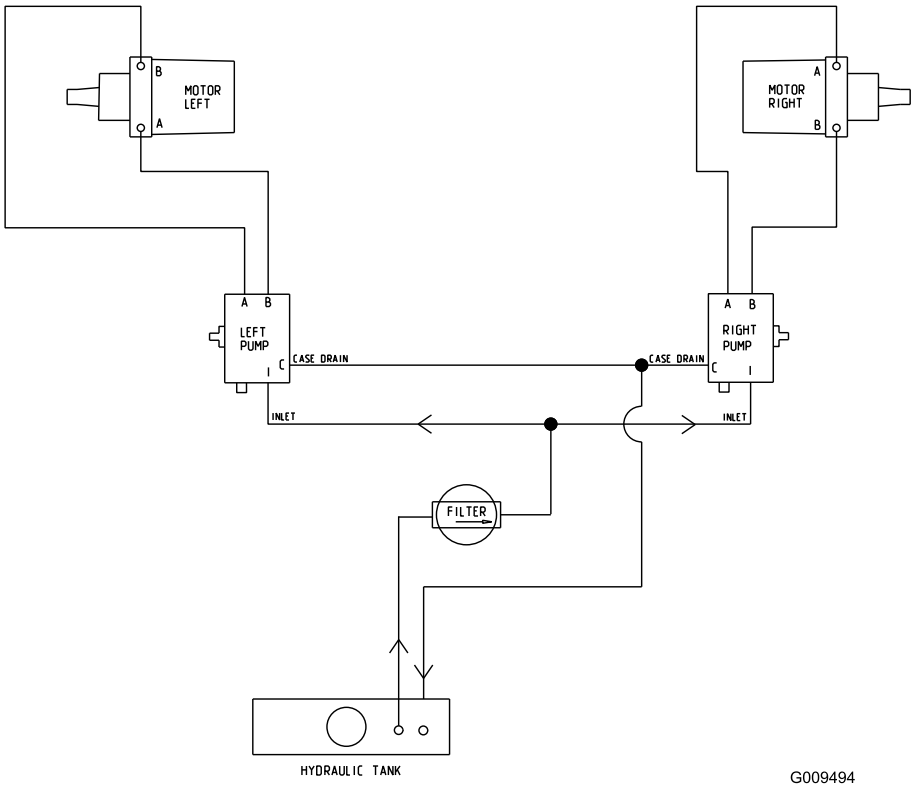

g009494

Hydraulikkskjema (Rev. A)

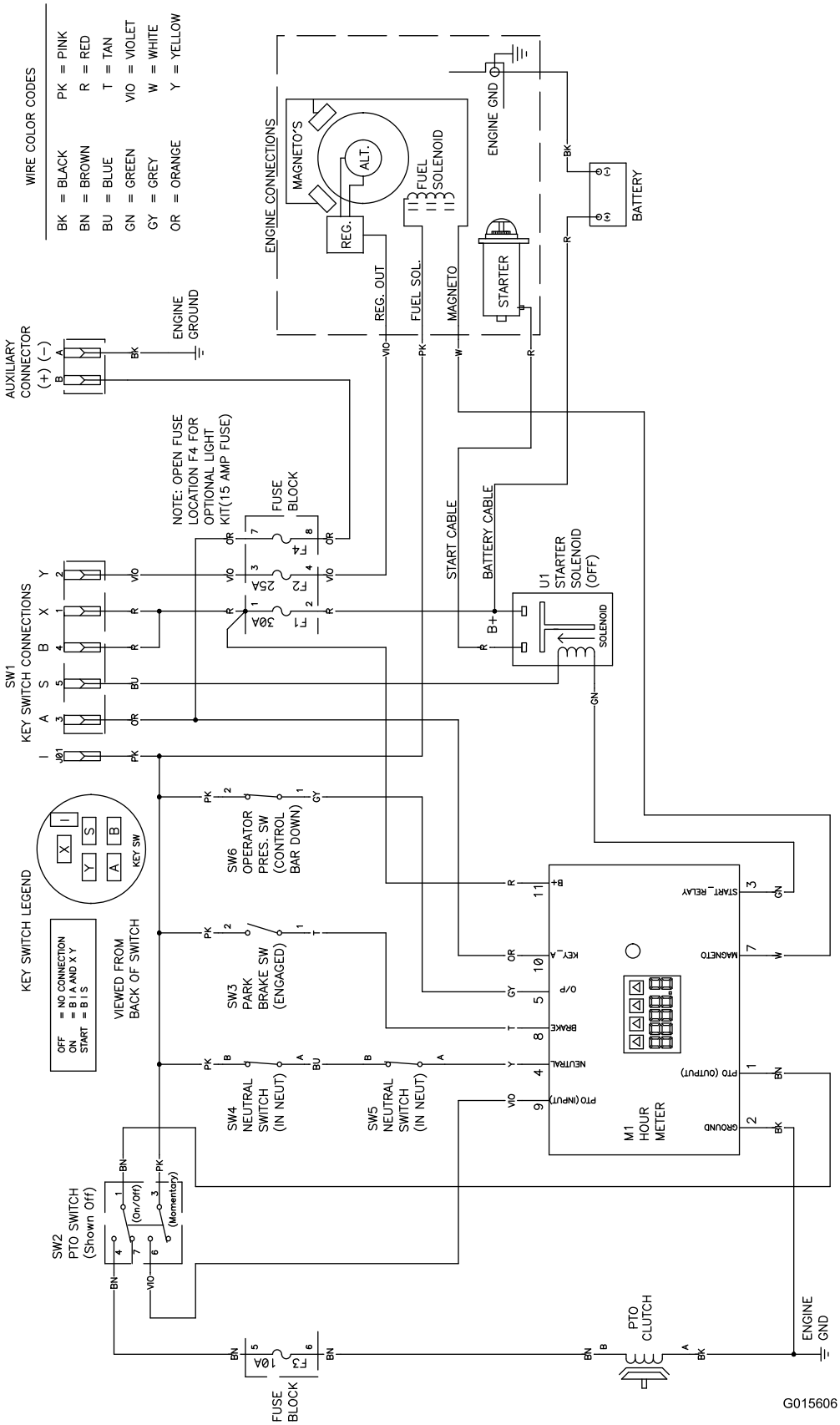

g015606

Elektronikkskjema (Rev. A)

Liste over internasjonale forhandlere

Distributør:	Land:	Telefonnummer:	Distributør:	Land:	Telefonnum-mer:
Agrolanc Kft	Ungarn	36 27 539 640	Maquiver S.A.	Colombia	57 1 236 4079
AAI (Asian American Industrial)	Hong Kong	852 2497 7804	Maruyama Mfg. Co. Inc.	Japan	81 3 3252 2285
B-Ray Corporation	Korea	82 32 551 2076	Mountfield a.s.	Den tsjekkiske republikk	420 255 704 220
Brisa Goods LLC	Mexico	1 210 495 2417	Mountfield a.s.	Slovakia	420 255 704 220
Casco Sales Company	Puerto Rico	787 788 8383	Munditol S.A.	Argentina	54 11 4 821 9999
Ceres S.A.	Costa Rica	506 239 1138	Norma Garden	Russland	7 495 411 61 20
CSSC Turf Equipment (pvt) Ltd.	Sri Lanka	94 11 2746100	Oslinger Turf Equipment SA	Ecuador	593 4 239 6970
Cyril Johnston & Co.	Nord-Irland	44 2890 813 121	Oy Hako Ground and Garden Ab	Finland	358 987 00733
Cyril Johnston & Co.	Irland	44 2890 813 121	Parkland Products Ltd.	New Zealand	64 3 34 93760
Fat Dragon	Kina	886 10 80841322	Perfetto	Polen	48 61 8 208 416
Femco S.A.	Guatemala	502 442 3277	Pratoverde SRL.	Italia	39 049 9128 128
FIVEMANS New-Tech Co., Ltd	Kina	86-10-6381 6136	Prochaska & Cie	Østerrike	43 1 278 5100
ForGarder OU	Estland	372 384 6060	RT Cohen 2004 Ltd.	Israel	972 986 17979
G.Y.K. Company Ltd.	Japan	81 726 325 861	Riversa	Spania	34 9 52 83 7500
Geomechaniki of Athens	Hellas	30 10 935 0054	Lely Turfcare	Danmark	45 66 109 200
Golf international Turizm	Tyrkia	90 216 336 5993	Lely (U.K.) Limited	Storbritannia	44 1480 226 800
Hako Ground and Garden	Sverige	46 35 10 0000	Solvert S.A.S.	Frankrike	33 1 30 81 77 00
Hako Ground and Garden	Norge	47 22 90 7760	Spypros Stavrinides Limited	Kypros	357 22 434131
Hayter Limited (U.K.)	Storbritannia	44 1279 723 444	Surge Systems India Limited	India	91 1 292299901
Hydroturf Int. Co Dubai	De forente arabiske emirater	97 14 347 9479	T-Markt Logistics Ltd.	Ungarn	36 26 525 500
Hydroturf Egypt LLC	Egypt	202 519 4308	Toro Australia	Australia	61 3 9580 7355
Irrimac	Portugal	351 21 238 8260	Toro Europe NV	Belgia	32 14 562 960
Irrigation Products Int'l Pvt Ltd.	India	0091 44 2449 4387	Valtech	Marokko	212 5 3766 3636
Jean Heybroek b.v.	Nederland	31 30 639 4611	Victus Emak	Polen	48 61 823 8369

Europeisk personvernerklæring

Informasjonen Toro samler inn
Toro Warranty Company (Toro) respekterer ditt personvern. For at vi skal kunne behandle ditt garantikrav og kontakte deg ved en eventuell produkttilbakekalling, ber vi deg om å dele enkelte personopplysninger med oss, enten direkte eller gjennom den lokale Toro-bedriften eller -forhandleren.

Toros garantisystem finnes på vertsservere i USA, hvor personvernlovgivningen kanskje ikke gir samme beskyttelse som i ditt eget land.

VED Å DELE DIN PERSONLIGE INFORMASJON MED OSS SAMTYKKER DU I BEHANDLINGEN AV DIN PERSONLIGE INFORMASJON SOM BESKREVET I DENNE PERSONVERNERKLÆRINGEN.

Måten Toro bruker informasjon på
Toro kan bruke din personlige informasjon til å behandle garantikrav, til å kontakte deg ved en eventuell produkttilbakekalling og av andre hensyn som vi vil fortelle deg om. Toro kan dele din informasjon med Toros datterselskaper, forhandlere eller andre forretningspartnere i forbindelse med disse aktivitetene. Vi vil ikke selge din personlige informasjon til andre selskaper. Vi forbeholder oss retten til å oppgi personlig informasjon for samsvar med gjeldende lovgivning og på forespørsel fra passende myndighet, for å kunne drive våre systemer korrekt eller for vår egen eller andre brukeres beskyttelse.

Oppbevaring av personlig informasjon
Vi vil oppbevare din personlige informasjon så lenge vi har behov for den, av hensynene de opprinnelig ble samlet inn for eller av andre legitime hensyn (som f.eks. samsvar med regelverk), eller som påkrevd av gjeldende lovgivning.

Toros forpliktelse til din personlige informasjons sikkerhet
Vi tar rimelige forholdsregler for å beskytte sikkerheten til din personlige informasjon. Vi setter også i verk tiltak for å opprettholde nøyaktigheten til og gjeldende status for personlig informasjon.

Tilgang og korrigering av personlig informasjon
Hvis du vil gjennomgå eller korrigere din personlige informasjon, kontakt oss per e-post på legal@toro.com.

Australsk forbrukerlov

Australske kunder vil finne opplysninger angående australsk forbrukerlov enten inni boksen eller hos sin lokale Toro-forhandler.

Toro-garantien

Utstyr for landskaps-entreprenører (LCE)

Betingelser og inkluderte produkter

The Toro Company og datterselskapet Toro Warranty Company garanterer, i henhold til en avtale mellom dem, i fellesskap å reparere de oppgitte Toro-produktene for originalkjøperen hvis de er mangelfulle i materialer eller utførelse.

Følgende tidsperioder gjelder fra kjøpsdatoen:

Produkter	Garantiperiode
Gressklippere av skyvemodell	
53 cm gressklippere – privat bruk[1]	2 år
53 cm gressklippere – kommersiell bruk	1 år
76 cm gressklippere – privat bruk[1]	2 år
76 cm gressklippere – kommersiell bruk	1 år
Mellomstore gressklippere av skyvemodell	2 år
• Motor	2 år[2]
Grand Stand®-gressklippere	5 år eller 1200 timer[3]
• Motor	2 år
Gressklippere i serien Z Master® 2000	4 år eller 500 timer[3]
• Motor	2 år[2]
Gressklippere i serien Z Master® 3000	5 år eller 1200 timer[3]
• Motor	2 år[2]
Gressklippere i serien Z Master® 5000 og 6000	5 år eller 1200 timer[3]
• Motor	2 år[2]
Gressklippere i serien Z Master® 7000	5 år eller 1200 timer[3]
• Motor	2 år[2]
Alle gressklippere	
• Batteri	2 år
• Tilbehør	2 år

[1]Privat bruk betyr bruk av produktet på samme tomt som hjemmet ditt. Bruk på mer enn ett sted betraktes som kommersiell bruk, og den kommersielle garantien vil dermed gjelde.

[2]Noen motorer som brukes på Toro LCE-produkter er under garanti fra motorprodusenten.

[3]Avhengig av hva som inntreffer først.

Denne garantien omfatter kostnad for deler og utført arbeid, men du må betale transportkostnadene.

Instruksjoner for å innhente garantitjenester

Hvis du mener at ditt Toro-produkt inneholder en defekt i materialer eller arbeidskvalitet, følger du denne fremgangsmåten:

1. Kontakt selgeren for å avtale service på produktet. Hvis det av en eller annen grunn er umulig for deg å kontakte selgeren, kan du kontakte en Toro-autorisert forhandler for å avtale service.
2. Ta med deg produktet og kjøpsbevis (salgskvittering) til serviceforhandleren.
3. Hvis du av en eller annen grunn er misfornøyd med serviceforhandlerens analyse eller med hjelpen du får, kan du kontakte oss på:

   Toro Warranty Company
   8111 Lyndale Avenue South
   Bloomington, MN 55420-1196, USA
   001-952-948-4707

   Se vedlagt forhandlerliste.

Eierens ansvar

Du må vedlikeholde Toro-produktet ved å følge vedlikeholdsprosedyrene som er beskrevet i *brukerhåndboken*. Det er du som dekker kostnadene til slikt rutinevedlikehold, enten det utføres av en forhandler eller av deg.

Elementer og betingelser som ikke inkluderes

Det er ikke noen annen uttrykt garanti unntatt for spesialdekning for utslippssystemet og motorgarantidekning på noen produkter. Denne uttrykkelige garantien dekker ikke følgende:

- Kostnader til vanlig vedlikeholdsservice eller deler, for eksempel filtre, drivstoff, smøremidler, oljeskift, tennplugger, knivsliping eller slitte blad, kabel- og forbindelsesjusteringer samt bremse- og clutchjusteringer
- Komponenter som svikter som følge av normal slitasje
- Alle produkter eller deler som er endret eller feilbrukt eller må byttes eller repareres på grunn av normal slitasje, uhell eller manglende korrekt vedlikehold
- Gebyrer for henting og levering
- Reparasjoner eller forsøk på reparasjoner av andre enn en autorisert Toro-serviceforhandler
- Reparasjoner som er nødvendige pga. manglende overholdelse av anbefalt drivstoffprosedyre (se *brukerhåndboken* for mer informasjon)
  - Fjerning av urenheter fra drivstoffsystemet dekkes ikke
  - Bruk av gammelt drivstoff (mer enn én måned gammelt) eller drivstoff som inneholder mer enn 10 % etanol eller mer enn 15 % MTBE
  - Unnlatelse av å tappe drivstoffsystemet før en periode på over én måned uten bruk

Generelle betingelser

Kjøperen er dekket av nasjonal lovgivning innen hvert land. Rettighetene som kjøperen har med støtte i slike lover, er ikke begrenset av denne garantien.