Form No. 3400-635 Rev A

TORO®

Count on it.

Bruksanvisning

GrandStand®-gräsklippare

Med TURBO FORCE®-klippenhet på 91 eller 102 cm

Modellnr 74534TE—Serienr 316000001 och högre

Modellnr 74536TE—Serienr 316000001 och högre

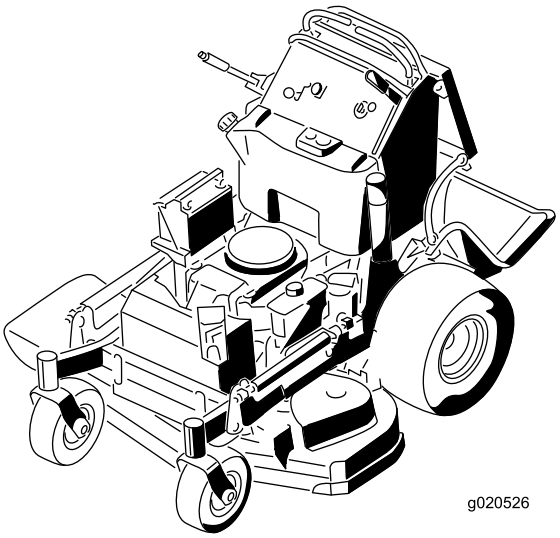

Registrera din produkt på www.Toro.com.
Översättning av originalet (SV)

CE

3400-635 A

⚠ VARNING

KALIFORNIEN
Proposition 65 Varning

Motoravgaserna från denna produkt innehåller kemikalier som av den amerikanska delstaten Kalifornien anses orsaka cancer, fosterskador eller andra fortplantningsskador.

Produkten uppfyller alla relevanta europeiska direktiv. Mer information finns i produktens separata försäkran om överensstämmelse.

Detta tändningssystem överensstämmer med bestämmelserna i kanadensiska ICES-002.

Det är ett brott mot avsnitt 4442 eller 4443 i Kaliforniens Public Resource Code att använda eller köra motorn på skogs-, busk- eller grästäckt mark om motorn inte är utrustad med en gnistsläckare som är i fullgott skick, vilket anges i avsnitt 4442, eller utan att motorn är konstruerad, utrustad och underhållen för att förhindra brand.

Introduktion

Denna åkgräsklippare som man står på med roterande knivar är avsedd att användas av yrkesförare som har anlitats för kommersiellt arbete och av privatkunder. Den är primärt konstruerad för att klippa gräs på väl underhållna gräsmattor runt bostäder eller kommersiella anläggningar. Den är inte konstruerad för att klippa snår eller för jordbruksändamål.

Läs den här informationen noga så att du lär dig att använda och underhålla produkten på rätt sätt och för att undvika person- och produktskador. Du är ansvarig för att produkten används på ett korrekt och säkert sätt.

Om du behöver utbildningsmaterial för säkerhet och drift, information om tillbehör, hjälp med att hitta en återförsäljare eller om du vill registrera din produkt kan du kontakta Toro via www.toro.com.

Kontakta en auktoriserad återförsäljare eller Toros kundservice och ha produktens modell- och artikelnummer till hands om du har behov av service, Toro-originaldelar eller ytterligare information. Figur 1 visar var på produkten modell- och serienumren sitter. Skriv in numren i det tomma utrymmet.

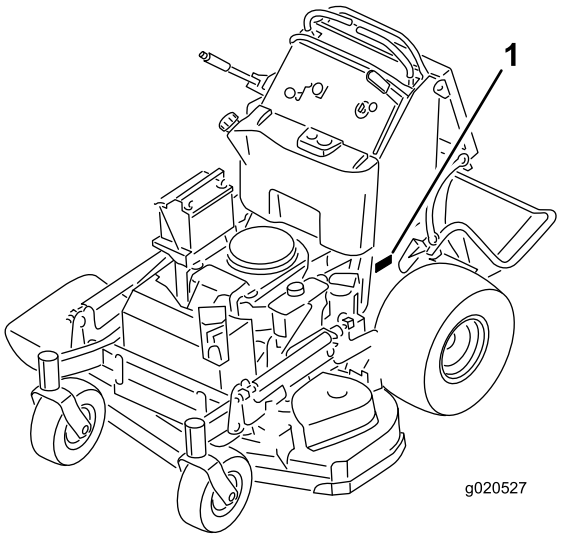

g020527

Figur 1

1. Här finns modell- och serienumren

Modellnr _____

Serienr _____

I den här bruksanvisningen anges potentiella risker och alla säkerhetsmeddelanden har markerats med en varningssymbol (Figur 2), som anger fara som kan leda till allvarliga personskador eller dödsfall om föreskrifterna inte följs.

g000502

Figur 2

1. Varningssymbol

Två ord används också i den här bruksanvisningen för att markera information. **Viktigt** anger speciell teknisk information och **Observera** anger allmän information som bör ges särskild uppmärksamhet.

© 2015—The Toro® Company
8111 Lyndale Avenue South
Bloomington, MN 55420

Kontakta oss på www.Toro.com.
Tryckt i USA
Med ensamrätt

Innehåll

Säkerhet 4
Säker driftspraxis 4
Säkerhet för Toro-gräsklippare 5
Ljudtryck 6
Ljudstyrka 6
Vibrationsnivå för modell 74534TE 6
Vibrationsnivå för modell 74536TE 7
Lutningsindikator 8
Säkerhets- och instruktionsdekaler 9
Produktöversikt 14
Reglage 14
Specifikationer 15
Körning 16
Säkerheten främst 16
Fylla på bränsle 16
Kontrollera oljenivån i motorn 17
Köra in en ny maskin 18
Använda parkeringsbromsen 18
Använda knivreglagebrytaren (kraftuttaget) 18
Använda gasreglaget 19
Använda choken 19
Använda tändningslåset 20
Använda bränslekranen 20
Starta och stänga av motorn 21
Använda säkerhetssystemet 22
Använda plattformen 23
Köra framåt och bakåt 23
Stanna maskinen 25
Skjuta maskinen för hand 25
Transportera maskinen 25
Lasta maskinen 26
Använda sidoutkastaren eller samla upp gräset 27
Justera klipphöjden 27
Justera utkastarens skärm 28
Ställa in utkastarens skärm 28
Använda motvikter 29
Underhåll 30
Rekommenderat underhåll 30
Förberedelser för underhåll 31
Höja upp gräsklipparen för ökad åtkomst 31
Lossa kudden för åtkomst till den bakre delen 32
Smörjning 33
Smörja maskinen 33
Smörja de främre hjulsvängarmarna 33
Smörja svänghjulsnaven 34
Motorunderhåll 35
Serva luftrenaren 35
Serva motoroljan 36
Serva tändstiftet 38
Kontrollera gnistsläckaren 39
Underhålla bränslesystemet 39
Tömma bränsletanken 39
Serva bränslefiltret 40
Underhålla elsystemet 41
Utföra service på batteriet 41
Serva säkringarna 42
Underhålla drivsystemet 43
Justera spårningen 43
Kontrollera däcktrycket 44
Justera hjulsvängarmarnas lager 44
Justera den elektriska kopplingen 45
Underhålla kylsystemet 46
Rengöra luftintagsgallret 46
Rengöra kylsystemet 46
Underhålla bromsarna 46
Serva bromsarna 46
Underhålla remmarna 48
Kontrollera remmarna 48
Byta ut klipparremmen 48
Byta ut klipparremmarna 48
Byta ut pumpdrivremmen 49
Underhålla styrsystemet 50
Justera rörelsereglagens handtag 50
Underhålla hydraulsystemet 52
Serva hydraulsystemet 52
Klippdäcksunderhåll 56
Serva knivarna 56
Balansera klippdäcket 58
Byta ut gräsriktaren 62
Rengöring 62
Rengöra under klipparen 62
Avfallshantering 62
Förvaring 63
Rengöring och förvaring 63
Felsökning 64
Scheman 66

Säkerhet

Maskinen har utformats i enlighet med specifikationerna i SS-EN ISO 5395:2013.

Felaktig användning eller felaktigt underhåll från förarens eller ägarens sida kan leda till personskador. För att minska risken för skador ska du alltid följa dessa säkerhetsanvisningar och uppmärksamma varningssymbolen. Symbolen betyder **Var försiktig, Varning** eller **Fara** – anvisning för personsäkerhet. Om inte anvisningarna följs kan detta leda till personskador eller dödsfall.

Säker driftspraxis

Utbildning

- Läs *bruksanvisningen* och det andra utbildningsmaterialet.
- Om en eller flera förare eller mekaniker inte kan språket som bruksanvisningen är skriven på ansvarar ägaren för att förklara innehållet för dem.
- Lär dig hur du använder utrustningen på ett säkert sätt och bekanta dig med manöverorgan och säkerhetsskyltar.
- Alla förare och mekaniker måste få utbildning. Det är ägaren som ansvarar för att utbilda användarna.
- Låt aldrig barn eller personer som inte har fått nödvändig utbildning köra eller utföra underhåll på maskinen. Lokala föreskrifter kan begränsa användarens ålder.
- Ägaren/användaren kan förebygga och ansvarar för olyckor eller skador som andra människor eller egendom utsätts för.

Förberedelser

- Undersök terrängen för att avgöra vilka tillbehör och redskap som krävs för att utföra arbetet på ett bra och säkert sätt. Använd endast tillbehör och redskap som godkänts av tillverkaren.
- Använd lämpliga kläder, inklusive skyddsglasögon, långbyxor, kraftiga och halkfria skyddsskor, handskar och hörselskydd. Sätt upp långt hår och använd inte smycken.
- Inspektera området där maskinen ska köras och avlägsna föremål som kan slungas i väg av maskinen.
- Var extra försiktig vid hantering av bränsle. De är brandfarliga och ångorna är explosiva.
  - Använd endast en godkänd behållare.
  - Ta inte bort tanklocket eller fyll på olja när motorn är igång. Låt motorn svalna före bränslepåfyllning. Rök inte i närheten av maskinen när motorn är igång.
  - Fyll inte på eller tappa ur bränsle ur maskinen inomhus.
- Kontrollera att förarkontroller, säkerhetsbrytare och skydd sitter fast och fungerar som de ska. Kör inte maskinen om dessa inte fungerar som de ska.

Användning

- Blixtnedslag kan leda till allvarliga personskador eller dödsfall. Om det blixtrar eller åskar i området ska maskinen inte användas. Sök skydd.
- Kör inte motorn i ett slutet utrymme.
- Använd endast maskinen i områden med bra belysning och undvik gropar och dolda faror.
- Se till att alla drivhjul är i neutralläge och att parkeringsbromsen är ansatt innan du startar motorn. Starta endast motorn från förarplatsen.
- Se till att du har bra fotfäste när du använder denna maskin, särskilt när du backar. Dåligt fotfäste kan leda till att du halkar.
- Sakta ner och var extra försiktig i sluttningar. Se till att du kör i sidled i sluttningar. Gräsförhållandena kan påverka maskinens stabilitet. Var försiktig i närheten av stup.
- Sakta ned och var försiktig när du ska vända och svänga i sluttningar.
- Höj inte upp klippdäcket när knivarna roterar.
- Använd inte maskinen utan kraftuttagsskydd eller om övriga skydd inte sitter säkert på plats. Se till att alla säkerhetsbrytare sitter fast, är korrekt justerade och fungerar som de ska.
- Kör inte maskinen om gräsriktaren har höjts upp, tagits bort eller justerats, om du inte använder en gräsuppsamlare.
- Ändra inte inställningarna för motorns varvtalshållare och övervarva inte motorn.
- Stanna på jämnt underlag, koppla ur drivhjulen, dra åt parkeringsbromsen (om tillämpligt) och stäng av motorn innan du lämnar förarsätet, oavsett orsak. Detta gäller även när du ska tömma gräsuppsamlarna eller rensa utkastaren.
- Stäng av maskinen och undersök knivarna om du kör på ett föremål eller vid onormal vibration. Reparera eventuella skador innan du kör maskinen igen.
- Håll händer och fötter borta från klippenheten.
- Se efter bakom dig innan du backar för att försäkra dig om att vägen är fri.
- Håll husdjur och kringstående på behörigt avstånd från maskinen när den är igång.
- Sakta ner och var försiktig när du svänger och korsar vägar och trottoarer. Stanna knivarna när du inte klipper gräs.

- Var uppmärksam på vilken riktning klipparens utkastare pekar i så att den inte är riktad mot någon.
- Kör inte gräsklipparen om du är påverkad av alkohol, läkemedel eller andra droger.
- Var försiktig när du lastar på eller av maskinen från en släpvagn eller lastbil.
- Var försiktig när du närmar dig hörn med skymd sikt, buskage, träd eller andra objekt som kan försämra sikten.

Säker bränslehantering

- Var mycket försiktig när du hanterar bensin så att du undviker personskador och materiella skador. Bensin är mycket brandfarligt och ångorna är explosiva.
- Släck alla cigaretter, cigarrer, pipor och övriga antändningskällor.
- Använd endast en godkänd bränsledunk.
- Ta inte bort tanklocket eller fyll på olja när motorn är igång.
- Låt motorn svalna före bränslepåfyllning.
- Fyll inte på med bränsle inomhus.
- Förvara inte maskinen eller bränslebehållaren i närheten av en öppen låga, t.ex. nära en varmvattenberedare eller någon annan maskin.
- Fyll inte på dunkar inuti ett fordon, på ett lastbilsflak eller ett släp med plastklädsel. Ställ alltid dunken på marken en bit bort från fordonet före påfyllning.
- Lasta av maskinen från lastbilen eller släpet och fyll på bensin när den står på marken. Fyll hellre på maskinen från en dunk än med munstycket på en bensinpump om det inte är möjligt att lasta av maskinen från släpet.
- Håll hela tiden kontakt mellan munstycket och kanten på tank- eller dunköppningen tills tankningen är klar.
- Använd inte en låsöppningsanordning för munstycket.
- Byt omedelbart kläder om du råkar spilla bränsle på dem.
- Fyll inte på bränsletanken för mycket. Sätt på tanklocket och dra åt det ordentligt.

Underhåll och förvaring

- Koppla ur drivhjulen, dra åt parkeringsbromsen, stanna motorn och ta ur nyckeln eller dra ur tändstiftskabeln. Vänta tills all rörelse har avstannat innan du utför någon justering, rengöring eller reparation.
- Parkera maskinen på ett jämnt underlag.
- Ta bort gräs och skräp från klippenheten, drivhjulen, ljuddämparna och motorn för att undvika eldsvåda.
- Torka upp eventuellt olje- eller bränslespill.
- Låt motorn svalna före förvaring av maskinen.
- Förvara inte bränsle nära öppen eld och tappa inte ur bränsle inomhus.
- Låt inte obehöriga personer serva maskinen.
- Använd domkrafter för att stötta upp komponenter när det behövs.
- Lätta försiktigt på trycket i komponenter med upplagrad energi.
- Koppla ifrån batteriet eller dra ur tändstiftskabeln innan du utför några reparationer. Lossa minuskabelanslutningen först och pluskabelanslutningen sist. Återanslut pluskabelanslutningen först och minuskabelanslutningen sist.
- Var försiktig när du kontrollerar knivarna. Svep något omkring kniven/knivarna eller bär tjockt vadderade handskar, och var försiktig vid underhåll. Du ska endast byta ut knivarna och inte räta ut eller svetsa dem.
- Håll händer och fötter borta från rörliga delar. Gör helst inga justeringar när motorn är igång.
- Håll alla delar i gott bruksskick och samtliga beslag åtdragna. Byt ut alla slitna eller skadade dekaler.

Transport

- Var försiktig när du lastar på eller av maskinen från en släpvagn eller lastbil.
- Använd ramper i fullbredd för att lasta maskinen på en släpvagn eller lastbil.
- Bind fast maskinen så att den sitter säkert med spännband, kedjor, vajrar eller rep. Både de främre och de bakre spännremmarna ska vara riktade nedåt och ut från maskinen.

Säkerhet för Toro-gräsklippare

Nedan finns säkerhetsinformation som gäller specifikt för Toro-produkter och annan säkerhetsinformation som du bör känna till.

Maskinen kan slita av händer och fötter och slunga omkring föremål. Följ alltid alla säkerhetsanvisningar för att förhindra allvarliga skador eller dödsfall.

Den här produkten har konstruerats för att klippa och återvinna gräs eller, när den är utrustad med en gräsuppsamlare, för att samla upp klippt gräs. Det kan vara farligt för användaren och kringstående om maskinen används till något annat.

Allmän maskindrift

- Kontrollera att det inte finns människor i närheten innan du börjar klippa. Stäng av maskinen om någon kommer i närheten av området.
- Rör inte de delar av utrustningen eller redskapen som kan vara heta efter att ha varit igång under arbetet. Låt alla delar svalna innan du utför underhåll, justeringar eller service.
- Använd endast redskap som godkänts av Toro. Garantin kan upphöra att gälla om redskap som ej har godkänts används.
- Se till att det finns tillräckligt utrymme ovanför dig innan du kör under föremål (t.ex. grenar, dörrar eller elledningar) och vidrör dem inte.
- Sakta in innan du svänger och var extra försiktig.
- Var försiktig när du åker på plattformen över trottoarkanter, stenar, rötter och andra hinder.
- Se efter bakom dig innan du backar för att försäkra dig om att vägen är fri. Var extra försiktig när du kör bakåt.
- Dra och slit inte i reglagen; använd lugna rörelser.
- När maskinen lastas på eller av ska en fullbreddsramp som är bredare än maskinen användas.
- Skjutsa inte passagerare.
- Frakta inte utrustning på maskinen.

Arbete i sluttningar

Alla sluttningar och ramper kräver extra försiktighet. Om du känner dig osäker vid körning på sluttande underlag ska du inte klippa gräset där.

- Ta bort hinder som t.ex. stenar och grenar från klippområdet.
- Se upp för hål, fåror och gupp. Det kan finnas dolda hinder i högt gräs.
- Var försiktig i närheten av stup, diken och flodbäddar. Maskinen kan välta plötsligt om ett hjul kör nedför en bergskant eller ett dike eller om en kant ger med sig.
- Var extra försiktig med gräsuppsamlare och andra tillbehör. Dessa kan ändra maskinens stabilitet.
- Rörelse i sluttningar ska ske långsamt och gradvis.
- Ändra inte hastighet eller riktning plötsligt.
- Klipp från sida till sida i sluttningar.
- Klipp inte i sluttningar vars lutning överstiger 15 grader.

Service

- Förvara inte maskinen eller bränsledunken inomhus i närheten av en öppen låga, t.ex. nära en varmvattensberedare eller ugn.
- Se till att skruvar och muttrar är åtdragna, i synnerhet knivbultar.
- Ta inte bort säkerhetsbrytarna och manipulera dem inte. Kontrollera regelbundet att de fungerar som de ska. Gör inte något för att ändra den avsedda funktionen hos en säkerhetsbrytare eller för att minska det skydd som en säkerhetsbrytare ger.
- Använd originaldelar från Toro för att skydda din investering och bibehålla Toro-utrustningen i toppskick. Toro tillhandahåller reservdelar som utformats exakt efter utrustningens tekniska specifikationer, så de är mycket driftsäkra. Använd enbart originaldelar från Toro så slipper du bekymmer.
- Kontrollera bromsen ofta. Justera och underhåll om så erfordras.

Ljudtryck

Modell 74534TE har en ljudtrycksnivå vid förarens öra på 88 dBA, som omfattar ett osäkerhetsvärde (K) på 1 dBA.

Modell 74536TE har en ljudtrycksnivå vid förarens öra på 86 dBA, som omfattar ett osäkerhetsvärde (K) på 1 dBA.

Ljudtrycksnivån har fastställts enligt de rutiner som beskrivs i SS-EN ISO 5395:2013.

Ljudstyrka

Modell 74534TE har en garanterad ljudeffektnivå på 100 dBA, som omfattar ett osäkerhetsvärde (K) på 1 dBA.

Modell 74536TE har en garanterad ljudeffektnivå på 100 dBA, som omfattar ett osäkerhetsvärde (K) på 1 dBA.

Ljudeffektsnivån har fastställts enligt de rutiner som beskrivs i ISO 11094.

Vibrationsnivå för modell 74534TE

Hand/arm

Uppmätt vibrationsnivå för höger hand = 0.8 m/s^2

Uppmätt vibrationsnivå för vänster hand = 0.6 m/s^2

Osäkerhetsvärde (K) = 0.4 m/s^2

Uppmätta värden har fastställts enligt de rutiner som beskrivs i SS-EN ISO 5395:2013.

Hela kroppen

Uppmätt vibrationsnivå = 0.79 m/s^2

Osäkerhetsvärde (K) = 0.39 m/s^2

Uppmätta värden har fastställts enligt de rutiner som beskrivs i SS-EN ISO 5395:2013.

Vibrationsnivå för modell 74536TE

Hand/arm

Uppmätt vibrationsnivå för höger hand = 1.1 m/s^2

Uppmätt vibrationsnivå för vänster hand = 1.1 m/s^2

Osäkerhetsvärde (K) = 0.6 m/s^2

Uppmätta värden har fastställts enligt de rutiner som beskrivs i SS-EN ISO 5395:2013.

Hela kroppen

Uppmätt vibrationsnivå = 0.79 m/s^2

Osäkerhetsvärde (K) = 0.39 m/s^2

Uppmätta värden har fastställts enligt de rutiner som beskrivs i SS-EN ISO 5395:2013.

Lutningsindikator

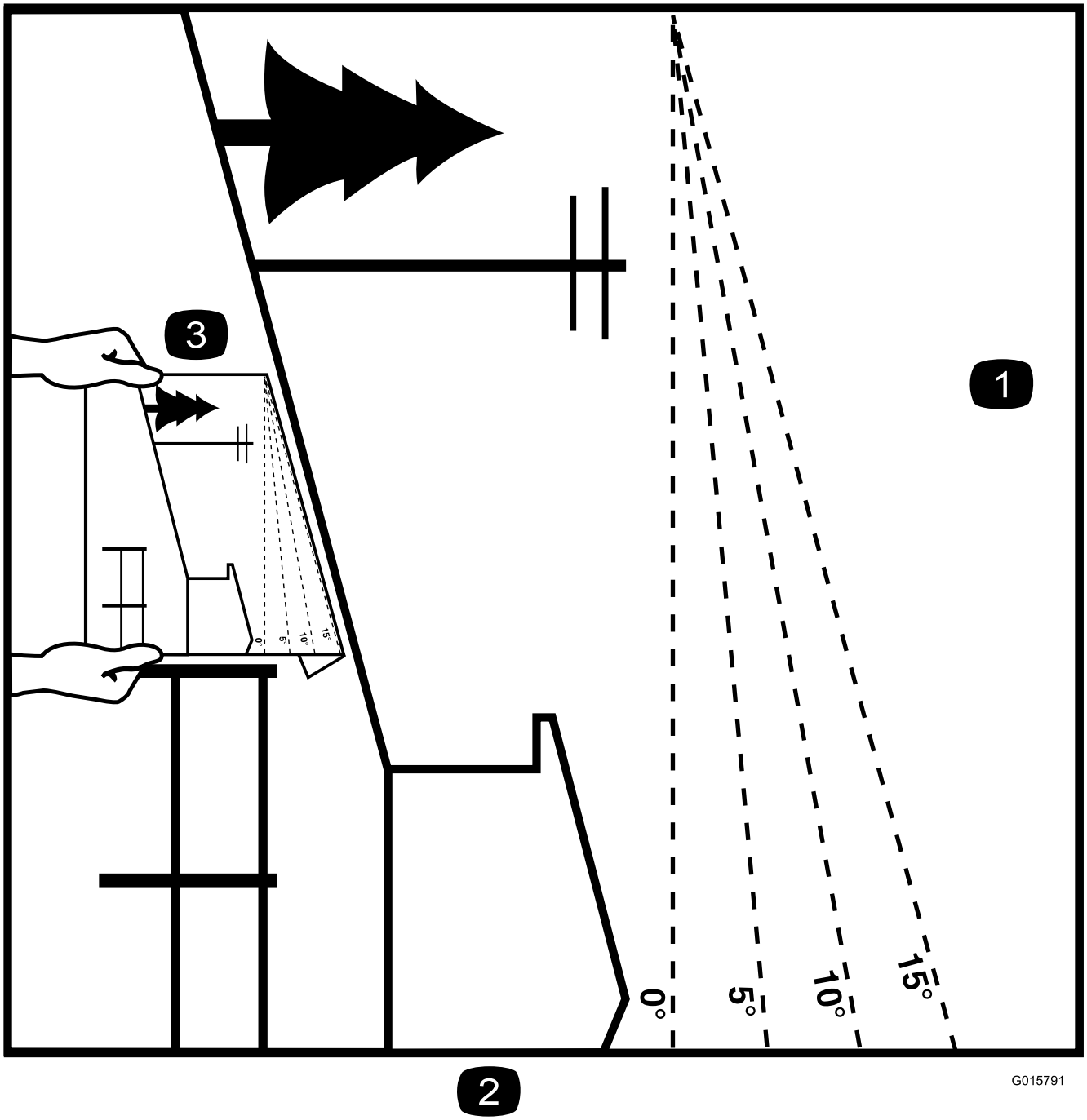

g015791

Figur 3

Denna sida får kopieras för personligt bruk.

1. Maximal lutning för säker maskinanvändning i sluttningar är **15 grader**. Använd lutningsdiagrammet för att bestämma en sluttnings lutning innan du kör i sluttningen. **Kör inte denna maskin i sluttningar vars lutning överstiger 15 grader.** Vik längs linjen för rekommenderad lutning.
2. Rikta in kanten efter en lodrät linje som ett träd, en byggnad, en staketstolpe eller liknande.
3. Exempel på hur du jämför sluttningen med den vikta kanten.

Säkerhets- och instruktionsdekaler

Säkerhetsdekalerna och anvisningarna är fullt synliga för föraren och finns nära alla potentiella farozoner. Dekaler som har skadats eller ramlat bort ska bytas ut eller ersättas.

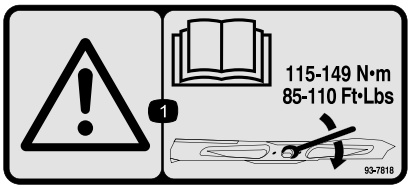

decal93-7818

93-7818

1. Varning – läs *bruksanvisningen* för anvisningar om hur du drar åt knivskruven/-muttern till 115–149 Nm.

---

decalbatterysymbols

Batterisymboler

Vissa eller samtliga av dessa symboler finns på ditt batteri

1. Explosionsrisk
2. Ingen eld, öppna lågor eller rökning.
3. Brännskaderisk p.g.a. frätande vätskor/kemiska ämnen
4. Använd ögonskydd.
5. Läs *bruksanvisningen*.
6. Håll kringstående på säkert avstånd från batteriet.
7. Använd ögonskydd; explosiva gaser kan orsaka blindhet och andra personskador.
8. Batterisyra kan orsaka blindhet eller allvarliga brännskador.
9. Spola ögonen omedelbart med vatten och sök läkarhjälp snabbt.
10. Innehåller bly; får inte kastas i hushållssoporna.

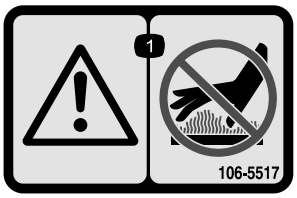

decal106-5517

106-5517

1. Varning – rör inte den heta ytan.

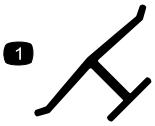

decaloemmarkt

Tillverkarens logotyp

1. Visar att kniven är en originaldel från maskintillverkaren.

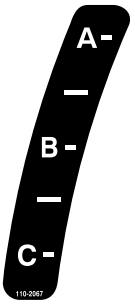

decal110-2067

110-2067

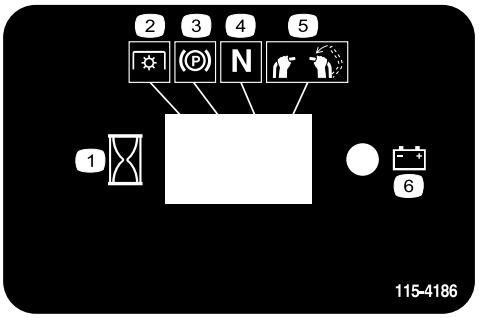

decal115-4186

115-4186

1. Intervall
2. Krafttuttag
3. Parkeringsbroms
4. Neutral
5. Brytare för förarnärvaro
6. Batteri

---

decal115-4212

115-4212

1. Hydrauloljenivå
2. Läs *bruksanvisningen*.
3. Varning – rör inte den heta ytan.

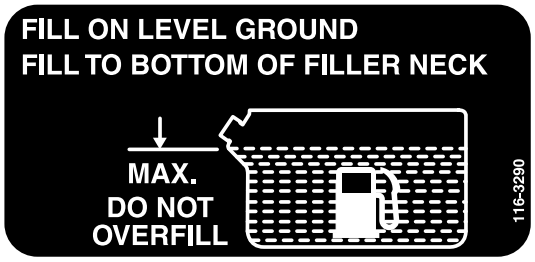

decal116-3290

116-3290

---

decal116-3267

116-3267

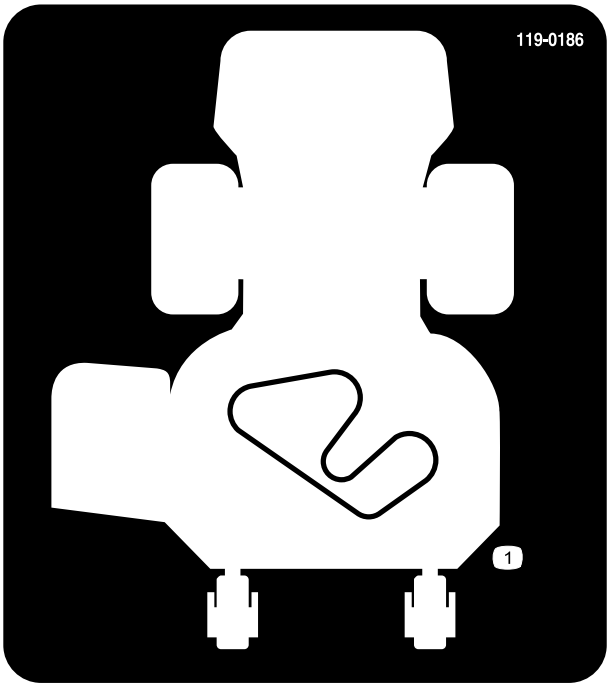

decal119-0186

119-0186

Endast modeller med 91 cm breda däck

1. Remdragning

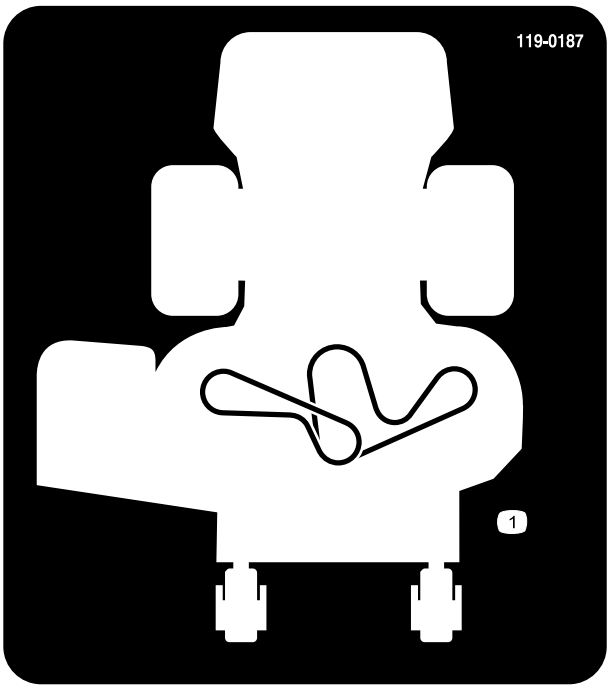

decal119-0187

119-0187

Endast modeller med 102 cm breda däck

1. Remdragning

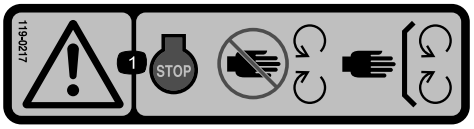

decal119-0217

119-0217

1. Varning – stäng av motorn, håll avstånd till rörliga delar och se till att alla skydd sitter på plats.

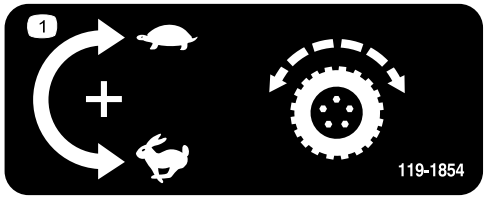

decal119-1854

119-1854

1. Justeringsvred för hjuldrivningshastighet

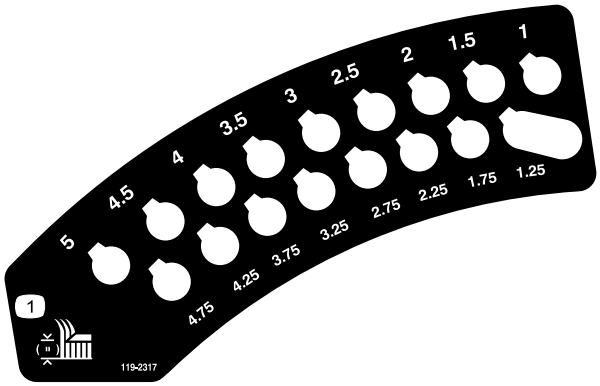

decal119-2317

119-2317

1. Klipphöjd (i tum)

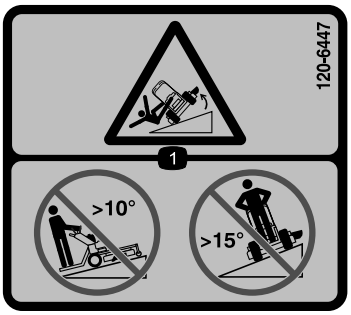

decal120-6447

120-6447

1. Vältrisk – klipp inte uppför och nedför sluttningar vars lutning överstiger 10 grader. Klipp inte tvärsöver sluttningar vars lutning överstiger 15 grader.

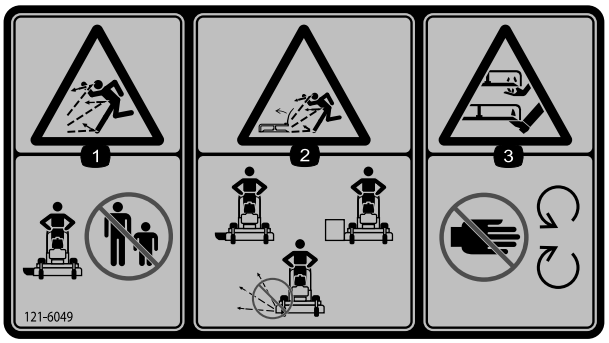

decal121-6049

121-6049

1. Risk för utslungade föremål – håll kringstående på behörigt avstånd från maskinen.
2. Risk för utslungande föremål, gräsklippare – använd inte gräsklipparen om skydden är borttagna.
3. Avkapnings-/avslitningsrisk för händer och fötter, gräsklipparkniv – håll händer borta från rörliga delar.

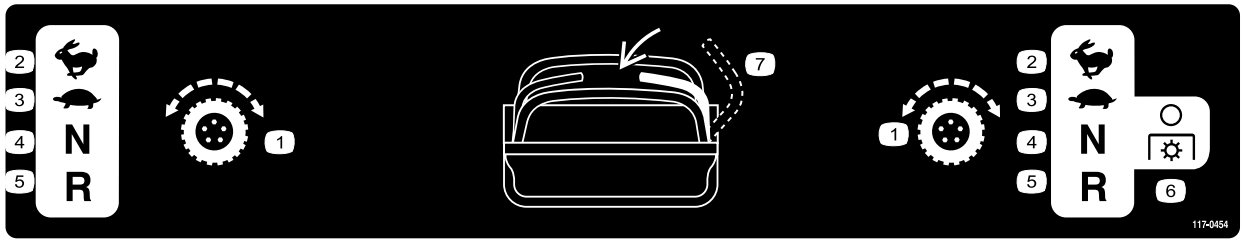

decal117-0454

117-0454

1. Rörelsereglage
2. Snabbt
3. Långsamt
4. Neutral
5. Back
6. Kraftuttag – koppla ur
7. Brytare för förarnärvaro

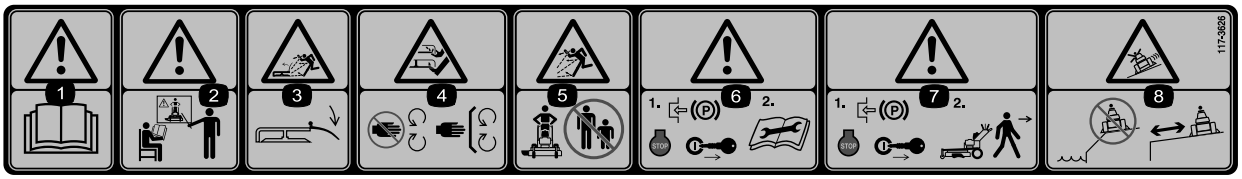

decal117-3626

117-3626

1. Varning – läs *bruksanvisningen*.
2. Varning – använd inte maskinen om du inte har genomgått förarutbildning.
3. Risk för utslungade föremål – håll gräsriktaren på plats.
4. Risk för att händer och fötter kapas av – håll avstånd till rörliga delar och se till att alla skydd sitter på plats.
5. Risk för utslungade föremål – håll kringstående på behörigt avstånd från maskinen.
6. Varning – dra åt parkeringsbromsen, stäng av motorn och lossa tändkabeln innan du utför eventuellt underhåll på maskinen.
7. Varning – dra åt parkeringsbromsen och stäng av motorn innan du lämnar maskinen.
8. Risk för slirning och förlust av kontrollen – kör inte maskinen nära stup eller vatten. Håll säkerhetsavstånd till stup.

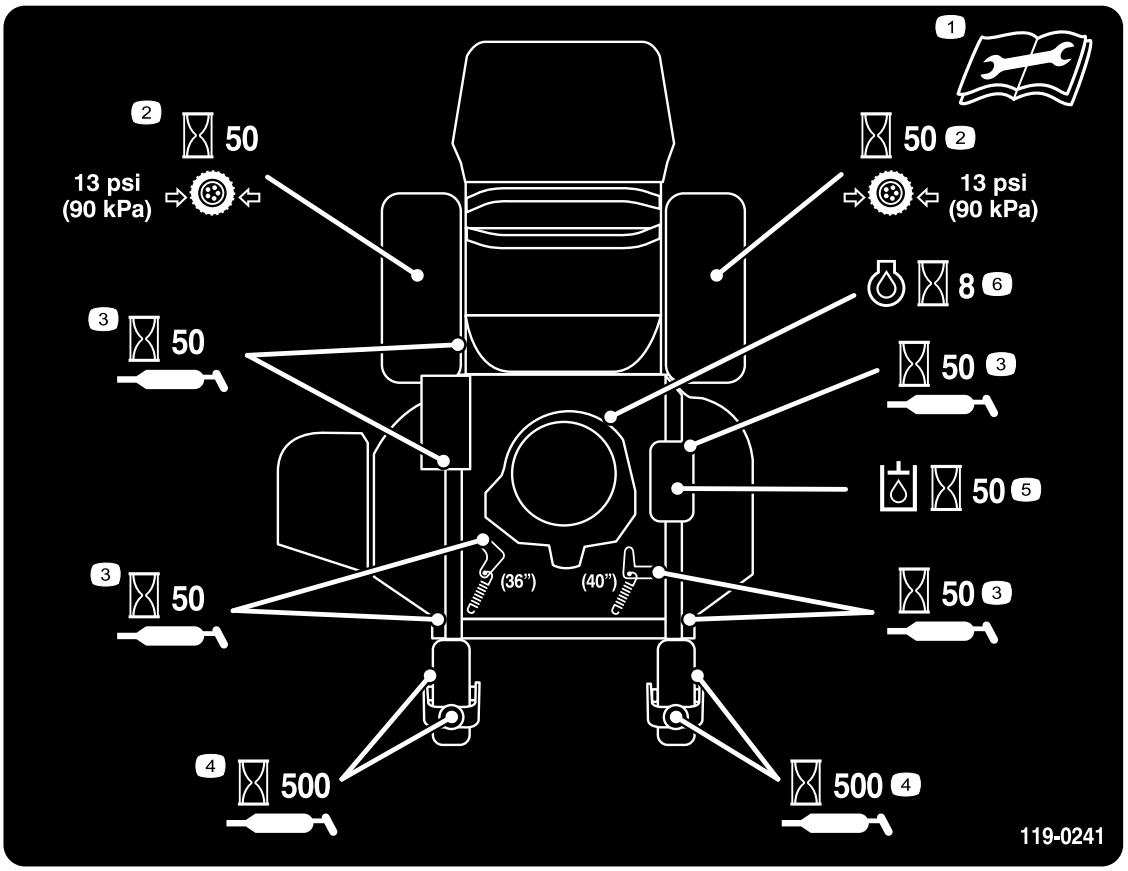

decal119-0241

119-0241

1. Läs *bruksanvisningen* innan du utför något underhåll.
2. Kontrollera drivhjulets däcktryck var 50:e timme..
3. Smörj var 50:e timma.
4. Smörj styrhjulet var 500:e timme.
5. Kontrollera hydrauloljan var 50:e timme.
6. Kontrollera oljan var 8:e timme.

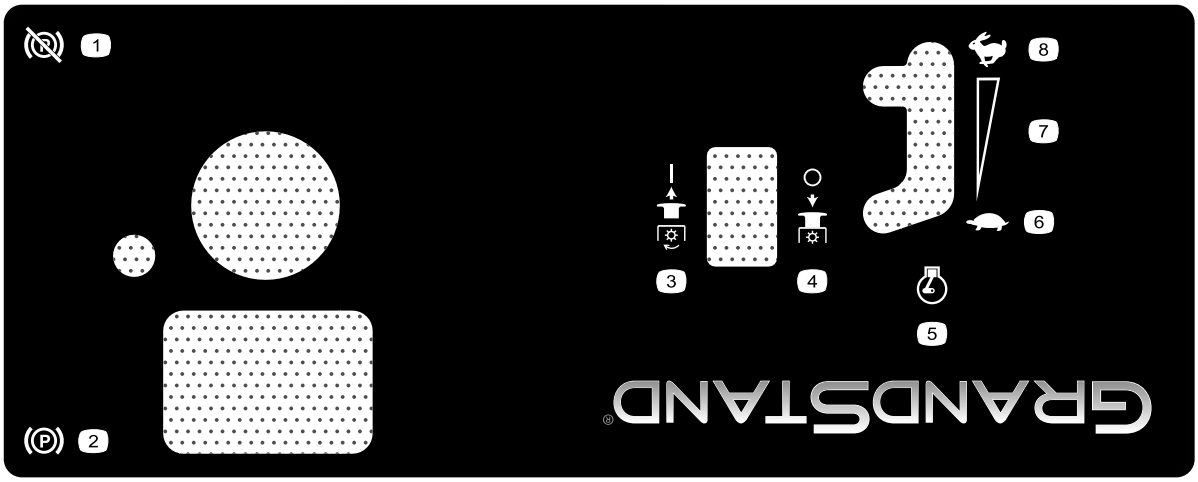

decal125-4679

125-4679

1. Parkeringsbroms – frigjord
2. Parkeringsbroms – ilagd
3. Kraftreglage (PTO) – inkopplat
4. Kraftreglage (PTO) – frånkopplat
5. Motorvarvtal
6. Långsamt
7. Steglös reglerbar inställning
8. Snabbt

Produktöversikt

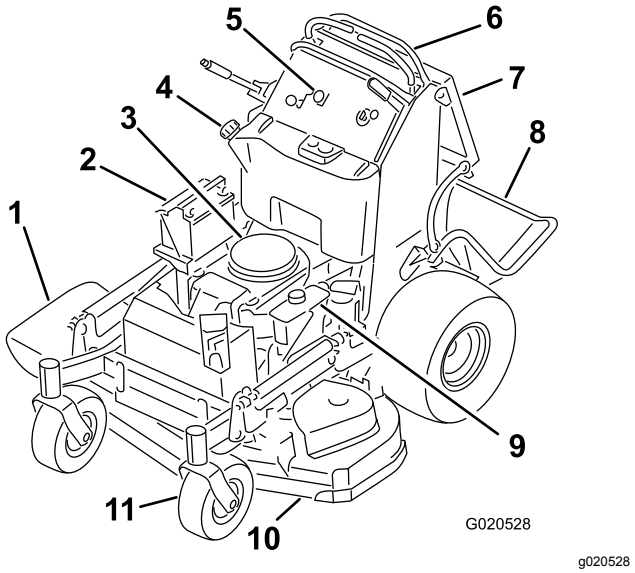

Figur 4

1. Sidoutkastare
2. Batteri
3. Motor
4. Bränsletank
5. Reglage
6. Rörelsereglagespakar
7. Förarkudde
8. Plattform (nedfällt läge)
9. Hydraultank
10. Klippdäck
11. Främre styrhjul

Reglage

Bekanta dig med alla reglage (Figur 5) innan du startar motorn och använder maskinen.

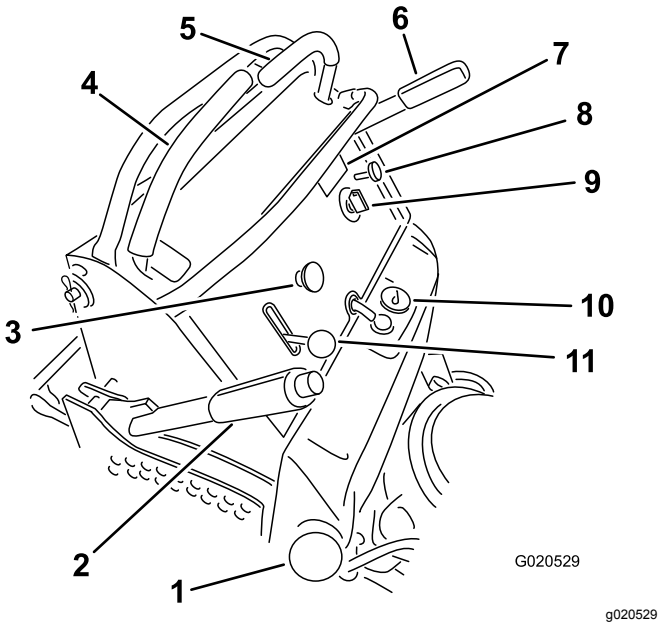

Figur 5

1. Tanklock
2. Klipphöjdsreglage
3. Knivreglagebrytare (kraftuttag)
4. Höger rörelsereglagespak
5. Vänster rörelsereglage-spak
6. Parkeringsbromsspak
7. Timmätare
8. Choke
9. Tändningslås
10. Bränslemätare
11. Gasreglage

Timmätare

Timmätaren registrerar antalet timmar som motorn har arbetat. Den är aktiv när motorn är igång. Använd dessa tider för att schemalägga regelbundet underhåll (Figur 6).

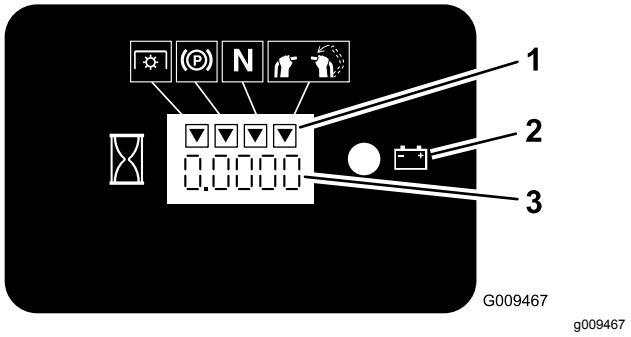

Figur 6

1. Säkerhetssymboler
2. Batterilampa
3. Timmätare

Bränslemätare

Bränslemätaren sitter längst upp, mitt på tanken (Figur 5).

Säkerhetsindikatorer

Det finns symboler på timmätaren som med hjälp av en svart triangel anger att säkerhetskomponenten är i rätt läge (Figur 6).

Indikatorlampa för batteri

När tändningsnyckeln vrids till KÖRLÄGET i några sekunder visas batterispänningen där timmarna vanligtvis visas.

Batterilampan tänds när tändningen vrids på och när laddningen ligger under korrekt driftnivå (Figur 6).

Gasreglage

Gasreglaget har två lägen: SNABBT och LÅNGSAMT.

Choke

Använd choken för att starta en kall motor.

Knivreglagebrytare (kraftuttag)

Använd knivreglagebrytaren (kraftuttaget) för att koppla in den elektriska kopplingen och köra klipparknivarna med båda rörelsereglagespakarna i det olåsta mittläget (Figur 5). Dra brytaren uppåt för att koppla in knivarna och släpp. Koppla ur knivarna genom att trycka knivreglagebrytaren (kraftuttaget) nedåt eller flytta eller släpp rörelsereglagespakarna till det NEUTRALA låsläget.

Tändningslås

Använd tändningslåset för att starta klipparens motor (Figur 5). Tändningslåset har tre lägen: AVSTÄNGT LÄGE, KÖRLÄGE ochSTARTLÄGE.

Rörelsereglagespakar

Rörelsereglagen används för att köra maskinen framåt och bakåt och för att svänga åt olika håll.

Bränslekran

Stäng bränslekranen (bakom förarkudden till höger om bränsletanken) när gräsklipparen ska transporteras eller ställas i förvar.

Redskap/tillbehör

Det finns ett urval av godkända Toro-redskap och -tillbehör som du kan använda för att förbättra och utöka maskinens kapacitet. Kontakta en auktoriserad serviceverkstad eller återförsäljare eller gå till www.Toro.com för att se en lista över alla godkända redskap och tillbehör.

Specifikationer

Obs: Delarnas specifikationer och utformning kan ändras utan föregående meddelande.

Modell 74534TE

Klippbredd	91 cm
Bredd med riktaren nedåt	131 cm
Längd med plattformen nedsänkt	188 cm
Längd med plattformen upphöjd	155 cm
Höjd	122 cm
Vikt	343 kg

Modell 74536TE

Klippbredd	102 cm
Bredd med riktaren nedåt	142 cm
Längd med plattformen nedsänkt	178 cm
Längd med plattformen upphöjd	145 cm
Höjd	122 cm
Vikt	351 kg

Körning

Säkerheten främst

Läs noga alla säkerhetsanvisningar och -dekaler i säkerhetsavsnittet. Att känna till denna information kan hjälpa dig och kringstående att undvika skada.

⚠ VAR FÖRSIKTIG

Denna maskin ger ljudnivåer vid förarens öra som överstiger 85 dBA och kan orsaka hörselskador vid längre arbetspass.

Använd hörselskydd när du kör maskinen.

Använd skyddsutrustning för ögonen, öronen och fötterna.

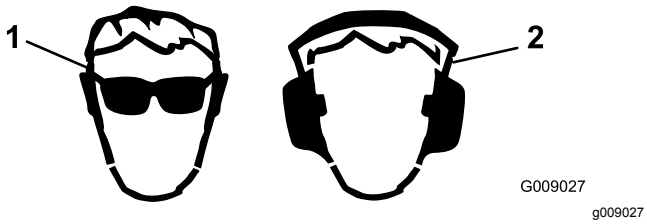

Figur 7

1. Använd skyddsglasögon. 2. Använd hörselskydd.

Fylla på bränsle

- Använd endast ren och färsk (ej äldre än 30 dagar) blyfri bensin med oktantal 87 eller högre för bästa resultat (klassificeringsmetod [R+M]/2).
- **Etanol**: Bensin som innehåller upp till 10 % etanol (gasohol) eller 15 % MTBE (metyl-tertiär-butyleter) baserat på volym är godkänd. Etanol och MTBE är inte samma sak. Bensin med 15 % etanol (E15) baserat på volym får inte användas. **Använd inte bensin som innehåller mer än 10 % etanol baserat på volym**, t.ex. E15 (innehåller 15 % etanol), E20 (innehåller 20 % etanol) eller E85 (innehåller upp till 85 % etanol). Användning av ej godkänd bensin kan leda till prestandaproblem och/eller skador på motorn som eventuellt inte omfattas av garantin.
- **Använd inte** bensin som innehåller metanol.
- Förvara **inte** bränsle i bränsletanken eller i en bränsledunk under vintern om inte en stabiliserare används.
- **Tillför inte** olja i bensinen.

⚠ FARA

Under vissa omständigheter är bensin extremt lättantändligt och högexplosivt. Brand eller explosion i bensin kan orsaka brännskador och materiella skador.

- **Fyll tanken på en öppen plats, utomhus, när motorn är kall. Torka upp utspilld bensin.**
- **Fyll aldrig på bränsletanken i en sluten släpvagn.**
- **Fyll inte tanken helt full. Fyll på bränsle i tanken tills det återstår 6–13 mm till påfyllningsrörets underkant. Det lediga utrymmet behövs för bensinens expansion.**
- **Rök aldrig när du handskas med bensin och håll dig borta från öppen eld eller platser där bensinångor kan antändas av gnistor.**
- **Förvara bensin i en godkänd dunk och håll den utom räckhåll för barn. Köp aldrig mer bensin än vad som går åt inom en månad.**
- **Kör inte utan att ha hela avgassystemet på plats och i gott fungerande skick.**

⚠ FARA

Under vissa förhållanden vid tankning kan statisk elektricitet frigöras och orsaka gnistor som kan antända bensinångorna. Brand eller explosion i bensin kan orsaka brännskador och materiella skador.

- **Ställ alltid bensindunkar på marken en bit bort från ditt fordon före påfyllning.**
- **Fyll inte på bensindunkar inne i ett fordon eller på lastbilsflak eller släp, eftersom plastmattor och liknande kan isolera dunken och förlänga urladdningstiden för eventuell statisk elektricitet.**
- **Lasta av bensindrivna maskiner från lastbilen eller släpet om så är praktiskt möjligt och fyll på bensin när maskinen står på marken.**
- **Fyll på maskinen från en dunk istället för direkt från en bensinpump om det inte är möjligt att lasta av maskinen från lastbilen eller släpet.**
- **Om tankning måste ske från bensinpump ska du hela tiden ha kontakt mellan munstycket och kanten på bränsletanks- eller dunköppningen tills tankningen är klar.**

⚠ VARNING

Bensin är skadligt eller dödligt om det förtärs. Längre exponering för bränsleångor kan orsaka allvarliga skador och sjukdom.

- **Undvik att andas in bränsleångor under en längre tid.**
- **Håll ansiktet borta från munstycket och bränsletanken eller konditionerarflaskans öppning.**
- **Undvik hudkontakt och tvätta bort spill med tvål och vatten.**

Använda stabiliserare/konditionerare

En bränslestabiliserare/-konditionerare i maskinen ger följande fördelar:

- Håller bensinen färsk vid förvaring upp till tre månader. Vid längre förvaring rekommenderas att bränsletanken töms.
- Rengör motorn under körning.
- Motverkar att gummiliknande beläggningar bildas i bränslesystemet, något som orsakar trög start.

Viktigt: **Använd inte bränsletillsatser som innehåller metanol eller etanol.**

Tillsätt rätt mängd stabiliserare/konditionerare till bensinen.

Obs: En stabiliserare/konditionerare fungerar effektivast när den blandas med färsk bensin. Använd alltid bränslestabiliserare så minimeras risken för avlagringar i bränslesystemet.

Fylla på bränsletanken

1. Parkera maskinen på ett plant underlag.
2. Stäng av motorn och dra åt parkeringsbromsen.
3. Rengör runt tanklocket och ta bort locket.
4. Fyll bränsletanken till påfyllningsrörets nedersta del.

   Obs: Fyll inte bränsletanken helt full. Det tomma utrymmet i tanken behövs för bensinens expansion.
5. Skruva på tanklocket ordentligt. Torka upp eventuellt utspilld bensin.

Kontrollera oljenivån i motorn

Innan du startar motorn och använder maskinen ska du kontrollera vevhusets oljenivå; se Kontrollera oljenivån i motorn (sida 36).

Köra in en ny maskin

Det tar tid för nya maskiner att komma upp i sin fulla prestanda. Nya klippdäck och drivsystem har högre friktion vilket belastar motorn ytterligare. Räkna med att det tar 40 till 50 timmar att köra in nya maskiner så att de får full kraft och optimal prestanda.

Använda parkeringsbromsen

Dra alltid åt parkeringsbromsen när du stannar maskinen eller lämnar den utan uppsikt. Kontrollera alltid att parkeringsbromsen fungerar innan maskinen används.

Justera parkeringsbromsen om den inte är tillräckligt stark, se Justera bromsarna (sida 47).

⚠ VAR FÖRSIKTIG

Barn eller kringstående kan skadas om de flyttar eller försöker köra en maskin som lämnats utan uppsikt.

Ta alltid ut tändningsnyckeln och lägg i parkeringsbromsen när du lämnar maskinen utan uppsikt.

Dra åt parkeringsbromsen

Dra parkeringsbromsspaken bakåt så att den är ILAGD (Figur 8).

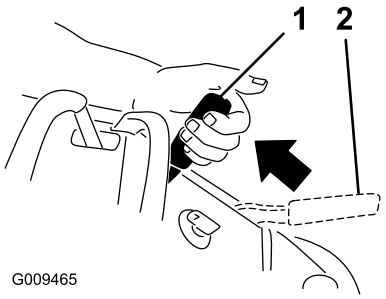

g009465

Figur 8

1. Parkeringsbromsen åtdragen
2. Parkeringsbromsen frigjord

Frigör parkeringsbromsen

Tryck parkeringsbromsspaken framåt (Figur 8).

Använda knivreglagebrytaren (kraftuttaget)

Knivreglagebrytaren (kraftuttaget) används tillsammans med höger rörelsereglagespak för att koppla in och ur klipparknivarna.

Koppla in klipparknivarna (kraftuttaget)

1. Koppla in klipparknivarna genom att flytta höger rörelsereglagespak till det olåsta mittläget.
2. Dra upp knivreglagebrytaren (kraftuttaget) och släpp det samtidigt som du håller ned höger rörelsereglagespak i det olåsta mittläget.

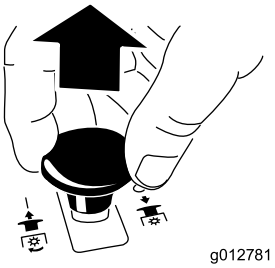

g012781

Figur 9

Koppla ur klipparknivarna (kraftuttaget)

Det här är två alternativ för hur klipparknivarna kan kopplas ur:

- Flytta knivreglagebrytaren (kraftuttaget) nedåt till det AVSTÄNGDA läget (Figur 10).

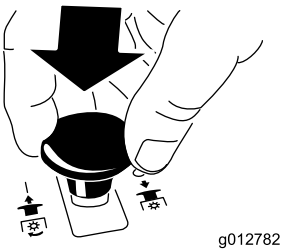

g012782

Figur 10

- Flytta rörelsereglagespakarna till NEUTRALLÄGET och för höger rörelsereglagespak till det NEUTRALA LÅSLÄGET (Figur 11).

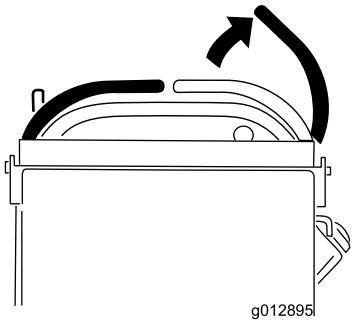

g012895

Figur 11

Använda gasreglaget

Gasreglaget har två lägen: SNABBT och LÅNGSAMT (Figur 12).

Använd alltid det SNABBA läget när du lägger i knivarna med knivreglagebrytaren (kraftuttaget).

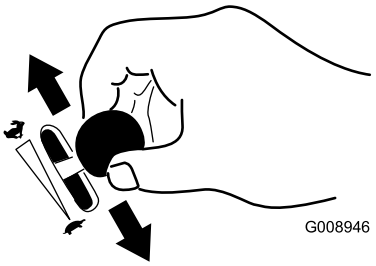

g008946

Figur 12

Använda choken

Använd choken för att starta en kall motor.

1. Om motorn är kall ska du använda choken när du startar den.
2. Dra upp chokereglaget så att choken aktiveras innan du använder tändningslåset (Figur 13).
3. Skjut ned chokereglaget så att choken avaktiveras när motorn har startats (Figur 13).

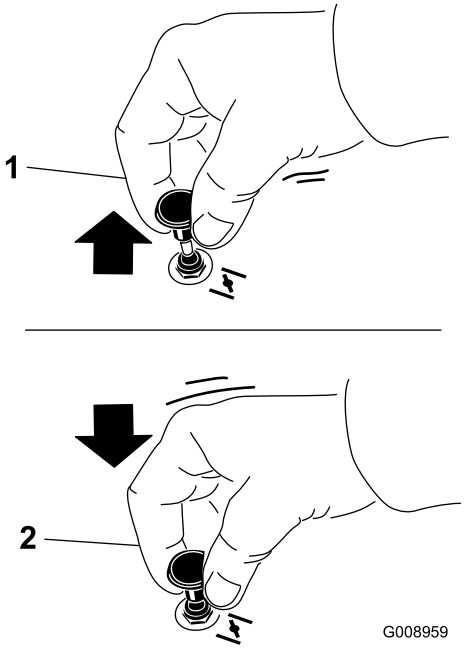

g008959

Figur 13

1. På-läge
2. Av-läge

Använda tändningslåset

Viktigt: **Låt inte startmotorn gå i mer än fem sekunder åt gången. Om motorn inte startar ska du vänta 15 sekunder innan du försöker igen. Om du inte följer de här anvisningarna kan startmotorn brännas ur.**

Obs: Det kan vara nödvändigt att upprepa cykeln för att starta motorn när du startar den för första gången efter att du har fyllt ett helt tomt bränslesystem med bränsle.

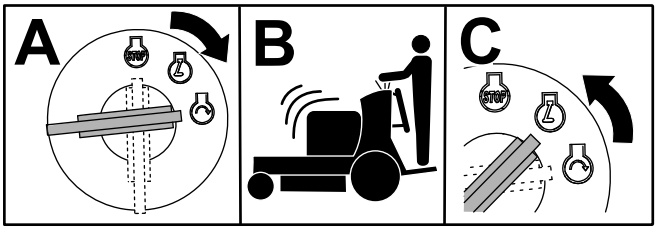

G031239
g031239

Figur 14

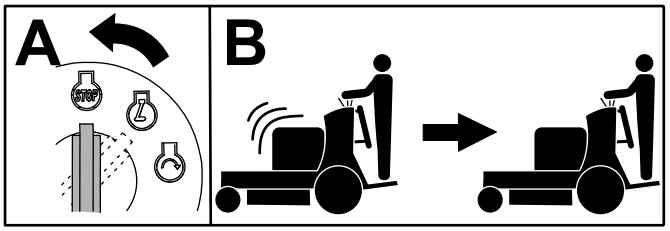

G031281
g031281

Figur 15

Använda bränslekranen

Bränslekranen sitter till höger bakom förarkudden.

Stäng bränslekranen vid transport, underhåll och förvaring (Figur 16).

Kontrollera att bränslekranen är öppen när motorn startas.

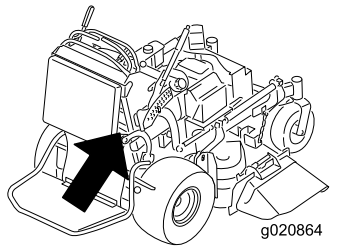

g020864

g020864

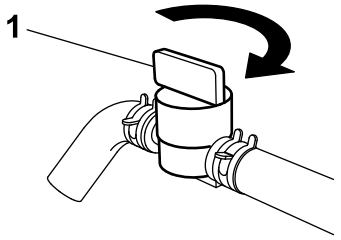

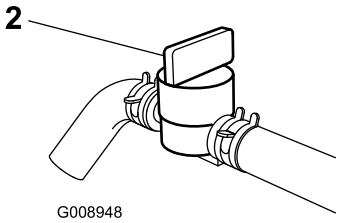

G008948

g008948

Figur 16

1. Påslaget läge (On)
2. Av-läge

Starta och stänga av motorn

Starta motorn

Viktigt: **Låt inte startmotorn gå i mer än fem sekunder åt gången. Om motorn inte startar ska du vänta 15 sekunder innan du försöker igen. Om du inte följer de här anvisningarna kan startmotorn brännas ur.**

Obs: En varm eller het motor behöver eventuellt inte chokas.

Obs: Det kan vara nödvändigt att upprepa cykeln för att starta motorn när du startar den för första gången efter att du har fyllt ett helt tomt bränslesystem med bränsle.

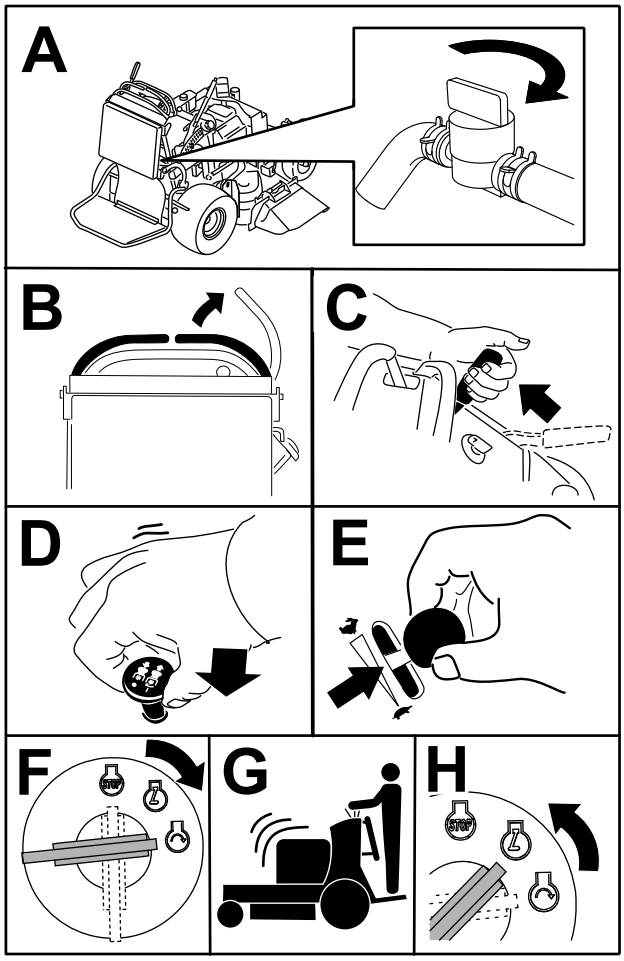

Figur 17

Stänga av motorn

⚠ VAR FÖRSIKTIG

Barn eller kringstående kan skadas om de flyttar eller försöker köra traktorn när den är lämnad utan uppsikt.

Ta alltid ur tändningsnyckeln och dra åt parkeringsbromsen när du lämnar maskinen utan tillsyn, även om det bara är för några minuter.

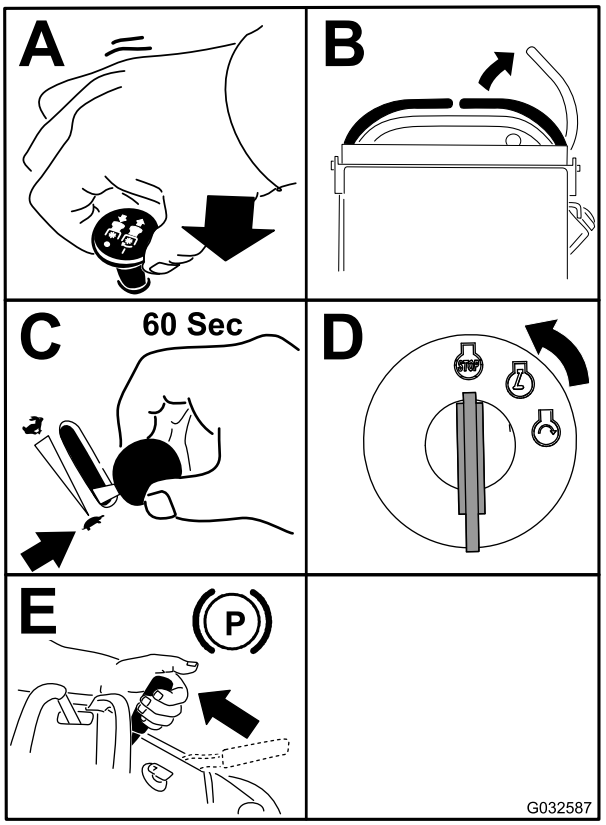

Figur 18

Viktigt: **Se till att bränslekranen är stängd innan maskinen transporteras eller ställs i förvaring, eftersom bränsleläckage kan förekomma. Dra bort kabeln från tändstiftet/-stiften innan maskinen ställs i förvar för att förhindra oavsiktlig start.**

Använda säkerhetssystemet

⚠ VAR FÖRSIKTIG

Om säkerhetsbrytarna är frånkopplade eller skadade kan maskinen plötsligt gå igång, vilket kan leda till personskador.

- **Gör inga otillåtna ändringar på säkerhetsbrytarna.**
- **Kontrollera säkerhetsbrytarnas funktion dagligen och byt ut eventuella skadade brytare innan du kör maskinen.**

Säkerhetssystemets funktioner

Säkerhetssystemet är konstruerat så att klipparknivarna bara kan rotera om något av följande inträffar:

- Du flyttar höger rörelsereglagespak till det olåsta mittläget.
- Knivreglagebrytaren (PTO) är inkopplad.

  Säkerhetssystemet har utformats så att klipparknivarna stannar om höger rörelsereglagespak flyttas eller släpps till det NEUTRALA LÅSLÄGET.

  Det finns symboler på timmätaren som visar om säkerhetskomponenten är i rätt läge. När komponenten är i rätt läge tänds en triangel i motsvarande ruta.

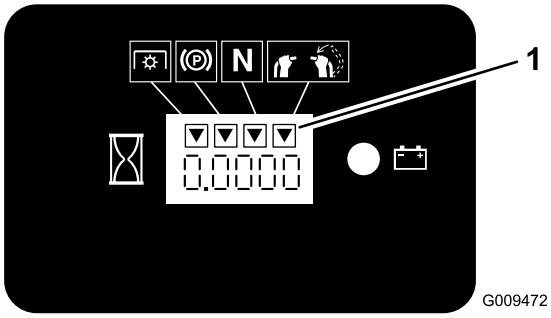

g009472

Figur 19

1. Trianglarna tänds när säkerhetskomponenterna är i rätt läge.

Testa säkerhetssystemet

Serviceintervall: Varje användning eller dagligen

Testa säkerhetssystemet före varje användningstillfälle.

Obs: Låt en auktoriserad serviceverkstad reparera systemet omedelbart om det inte fungerar enligt nedanstående beskrivning.

1. Starta motorn, se Starta motorn (sida 21).
2. Dra åt parkeringsbromsen.
3. Flytta höger rörelsereglagespak till det olåsta mittläget.

   Obs: Knivarna ska inte rotera nu.
4. Flytta rörelsereglagespakarna framåt.

   Obs: Motorn ska stanna.
5. Starta motorn och frigör parkeringsbromsen.
6. Flytta höger rörelsereglagespak till det olåsta mittläget.
7. Fortsätt att hålla höger rörelsereglagespak i det olåsta mittläget, dra upp knivreglagebrytaren (kraftuttaget) och släpp den.

   Obs: Kopplingen ska aktiveras och klipparknivarna ska rotera.
8. Flytta eller släpp höger rörelsereglagespak till det neutrala låsläget.

   Obs: Knivarna ska sluta att rotera samtidigt som motorn ska fortsätta att snurra.
9. Skjut ned knivreglagebrytaren och flytta höger rörelsereglagespak till det olåsta mittläget.
10. Fortsätt att hålla höger rörelsereglagespak i det olåsta mittläget, dra upp knivreglagebrytaren (kraftuttaget) och släpp den.

    Obs: Kopplingen ska aktiveras och klipparknivarna ska rotera.
11. Flytta knivreglagebrytaren (kraftuttaget) nedåt till det AVSTÄNGDA läget.

    Obs: Knivarna ska sluta rotera nu.
12. Ha motorn igång, dra upp knivreglagebrytaren (kraftuttaget) och släpp den utan att hålla ned höger rörelsereglagespak i det olåsta mittläget.

    Obs: Knivarna ska inte rotera nu.

⚠ VARNING

Förarplattformen är tung och kan orsaka skador när den höjs och sänks. Sänk eller höj försiktigt förarplattformen. Om den tappas plötsligt kan du komma till skada.

- **Lägg inte handen eller fingrarna på plattformens svängområde när du sänker och höjer förarplattformen.**
- **Kontrollera att plattformen stöds när du drar ut spärrpinnen.**
- **Kontrollera att spärren håller fast plattformen när du fäller upp den. Tryck den hårt mot kudden så att spärrpinnen går i lås.**
- **Håll kringstående på avstånd när du höjer och sänker plattformen.**

Använda plattformen

Du kan använda maskinen med plattformen i det upphöjda eller nedsänkta läget. Det är upp till dig att bestämma vilket läge som ska användas.

Använda maskinen med plattformen upphöjd

Kör maskinen med plattformen uppåt under följande förhållanden:

- Du klipper gräset nära stup
- du klipper gräset på små ytor som maskinen är för stor för
- du klipper gräset i områden med låga eller överhängande grenar eller andra föremål
- du lastar maskinen för transport
- du kör uppför sluttningar.

Höj plattformen genom att dra plattformens bakre del så att spärrpinnen och knoppen går i lås. Tryck den hårt mot kudden så att spärrpinnen går i lås.

Använda maskinen med plattformen nedsänkt

Kör maskinen med plattformen nedsänkt under följande förhållanden:

- du klipper de flesta områden
- du kör tvärs över sluttningar
- du kör nedför sluttningar.

Sänk plattformen genom att skjuta den framåt mot kudden så att trycket på spärrpinnen släpper. Dra sedan ut knoppen och sänk ned plattformen (Figur 20).

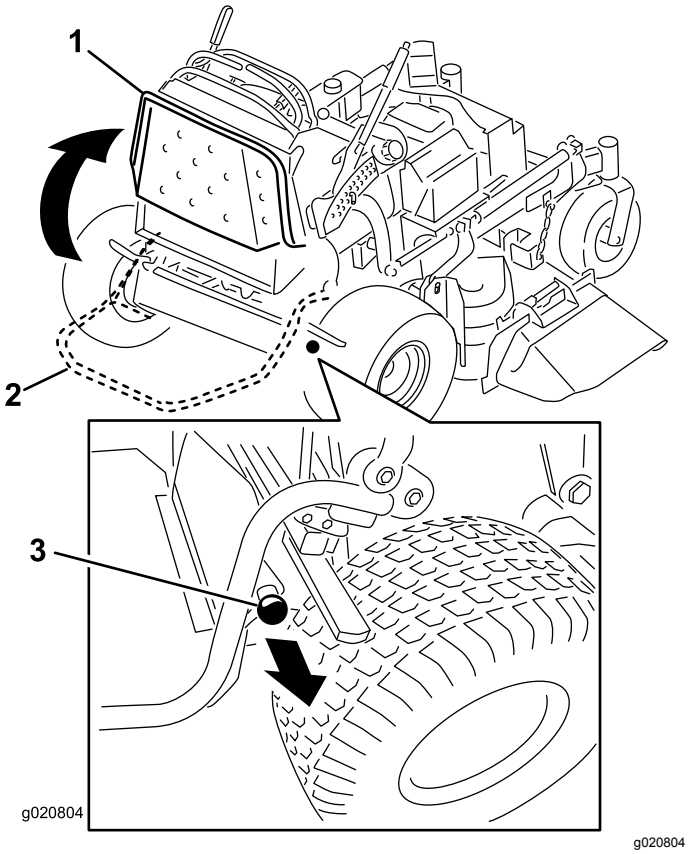

Figur 20

1. Plattformen upphöjd
2. Plattformen nedsänkt
3. Dra ut knoppen för att sänka ned plattformen.

Köra framåt och bakåt

Med gasreglaget styrs motorns varvtal mätt i rpm (varv per minut). Sätt gasreglaget i det SNABBA läget för bästa prestanda. Kör alltid med full gas vid klippning.

⚠ VAR FÖRSIKTIG

Maskinen kan rotera väldigt snabbt och du kan förlora kontrollen över maskinen vilket kan leda till personskador för dig och skador på maskinen.

Sakta ned innan du gör skarpa svängar.

Köra framåt

1. Frigör parkeringsbromsen; se Frigör parkeringsbromsen (sida 18).
2. Flytta höger rörelsereglagespak till det olåsta mittläget.

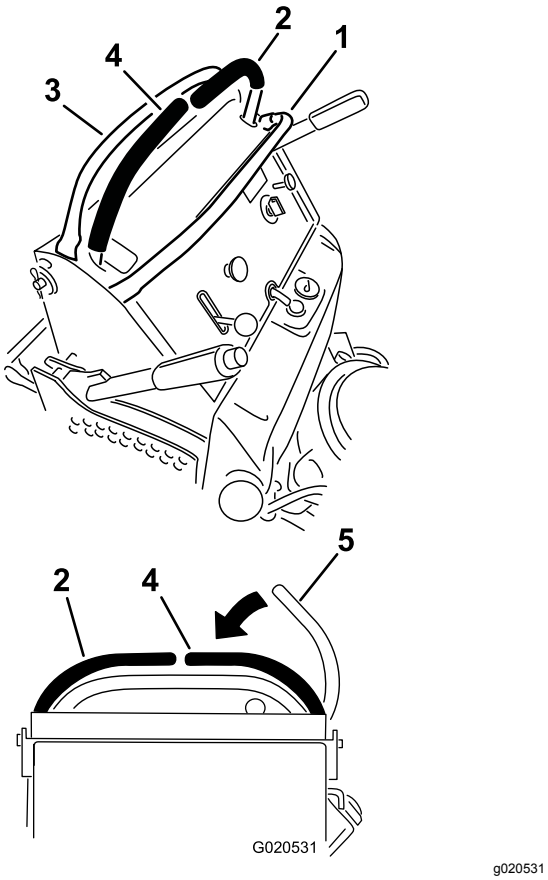

Figur 21

1. Främre referensstav
2. Vänster rörelsereglage-spak
3. Bakre referensstav
4. Höger rörelsereglagespak
5. Höger rörelsereglagespak i det NEUTRALA LÅSLÄGET

3. Kör framåt genom att flytta växelväljarspaken till önskad hastighet.
4. Flytta långsamt rörelsereglagespakarna framåt (Figur 22).

   Obs: Motorn stängs av om rörelsereglagespaken flyttas när parkeringsbromsen är åtdragen.

   Obs: Ju längre du för rörelsereglagen i endera riktningen, desto snabbare kommer maskinen att förflytta sig i denna riktning.

   Obs: Dra tillbaka rörelsereglagespakarna till NEUTRALLÄGET när du vill stanna.

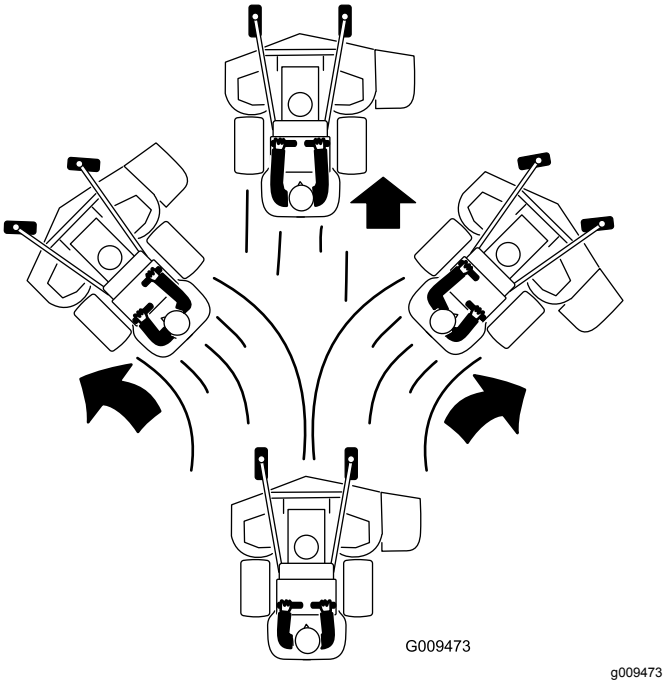

Figur 22

Köra bakåt

1. Flytta höger rörelsereglagespak till det olåsta mittläget.
2. Flytta långsamt rörelsereglagespakarna bakåt (Figur 23).

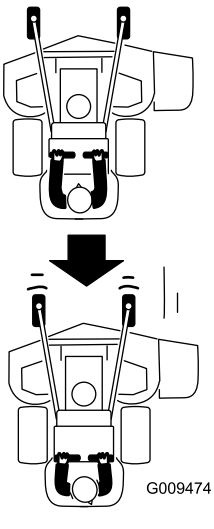

Figur 23

Stanna maskinen

Stanna maskinen genom att flytta rörelsereglagespakarna till NEUTRALLÄGET, för höger rörelsereglagespak till det NEUTRALA LÅSLÄGET, koppla ur kraftuttaget och STÄNG AV med tändningsnyckeln.

Ansätt parkeringsbromsen varje gång du lämnar maskinen; se Dra åt parkeringsbromsen (sida 18). Ta ut nyckeln ur tändningslåset.

⚠ VAR FÖRSIKTIG

Barn eller andra kringstående kan skadas om de flyttar eller försöker köra maskinen.

Ta alltid ut tändningsnyckeln och lägg i parkeringsbromsen när du lämnar maskinen utan uppsikt.

Skjuta maskinen för hand

Med hjälp av överströmningsventilerna kan maskinen skjutas för hand utan att motorn är igång.

Viktigt: **Skjut alltid maskinen för hand. Bogsera aldrig maskinen eftersom hydrauliken kan skadas.**

1. Koppla ur kraftuttaget, för rörelsereglagen till det NEUTRALA LÅSLÄGET och dra åt parkeringsbromsen.
2. Sänk ned klippdäcket till lägsta klipphöjd.

   Obs: Det ger åtkomst till överströmningsventilerna.
3. Öppna överströmningsventilerna på båda pumparna genom att vrida dem 1–2 varv motsols (Figur 24)

   Obs: Hydrauloljan kan då passera förbi pumparna och hjulen kan rotera.

   Obs: Vrid överströmningsventilen högst två varv så att ventilen inte lossnar från höljet och vätska rinner ut.

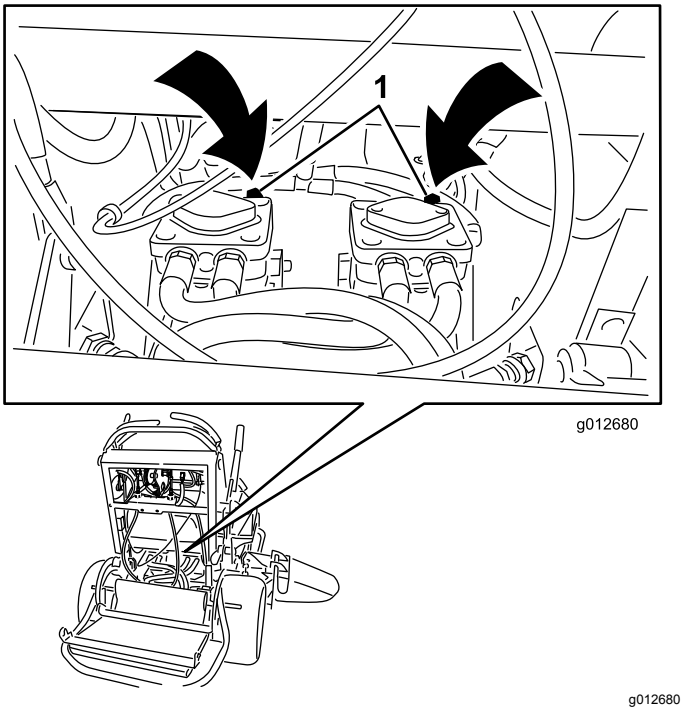

Figur 24

1. Pumpens överströmningsventil

4. Frigör parkeringsbromsen.
5. Skjut maskinen till önskad plats.
6. Dra åt parkeringsbromsen.
7. Stäng överströmningsventilerna men dra inte åt dem för hårt.
8. Dra åt ventilerna till 12–15 Nm.

   Viktigt: **Starta eller använd inte maskinen när överströmningsventilerna är öppna. Detta kan skada systemet.**

Transportera maskinen

Använd en släpvagn eller lastbil för tung last för att transportera maskinen. Kontrollera att släpvagnen eller lastbilen är utrustad med alla bromsar, lampor och markeringar som krävs enligt lag. Läs alla säkerhetsanvisningarna noga.

1. Höj upp plattformen på maskinen innan du kör upp den på en släpvagn eller lastbil.
2. Om du använder en släpvagn ska den kopplas till det bogserande fordonet och säkras med säkerhetskedjor.
3. Anslut släpvagnsbromsarna om tillämpligt.
4. Lasta maskinen på släpvagnen eller lastbilen.
5. Stäng av motorn, ta ut nyckeln, dra åt parkeringsbromsen och stäng bränslekranen.
6. Använd fästöglorna av metall på maskinen för att säkra den på släpvagnen eller lastbilen med

hjälp av spännband, kedjor, kablar eller rep (Figur 25).

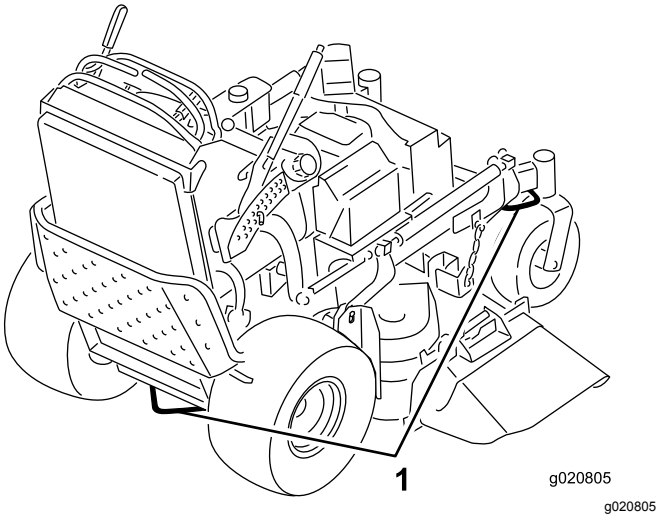

Figur 25

1. Fästöglor på traktorenheten

Lasta maskinen

Var mycket försiktigt när du lastar på eller av maskiner på ett släp eller en lastbil. Använd en fullbreddsramp som är bredare än maskinen för den här proceduren. Backa maskinen uppför rampen och gå med den framåt nedför rampen (Figur 26).

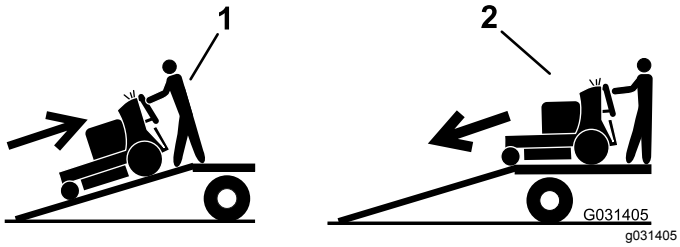

Figur 26

1. Backa maskinen uppför rampen.
2. Gå med maskinen nedför rampen.

Viktigt: **Använd inte smala, åtskilda ramper för maskinens båda sidor.**

Kontrollera att rampen är tillräckligt lång så att vinkeln mot marken inte överstiger 15 grader (Figur 27). På plan mark innebär det att rampen ska vara minst 4 gånger så lång som släpets eller lastbilsflakets höjd från marken. En brantare vinkel kan göra att delar på klipparen fastnar när maskinen flyttas från rampen till släpet eller lastbilen. En brantare lutning kan också göra att maskinen tippar eller att föraren förlorar kontrollen. Vid lastning av maskinen på eller i närheten av en sluttning ska släpet eller lastbilen placeras så att det/den riktas nedför sluttningen, och så att rampen är riktad uppför. På så vis minimeras rampens lutningsvinkel.

⚠ VARNING

Om man lastar på en maskin på ett släp eller en lastbil ökar risken för att välta, vilket kan orsaka allvarliga personskador och innebära livsfara.

- **Var mycket försiktig vid körning på en ramp.**
- **Använd endast en fullbreddsramp. Använd inte åtskilda ramper för var sida av maskinen.**
- **Kontrollera att lutningen mellan rampen och marken, eller mellan rampen och släpet eller lastbilen, inte är större än 15 grader.**
- **Kontrollera att rampen är minst 4 gånger så lång som släpets eller lastbilsflakets höjd från marken. Det säkrar att rampens vinkel vinkeln överstiger 15 grader på plan mark.**
- **Backa maskinen uppför ramper och gå med den framåt nedför ramper.**
- **Undvik plötslig acceleration eller inbromsning när du kör maskinen på en ramp, eftersom det kan leda till att du tappar kontrollen eller tippar.**

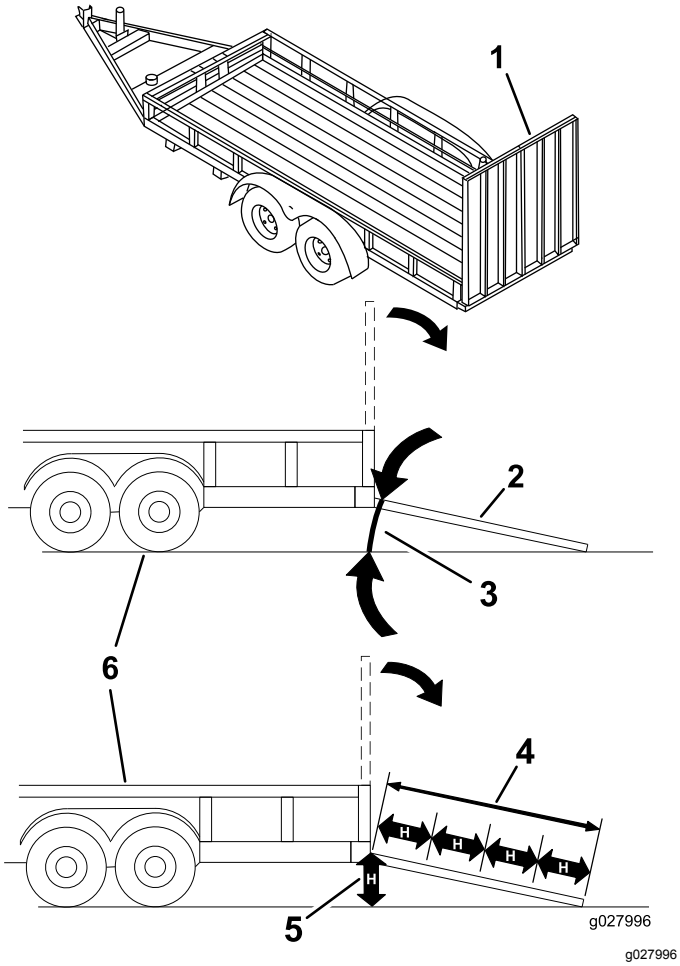

Figur 27

1. Fullbreddsramp i uppfällt läge
2. Fullbreddsramp i lastningsposition, sedd från sidan
3. Högst 15 grader
4. Rampen är minst 4 gånger så lång som släpets eller lastbilsflakets höjd från marken
5. H = släpvagns- eller lastbilsflakets höjd från marken
6. Släp

Använda sidoutkastaren eller samla upp gräset

Gräsklipparen har en gångjärnsupphängd gräsriktare som fördelar det klippta gräset åt sidan och ned mot gräsmattan.

⚠ FARA

Om varken gräsriktare, utkastarlucka eller komplett gräsuppsamlare har monterats kan du och andra komma i kontakt med knivarna eller träffas av utslungat skräp. Kontakt med roterande kniv(ar) och utslungat skräp kan leda till skador eller dödsfall.

- **Ta inte bort gräsriktaren från klipparen eftersom den riktar avfallet ned mot gräset. Byt omedelbart ut gräsriktaren om den skadas.**
- **För aldrig in händerna eller fötterna under klipparen.**
- **Rengör eller rensa aldrig utkastaren eller klipparknivarna om du inte har släppt knivstyrstången och kopplat ur kraftuttaget. Vrid tändningsnyckeln till det AVSTÄNGDA läget. Ta även ur nyckeln och koppla bort tändkabeln/-kablarna från tändstiftet/-stiften.**

Justera klipphöjden

Klipphöjden kan ställas in på mellan 25 och 127 mm i steg om 6 mm.

1. Flytta klipphöjdsreglaget till transportläget (längst upp).
2. Rotera sprinten 90 grader och ta bort den från klipphöjdsfästet.
3. Sätt i pinnen i det hål i klipphöjdsfästet som passar för den önskade klipphöjden (Figur 28).
4. Tryck på knappen högst upp och sänk klipphöjden till sprinten (Figur 28).

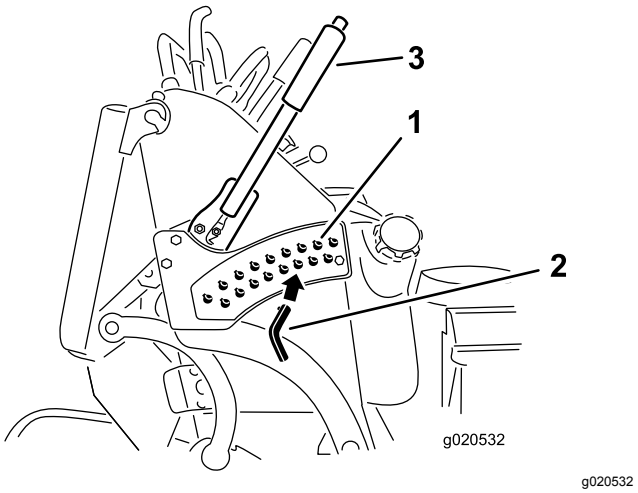

Figur 28

1. Klipphöjdshål
2. Klipphöjdspinne
3. Klipphöjdsreglage

Justera utkastarens skärm

Du kan justera utkastarens skärm för olika typer av klippförhållanden. Placera kamlåset och skärmen för bästa klippresultat.

1. Koppla ur kraftuttaget, för rörelsereglagespakarna till det NEUTRALA LÅSLÄGET och dra åt parkeringsbromsen.
2. Stäng av motorn, ta ut nyckeln och vänta tills alla rörliga delar har stannat innan du kliver ur förarsätet.
3. Justera skärmen genom att lossa muttern (Figur 29).
4. Justera skärmen och muttern i skåran till önskat utkastarläge och dra åt muttern.

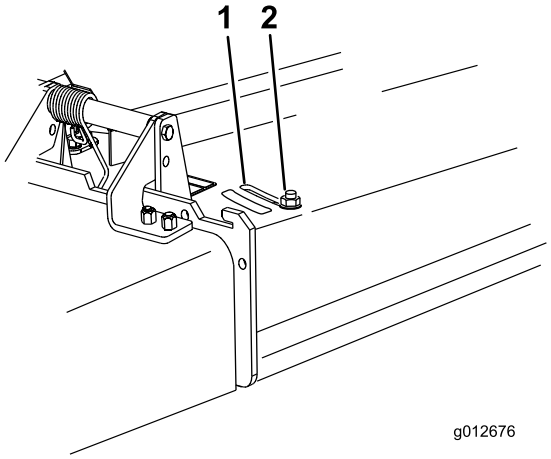

g012676

Figur 29

1. Skåra
2. Mutter

Ställa in utkastarens skärm

Den information som följer ska endast ses som en rekommendation. Vilka justeringar som bör göras varierar beroende på grästyp, fukthalt och gräsets höjd.

Obs: Öppna skärmen om motorn tappar effekt och gräsklipparens hastighet är densamma.

Läge A

Det här läget är ”helt bakåt” (se Figur 30). Använd det här läget för

- används för kort, lättklippt gräs
- används vid torra förhållanden
- används för kortare gräsklipp
- kastar iväg gräsklippet längre bort från gräsklipparen

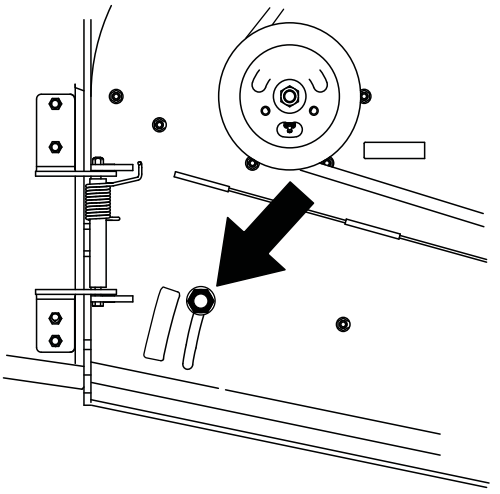

g012677

Figur 30

Läge B

Använd det här läget vid uppsamling (Figur 31).

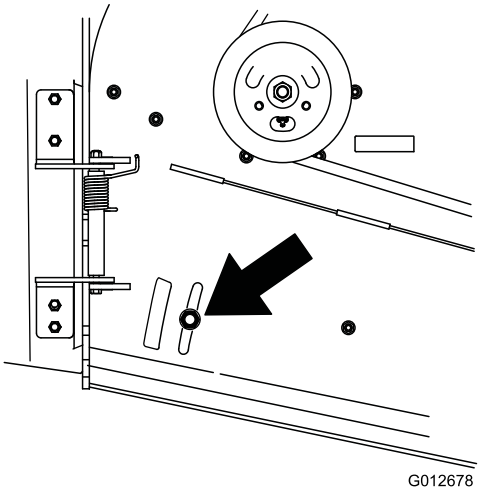

g012678

Figur 31

Läge C

Det här läget är ”helt öppet” (Figur 32). Det här läget är lämpligt för följande ändamål:

- används för långt, tätt gräs
- används vid våta förhållanden
- sänker motorns effektförbrukning
- tillåter högre hastighet vid svåra förhållanden

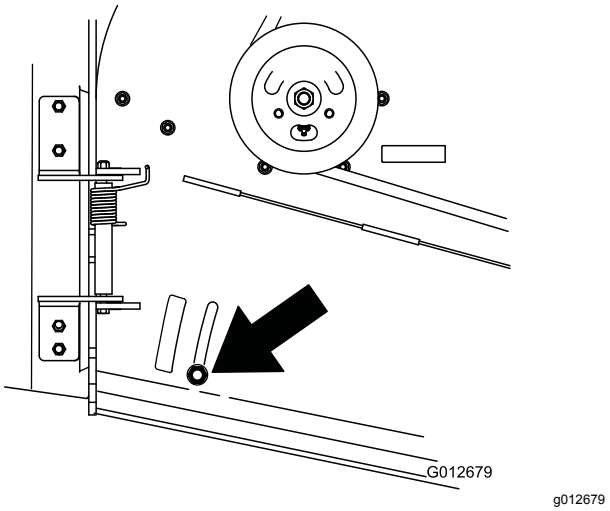

Figur 32

Använda motvikter

- Vikter kan monteras för att underlätta hanteringen och förbättra balansen och prestandan.
- Du kan lägga till eller ta bort vikter för att ge bästa möjliga prestanda i olika klippförhållanden samt enligt dina egna önskemål.
- Lägg till eller ta bort en i taget tills du uppnår önskad hantering och balans.

Obs: Kontakta en auktoriserad återförsäljare om du vill beställa vikter.

⚠ VARNING

För stora viktförändringar kan påverka maskinens användning och göra den svår att hantera. Detta kan orsaka allvarliga skador på dig eller kringstående.

- **Ändra bara vikten i små steg.**
- **Utvärdera gräsklipparen efter varje viktförändring och kontrollera att den är säker att använda.**

Underhåll

Obs: Vänster och höger sida på maskinen är lika med förarens vänstra respektive högra sida vid normal körning.

Rekommenderat underhåll

Underhållsintervall	Underhållsförfarande
Efter de första 8 timmarna	• Byt ut motoroljan. • Kontrollera hydrauloljenivån. • Byt ut hydraulfiltret.
Varje användning eller dagligen	• Kontrollera säkerhetssystemet. • Kontrollera oljenivån i motorn. • Rengör luftintagsgallret. • Kontrollera bromsarna. • Kontrollera knivarna. • Rengör klippdäcket.
Var 25:e timme	• Rengör luftrenarens skumplastinsats.
Var 50:e timme	• Smörj klippdäckets mellandrevsarmar (oftare vid dammiga och smutsiga förhållanden). • Smörj lyftlänken (oftare vid dammiga och smutsiga förhållanden). • Rengör luftrenarens pappersinsats. • Kontrollera gnistsläckaren (om sådan finns). • Kontrollera däcktrycket. • Kontrollera hydrauloljenivån.
Var 100:e timme	• Byt ut motoroljan (oftare vid dammiga eller smutsiga arbetsförhållanden). • Kontrollera och rengör tändstiftet och ställ in elektrodavståndet. • Kontrollera batteriet. • Kontrollera den elektriska kopplingen. • Kontrollera och rengör motorns kylflänsar och höljen. • Kontrollera pumpdrivremmen. • Kontrollera klipparremmen/-remmarna. • Kontrollera pumpdrivremmen. • Kontrollera hydraulslangarna.
Var 200:e timme	• Byt ut luftrenarens pappersinsats. • Byt ut motoroljefiltret (oftare vid dammiga eller smutsiga arbetsförhållanden).
Var 250:e timme	• Byt hydraulvätska om Mobil® 1-olja används.
Var 300:e timme	• Kontrollera och justera ventilspelet. Kontakta en auktoriserad återförsäljare.
Var 500:e timme	• Justera hjulsvängarmarnas lager. • Byt hydraulvätska om Toro® HYPR-OIL™ 500-hydraulvätska används. • Byt ut hydraulfiltret.
Före förvaring	• Reparera lackskador. • Utför alla underhållsprocedurer i listan ovan före förvaring.
Årligen	• Smörj de främre hjulsvängarmarna (oftare vid dammiga och smutsiga förhållanden). • Smörj svänghjulsnaven. • Byt ut bränslefiltret.

Viktigt: **Mer information om underhållsrutiner finns i bruksanvisningen till motorn.**

⚠ VAR FÖRSIKTIG

Om du lämnar nyckeln i tändningslåset kan någon råka starta motorn av misstag och skada dig eller någon annan person allvarligt.

Ta ut nyckeln ur tändningslåset och lossa tändkablarna från tändstiften innan du utför något underhåll. Flytta undan kablarna så att de inte oavsiktligt kommer i kontakt med tändstiften.

Förberedelser för underhåll

Höja upp gräsklipparen för ökad åtkomst

Du kan höja upp gräsklipparens främre del och stötta upp den så att du får åtkomst till undersidan och kan utföra underhåll.

1. Höj plattformen, se Använda plattformen (sida 23).
2. Ta bort batteriet, se Demontering av batteri (sida 41).

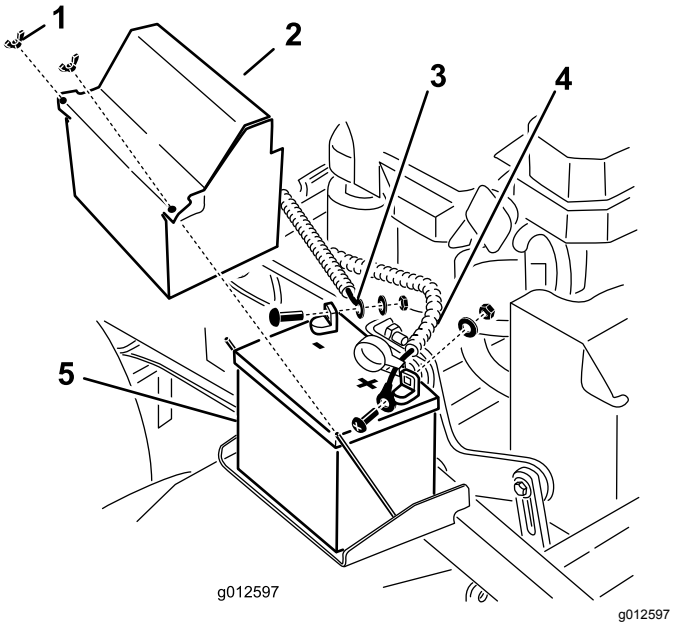

Figur 33

1. Vingmutter
2. Batterikåpa
3. Minuskabel (-)
4. Pluskabel (+)
5. Batteri

3. Töm bränsletanken på bränsle, se Tömma bränsletanken (sida 39).
4. Ta bort locket från hydraultanken och lägg en plastbit över öppningen och sätt på hydraultanklocket igen.

   Obs: Nu är hydraultanken förseglad och kommer inte att läcka.

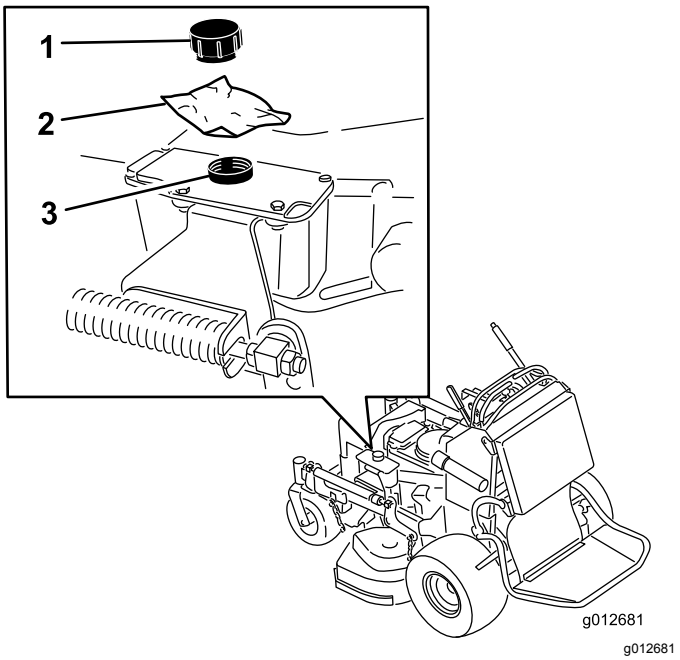

Figur 34

1. Lock
2. Plastbit
3. Hydraultank

5. 2 personer krävs för att höja gräsklipparens främre del så att gräsklipparen vilar på drivhjulen och plattformen, som är i det upphöjda läget.
6. Utför underhåll på maskinen.
7. 2 personer krävs för att sänka ned gräsklipparens främre del till marken.
8. Ta bort plastbiten under hydraultanklocket.
9. Sätt in batteriet i maskinen.

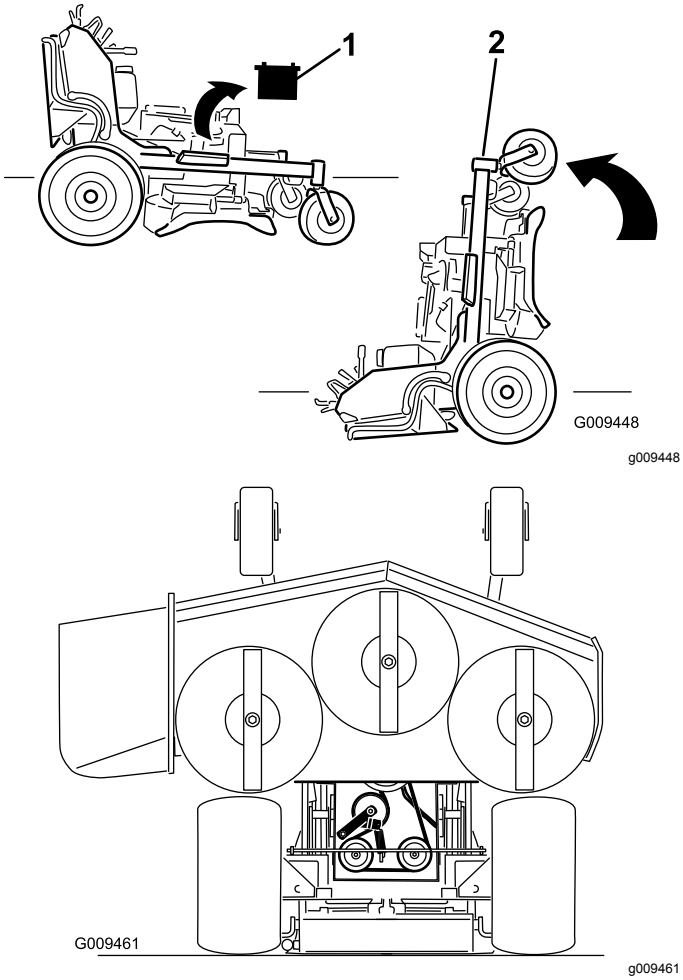

Figur 35

1. Ta bort batteriet
2. Två personer krävs för att lyfta upp gräsklipparens främre del (plattformen ska vara upphöjd).

Lossa kudden för åtkomst till den bakre delen

Du kan lossa kudden så att du kommer åt maskinens bakre del för underhåll eller justeringar.

1. Sänk ned plattformen.
2. Ta bort hårnålssprintarna på båda sidorna av kudden.
3. Skjut de stora brickorna med plastbussningar inåt.
4. Ta bort kudden och sänk ned den till plattformen.
5. Utför underhåll eller gör justeringar på maskinen.
6. Lyft upp kudden och skjut tillbaka den på pinnarna på båda sidorna av maskinen (Figur 36).
7. Skjut in de stora brickorna med plastbussningar i kuddfästet och fäst dem med en hårnålssprint (Figur 36).

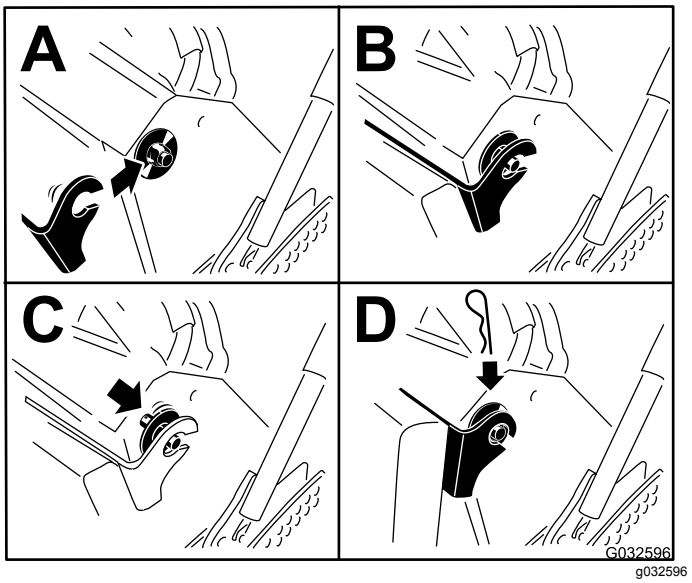

Figur 36

Smörjning

Smörj med litium- eller molybdenfett nr 2.

Smörja maskinen

Serviceintervall: Var 50:e timme—Smörj klippdäckets mellandrevsarmar (oftare vid dammiga och smutsiga förhållanden).

Var 50:e timme—Smörj lyftlänken (oftare vid dammiga och smutsiga förhållanden).

1. Koppla ur kraftuttaget och dra åt parkeringsbromsen.
2. Stäng av motorn, ta ut nyckeln och vänta tills alla rörliga delar har stannat innan du kliver ur förarsätet.
3. Torka av smörjnipplarna med en trasa.

   Obs: Skrapa bort eventuell färg på nippelns/nipplarnas framsida.
4. Sätt på en fettspruta på nippeln.
5. Pumpa in fett i nipplarna tills det börjar tränga ut ur lagren.
6. Torka bort överflödigt fett.

Illustrationerna nedan visar var smörjpunkterna finns.

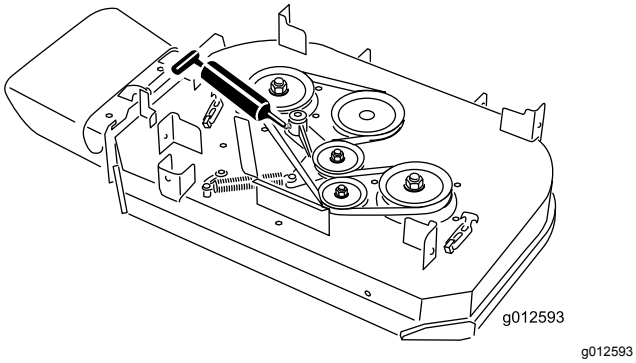

Figur 37
Klippdäck på 91 cm

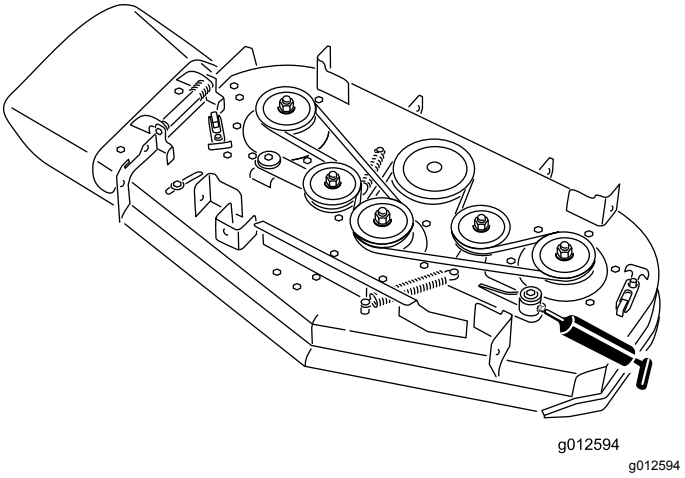

Figur 38
Klippdäck på 102 cm

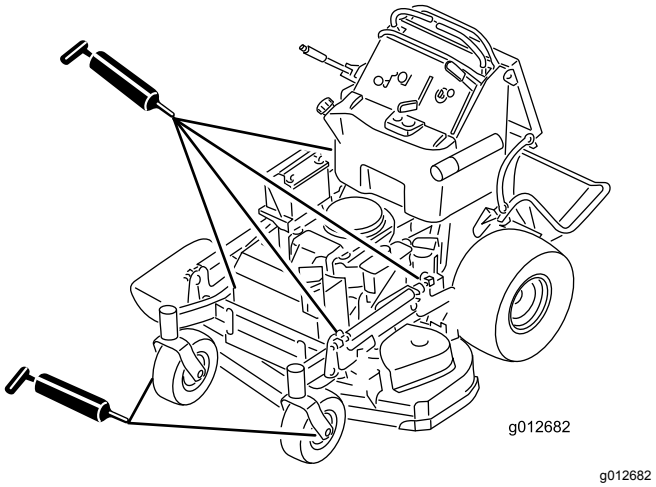

Figur 39

Smörja de främre hjulsvängarmarna

Serviceintervall: Årligen

1. Ta bort dammkåpan och justera hjulsvängarmarna, se Justera hjulsvängarmarnas lager (sida 44).

   Obs: Låt dammkåpan vara av tills smörjningen är klar.
2. Ta bort sexkantpluggen.
3. Gänga in en smörjnippel i hålet.
4. Pumpa in fett i smörjnippeln tills det tränger ut runt det övre lagret.
5. Ta bort smörjnippeln ur hålet.
6. Montera sexkantpluggen och kåpan.

Smörja svänghjulsnaven

Serviceintervall: Årligen

1. Stäng av motorn, vänta tills alla rörliga delar har stannat, lägg i parkeringsbromsen och ta ut nyckeln.

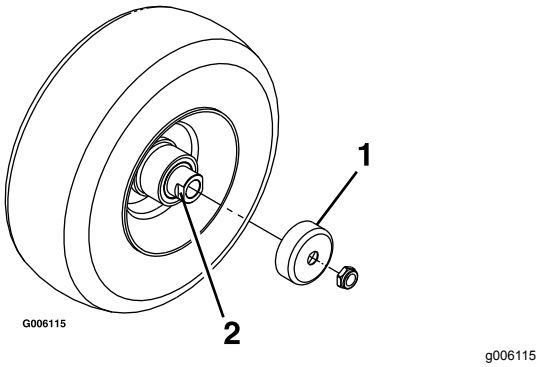

Figur 40

1. Skyddstätning
2. Distansmutter med plattjärn

2. Ta bort styrhjulet från hjulgafflarna.
3. Ta bort skyddstätningarna från hjulnavet.
4. Ta bort en distansmutter från svänghjulets axel.

   Obs: Gänglåsningslim har applicerats för att fästa distansmuttrarna på axeln. Ta bort axeln (med den andra distansmuttern fortfarande på plats) från hjulet.

5. Bänd loss tätningen och kontrollera om lagren är slitna eller skadade. Byt ut dem vid behov.
6. Fyll lagren med universalfett.
7. Sätt i ett lager och en tätning i hjulet.

   Obs: Byt ut tätningarna.

8. Applicera gänglåsningslim på en distansmutter och gänga på den på axeln med plattjärnen vända utåt om båda distansmuttrarna har tagits bort eller ramlat av från axeln.

   Obs: Gänga inte på distansmuttern hela vägen till axelns slut. Lämna ca 3 mm från distansmutterns ytterkant till axelns ände inuti muttern.

9. För in den monterade muttern och axeln i hjulet på sidan med lagret och det nya skyddet.
10. Lägg hjulet med den öppna sidan vänd uppåt, och fyll området inuti hjulet runt axeln med universalfett.
11. Sätt i det andra lagret och ett nytt skydd i hjulet.
12. Stryk på gänglåsningslim på den andra distansmuttern och gänga på den på axeln med plattjärnen vända utåt.
13. Dra åt muttern till 8–9 Nm, lossa på den och dra därefter åt den igen till 2–3 Nm.

    Obs: Kontrollera att axeln inte sticker ut ur någon av muttrarna.

14. Sätt skyddstätningarna över hjulnavet och montera hjulet i hjulgaffeln.
15. Montera svänghjulets skruv och dra åt muttern helt.

Viktigt: **Kontrollera lagerjusteringen ofta genom att snurra svänghulens däck, annars kan skyddet och lagret skadas. Däcket ska inte snurra fritt mer än ett till två varv och inte heller ha något spel i sidled. Om hjulet snurrar fritt ändrar du distansmutterns åtdragningsmoment tills det tar emot något och stryker på gänglåsningslim.**

Motorunderhåll

Serva luftrenaren

Serviceintervall: Var 300:e timme

Serviceintervall/specifikation

Kontrollera skumplast- och pappersinsatserna, och byt ut dem om de är skadade eller väldigt smutsiga.

Obs: Serva luftrenaren oftare (med några timmars mellanrum) vid extremt dammiga eller sandiga arbetsförhållanden.

Viktigt: **Olja inte in skumplast- eller pappersinsatsen.**

Ta ut skumplast- och pappersinsatserna

1. Koppla ur kraftuttaget och dra åt parkeringsbromsen.
2. Stäng av motorn, ta ut nyckeln och vänta tills alla rörliga delar har stannat innan du kliver ur förarsätet.
3. Gör rent omkring luftrenaren så att inte smuts faller ned i motorn och orsakar skador (Figur 41).
4. Lossa på kåpans vred och ta bort luftrenarkåpan (Figur 41).
5. Lossa på slangklämman och ta bort luftrenarenheten (Figur 41).
6. Dra försiktigt loss skumplastinsatsen från pappersinsatsen (Figur 41).

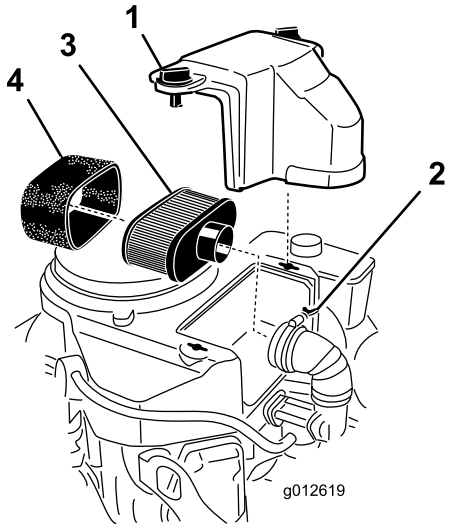

g012619

Figur 41

1. Skydd
2. Slangklämma
3. Pappersinsats
4. Skumplastinsats

Rengöra luftrenarens skumplastinsats

Serviceintervall: Var 25:e timme

1. Tvätta skumplastinsatsen med flytande tvål och varmt vatten. Skölj ordentligt när den är ren.
2. Torka insatsen genom att krama den i en ren trasa.

   Viktigt: **Byt ut skumplastinsatsen om den är trasig eller sliten.**

Serva luftrenarens pappersinsats

Serviceintervall: Var 50:e timme—Rengör luftrenarens pappersinsats.

Var 200:e timme—Byt ut luftrenarens pappersinsats.

1. Rengör pappersinsatsen genom att knacka på den för att få bort damm.

   Obs: Om pappersinsatsen är mycket smutsig bör den bytas ut mot en ny (Figur 41).
2. Inspektera och leta efter sprickor, oljebeläggning eller skador på gummitätningen.

Montera skumplast- och pappersinsatserna

Viktigt: **Kör alltid motorn med både skumplast- och pappersinsatserna monterade för att undvika skador på motorn.**

1. Skjut försiktigt på skumplastinsatsen på luftrenarens pappersinsats (Figur 41).
2. Sätt luftrenaren på luftrenarbasen eller slangen och fäst den (Figur 41).
3. Sätt luftrenarkåpan i rätt läge och dra åt kåpvredet (Figur 41).

Serva motoroljan

Serviceintervall: Varje användning eller dagligen—Kontrollera oljenivån i motorn.

Efter de första 8 timmarna—Byt ut motoroljan.

Var 100:e timme—Byt ut motoroljan (oftare vid dammiga eller smutsiga arbetsförhållanden).

Var 200:e timme—Byt ut motoroljefiltret (oftare vid dammiga eller smutsiga arbetsförhållanden).

Obs: Det finns olika oljekapaciteter för de olika modeller som listas i denna handbok. Kontrollera att du använder rätt mängd olja.

Viktigt: **Fyll först på 80 procent av oljan och fyll sedan gradvis tanken upp till markeringen på oljestickan.**

Oljetyp: Renad olja (API service SF, SG, SH, SJ eller SL)

Motoroljekapacitet: 1,7 l med filtret borttaget, 1,5 l med filtret

Viskositet: se tabellen nedan:

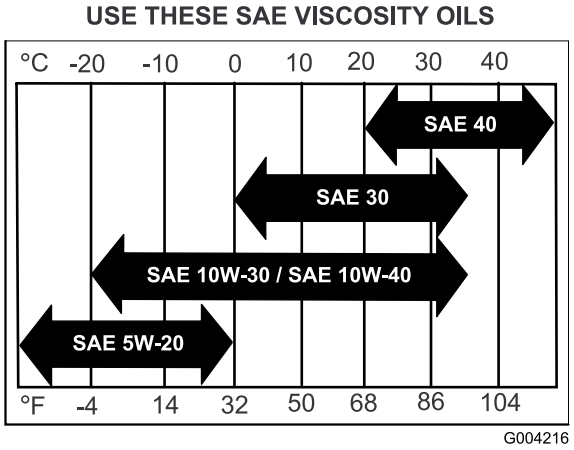

g004216

Figur 42

Kontrollera oljenivån i motorn

Obs: Kontrollera oljenivån när motorn är kall.

⚠ VARNING

Vid kontakt med heta ytor kan personskador uppstå.

Håll händer, fötter, ansikte, kläder samt andra kroppsdelar på avstånd från ljuddämparen och andra heta ytor.

Viktigt: **Fyll inte på för mycket olja i vevhuset eftersom detta kan skada motorn. Kör inte motorn om oljenivån ligger under lågnivåmärket eftersom detta kan skada motorn.**

1. Koppla ur kraftuttaget, för rörelsereglagespakarna till det NEUTRALA LÅSLÄGET och dra åt parkeringsbromsen.
2. Stäng av motorn, ta ut nyckeln och vänta tills alla rörliga delar har stannat innan du kliver ur förarsätet (Figur 43).

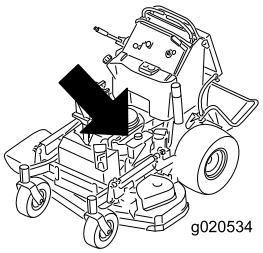

g020534

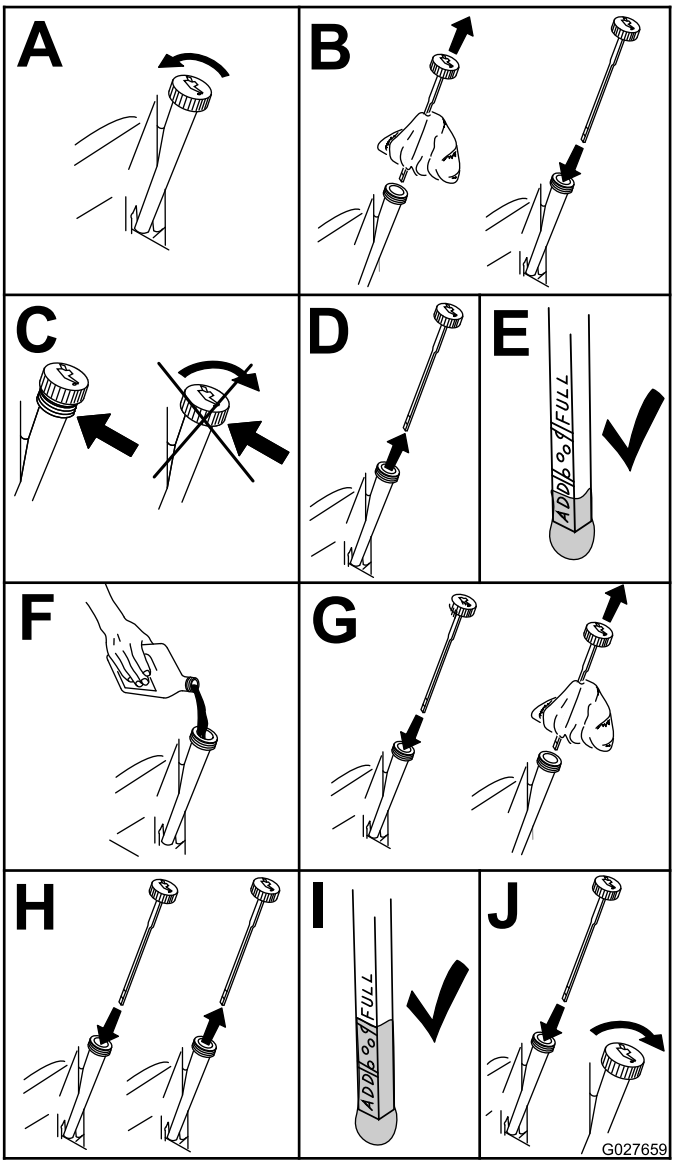

g027659

Figur 43

Byta ut motoroljan

Obs: Kassera spilloljan på en återvinningsstation.

1. Parkera maskinen så att tömningssidan är något lägre än den motsatta sidan så att tanken töms helt.
2. Koppla ur kraftuttaget, för rörelsereglagespakarna till det NEUTRALA LÅSLÄGET och dra åt parkeringsbromsen.
3. Stäng av motorn, ta ut nyckeln och vänta tills alla rörliga delar har stannat innan du kliver ur förarsätet (Figur 44).
4. Byt motoroljan på det sätt som visas i Figur 44.

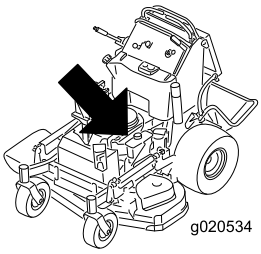

g020534

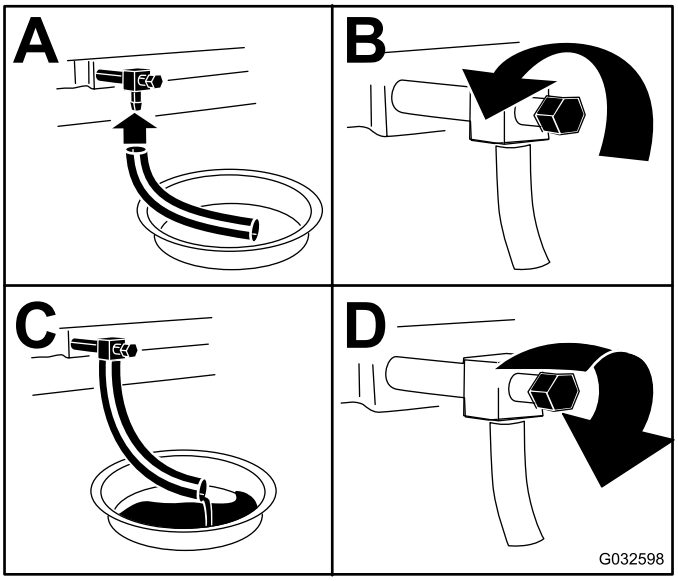

g032598

Figur 44

5. Häll långsamt ca 80 % av den angivna oljan i påfyllningsröret och tillsätt långsamt ytterligare olja tills den når markeringen **Full** (Figur 45).

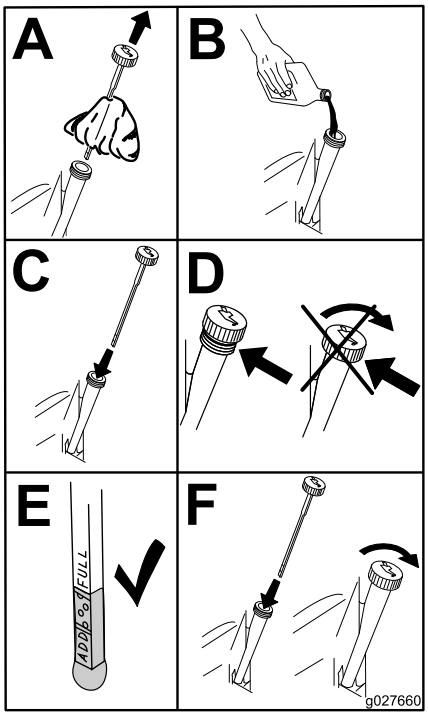

g027660

Figur 45

Byta ut motoroljefiltret

Obs: Byt motoroljefiltret oftare vid mycket dammiga eller sandiga arbetsförhållanden.

1. Töm motorn på olja; se Byta ut motoroljan (sida 37).
2. Lägg en trasa under oljefiltret så att eventuell utspilld olja sugs upp.

   Viktigt: **Oljespill kan torka under motorn och på kopplingen. Om olja spills på kopplingen kan den skadas, knivarna kan stanna långsamt när kopplingen är i det AVSTÄNGDA läget och kopplingen kan slira när den slås om till KÖRLÄGET. Torka upp all utspilld olja.**
3. Byt ut motoroljefiltret (Figur 46).

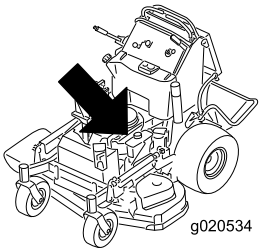

g020534

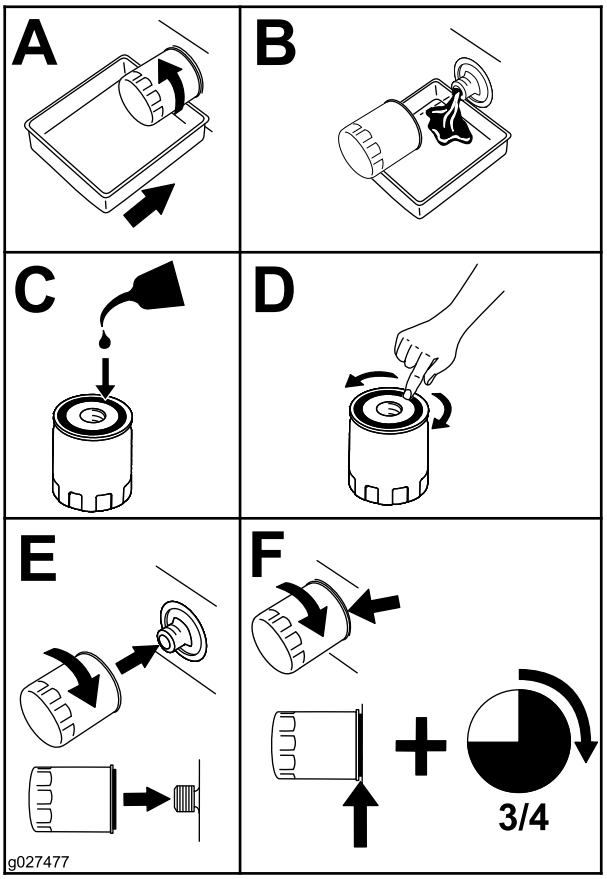

g027477

Figur 46

Obs: Kontrollera att oljefilterpackningen ligger mot motorn och vrid sedan ytterligare 3/4 varv.

4. Fyll vevhuset med ny olja av rätt typ, se Byta ut motoroljan (sida 37).

Serva tändstiftet

Serviceintervall: Var 100:e timme

Se till att luftgapet mellan mitt- och sidoelektroderna är rätt innan tändstiftet monteras.

Använd en tändstiftsnyckel vid demontering och montering och ett bladmått för kontroll och justering av mellanrummet. Montera vid behov nya tändstift.

Typ för alla motorer: NGK® BPR4ES eller motsvarande

Luftgap: 0,75 mm

Ta bort tändstiftet

1. Koppla ur kraftuttaget, för rörelsereglagespakarna till det NEUTRALA LÅSLÄGET och dra åt parkeringsbromsen.
2. Stäng av motorn, ta ut nyckeln och vänta tills alla rörliga delar har stannat innan du kliver ur förarsätet.
3. Ta bort tändstiftet på det sätt som visas i Figur 47.

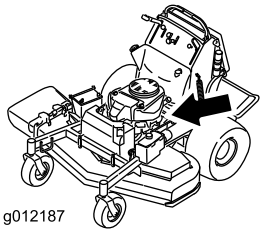

g012187

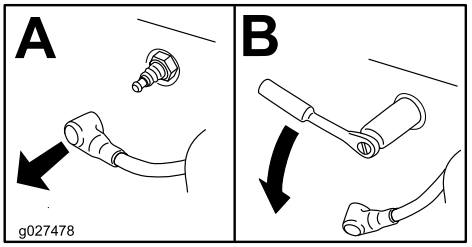

g027478

Figur 47

Kontrollera tändstiftet

Viktigt: **Rengör inte tändstiftet/-stiften. Byt alltid ut tändstiftet om det har en svart beläggning, slitna elektroder, en oljefilm eller sprickor.**

Om isolatorn är ljust brun eller grå fungerar motorn korrekt. En svart beläggning på isolatorn betyder vanligen att luftrenaren är smutsig.

Ställ in gapet till 0,76 mm.

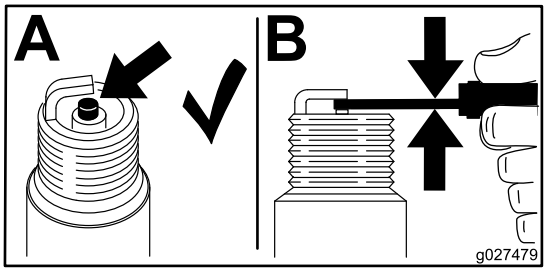

g027479

Figur 48

Montera tändstiftet

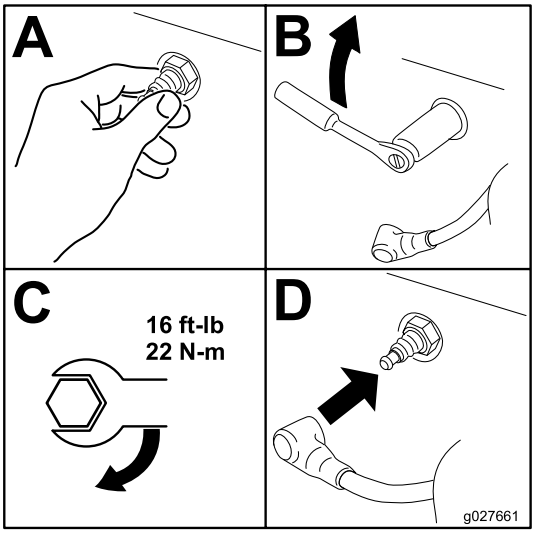

g027661

Figur 49

Kontrollera gnistsläckaren

I förekommande fall

Serviceintervall: Var 50:e timme

⚠ VARNING

Varma komponenter i avgassystemet kan antända bensinångor även efter att du har stängt av motorn. Varma partiklar som blåses ut medan motorn är igång kan antända brännbara material, vilket kan leda till skada på person eller egendom.

Fyll endast på bränsle och kör motorn om en gnistsläckaren finns monterad.

1. Stäng av motorn, vänta tills alla rörliga delar har stannat, lägg i parkeringsbromsen och ta ut nyckeln.
2. Vänta tills ljuddämparen har svalnat.
3. Byt ut släckaren om du upptäcker sprickor i gallret eller svetspunkterna.
4. Om gallret har blivit igensatt tar du bort släckaren och skakar den så att lösa partiklar ramlar bort. Rengör även gallret med en stålborste (blötlägg vid behov gallret i lösningsmedel).
5. Montera släckaren på avgasutloppet.

Underhålla bränslesystemet

Tömma bränsletanken

Obs: Det enda rekommenderade sättet att tömma bränsletanken på är att använda en sifon av pumptyp. En sifon av pumptyp kan inhandlas i en vanlig järnaffär.

⚠ FARA

Under vissa omständigheter är bensin extremt lättantändligt och högexplosivt. Brand eller explosion i bensin kan orsaka brännskador och materiella skador.

- **Töm bränsletanken på bensin när motorn är kall. Gör det utomhus på en öppen plats. Torka upp utspilld bensin.**
- **Rök aldrig när du tömmer ut bensin och håll dig borta från öppen eld eller platser där bensinångorna kan antändas av gnistor.**

1. Parkera maskinen på ett plant underlag, koppla ur kraftuttaget, lägg i parkeringsbromsen, vrid tändningsnyckeln till det AVSTÄNGDA läget och ta ut nyckeln.
2. Gör rent runt bränslelocket så att det inte kommer in skräp i bränsletanken (Figur 51).
3. Skruva av tanklocket.
4. För in sifonen i bränsletanken.
5. Använd sifonen och tappa bränslet i en ren bensindunk (Figur 50).
6. Torka upp all utspilld bensin.

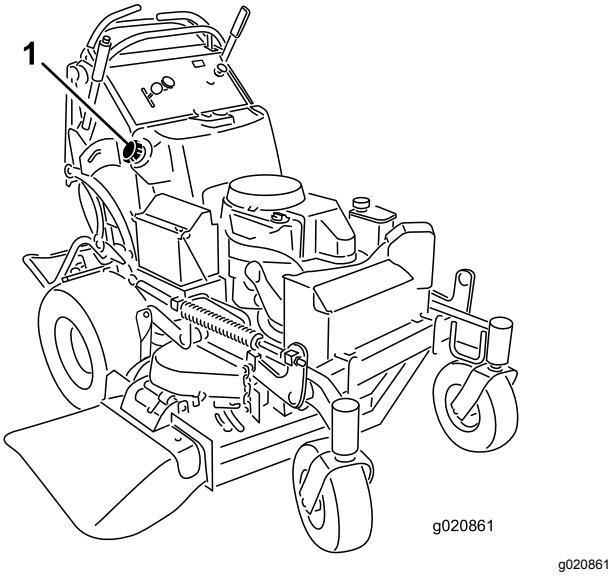

Figur 50

1. Tanklock

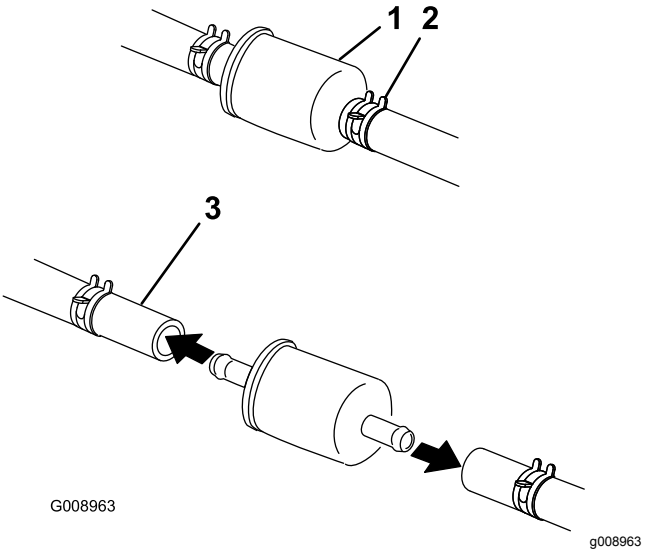

Figur 51

1. Bränslefilter
2. Slangklämma
3. Bränsleslang

Serva bränslefiltret

Byta ut bränslefiltret

Serviceintervall: Årligen

Sätt aldrig tillbaka ett smutsigt filter om det har tagits bort från bränsleslangen.

Obs: Torka upp all utspilld bensin.

1. Koppla ur kraftuttaget och dra åt parkeringsbromsen.
2. Stäng av motorn, ta ut nyckeln och vänta tills alla rörliga delar har stannat innan du kliver ur förarsätet.
3. Stäng bränslekranen.
4. Kläm ihop ändarna på slangklämmorna och skjut bort dem från filtret (Figur 51).
5. Ta bort filtret från bränsleslangarna.
6. Montera ett nytt filter och för slangklämmorna tätt intill filtret.
7. Öppna bränslekranen.
8. Kontrollera om det förekommer bränsleläckage och reparera vid behov.
9. Torka upp all utspilld bensin.

Underhålla elsystemet

Utföra service på batteriet

Serviceintervall: Var 100:e timme

Håll alltid batteriet rent och fulladdat. Använd en pappershandduk för att rengöra batteriet. Tvätta batteripolerna med en lösning av fyra delar vatten och en del bikarbonat om de korroderat. Stryk på ett tunt lager fett på batteripolerna som skydd mot korrosion.

Spänning: 12 V

VARNING

KALIFORNIEN
Proposition 65 Varning

Batteripoler, kabelanslutningar och tillbehör till dessa innehåller bly och blykomponenter: kemikalier som staten Kalifornien anser orsaka cancer och fortplantningsskador. Tvätta händerna när du har hanterat batteriet.

⚠ FARA

Batterielektrolyt innehåller svavelsyra som är ett dödligt gift och som orsakar allvarliga brännskador.

Drick inte elektrolyten och undvik kontakt med hud, ögon eller kläder. Använd skyddsglasögon för att skydda ögonen och gummihandskar för att skydda händerna.

Demontering av batteri

⚠ VARNING

Batteriets kabelanslutningar eller metalldelar kan kortslutas mot maskinkomponenter i metall och orsaka gnistor. Gnistor kan få batterigaserna att explodera, vilket kan leda till personskador.

- **Vid avlägsnande eller installation av batteriet får du inte låta batterianslutningarna komma i kontakt med några av maskinens metalldelar.**
- **Låt inte metallverktyg kortslutas mellan batterianslutningarna och maskinens metalldelar.**

⚠ VARNING

Felaktig dragning av batterikablarna kan skada maskinen och kablarna samt orsaka gnistor. Gnistor kan få batterigaserna att explodera, vilket kan leda till personskador.

- **Lossa alltid batteriets minuskabel (svart) innan pluskabeln (röd) lossas.**
- **Anslut alltid pluskabeln (röd) innan minuskabeln (svart) återansluts.**

1. Koppla ur kraftuttaget och dra åt parkeringsbromsen.
2. Stäng av motorn, ta ut nyckeln och vänta tills alla rörliga delar har stannat innan du kliver ur förarsätet.
3. Lossa batteriets minuskabel från batteriets minuspol (–) (Figur 52).
4. Skjut av den röda anslutningsskon från batteriets pluspol (röd).
5. Lossa batteriets pluskabel (röd) (Figur 52).
6. Ta bort batterilåsfästet och batteriet (Figur 52).

Montera batteriet

1. Sätt in batteriet i maskinen (Figur 52).
2. Fäst batteriet med batterilåsfästet, J-skruvarna och låsmuttrarna.
3. Montera pluskabeln (röd) på batteriets pluspol (+) med en mutter, bricka och bult (Figur 52).
4. Trä gummikåpan över polen.
5. Montera batteriets minuskabel och jordkabeln till batteriets minuspol (–) med en mutter, bricka och bult (Figur 52).

   Obs: Batterikablarna korsar varandra när de är korrekt placerade (Figur 52).

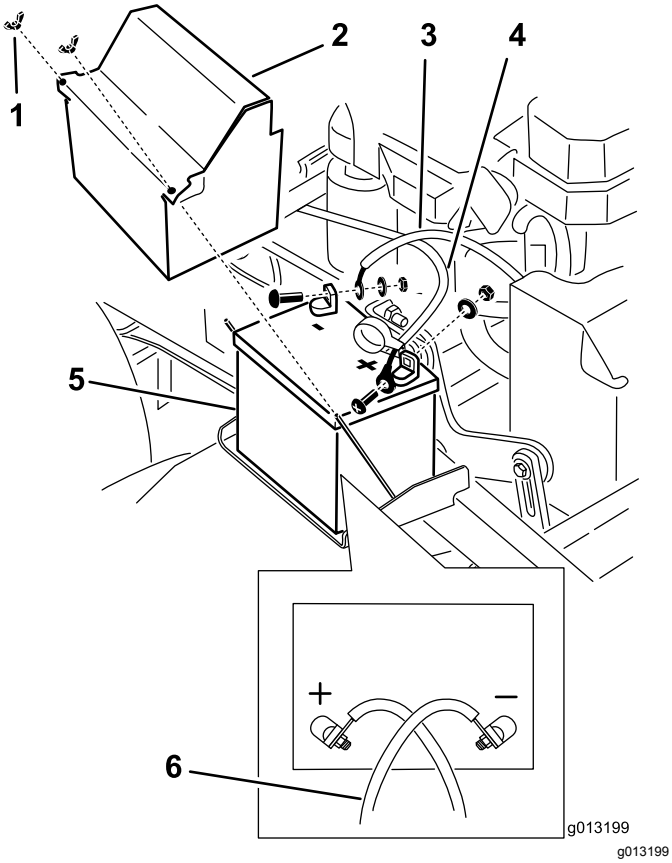

Figur 52

1. Vingmutter
2. Batterikåpa
3. Minuskabel (-)
4. Pluskabel (+)
5. Batteri
6. Batterikablarna korsar varandra när de är korrekt placerade.

Ladda batteriet

⚠ VARNING

När batteriet laddas bildas explosiva gaser.

Rök aldrig nära batteriet och håll det borta från gnistor och lågor.

Viktigt: **Se till att batteriet alltid är fulladdat (specifik vikt 1,265) för att undvika batteriskador när temperaturen är under 0 °C.**

1. Ta bort batteriet från chassit. Se Demontering av batteri (sida 41).
2. Kontrollera elektrolytnivån.
3. Se till att påfyllningslocken är monterade på batteriet.
4. Ladda batteriet i 1 timme med 25 till 30 A eller 6 timmar med 4 till 6 A.
5. När batteriet är fulladdat ska laddaren kopplas bort från eluttaget, och laddningskablarna kopplas bort från batteripolerna (Figur 53).
6. Sätt i batteriet i maskinen och anslut batterikablarna, se Montera batteriet (sida 41).

   Obs: Kör inte maskinen med bortkopplat batteri, eftersom detta kan orsaka elektriska skador.

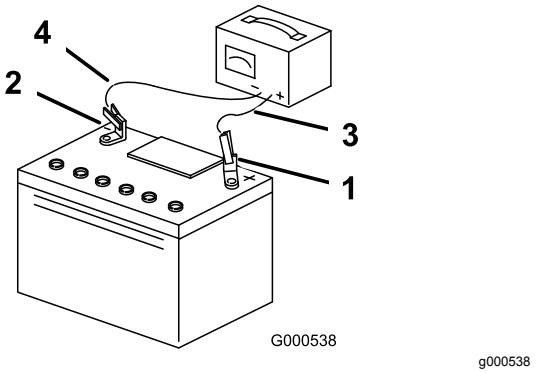

Figur 53

1. Batteriets pluspol
2. Batteriets minuspol
3. Röd (+) laddningskabel
4. Svart (–) laddningskabel

Serva säkringarna

Elsystemet skyddas av säkringar. Det kräver inget underhåll. Undersök om det har uppstått funktionsfel eller kortslutning i komponenten eller kretsen om en säkring går.

1. Lossa förarkudden från maskinens bakre del.
2. Dra ut säkringen för att ta bort och ersätta den (Figur 54).
3. Sätt tillbaka förarkudden.

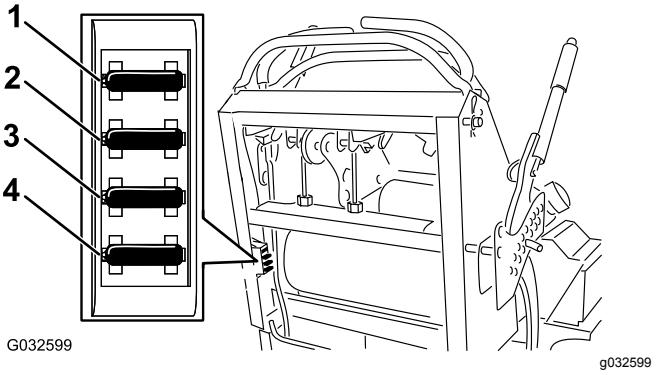

Figur 54

1. Tillvalssäkring – 15 A
2. Kraftuttagssäkring – 10 A
3. Laddningssäkring – 25 A
4. Huvudsäkring – 30 A

Underhålla drivsystemet

Justera spårningen

Obs: Vänster och höger sida på maskinen är lika med förarens vänstra respektive högra sida vid normal körning.

1. Tryck båda rörelsereglagen lika långt framåt.
2. Kontrollera om maskinen drar åt ena sida.

   Obs: Stanna maskinen och dra åt parkeringsbromsen om den gör det.
3. Lossa kudden från maskinens bakre del.
4. Vrid den högra kabeljusteringen för att centrera den högra rörelsereglagespaken i det neutrala låslägesspåret på instrumentpanelen (Figur 56).

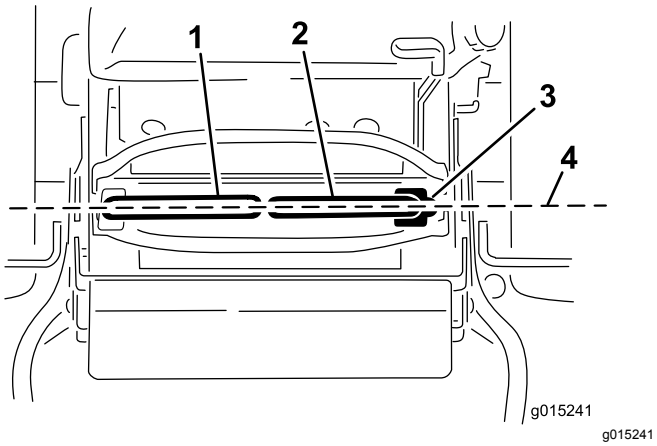

Figur 55

1. Vänster rörelsereglage-spak
2. Höger rörelsereglagespak
3. Neutralt låsläge
4. Justera reglagespakarna framifrån–bakåt.

5. Vrid den vänstra kabeljusteringen så att det vänstra hjulets hastighet stämmer överens med den hastighet som du tidigare ställde in för det högra hjulet.
6. Justera i kvartsvarv tills maskinen går rakt.

   Obs: Justera endast den vänstra kabeln så att det vänstra hjulets hastighet stämmer överens med det högra hjulets hastighet. Justera inte det högra hjulets hastighet eftersom den högra rörelsereglagespaken då inte längre är centrerad i det neutrala låslägesspåret på instrumentpanelen.

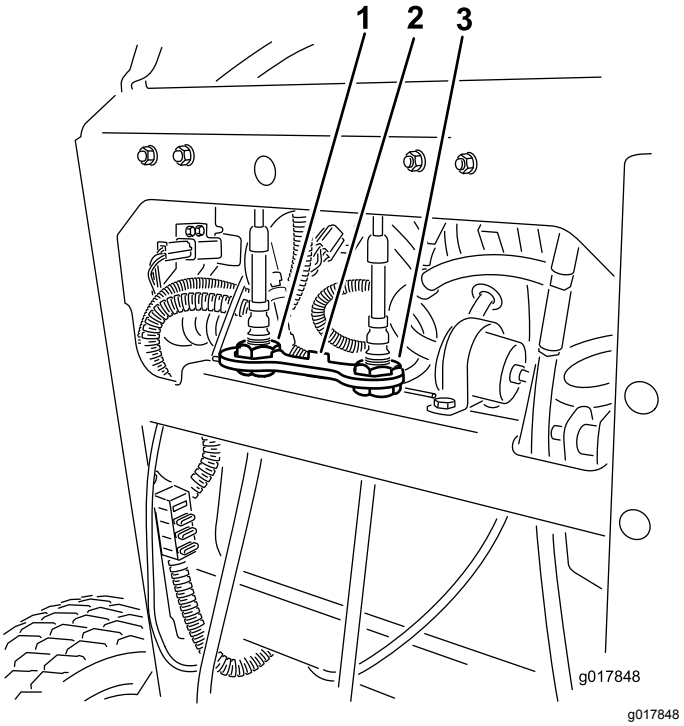

Figur 56

1. Vänster kabeljustering
2. Kabellås
3. Höger kabeljustering

7. Kontrollera att spårningen är korrekt.

   Obs: Om maskinen inte startar efter att du har justerat spårningen kontrollerar du att avståndsbrytarens mål ligger i linje med bulten på rörelsereglagespaken. Se Ställa in avståndsbrytaren (sida 43).
8. Upprepa vajerjusteringen tills spårningen är korrekt.
9. Kontrollera att maskinen inte kryper framåt i neutralläget när parkeringsbromsen är ilagd.

Viktigt: **Vrid inte länkningen för mycket. Det kan göra att maskinen kryper framåt i neutralläget.**

Ställa in avståndsbrytaren

Använd den här metoden om maskinen inte startar efter att spårningen har justerats.

1. Se till att bulten på rörelsereglagespaken ligger i linje med avståndsbrytarens mål (Figur 57).
2. Vid behov lossar du bultarna och justerar avståndsbrytaren tills målet ligger i linje med bulten på rörelsereglaget (Figur 57).
3. Kontrollera avståndet från bulten till avståndsbrytaren. Det ska vara mellan 0,51 och 1,02 mm såsom visas i Figur 57.
4. Om justering behövs, lossa kontramuttern och justera bulten till rätt avstånd.

5. Dra åt kontramuttern efter justeringen av bulten (Figur 57).
6. Testa säkerhetssystemet före drift.

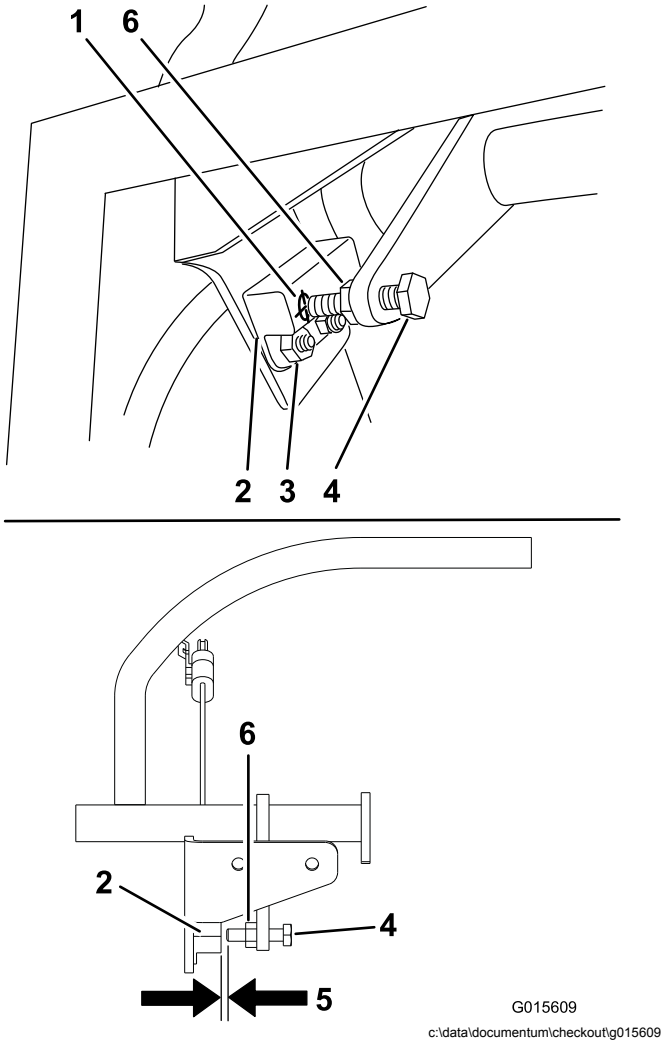

Figur 57

1. Avståndsbrytarens mål
2. Avståndsbrytare
3. Bultar och muttrar
4. Bulten på rörelsereglaget
5. 0,51–1,02 mm
6. Kontramutter

Kontrollera däcktrycket

Serviceintervall: Var 50:e timme/En gång per månad (beroende på vilket som inträffar först)

Lufttrycket i bakdäcken ska vara 0,83–0,97 bar.

Viktigt: **Ojämnt lufttryck i däcken kan orsaka ojämn klippning.**

Obs: Framdäcken är halvpneumatiska och kräver ej att lufttrycket upprätthålls.

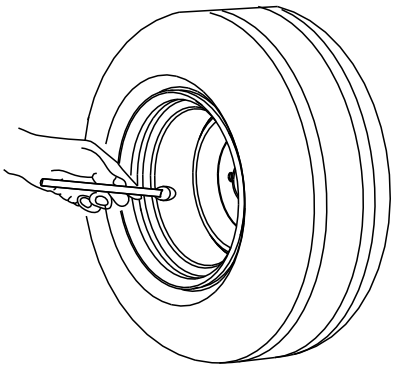

Figur 58

Justera hjulsvängarmarnas lager

Serviceintervall: Var 500:e timme/Årligen (beroende på vilket som inträffar först)

1. Koppla ur knivreglaget (kraftuttaget), för rörelsereglagen till det NEUTRALA LÅSLÄGET och dra åt parkeringsbromsen.
2. Stäng av motorn, ta ut nyckeln och vänta tills alla rörliga delar har stannat innan du kliver ur förarsätet.
3. Ta av dammkåpan från hjulet och dra åt låsmuttern (Figur 59).
4. Dra åt låsmuttern tills fjäderbrickorna är plana och släpp sedan efter 1/4 varv för att få rätt förbelastning på lagren (Figur 59).

   Viktigt: **Kontrollera att fjäderbrickorna har monterats korrekt enligt Figur 59.**
5. Montera dammkåpan (Figur 59).

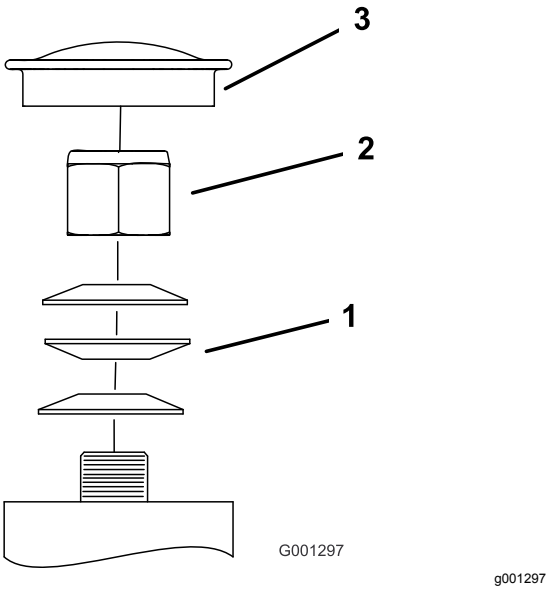

Figur 59

1. Fjäderbrickor
2. Låsmutter
3. Dammkåpa

Justera den elektriska kopplingen

Serviceintervall: Var 100:e timme—Kontrollera den elektriska kopplingen.

Kopplingen kan ställas in så att den fungerar och bromsar som den ska.

1. För in ett bladmått på 0,4–0,5 mm genom ett av inspektionshålen på sidan av enheten.

   Obs: Se till att bladmåttet förs in mellan beslaget och rotorns friktionsytor.

   Obs: Avståndet måste vara minst 0,4 mm och högst 0,5 mm.

2. Om justering behövs, använd ett bladmått på 0,4 mm för att ställa in vart och ett av de tre justeringsskårornas lägen.
3. Dra åt låsmuttrarna tills du känner ett motstånd i bladmåttet, men ändå kan röra det inom luftgapet (Figur 60) utan problem.
4. Upprepa proceduren för återstående skåror.
5. Kontrollera alla skåror igen och gör små justeringar med bladmåttet mellan rotorn och beslaget med mycket liten kontakt mellan dem.

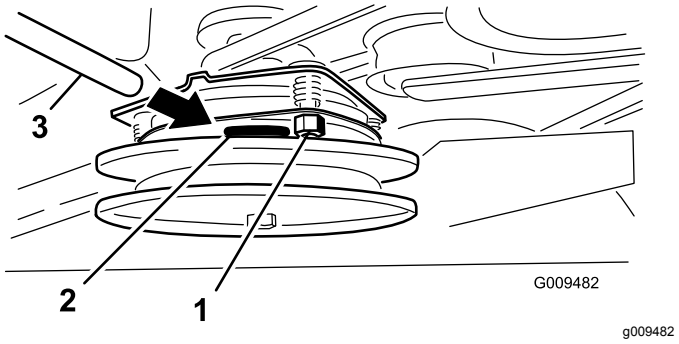

Figur 60

1. Justeringsmutter
2. Skåra
3. Bladmått

Underhålla kylsystemet

Rengöra luftintagsgallret

Serviceintervall: Varje användning eller dagligen

Före varje användningstillfälle ska du ta bort eventuella ansamlingar av gräs, smuts eller annat skräp från cylindern och kylflänsarna, luftintagsgallret i svänghjulsänden och förgasarens reglerarmar och länksystem. Detta bidrar till att skapa tillräcklig kylning och korrekt motorhastighet samt minskar riskerna för överhettning och mekaniska skador på motorn.

Rengöra kylsystemet

Serviceintervall: Var 100:e timme—Kontrollera och rengör motorns kylflänsar och höljen.

1. Koppla ur kraftuttaget och dra åt parkeringsbromsen.
2. Stäng av motorn, ta ut nyckeln och vänta tills alla rörliga delar har stannat innan du kliver ur förarsätet.
3. Ta bort luftintagsgallret och fläkthuset (Figur 61).
4. Ta bort skräp och gräs från motordelarna.
5. Montera luftintagsgallret och fläkthuset (Figur 61).

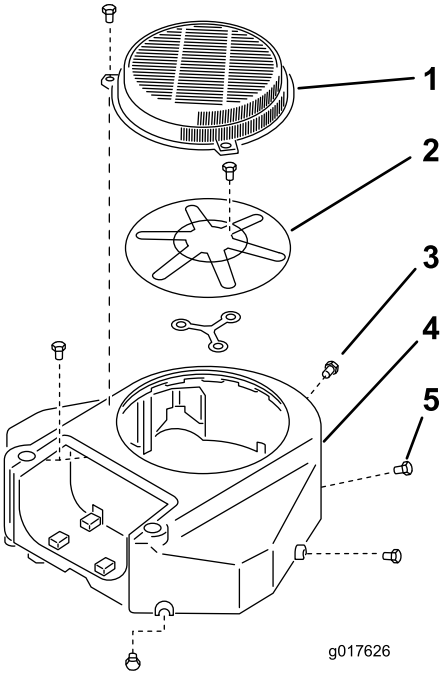

g017626

Figur 61

1. Skydd
2. Luftintagsgaller för motorn
3. Skruv
4. Fläkthus
5. Skruv

Underhålla bromsarna

Serva bromsarna

Kontrollera bromsarna på ett jämnt underlag och i en sluttning före varje användningstillfälle.

Dra alltid åt parkeringsbromsen när du stannar maskinen eller lämnar den utan uppsikt. Justera parkeringsbromsen om den inte är tillräckligt stark.

Kontrollera parkeringsbromsen

Serviceintervall: Varje användning eller dagligen

Viktigt: **Se till att gräsklipparen står på en jämn yta när du kontrollerar och justerar bromsen.**

1. Parkera maskinen på en plan yta och koppla ur kraftuttaget.
2. Stäng av motorn, ta ut nyckeln och vänta tills alla rörliga delar har stannat innan du kliver ur förarsätet.
3. Frigör parkeringsbromsen; se Frigör parkeringsbromsen (sida 18).
4. Kontrollera lufttrycket i däcken; se Kontrollera däcktrycket (sida 44).
5. När bromsen har frigjorts mäter du avståndet mellan bromsstången och däcket på varje sida.
6. Använd sidan med det minsta avståndet och säkerställ att avståndet är 3 till 6 mm som i Figur 62. Om justering krävs, se Justera bromsarna (sida 47).

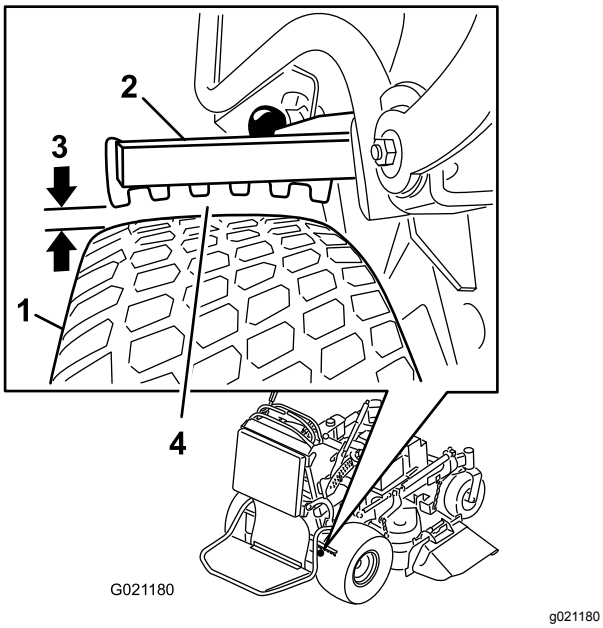

Figur 62

1. Däck
2. Bromsstång
3. Avstånd på 3 till 6 mm
4. Mät minsta avstånd mellan stång och däck.

Justera bromsarna

Om avståndet mellan bromsstången och däcket är felaktigt måste bromsen justeras.

1. Parkera maskinen på en plan yta, koppla ur kraftuttaget och lägg i parkeringsbromsen.
2. Stäng av motorn, ta ut nyckeln och vänta tills alla rörliga delar har stannat innan du kliver ur förarsätet.
3. Frigör parkeringsbromsen; se Frigör parkeringsbromsen (sida 18).
4. Justera bromsen genom att ta bort sprintbulten och hårnålssprinten från den nedre bromsspaken och oket (Figur 63).
5. Justera oket (Figur 62).

   Obs: Avståndet mellan bromsstången och däcket måste ligga mellan 3 och 6 mm.

   Obs: Vrid upp oket för att dra åt bromsen. Vrid ned oket för att lossa bromsen.
6. Kontrollera bromsens funktion igen, se Kontrollera parkeringsbromsen (sida 46).
7. Fäst oket vid den nedre bromsspaken med hjälp av sprintbulten och hårnålssprinten (Figur 63).

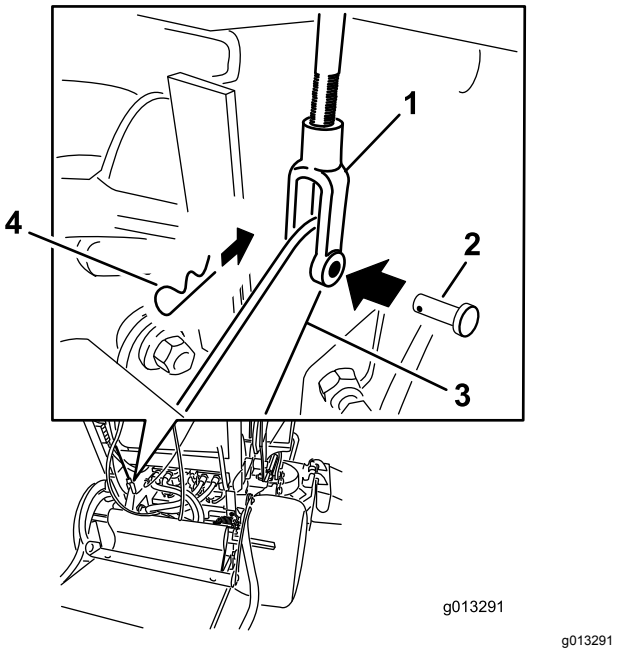

Figur 63

1. Ok
2. Sprintbult
3. Nedre bromsspak
4. Hårnålssprint

Underhålla remmarna

Kontrollera remmarna

Serviceintervall: Var 100:e timme—Kontrollera pumpdrivremmen.

Var 100:e timme—Kontrollera klipparremmen/-remmarna.

Se till att remmarna inte är spruckna eller slitna eller har fransiga kanter, brännmärken, tecken på överhettning eller andra skador.

Tjut när remmen roterar, slirande knivar vid gräsklippning, fransiga remkanter, brännmärken och sprickor är tecken på en sliten klipparrem. Byt ut klipparremmen om du ser något av dessa tecken.

Byta ut klipparremmen

För modeller med däck på 91 cm

Viktigt: **Beslagen på maskinens skyddsplåtar är konstruerade så att de ska sitta kvar på plåten efter att de har lossats. Lossa alla fästdon på varje plåt något så att plåten sitter löst, men inte är helt loss. Gå sedan tillbaka och lossa dem helt så att plåten kan tas bort. Då lossar du inte bultarna från hållarna av misstag.**

1. Koppla ur kraftuttaget och dra åt parkeringsbromsen.
2. Stäng av motorn, ta ut nyckeln och vänta tills alla rörliga delar har stannat innan du kliver ur förarsätet.
3. Lossa bultarna och ta bort den högra remkåpan tillsammans med bulten.
4. Ta bort fjädern från förankringen på mellanremskivans arm (Figur 64).
5. Ta bort den utslitna klipparremmen (Figur 64).
6. Montera den nya klipparremmen runt kopplingsskivan, däckskivorna och mellanremskivan (Figur 64).
7. Montera fjädern på förankringen på mellanremskivans arm (Figur 64).
8. Sätt fast remkåpan på klippdäcket och fäst bulten.

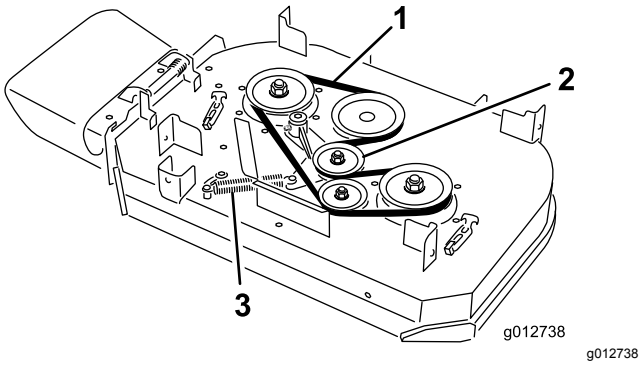

Figur 64

1. Rem
2. Fjäderbelastad mellanremskiva
3. Fjäder

Byta ut klipparremmarna

För modeller med däck på 102 cm

Viktigt: **Beslagen på maskinens skyddsplåtar är konstruerade så att de ska sitta kvar på plåten efter att de har lossats. Lossa alla fästdon på varje plåt något så att plåten sitter löst, men inte är helt loss. Gå sedan tillbaka och lossa dem helt så att plåten kan tas bort. Då lossar du inte bultarna från hållarna av misstag.**

Byta ut den högra klipparremmen

1. Koppla ur kraftuttaget och dra åt parkeringsbromsen.
2. Stäng av motorn, ta ut nyckeln och vänta tills alla rörliga delar har stannat innan du kliver ur förarsätet.
3. Lossa bultarna och ta bort remkåporna med tillhörande bultar.
4. Ta bort fjädern från förankringen på mellanremskivans arm (Figur 65).
5. Ta bort den utslitna klipparremmen (Figur 65).
6. Montera den nya klipparremmen runt remskivorna och mellanremskivan (Figur 65).
7. Montera fjädern på förankringen på mellanremskivans arm (Figur 65).
8. Sätt fast remkåporna på klippdäcket och fäst bultarna.

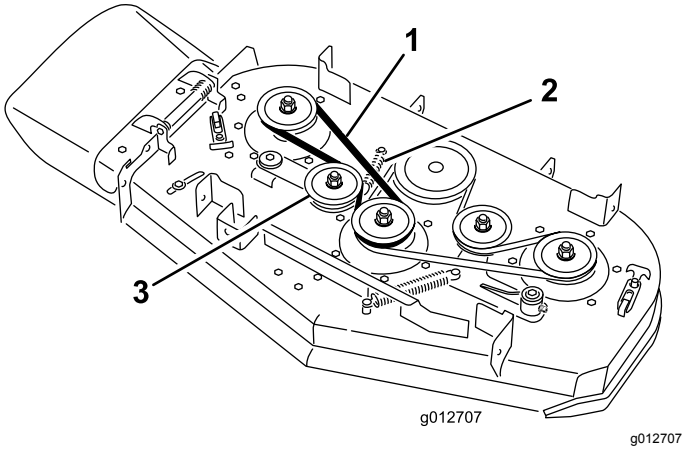

Figur 65

1. Rem
2. Fjäder
3. Fjäderbelastad mellanremskiva

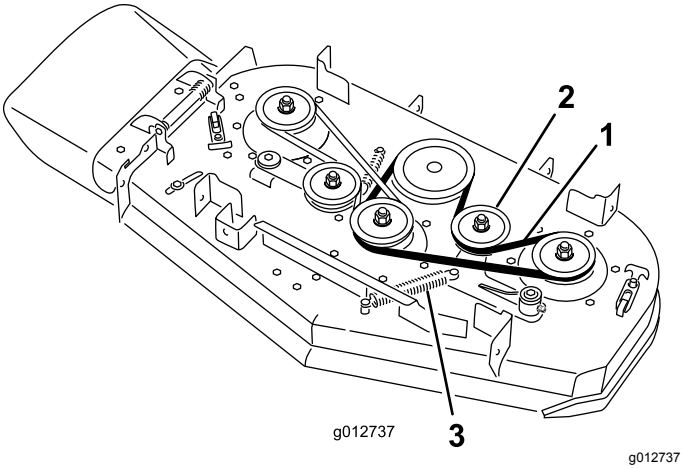

Figur 66

1. Rem
2. Fjäderbelastad mellanremskiva
3. Fjäder

Byta ut den vänstra klipparremmen

1. Koppla ur kraftuttaget och dra åt parkeringsbromsen.
2. Stäng av motorn, ta ut nyckeln och vänta tills alla rörliga delar har stannat innan du kliver ur förarsätet.
3. Lossa bultarna och ta bort remkåporna med tillhörande bultar.
4. Den högra klipparremmen måste vara borttagen för att den vänstra klipparremmen ska kunna tas bort, se Byta ut den högra klipparremmen (sida 48).
5. Ta bort fjädern från förankringen på mellanremskivans arm (Figur 66).
6. Ta bort den utslitna klipparremmen (Figur 66).
7. Montera den nya klipparremmen runt däckskivorna, kopplingsskivan och mellanremskivan (Figur 66).
8. Montera fjädern på förankringen (Figur 66).
9. Montera den högra klipparremmen, se Byta ut den högra klipparremmen (sida 48).
10. Sätt fast remkåporna på klippdäcket och fäst bultarna.

Byta ut pumpdrivremmen

Serviceintervall: Var 100:e timme—Kontrollera pumpdrivremmen.

1. Koppla ur kraftuttaget och dra åt parkeringsbromsen.
2. Stäng av motorn, ta ut nyckeln och vänta tills alla rörliga delar har stannat innan du kliver ur förarsätet.
3. Ta bort klipparremmen.
4. Luta maskinen, se Höja upp gräsklipparen för ökad åtkomst (sida 31).
5. Ta bort ansatsbulten, muttern och brickan från motordäcket och den anslutna fjädern (Figur 67).

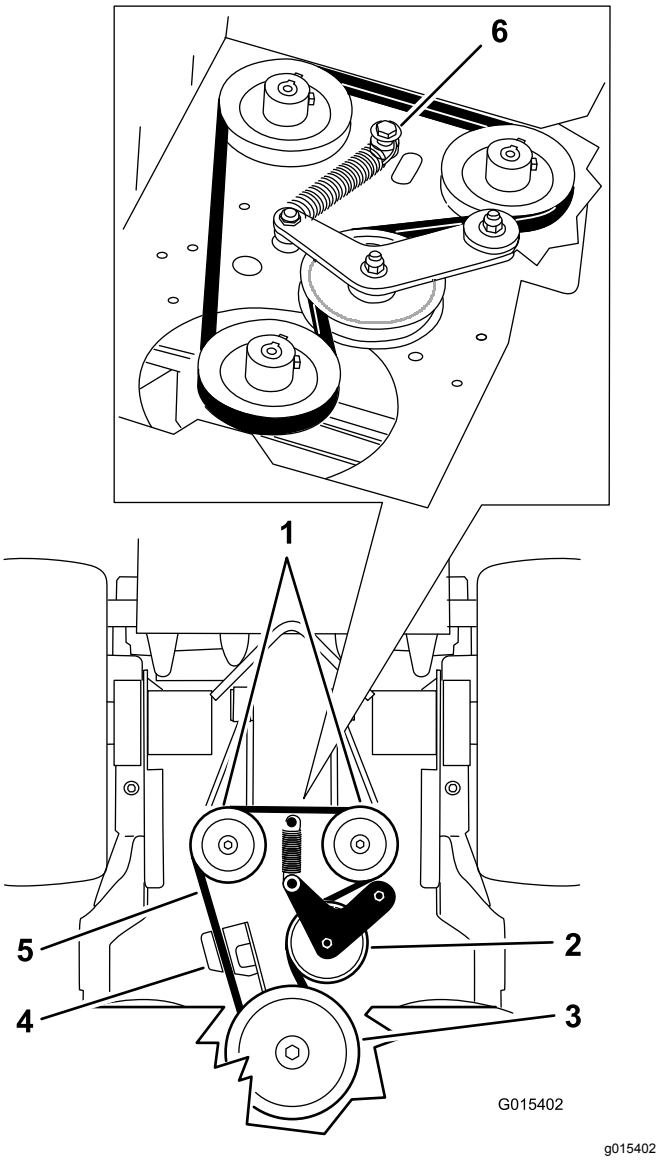

Figur 67

1. Hydraulpumpar
2. Mellanremskiva
3. Kopplingsskiva
4. Kopplingshållare
5. Pumpdrivrem
6. Anslagsbult, mutter och bricka

6. Ta bort pumpdrivremmen (Figur 67).
7. Montera den nya remmen runt kopplingen och de 2 pumpskivorna.
8. Sätt dit fjädern på ansatsbulten och brickan och anslut den till motordäcket med muttern (Figur 67).
9. Sänk ned maskinen till arbetsläget.
10. Montera klipparremmen.

Underhålla styrsystemet

Justera rörelsereglagens handtag

Justera höger rörelsereglage

Om rörelsereglagespakarna inte är i horisontell linje med varandra måste höger rörelsereglagespak justeras.

Obs: Justera den horisontella inriktningen innan inriktningen framifrån–bakåt justeras.

1. Koppla ur kraftuttaget, flytta höger rörelsereglagespak till NEUTRALLÄGET och dra åt parkeringsbromsen.
2. Stäng av motorn, ta ut nyckeln och vänta tills alla rörliga delar har stannat innan du kliver ur förarsätet.
3. Tryck den högra rörelsereglagespaken nedåt, ut ur det NEUTRALA LÅSLÄGET (Figur 68).
4. Kontrollera om den högra rörelsereglagespaken är i horisontell linje med den vänstra (Figur 68).

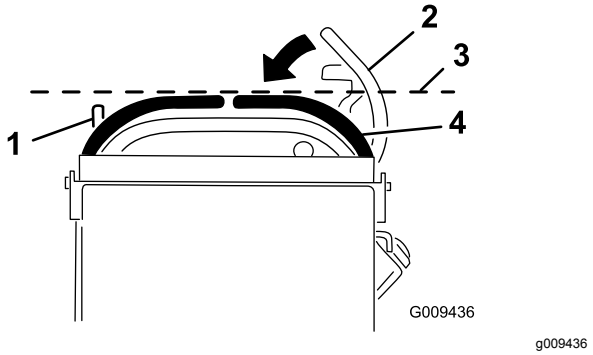

Figur 68

1. Vänster rörelsereglage-spak
2. Höger rörelsereglagespak i det NEUTRALA LÅSLÄGET
3. Kontrollera den horisontella inriktningen här.
4. Höger rörelsereglagespak

Obs: Justera höger rörelsereglagespak horisontellt, justera kammen.

5. Lossa kudden från maskinens bakre del.
6. Lossa muttern som håller kammen på plats (Figur 69).

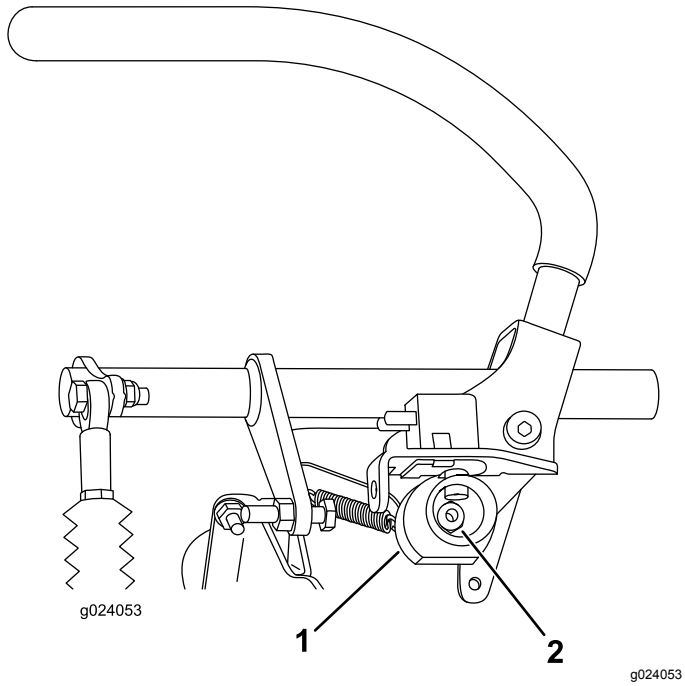

Figur 69

1. Kam
2. Mutter

7. Justera kammen tills den är i linje med den vänstra rörelsereglagespaken och dra sedan åt kammens mutter.

   Obs: Om du vrider kammen medurs (i den vertikala positionen) sänks handtaget. Om du vrider den moturs (i den vertikala positionen) höjs handtaget.

   Viktigt: **Se till att kammens platta del inte hamnar utanför en vertikal position (höger eller vänster), annars kan du skada omkopplaren.**

Justera neutralläget för rörelsereglagespakarna

Viktigt: **Kontrollera att klipparens spårning är korrekt när rörelsereglagespakarna har justerats. Justera spårningen och rörelsereglagespakarnas inriktning framifrån–bakåt är samma sak (Figur 70).**

Obs: Justera den horisontella inriktningen innan inriktningen framifrån–bakåt justeras.

Om rörelsereglagespakarna inte är korrekt inriktade framifrån–bakåt, eller om höger rörelsereglagespak inte kan flyttas smidigt till det NEUTRALA LÅSLÄGET, måste de justeras.

1. När den horisontella inriktningen är färdig kontrollerar du inriktningen framifrån–bakåt genom att trycka rörelsereglagespakarna lite framåt så att rörelsereglagespakarnas länkage sträcks (Figur 70).

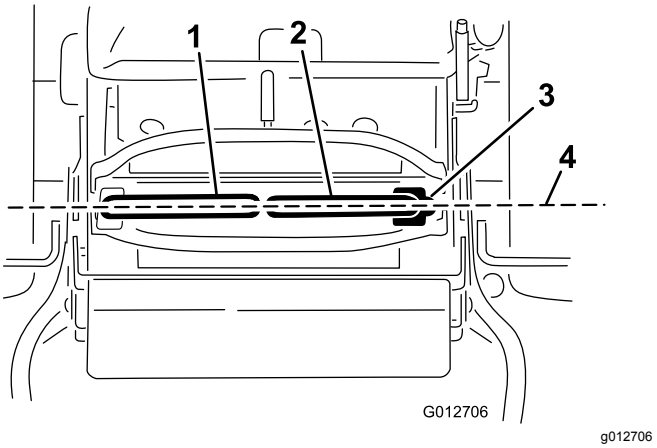

Figur 70

1. Vänster rörelsereglage-spak
2. Höger rörelsereglagespak
3. Neutralt låsläge
4. Justera reglagespakarna framifrån–bakåt

2. Se till att den högra rörelsereglagespaken lätt kan föras in i det NEUTRALA LÅSLÄGET.

   Obs: Vrid kabeljusteringen medurs för att flytta rörelsereglagets handtag framåt. Vrid kabeljusteringen moturs för att flytta rörelsereglagets handtag bakåt.

3. Vrid kabeljusteringen på höger sida om en justering behövs.

   Obs: Justera kabeljusteringen i kvartsvarv.

4. När den högra rörelsereglagespaken lätt kan föras in i det NEUTRALA LÅSLÄGET justerar du den vänstra rörelsereglagespaken och riktar in den med den högra rörelsereglagespaken.
5. Kontrollera att spårningen är korrekt, se Justera spårningen (sida 43).
6. Montera kabellåset på kabeljusteringsmuttrarna för att säkra justeringen (Figur 71).

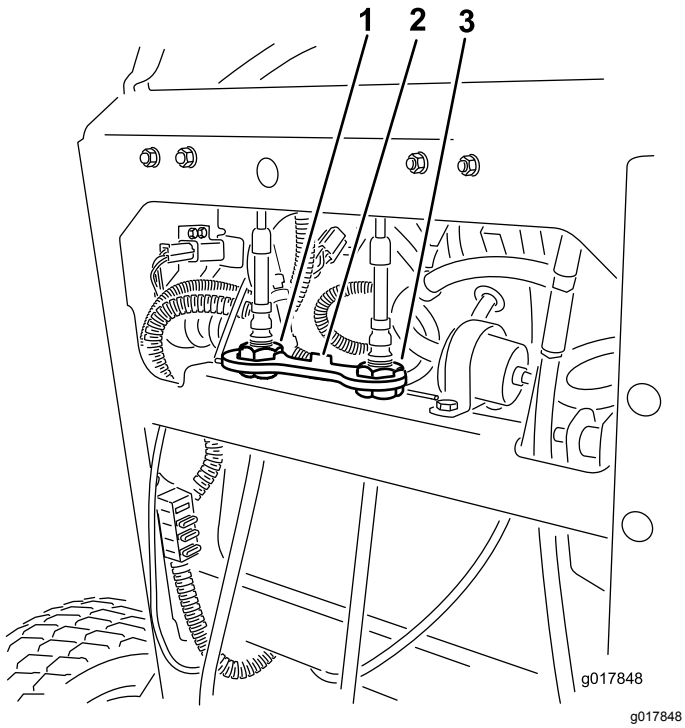

Figur 71

1. Vänster kabeljustering
2. Kabellås
3. Höger kabeljustering

Underhålla hydraulsystemet

Serva hydraulsystemet

Hydrauloljetyp: Toro® HYPR-OIL™ 500 hydraulolja eller Mobil® 1 15W-50 syntetisk motorolja.

Hydraulsystemets oljekapacitet: 2,0 liter

Viktigt: **Använd den angivna oljan eller en likvärdig. Andra oljor kan orsaka skador på systemet.**

Kontrollera hydraulvätskan

Serviceintervall: Efter de första 8 timmarna

Var 50:e timme

Obs: På skärmen i tanken finns två nivåmarkeringar beroende på om oljan är varm eller kall.

1. Ställ maskinen på en plan yta.
2. Koppla ur kraftuttaget och stäng av motorn.
3. Vänta tills alla rörliga delar har stannat innan du lämnar förarplatsen, och lägg i parkeringsbromsen.
4. Rengör området runt hydraultankens lock och påfyllningsrör (Figur 72).

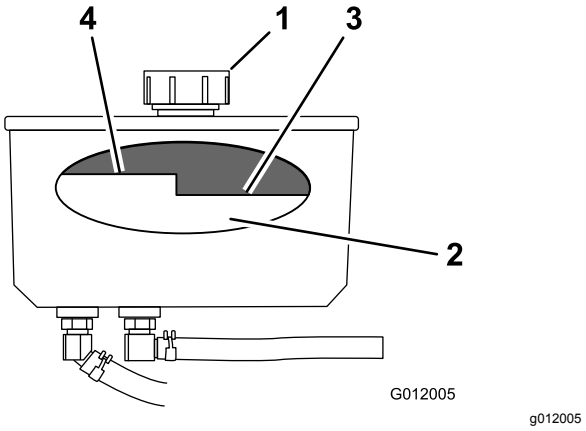

Figur 72

1. Lock
2. Skärm
3. Nivå för kall olja—fullt
4. Nivå för varm olja—fullt

5. Skruva av tanklocket på påfyllningsröret (Figur 72).

   Obs: Titta inuti och kontrollera vätskenivån i behållaren.
6. Fyll på behållaren tills vätskan når nivåmärket för kall olja på skärmen.
7. Kör maskinen på låg tomgång i 15 minuter så att all luft kan komma ut ur systemet och vätskan

värms upp, se Starta och stänga av motorn (sida 21).

8. Kontrollera vätskenivån när vätskan är varm.

   Obs: Fyll vid behov på behållaren tills vätskenivån ligger mellan markeringen för het och kall olja.

   Obs: Vätskenivån ska vara nedanför markeringen för het vätska på skärmen när vätskan är varm (Figur 72).

9. Sätt fast locket på påfyllningsröret.

⚠ VARNING

Hydraulolja som läcker ut under tryck kan tränga in i huden och orsaka skada.

- **Hydraulolja som tränger in i huden måste opereras bort inom några få timmar av en läkare som är bekant med denna typ av skador. Om detta inte görs kan kallbrand uppstå.**
- **Håll kropp och händer borta från småläckor eller munstycken som sprutar ut hydraulvätska under högtryck.**
- **Använd en kartong- eller pappersbit för att hitta hydrauläckor.**
- **Lätta på allt tryck i hydraulsystemet på ett säkert sätt innan något arbete utförs i hydraulsystemet.**
- **Se till att alla hydraulvätskeslangar är i gott skick och att alla hydraulanslutningar och -kopplingar är ordentligt åtdragna innan hydraulsystemet trycksätts.**

Byta hydraulvätska

Serviceintervall: Var 250:e timme—Byt hydraulvätska om Mobil® 1-olja används.

Var 500:e timme—Byt hydraulvätska om Toro® HYPR-OIL™ 500-hydraulvätska används.

⚠ VARNING

Het hydraulolja kan orsaka allvarliga brännskador.

Låt hydraulvätskan svalna innan något underhåll utförs i hydraulsystemet.

1. Koppla ur kraftuttaget och dra åt parkeringsbromsen.
2. Stäng av motorn och vänta tills alla rörliga delar har stannat innan du lämnar förarplatsen.
3. Ta bort hydraultankens lock.
4. Leta reda på den främre hydraulslangen under hydraultanken och placera ett avtappningskärl under tanken (Figur 73).
5. Lossa slangklämman och för den nedåt på slangen.
6. Lossa den främre hydraulslangen och låt vätskan rinna ut ur tanken.

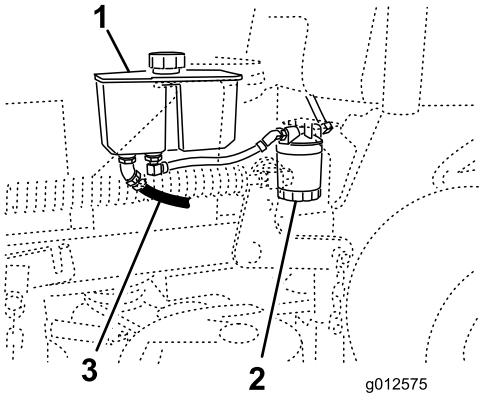

g012575

Figur 73

1. Hydraultank
2. Hydraulfilter
3. Främre hydraulslang

7. Byt hydraulfiltren; se Byta hydraulfiltret (sida 54).
8. Anslut hydraulslangen under tanken.
9. Fyll på vätska i tanken tills den når nivåmärket för kall olja på tanken.

   Viktigt: **Använd den angivna oljan eller en likvärdig. Andra oljor kan orsaka skador på systemet.**

10. Sätt på hydraultanklocket.
11. Starta motorn och låt den gå i ca 2 minuter för att lufta systemet.
12. Stäng av motorn och undersök om det finns några läckor.

    Obs: Se Lufta hydraulsystemet (sida 54) om ett eller båda hjulen inte drivs runt.

13. Kontrollera oljenivån och fyll vid behov på olja.

    Viktigt: **Fyll inte på för mycket.**

Byta hydraulfiltret

Serviceintervall: Efter de första 8 timmarna

Var 500:e timme/Årligen (beroende på vilket som inträffar först)

⚠ VARNING

Het hydraulolja kan orsaka allvarliga brännskador.

Låt hydraulvätskan svalna innan något underhåll utförs i hydraulsystemet.

1. Koppla ur kraftuttaget och dra åt parkeringsbromsen.
2. Stäng av motorn och vänta tills alla rörliga delar har stannat innan du lämnar förarplatsen.

   Viktigt: **Använd inte oljefilter ämnade för bilar som hydrauloljefilter. Detta kan orsaka allvarliga skador på hydraulsystemet.**
3. Leta reda på filtret och sätt ett avtappningskärl under filtret (Figur 74).

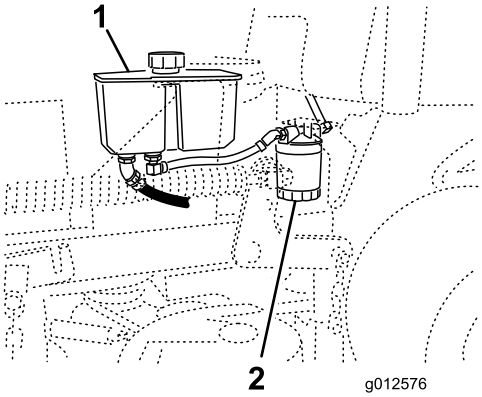

g012576

Figur 74

1. Hydraultank
2. Hydraulfilter

4. Ta bort det gamla filtret och torka av ytan på filteradapterns packning (Figur 75).
5. Stryk på ett tunt lager hydraulvätska på utbytesfiltrets gummipackning.
6. Sätt i det nya hydraulfiltret i filteradaptern.
7. Vrid oljefiltret medsols tills gummipackningen kommer i kontakt med filteradaptern och dra åt filtret ytterligare ett halvt varv (Figur 75).

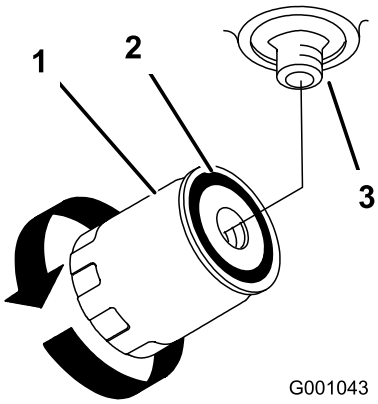

g001043

Figur 75

1. Hydraulfilter
2. Packning
3. Adapter

8. Torka upp eventuell utspilld olja.
9. Kontrollera vätskan i behållaren och fyll på vätska i tanken tills den når nivåmärket för kall vätska på tanken.

   Viktigt: **Använd den angivna oljan eller en likvärdig. Andra vätskor kan orsaka skador på systemet.**
10. Starta motorn och låt den gå i ca två minuter så att systemet luftas.
11. Stäng av motorn och undersök om det finns några läckor.

    Obs: Se Lufta hydraulsystemet (sida 54) om ett eller båda hjulen inte drivs runt.
12. Kontrollera vätskenivån och fyll på vätska vid behov.

    Viktigt: **Fyll inte på för mycket.**

Lufta hydraulsystemet

Drivsystemet är självluftande, men det kan vara nödvändigt att lufta systemet om hydrauloljan har bytts ut eller service har utförs på systemet.

1. Koppla ur kraftuttaget och dra åt parkeringsbromsen.
2. Stäng av motorn och vänta tills alla rörliga delar har stannat innan du lämnar förarplatsen.
3. Hissa upp maskinens bakre del med domkrafter så pass högt att drivhjulen höjs från marken.
4. Starta motorn och flytta gasreglaget till tomgångsläget.

   Obs: Om drivhjulen inte snurrar kan du hjälpa till att lufta systemet genom att försiktigt vrida hjulet framåt.

5. Kontrollera hydraulvätskenivån medan den sjunker och fyll på vätska efter behov för att hålla korrekt nivå.
6. Gör om samma sak med det motsatta hjulet.

Kontrollera hydraulslangarna

Serviceintervall: Var 100:e timme

Kontrollera hydraulledningarna med avseende på läckage, lösa kopplingar, veck, lösa fästdon, slitage, allmän vittring och kemiskt slitage. Utför alla nödvändiga reparationer innan maskinen används.

Obs: Håll områdena runt hydraulsystemet rena från ansamlingar av gräs och skräp.

Obs: Långa drifttider vid höga temperaturer i varmt klimat kan slita på slangar och tätningar. Inspektera oftare vid varmt klimat och byt hydraulvätska och filter oftare.

Klippdäcksunderhåll

Serva knivarna

För bästa klippresultat ska knivarna hållas vassa. För att kunna slipa och byta knivar bekvämt är det bra att ha extraknivar till hands.

⚠ VARNING

En sliten eller skadad kniv kan gå sönder och en bit av kniven kan slungas ut mot dig eller någon kringstående, vilket kan innebära livsfara eller leda till allvarliga personskador.

- **Kontrollera om knivarna är slitna eller skadade med jämna mellanrum.**
- **Byt ut slitna och skadade knivar.**

Gör följande innan du kontrollerar eller servar knivarna

Parkera maskinen på en plan yta, koppla ur knivarna och dra åt parkeringsbromsen. Vrid tändningsnyckeln till det AVSTÄNGDA läget. Ta ur nyckeln och koppla bort tändkablarna från tändstiften.

Kontrollera knivarna

Serviceintervall: Varje användning eller dagligen

1. Kontrollera eggarna (Figur 76).
2. Ta bort kniven och slipa den om eggarna är slöa eller har fått hack, se Slipa knivarna (sida 57).
3. Kontrollera knivarna, speciellt den böjda delen.
4. Montera omedelbart en ny kniv om du upptäcker sprickor, slitage eller spårbildning i detta område (Figur 76).

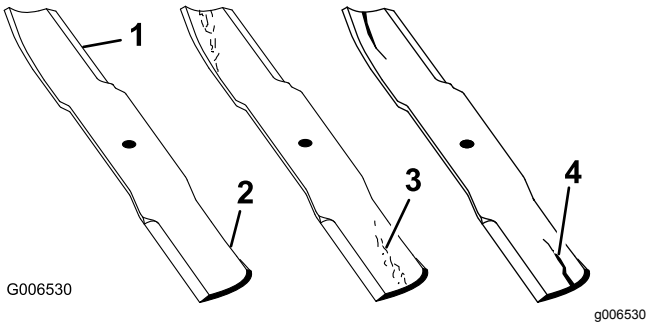

Figur 76

1. Egg
2. Böjd del
3. Slitage/spårbildning
4. Spricka

Kontrollera om knivarna är böjda

1. Koppla ur kraftuttaget, för rörelsereglagespakarna till det NEUTRALA LÅSLÄGET och dra åt parkeringsbromsen.
2. Stäng av motorn, ta ut nyckeln och vänta tills alla rörliga delar har stannat innan du kliver ur förarsätet.
3. Vrid knivarna tills ändarna vetter framåt och bakåt.
4. Mät från en plan yta till knivens egg vid punkt **A** på knivarna (Figur 77).

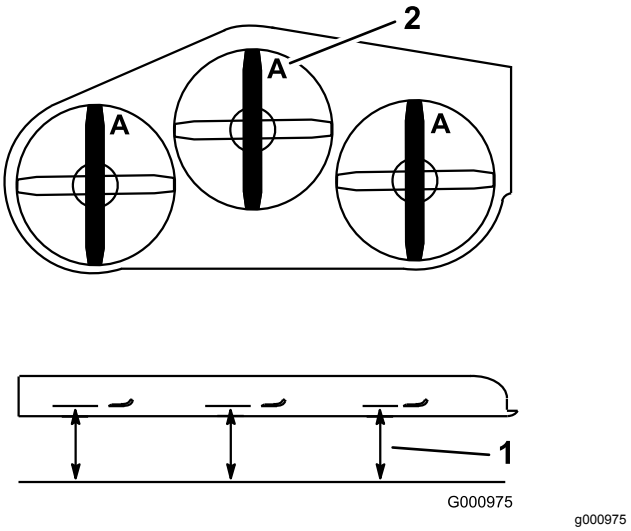

Figur 77

1. Mät här, från kniven till en hård yta
2. Punkt A

5. Rotera knivarnas motsatta ändar framåt.
6. Mät från ett jämnt underlag till knivarnas egg vid samma punkt som i steg 4 ovan.

   Obs: Skillnaden mellan måtten i steg 4 och 5 får inte överstiga 3 mm.

   Obs: Byt ut kniven om detta mått överstiger 3 mm.

⚠ VARNING

En kniv som är böjd eller skadad kan brytas av och orsaka allvarliga personskador.

- **Byt alltid ut en böjd eller skadad kniv mot en ny kniv.**
- **Fila inte på en knivs egg eller yta, och skapa inte vassa spår på dem.**

Demontera knivarna

Byt ut knivarna om de slår i ett hårt föremål, om en kniv är obalanserad eller om en kniv är böjd. Använd alltid Toros originalknivar för att försäkra bästa möjliga prestanda och även fortsättningsvis hålla maskinen säker. Om du använder ersättningsknivar från andra tillverkare kan det resultera i att maskinen inte uppfyller gällande säkerhetsstandarder.

1. Håll knivänden med en trasa eller en tjockt vadderad handske.
2. Avlägsna knivskruven, den böjda brickan och kniven från spindelaxeln (Figur 78).

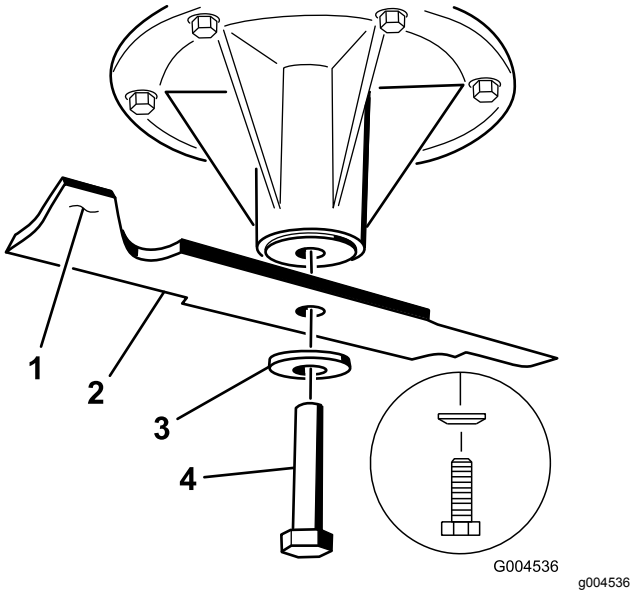

Figur 78

1. Knivens segeldel
2. Kniv
3. Böjd bricka
4. Knivskruv

Slipa knivarna

1. Slipa eggarna i båda ändarna av kniven med en fil (Figur 79).

   Obs: Behåll ursprungsvinkeln.

   Obs: Kniven behåller balanseringen om samma mängd material avlägsnas från båda eggarna.

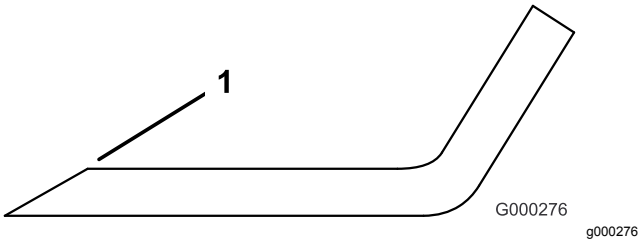

Figur 79

1. Slipa med ursprunglig vinkel

2. Kontrollera knivens balans med en knivbalanserare (Figur 80).

   Obs: Om kniven stannar kvar i ett horisontellt läge är den i balans.

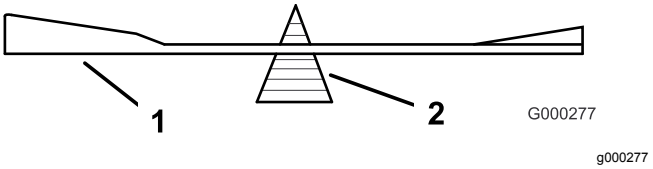

Figur 80

1. Kniv
2. Balanserare

3. Om kniven inte är balanserad kan du fila bort lite metall från knivens segeldel (Figur 78).
4. Upprepa proceduren tills kniven är balanserad.

Montera knivarna

1. Montera kniven på spindelaxeln (Figur 81).

   Viktigt: **Knivens böjda del måste alltid peka uppåt, mot gräsklipparens insida, för att klippningen ska bli rätt.**

2. Montera fjäderbrickan och knivbulten (Figur 81).

   Obs: Fjäderskivans kon måste monteras mot skruvens huvud (Figur 81).

3. Dra åt knivskruven till 115–150 Nm.

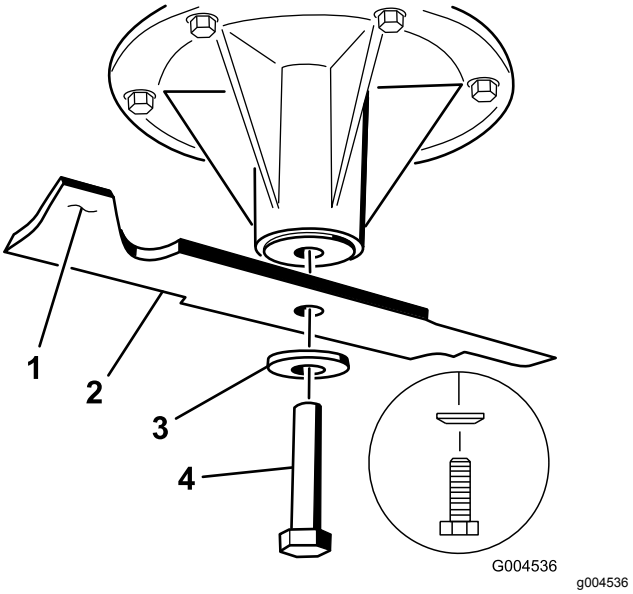

Figur 81

1. Knivens segeldel
2. Kniv
3. Fjäderskiva
4. Knivskruv

Balansera klippdäcket

Förbereda maskinen

1. Ställ maskinen på en plan yta.
2. Koppla ur kraftuttaget, för rörelsereglagespakarna till det NEUTRALA LÅSLÄGET och dra åt parkeringsbromsen.
3. Stäng av motorn, ta ut nyckeln och vänta tills alla rörliga delar har stannat innan du kliver ur förarsätet.
4. Kontrollera däcktrycket i båda drivhjulen, se Kontrollera däcktrycket (sida 44).
5. Sänk klippdäcket till en klipphöjd på 76 mm.

   Obs: Den faktiska klipphöjden justeras inte förrän däcket har nivellerats, se Anpassa klipphöjden (sida 61).
6. Kontrollera avståndet mellan lekarna. Mät i mitten av lekarna (längden från mitt till mitt) på den gängade stången (Figur 82).

   Obs: Kontrollera att längden är 49,5 cm för klippdäck på 91 cm och 43,7 cm för klippdäck på 102 cm.
7. Lossa kontramuttrarna på den **främre** lekaren.
8. Justera den gängade stångens längd med hjälp av kontramuttrarna för att åstadkomma det korrekta avståndet.
9. Dra åt kontramuttrarna på den **främre** lekaren.

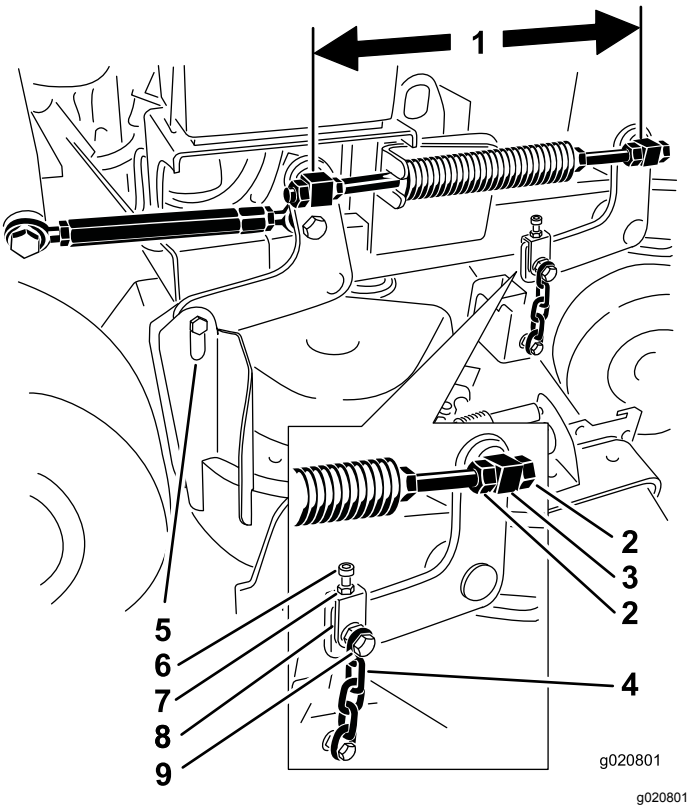

g020801

Figur 82

1. Mät här i mitten av lekarna (längden från mitt till mitt).
2. Lekarens kontramuttrar
3. Främre lekare
4. Främre kedja
5. Bakre kedja
6. Justerskruv
7. Kontramutter
8. Ok
9. Övre kedjans skruv

10. Kontrollera avståndet mellan ok och däckhängararm på alla ok.

    Obs: Detta avstånd ska vara 11 mm som i Figur 83.
11. Om avståndet behöver justeras lossar du den övre kedjans skruv (Figur 82).
12. Lossa kontramuttern och vrid justerskruven för att uppnå korrekt avstånd enligt Figur 83.
13. Dra åt kontramuttern och den övre kedjans skruv.

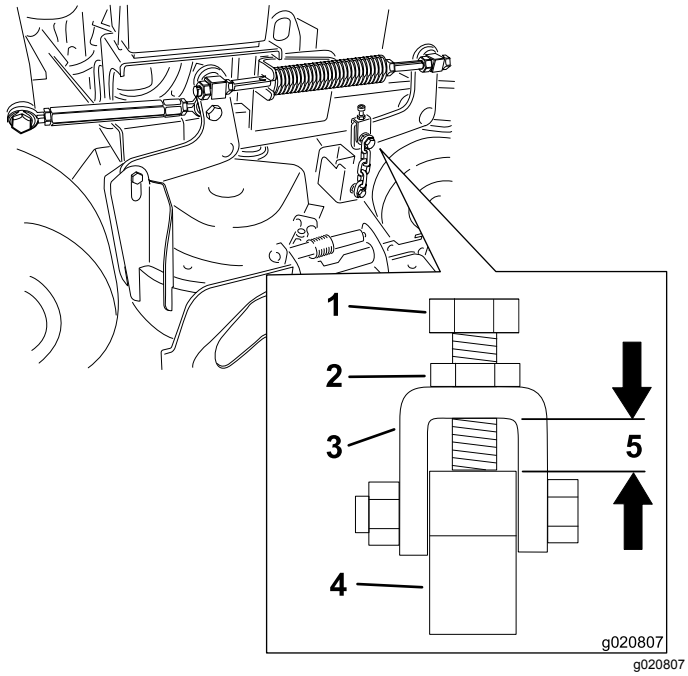

Figur 83

1. Justerskruv
2. Kontramutter
3. Ok
4. Däckhängararm
5. Avståndet måste vara 11 mm.

Justera klippdäckets främre–bakre lutning på höger sida

1. Ställ in den högra knivens främre-bakre lutning (Figur 84).
2. Mät den högra kniven vid punkt **C**, från en plan yta till knivens egg, och skriv upp måttet (Figur 84).
3. Mät den högra kniven vid punkt **D**, från en plan yta till knivens egg, och skriv upp måttet (Figur 84).

   Obs: Gräsklipparkniven ska vara ca 6 till 10 mm lägre vid punkt **C** än punkt **D** (Figur 84). Fortsätt till nästa steg om detta inte är korrekt.
4. Lossa kontramuttrarna på de **främre** lekarna på höger och vänster sida.
5. Använd kontramuttrarna på höger sida för att justera längden på den gängade stången på höger sida för att få 6–10 mm lutning framåt-bakåt.
6. Dra åt kontramuttrarna på de **främre** lekarna på höger och vänster sida.

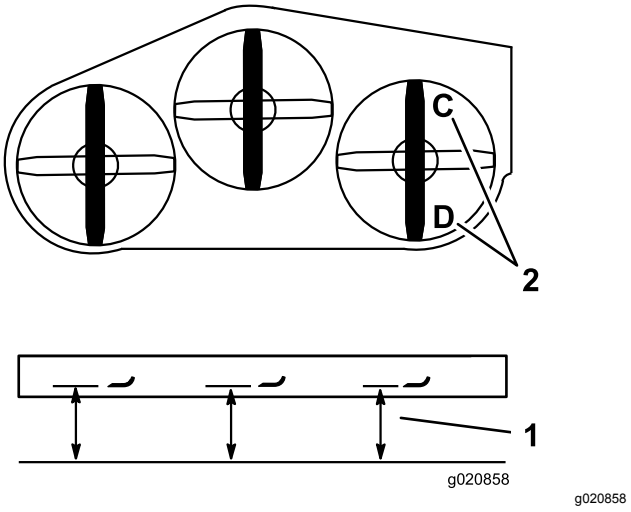

Figur 84

1. Mät här, från kniven till en hård yta.
2. Mät vid C och D.

Anpassa klippdäckets bakre del

1. Ställ in de vänstra och högra knivarnas främre-bakre lutning.
2. Mät den vänstra kniven vid punkt **B**, från en plan yta till knivens egg, och skriv upp måttet (Figur 85).
3. Mät den högra kniven vid punkt **D**, från en plan yta till knivens egg, och skriv upp måttet (Figur 85).

   Obs: Måttet för läge **B** måste vara inom 3 mm av måttet för läge **D**. (Figur 85). Fortsätt till nästa steg om detta inte är korrekt.
4. Lossa kontramuttrarna på den **främre** lekaren på vänster sida.
5. Använd kontramuttrarna på vänster sida för att justera den gängade stångens längd på vänster sida tills punkt **B** överensstämmer med punkt **D**.
6. Dra åt kontramuttrarna på den **främre** lekaren på vänster sida.

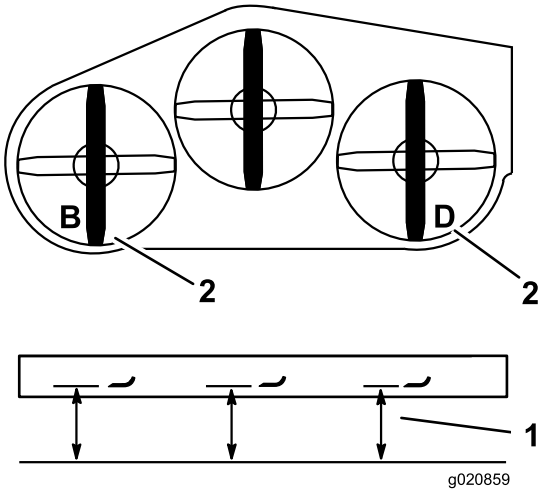

g020859

Figur 85

1. Mät här, från kniven till en hård yta
2. Mät vid B och D

Balansera klippdäcket framtill

1. Ställ in de vänstra och högra knivarnas främre-bakre lutning.
2. Kontrollera de främre kedjorna och se till att alla kedjor är spända.

   Obs: Om någon kedja är lös justerar du den gängade stång som har en lös kedja för att kedjan ska bli spänd.
3. Mät den vänstra kniven vid punkt **A**, från en plan yta till knivens egg, och skriv upp måttet (Figur 86).
4. Mät den högra kniven vid punkt **C**, från en plan yta till knivens egg, och skriv upp måttet (Figur 86).

   Obs: Det får inte skilja mer än 3 mm mellan punkt **A** och **C**. Fortsätt till nästa steg om detta inte är korrekt.
5. Lossa den övre kedjans skruvar (Figur 82).
6. Lossa kontramuttrarna på respektive ok.
7. Justera okens justerskruvar i punkt **A** och **C** för att få rätt höjd.
8. Dra åt kontramuttrarna och den övre kedjans skruvar.

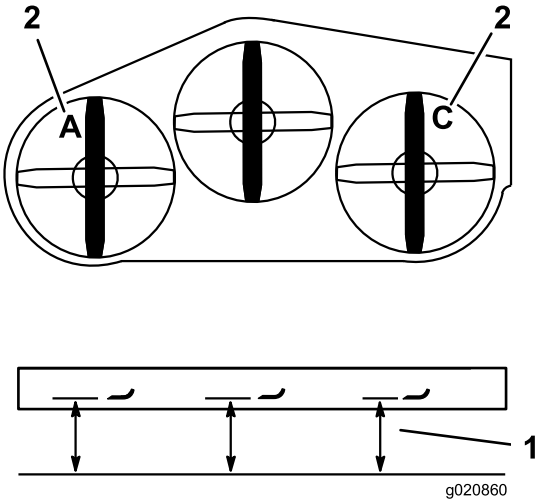

g020860

Figur 86

1. Mät här, från kniven till en hård yta.
2. Mät vid A och C.

Anpassa klipphöjden

1. Sänk ned klipparen till en klipphöjd på 76 mm.
2. Ställ in den högra knivens främre–bakre lutning.
3. Mät den högra kniven vid punkt **C**, från en plan yta till knivens egg, och skriv upp måttet (Figur 86).

   Obs: Måttet vid punkt **C** måste vara inom 3 mm av klipphöjdsinställningen på 76 mm. Fortsätt till nästa steg om detta inte är korrekt.
4. Lossa kontramuttrarna på båda sidor om linsträckaren (Figur 87).

   Obs: Änden av linsträckaren med en skåra har vänstergängor (Figur 87).
5. Justera linsträckaren för att höja eller sänka däckhöjden och uppnå 76 mm vid punkt **C**.
6. Dra åt kontramuttrarna på båda sidor om linsträckaren.
7. Kontrollera och se till att klippdäckets lyftspak spärras i transportläget.

   Obs: Justera linsträckaren tills den spärras i transportläget om den inte gör det.
8. Dra åt kontramuttrarna.

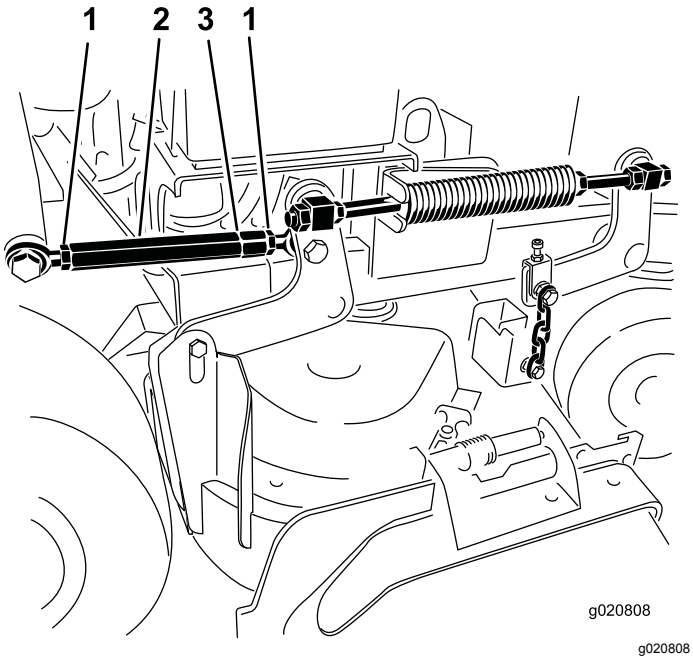

g020808

Figur 87

1. Kontramutter
2. Linsträckare
3. Skåra som indikerar vänstergängor

Justera kompressionsfjädern

Obs: Om du justerar kompressionsfjädern så ändrar det hur mycket däcket flyter och hur mycket energi som krävs för att lyfta däcket med klipphöjdshandtaget.

- Mer fjäderkompression minskar den handtagslyftkraft som krävs och leder till att däcket flyter mer.
- Mindre fjäderkompression ökar den handtagslyftkraft som krävs och leder till att däcket flyter mindre.

1. Höj däcklyftspaken och lås fast den i transportläget.
2. Kontrollera kompressionsfjäderns längd.

   Obs: Den nominella längden är 28,2 cm för klippdäck på 91 cm och 25,7 cm för klippdäck på 102 cm (Figur 88).
3. Justera det här avståndet genom att lossa fjäderkontramuttern och vrida muttern framför respektive fjäder (Figur 88).
4. Lås muttern på plats genom att dra åt fjäderkontramuttern (Figur 88).

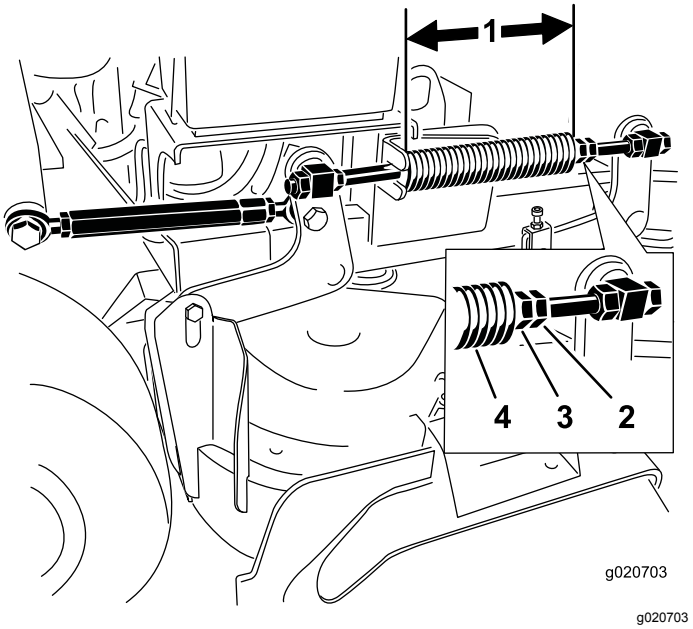

g020703

Figur 88

1. 25,7 cm för klippdäck på 102 cm och 28,2 cm för klippdäck på 91 cm
2. Fjäderkontramutter
3. Främre mutter
4. Kompressionsfjäder

Byta ut gräsriktaren

⚠ VARNING

Om utkastaröppningen inte är täckt kan maskinen slunga ut föremål i förarens eller kringståendes riktning och därmed orsaka allvarliga skador. Det skulle också kunna medföra kontakt med knivarna.

Kör inte maskinen utan täckplåt, mullplåt, gräsutkastare eller gräsuppsamlare.

1. Ta bort låsmuttern, skruven, fjädern och distansbrickan som håller fast gräsriktaren på tappfästena (Figur 89).

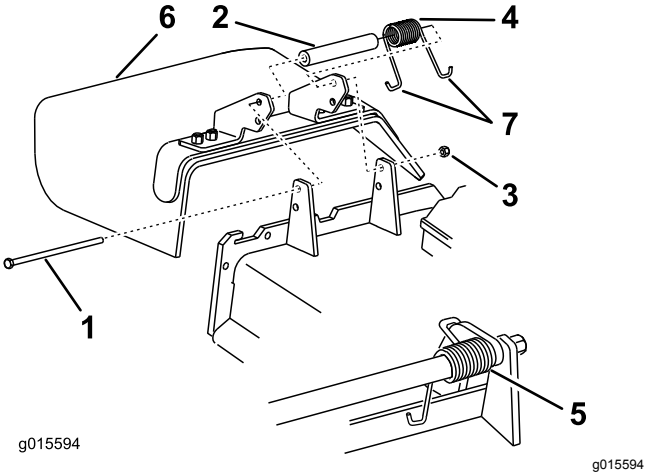

Figur 89

1. Bult
2. Distansbricka
3. Låsmutter
4. Fjäder
5. Fjäder (monterad)
6. Gräsriktare
7. Fjäderns **J**-formade ände

2. Demontera den skadade eller slitna gräsriktaren.
3. Sätt distansbrickan och fjädern på gräsriktaren.
4. Placera fjäderns ena **J**-formade ände bakom däckkanten.

   Obs: Kontrollera att den ena av fjäderns **J**-formade ändar sitter bakom däckkanten innan du monterar skruven enligt Figur 89.
5. Montera skruven och muttern.
6. Placera fjäderns 1 **J** krokformade ände runt gräsriktaren (Figur 89).

   Viktigt: **Gräsriktaren måste kunna rotera. Lyft upp riktaren till det helt öppna läget och kontrollera att den roterar ned helt.**

Rengöring

Rengöra under klipparen

Serviceintervall: Varje användning eller dagligen

Ta dagligen bort allt gräs som har ansamlats under klipparen.

1. Koppla ur kraftuttaget, för rörelsereglagespakarna till det NEUTRALA LÅSLÄGET och dra åt parkeringsbromsen.
2. Stäng av motorn, ta ut nyckeln och vänta tills alla rörliga delar har stannat innan du kliver ur förarsätet.
3. Höj upp maskinens främre del och stötta klipparen med hjälp av domkrafter.

Avfallshantering

Motorolja, batterier, hydraulvätska och kylarvätska förorenar miljön. Kassera dessa produkter i enlighet med gällande statliga och lokala föreskrifter.

Förvaring

Rengöring och förvaring

1. Koppla ur kraftuttaget, lägg i parkeringsbromsen, vrid tändningsnyckeln till det avstängda läget och ta ut nyckeln.
2. Avlägsna gräsklipp, smuts och smörja från maskinens utvändiga delar, särskilt motorn.

   Viktigt: **Du kan tvätta maskinen med ett milt rengöringsmedel och vatten. Högtryckstvätta inte maskinen. Undvik att använda alltför mycket vatten, särskilt nära drivsystemet och motorn. Vid högtryckstvättning kan smuts och vatten tvingas in i känsliga komponenter som spindellagren och de elektriska omkopplarna.**
3. Kontrollera bromsen, se Serva bromsarna (sida 46).
4. Serva luftrenaren, se Serva luftrenaren (sida 35).
5. Smörj maskinen, se Smörjning (sida 33).
6. Byt motoroljan, se Byta ut motoroljan (sida 37).
7. Kontrollera lufttrycket i däcken, se Kontrollera däcktrycket (sida 44).
8. För längre förvaring:
   A. Tillsätt en stabiliserande/konditionerande tillsats i bränslet i tanken.
   B. Kör motorn så att det stabiliserande bränslet fördelas i bränslesystemet (5 minuter).
   C. Stanna motorn, låt den svalna och tappa ur bränsletanken (se Tömma bränsletanken (sida 39)) eller kör motorn tills den stannar.
   D. Starta motorn igen och kör den tills den stannar. Upprepa, med hjälp av choken, tills det inte går att starta motorn igen.
   E. Kassera bränslet på lämpligt sätt. Återvinn enligt lokala föreskrifter.

      Obs: Förvara inte bensin med stabiliserare/konditionerare i mer än 90 dagar.
9. Ta ur tändstiftet/-stiften och kontrollera dess/deras skick. Se Serva tändstiftet (sida 38). Häll i två matskedar motorolja i tändstiftshålet när stiftet är borttaget. Kör sedan runt motorn med startmotorn så att oljan fördelas inuti cylindern. Montera tändstiften. Sätt inte på tändkabeln.
10. Kontrollera och dra åt alla bultar, muttrar och skruvar. Reparera eller byt ut skadade eller felaktiga delar.
11. Måla i lackskador och bara metallytor. Färg finns att köpa hos din närmaste auktoriserade återförsäljare.
12. Förvara maskinen i ett rent och torrt garage eller lagerutrymme. Ta ur nyckeln ur tändningslåset och lägg den där du kommer ihåg att du lagt den. Täck över maskinen för att skydda den och hålla den ren.

Felsökning

Problem	Möjliga orsaker	Åtgärd
Motorn startar inte, är trögstartad eller stannar efter en stund.	1. Bränsletanken är tom eller avstängningsventilen är stängd. 2. Choken är inte igång. 3. En tändkabel är lös eller bortkopplad. 4. Ett tändstift är anfrätt, skadat eller avståndet är felaktigt inställt. 5. Luftrenaren är smutsig. 6. Det finns smuts i bränslefiltret. 7. Det finns smuts, vatten eller gammalt bränsle i bränslesystemet. 8. Avståndet mellan säkerhetsbrytarna är felaktigt.	1. Fyll bränsletanken med bensin och öppna kranen. 2. Slå på CHOKEN. 3. Montera kabeln på tändstiftet. 4. Montera ett nytt tändstift med korrekt avstånd. 5. Serva luftrenarelementet. 6. Byt ut bränslefiltret. 7. Kontakta en auktoriserad återförsäljare. 8. Kontakta en auktoriserad återförsäljare.
Motorn tappar kraft.	1. Motorn belastas för hårt. 2. Luftrenaren är smutsig. 3. Oljenivån i vevhuset är låg. 4. Kylflänsarna och luftkanalerna under motorns fläkthus är igensatta. 5. Ett tändstift är anfrätt, skadat eller avståndet är felaktigt inställt. 6. Ventilationshålet i tanklocket är igensatt. 7. Det finns smuts i bränslefiltret. 8. Det finns smuts, vatten eller gammalt bränsle i bränslesystemet.	1. Sänk hastigheten. 2. Serva luftrenarelementet. 3. Fyll på olja i vevhuset. 4. Ta bort hindret från kylflänsarna och luftkanalerna. 5. Montera ett nytt tändstift med korrekt avstånd. 6. Rengör eller byt ut tanklocket. 7. Byt ut bränslefiltret. 8. Kontakta en auktoriserad återförsäljare.
Motorn överhettas.	1. Belastningen på motorn är för hög. 2. Oljenivån i vevhuset är låg. 3. Kylflänsarna och luftkanalerna under fläkthuset på motorn är igensatta.	1. Sänk hastigheten. 2. Fyll på olja i vevhuset. 3. Ta bort hindret från kylflänsarna och luftkanalerna.
Maskinen driver inte.	1. Nivån i hydrauloljetanken är låg. 2. Det finns luft i hydraulsystemet. 3. En pumpdrivrem slirar. 4. En mellanremskivfjäder för pumpdrivremmen saknas. 5. Pumpens överströmningsventiler är öppna.	1. Fyll på hydraulvätska i tanken. 2. Avlufta hydraulsystemet. 3. Byt ut pumpdrivremmen. 4. Byt ut mellanremskivfjädern för pumpdrivremmen. 5. Dra åt överströmningsventilerna. Dra åt till ett moment på 12–15 Nm.
Maskinen vibrerar onormalt.	1. Kniven/knivarna är böjd(a) eller obalanserad(e). 2. En fästskruv för en kniv är lös. 3. Motorfästbultarna har lossnat. 4. Det finns en lös motorremskiva, mellanremskiva eller knivremskiva. 5. En motorremskiva är skadad. 6. En knivspindel är böjd.	1. Montera ny(a) kniv(ar). 2. Dra åt knivens fästbult. 3. Dra åt motorns fästbultar. 4. Dra åt aktuell remskiva. 5. Kontakta en auktoriserad återförsäljare. 6. Kontakta en auktoriserad återförsäljare.

Problem	Möjliga orsaker	Åtgärd
Klipphöjden är ojämn.	1. Kniven/knivarna är inte skarp/skarpa. 2. Kniven/knivarna är böjd(a). 3. Klippdäcket är inte balanserat. 4. Klippardäckets lutning är fel. 5. Klippardäckets undersida är smutsig. 6. Däcktrycket är felaktigt. 7. En knivspindel är böjd.	1. Slipa kniven/knivarna. 2. Montera ny(a) kniv(ar). 3. Nivellera klippardäckets position i sidled. 4. Justera lutningen framåt-bakåt. 5. Rengör klipparens undersida. 6. Justera däcktrycket. 7. Kontakta en auktoriserad återförsäljare.
Knivarna roterar inte.	1. En pumpdrivrem är sliten, lös eller trasig. 2. En pumpdrivrem har hoppat av remskivan. 3. En klipparrem är sliten, lös eller skadad. 4. En klipparrem har hoppat av remskivan. 5. En mellanremskivfjäder är trasig eller saknas. 6. Justeringen av den elektriska kopplingen har ändrats. 7. Kopplingens kontakt eller kabel har skadats. 8. Den elektriska kopplingen har skadats. 9. Säkerhetssystemet förhindrar att knivarna roterar. 10. Defekt kraftuttagsbrytare.	1. Kontrollera remspänningen. 2. Montera drivremmen och kontrollera att justeringsaxlarna och remstyrningarna befinner sig i rätt läge. 3. Montera en ny klipparrem. 4. Montera klipparremmen och kontrollera att mellanremsskivan, mellandrevsarmen och fjädern befinner sig i rätt läge och fungerar som de ska. 5. Byt ut fjädern. 6. Justera kopplingens luftgap. 7. Kontakta en auktoriserad återförsäljare. 8. Kontakta en auktoriserad återförsäljare. 9. Kontakta en auktoriserad återförsäljare. 10. Kontakta en auktoriserad återförsäljare.

Scheman

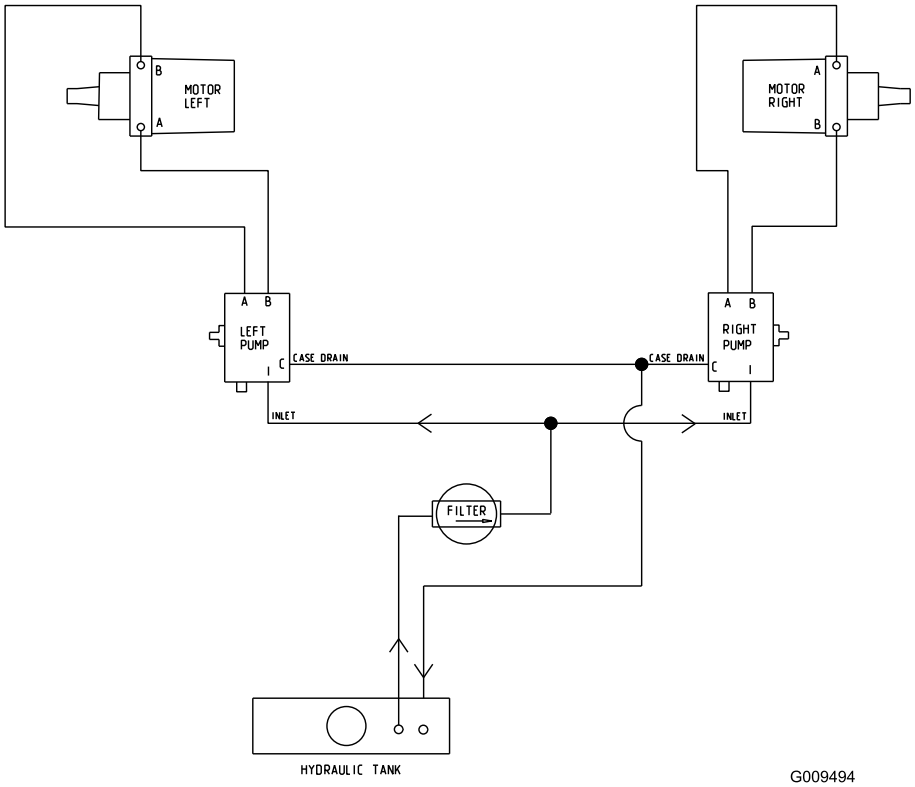

g009494

Hydraulschema (Rev. A)

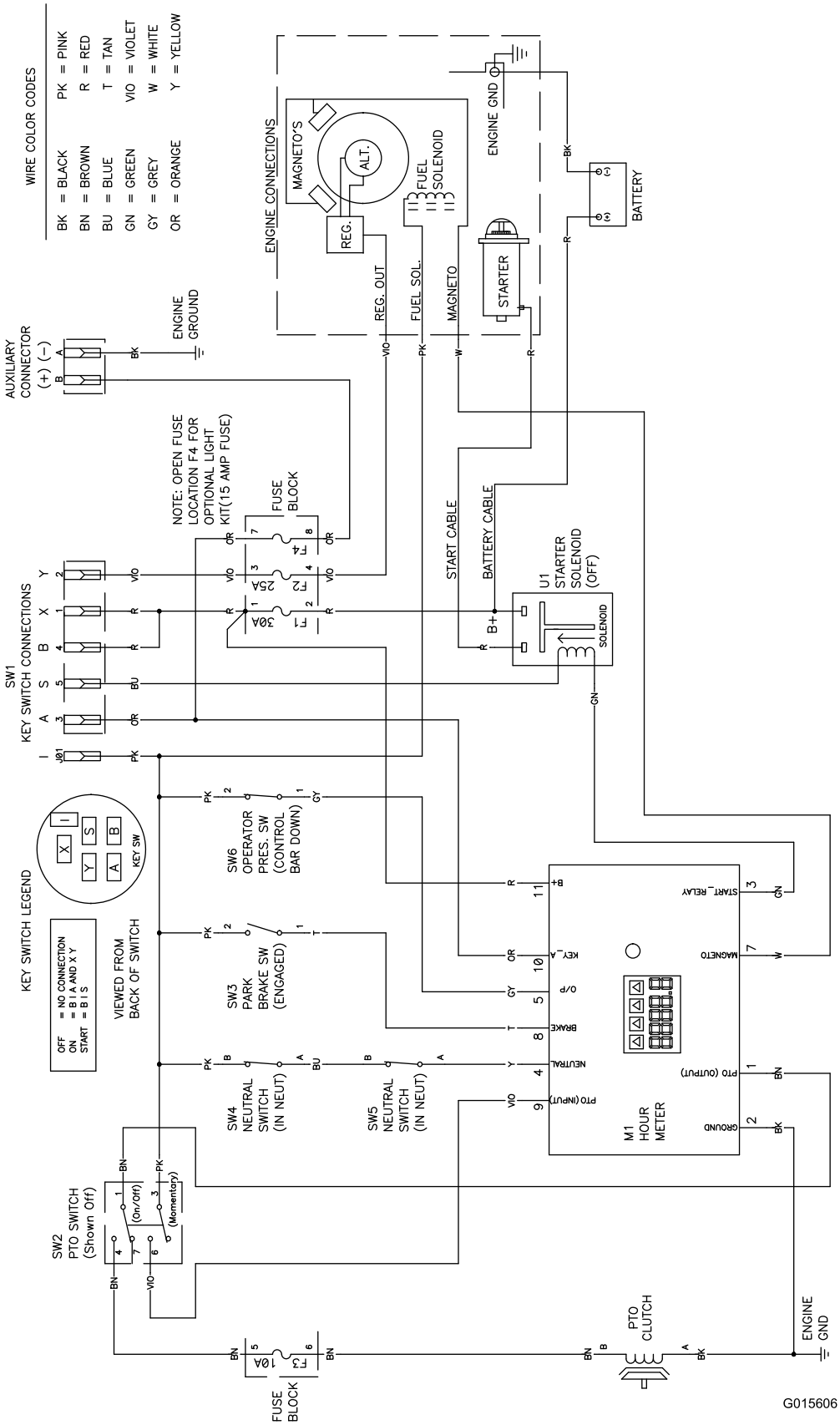

g015606

Elschema (Rev. A)

Anteckningar:

Anteckningar:

Lista över internationella återförsäljare

Återförsäljare:	Land:	Telefonnummer:	Återförsäljare:	Land:	Telefonnummer:
Agrolanc Kft	Ungern	36 27 539 640	Maquiver S.A.	Colombia	57 1 236 4079
Asian American Industrial (AAI)	Hongkong	852 2497 7804	Maruyama Mfg. Co. Inc.	Japan	81 3 3252 2285
B-Ray Corporation	Korea	82 32 551 2076	Mountfield a.s.	Tjeckien	420 255 704 220
Brisa Goods LLC	Mexiko	1 210 495 2417	Mountfield a.s.	Slovakien	420 255 704 220
Casco Sales Company	Puerto Rico	787 788 8383	Munditol S.A.	Argentina	54 11 4 821 9999
Ceres S.A.	Costa Rica	506 239 1138	Norma Garden	Ryssland	7 495 411 61 20
CSSC Turf Equipment (pvt) Ltd.	Sri Lanka	94 11 2746100	Oslinger Turf Equipment SA	Ecuador	593 4 239 6970
Cyril Johnston & Co.	Nordirland	44 2890 813 121	Oy Hako Ground and Garden Ab	Finland	358 987 00733
Cyril Johnston & Co.	Irland	44 2890 813 121	Parkland Products Ltd.	Nya Zeeland	64 3 34 93760
Fat Dragon	Kina	886 10 80841322	Perfetto	Polen	48 61 8 208 416
Femco S.A.	Guatemala	502 442 3277	Pratoverde SRL.	Italien	39 049 9128 128
FIVEMANS New-Tech Co., Ltd	Kina	86-10-6381 6136	Prochaska & Cie	Österrike	43 1 278 5100
ForGarder OU	Estland	372 384 6060	RT Cohen 2004 Ltd.	Israel	972 986 17979
G.Y.K. Company Ltd.	Japan	81 726 325 861	Riversa	Spanien	34 9 52 83 7500
Geomechaniki of Athens	Grekland	30 10 935 0054	Lely Turfcare	Danmark	45 66 109 200
Golf international Turizm	Turkiet	90 216 336 5993	Lely (U.K.) Limited	Storbritannien	44 1480 226 800
Hako Ground and Garden	Sverige	46 35 10 0000	Solvert S.A.S.	Frankrike	33 1 30 81 77 00
Hako Ground and Garden	Norge	47 22 90 7760	Spypros Stavrinides Limited	Cypern	357 22 434131
Hayter Limited (U.K.)	Storbritannien	44 1279 723 444	Surge Systems India Limited	Indien	91 1 292299901
Hydroturf Int. Co Dubai	Förenade Arabemiraten	97 14 347 9479	T-Markt Logistics Ltd.	Ungern	36 26 525 500
Hydroturf Egypt LLC	Egypten	202 519 4308	Toro Australia	Australien	61 3 9580 7355
Irrimac	Portugal	351 21 238 8260	Toro Europe NV	Belgien	32 14 562 960
Irrigation Products Int'l Pvt Ltd.	Indien	0091 44 2449 4387	Valtech	Marocko	212 5 3766 3636
Jean Heybroek b.v.	Nederländerna	31 30 639 4611	Victus Emak	Polen	48 61 823 8369

Europeiskt sekretessmeddelande

De uppgifter som Toro registrerar
Toro Warranty Company (Toro) respekterar din integritet. För att kunna behandla dina garantianspråk och kontakta dig i händelse av att en produkt måste återkallas ber vi dig att uppge vissa personuppgifter, antingen direkt eller via din lokala Toro-återförsäljare.

Toros garantisystem körs på servrar som finns i USA där sekretesslagarna kanske inte ger samma skydd som i ditt land.

GENOM ATT UPPGE DINA PERSONUPPGIFTER FÖR OSS SAMTYCKER DU TILL ATT DE BEHANDLAS SÅ SOM BESKRIVS I DET HÄR SEKRETESSMEDDELANDET.

Så här använder Toro informationen
Toro kan använda dina personuppgifter för att behandla garantianspråk och för att kontakta dig i händelse av att en produkt återkallas. Toro kan vidarebefordra uppgifterna till sina dotterbolag, återförsäljare eller andra affärspartner i samband med någon av dessa aktiviteter. Vi säljer inte dina personuppgifter till något annat företag. Vi förbehåller oss rätten att vidarebefordra personuppgifter i syfte att efterleva tillämpliga lagar och uppfylla förfrågningar från vederbörliga myndigheter, administrera system på rätt sätt eller för vår egen eller andra användares säkerhet.

Så här sparas dina personuppgifter
Vi sparar dina personuppgifter så länge vi behöver dem för de syften de ursprungligen registrerades för, av andra legitima skäl (t.ex. för att följa föreskrifter) eller så länge som krävs enligt tillämplig lag.

Toros engagemang för att skydda dina personuppgifter
Vi vidtar skäliga försiktighetsåtgärder för att skydda dina personuppgifter. Vi vidtar också åtgärder för att bibehålla personuppgifternas aktuella status så att de är korrekta.

Åtkomst till och korrigering av personuppgifter
Om du vill granska eller korrigera dina personuppgifter kan du kontakta oss via e-post på legal@toro.com.

Konsumenträtt i Australien

Australiensiska kunder hittar information rörande australiensisk konsumenträtt inuti förpackningen eller hos den lokala Toro-återförsäljaren.

Toros garanti

Utrustning för landskapsentreprenörer (LCE-utrustning)

Fel och produkter som omfattas

The Toro Company och dess dotterbolag Toro Warranty Company garanterar gemensamt, och i enlighet med ett avtal dem emellan, att åt den ursprungliga köparen reparera de Toro-produkter som anges nedan om material- eller tillverkningsfel förekommer.

Följande tidsperioder gäller från inköpsdatumet:

Produkter	Garantiperiod
Manuella motorgräsklippare	
53 cm-gräsklippare – privat bruk[1]	Två år
53 cm-gräsklippare – kommersiellt bruk	Ett år
76 cm-gräsklippare – privat bruk[1]	Två år
76 cm-gräsklippare – kommersiellt bruk	Ett år
Mellanstora manuella motorgräsklippare	Två år
• Motor	Två år[2]
Grand Stand®-klippare	Fem år eller 1 200 timmar[3]
• Motor	Två år
Klippare i Z Master® 2000-serien	Fyra år eller 500 timmar[3]
• Motor	Två år[2]
Klippare i Z Master® 3000-serien	Fem år eller 1 200 timmar[3]
• Motor	Två år[2]
Klippare i Z Master® 5000- och 6000-serien	Fem år eller 1 200 timmar[3]
• Motor	Två år[2]
Klippare i Z Master® 7000-serien	Fem år eller 1 200 timmar[3]
• Motor	Två år[2]
Alla gräsklippare	
• Batteri	Två år
• Redskap	Två år

[1]Med ”privat bruk” avses bruk av produkten i hemmet. Om produkten används på mer än ett ställe räknas det som kommersiellt bruk och då gäller garantin för kommersiellt bruk.

[2]Vissa motorer som används i Toros LCE-produkter har en garanti från motortillverkaren.

[3]Beroende på vilket som inträffar först.

Den här garantin täcker kostnaden för delar och arbete, men du får själv stå för eventuella transportkostnader.

Anvisningar för garantiservice

Följ anvisningarna nedan om du tror att det finns något material- eller tillverkningsfel på din Toro-produkt:

1. Kontakta din försäljningsrepresentant för att ordna produktservice. Om du av någon anledning inte kan kontakta din representant kan du i stället kontakta en Toro-auktoriserad återförsäljare för att få service där.
2. Ta med produkten och inköpsbeviset (kvittot) till återförsäljaren.
3. Om du av någon anledning är missnöjd med din återförsäljares analys eller med den hjälp du får är du välkommen att kontakta oss på:

   Toro Warranty Company
   8111 Lyndale Avenue South
   Bloomington, MN 55420-1196
   001-952-948-4707

   Se bifogad återförsäljarlista.

Ägarens ansvar

Du måste underhålla Toro-produkten enligt de underhållsrutiner som beskrivs i *bruksanvisningen*. Sådant rutinunderhåll bekostas av dig, oavsett om det utförs av en återförsäljare eller av dig själv.

Produkter och fel som inte omfattas

Ingen annan uttrycklig garanti ges förutom ett särskilt emissionssystems-skydd och motorgarantiskydd för vissa produkter. Denna uttryckliga garanti omfattar inte följande:

- Kostnader för regelbundet underhåll rörande service och reservdelar, exempelvis filter, bränsle, smörjmedel, byte av olja, tändstift, luftfilter, knivslipning eller slitna blad, inställning av kabel/länkage, broms och koppling.
- Komponenter som går sönder på grund av normalt slitage.
- Alla produkter eller delar som har ändrats, använts felaktigt, försummats eller som måste bytas ut eller repareras på grund av olyckshändelse eller brist på underhåll.
- Hämtnings- och leveransavgifter.
- Reparationer eller försök till reparationer som inte utförs av en auktoriserad Toro-återförsäljare
- Reparationer som blir nödvändiga till följd av underlåtenhet att följa anvisningarna för bränslehantering (se *bruksanvisningen* för mer information).
  - Borttagning av föroreningar från bränslesystemet omfattas ej.
  - Användning av gammalt bränsle (äldre än en månad) eller bränsle som innehåller mer än 10 % etanol eller mer än 15 % MTBE.
  - Underlåtenhet att tömma bränslesystemet innan klipparen står oanvänd längre än en månad

Allmänna villkor

Köparens rättigheter regleras av de nationella lagar som gäller i respektive land. De rättigheter köparen har i dessa lagar begränsas inte genom denna garanti.