Form No. 3400-773 Rev A

TORO®

Count on it.

Manual do Operador

Cortador de relva com operador montado TimeCutter® ZS 3200S ou 4200S

Modelo nº 74650—Nº de série 316000001 e superiores
Modelo nº 74655—Nº de série 316000001 e superiores

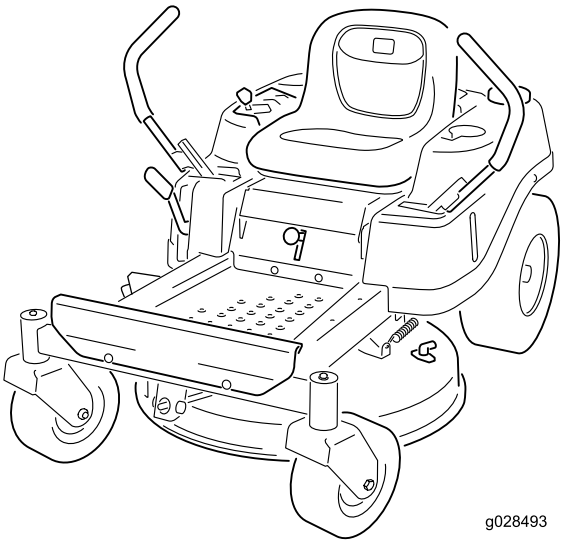

g028493

Registe o seu produto em www.Toro.com.
Tradução do original (PT)

CE

3400-773 A

Este produto cumpre todas as diretivas europeias relevantes. Para mais informações, consulte a folha de Declaração de conformidade (DOC) em separado, específica do produto.

⚠ AVISO

CALIFÓRNIA
Proposição 65 Aviso

É do conhecimento do Estado da Califórnia que um ou vários produtos químicos deste produto podem provocar cancro, defeitos congénitos ou outros problemas reprodutivos.

É do conhecimento do Estado da Califórnia que os gases de escape deste motor contêm químicos que podem provocar cancro, defeitos congénitos ou outros problemas reprodutivos.

É do conhecimento do Estado da Califórnia que a utilização deste produto pode causar exposição a químicos que podem provocar cancro, defeitos congénitos ou outros problemas reprodutivos.

Utilizar ou operar o motor em qualquer terreno com floresta, arbustos ou relva é uma violação da secção 4442 ou 4443 do código de recursos públicos da Califórnia exceto se o motor estiver equipado com uma proteção contra chamas, como definido na secção 4442, mantido em boas condições ou o motor for construído equipado e mantido para a prevenção de fogo.

A potência bruta ou líquida em cavalos deste motor foi classificada em laboratório pelo fabricante do motor em conformidade com a Society of Automotive Engineers (SAE) J1940. Com a configuração para obedecer aos requisitos de segurança, emissões e funcionamento, o binário de potência real do motor nesta classe de cortador será substancialmente inferior.

Vá a www.Toro.com para ver especificações do seu modelo de cortador.

Introdução

Esta máquina tem transporte de utilizador e lâmina rotativa e destina-se a ser utilizada por utilizadores domésticos em aplicações residenciais. Foi, principalmente, concebida para cortar a relva em relvados bem mantidos. Não foi concebida para cortar arbustos, cortar relva e outras ervas ao longo de autoestradas nem para utilizações agrícolas.

Leia estas informações cuidadosamente para saber como utilizar o produto e como efetuar a sua manutenção de forma adequada de forma a evitar ferimentos e evitar danos no produto. A utilização correta e segura do produto é da exclusiva responsabilidade do utilizador.

Pode contactar diretamente a Toro em www.Toro.com para obter informações sobre produtos e acessórios, ajuda para encontrar um representante ou para registar o seu produto.

Sempre que necessitar de assistência, peças genuínas Toro ou informações adicionais, entre em contacto com um serviço de assistência autorizado ou com o serviço de assistência Toro, indicando os números de modelo e de série do produto. Figura 1 identifica a localização dos números de série e de modelo do produto. Escreva os números no espaço fornecido.

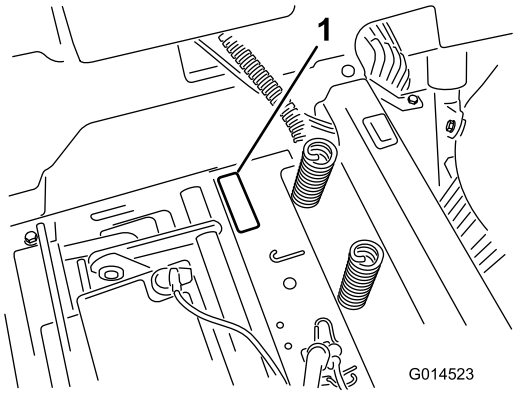

Figura 1
Debaixo do banco

1. Placa com os números de modelo e de série

Escreva os números de modelo e de série do produto nos espaços indicados abaixo:

Modelo nº _____

Nº de série _____

Este manual identifica potenciais perigos e tem mensagens de segurança identificadas pelo símbolo de alerta de segurança (Figura 2), que identifica perigos que podem provocar ferimentos graves ou até mesmo a morte, se não respeitar as precauções recomendadas.



Figura 2

1. Símbolo de alerta de segurança

Neste manual são utilizados 2 termos para identificar informações importantes. **Importante** identifica informações especiais de ordem mecânica e **Nota** sublinha informações gerais que requerem especial atenção.

© 2015—The Toro® Company
8111 Lyndale Avenue South
Bloomington, MN 55420

Contacte-nos em www.Toro.com.
Impresso nos E.U.A.
Todos os direitos reservados

Índice

Segurança 4
Práticas de utilização segura 4
Modelo 74650 6
Modelo 74655 6
Indicador de declive 7
Autocolantes de segurança e de instruções 8
Descrição geral do produto 12
Comandos 12
Funcionamento 14
Abastecimento de combustível 14
Verificação do nível de óleo do motor 15
Rodagem de uma máquina nova 16
Pense em primeiro lugar na segurança 16
Compreender o sistema de bloqueio de segurança 17
Testar o sistema de bloqueio de segurança 17
Ligação do motor 17
Operar as lâminas 17
Paragem do motor 18
Conduzir a máquina 18
Parar a máquina 20
Ajustar a altura de corte 20
Posicionamento do banco 20
Ajustar as alavancas de controlo de movimento 21
Empurrar a máquina à mão 21
Converter para descarga lateral 22
Converter para descarga lateral 23
Transportar a máquina 24
Carregar a máquina 24
Sugestões de utilização 25
Manutenção 27
Plano de manutenção recomendado 27
Procedimentos a efectuar antes da manutenção 28
Levantar o banco 28
Libertar a cortina da plataforma do cortador 28
Lubrificação 28
Lubrificação dos rolamentos 28
Manutenção do motor 29
Manutenção do filtro de ar 29
Verificação do óleo do motor 30
Manutenção da vela de ignição 33
Limpeza da caixa do soprador 34
Manutenção do sistema de combustível 34
Substituição do filtro do interior da tubagem 34
Manutenção do sistema eléctrico 35
Carregamento da bateria 35
Manutenção dos fusíveis 37
Manutenção do sistema de transmissão 37
Verificar a pressão dos pneus 37
Desengatar o travão elétrico 37
Manutenção do cortador 38
Manutenção das lâminas de corte 38
Nivelar a plataforma do cortador 41
Remover o cortador 43
Instalação do cortador 44
Substituição do defletor de relva 44
Manutenção da correia do cortador 45
Manutenção da correia do cortador 45
Limpeza 47
Lavar a parte inferior do cortador 47
Armazenamento 48
Limpeza e armazenamento da máquina 48
Resolução de problemas 49
Esquemas 51

Segurança

Esta máquina foi concebida de acordo com a norma EN ISO 5395:2013.

Para reduzir o risco de ferimentos, respeite estas instruções de segurança e preste sempre atenção ao símbolo de alerta de segurança, que indica Cuidado, Aviso ou Perigo – instrução de segurança pessoal. O não cumprimento desta instrução pode resultar em acidentes pessoais ou mesmo em morte.

Práticas de utilização segura

Este produto pode provocar a amputação de estacionamentos e pés, e a projeção de objetos. Respeite sempre todas as instruções de segurança, de modo a evitar lesões graves ou mesmo a morte.

Funcionamento geral

- Antes de utilizar o cortador, leia, compreenda e siga todas as instruções presentes no *Manual do Utilizador* .
- Não coloque as mãos ou os pés perto das partes rotativas ou por baixo da máquina. Mantenha-se sempre afastado da abertura de descarga.
- A máquina só deve ser utilizada por adultos responsáveis familiarizados com as instruções do cortador.
- Limpe a área de objetos, tais como, pedras, brinquedos, cabos, etc., que possam ser apanhados e arremessados pela lâmina.
- Antes de iniciar o corte, certifique-se de que não estejam outras pessoas no local. Desligue a máquina se alguém entrar na área.
- Nunca transporte passageiros.
- Não efetue a operação de corte em marcha-atrás, excepto quando for absolutamente necessário. Olhe sempre para trás e para baixo antes de fazer marcha-atrás.
- Tenha atenção à direção da descarga do cortador e não a aponte para ninguém. Evite descarregar material contra uma parede ou obstáculo. O material pode saltar para trás em direção a si. Pare a(as) lâmina(s) quando atravessar superfícies que contenham gravilha.
- Não utilize o cortador sem o defletor, a cobertura de descarga ou o sistema de recolha de relva inteira instalado e a trabalhar.
- Esteja alerta, abrande e tenha cuidado ao virar. Olhe para trás e para os lados antes de mudar de direção.
- Nunca deixe a máquina a trabalhar sem vigilância. Desative sempre as lâminas, acione o travão de mão, desligue o motor e retire a chave antes de desmontar a máquina.
- Desative as lâminas quando terminar a operação de corte. Desligue o motor, aguarde até que todas as partes da máquina parem por completo e retire a chave antes de limpar a máquina, remover o dispositivo de recolha da relva ou desobstruir a calha de descarga.
- Utilize a máquina apenas com luz natural ou iluminação artificial adequada.
- Nunca utilize a máquina se se sentir cansado, doente ou sob o efeito de álcool ou drogas.
- Esteja atento ao movimento quando utilizar a máquina em vias de circulação ou junto a elas.
- Tenha cuidados redobrados sempre que carregar ou descarregar a máquina de um atrelado ou camião.
- Utilize vestuário adequado incluindo proteção ocular e calçado resistente antiderrapante. Prenda o cabelo comprido. Não utilize jóias.
- Siga sempre as recomendações para qualquer aplicação de contrapesos.
- Os raios podem causar ferimentos graves ou morte. Se forem vistos raios ou ouvidos trovões na área, não opere a máquina – procure abrigo.

Utilização em declives

Os declives são um dos principais fatores que contribuem para a perda de controlo e acidentes de capotamento que podem resultar em ferimentos graves ou morte. O trabalho nos declives requer um cuidado redobrado. Se não conseguir recuar ou se não se sentir capaz de realizar a manobra, não o faça.

- Não utilize o cortador em declives com inclinação superior a 15 graus.
- Esteja atento a valas, buracos, pedras, descidas e subidas que alteram o ângulo de operação, pois o terreno irregular pode fazer capotar a máquina.
- Escolha uma velocidade baixa que não implique ter de parar quando estiver a trabalhar em declives.
- Não corte em declives com relva molhada. O piso escorregadio reduz a tração e pode provocar derrapagens e perda de controlo.
- Tenha sempre a tração às quatro rodas ligada quando descer terrenos inclinados.
- Nos declives reduza a velocidade e tenha cuidados redobrados.
- Não efetue mudanças bruscas de velocidade ou direção.
- Retire todos os obstáculos, como pedras, troncos, etc. da zona de corte ou assinale-os. A relva alta pode esconder vários obstáculos.
- Evite arranques súbitos quando corta numa subida porque o cortador pode inclinar-se para trás.
- As descidas podem provocar perda de tração. A transferência de peso para as rodas dianteiras pode provocar a derrapagem das rodas motrizes, além da perda de capacidade de travagem e de controlo da direção.
- Evite sempre arrancar ou parar repentinamente num declive. Se os pneus perderem a tração, deverá parar a máquina, desativar as lâminas e descer lentamente o terreno inclinado.

- Tenha cuidados redobrados com os depósitos de recolha de relva ou outros acessórios. Estes poderão afetar a estabilidade da máquina e provocar a perda de controlo.
- Não tente estabilizar a máquina colocando o pé no chão.
- Não opere perto de depressões, valas, bancos de areia e água. Se a máquina tombar nas bordas dos declives, pode capotar e provocar lesões graves, morte ou afogamento.
- Nunca circule por detrás do cortador e/ou de um cortador manual perto de depressões, valas, bancos de areia ou água.

Crianças

Acidentes trágicos podem ocorrer se o operador não estiver atento à presença de crianças. As crianças são muitas vezes atraídas pela presença de máquinas e atividades de corte. Nunca suponha que as crianças vão permanecer no local onde as viu pela última vez.

- Mantenha as crianças afastadas do local a ser aparado e sob a vigilância atenta de outro adulto responsável, não do operador.
- Esteja atento e desligue a máquina se entrarem crianças no local.
- Antes e quando fizer marcha-atrás ou mudar de direção, olhe para trás, para baixo e para os lados para ver se existem crianças pequenas no local.
- Nunca transporte crianças na máquina, mesmo que tenha as lâminas desativadas. As crianças podem cair e sofrer ferimentos graves ou interferir com o manobramento seguro da máquina.
- As crianças que já tiverem sido transportadas anteriormente poderão aparecer repentinamente no local a aparar para um novo passeio e serem atropeladas ou apanhadas pela inversão de marcha da máquina.
- Nunca permita que crianças utilizem a máquina.
- Tenha cuidados redobrados quando se aproximar de esquinas, arbustos, árvores, limites de cercas ou outros objetos que possam obstruir o campo de visão.

Segurança de reboque

- Não engate equipamento rebocado, exceto no ponto de engate.
- Siga as recomendações do fabricante do acessório em termos de limite de peso para reboque de equipamento e reboque em declives. O peso rebocado não pode exceder o peso da máquina, operador e carga. Utilize contrapesos ou pesos nas rodas conforme descrito no acessório ou no *Manual do Utilizador* do reboque da máquina.
- Nunca permita que crianças ou outras pessoas estejam no equipamento rebocado.
- Em declives, o peso do equipamento rebocado pode causar uma perda de tração, risco aumentado de capotamento e de perda de controlo. Reduza o peso rebocado e abrande.
- A distância de paragem aumenta com o peso da carga rebocada. Desloque-se lentamente e deixe uma distância adicional para parar.
- Faça curvas largas para manter o acessório afastado da máquina.

Transporte seguro de gasolina

Para evitar acidentes pessoais ou danos materiais, tenha uma cuidados redobrados no transporte da gasolina e outros combustíveis. São inflamáveis e os vapores são explosivos.

- Apague todos os cigarros, charutos, cachimbos e outras fontes de ignição.
- Utilize apenas recipientes aprovados.
- Nunca retire a tampa do depósito, nem coloque combustível quando o motor estiver a trabalhar. Deixe o motor arrefecer antes de colocar combustível.
- Nunca ateste a máquina em locais fechados.
- Nunca guarde a máquina ou um recipiente de combustível num local onde existam fontes de calor, como por exemplo, caldeiras ou fornos.
- Nunca encha recipientes no interior de um veículo, camião ou atrelado com um revestimento em plástico. Coloque sempre os recipientes no chão, longe do veículo, antes de os encher.
- Retire o depósito de combustível do camião ou do atrelado e encha-o no terreno. Se tal não for possível, encha o depósito com um contentor amovível e não a partir da agulheta do dispensador de gasolina.
- Mantenha a agulheta sempre em contacto com o aro do tanque de combustível ou com a abertura do depósito até concluir o abastecimento com combustível. Não utilize um dispositivo de bloqueio com bocal aberto.
- Se entornar combustível no vestuário, mude imediatamente de roupa.
- Nunca encha demasiado o depósito de combustível. Volte a colocar a tampa no depósito do combustível e aperte-a bem.

Assistência geral

- Nunca utilize a máquina em espaços fechados. Os gases de escape contêm monóxido de carbono, um gás inodoro e venenoso que poderá provocar a morte.
- Mantenha as porcas e os parafusos bem apertados, especialmente os parafusos de fixação das lâminas. Mantenha sempre o equipamento em boas condições.
- Nunca faça nada que interfira com a função pretendida de um dispositivo de segurança ou para reduzir a proteção proporcionada por um dispositivo de segurança. Verifique regularmente o funcionamento adequado.
- Mantenha a máquina limpa de relva, folhas ou outros detritos acumulados. Limpe os salpicos de óleo ou

combustível e detritos encharcados em combustível. Deixe a máquina arrefecer antes de guardar .

- Pare e verifique o equipamento se bater em algum objeto. Repare, se for necessário, antes de continuar.
- Nunca faça quaisquer ajustes ou reparações com o motor a trabalhar.
- Os componentes do receptor de relva estão sujeitos a desgaste, danos e deterioração, o que pode expor as partes móveis ou permitir a projeção de objetos. Verifique com frequência os componentes e substitua-os por peças recomendadas dos fabricantes, sempre que necessário.
- As lâminas de corte são afiadas e podem cortar. Empacote a/as lâmina/s ou utilize luvas almofadadas resistentes e tenha cuidados redobrados quando fizer a sua manutenção.
- Verifique com frequência o estado dos travões. Efetue os ajustes e manutenções adequados sempre que necessário.
- Mantenha ou substitua os autocolantes de instruções e de segurança sempre que necessário.
- Utilize apenas peças sobressalentes genuínas Toro de modo a garantir que os padrões originais sejam mantidos.

Modelo 74650

Pressão acústica

Esta unidade apresenta um nível de pressão sonora no ouvido do operador de 87 dBA, que inclui um Valor de incerteza (K) de 1 dBA.

O nível de potência acústica foi determinado de acordo com os procedimentos descritos na EN ISO 5395:2013.

Potência acústica

Esta unidade apresenta um nível de potência acústica garantido de 100 dBA, que inclui um Valor de incerteza (K) de 1 dBA.

O nível de pressão acústica foi determinado de acordo com os procedimentos descritos na ISO 11094.

Vibração Mão/Braço

Nível de vibração medido na mão esquerda = 2,1 m/s^2

Nível de vibração medido na mão direita = 1,9 m/s^2

Valor de incerteza (K) = 1,0 m/s^2

Os valores medidos foram determinados de acordo com os procedimentos descritos na EN ISO 5395:2013.

Vibração em todo o corpo

Nível de vibração medido = 0,62 m/s^2

Valor de incerteza (K) = 0,31 m/s^2

Os valores medidos foram determinados de acordo com os procedimentos descritos na EN ISO 5395:2013.

Modelo 74655

Pressão acústica

Esta unidade apresenta um nível de pressão sonora no ouvido do operador de 89 dBA, que inclui um Valor de incerteza (K) de 1 dBA.

O nível de potência acústica foi determinado de acordo com os procedimentos descritos na EN ISO 5395:2013.

Potência acústica

Esta unidade apresenta um nível de potência acústica garantido de 100 dBA, que inclui um Valor de incerteza (K) de 1 dBA.

O nível de potência acústica foi determinado de acordo com os procedimentos descritos na ISO 11094.

Vibração Mão/Braço

Nível de vibração medido na mão esquerda = 3,4 m/s^2

Nível de vibração medido na mão direita = 2,4 m/s^2

Valor de incerteza (K) = 1,7 m/s^2

Os valores medidos foram determinados de acordo com os procedimentos descritos na EN ISO 5395:2013.

Vibração em todo o corpo

Nível de vibração medido = 0,73 m/s^2

Valor de incerteza (K) = 0,37 m/s^2

Os valores medidos foram determinados de acordo com os procedimentos descritos na EN ISO 5395:2013.

Indicador de declive

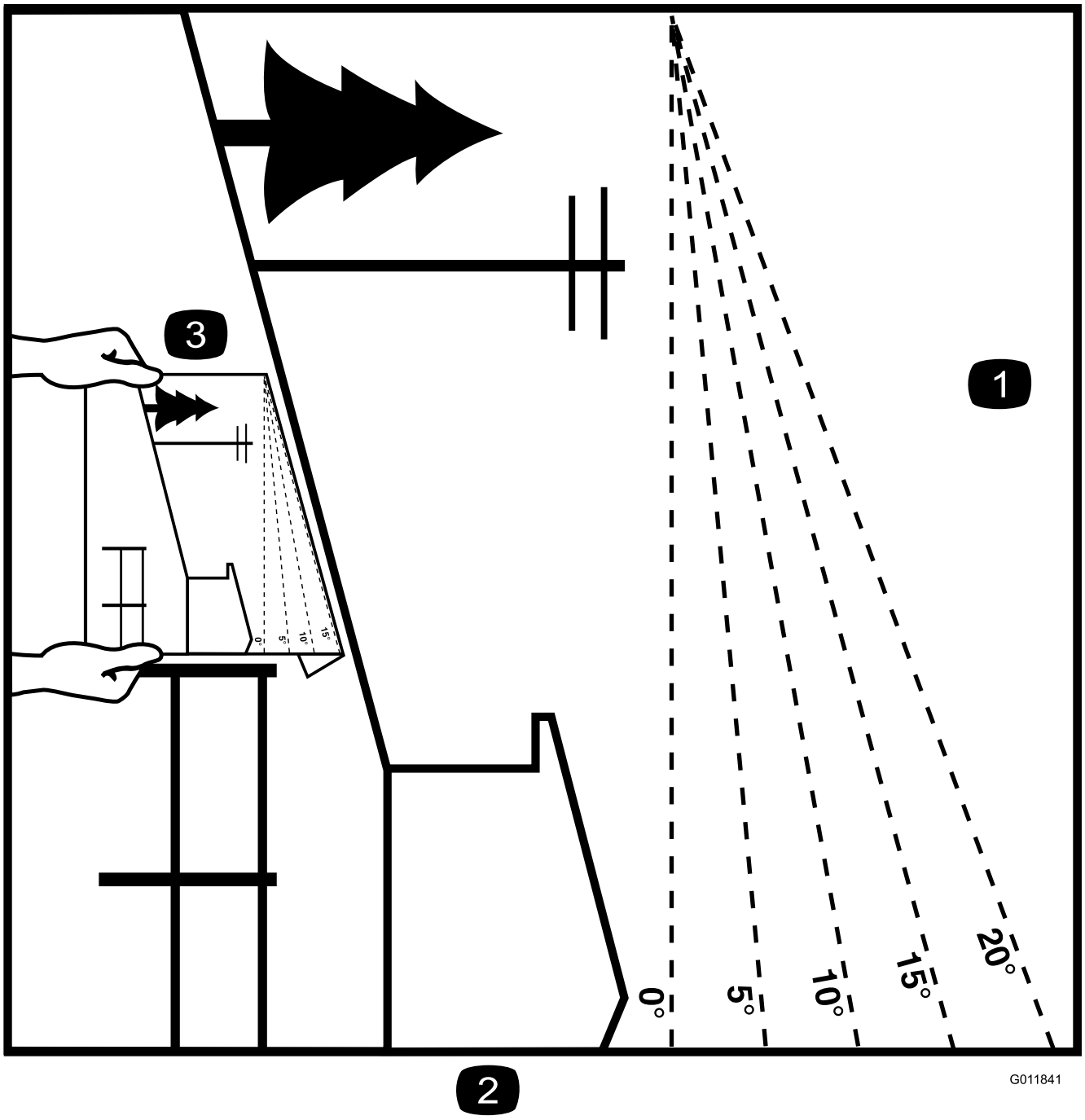

Figura 3

Esta página pode ser copiada para uso pessoal.

1. A inclinação máxima que pode operar com segurança esta máquina é de **15 graus**. Utilize a tabela de inclinações para determinar o grau de inclinação dos declives antes de operar. **Não opere esta máquina num declive com inclinação superior a 15 graus.** Dobre ao longo da linha adequada para fazer corresponder à inclinação recomendada.
2. Alinhe esta extremidade com uma superfície vertical, uma árvore, um edifício, um poste de vedação, etc.
3. Exemplo de como comparar a inclinação com a extremidade dobrada.

Autocolantes de segurança e de instruções

Os autocolantes de segurança e de instruções são facilmente visíveis e situam-se próximo das zonas de potencial perigo. Substitua todos os autocolantes danificados ou perdidos.

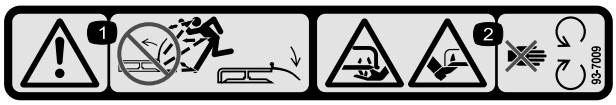

93-7009

1. Perigo – não utilize o cortador sem o defletor ou com o defletor levantado, mantenha-o devidamente montado.
2. Perigo de corte/desmembramento das mãos ou pés, lâmina do cortador – mantenha-se afastado de peças móveis.

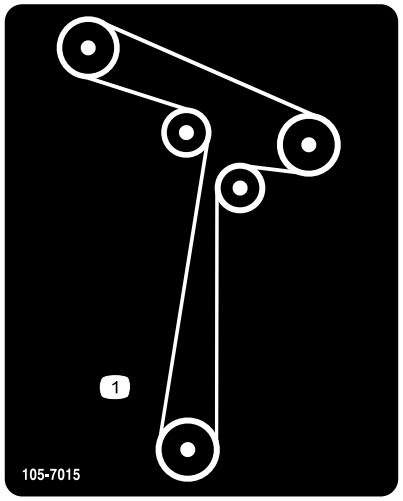

105-7015

Para modelos com plataformas de 107 cm

1. Percurso da correia

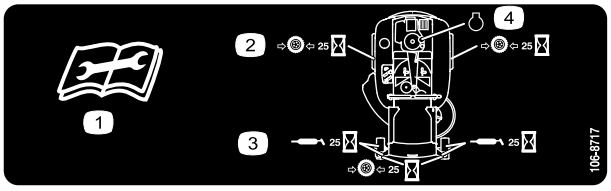

106-8717

1. Leia as instruções antes de efetuar as operações de manutenção.
2. Verifique a pressão dos pneus a cada 25 horas de funcionamento.
3. Lubrifique a cada 25 horas de funcionamento.
4. Motor

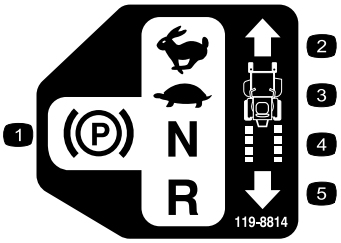

119-8814

1. Posição de ESTACIONAMENTO
2. RÁPIDO
3. LENTO
4. PONTO-MORTO
5. INVERSÃO DE MARCHA

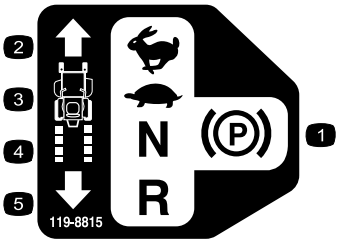

119-8815

1. Posição de ESTACIONAMENTO
2. RÁPIDO
3. LENTO
4. PONTO-MORTO
5. INVERSÃO DE MARCHA

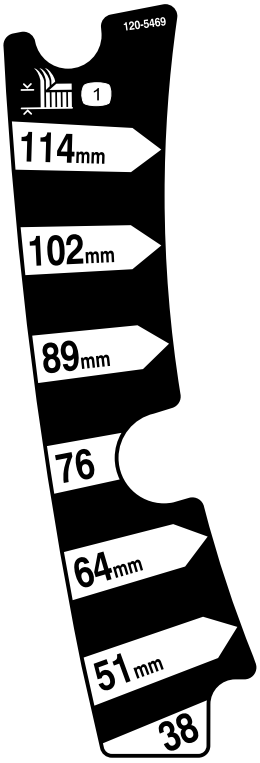

120-5469

1. Altura de corte

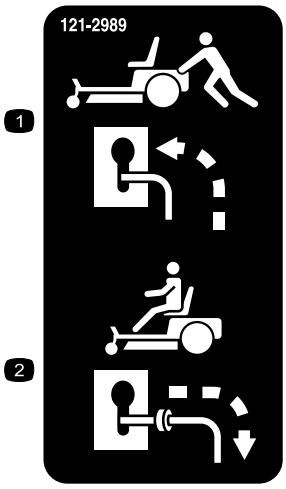

121-2989

1. Posição da alavanca de derivação para empurrar a máquina
2. Posição da alavanca de derivação para utilizar a máquina

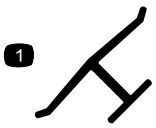

Marca do fabricante

1. Indica que a lâmina é uma peça de origem.

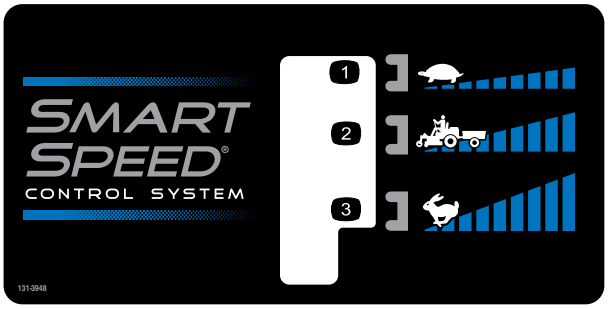

131-3948

1. Lento
2. Reboque
3. Rápido

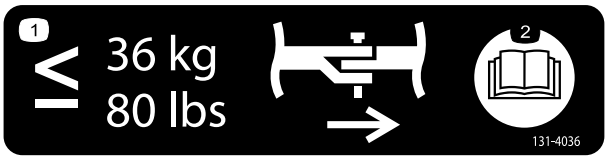

131-4036

1. A eficiência máxima da barra de engate é de 36 kg
2. Leia o *Manual do utilizador*.

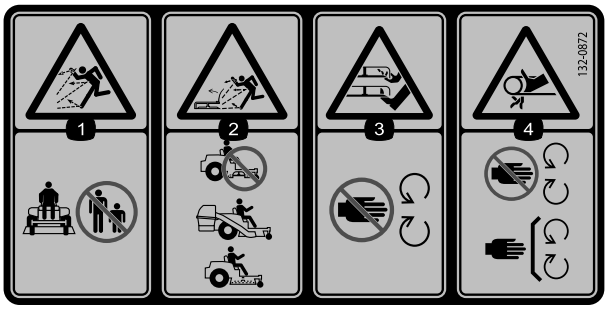

132-0872

1. Perigo de projeção de objetos – mantenha as pessoas afastadas da máquina.
2. Perigo de projeção de objetos, abafador levantado – não utilize a máquina com uma plataforma aberta; utilize um depósito ou um abafador.
3. Perigo de corte das mãos ou pés – mantenha-se afastado de peças móveis.
4. Perigo de emaranhamento – afaste-se das peças móveis; mantenha todos os resguardos e proteções devidamente montados.



Símbolos da bateria

Alguns ou todos estes símbolos estão na bateria

1. Perigo de explosão
2. Não fazer fogo, não aproximar a bateria de chamas e não fumar.
3. Risco de queimaduras com líquido cáustico/químicos
4. Proteja devidamente os olhos
5. Leia o *Manual do utilizador.*
6. Mantenha as pessoas a uma distância segura da bateria.
7. Proteja devidamente os olhos; os gases explosivos podem provocar a cegueira e outras lesões
8. O ácido da bateria pode provocar a cegueira ou queimaduras graves.
9. Lave imediatamente os olhos com água e procure assistência médica o quanto antes.
10. Contém chumbo; não deite fora.

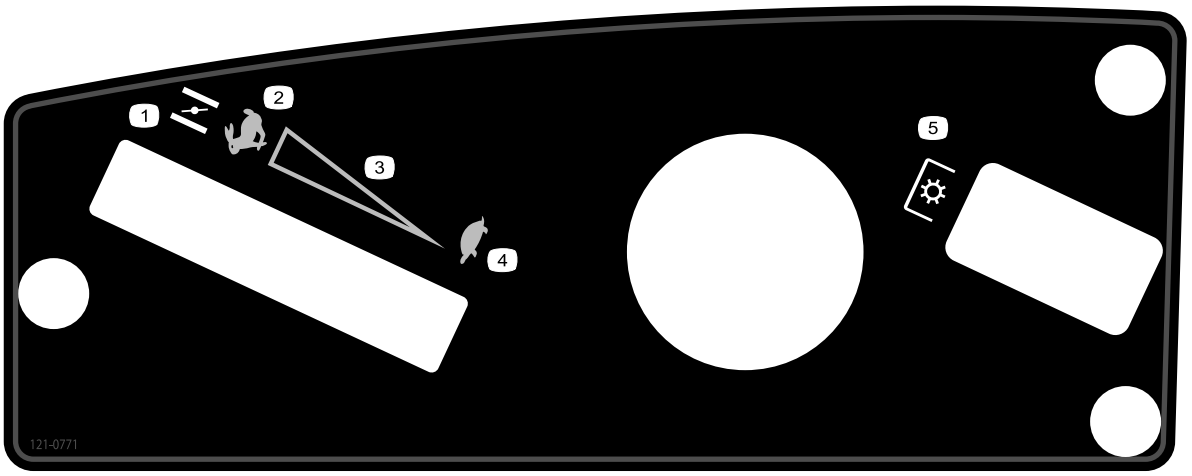

121-0771

1. Estrangulador do ar
2. RÁPIDO
3. Definição variável contínua
4. LENTO
5. Tomada de força (PTO) - Interruptor de controlo da lâmina

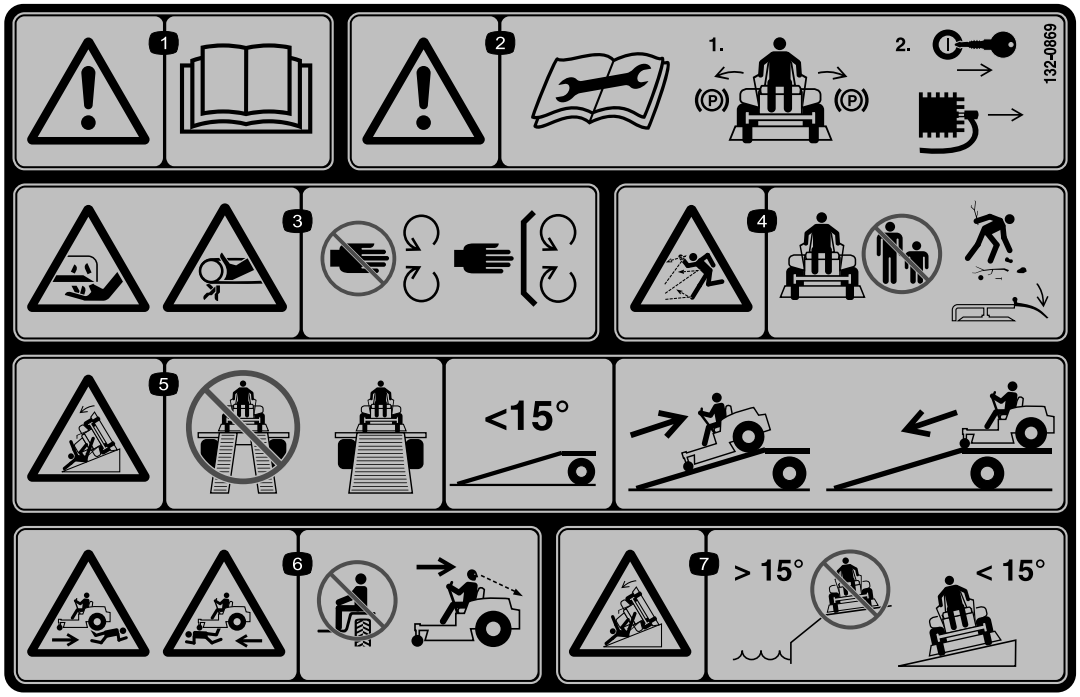

132-0869

1. Aviso – leia o *Manual do utilizador*.
2. Aviso – antes de efetuar as operações de manutenção, engate o travão de mão, retire a chave e a ligação da vela.
3. Perigo de corte das mãos, lâmina do cortador; perigo de entalamento das mãos, correia – mantenha os pés e mãos afastados de peças móveis; mantenha todas as proteções e coberturas no sítio.
4. Perigo de projeção de objetos – mantenha as pessoas afastadas da máquina; remova os detritos da área antes de iniciar o corte; mantenha o resguardo do defletor para baixo.
5. Perigo de capotamento em rampa – ao carregar num atrelado, não utilize rampas duplas; utilize uma única rampa com largura suficiente para a máquina e que possua uma inclinação inferior a 15 graus; retroceda ao subir as rampas (marcha-atrás) e avance ao descer as rampas.
6. Perigo de ferimentos – não transporte passageiros; olhe para trás quando cortar em marcha-atrás.
7. Perigo de capotamento em declives – não utilize em declives perto de águas profundas; não utilize em declives superiores a 15 graus.

Descrição geral do produto

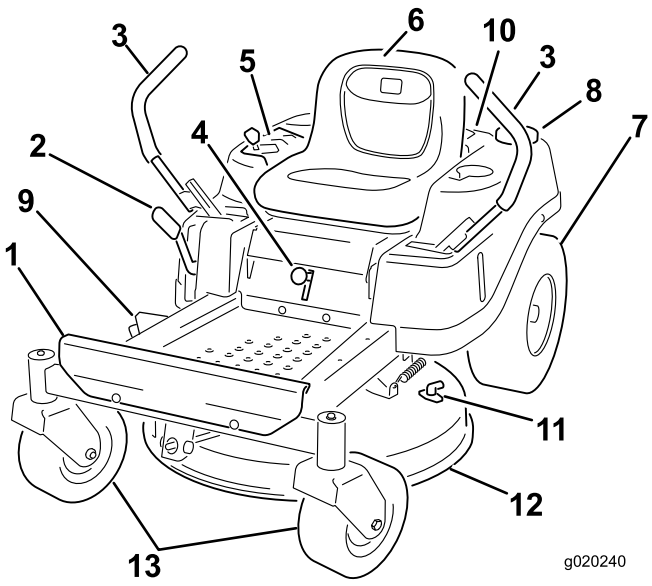

Figura 4

1. Apoio de pé
2. Alavanca da altura de corte
3. Alavanca de controlo de movimento
4. Alavanca da velocidade inteligente
5. Painel de controlo
6. Banco do operador
7. Roda traseira
8. Tampa do depósito de combustível
9. Defletor
10. Motor
11. União de lavagem
12. Plataforma do cortador
13. Rodas dianteiras

Comandos

Familiarize-se primeiro com todos os comandos em Figura 4 e Figura 5 antes de ligar o motor e utilizar a máquina.

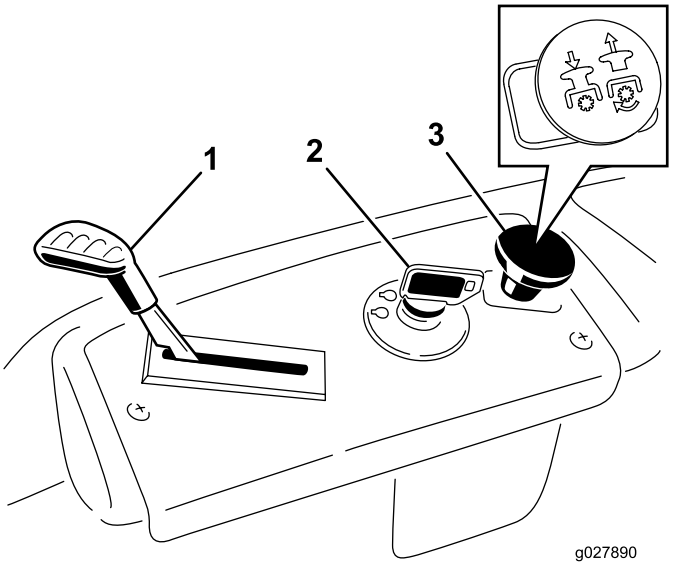

Figura 5

Painel de controlo

1. Regulador/entrada de ar
2. Ignição
3. Interruptor de controlo da lâmina (tomada de força)

Ignição

A ignição tem três posições: OFF, FUNCIONAR, e LIGAR. A chave roda para LIGAR e volta para FUNCIONAR ao soltar. Rodando a chave para a posição DESLIGAR para o motor; no entanto, retire sempre a chave ao sair da máquina para evitar que alguém acidentalmente ligue o motor (Figura 5).

Alavanca do regulador/entrada de ar

O regulador e a entrada de ar estão combinados numa única alavanca de controlo. O regulador controla a velocidade do motor e tem uma engrenagem de variação contínua da posição LENTA para a posição RÁPIDA. Engate a entrada de ar movendo a alavanca para além da regulação RÁPIDO até que pare (Figura 5).

Pode ser necessário manter a alavanca contra a paragem, na posição de entrada de ar quando tenta ligar o motor.

Nota: Um motor quente pode não necessitar da alavanca do ar.

Interruptor de controlo da lâmina (tomada de força)

O interruptor de controlo da lâmina, representado por um símbolo de uma tomada de força (PTO), engata e desengata a alimentação das lâminas do cortador (Figura 5).

Alavancas de controlo do movimento e posição Park (estacionamento)

As alavancas de controlo de movimento são controlos sensíveis à velocidade e independentes dos motores das rodas. Mover a alavanca para a frente ou para trás roda a roda do mesmo lado para a frente ou para trás; a velocidade da roda é proporcional a quanto a alavanca é movida. Empurre as alavancas de controlo do centro para fora para a POSIÇÃO de estacionamento sempre que colocar a máquina a funcionar (Figura 13). Posicione sempre as alavancas de controlo de movimento na posição de ESTACIONAMENTO sempre que parar a máquina ou deixá-la sem vigilância.

Alavanca do sistema de controlo Smart Speed™

A alavanca do sistema de controlo Smart Speed™, que se encontra abaixo da posição de operação, dá ao operador a opção de conduzir a máquina a 3 velocidades – aparar, rebocar e cortar (Figura 16).

Janela de presença de combustível

A janela do combustível que se encontra no lado esquerdo da máquina pode ser utilizada para verificar a presença de gasolina no depósito (Figura 6).

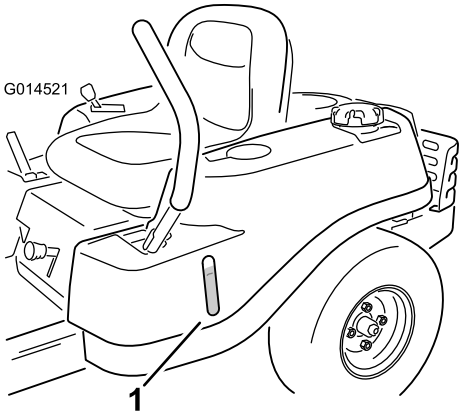

Figura 6

1. Janela de presença de combustível

Alavanca da altura de corte

A alavanca da altura de corte permite ao operador levantar e baixar a plataforma a partir da posição de sentado. Quando a alavanca é empurrada para cima, em direção ao operador, a plataforma é elevada do solo e quando é empurrada para baixo (na direção oposta ao operador) é baixada na direção do solo. Ajuste apenas a altura de corte enquanto a máquina não está em movimento.

Funcionamento

Nota: Determine os lados direito e esquerdo da máquina a partir da posição normal de operação.

Abastecimento de combustível

- Para melhores resultados, utilize apenas gasolina limpa, fresca (com menos de 30 dias) e sem chumbo com uma classificação de octanas de 87 ou superior (método de classificação (R+M)/2).
- **Etanol**: Gasolina com até 10% de etanol (gasool) ou 15% MTBE (éter-metil-tercio-butílico) por volume é aceitável. O etanol e MTBE não são a mesma coisa. Gasolina com 15% etanol (E15) por volume não é aprovada para utilização. **Nunca utilize gasolina que contenha mais de 10% de etanol por volume** como, por exemplo, E15 (contém 15% etanol), E20 (contém 20% etanol) ou E85 (contém até 85% de etanol). Utilizar gasolina não aprovada pode causar problemas de desempenho e/ou danos no motor, que poderão não ser abrangidos pela garantia.
- **Não utilizar gasolina que contenha metanol.**
- **Não guardar combustível nem no depósito do combustível nem em recipientes de combustível durante o inverno, a não ser que seja utilizado um estabilizador de combustível.**
- **Não adicionar petróleo à gasolina.**

⚠ PERIGO

Em determinadas circunstâncias, a gasolina é extremamente inflamável e explosiva. Um incêndio ou explosão provocado(a) por gasolina pode resultar em queimaduras e danos materiais.

- **Encha o depósito de combustível no exterior, num espaço aberto, quando o motor estiver frio. Remova toda a gasolina que, eventualmente, se tenha derramado.**
- **Nunca encha o depósito de combustível num atrelado fechado.**
- **Não encha completamente o depósito de combustível. Adicione gasolina ao depósito de combustível, até que o nível se encontre entre 6 a 13 mm abaixo da extremidade inferior do tubo de enchimento. Este espaço vazio no depósito permitirá que a gasolina se expanda.**
- **Nunca fume quando estiver a manusear gasolina e mantenha-se afastado de todas as fontes de fogo ou faíscas que possam inflamar os vapores de gasolina.**
- **Guarde a gasolina num recipiente aprovado e mantenha-a longe do alcance das crianças. Nunca adquira mais do que a gasolina necessária para 30 dias.**
- **Não utilize a máquina sem que todos os componentes do sistema de escape estejam corretamente montados e em boas condições de funcionamento.**

⚠ PERIGO

Em determinadas condições durante o abastecimento, pode ser libertada eletricidade estática que provoca uma faísca que pode inflamar os vapores da gasolina. Um incêndio ou explosão provocado(a) por gasolina pode resultar em queimaduras e danos materiais.

- **Coloque sempre os recipientes de gasolina no chão, longe do veículo, antes de os encher.**
- **Não encha os recipientes de gasolina no interior de uma carrinha, outro veículo ou um atrelado, porque os revestimentos do interior ou a cobertura plástica da carrinha podem isolar o recipiente e abrandar a perda de energia estática do mesmo.**
- **Sempre que possível, retire a máquina a abastecer do veículo ou do atrelado e encha o depósito da máquina com as respetivas rodas no chão.**
- **Se tal não for possível, abasteça a máquina no veículo ou no atrelado a partir de um recipiente portátil e não do bico de abastecimento normal.**
- **Se for necessário utilizar um bico de abastecimento, mantenha-o em contacto permanente com o anel exterior do depósito de combustível ou com a abertura do recipiente até concluir a operação.**

⚠ AVISO

A gasolina pode ser prejudicial ou mesmo fatal quando ingerida. A exposição prolongada a vapores pode provocar lesões graves ou doenças.

- **Evite inalar vapores durante muito tempo.**
- **Mantenha a cara afastada do bico e do depósito de combustível ou da abertura do condicionador.**
- **Evite o contacto com a pele; lave qualquer derrame com água e sabão.**

Utilizar o estabilizador/condicionador

Utilize um estabilizador/condicionador na máquina para oferecer as seguintes vantagens:

- Manter a gasolina durante o armazenamento durante 90 dias ou menos. Para armazenamento de duração superior, recomenda-se drenar o depósito de combustível.
- Limpar o motor enquanto funciona
- Eliminar acumulações de verniz tipo borracha no sistema de combustível, o que causa um arranque difícil

Importante: Não utilize aditivos de combustível que contenham metanol ou etanol.

Adicione a quantidade correta de estabilizador/condicionador de gasolina ao combustível.

Nota: Um estabilizador/condicionador de combustível é mais eficaz quando misturado com gasolina nova. Para minimizar as hipóteses de depósitos de verniz no sistema de combustível, utilize sempre o estabilizador de combustível.

Encher o depósito de combustível

Nota: Assegurar que o motor está desligado e que os controlos do movimento estão na posição de estacionamento.

Nota: Pode utilizar janela do combustível para verificar a presença de gasolina antes de encher o depósito (Figura 7).

Importante: Não encha demasiado o depósito de combustível. Encha o depósito até ao fundo do tubo de enchimento. O espaço no depósito permite a expansão do combustível. Encher demasiado pode provocar fugas de combustível para o motor ou sistema de emissões.

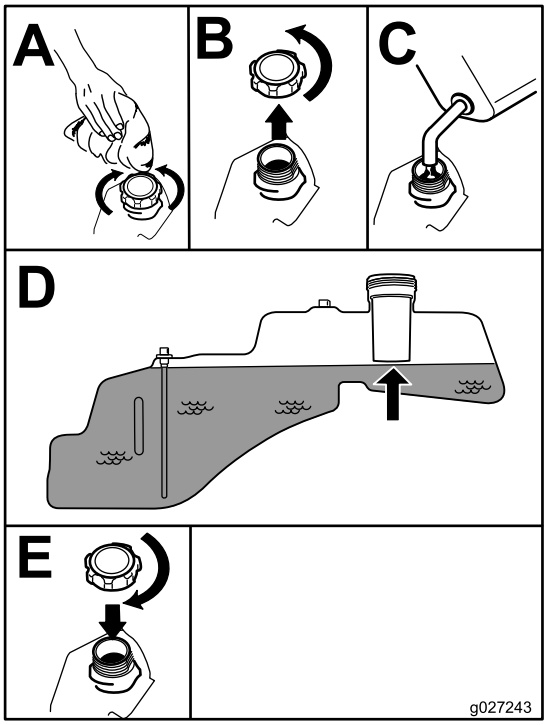

Figura 7

Verificação do nível de óleo do motor

Antes de ligar o motor e utilizar máquina, verifique o nível do óleo no cárter do motor; consulte Verificação do nível de óleo do motor (página 30).

Rodagem de uma máquina nova

Os novos motores requerem tempo para desenvolver a potência máxima. As plataformas do cortador e os sistemas de transmissão têm um maior atrito enquanto novos, exercendo uma carga adicional sobre o motor. Permita um tempo de rodagem de 40 a 50 horas para que as máquinas novas desenvolvam a potência máxima e o melhor desempenho.

Pense em primeiro lugar na segurança

Leia todas as instruções de segurança e os símbolos referidos na secção sobre segurança. Esta informação pode contribuir para evitar que o utilizador e outras pessoas sofram acidentes.

⚠ PERIGO

O funcionamento em relva molhada ou inclinações íngremes pode causar deslizamento e perda de controlo.

- **Não utilize em inclinações com ângulo superior a 15 graus.**
- **Nos declives reduza a velocidade e tenha o máximo de cuidado.**
- **Não opere a máquina perto de água.**

⚠ PERIGO

Se as rodas tombarem nas bordas dos declives, a máquina pode capotar e provocar lesões graves, morte ou afogamento.

Não opere a máquina perto de depressões.

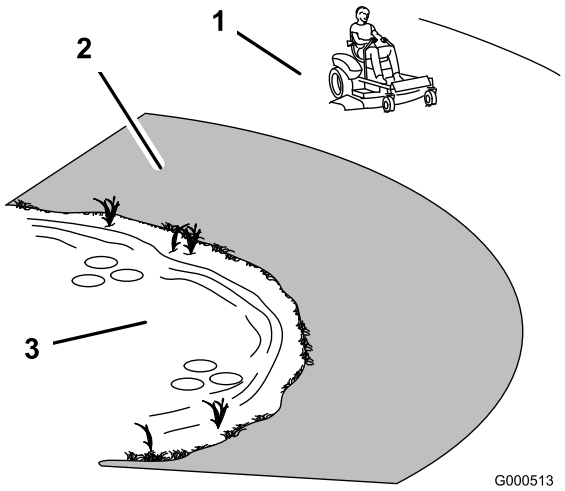

Figura 8

1. Zona de segurança – utilize aqui o TimeCutter
2. Utilize um cortador com operador apeado e/ou um aparador manual perto de depressões e água.
3. Água

⚠ CUIDADO

Esta máquina produz níveis de ruído na ordem dos 85 dBA no ouvido do utilizador e pode provocar a perda de audição caso utilize a máquina durante longos períodos de tempo.

Deverá utilizar proteções para os ouvidos quando utilizar este máquina.

Recomenda-se a utilização de equipamento de proteção para os olhos, mãos, ouvidos, pés e cabeça.

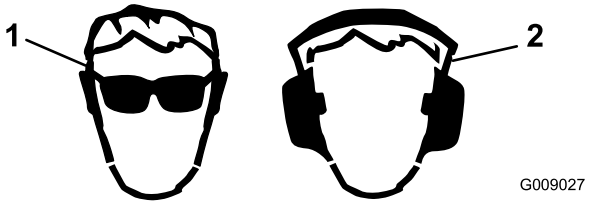

Figura 9

1. Proteja devidamente os olhos.
2. Utilize proteção auricular.

Compreender o sistema de bloqueio de segurança

⚠ AVISO

A máquina poderá arrancar inesperadamente, se os interruptores de segurança se encontrarem desligados ou danificados, e provocar lesões pessoais.

- **Não desative os dispositivos de segurança.**
- **Verifique o funcionamento dos interruptores diariamente e substitua todos os interruptores danificados antes de utilizar a máquina.**

O sistema de bloqueio de segurança foi concebido para evitar o arranque do motor exceto se:

- As lâminas estiverem desengatadas
- As alavancas de controlo do movimento estiverem na POSIÇÃO de estacionamento.

O sistema de bloqueio de segurança foi concebido para desligar o motor sempre que as alavancas de controlo estiverem fora da POSIÇÃO de estacionamento e o utilizador se sentar no banco.

Testar o sistema de bloqueio de segurança

Teste o sistema de bloqueio de segurança sempre que utilizar a máquina. Se o sistema de segurança não funcionar como se descreve em baixo, peça a um serviço de assistência autorizado para o reparar imediatamente.

1. Quando estiver sentado no banco, com as alavancas de controlo na posição de ESTACIONAMENTO, empurre o interruptor de controlo da lâmina para a POSIÇÃO On. Tente ligar o motor; o motor não deverá arrancar.
2. Quando estiver sentado no banco, empurre o interruptor de controlo da lâmina para A POSIÇÃO Off. Desloque a alavanca de controlo de movimento para a posição central, na posição não bloqueada. Tente ligar o motor; o motor não deverá arrancar. Repita com a outra alavanca de controlo do movimento.
3. Quando estiver sentado no banco, empurre o interruptor de controlo da lâmina para a POSIÇÃO Off, e tranque a alavanca de controlo de movimento na POSIÇÃO de estacionamento. Ligue o motor. Quando o motor estiver ligado, engate o interruptor de controlo da lâmina e suba ligeiramente o banco; o motor deve parar.
4. Quando estiver sentado no banco, empurre o interruptor de controlo da lâmina para a POSIÇÃO Off, e tranque a alavanca de controlo de movimento na POSIÇÃO de estacionamento. Ligue o motor. Quando o motor estiver ligado, empurre as alavancas de controlo de movimento para o centro, na posição destravada, acione o interruptor de controlo da lâmina e suba ligeiramente o banco; o motor deve parar.

Ligação do motor

Importante: Não ative o motor de arranque durante mais de 5 segundos de cada vez. Engatar o motor de arranque durante mais de 5 segundos pode danificar o motor de arranque. Se o motor não arrancar, aguarde 10 segundos antes de ligar novamente o arrancador.

Nota: Pode ser necessário manter a alavanca contra a paragem, na posição de entrada de ar quando tenta ligar o motor (Figura 10).

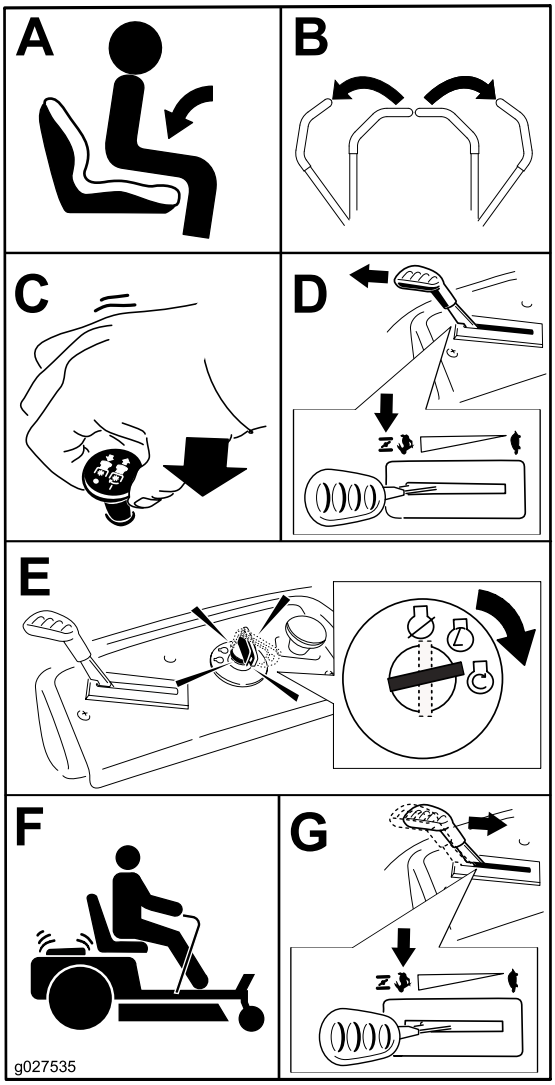

Figura 10

Operar as lâminas

O interruptor de controlo da lâmina engata e desengata a potência para as lâminas do cortador. Este interruptor controla a alimentação a quaisquer acessórios que retiram a alimentação do motor, incluindo a plataforma do cortador e lâminas de corte.

Engatar as lâminas

Importante: Não engate as lâminas quando estiver estacionado em relva alta; poderiam ocorrer danos na correia ou embraiagem.

Nota: Engate sempre as lâminas com o regulador na posição RÁPIDO.

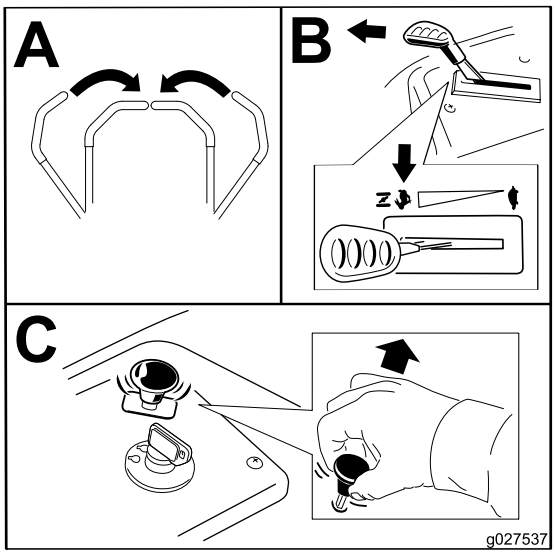

Figura 11

Desengatar as lâminas

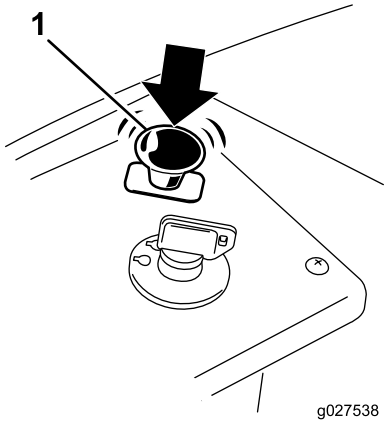

Figura 12

1. Painel de controlo
2. Interruptor de controlo da lâmina – desligar

Paragem do motor

1. Desengate as lâminas através da deslocação do interruptor de controlo de lâmina na posição OFF (Figura 12).
2. Desloque a alavanca do regulador para a posição RÁPIDO.
3. Rode a chave da ignição para a POSIÇÃO Off e retire a chave.

Conduzir a máquina

Conduzir a máquina será melhor se compreender o que significa cortador de raio de viragem zero. As rodas motrizes rodam independentemente, alimentadas por motores hidráulicos em cada um dos eixos; daí uma poder rodar para trás enquanto a outra roda para a frente, fazendo com que a máquina rode em vez de virar. Isto melhora largamente o movimento, embora possa exigir algum tipo de ajuste se o operador não estiver familiarizado.

⚠ AVISO

A máquina pode virar muito rapidamente. O operador pode perder o controlo da máquina e provocar acidentes pessoais ou danos na máquina.

- **Tenha cuidado ao fazer curvas.**
- **Desacelere a máquina antes de fazer curvas apertadas.**

O controlo do regulador regula a velocidade do motor medida em rpm (rotações por minuto). Colocar o controlo do regulador na posição RÁPIDO pode ser melhor para o desempenho. Para mais aplicações, trabalhe com a máquina na posição de potência máxima.

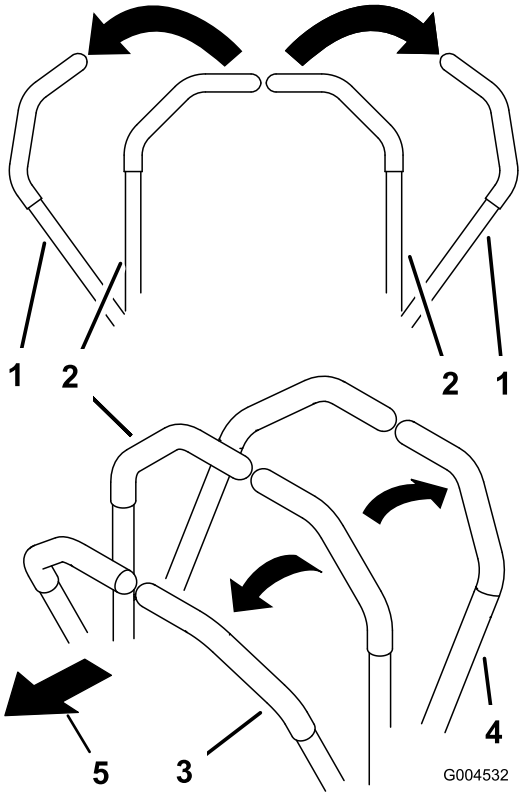

Figura 13

1. POSIÇÃO de estacionamento
2. Posição central desbloqueada
3. Para a frente
4. Para trás
5. Frente da máquina

Conduzir para a frente

Nota: Tenha sempre cuidado ao recuar e virar.

1. Desloque as alavancas para a posição central não bloqueada.
2. Para andar para frente empurre as alavancas de controlo do movimento para a frente (Figura 14).

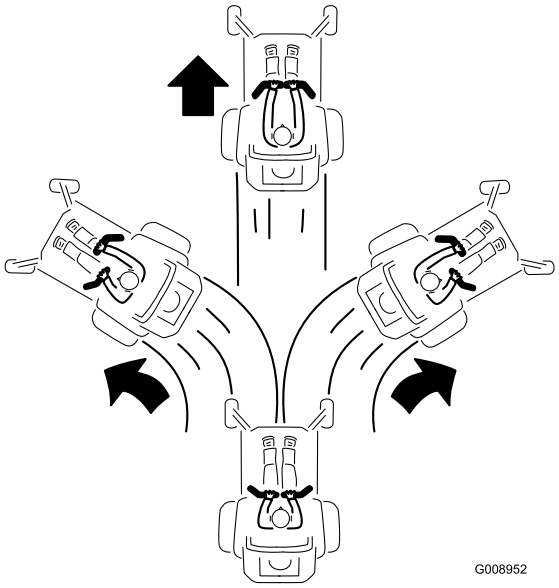

Figura 14

Para andar direito, aplique pressão igual em ambas as alavancas de controlo do movimento (Figura 14).

Para rodar, liberte a pressão da alavanca de controlo de movimento virada para a direção para a qual quer virar (Figura 14).

Quanto mais empurrar as alavancas de controlo de tração numa direção, mais depressa a máquina se vai movimentar nessa direção.

Para parar, empurre as alavancas de controlo do movimento para a posição de PONTO-MORTO.

Condução para trás

Nota: Tenha sempre cuidado ao recuar e virar.

1. Desloque as alavancas para a posição central não bloqueada.
2. Para recuar, olhe para trás de si e para baixo, enquanto lentamente puxa as alavancas de controlo do movimento para trás (Figura 15).

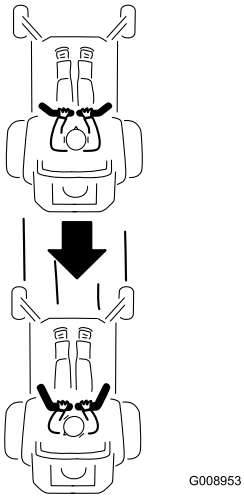

Figura 15

Para andar direito, aplique pressão igual em ambas as alavancas de controlo do movimento (Figura 15).

Para rodar, liberte a pressão da alavanca de controlo de movimento virada para a direção para a qual quer virar.

Para parar, empurre as alavancas de controlo do movimento para a posição de PONTO-MORTO.

Utilizar o sistema de controlo Smart Speed™

A alavanca do sistema de controlo Smart Speed™, que se encontra abaixo da posição de operação (Figura 16), dá ao operador a opção de conduzir a máquina a 3 velocidades – aparar, rebocar e cortar.

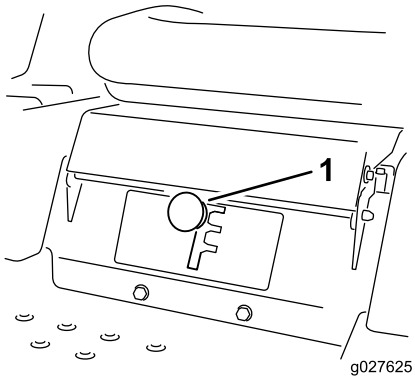

Figura 16

1. Alavanca Smart-speed

Para alterar as velocidades, execute o seguinte:

1. Empurre as alavancas de controlo do movimento para dentro para a posição de PONTO-MORTO e para fora para a posição de ESTACIONAMENTO.
2. Desengate o interruptor de controlo da lâmina.
3. Ajuste a alavanca na posição desejada.

O seguinte constitui apenas recomendações de utilização. Os ajustes variam consoante o tipo de relva, teor de humidade, e altura da relva.

Utilizações sugeridas:	Aparar	Rebocar	Corte
Estaciona-mento	X		
Relva grossa, húmida	X		
Formação	X		
Recolha		X	
Monda		X	
Corte normal			X
Transporte			X

Aparar

Esta é a velocidade mais lenta. As utilizações sugeridas para esta posição são as seguintes:

- Estacionamento
- Condições de corte de relva grossa, húmida
- Formação

Rebocar

Esta é a velocidade média. As utilizações sugeridas para esta posição são as seguintes:

- Recolha
- Monda

Corte

Esta é a velocidade mais rápida. As utilizações sugeridas para esta posição são as seguintes:

- Corte normal
- Transportar a máquina

Parar a máquina

Para parar a máquina, empurre as alavancas de controlo de movimento para a posição de PONTO-MORTO e para fora para a posição de ESTACIONAMENTO, desengate o interruptor de controlo da lâmina e certifique-se de que o regulador esteja entre a potência intermédia e a potência máxima e rode a chave de ignição para a posição Off. Retire a chave da ignição.

⚠ AVISO

A utilização/deslocação do cortador por crianças ou outras pessoas adultas que não o utilizador pode provocar acidentes pessoais.

Retire sempre a chave da ignição e empurre as alavancas de controlo de movimento para fora para a POSIÇÃO de estacionamento sempre que se afastar da máquina, mesmo que seja apenas por alguns minutos.

Ajustar a altura de corte

Nota: A posição de transporte é a posição da altura de corte ou a altura de corte mais elevada (115 mm), como se mostra na (Figura 17).

A altura do corte é controlada pela alavanca que se encontra do lado direito da posição de funcionamento (Figura 17).

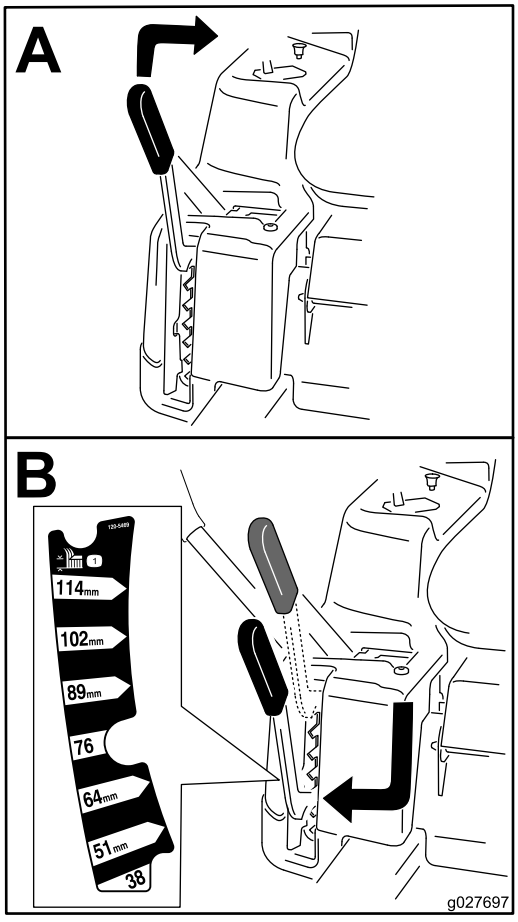

Figura 17

Posicionamento do banco

Desloque o banco para a frente ou para trás como mostra a TAG Figura 18.

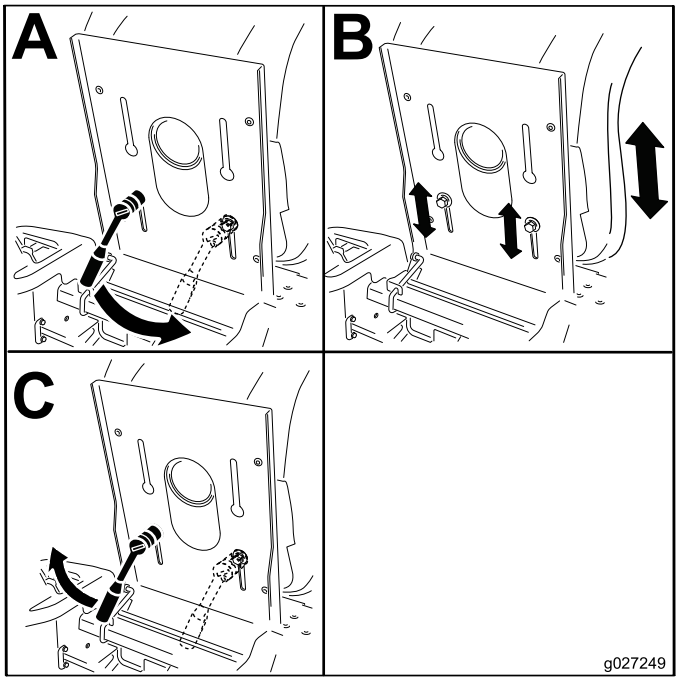

Figura 18

Ajustar as alavancas de controlo de movimento

Ajustar a altura

Pode ajustar as alavancas de controlo de movimento mais para cima ou mais para baixo para um maior conforto do operador (Figura 19).

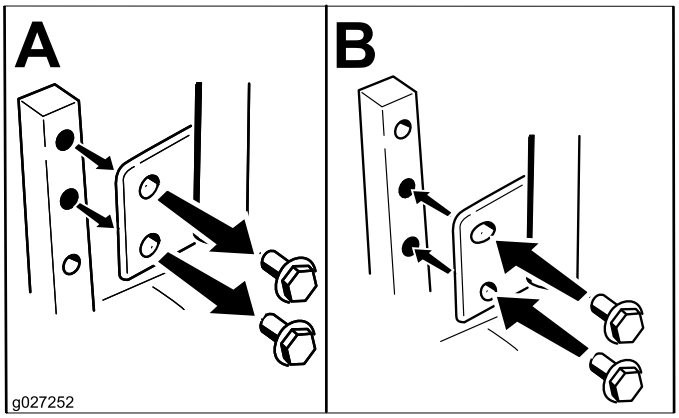

Figura 19

Ajustar a inclinação

Pode ajustar as alavancas de controlo de movimento mais para cima ou mais para trás para um maior conforto do operador.

1. Desaperte o parafuso superior que prende a alavanca de controlo ao veio do braço de controlo.
2. Desaperte o parafuso inferior o suficiente para rodar a alavanca de controlo para a frente ou para trás (Figura 19).
3. Aperte ambos os parafusos para assegurar o controlo da alavanca na nova posição.
4. Repita o ajuste para a outra alavanca de controlo.

Empurrar a máquina à mão

Importante: Empurre sempre a máquina à mão. Não reboque a máquina para não ocorrerem danos.

Esta máquina tem um mecanismo de travão elétrico e para empurrar a máquina a chave da ignição tem de estar na posição FUNCIONAR. A bateria tem de ser carregada e a funcionar para o travão elétrico ser desengatado.

Empurrar a máquina

1. Coloque a máquina numa superfície nivelada e desligue o interruptor de controlo da lâmina.
2. Empurre as alavancas de controlo de movimento para fora para a POSIÇÃO DE estacionamento, desligue o motor e espere até todas as peças em movimento pararem antes de abandonar a posição de funcionamento.
3. Localize as alavancas de derivação na estrutura de ambos os lados do motor.
4. Mova as alavancas de derivação para frente através do orifício da chave e para baixo para as bloquear no lugar (Figura 20).

   Nota: Repita o procedimento para todas as alavancas.
5. Empurre as alavancas de controlo de movimento para dentro para a posição de PONTO-MORTO e rode a chave da ignição para a posição de MARCHA.

   Nota: Não ligue a máquina.

   Nota: Agora pode empurrar a máquina manualmente.

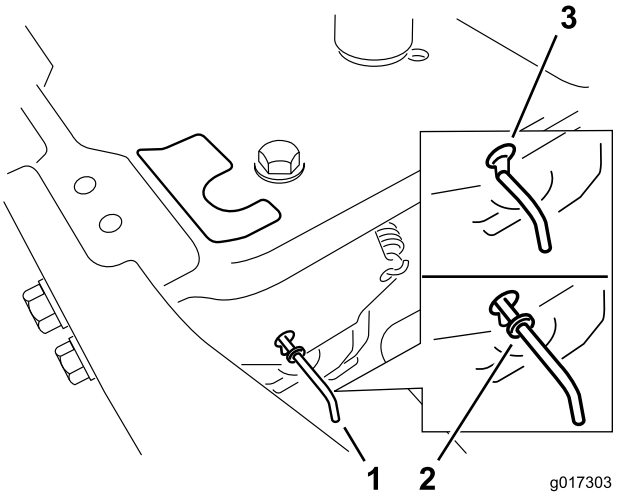

Figura 20

1. Localizações da alavanca de derivação
2. Posicione a alavanca para operar a máquina
3. Posicione a alavanca para empurrar a máquina

6. Quando terminar, certifique-se de que a chave voltou à posição PARAR para evitar gastar a carga da bateria.

Nota: Se a máquina não se mover, o travão elétrico pode ainda estar engatado. Se necessário, o travão elétrico pode ser libertado manualmente, consulte Desengatar o travão elétrico (página 37).

Operar a máquina

Mova as alavancas de derivação para trás através do orifício da chave e para baixo para as bloquear no lugar, como se mostra na Figura 20.

Nota: Repita o procedimento para todas as alavancas.

Converter para descarga lateral

Para modelos com plataformas de 81 cm

Esta plataforma de corte tem a opção de ser operada no modo de descarga lateral. Retire a cobertura de descarga para operar no modo de descarga lateral.

Remover a cobertura de descarga para descarga lateral

1. Coloque a máquina numa superfície nivelada e desligue o interruptor de controlo da lâmina.
2. Empurre as alavancas de controlo de movimento para fora para a posição de ESTACIONAMENTO, desligue o motor, retire a chave e espere até todas as peças em movimento pararem antes de abandonar a posição de funcionamento.
3. Retire a porca de orelhas e o parafuso que fixam a cobertura no lugar (Figura 21).

   Nota: Guarde todas as peças para utilizar futuramente.

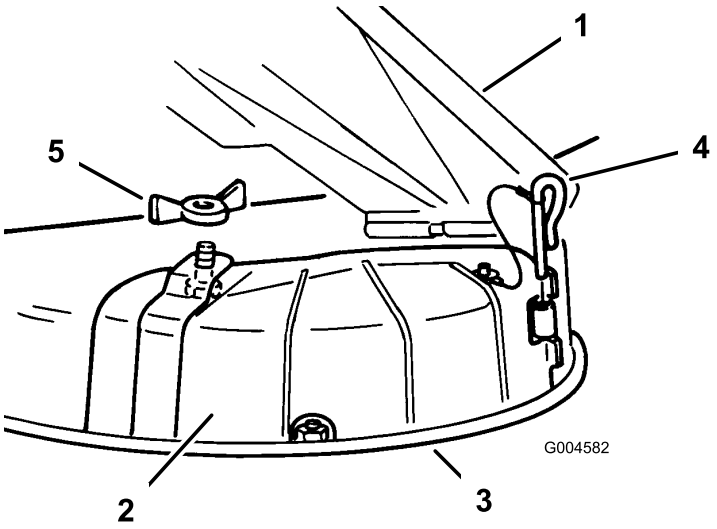

Figura 21

1. Defletor de relva
2. Cobertura de descarga
3. Rebordo inferior
4. Pino da dobradiça
5. Porca de orelhas

4. Retire o pino da dobradiça que fixa a cobertura à plataforma (Figura 21).
5. Retire a cobertura da plataforma.
6. Baixe o defletor de relva para cima da abertura de descarga.

   Importante: Certifique-se de que o cortador dispõe de um defletor de relva articulado que dispersa as aparas para o lado e para baixo em direção à relva, enquanto estiver em modo descarga lateral.

Instalação da cobertura de descarga para monda

1. Coloque a máquina numa superfície nivelada e desligue o interruptor de controlo da lâmina.
2. Empurre as alavancas de controlo de movimento para fora para a posição de ESTACIONAMENTO, desligue o motor, retire a chave e espere até todas as peças em movimento pararem antes de abandonar a posição de funcionamento.
3. Levante o defletor de relva e coloque a cobertura de descarga por cima da abertura no rebordo inferior no cortador e deslize-o para a dobradiça frontal (Figura 21).
4. Faça deslizar o pino da dobradiça pela dobradiça (Figura 21).
5. Fixe a cobertura de descarga ao cortador com a porta de olhelhas (Figura 21).

6. Baixe o defletor de relva para cima da abertura de descarga.

Converter para descarga lateral

Para modelos com plataformas de 107 cm (42-pol.)

A plataforma do cortador e as lâminas de corte que vêm com esta máquina foram concebidas para um desempenho óptimo de monda e descarga lateral.

Remover a cobertura de descarga para descarga lateral

1. Coloque a máquina numa superfície nivelada e desligue o interruptor de controlo da lâmina.
2. Empurre as alavancas de controlo de movimento para fora para a POSIÇÃO de estacionamento, desligue o motor, retire a chave e espere até todas as peças em movimento pararem antes de abandonar a posição de funcionamento.
3. Remova os 2 parafusos e porcas que fixam a cobertura de descarga ao cortador (Figura 22).

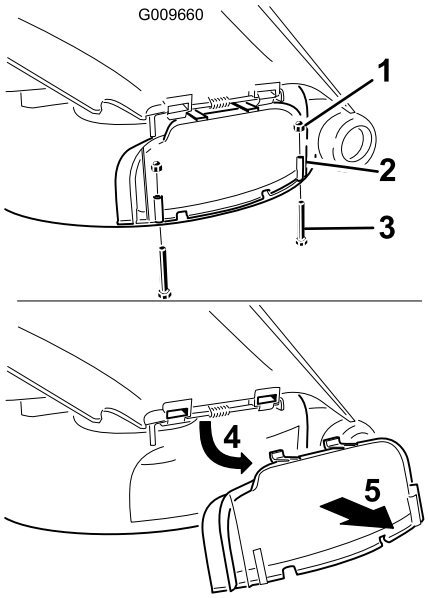

Figura 22

1. Porca da tampa (1/4 pol.)
2. Cobertura de descarga
3. Parafuso (1/4 x 2-1/2 pol.)
4. Rode a cobertura para cima.
5. Retirar a cobertura.

4. Retire a cobertura de descarga.
5. Levante o defletor de relva e localize a porca de bloqueio no suporte-pivot do defletor.
6. Retire a porca fina existente (3/8 pol.).
7. Instale o abafador de corte na haste de articulação exposta (Figura 23).

   Nota: Utilize a porca fina existente (3/8 pol.) para fixar o abafador no cortador.

   Nota: O abafador de corte é enviado com a máquina como peça solta.

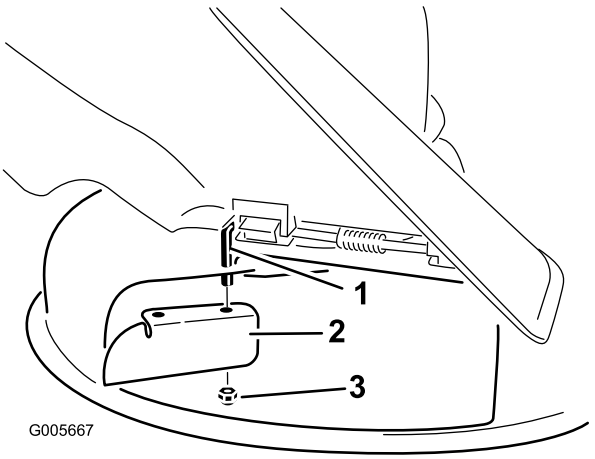

Figura 23

1. Haste de articulação
2. Abafador de corte (originalmente enviado com a máquina)
3. Porca fina existente (3/8 pol.)

8. Aperte a fivela com uma força de 7 a 9 Nm. (14 a 18 ft-lb).
9. Baixe o defletor de relva para cima da abertura de descarga.

   Importante: Certifique-se de que o cortador dispõe de um defletor de relva articulado que dispersa as aparas para o lado e para baixo em direção à relva, enquanto estiver em modo descarga lateral.

Instalação da cobertura de descarga para monda

1. Coloque a máquina numa superfície nivelada e desligue o interruptor de controlo da lâmina.
2. Empurre as alavancas de controlo de movimento para fora para a POSIÇÃO de estacionamento, desligue o motor, retire a chave e espere até todas as peças em movimento pararem antes de abandonar a posição de funcionamento.
3. Retire o abafador de corte da plataforma do cortador (Figura 23).
4. Levante o defletor de relva e faça deslizar as abas na parte superior da cobertura de descarga para debaixo da haste de retenção do defletor de relva.

5. Rode a cobertura de descarga para baixo para cima da abertura e para o rebordo inferior do cortador (Figura 24).

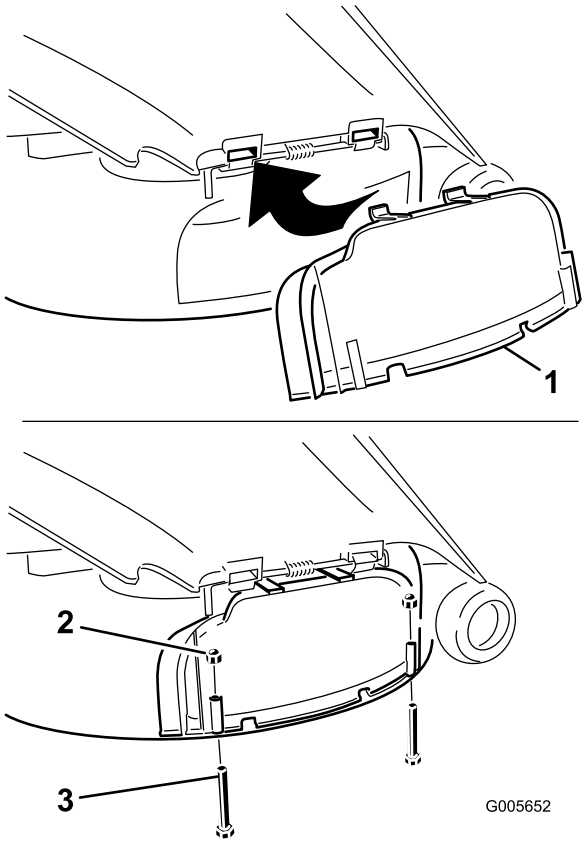

Figura 24

1. Cobertura de descarga
2. Porca da tampa (1/4 pol.)
3. Parafuso (1/4 x 2-1/2 pol.)

6. Fixe a cobertura de descarga ao rebordo inferior do cortador com 2 parafusos (1/4 x 2-1/2 pol.) e 2 porcas da tampa (1/4 pol.) conforme indicado em Figura 24.

   Nota: Não aperte demasiado as porcas; isto pode distorcer a cobertura e provocar o contacto das lâminas.

Transportar a máquina

Utilize um atrelado para trabalhos pesados ou um camião para transportar a máquina. Verifique se o atrelado ou camião tem todos os travões, iluminação e sinalização necessários exigidos por lei. Leia atentamente todas as instruções de segurança. Esta informação contribui para evitar acidentes ao condutor, à sua família, a animais e a terceiros.

⚠ AVISO

Conduzir na via pública sem luzes indicadoras de mudança de direção, luzes, sinais refletores ou um símbolo a indicar perigo de veículo lento pode provocar acidentes, causando acidentes pessoais.

Não conduza a máquina na via pública.

1. Se estiver a utilizar um atrelado, ligue-o ao veículo de reboque e prenda as correntes de segurança.
2. Se aplicável, ligue os travões do atrelado.
3. Carregue a máquina para o atrelado ou veículo.
4. Desligue o motor, retire a chave da ignição, engate o travão, e feche a válvula do combustível.
5. Prenda a máquina perto das rodas giratórias frontais e pára-choques traseiro (Figura 25).

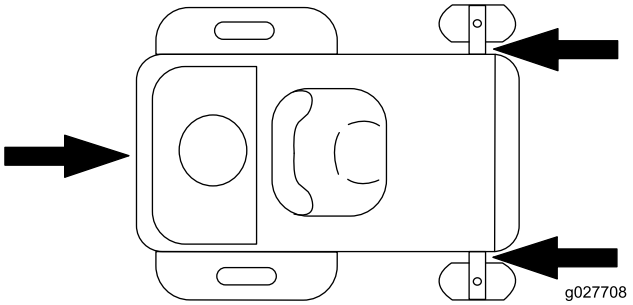

Figura 25

Carregar a máquina

Tenha cuidado extremo quando carregar ou descarregar a máquina para um atrelado ou camião. Utilize uma rampa de largura total que seja mais larga que a máquina para este procedimento. Faça inversão de marcha ao subir e avance ao descer rampas (Figura 26).

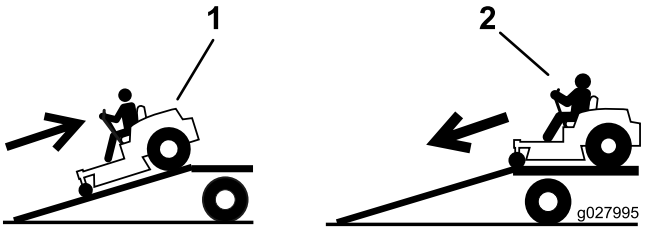

Figura 26

1. Faça inversão de marcha com a máquina até à rampa.
2. Conduza a máquina a direito até à rampa.

Importante: Não utilize rampas individuais estreitas para cada lado da máquina.

Certifique-se de que a rampa é suficientemente comprida de modo a que o ângulo com o chão não exceda os 15 graus (Figura 27). Em terreno plano, esta manobra requer uma rampa que tenha, pelo menos, quatro vezes a altura do atrelado ou plataforma para o terreno. Um ângulo mais acentuado pode fazer com que os componentes do cortador fiquem presos, à medida que a máquina se desloca da rampa para o atrelado ou camião. Os ângulos mais acentuados também podem fazer capotar ou perder o controlo da máquina. Se, quando colocar a máquina num atrelado/carrinha, estiver num declive ou próximo, posicione o atrelado/carrinha na parte inferior do declive e a rampa na parte superior. Este procedimento minimiza o ângulo da rampa.

⚠ AVISO

Colocar uma máquina num atrelado ou camião aumenta a possibilidade de capotamento e pode provocar graves ferimentos ou morte.

- **Tome todas as precauções necessárias quando utilizar a máquina numa rampa.**
- **Utilize uma única rampa com a largura total; Não utilize rampas individuais para cada lado da máquina.**
- **Não ultrapasse um ângulo de 15 graus entre a rampa e o solo ou entre a rampa e o atrelado ou camião.**
- **Certifique-se de que o comprimento da rampa seja de, pelo menos, quatro vezes a altura do atrelado ou plataforma para o terreno. Isto vai assegurar que o ângulo da rampa não excede 15 graus em solo plano.**
- **Retroceder ao subir e avançar ao descer rampas.**
- **Evite aceleração ou desaceleração súbitas ao conduzir a máquina numa rampa, uma vez que isto pode causar perda de controlo ou capotamento.**

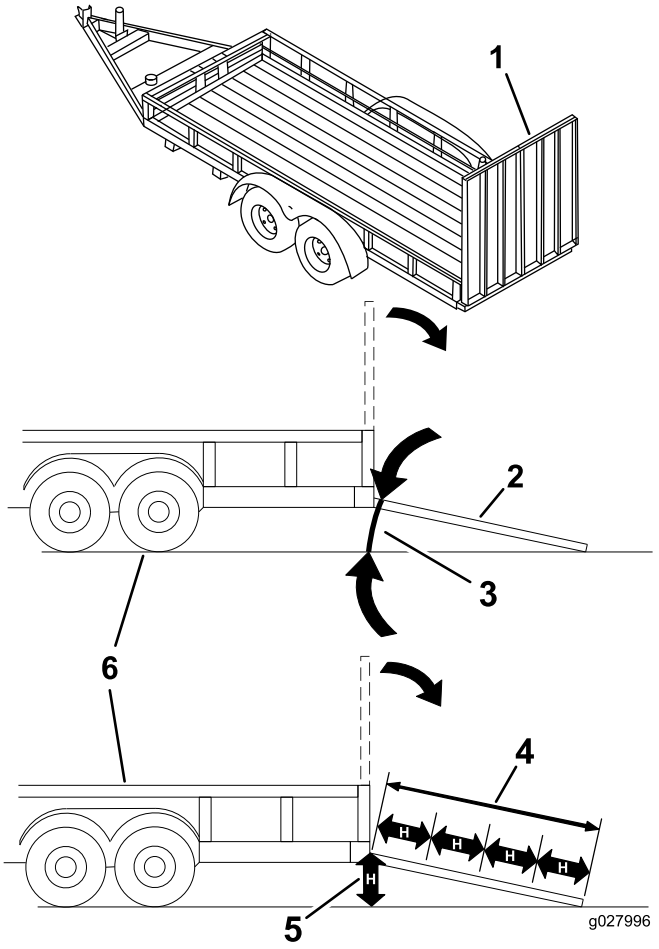

Figura 27

1. Rampa de largura total na posição dobrada
2. Vista lateral da rampa de largura total na posição de carga
3. Não superior a 15 graus
4. O comprimento da rampa deve ter, pelo menos, quatro vezes a altura do atrelado ou plataforma para o solo.
5. H= altura do atrelado ou carrinha ao solo
6. Atrelado

Sugestões de utilização

Utilizar o regulador rápido

Para um melhor corte e máxima circulação de ar, trabalhe com o motor na POSIÇÃO Rápido. É necessário ar para cortar cuidadosamente as aparas de relva, pelo que não deve ajustar a altura de corte demasiado baixa de forma a que a relva não cortada rodeie completamente o cortador. Tente sempre ter 1 lado do cortador livre de relva por cortar. Isto permite ao ar circular para o cortador.

Utilizar o sistema de controlo Smart Speed™

A alavanca do sistema de controlo Smart Speed™, que se encontra por baixo da posição de funcionamento, proporciona

ao operador a possibilidade de conduzir a máquina com 3 velocidades – alta, reboque e lenta. O operador pode tirar partido da definição de velocidade lenta quando manobrar a máquina em espaços impermeabilizados ou trabalhar em zonas verdes delicadas. A definição de aparar também pode ser utilizada para utilizar a máquina com uma definição de regulador e velocidade da lâmina elevadas conseguindo ainda reduzir a velocidade para aumentar a qualidade do corte.

Cortar um relvado pela primeira vez

Corte a relva ligeiramente maior do que o normal para assegurar que a altura de corte do cortador não danifica partes não niveladas do terreno. No entanto, a altura de corte usada no passado é, geralmente, a melhor a usar. Ao cortar a relva com uma altura superior a 15 cm, é aconselhado cortar a relva duas vezes para assegurar uma qualidade de corte aceitável.

Corte 1/3 da lâmina de relva

É melhor cortar apenas cerca de 1/3 da lâmina de relva. Não se recomenda cortar mais que isso, exceto se a relva for dispersa ou for no final do outono quando a relva cresce mais lentamente.

Alternar a direção de corte

Alterne a direção de corte para manter a relva na vertical. Isto também ajuda a dispersar as aparas de relva o que melhora a decomposição e a fertilização.

Cortar em intervalos adequados

Normalmente, cortar a cada quatro dias. Mas lembre-se sempre de que o crescimento da relva nunca é uniforme. Por isso, para manter a mesma altura de corte, que é uma boa prática, corte mais frequentemente no início da primavera. À medida que o crescimento da relva diminui a meio do Verão, corte menos frequentemente. Se não conseguir cortar durante um longo período, corte primeiro a uma altura de corte elevada e, em seguida, corte novamente 2 dias depois a uma regulação mais baixa.

Evitar cortar demasiado baixo

Se a largura de corte do cortador for mais larga do que o cortador que utilizou anteriormente aumente a altura de corte para garantir que a relva irregular não fica demasiado curta.

Cortar relva alta

Se a relva crescer um pouco mais do que o normal ou se estiver muito húmida, utilize uma altura de corte superior ao normal e corte a relva. Depois volte a cortar a relva utilizando a altura de corte mais pequena habitual.

Parar

Se o movimento em frente da máquina tiver de ser parado durante o corte, pode cair um monte de aparas no relvado. Para o evitar, desloque-se para uma área cortada previamente com as lâminas engatadas ou pode desengatar a plataforma do cortador ao se mover para a frente.

Manter a parte de baixo do cortador limpa

Limpe as aparas e a sujidade da parte de baixo do cortador após cada utilização. Se se acumularem relva e sujidade dentro do cortador a qualidade do corte fica insatisfatória.

Manutenção da(s) lâmina(s)

Mantenha as lâminas afiadas em toda a época de corte porque uma lâmina afiada corta direito sem rasgar nem estragar as folhas da relva. Quando se rasga ou danifica a relva, esta fica castanha nas extremidades, cresce mais devagar e torna-se mais susceptível a doenças. Verifique as lâminas do cortador diariamente após cada utilização para ver se estão afiadas, se estão gastas ou danificadas. Lime qualquer amolgadela e afie as lâminas conforme o necessário. Se uma lâmina estiver danificada ou gasta, substitua-a imediatamente por uma lâmina sobressalente genuína da Toro.

Manutenção

Nota: Determine os lados direito e esquerdo da máquina a partir da posição normal de operação.

Plano de manutenção recomendado

Intervalo de assistência	Procedimento de manutenção
Após as pimeiras 5 horas	• Substitua o filtro e o óleo do motor.
Em todas as utilizações ou diariamente	• Verificação do sistema de segurança. • Limpe e verifique o elemento de espuma do filtro de ar. • Verifique o nível de óleo do motor. • Verifique as áreas de entrada de ar e de refrigeração, limpe conforme necessário. • Verifique as lâminas de corte. • Verifique se há danos no defletor de relva.
Após cada utilização	• Limpe a caixa da plataforma do cortador.
A cada 25 horas	• Lubrifique todos os pontos de lubrificação. • Verifique a pressão dos pneus. • Verificar se existe desgaste/rachas nas correias.
A cada 50 horas	• Substitua o filtro do ar de papel. • Verifique a vela.
A cada 100 horas	• Substitua o óleo do motor (substitua-o com mais frequência quando trabalha com cargas pesadas ou temperaturas elevadas). • Substitua o filtro do óleo do motor. • Substitua a vela de ignição. • Limpe a caixa do soprador (mais frequentemente em condições extremas de pó e sujidade). • Substituição do filtro do interior da tubagem.
Antes do armazenamento	• Carregue a bateria e desligue os cabos da bateria. • Efetue todos os procedimentos de manutenção acima referidos antes do armazenamento. • Pinte as superfícies lascadas.

⚠ CUIDADO

Se deixar a chave na ignição, alguém pode ligar acidentalmente o motor e feri-lo a si ou às pessoas que se encontrarem próximo da máquina.

Retire a chave da ignição e os cabos das velas antes de efetuar qualquer tarefa de manutenção no veículo. Mantenha os cabos longe da máquina para evitar qualquer contacto acidental com a vela.

Procedimentos a efectuar antes da manutenção

Levantar o banco

Certifique-se de que as alavancas de controlo de movimento estejam bloqueadas na POSIÇÃO de estacionamento e desloque o banco para a frente.

Os seguintes componentes podem ser acedidos bastando levantar o banco:

- Placa de série
- Autocolante de serviço
- Parafusos de ajuste do banco
- Filtro de combustível
- Bateria e cabos da bateria

Libertar a cortina da plataforma do cortador

Desaperte os dois parafusos inferiores da cortina para aceder à parte superior da plataforma do cortador (Figura 28).

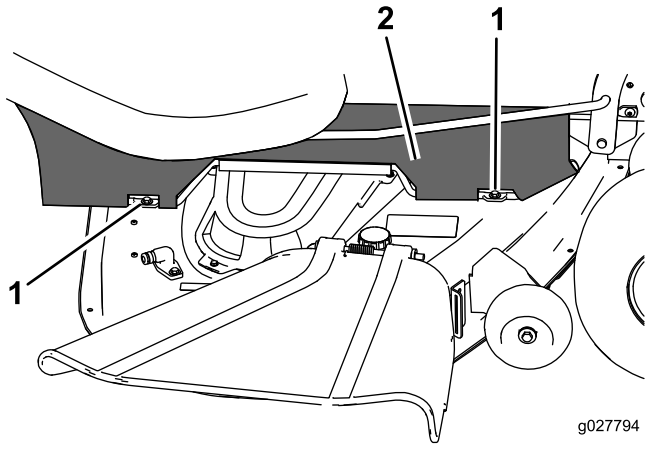

Figura 28

1. Parafuso inferior
2. Cortina

Nota: Aperte sempre os parafusos para colocar a cortina depois da manutenção.

Lubrificação

Lubrificação dos rolamentos

Intervalo de assistência: A cada 25 horas—Lubrifique todos os pontos de lubrificação.

Tipo de lubrificante: N.º 2 para utilizações gerais, à base de lítio

1. Coloque a máquina numa superfície nivelada e desligue o interruptor de controlo da lâmina.
2. Desloque as alavancas de controlo de movimento para fora para a POSIÇÃO de estacionamento, desligue o motor, retire a chave e espere até todas as peças em movimento pararem antes de abandonar a posição de funcionamento.
3. Limpe os encaixes de lubrificação (Figura 29 e Figura 30) com um trapo.

   Nota: Certifique-se de que raspa qualquer tinta da frente do(s) encaixe(s).

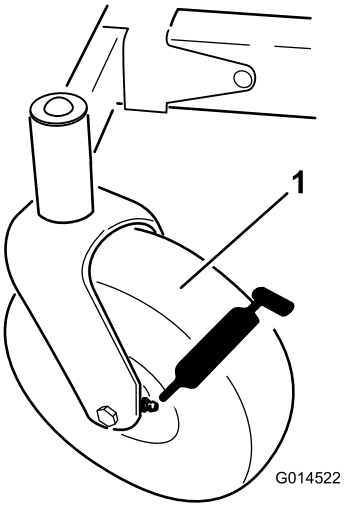

Figura 29

1. Pneu da roda dianteira

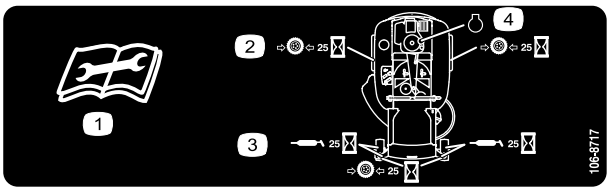

Figura 30

Localizado no inferior do painel do banco

1. Leia as instruções antes de efetuar as operações de manutenção
2. Verifique a pressão dos pneus a cada 25 horas de funcionamento
3. Lubrifique a cada 25 horas de funcionamento
4. Motor

4. Ligue a pistola de lubrificação e coloque lubrificante nos bocais até começar a sair lubrificante dos rolamentos (Figura 29 e Figura 30).

Manutenção do motor

Manutenção do filtro de ar

Intervalo de assistência: Em todas as utilizações ou diariamente—Limpe e verifique o elemento de espuma do filtro de ar.

A cada 50 horas—Substitua o filtro do ar de papel.

Nota: A manutenção do filtro de ar deverá ser mais frequente quando a máquina for utilizada em condições de grande poeira ou muita areia.

Desmontagem dos filtros de esponja e papel

1. Desengate o interruptor de controlo da lâmina (PTO).
2. Desligue o motor, aguarde até que todas as partes em movimento parem e retire a chave antes de sair da posição de operação.
3. Para evitar qualquer dano, limpe à volta do filtro de ar para impedir a entrada de impurezas para o interior do motor.
4. Remova cobertura do filtro de ar desaparafusando os 2 botões (Figura 31).

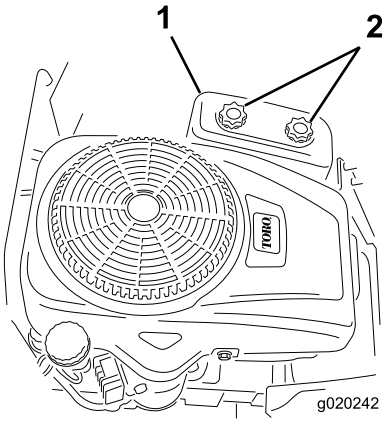

Figura 31

1. Cobertura do filtro de ar
2. Botões

5. Cuidadosamente, retire os elementos de espuma e de papel da caixa do filtro de ar (Figura 32).

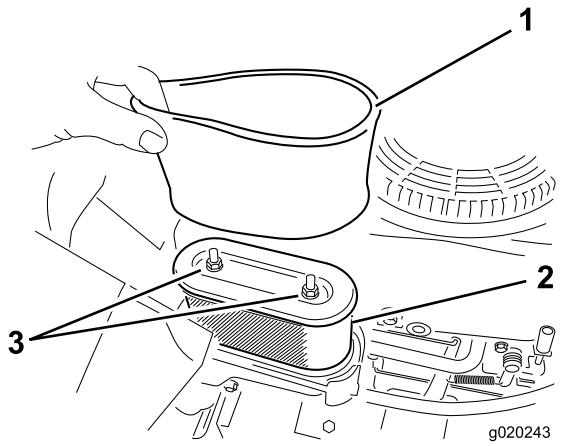

Figura 32

1. Filtro de esponja
2. Elemento de papel
3. Porcas

6. Separe os filtros de esponja e papel.

Limpeza dos filtros de esponja e papel

Filtro de esponja:

1. Lave o filtro de esponja com sabão líquido e água morna.
2. Depois do filtro estar limpo, passe bem por água.
3. Seque o filtro apertando-o dentro de um pano limpo.

   Nota: Não lubrifique o elemento.

   Importante: Substitua o filtro de esponja se estiver rasgado ou usado.
4. Coloque o elemento de esponja num elemento de papel limpo.

Elemento de papel:

1. Bata com o elemento de papel numa superfície plana e aplique ar comprimido do interior para o exterior para remover poeira e sujidade.
2. Verifique se o filtro tem rasgões, película de óleo ou se o vedante de borracha está danificado.

   Importante: Não limpe o filtro de papel com líquidos, tais como solventes, gasolina ou querosene. Substitua o elemento de papel se estiver danificado ou não puder ser bem limpo.
3. Limpe o interior da cobertura do filtro de ar para retirar sujidade, pó e detritos.

Montagem dos filtros de esponja e papel

Importante: Para não danificar o motor, só deve ligar o motor quando toda a estrutura de filtragem estiver montada.

1. Coloque o filtro de esponja no filtro de papel (Figura 32).
2. Coloque o filtro de esponja e papel na caixa do filtro de ar.
3. Coloque a cobertura do filtro de ar e aperte os dois botões (Figura 31).

Verificação do óleo do motor

Tipo de óleo: óleo detergente (API, classificação SF, SG, SH, SJ ou superior)

Capacidade do cárter: 1 litro quando não substituir o filtro; 1,05 litros quando substituir o filtro.

Viscosidade: Consultar o gráfico seguinte.

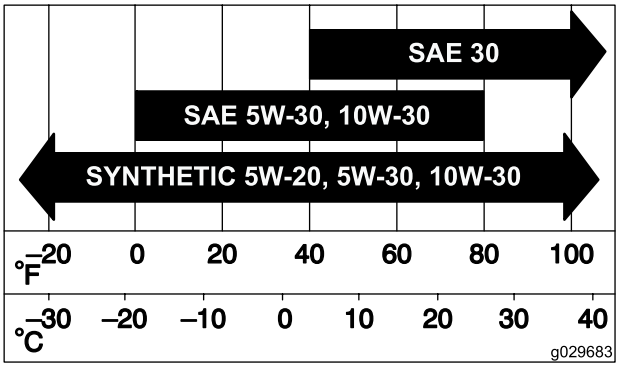

Figura 33

Verificação do nível de óleo do motor

Intervalo de assistência: Em todas as utilizações ou diariamente

Nota: Verifique o óleo quando o motor está frio.

⚠ AVISO

Tocar em peças quentes pode provocar ferimentos graves.

Mantenha as mãos, pés, cara, roupa e outras partes do corpo afastadas da panela de escape e de outras superfícies quentes.

Importante: Não encha demasiado o cárter com óleo e ligue o motor; pode originar danos no motor.

1. Estacione a máquina numa superfície nivelada.
2. Desengate o interruptor de controlo da lâmina (PTO).

3. Desligue o motor, aguarde até que todas as partes em movimento parem e retire a chave antes de sair da posição de operação.
4. Verifique o nível de óleo do motor (Figura 34).

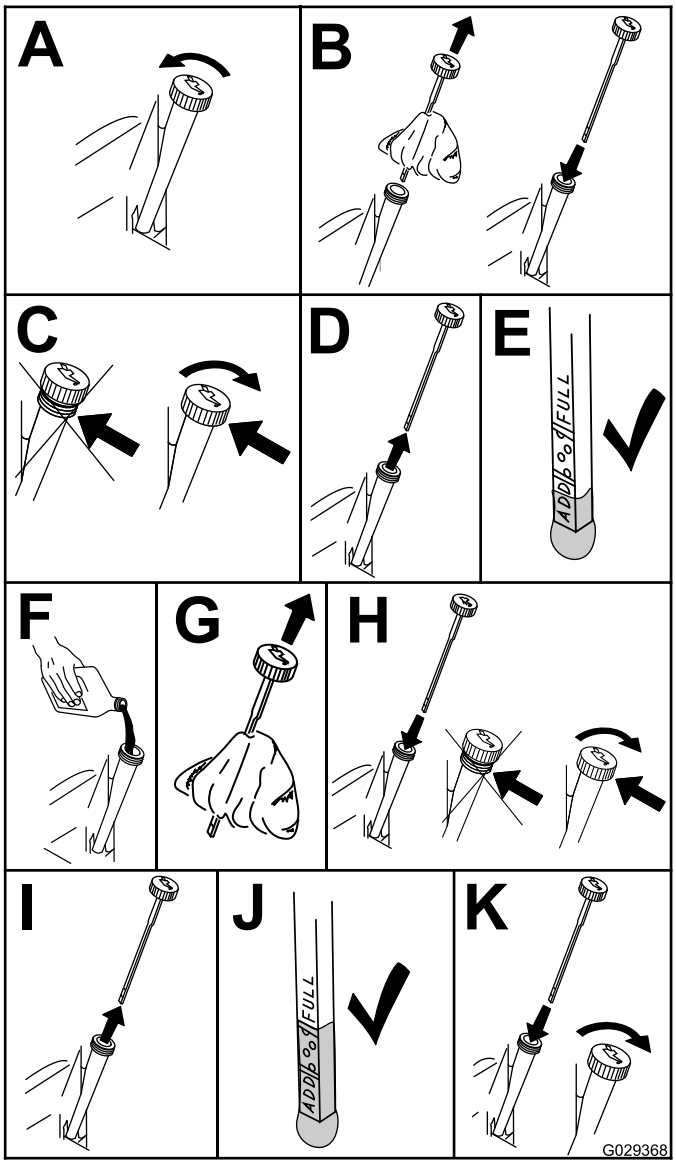

Figura 34

Substituição do óleo e filtro do motor

Intervalo de assistência: Após as pimeiras 5 horas

A cada 100 horas (substitua-o com mais frequência quando trabalha com cargas pesadas ou temperaturas elevadas).

A cada 100 horas

Nota: A mudança do filtro de óleo do motor deverá ser mais frequente se a máquina for utilizada em condições de grande poeira ou sujidade.

1. Estacione a máquina de forma a que o lado direito fique ligeiramente abaixo ao lado esquerdo para assegurar que o óleo é completamente drenado.
2. Desengate o interruptor de controlo da lâmina (PTO).
3. Desligue o motor, aguarde até que todas as partes em movimento parem e retire a chave antes de sair da posição de operação.
4. Purgue o óleo do motor.

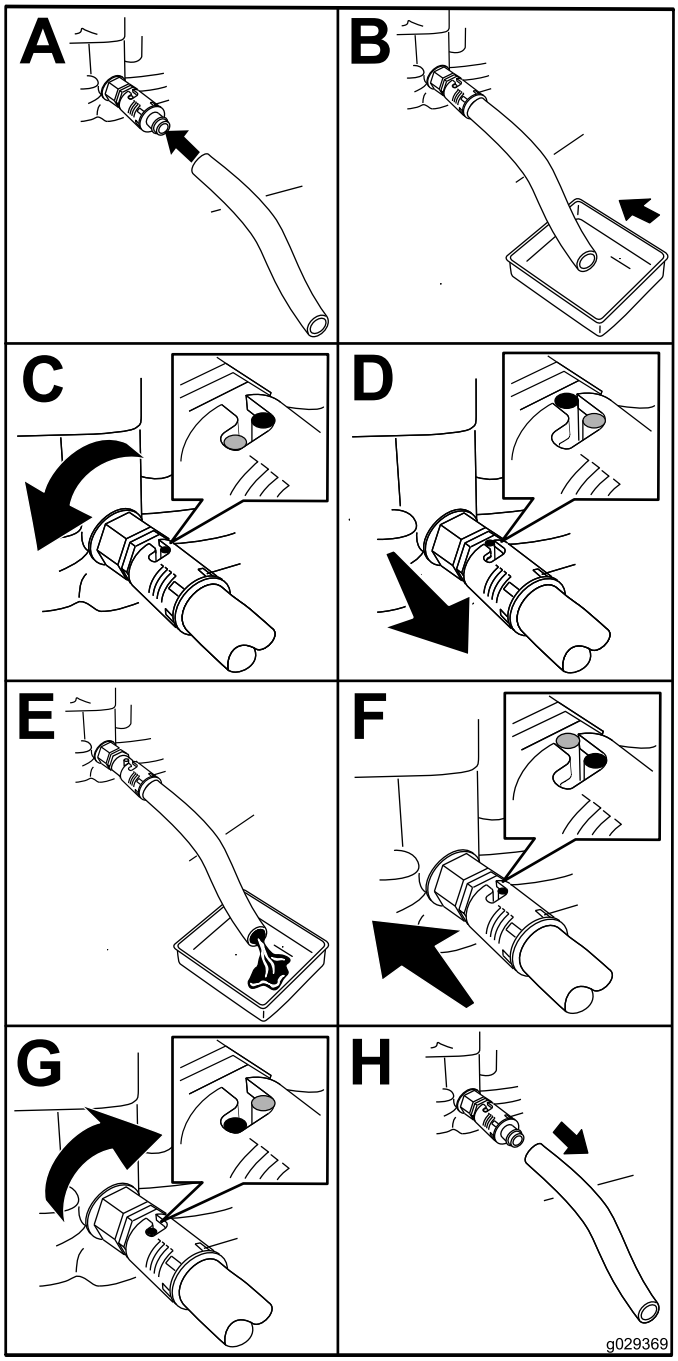

Figura 35

5. Retire o filtro do óleo do motor.

Nota: Certifique-se de que a junta do filtro de óleo está em contacto com o motor e, em seguida, de que é completada uma volta adicional de 3/4.

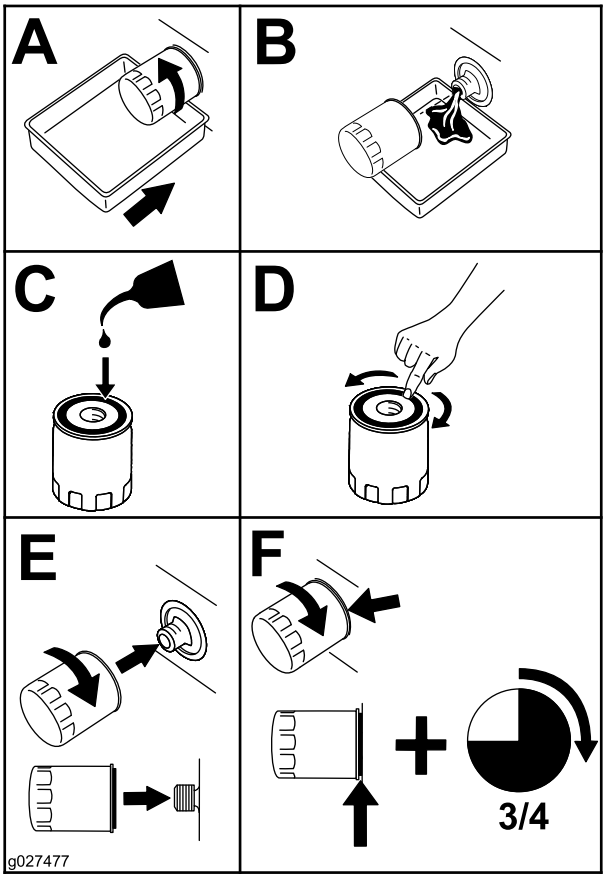

Figura 36

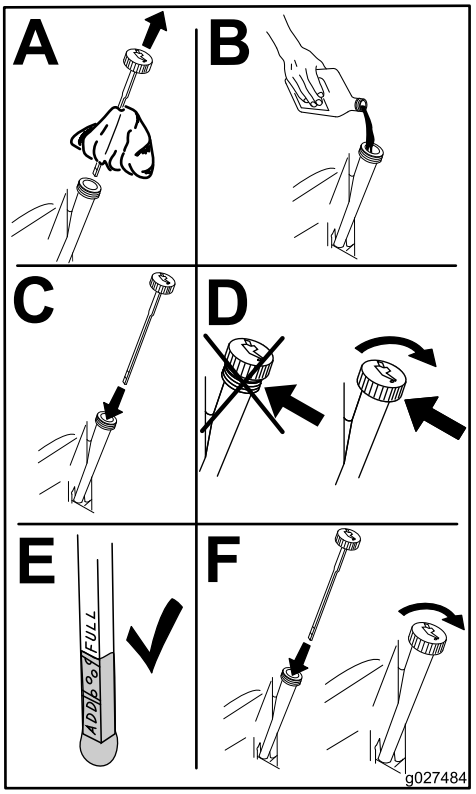

Figura 37

6. Coloque lentamente cerca de 80% da quantidade de óleo especificada no orifício de enchimento (Figura 37).
7. Verifique o nível de óleo (Figura 37).

Manutenção da vela de ignição

Intervalo de assistência: A cada 50 horas—Verifique a vela.

A cada 100 horas—Substitua a vela de ignição.

Antes de montar as velas de ignição, certifique-se de que foi aplicada a folga correta entre os elétrodos central e lateral. Utilize uma chave de velas para retirar e montar a vela de ignição e um calibre de lâminas ou apalpa-folgas para verificar e ajustar as folgas. Instale vela de ignição nova se necessário.

Tipo: Champion® RC12YC, Autolite® 3924 ou NGK® BCPR6ES

Folga de ar: 0,76 mm

Desmontagem das velas de ignição

1. Desengate o interruptor de controlo da lâmina, mova os controlos de movimento para fora para a posição de ESTACIONAMENTO, pare o motor e retire a chave.
2. Antes de remover a vela de ignição, limpe a área em redor da base da vela para que não entre sujidade e detritos no motor.
3. Retire a vela de ignição (Figura 38).

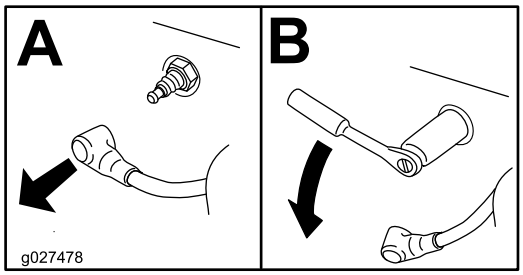

Figura 38

Verificar a vela de ignição

Importante: Não limpe a(s) vela(s) de ignição. Substitua sempre a(s) vela(s) de ignição quando apresentar(em): uma cobertura preta, elétrodos gastos, uma película de óleo ou fissuras.

Nota: Se verificar uma cobertura castanha ou cinzenta no isolante, o motor está a funcionar corretamente. Uma cobertura preta no isolante indica que o filtro de ar está sujo.

Ajuste a folga para 0,76 mm.

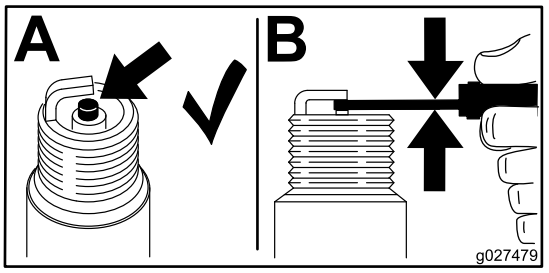

Figura 39

Colocação da vela

Aperte a vela de ignição com uma força de 20 N·m.

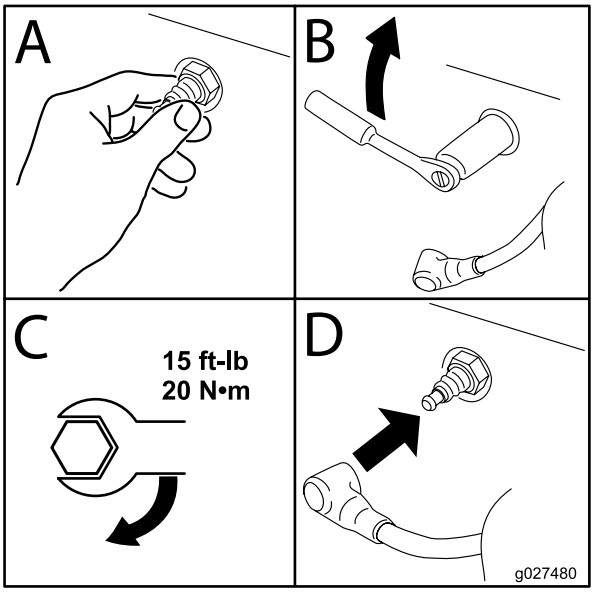

Figura 40

Limpeza da caixa do soprador

Para assegurar a devida refrigeração, certifique-se de que o painel de relva, as aletas de arrefecimento e outras superfícies externas do motor estão sempre limpas.

Anualmente ou a cada 100 horas de funcionamento (mais frequentemente em condições extremas de pó e sujidade), remova a caixa do soprador e outras coberturas de refrigeração. Limpe as aletas de refrigeração e as superfícies externas conforme necessário. Certifique-se de que as coberturas de refrigeração são instaladas depois de concluir a manutenção. Aperte os parafusos da caixa do soprador com uma força de aperto de 7,5 N·m.

Importante: Não deverá utilizar o motor quando o painel de relva estiver bloqueado, quando as aletas de arrefecimento se encontrarem sujas ou presas ou quando as coberturas de arrefecimento forem retiradas porque esse procedimento poderá danificar o motor (sobreaquecimento).

Manutenção do sistema de combustível

⚠ PERIGO

Em determinadas circunstâncias, a gasolina é extremamente inflamável e explosiva. Um incêndio ou explosão provocado(a) por gasolina pode resultar em queimaduras e danos materiais.

- **Efetue qualquer manutenção relacionada com combustível quando o motor estiver frio. Faça-o ao ar livre e num espaço aberto. Remova toda a gasolina que, eventualmente, se tenha derramado.**
- **Nunca fume quando estiver a drenar gasolina e mantenha-se afastado do fogo ou faíscas que possam inflamar os vapores de gasolina.**

Substituição do filtro do interior da tubagem

Intervalo de assistência: A cada 100 horas—Substituição do filtro do interior da tubagem.

Nunca instale um filtro sujo, se for retirado da tubagem de combustível.

1. Coloque a máquina numa superfície nivelada e desligue o interruptor de controlo da lâmina.
2. Desloque as alavancas de controlo de movimento para fora para a POSIÇÃO de estacionamento, desligue o motor, retire a chave e espere até todas as peças em movimento pararem antes de abandonar a posição de funcionamento.
3. Substituição do filtro da tubagem (Figura 41).

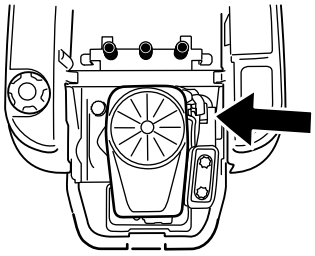

g027506

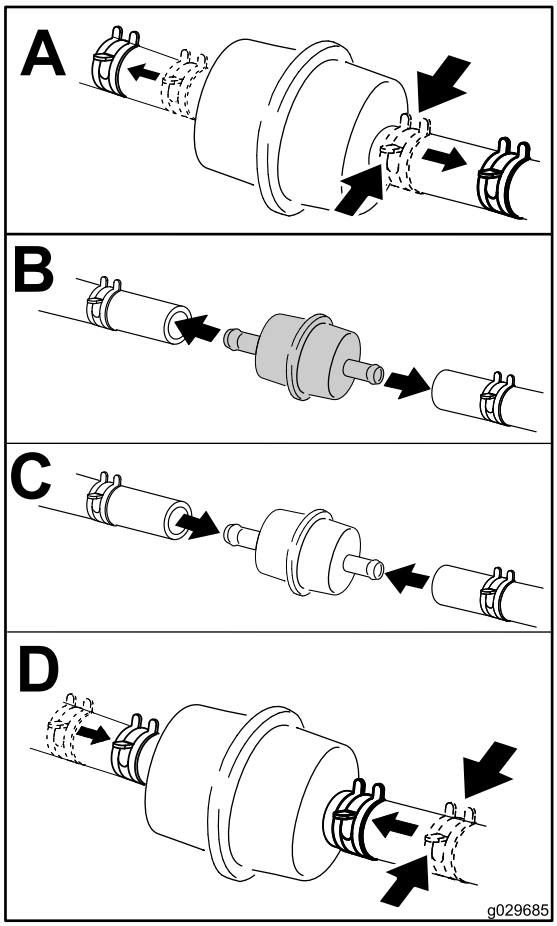

Figura 41

Manutenção do sistema eléctrico

Os pólos, terminais e restantes acessórios da bateria contêm chumbo e derivados de chumbo. É do conhecimento do Estado da Califórnia que estes produtos químicos podem provocar cancro e problemas reprodutivos. Lave as mãos após a operação.

⚠ AVISO

CALIFÓRNIA
Proposição 65 Aviso

Os pólos, terminais e restantes acessórios da bateria contêm chumbo e derivados de chumbo; é do conhecimento do Estado da Califórnia que estes químicos podem provocar cancro e problemas reprodutivos. Lave as mãos após a utilização.

Carregamento da bateria

Retirar a bateria

⚠ AVISO

Os terminais da bateria e as ferramentas de metal podem provocar curtos-circuitos noutros componentes da máquina, produzindo faíscas. As faíscas podem provocar uma explosão dos gases da bateria, resultando em acidentes pessoais.

- **Quando retirar ou montar a bateria, não toque com os terminais da bateria noutras peças metálicas do veículo.**
- **Deverá evitar quaisquer curto–circuitos entre os terminais da bateria e as peças metálicas do veículo.**

1. Coloque a máquina numa superfície nivelada e desligue o interruptor de controlo da lâmina.
2. Desloque as alavancas de controlo de movimento para fora para a POSIÇÃO de estacionamento, desligue o motor, retire a chave e espere até todas as peças em movimento pararem antes de abandonar a posição de funcionamento.
3. Eleve o banco para aceder à bateria.

4. Desligue o cabo negativo (preto) do pólo da bateria (Figura 42).

   Nota: Guarde todos os parafusos e porcas.

⚠ AVISO

A ligação incorreta dos cabos da bateria pode danificar a máquina e os cabos, produzindo faíscas. As faíscas podem provocar uma explosão dos gases da bateria, resultando em acidentes pessoais.

- **Desligue sempre o cabo negativo (negro) antes de desligar o cabo positivo (vermelho).**
- **Ligue sempre o cabo positivo (vermelho) antes de ligar o cabo negativo (negro).**

5. Deslize a cobertura de borracha para cobrir o cabo positivo (vermelho).
6. Desligue o cabo positivo (vermelho) do pólo da bateria (Figura 42).

   Nota: Guarde todos os parafusos e porcas.
7. Retire o suporte da bateria (Figura 42) e levante a bateria para a retirar da respetiva plataforma.

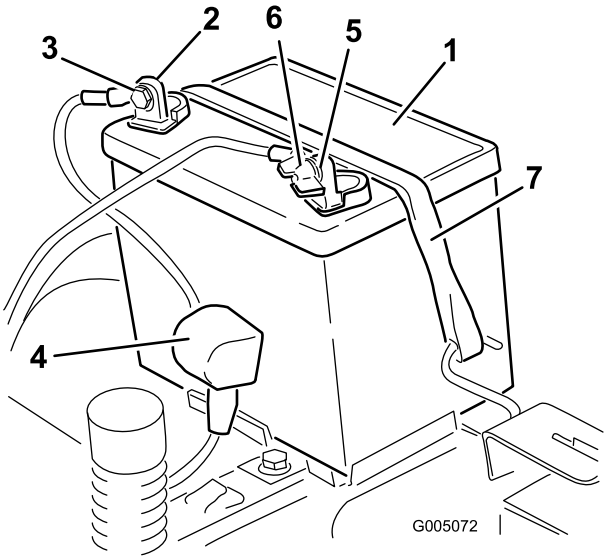

Figura 42

1. Bateria
2. Pólo positivo (+) da bateria
3. Parafuso, anilha e porca
4. Proteção do terminal
5. Pólo negativo (-) da bateria
6. Porca de orelhas, anilha e parafuso
7. Suporte da bateria

Carregamento da bateria

Intervalo de assistência: Antes do armazenamento—Carregue a bateria e desligue os cabos da bateria.

1. Retirar a bateria do chassis; consulte Retirar a bateria (página 35).
2. Carregar a bateria no mínimo 1 hora a 6 a 10 amperes.

   Nota: Não carregue demasiado a bateria.
3. Quando a bateria estiver totalmente carregada, desligue o carregador da tomada elétrica e em seguida desligue os cabos do carregador dos bornes da bateria (Figura 43).

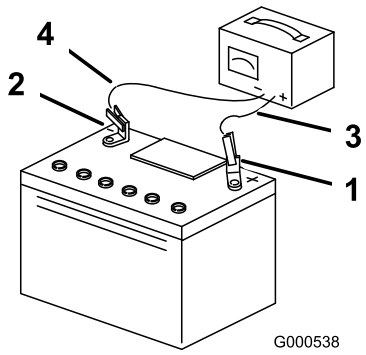

Figura 43

1. Pólo positivo (+) da bateria
2. Pólo negativo (-) da bateria
3. Cabo vermelho do carregador (+)
4. Cabo preto do carregador (-)

Montagem da bateria

1. Posicione da bateria no tabuleiro (Figura 42).
2. Ligue o cabo positivo (vermelho) ao terminal positivo (+) da bateria utilizando os dispositivos de fixação previamente removidos.
3. Ligue o cabo negativo ao terminal negativo (-) da bateria utilizando os dispositivos de fixação previamente removidos.
4. Deslize a proteção do terminal vermelho para o terminal positivo (vermelho) da bateria.
5. Prenda a bateria ao suporte (Figura 42).
6. Baixe o banco.

Manutenção dos fusíveis

O sistema elétrico está protegido por fusíveis. Não é necessária qualquer manutenção; no entanto, se um fusível queimar, verifique se há alguma avaria ou curto-circuito no componente/circuito.

Tipo de fusível:

- Principal – F1-30 A, tipo lâmina
- Circuito de carga – F2-25 A, tipo lâmina

1. Retire os parafusos que fixam o painel de controlo à máquina.

   Nota: Guarde todos os parafusos e porcas.

2. Eleve o painel de controlo para aceder à extensão principal e à caixa dos fusíveis (Figura 44).
3. Para substituir fusíveis, puxe o fusível para o retirar (Figura 44).

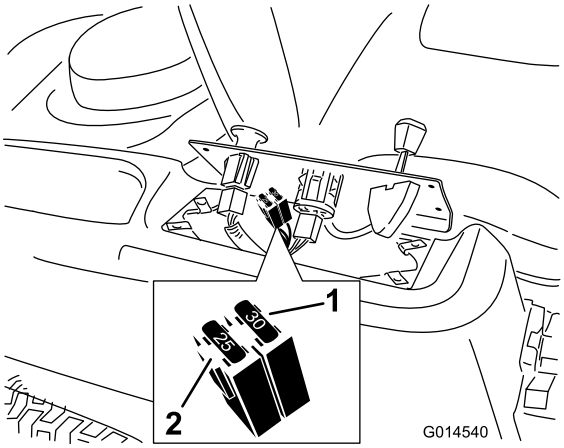

Figura 44

1. Principal – 30 A
2. Circuito de carga – 25 A

4. Volte a colocar o painel de controlo na sua posição original.

   Nota: Utilize os parafusos previamente removidos para fixar o painel à máquina.

Manutenção do sistema de transmissão

Verificar a pressão dos pneus

Intervalo de assistência: A cada 25 horas—Verifique a pressão dos pneus.

Mantenha a pressão do ar dos pneus dianteiro e traseiros como especificado. Se a pressão não for igual em todos os pneus o corte pode ficar irregular. Verifique a pressão na haste da válvula (Figura 45). Verifique os pneus quando estiverem frios, para obter uma leitura exata da pressão.

Consulte a pressão máxima sugerida pelo fabricante dos pneus na parte lateral dos pneus.

Encha os pneus traseiros com 82 kPa (13 psi).

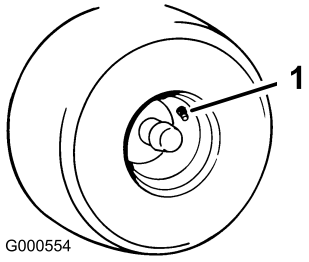

Figura 45

1. Haste da válvula

Desengatar o travão elétrico

O travão elétrico pode ser libertado manualmente rodando os braços de articulação para a frente. Assim que o travão elétrico for acionado, o travão deverá reiniciar.

1. Rode a chave para a posição OFF para desligar a bateria.
2. Localize o veio no travão elétrico onde os braços de articulação do travão estão ligados (Figura 46).
3. Rode o veio para a frente para desengatar o travão.

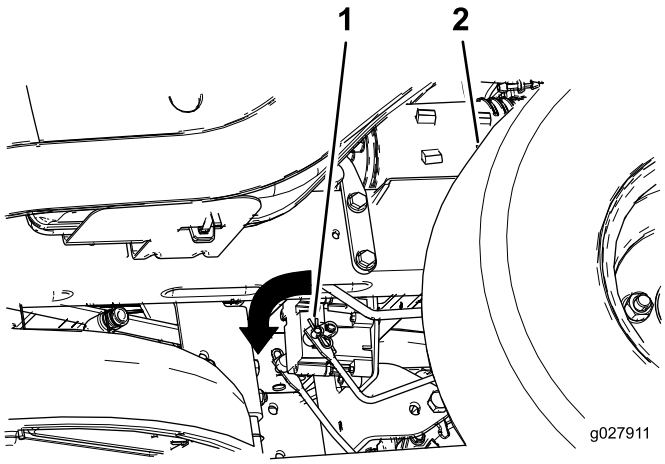

Figura 46

1. Braço de articulação do travão no módulo de controlo do travão elétrico

Manutenção do cortador

Manutenção das lâminas de corte

Mantenha as lâminas afiadas em toda a época de corte porque uma lâmina afiada corta direito sem rasgar nem estragar as folhas da relva. Quando se rasga ou danifica a relva, esta fica castanha nas extremidades, cresce mais devagar e torna-se mais susceptível a doenças.

Verifique as lâminas diariamente para ver se estão afiadas, se estão gastas ou danificadas. Lime qualquer amolgadela e afie as lâminas conforme o necessário. Se uma lâmina estiver danificada ou gasta, substitua-a imediatamente por uma lâmina sobressalente genuína da Toro. Para uma afiação e substituição adequadas, pode optar por ter lâminas adicionais sempre à mão.

⚠ AVISO

Uma lâmina desgastada ou danificada pode partir-se, podendo levar à projeção de um fragmento contra o utilizador da máquina ou alguém que esteja por perto, provocando lesões graves ou até mesmo a morte.

- **Inspecione periodicamente se a lâmina apresenta sinais de desgaste.**
- **Substitua as lâminas gastas ou danificadas.**

Antes de inspecionar ou fazer a manutenção das lâminas

Estacione a máquina num terreno nivelado, desengate o interruptor de controlo da lâmina, empurre os controlos de movimento para fora para a POSIÇÃO de estacionamento, desligue o motor e retire a chave.

Verificar as lâminas

Intervalo de assistência: Em todas as utilizações ou diariamente—Verifique as lâminas de corte.

1. Inspecione as extremidades de corte (Figura 47).

   Nota: Se as extremidades não estiverem afiadas ou estiverem amolgadas, retire e afie as lâminas; consulte Afiar as lâminas (página 40).

2. Inspecione as lâminas, especialmente a área curva (Figura 47).

   Nota: Se verificar quaisquer danos, desgaste, ou formação de ranhuras nesta área (itens 3 e 4 em Figura 47), instale imediatamente uma lâmina nova.

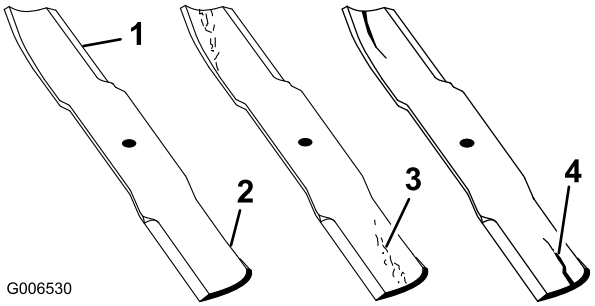

Figura 47

1. Extremidade de corte
2. Área curva
3. Desgaste/formação de ranhuras
4. Danos

Deteção de lâminas dobradas

Nota: A máquina tem de estar numa superfície nivelada para o seguinte procedimento.

1. Eleve a plataforma do cortador para a posição de altura de corte mais elevada.
2. Sempre que utilizar luvas almofadadas ou outra proteção adequada para as mãos, rode lentamente a lâmina a ser medida para uma posição que permita uma medição efetiva da distância entre a extremidade de corte e o terreno nivelado onde se encontra a máquina (Figura 48).

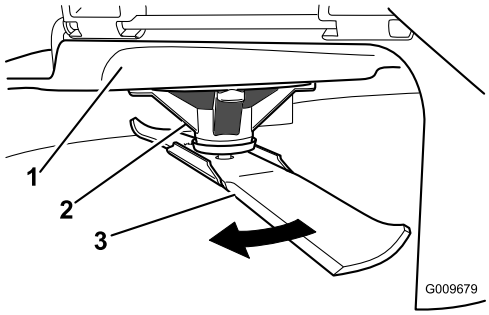

Figura 48

1. Plataforma
2. Caixa dos eixos
3. Lâmina

3. Meça da ponta da lâmina até à superfície plana (Figura 49).

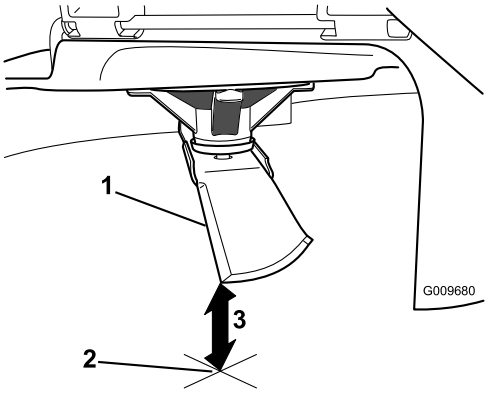

Figura 49

1. Lâmina (em posição para medição)
2. Superfície nivelada
3. Distância medida entre a lâmina e a superfície (A)

4. Rode a mesma lâmina 180 graus para que a extremidade de corte oposta fique na mesma posição (Figura 50).

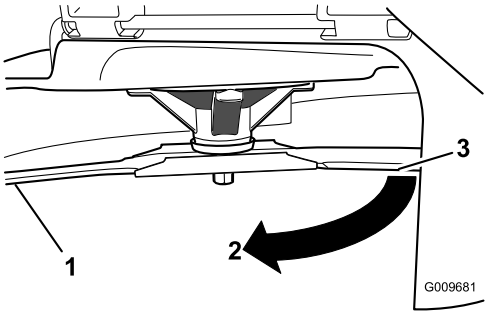

Figura 50

1. Lâmina (lado previamente medido)
2. Medição (posição utilizada anteriormente)
3. Lado oposto da lâmina a ser movido para a posição de medição

5. Meça da ponta da lâmina até à superfície plana (Figura 51).

   Nota: A variação não deve ser superior a 3 mm.

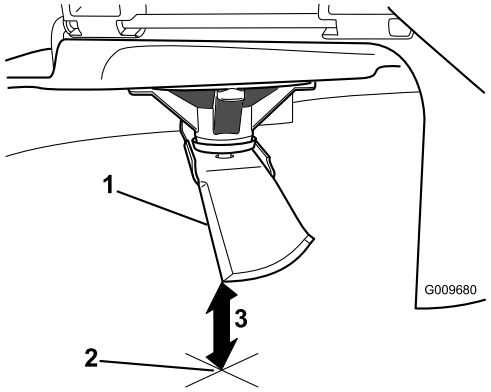

Figura 51

1. Extremidade da lâmina oposta (em posição para medição)
2. Superfície nivelada
3. Segunda distância medida entre a lâmina e a superfície (B)

A. Se diferença entre A e B for superior a 3 mm, substitua a lâmina por uma lâmina nova; consulte Retirar as lâminas (página 40) e Instalação das lâminas (página 41).

Nota: Se uma lâmina dobrada for substituída por uma nova e a dimensão obtida continuar a ser superior a 3 mm, o eixo da lâmina pode estar dobrado. Contacte o distribuidor autorizado Toro para obter assistência.

B. Se a variação estiver dentro dos limites, passe para a lâmina seguinte.

Repita este procedimento em cada lâmina.

Retirar as lâminas

As lâminas devem ser substituídas quando atingirem um objeto sólido e quando se encontrarem desequilibradas ou deformadas. Para obter o máximo desempenho e a conformidade de segurança da máquina deverá utilizar sempre lâminas sobressalentes genuínas da Toro. A utilização de lâminas sobressalentes produzidas por outros fabricantes poderá resultar em não cumprimento com os padrões de segurança.

1. Segure na extremidade da lâmina, utilizando um trapo ou uma luva grossa.
2. Retire o esticador da lâmina (apenas plataformas de 81 cm), o parafuso da lâmina, a anilha curva e lâmina do eixo (Figura 52 e Figura 53).

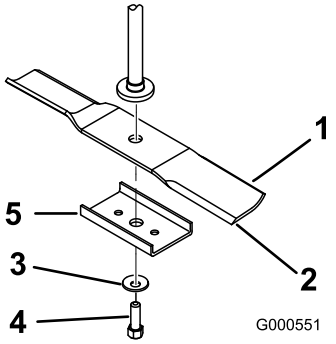

Figura 52

Plataformas de 81 cm

1. Área da aba da lâmina
2. Lâmina
3. Anilha curva
4. Parafuso da lâmina
5. Esticador da lâmina

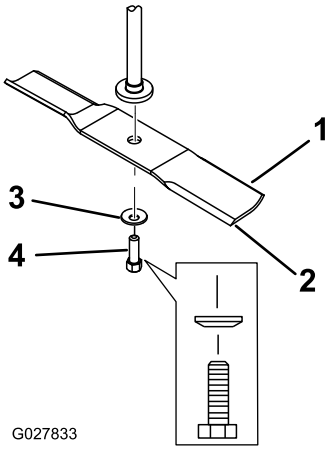

Figura 53

Plataformas de 107 cm

1. Área da aba da lâmina
2. Lâmina
3. Anilha curva
4. Parafuso da lâmina

Afiar as lâminas

1. Utilize uma lima para afiar aresta de corte em ambas as extremidades da lâmina (Figura 54).

Nota: Mantenha o ângulo original.

Nota: A lâmina manterá o equilíbrio se for retirada a mesma quantidade de material de ambas as extremidades de corte.

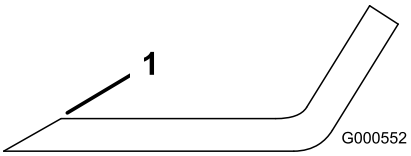

Figura 54

1. Afie de acordo com o ângulo original.

2. Verifique o equilíbrio da lâmina colocando-a num equilibrador de lâminas (Figura 55).

Nota: Se a lâmina ficar na horizontal é porque está equilibrada e pode ser utilizada.

Nota: Se lâmina não estiver equilibrada, lime algum metal da extremidade da aba apenas (Figura 54).

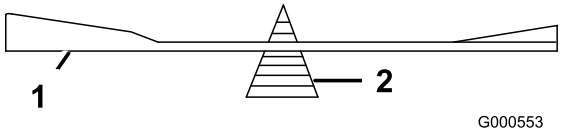

Figura 55

1. Lâmina
2. Equilibrador

3. Repita este procedimento até a lâmina estar equilibrada.

Instalação das lâminas

1. Instale lâmina no eixo (Figura 53).

   Importante: A parte curva da lâmina tem que estar virada para cima para o interior do cortador para se assegurar uma capacidade de corte adequada.

2. Instale o esticador de lâmina (apenas plataformas de 81 cm), a anilha curva (lado oval virado para a lâmina) e o parafuso da lâmina (Figura 53).
3. Aperte os parafusos da lâmina com uma força de 47 a 88 Nm.

Nivelar a plataforma do cortador

Certifique-se de que a plataforma de corte se encontre nivelada antes de instalar o cortador ou quando verificar um corte não uniforme na relva.

Verifique a plataforma de corte para ver se existem lâminas dobradas antes da nivelação; remova e substitua todas as lâminas que estiverem dobradas; consulte a TAG Deteção de lâminas dobradas (página 39) antes de continuar.

Nivele o cortador dos dois lados antes de ajustar a inclinação da parte da frente e da parte de trás.

Requisitos:

- A máquina tem de estar numa superfície nivelada.
- Os quatro pneus têm de estar com o enchimento devido, consulte Verificar a pressão dos pneus (página 37).

Nivelar na horizontal

1. Coloque a máquina numa superfície nivelada e desligue o interruptor de controlo da lâmina.
2. Desloque as alavancas de controlo de movimento para fora para a POSIÇÃO de estacionamento, desligue o motor, retire a chave e espere até todas as peças em movimento pararem antes de abandonar a posição de funcionamento.
3. Defina a altura de corte para a posição média.
4. Rode com cuidado a(s) lâmina(s) para que todas fiquem alinhadas (Figura 56 e Figura 57).

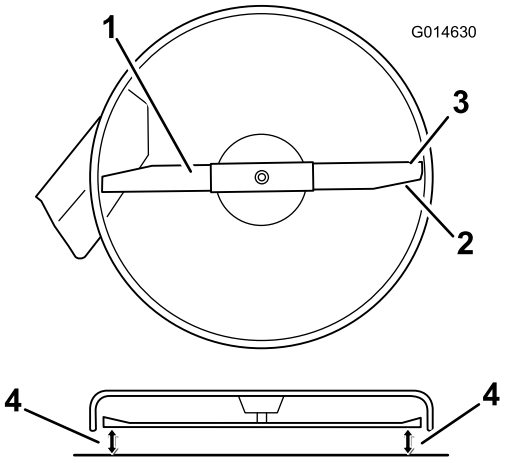

Figura 56

Plataformas de corte com 1 lâmina

1. Lâmina na horizontal
2. Área da aba da lâmina
3. Extremidade de corte exterior
4. Meça da ponta da lâmina até à superfície plana..

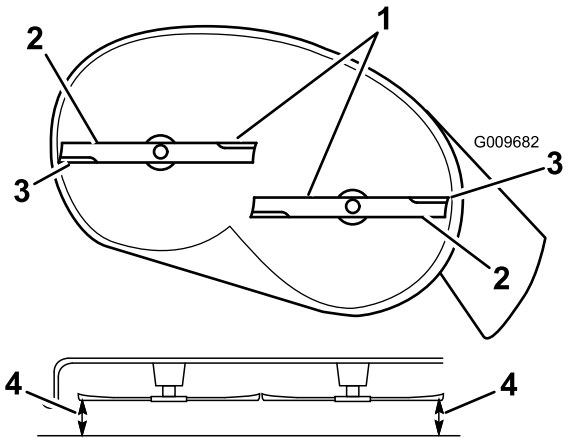

Figura 57

Plataformas de corte com 2 lâminas

1. Lâminas na horizontal
2. Área da aba da lâmina
3. Extremidade de corte exterior
4. Meça da ponta da lâmina até à superfície plana..

5. Meça entre as extremidades de corte exteriores e a superfície plana (Figura 56 e Figura 57).

   Nota: Se ambas as medições não se encontrarem dentro do intervalo de 5 mm, é necessário um ajuste, continue com este procedimento.

6. Mova para o lado esquerdo da máquina.
7. Desaperte a porca de bloqueio lateral.
8. Eleve ou desça o lado esquerdo da plataforma do cortador rodando a porca traseira (Figura 58).

Nota: Rode a porca traseira no sentido dos ponteiros do relógio para elevar a plataforma do cortador; rode a porca traseira no sentido contrário ao dos ponteiros do relógio para descer a plataforma do cortador.

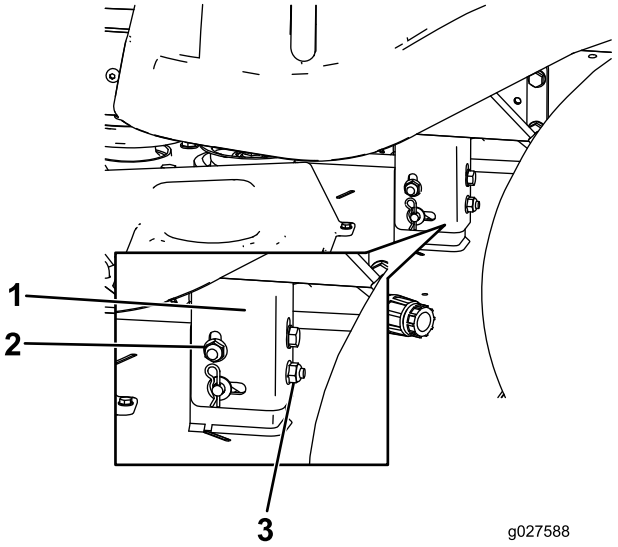

Figura 58

1. Suporte de suspensão
2. Porca de bloqueio lateral
3. Porca de bloqueio traseira

9. Verifique novamente os ajustes horizontais.

   Nota: Repita este procedimento até que as medidas estejam corretas.

10. Continue nivelar a plataforma verificando a inclinação da lâmina da frente para trás; consulte Ajustar a inclinação da lâmina da frente para trás (página 42).

Ajustar a inclinação da lâmina da frente para trás

Verifique a inclinação da lâmina da frente para trás sempre que instalar o cortador. Se a parte da frente do cortador estiver mais de 7,9 mm abaixo da parte de trás.

1. Coloque a máquina numa superfície nivelada e desligue o interruptor de controlo da lâmina.
2. Desloque as alavancas de controlo de movimento para fora para a POSIÇÃO de estacionamento, desligue o motor, retire a chave e espere até todas as peças em movimento pararem antes de abandonar a posição de funcionamento.
3. Defina a altura de corte para a posição média.

   Nota: Verifique e ajuste o nível horizontal da lâmina se não tiver verificado o ajuste; consulte Nivelar na horizontal (página 41).

4. Rode cuidadosamente as lâminas para que estejam da frente para trás (Figura 59 e Figura 60).

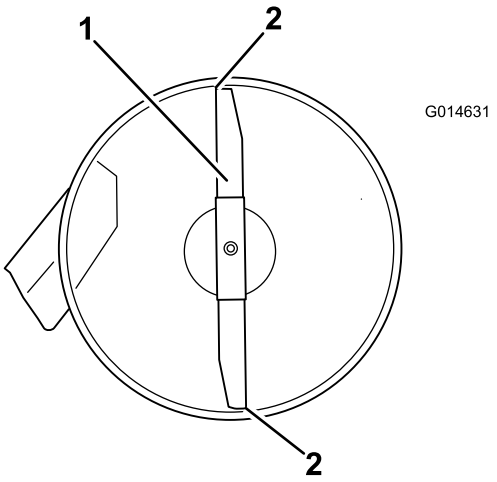

Figura 59

Plataformas de corte com 1 lâmina

1. Lâmina da frente para trás
2. Meça da ponta da lâmina até à superfície plana.

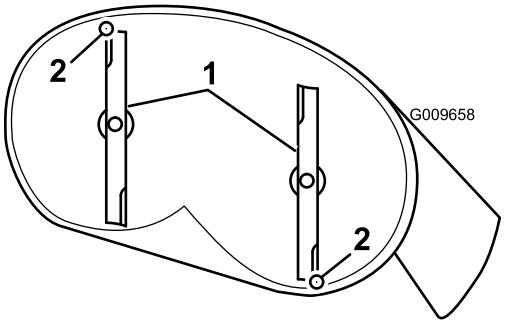

Figura 60

Plataformas de corte com 2 lâminas

1. Lâminas da frente para trás
2. Meça da ponta da lâmina até à superfície plana.

5. Meça da ponta da lâmina da frente até à superfície plana e da ponta da lâmina de trás até à superfície plana (Figura 59).

   Nota: Se a parte da frente da lâmina não estiver 1,6 a 7,9 mm mais baixa do que a ponta da lâmina de trás, ajuste a porca de bloqueio da frente.

6. Para ajustar a inclinação da lâmina da frente para trás, rode a porca de ajuste na parte da frente do cortador (Figura 61).

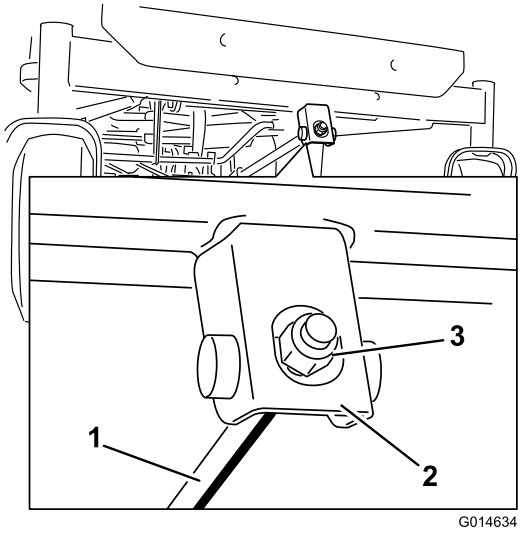

Figura 61

1. Alavanca de ajuste
2. Bloco de ajuste
3. Porca de bloqueio

7. Para elevar a parte da frente do cortador, aperte a porca de ajuste.
8. Para baixar a parte da frente do cortador, desaperte a porca de ajuste.
9. Após o ajuste, verifique a inclinação entre a frente e a traseira, continue a ajustar a porca até que a ponta da lâmina frontal esteja 1,6 a 7,9 mm mais baixa que a ponta da lâmina traseira (Figura 59).
10. Quando a inclinação da lâmina da frente para trás estiver correta, verifique novamente o nível horizontal do cortador; consulte Nivelar na horizontal (página 41).

Remover o cortador

1. Coloque a máquina numa superfície nivelada e desligue o interruptor de controlo da lâmina.
2. Desloque as alavancas de controlo de movimento para fora para a POSIÇÃO de estacionamento, desligue o motor, retire a chave e espere até todas as peças em movimento pararem antes de abandonar a posição de funcionamento.
3. Baixe a alavanca da altura de corte até à posição mais baixa.
4. Desaperte os 2 parafusos inferiores que prendem a cortina da plataforma do cortador à plataforma; consulte Libertar a cortina da plataforma do cortador (página 28).
5. Remova o contrapino do gancho da barra de suporte da frente e remova a barra do suporte da plataforma (Figura 62).

   Nota: Baixe cuidadosamente a parte da frente da plataforma do cortador para o solo.

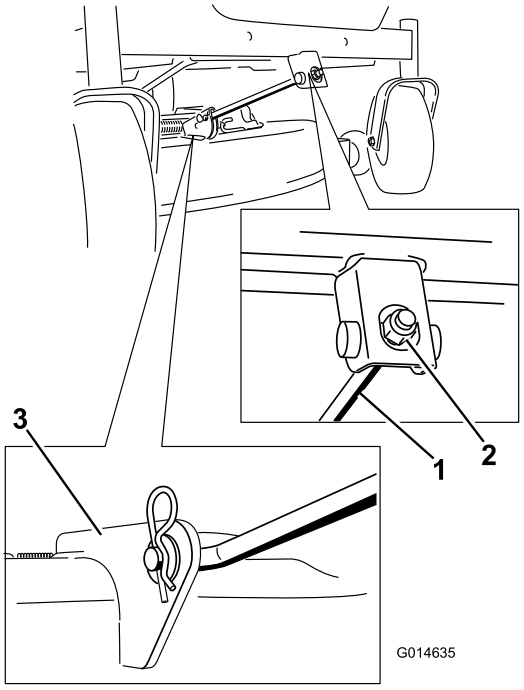

Figura 62

1. Barra de suporte da frente
2. Porca de bloqueio
3. Suporte da plataforma

6. Levante a plataforma de corte e os suportes de suspensão afastando da haste de elevação traseira e baixe o cortador cuidadosamente até ao chão (Figura 63).

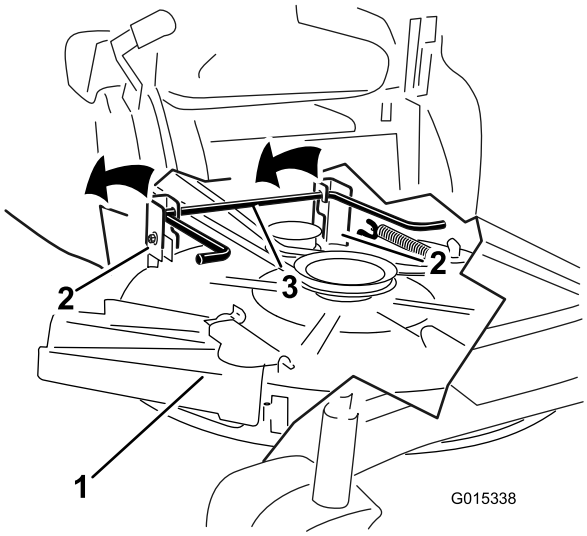

Figura 63

Plataformas de corte com 1 lâmina

1. Plataforma do cortador
2. Suporte de suspensão
3. Haste de elevação traseira

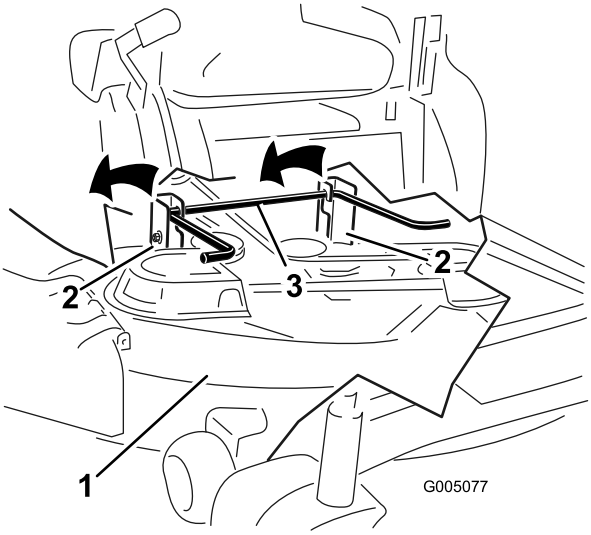

Figura 64

Plataformas de corte com 2 lâminas

7. Faça deslizar a plataforma do cortador para trás para remover a correia do cortador da polia do motor.
8. Deslize a plataforma de corte para a frente e para fora da parte da baixo da máquina.

   Nota: Guarde todas as peças para instalar futuramente.

Instalação do cortador

1. Coloque a máquina numa superfície nivelada e desligue o interruptor de controlo da lâmina.
2. Desloque as alavancas de controlo de movimento para fora para a POSIÇÃO de estacionamento, desligue o motor, retire a chave e espere até todas as peças em movimento pararem antes de abandonar a posição de funcionamento.
3. Deslize o cortador sob a máquina.
4. Baixe a alavanca da altura de corte até à posição mais baixa.
5. Levante parte de trás da plataforma de corte e oriente os suportes de suspensão por cima da haste de elevação traseira (Figura 63).
6. Coloque a barra de suporte frontal na plataforma do cortador com o pino de segurança e contrapino do gancho (Figura 62).
7. Instale a correia do cortador na polia do motor.

Substituição do defletor de relva

Intervalo de assistência: Em todas as utilizações ou diariamente—Verifique se há danos no defletor de relva.

⚠ AVISO

Uma abertura de descarga sem proteção pode fazer com que o cortador de relva projete objetos na direção do utilizador ou outras pessoas e provocar ferimentos graves. Além disso, as pessoas estão em risco porque podem ser atingidas pela lâmina. Nunca utilize a máquina sem o defletor de relva, a cobertura de descarga ou o sistema de recolha de relva no lugar.

Nunca utilize a máquina sem o defletor de relva, a cobertura de descarga ou o sistema de recolha de relva no lugar.

1. Remova a porca (3/8") da barra debaixo do cortador (Figura 65 e Figura 66).

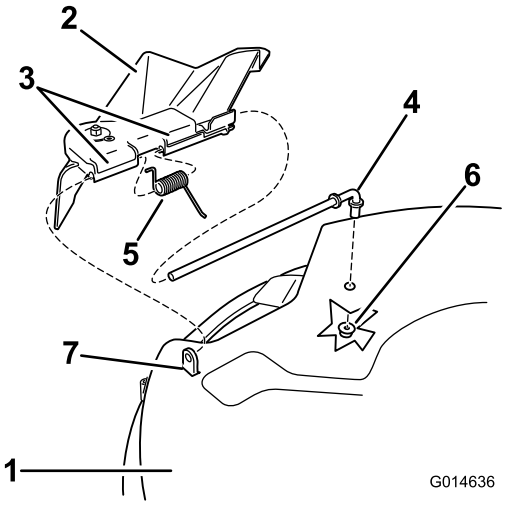

Figura 65

Plataformas de 81 cm

1. Plataforma do cortador
2. Defletor de relva
3. Suporte do defletor de relva
4. Barra
5. Anilha da mola
6. Porca (3/8 pol.)
7. Parte saliente curta

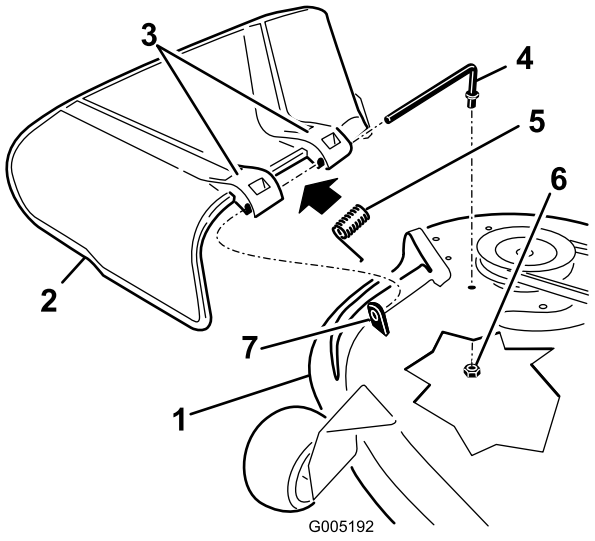

Figura 66

Plataformas de 107 cm

1. Plataforma do cortador
2. Defletor de relva
3. Suporte do defletor de relva
4. Barra
5. Anilha da mola
6. Porca (3/8 pol.)
7. Parte saliente curta

2. Faça deslizar a barra para fora da parte saliente curta, da mola e do defletor de relva (Figura 65 e Figura 66).
3. Se o defletor de relva estiver danificado ou gasto, retire-o.
4. Substitua o defletor de relva (Figura 65 e Figura 66).
5. Faça deslizar a barra, extremidade reta, através do suporte traseiro do defletor de relva.
6. Coloque a mola na barra, com a extensão da ponta para baixo, e entre os suportes do defletor de relva.
7. Faça a barra deslizar pelo segundo suporte do defletor de relva (Figura 65 e Figura 66).
8. Insira a barra, na parte da frente do defletor de relva, na parte saliente curta na plataforma.
9. Fixe a extremidade traseira da barra ao cortador com uma porca (3/8 pol.), como se mostra na Figura 65 e Figura 66.

Importante: O defletor de relva tem de estar com mola na posição baixa. Suba o defletor para testá-lo e verificar se desce por completo.

Manutenção da correia do cortador

Manutenção da correia do cortador

Inspecionar as correias

Intervalo de assistência: A cada 25 horas—Verificar se existe desgaste/rachas nas correias.

Verifique se existem rachas, extremidades desfiadas, marcas de queimaduras e outros danos nas correias. Substitua as correias danificadas.

Substituição da correia do cortador

Chiado durante a rotação da correia, deslocamento das lâminas durante o corte, extremidades da correia puídas, marcas de queimadura e fissuras são indícios de uma correia de cortador gasta. Substitua a correia do cortador assim que notar algum destes sinais.

1. Coloque a máquina numa superfície nivelada e desligue o interruptor de controlo da lâmina.
2. Desloque as alavancas de controlo de movimento para fora para a POSIÇÃO de estacionamento, desligue o motor, retire a chave e espere até todas as peças em movimento pararem antes de abandonar a posição de funcionamento.
3. Desaperte os 2 parafusos inferiores que prendem a cortina da plataforma do cortador à plataforma; consulte Libertar a cortina da plataforma do cortador (página 28).
4. Regule a altura de corte na posição de corte mais baixa (38 mm).
5. Retire as coberturas da polia (Figura 67).

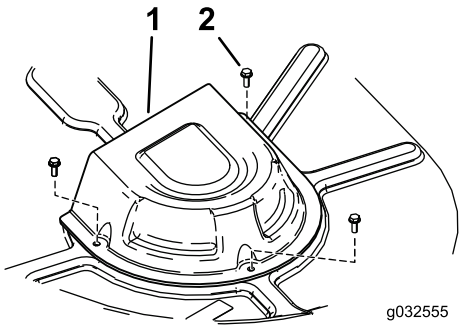

Figura 67

Apenas modelo com plataforma de 107 cm

1. Cobertura
2. Parafuso

6. Utilize um removedor de molas (peça Toro n.º 92-5771), remova a mola intermédia do gancho da

plataforma para retirar tensão da polia intermédia e role a correia para fora das polias (Figura 68 e Figura 69).

⚠ AVISO

A mola está sob tensão quando está instalada e pode causar ferimentos pessoais.

Cuidado quando remover a correia.

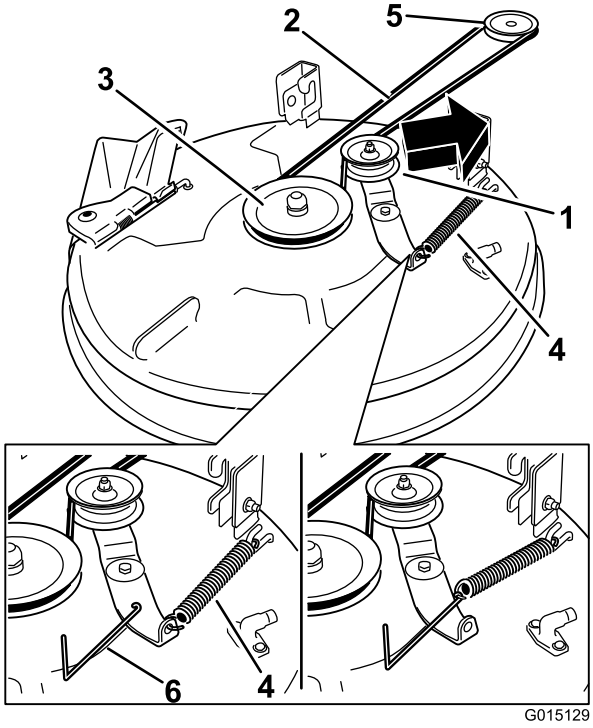

Figura 68

Plataformas de corte com 1 lâmina

1. Polia intermédia
2. Correia do cortador
3. Polia exterior
4. Anilha da mola
5. Polia do motor
6. Removedor de molas

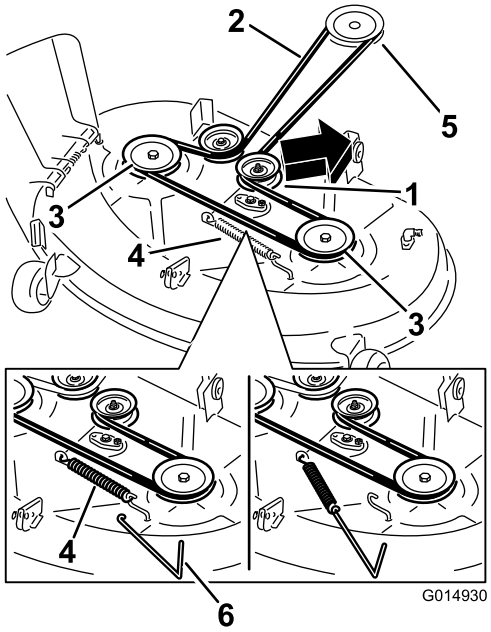

Figura 69

Plataformas de corte com 2 lâminas

1. Polia intermédia
2. Correia do cortador
3. Polia exterior
4. Anilha da mola
5. Polia do motor
6. Removedor de molas

7. Coloque a nova correia em redor da polia do motor e nas polias do cortador (Figura 68 e Figura 69).
8. Utilize um removedor de molas (peça Toro n.º 92-5771), instale a mola intermédia por cima do gancho da plataforma para colocar tensão da polia intermédia e na correia do cortador (Figura 68 e Figura 69).
9. Aperte os 2 parafusos inferiores que prendem a cortina da plataforma do cortador à plataforma; consulte Libertar a cortina da plataforma do cortador (página 28).

Limpeza

Lavar a parte inferior do cortador

Intervalo de assistência: Após cada utilização—Limpe a caixa da plataforma do cortador.

Lave a parte inferior do cortador após cada utilização para evitar a acumulação de relva para uma melhor ação de mulch e dispersão de aparas.

Importante: Pode lavar a máquina com água e um detergente suave. Não lave a máquina com sistemas de lavagem de pressão. Evite a utilização excessiva de água, especialmente próximo da zona do painel de controlo, bombas e motores.

1. Coloque a máquina numa superfície nivelada e desligue o interruptor de controlo da lâmina.
2. Desloque as alavancas de controlo de movimento para fora para a POSIÇÃO de estacionamento, desligue o motor, retire a chave e espere até todas as peças em movimento pararem antes de abandonar a posição de funcionamento.
3. Coloque união da mangueira na extremidade de limpeza do cortador e ligue a água em elevado (Figura 70).

   Nota: Espalhe vaselina no anel de retenção da união de lavagem para facilitar o deslizar da união e proteger o anel de retenção.

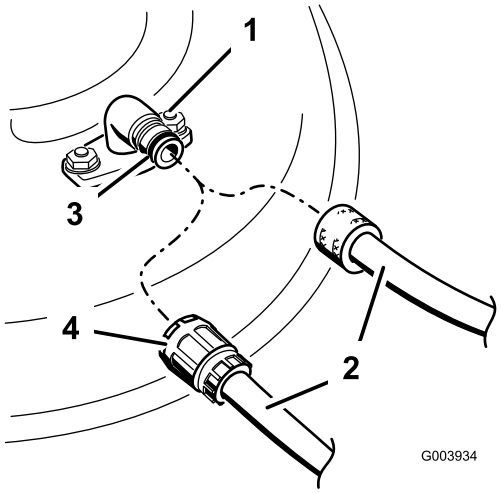

Figura 70

1. União de lavagem
2. Tubagem
3. Anel de retenção
4. União

4. Baixe o cortador até à altura de corte mais baixa.
5. Sente-se no banco e ligue o motor.
6. Engate o interruptor de controlo da lâmina e deixe o cortador funcionar durante um a três minutos.
7. Desengate o interruptor de controlo da lâmina, desligue o motor, retire a chave e espere até todas as peças em movimento pararem.
8. Desligue a água e retire a união da lavagem.

   Nota: Se o cortador não ficar limpo após uma lavagem, molhe-o e aguarde 30 minutos. Em seguida, repita o processo.
9. Ligue o cortador novamente durante um a três minutos para remover a água em excesso.

⚠ AVISO

Uma união de lavagem partida ou em falta pode expô-lo a si e aos outros à projeção de objetos ou contacto com a lâmina. O contacto com a lâmina ou projeção de detritos pode causar ferimentos ou morte.

- **Substitua a união de lavagem partida ou em falta imediatamente, antes de utilizar novamente o cortador.**
- **Nunca coloque as mãos ou pés sob o cortador ou nas aberturas do cortador.**

Armazenamento

Limpeza e armazenamento da máquina

1. Desengate o interruptor de controlo da lâmina, mova os controlos de movimento para fora para a posição de ESTACIONAMENTO, pare o motor e retire a chave.
2. Retire as aparas de relva, sujidade e fuligem das partes exteriores da máquina, especialmente do motor. Limpe todos os vestígios de sujidade da parte exterior das aletas da cabeça do cilindro e da saída de ar.

   Importante: Pode lavar a máquina com água e um detergente suave. Não lave a máquina com sistemas de lavagem de pressão. Evite a utilização excessiva de água, especialmente próximo da zona do painel de controlo, bombas e motores.
3. Efetue a manutenção do filtro de ar; consulte Manutenção do filtro de ar (página 29).
4. Lubrifique a máquina; consulte Lubrificação (página 28).
5. Substitua o óleo do cárter e o filtro; consulte Substituição do óleo e filtro do motor (página 31).
6. Verifique a pressão dos pneus; consulte Verificar a pressão dos pneus (página 37).
7. Carregue a bateria, consulte Carregamento da bateria (página 35).
8. Verifique o estado das lâminas, consulte Manutenção das lâminas de corte (página 38).
9. Prepare a máquina para armazenamento quando não for utilizada durante mais de 30 dias. Preparar a máquina para armazenamento da seguinte forma.
10. Adicione ao depósito um estabilizador/condicionador de combustível com base de petróleo. Siga as instruções de mistura do fabricante do estabilizador. Não utilize um estabilizador com base de álcool (etanol ou metanol).

    Nota: O estabilizador/condicionador de combustível é mais eficaz quando é misturado com gasolina nova e é utilizado frequentemente.

    Ligue o motor para distribuir o combustível condicionado pelo sistema de combustível (5 minutos).

    Desligue o motor, deixe-o arrefecer e, a seguir, faça a drenagem do depósito de combustível.

    Volte a ligar o motor e deixe-o trabalhar até parar.

    Afogue o motor. Ligue o motor e deixe-o trabalhar até não o conseguir ligar.

    O combustível deverá ser eliminado de forma adequada. Recicle cumprindo os códigos locais.

    Importante: Não armazene gasolina estabilizada/condicionada mais de 90 dias.
11. Retire a(s) vela(s) de ignição e verifique o estado das mesmas; consulte Manutenção da vela de ignição (página 33). Depois de retirar a(s) vela(s) de ignição do motor, coloque duas colheres de óleo nos orifícios das velas. Utilize o arranque para fazer girar o motor e distribuir o óleo pelo interior do cilindro. Instale a(s) vela(s) de ignição. Não coloque os cabos nas velas de ignição.
12. Limpe qualquer sujidade e resíduos da parte superior do cortador.
13. Raspe qualquer acumulação de relva e sujidade da parte inferior do cortador e, em seguida, lave o cortador com uma mangueira de jardim.
14. Verifique o estado da correia de transmissão e do cortador.
15. Verifique e aperte todos os pernos, porcas e parafusos. Repare ou substitua qualquer peça danificada ou gasta.
16. Pinte todas as superfícies de metal arranhadas ou descascadas. O serviço de pintura é disponibilizado pelo serviço de assistência autorizado.
17. Guarde a máquina numa garagem ou armazém limpo e seco. Retire a chave do interruptor de ignição e guarde-a num local específico. Tape a máquina para a proteger e mantê-la limpa.

Resolução de problemas

Problema	Causa possível	Acção correctiva
Sobreaquecimento do motor.	1. A carga no motor é excessiva. 2. O nível de óleo no cárter está baixo. 3. As aletas de refrigeração e as passagens de ar na parte inferior do revestimento da turbina do motor estão obstruídas. 4. O filtro de ar está sujo. 5. O sistema de combustível tem sujidade, água ou combustível muito antigo.	1. Reduza a velocidade. 2. Junte óleo ao cárter. 3. Retire a obstrução das aletas de refrigeração e das passagens de ar. 4. Limpe ou substitua o filtro de ar. 5. Contacte um serviço de assistência autorizado
O arranque elétrico não dá sinal.	1. O interruptor de controlo da lâmina está engatado. 2. As alavancas de controlo do movimento não se encontram na POSIÇÃO de estacionamento. 3. A bateria não tem carga. 4. As ligações elétricas estão corroídas ou soltas. 5. Está um fusível queimado. 6. Um interruptor ou um relé está danificado.	1. Mova o interruptor de controlo da lâmina para Desengatado. 2. Empurre as alavancas de controlo de movimento para fora para a POSIÇÃO de estacionamento. 3. Carregue a bateria. 4. Verifique se as ligações elétricas estão a fazer bom contacto. 5. Substitua o fusível. 6. Contacte um serviço de assistência autorizado
O motor não arranca, o arranque é difícil ou não fica a trabalhar.	1. O depósito de combustível está vazio. 2. O ar não está ligado. 3. O filtro de ar está sujo. 4. O(s) cabo(s) da(s) vela(s) de ignição está(estão) solto(s) ou desligado(s). 5. As velas estão picadas, reparadas ou a folga está incorreta. 6. Há sujidade no filtro de combustível. 7. O sistema de combustível tem sujidade, água ou combustível muito antigo. 8. Há combustível errado no depósito de combustível. 9. O nível de óleo no cárter está baixo.	1. Encha o depósito de combustível. 2. Mova a alavanca do ar para a posição de entrada de ar. 3. Limpe ou substitua o filtro de ar. 4. Empurre o(s) cabo(s) para a vela de ignição. 5. Instale uma vela de ignição nova, com as devidas folgas. 6. Substitua o filtro de combustível. 7. Contacte um serviço de assistência autorizado 8. Esvazie o depósito e substitua o combustível com o tipo correto. 9. Junte óleo ao cárter.
A máquina não anda.	1. As válvulas de distribuição estão abertas. 2. As correias de tração estão gastas, soltas ou partidas. 3. As correias de tração estão fora das polias. 4. A transmissão não responde.	1. Feche as válvulas de reboque. 2. Contacte um serviço de assistência autorizado 3. Contacte um serviço de assistência autorizado 4. Contacte um serviço de assistência autorizado

Problema	Causa possível	Acção correctiva
Há uma vibração anormal.	1. Os parafusos de montagem do motor estão soltos. 2. A polia do motor, polia intermédia, ou polia das lâminas está solta. 3. A polia do motor está danificada. 4. As lâmina(s) de corte está/estão empenada(s) ou desequilibrada(s). 5. O parafuso de montagem da lâmina está solto. 6. O eixo da lâmina está empenado.	1. Aperte os parafusos de montagem do motor. 2. Aperte a polia adequada. 3. Contacte um serviço de assistência autorizado 4. Instale lâmina(s) de corte nova(s). 5. Aperte o parafuso de montagem da lâmina. 6. Contacte um serviço de assistência autorizado
A altura de corte não é uniforme.	1. Lâmina(s) não está/estão afiada(s). 2. Lâmina(s) de corte está/estão empenada(s). 3. O cortador não está nivelado. 4. Uma roda antidano não está corretamente ajustada. 5. O lado inferior do cortador está sujo. 6. A pressão dos pneus é incorreta. 7. O eixo da lâmina está empenado.	1. Afie a(s) lâmina(s). 2. Instale lâmina(s) de corte nova(s). 3. Nivele o cortador na horizontal e de trás para a frente. 4. Ajuste a altura da roda antidano. 5. Limpe a parte de baixo do cortador. 6. Ajuste da pressão dos pneus. 7. Contacte um serviço de assistência autorizado
As lâminas não rodam.	1. A correia de transmissão está gasta, larga ou partida. 2. A correia da transmissão está fora da polia. 3. O interruptor da tomada de força (PTO) ou a embraiagem da tomada de força está com problemas. 4. A correia do cortador está gasta, larga ou partida.	1. Instale uma nova correia da transmissão. 2. Monte a correia de acionamento e verifique se os veios de ajuste e as guias da correia estão na posição correta. 3. Contacte um serviço de assistência autorizado 4. Instale uma nova correia do cortador.

Esquemas

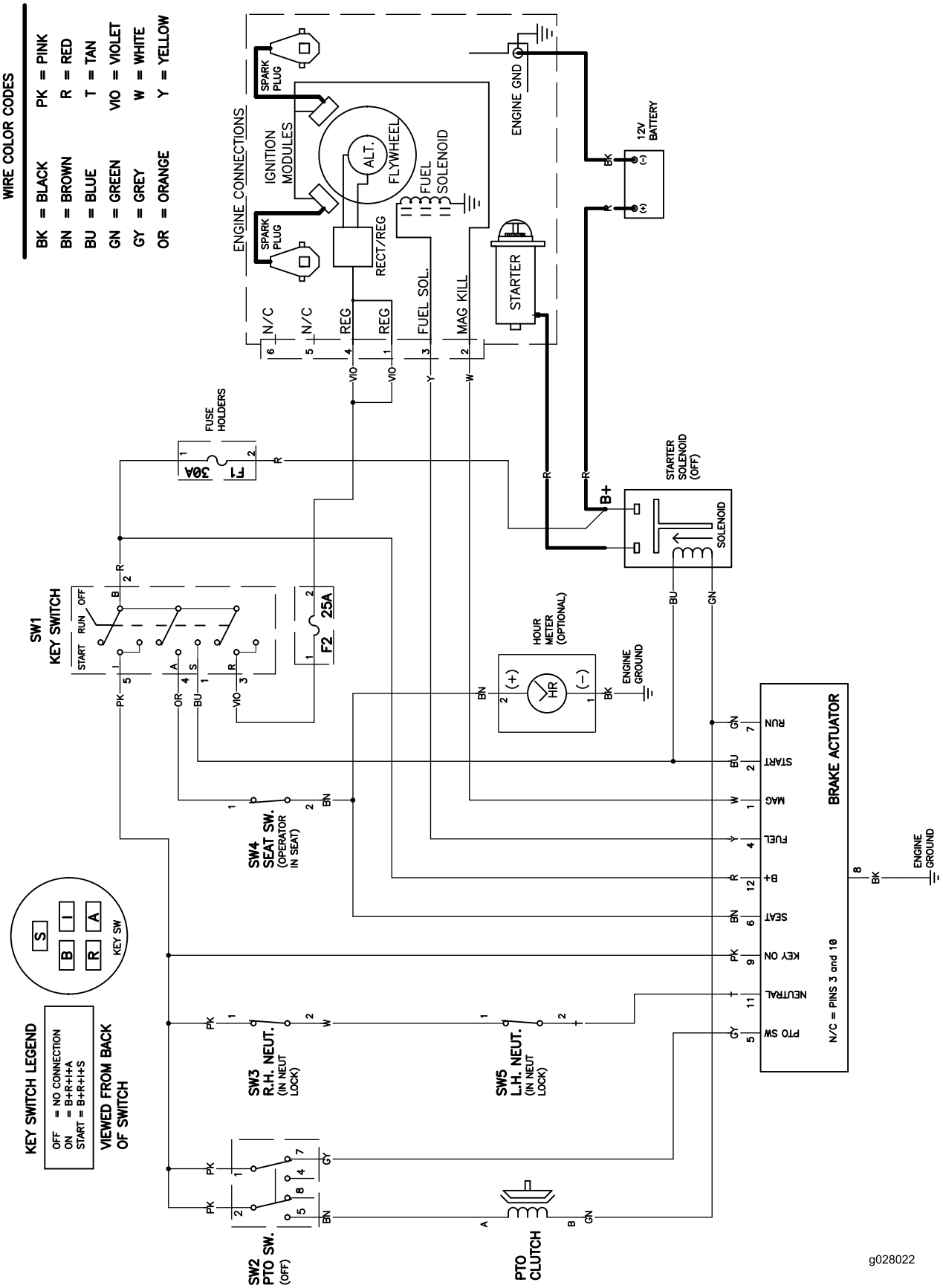

Esquema elétrico (Rev. A)

Notas:

Notas:

Notas:

Lista de distribuidores internacionais

Distribuidor:	País:	Telefone:	Distribuidor:	País:	Telefone:
Agrolanc Kft	Hungria	36 27 539 640	Maquiver S.A.	Colômbia	57 1 236 4079
Asian American Industrial (AAI)	Hong Kong	852 2497 7804	Maruyama Mfg. Co. Inc.	Japão	81 3 3252 2285
B-Ray Corporation	Coreia	82 32 551 2076	Mountfield a.s.	República Checa	420 255 704 220
Brisa Goods LLC	México	1 210 495 2417	Mountfield a.s.	Eslováquia	420 255 704 220
Casco Sales Company	Porto Rico	787 788 8383	Munditol S.A.	Argentina	54 11 4 821 9999
Ceres S.A.	Costa Rica	506 239 1138	Norma Garden	Rússia	7 495 411 61 20
CSSC Turf Equipment (pvt) Ltd.	Sri Lanka	94 11 2746100	Oslinger Turf Equipment SA	Equador	593 4 239 6970
Cyril Johnston & Co.	Irlanda do Norte	44 2890 813 121	Oy Hako Ground and Garden Ab	Finlândia	358 987 00733
Cyril Johnston & Co.	República da Irlanda	44 2890 813 121	Parkland Products Ltd.	Nova Zelândia	64 3 34 93760
Fat Dragon	China	886 10 80841322	Perfetto	Polónia	48 61 8 208 416
Femco S.A.	Guatemala	502 442 3277	Pratoverde SRL.	Itália	39 049 9128 128
FIVEMANS New-Tech Co., Ltd	China	86-10-6381 6136	Prochaska & Cie	Áustria	43 1 278 5100
ForGarder OU	Estónia	372 384 6060	RT Cohen 2004 Ltd.	Israel	972 986 17979
G.Y.K. Company Ltd.	Japão	81 726 325 861	Riversa	Espanha	34 9 52 83 7500
Geomechaniki of Athens	Grécia	30 10 935 0054	Lely Turfcare	Dinamarca	45 66 109 200
Golf international Turizm	Turquia	90 216 336 5993	Lely (U.K.) Limited	Reino Unido	44 1480 226 800
Hako Ground and Garden	Suécia	46 35 10 0000	Solvert S.A.S.	França	33 1 30 81 77 00
Hako Ground and Garden	Noruega	47 22 90 7760	Spypros Stavrinides Limited	Chipre	357 22 434131
Hayter Limited (U.K.)	Reino Unido	44 1279 723 444	Surge Systems India Limited	Índia	91 1 292299901
Hydroturf Int. Co Dubai	Emirados Árabes Unidos	97 14 347 9479	T-Markt Logistics Ltd.	Hungria	36 26 525 500
Hydroturf Egypt LLC	Egito	202 519 4308	Toro Australia	Austrália	61 3 9580 7355
Irrimac	Portugal	351 21 238 8260	Toro Europe NV	Bélgica	32 14 562 960
Irrigation Products Int'l Pvt Ltd.	Índia	0091 44 2449 4387	Valtech	Marrocos	212 5 3766 3636
Jean Heybroek b.v.	Holanda	31 30 639 4611	Victus Emak	Polónia	48 61 823 8369

Aviso de privacidade europeu

As informações que a Toro recolhe
Toro Warranty Company (Toro) respeita a sua privacidade. Para processar as suas reclamações e o contactar em caso de recolha de produtos, pedimos que partilhe determinadas informações pessoais connosco, seja diretamente ou através da empresa Toro ou do seu representante Toro.

O sistema de garantia Toro está alojado em servidores que se encontram nos Estados Unidos onde a lei da privacidade pode não providenciar a mesma proteção que se aplica no seu país.

AO PARTILHAR AS SUAS INFORMAÇÕES PESSOAIS CONNOSCO, ESTÁ A AUTORIZAR O PROCESSAMENTO DAS SUAS INFORMAÇÕES PESSOAIS, CONFORME É DESCRITO NESTE AVISO DE PRIVACIDADE.

A forma como a Toro utiliza as informações
A Toro pode utilizar as suas informações pessoais para processar reclamações e para o contactar em caso de recolha de produtos ou qualquer outro fim que indicarmos. A Toro pode partilhar as suas informações com afiliadas da Toro, representantes ou outros parceiros de negócios relativamente a qualquer uma destas atividades. Não vendemos as suas informações pessoais a qualquer outra empresa. Reservamo-nos o direito de revelar informações pessoais para cumprir as leis aplicáveis e pedidos das autoridades devidas, para operar os seus sistemas devidamente para sua própria proteção e de outros utilizadores.

Retenção de informações pessoais
Iremos manter as suas informações pessoais enquanto necessitarmos delas para os fins para os quais elas foram originalmente recolhidas ou para outros fins legítimos (como conformidade com regulamentos), ou conforme seja exigido pela lei aplicável.

O nosso compromisso com a segurança das suas informações pessoais
Tomamos as precauções razoáveis para proteger a segurança das suas informações pessoais. Também damos todos os passos para manter a precisão e o estado atual das informações pessoais.

Aceder e corrigir as suas informações pessoais
Se pretender rever ou corrigir as suas informações pessoais, contacte-nos através de e-mail em legal@toro.com.

Lei do consumidor australiana

Os clientes australianos encontrarão informações relacionadas com a Lei do consumidor australiana no interior da caixa ou no seu representante Toro local.

The Toro Warranty

Garantia limitada (ver os períodos de garantia abaixo)

Cortadores TimeCutter e TITAN

Condições e produtos abrangidos

A Toro Company e a sua afiliada, Warranty Company, no seguimento de um acordo celebrado entre ambas, comprometem-se a reparar os produtos Toro abaixo indicados, se houver defeitos de materiais ou de fabrico.

Os períodos de tempo seguintes aplicam-se a partir da data de aquisição do comprador original:

Produtos	**Período da garantia**
Cortadores TimeCutter e MX	Utilização residencial[2] – 3 anos
• Motores[1] — Utilização residencial	Kawasaki – 3 anos
	Kohler – 3 anos
	Toro – 3 anos
Cortadores TimeCutter e MX	Utilização comercial 30 dias
• Motores[1] — Utilização comercial	Kawasaki – 3 anos
	Kohler – 90 dias
	Toro – 90 dias
Cortadores TITAN série SW e ZS – Utilização residencial ou comercial	3 anos ou 300 horas[3]
• Motores[1] — Utilização residencial ou comercial	Kawasaki – 3 anos
• Estrutura	Vitalícia (apenas comprador original)[4]
Cortadores TITAN série MX – Utilização residencial ou comercial	4 anos ou 400 horas[3]
• Motores[1] — Utilização residencial ou comercial	Kawasaki – 3 anos
• Estrutura	Vitalícia (apenas comprador original)[4]
Todos os cortadores	
• Acessórios	1 ano
• Bateria	90 dias peças e mão-de-obra
	1 ano apenas peças
• Correias e pneus	90 dias

[1]Alguns motores usados nos Produtos Toro são garantidos pelo fabricante do motor.

[2]Utilização residencial significa a utilização do produto em sua casa. A utilização em mais do que um local é considerada utilização comercial à qual se aplicaria a garantia para utilização comercial.

[3]O que ocorrer primeiro.

[4]Garantia vitalícia da estrutura – Se a estrutura principal, compostas peças soldadas em conjunto para formar a estrutura do trator à qual outros componentes (por exemplo, o motor) estão fixados, ficar com fissuras ou partir durante a utilização normal, será reparada ou substituída, mediante opção da Toro, ao abrigo da garantia sem qualquer custo de peças ou mão-de-obra. A falha da estrutura devida a utilização indevida ou abuso e falha ou reparação necessária devida a ferrugem ou corrosão não estão abrangidas.

A garantia pode ser negada se o contador de horas estiver desligado, modificado ou mostrar sinais de ter sido alterado.

Responsabilidades do proprietário

É preciso fazer manutenção do produto Toro seguindo os procedimentos descritos no *Manual do utilizador*. Os custos dessa manutenção de rotina, quer seja feita por um representante ou por si, são todos pagos por si.

Instruções para a obtenção de um serviço de garantia

Se pensa que o seu produto Toro tem algum defeito de materiais ou de fabrico, siga este procedimento:

1. Contacte qualquer serviço de assistência autorizado Toro para agendar assistência no seu concessionário. Para localizar um revendedor perto de si, visite a nossa página Web em www.Toro.com. Também pode ligar para os números indicados em #3 para utilizar o sistema de localizador de representantes Toro 24 horas.
2. Leve o produto e a respetiva prova de compra (recibo) ao distribuidor. O representante irá diagnosticar o problema e determinar se está abrangido pela garantia.
3. Se, por qualquer motivo, não ficar satisfeito com o serviço ou assistência prestado pelo representante contacte-nos em:

   Toro Warranty Company
   Customer Care Department, RLC Division
   8111 Lyndale Avenue South
   Bloomington, MN 55420-1196
   Chamada gratuita através do 866–216–6029 (clientes dos EUA)
   Chamada gratuita através do 866–216-6030 (clientes canadianos)

Itens e condições não abrangidos

Não existe outra garantia expressa exceto para o sistema especial de emissões e cobertura de garantia do motor em alguns produtos. Esta garantia expressa não abrange o seguinte:

- O custo da assistência de manutenção regular ou peças como, por exemplo, filtros, lubrificantes, mudanças de óleo, velas de ignição, filtros de ar, afiar as lâminas ou lâminas gastas, cabos/ligações ou ajustes de travões
- Componentes que falham devido a desgaste normal
- Qualquer produto ou peça que tenha sido alterado ou usado indevidamente ou negligenciado ou necessite de substituição ou reparação devido a acidentes ou falta de manutenção adequada
- Encargos de recolha e entrega
- As reparações ou tentativas de reparação por pessoa alheia a um Representante autorizado de assistência Toro
- As reparações necessárias devido não cumprir o procedimento de combustível recomendado (consulte o *Manual do utilizador* para mais informações)
  - Remover contaminantes do sistema de combustível não está abrangido
  - A utilização de combustível velho (com mais de um mês) ou combustível que contenha mais de 10% de etanol ou mais de 15% de MTBE
  - A não drenagem do sistema de combustível antes de qualquer período de não utilização superior a um mês

Condições gerais

Todas as reparações cobertas por estas garantias têm que ser efetuadas por um serviço de assistência Toro autorizado utilizando peças sobressalentes aprovadas pela Toro.

Nem The Toro Company nem Toro Warranty Company será responsável por quaisquer danos indiretos, acidentais ou consequenciais relacionados com a utilização de Produtos Toro abrangidos por esta garantia, incluindo quaisquer custos ou despesas de fornecimento de equipamento de substituição ou assistência durante períodos razoáveis de avaria ou a conclusão pendente não utilizável de avarias ao abrigo desta garantia.

Todas as garantias de comercialização (de que o produto é adequado para uma utilização normal) e adequação de utilização (de que o produto é adequado para um fim em particular) estão limitadas à duração da garantia expressa.

Alguns estados não permitem a exclusão de danos incidentais ou consequenciais, nem limitações sobre a duração de uma garantia por isso as exclusões e limitações acima podem não se aplicar a si.

Esta garantia dá-lhe direitos legais específicos; poderá ainda beneficiar de outros direitos que variam de estado para estado.

Países que não são os Estados Unidos nem o Canadá

Esta garantia não é válida no México. Os clientes que tenham comprado produtos Toro fora dos Estados Unidos ou Canadá devem contactar o seu Distribuidor Toro (representante) para obter políticas de garantia para o seu país, província ou estado. Se, por qualquer razão estiver insatisfeito com o serviço do seu distribuidor ou se tiver dificuldades em obter informações sobre a garantia, contacte o importador da Toro. Se todas as soluções falharem pode contactar-nos na Toro Warranty Company.

Lei do consumidor australiana: Os clientes australianos encontrarão informações relacionadas com a Lei do consumidor australiana no interior da caixa ou junto do seu revendedor Toro local.