Form No. 3400-874 Rev A

Cortador de relva com Recycler® 55 cm

Modelo nº 20955—Nº de série 316000001 e superiores

Modelo nº 20956—Nº de série 316000001 e superiores

Manual do Operador

Introdução

Este cortador de relva com operador apeado com lâmina rotativa destina-se a utilizadores domésticos. Foi, principalmente, concebido para cortar a relva em parques bem mantidos em propriedades residenciais. Não foi concebido para cortar arbustos ou para fins agrícolas.

Leia estas informações cuidadosamente para saber como utilizar e efetuar a manutenção do produto de forma adequada, bem como evitar ferimentos e danos no produto. A utilização correta e segura do produto é da exclusiva responsabilidade do utilizador.

Pode contactar a Toro diretamente em www.Toro.com para obter informações sobre produtos e acessórios, para obter o contacto de um distribuidor ou para registar o seu produto.

Sempre que necessitar de assistência, peças genuínas Toro ou informações adicionais, entre em contacto com um distribuidor autorizado ou com o serviço de assistência Toro, indicando os números de modelo e de série do produto. Figura 1 identifica a localização dos números de série e de modelo do produto.

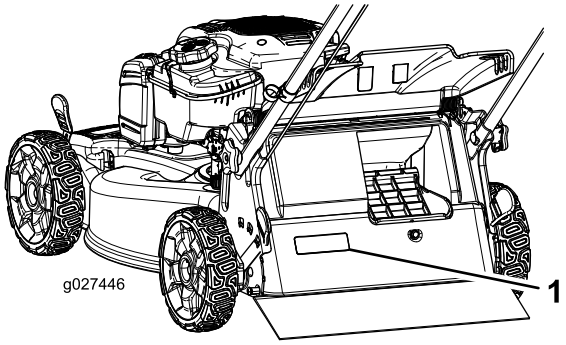

Figura 1

1. Placa com os números de modelo e de série

Escreva os números de modelo e de série do produto nos espaços em baixo:

Modelo nº _____

Nº de série _____

Este manual identifica potenciais perigos e tem mensagens de segurança identificadas pelo símbolo de alerta de segurança (Figura 2), que identifica perigos que podem provocar ferimentos graves ou mesmo a morte, se não respeitar as precauções recomendadas.

Figura 2

1. Símbolo de alerta de segurança.

Neste manual são utilizados 2 termos para identificar informações importantes. **Importante** identifica informações especiais de ordem mecânica e **Nota** sublinha informações gerais que requerem especial atenção.

Este produto cumpre todas as diretivas europeias aplicáveis. Para mais informações, consulte a folha de Declaração de conformidade (DOC) em separado, específica do produto.

Para modelos cuja potência do motor está especificada, a potência bruta em cavalos desse motor foi classificada em laboratório pelo fabricante do motor em conformidade com SAE J1940. Com a configuração para obedecer aos requisitos de segurança, emissões e funcionamento, a potência real em cavalos do motor nesta classe de cortador de relva será substancialmente inferior.

Não modifique os controlos do motor nem altere o regulador da velocidade; ao fazê-lo, pode dar origem a condições pouco seguras, que podem resultar em ferimentos pessoais.

Índice

Introdução 1
Segurança 2
Segurança geral 2
Pressão acústica 2
Potência acústica 2
Vibração Mão/Braço 3
Autocolantes de segurança e de instruções 3
Instalação 5
1 Montar e desdobrar o manípulo 5
2 Instalação do cabo do arrancador de retrocesso no guia do cabo 6
3 Enchimento do motor com óleo 6
4 Carregamento da bateria 6
5 Montagem do saco de relva 7
Descrição geral do produto 8

© 2015—The Toro® Company
8111 Lyndale Avenue South
Bloomington, MN 55420

Registe o seu produto em www.Toro.com.

CE

Tradução do original (PT)
Impresso nos E.U.A.
Todos os direitos reservados

3400-874 A

Funcionamento 9
Antes da operação 9
Segurança antes da operação 9
Enchimento do depósito de combustível 9
Verificação do nível de óleo do motor 9
Ajustar a altura do manípulo.....10
Ajuste da altura de corte 10
Durante a operação 11
Segurança durante a operação.....11
Ligação do motor 11
Utilização da transmissão autopropulsora.....12
Paragem do motor.....12
Reciclagem das aparas de relva.....13
Guardar as aparas de relva em sacos.....13
Descarregamento lateral das aparas de relva.....14
Sugestões de utilização 14
Depois da operação 15
Segurança após a operação.....15
Limpeza debaixo da máquina.....15
Dobrar o manípulo.....16
Manutenção 18
Plano de manutenção recomendado 18
Preparação para a manutenção 18
Manutenção do filtro de ar.....18
Substituição do óleo do motor.....19
Carregamento da bateria.....19
Substituição do fusível.....20
Substituição da lâmina.....21
Ajuste da transmissão autopropulsora.....21
Armazenamento 22
Preparação da máquina para armazenamento.....22
Retiro da máquina do armazenamento.....22

Segurança

Esta máquina foi concebida de acordo com a norma EN ISO 5395:2013.

Segurança geral

Este produto pode provocar a amputação de mãos e pés e a projeção de objetos. Respeite sempre todas as instruções de segurança, de modo a evitar ferimentos pessoais graves.

Se a máquina for utilizada com qualquer outro propósito, poderá pôr em perigo o utilizador ou outras pessoas.

- Leia e compreenda o conteúdo deste *Manual de utilizador* antes de ligar o motor. Certifique-se de que todas as pessoas que utilizam este produto sabem como o utilizar e que compreendem os avisos.
- Não coloque as mãos ou os pés perto de componentes em movimento da máquina.
- Não opere a máquina sem que todos os resguardos e outros dispositivos protetores de segurança estejam instalados e a funcionar.
- Mantenha-se afastado de qualquer abertura de descarga. Mantenha as pessoas a uma distância segura da máquina.
- Mantenha as crianças afastadas da área de operação. Nunca permita que crianças utilizem a máquina.
- Pare a máquina e desligue o motor antes de prestar assistência, atestar ou desobstruir a máquina.

O uso e manutenção impróprios deste equipamento pode resultar em ferimentos. De modo reduzir o risco de ferimentos, deverá respeitar estas instruções de segurança e prestar toda a atenção ao símbolo de alerta de segurança, que indica Cuidado, Aviso ou Perigo – instrução de segurança pessoal. O não cumprimento destas instruções pode resultar em ferimentos pessoais ou mesmo em morte.

Pode encontrar tópicos adicionais das informações de segurança nas respetivas secções ao longo deste manual.

Pressão acústica

Esta unidade apresenta um nível de pressão sonora no ouvido do operador de 89 dBA, que inclui um Valor de incerteza (K) de 1 dBA.

O nível de pressão acústica foi determinado de acordo com os procedimentos descritos na ISO EN 5395:2013.

Potência acústica

Esta unidade apresenta um nível de potência acústica garantido de 98 dBA, que inclui um Valor de incerteza (K) de 1 dBA.

O nível de potência acústica foi determinado de acordo com os procedimentos descritos na ISO 11094.

⚠ CUIDADO

A exposição de longo prazo a ruído durante a operação da máquina pode causar alguma perda de audição.

Utilize proteção auditiva adequada sempre que operar a máquina durante um longo período de tempo.

Vibração Mão/Braço

Nível de vibração medido na mão direita = 3,0 m/s²

Nível de vibração medido na mão esquerda = 5,7 m/s²

Valor de incerteza (K) = 2,3 m/s²

Os valores medidos foram determinados de acordo com os procedimentos descritos na EN ISO 5395:2013.

⚠ CUIDADO

A exposição de longo prazo a vibração durante a operação da máquina pode causar alguma dormência nas mãos e pulsos.

Utilize luvas que atenuem a vibração sempre que operar a máquina durante um longo período de tempo.

Autocolantes de segurança e de instruções

Importante: Os autocolantes de segurança e instruções encontram-se junto das áreas de perigo potencial. Substitua os autocolantes danificados.

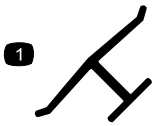

Marca do fabricante

1. Indica que a lâmina é uma peça de origem do fabricante da máquina.

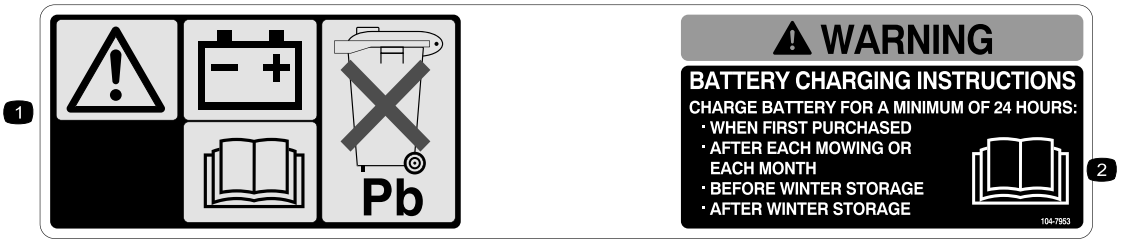

104-7953

Apenas modelo de arranque elétrico

1. Aviso – leia o *Manual do utilizador* para obter informações sobre como carregar a bateria; contém chumbo; não eliminar.
2. Leia o *Manual do utilizador.*

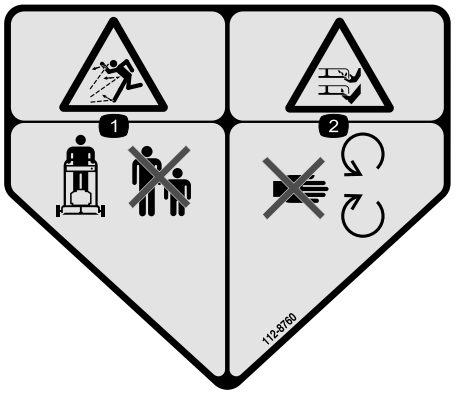

112-8760

1. Perigo de projeção de objetos – mantenha as pessoas afastadas da máquina.
2. Perigo de corte/desmembramento das mãos ou pés – mantenha-se afastado das peças móveis.

112-8867

1. Fechar
2. Abrir

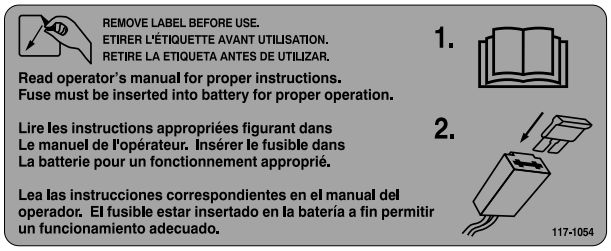

117-1054

Apenas modelo de arranque elétrico

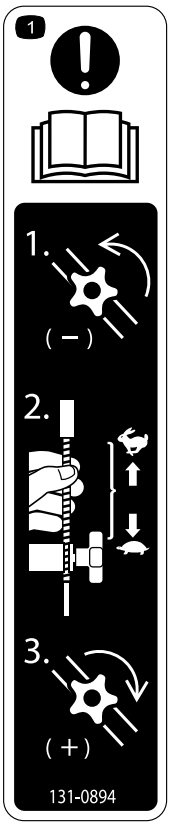

131-0894

Ajuste da tração

1. Atenção: leia o *Manual do Utilizador* – 1) Desaperte o manípulo rodando para a esquerda; 2) Puxe e afaste o(s) cabo(s) do motor para diminuir a tração, ou empurre o(s) cabo(s) em direção ao motor para aumentar a tração; 3) Aperte o manípulo rodando para a direita.

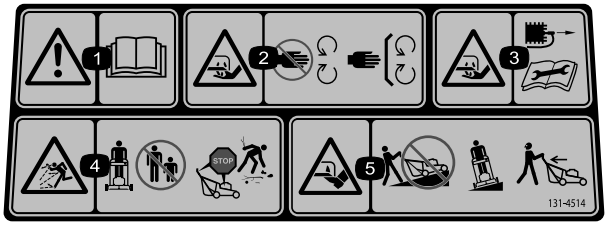

131–4514

1. Aviso – leia o *Manual do utilizador*.
2. Perigo de corte ou desmembramento das mãos ou pés, lâmina de corte – mantenha-se afastado de peças móveis; mantenha todos os resguardos e proteções no sítio.
3. Perigo de corte/desmembramento das mãos ou pés, lâmina do cortador – desligue o cabo de vela e leia as instruções antes de proceder à assistência técnica ou manutenção.
4. Perigo de projeção de objetos – mantenha as pessoas afastadas da máquina; pare o motor antes de abandonar a posição de operação; recolha os detritos antes de cortar.
5. Perigo de corte/desmembramento das mãos ou pés, lâmina do cortador – não opere a subir e descer declives; utilize lateralmente em declives; olhe para trás quando recuar.

Instalação

Importante: **Retire e deite fora a película de plástico protetora que cobre o motor.**

1

Montar e desdobrar o manípulo

Nenhuma peça necessária

Procedimento

1. Retire e guarde os 2 manípulos e os 2 parafusos de carroçaria dos suportes do manípulo (Figura 3).

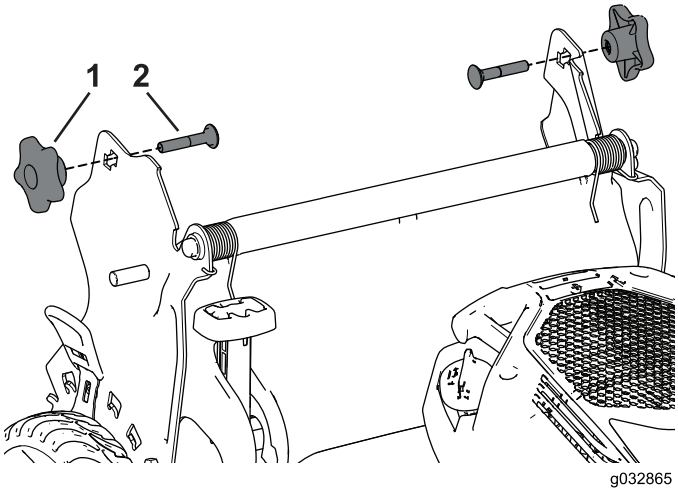

Figura 3

1. Manípulo
2. Parafuso de carroçaria

2. Coloque as extremidades do manípulo na estrutura do cortador, de modo a que o pino colocado em cada suporte do manípulo fique no orifício mais baixo da respetiva extremidade do manípulo (Figura 4).

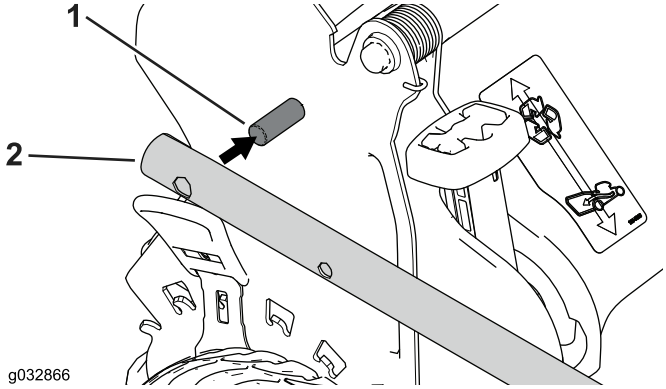

Figura 4

1. Pino
2. Extremidade do manípulo

Nota: Os pinos não surgirão através dos orifícios nas extremidades do manípulo quando o manípulo se encontra na posição dobrado.

3. Desdobre o manípulo para a posição de funcionamento rodando-o para trás (Figura 5).

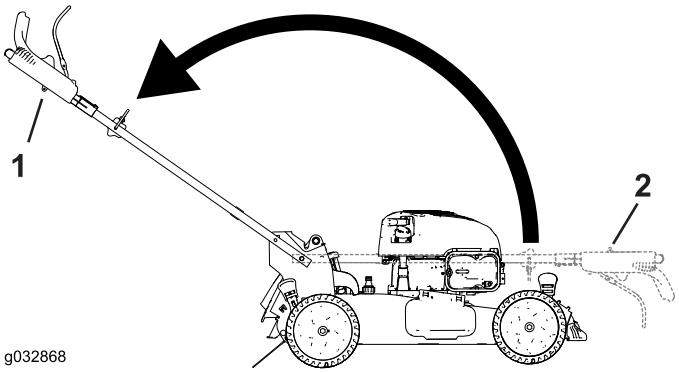

Figura 5

1. Posição dobrado
2. Posição de funcionamento

4. Insira um parafuso de carroçaria (com a cabeça do parafuso voltada para dentro) no orifício quadrado superior ou inferior no suporte do manípulo e o orificio superior na extremidade do manípulo (Figura 6).

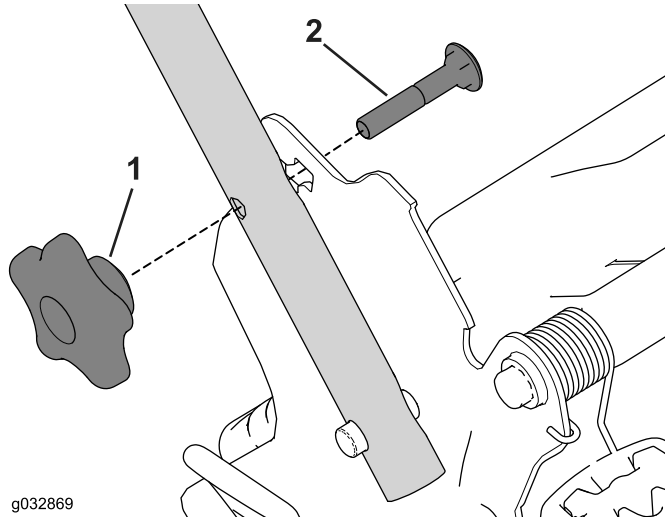

Figura 6

1. Manípulo
2. Parafuso de carroçaria

5. Coloque os manípulos nos parafusos de carroçaria.
6. Consulte os passos 3 a 5 de Ajustar a altura do manípulo (página 10).

2

Instalação do cabo do arrancador de retrocesso no guia do cabo

Nenhuma peça necessária

Procedimento

Importante: Tem de instalar o cabo do arrancador de retrocesso no guia do cabo.

Segure barra de controlo da lâmina junto da pega superior e puxe o cabo do arrancador através do guia do cabo na pega (Figura 7).

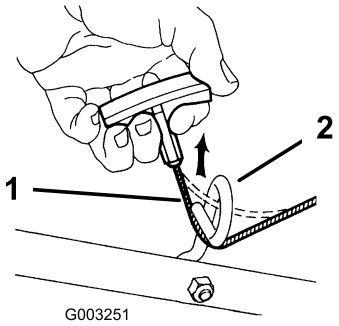

Figura 7

1. Cabo do arrancador
2. Guia do cabo

3

Enchimento do motor com óleo

Nenhuma peça necessária

Procedimento

Nota: A sua máquina não é entregue com óleo dentro do motor, mas é entregue com uma embalagem de óleo.

Enchimento máximo: 0,53 litros, tipo: óleo detergente SAE 30 com uma classificação de serviço API de SF, SG, SH, SJ, SL, ou superior.

1. Retire a vareta do óleo (Figura 8).

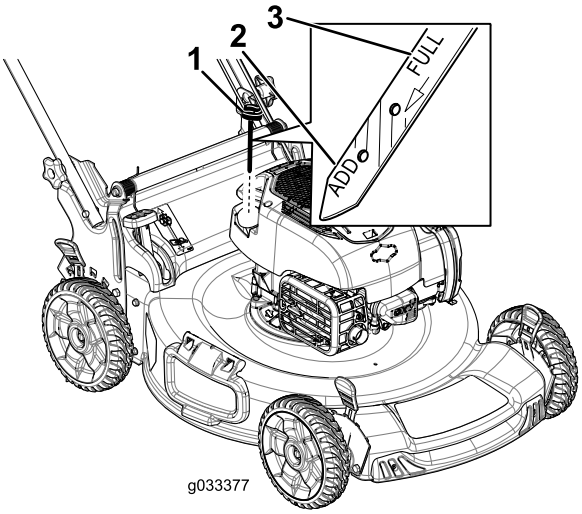

Figura 8

1. Vareta
2. Marca Adicionar
3. Marca Cheio

2. Lentamente deite óleo no tubo de enchimento do óleo até que o nível do óleo atinja a marca "Full" (cheio) na vareta (Figura 8). **Não encha demasiado.**
3. Volte a colocar a vareta do óleo com segurança.

4

Carregamento da bateria

Nenhuma peça necessária

Procedimento

Apenas modelo de arranque elétrico

Consulte Carregamento da bateria (página 19).

5

Montagem do saco de relva

Nenhuma peça necessária

Procedimento

1. Deslize o saco de relva sobre estrutura como se mostra na Figura 9.

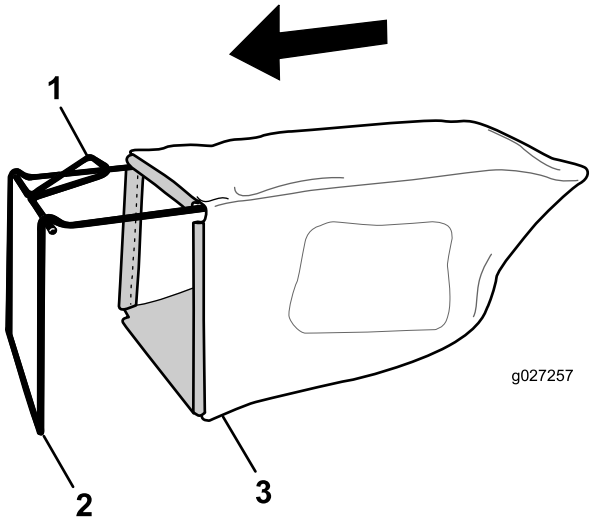

Figura 9

1. Pega
2. Estrutura
3. Saco de relva

Nota: Não deslize o saco sobre a pega (Figura 9).

2. Engate o canal inferior do saco na parte inferior da estrutura (Figura 10).

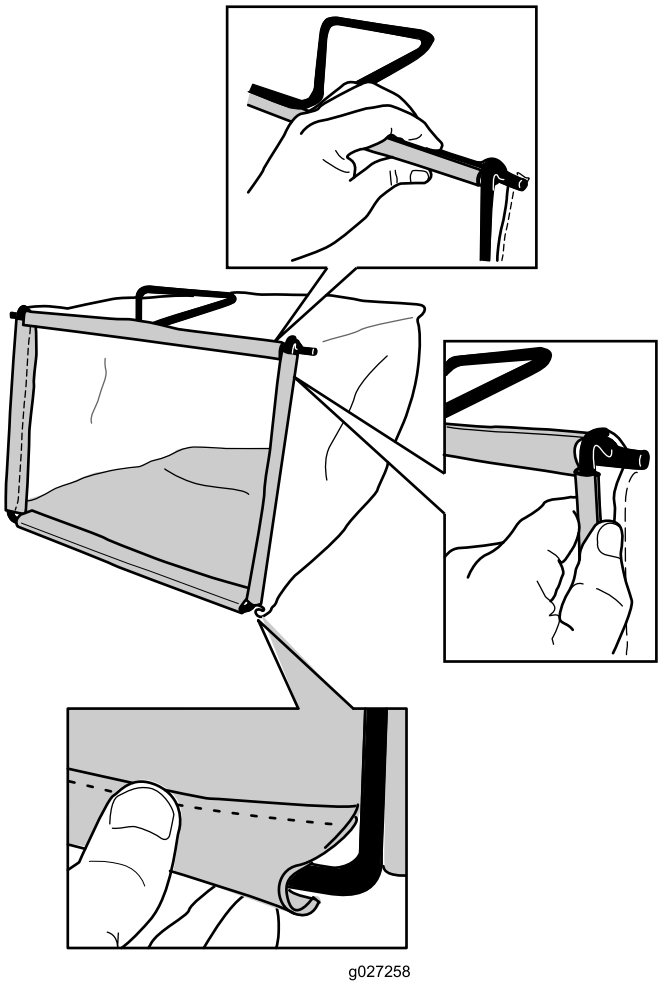

Figura 10

3. Engate os canais superior e lateral do saco na parte superior e lateral da estrutura, respetivamente (Figura 10).

Descrição geral do produto

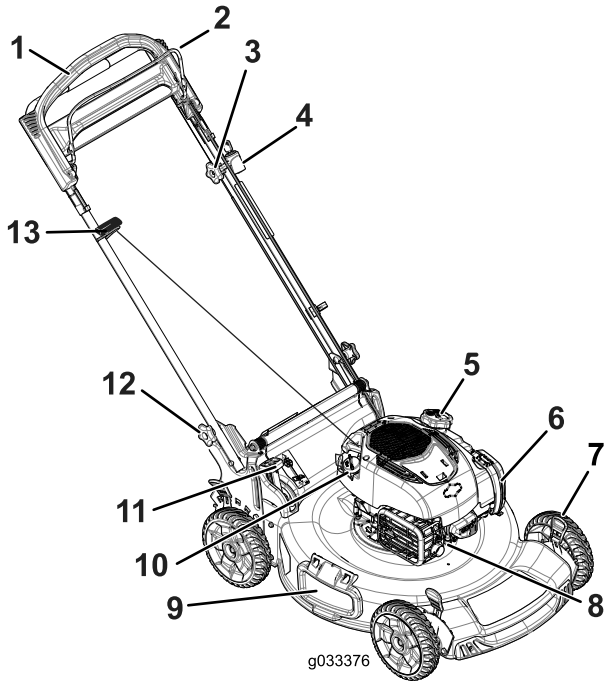

Figura 11

1. Pega
2. Barra de controlo da lâmina
3. Manípulo de ajuste para a transmissão autopropulsora
4. Chave do arranque elétrico (apenas modelo de arranque elétrico)
5. Tampa do depósito de combustível
6. Filtro de ar
7. Alavanca da altura de corte (4)
8. Vela de ignição
9. Defletor de descarga lateral
10. Enchimento de óleo/vareta
11. Alavanca da funcionalidade de uso do saco a pedido
12. Manípulo (2)
13. Manípulo do arrancador de retrocesso

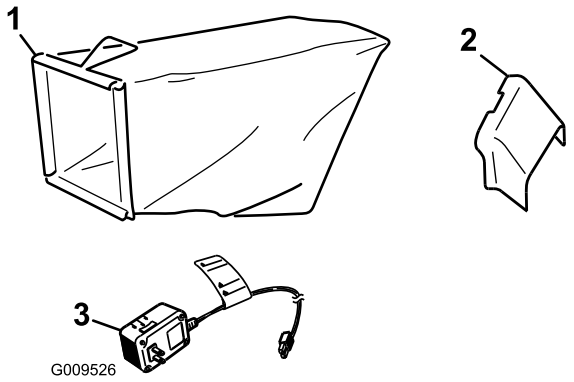

Figura 12

1. Saco de relva
2. Calha de descarga lateral
3. Carregador da bateria (apenas modelo de arranque elétrico)

Funcionamento

Antes da operação

Segurança antes da operação

Segurança geral

- Familiarize-se com o funcionamento seguro do equipamento, com os comandos do utilizador e com os sinais de segurança.
- Certifique-se de que todos os resguardos e dispositivos de segurança, tais como defletores e/ou depósitos de recolha de relva, estão colocados e a funcionar corretamente.
- Inspecione sempre a máquina para verificar se as lâminas, os parafusos da lâmina e a estrutura de corte estão gastos ou danificados.
- Inspecione a área em que vai utilizar a máquina e remova todos os objetos que a máquina possa projetar.
- Quando está a ajustar a altura de corte pode tocar na lâmina em movimento, provocando ferimentos graves.
  - Desligue o motor e espere que todas as peças em movimento parem.
  - Não coloque os dedos por baixo da caixa quando está a ajustar a altura de corte.

Segurança de combustível

⚠ PERIGO

O combustível é extremamente inflamável e explosivo. Um incêndio ou explosão provocada por combustível pode resultar em queimaduras e danos materiais.

- **Para evitar que uma descarga de eletricidade estática provoque a ignição do combustível, coloque o contentor e/ou a máquina diretamente no chão antes de encher, não dentro de um veículo ou sobre um objeto.**
- **Encha o depósito de combustível no exterior, num espaço aberto, quando o motor estiver frio. Remova todo o combustível que se tenha derramado.**
- **Não manuseie combustível quando estiver a fumar ou junto de uma chama aberta ou faíscas.**
- **Guarde o combustível num recipiente aprovado e mantenha-o fora do alcance das crianças.**

⚠ AVISO

O combustível pode ser prejudicial ou mesmo fatal quando ingerido. A exposição prolongada a vapores pode provocar lesões graves ou doenças.

- **Evite inalar vapores durante muito tempo.**
- **Mantenha as mãos e rosto afastados do bico e abertura do depósito de combustível.**
- **Mantenha o combustível afastado dos olhos e da pele.**

Enchimento do depósito de combustível

- Para melhores resultados, utilize apenas gasolina limpa, fresca e sem chumbo com uma classificação de octanas de 87 ou superior (método de classificação (R+M)/2).
- O combustível oxigenado com até 10% de etanol ou 15% de MTBE por volume é aceitável.
- Não utilizar gasolina com misturas de etanol (como E15 ou E85) com mais de 10% de etanol por volume. Daí podem resultar problemas de desempenho e/ou danos no motor que poderão não ser abrangidos pela garantia.
- **Não** utilizar gasolina que contenha metanol.
- **Não** guardar combustível nem no depósito do combustível nem em recipientes de combustível durante o inverno, a não ser que seja adicionado ao combustível um estabilizador de combustível.
- **Não** adicionar petróleo à gasolina.

Importante: Para reduzir os problemas com o arranque, adicione estabilizador de combustível ao combustível "all season" misturando-o com gasolina com menos de 30 dias.

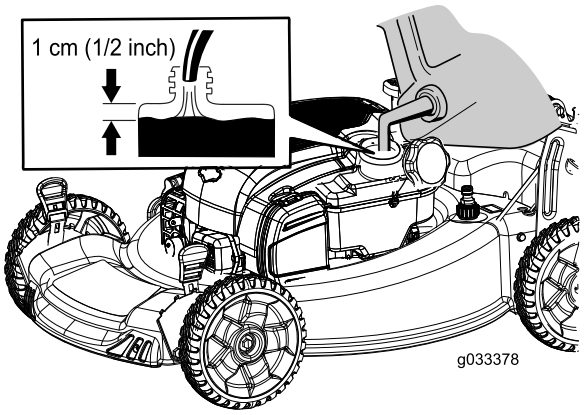

Figura 13

Verificação do nível de óleo do motor

Intervalo de assistência: Em todas as utilizações ou diariamente

1. Leve a máquina para uma superfície nivelada.
2. Retire a vareta, limpe-a e volte a colocá-la (Figura 14).

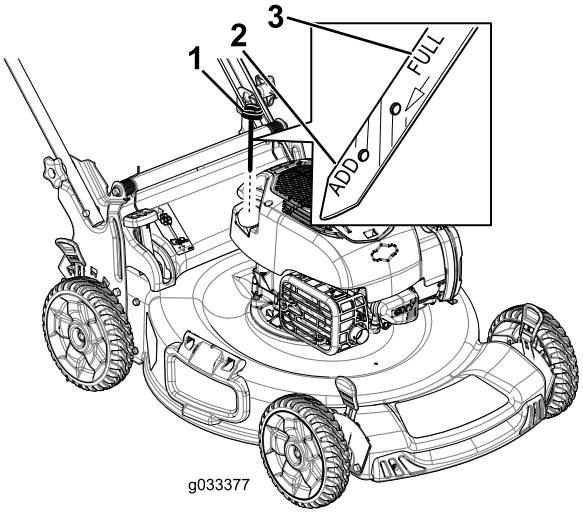

Figura 14

1. Vareta

3. Retire a vareta e verifique o nível de óleo (Figura 14). Se o nível do óleo estiver abaixo da marca **Add** (Adicionar) na vareta, deite lentamente o óleo dentro do tubo de enchimento do óleo para aumentar o nível do óleo até à marca **Full** (Cheio) na vareta. **Não encha demasiado.**
4. Volte a colocar a vareta do óleo com segurança.

Ajustar a altura do manípulo

Pode erguer ou descer a pega em 1 ou 2 posições mais confortáveis para si (Figura 15).

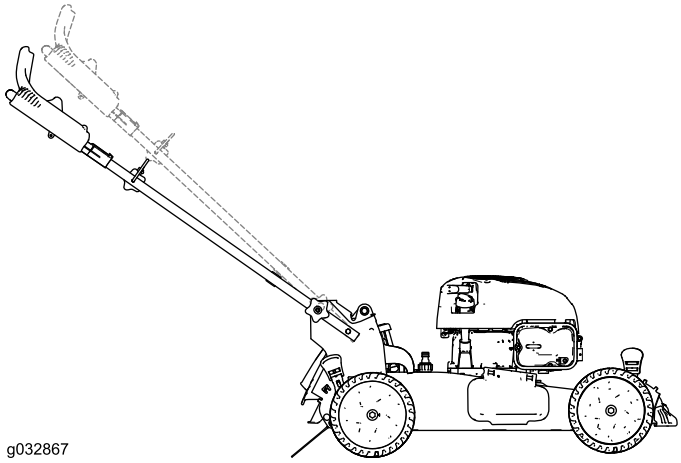

Figura 15

1. Desaperte ambos os manípulos até conseguir empurrar as extremidades quadradas dos parafusos de carroçaria para fora dos orifícios quadrados nos suportes do manípulo.
2. Empurre os manípulos até ficarem soltos.
3. Desloque o manípulo para a posição de altura superior ou inferior.
4. Puxe os manípulos até as extremidades quadradas de cada parafuso de carroçaria encaixar no seu orifício quadrado correspondente.
5. Aperte os botões do manípulo ao máximo.

Ajuste da altura de corte

⚠ AVISO

Quando está a ajustar a altura de corte pode tocar na lâmina em movimento, provocando ferimentos graves.

- **Pare o motor e espere que todas as peças em movimento parem.**
- **Não coloque os dedos por baixo da caixa quando está a ajustar a altura de corte.**

⚠ CUIDADO

Se o motor tiver estado a trabalhar, o coletor vai estar quente e pode provocar-lhe queimaduras graves. Afaste-se do coletor quente.

Ajuste a altura de corte conforme desejado. Coloque as rodas dianteiras e traseiras à mesma altura (Figura 16).

Nota: Para erguer a máquina, desloque as alavancas de altura de corte dianteiras para trás e as alavancas traseiras para a frente. Para descer a máquina, desloque as alavancas de altura de corte dianteiras para a frente e as alavancas traseiras para trás.

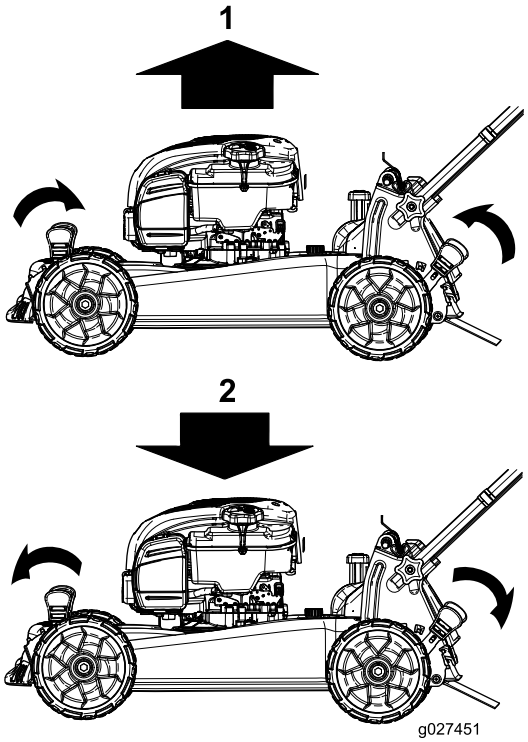

Figura 16

1. Levante a máquina
2. Baixe a máquina

Nota: As definições da altura de corte são: 25 mm, 35 mm, 44 mm, 54 mm, 64 mm, 73 mm, 83 mm, 92 mm e 102 mm.

Durante a operação

Segurança durante a operação

Segurança geral

- Utilize vestuário adequado, incluindo proteção visual, calçado resistente antiderrapante e proteções para os ouvidos. Prenda cabelo comprido, prenda vestuário solto e não utilize joias.
- Não utilize a máquina quando estiver doente, cansado ou se encontrar sob o efeito de álcool ou drogas.
- A lâmina é afiada; tocar na lâmina pode ter como resultado ferimentos pessoais graves. Desligue o motor e espere até que todas as peças em movimento parem antes de sair da posição de operação.
- Quando soltar a barra de controlo da lâmina, o motor deve desligar e a lâmina deve parar passados 3 segundos. Se não pararem de forma adequada, pare imediatamente de utilizar a máquina e contacte um revendedor autorizado.
- Opere a máquina apenas em condições de boa visibilidade e condições atmosféricas adequadas. Nunca opere a máquina quando existir a possibilidade de trovoadas.
- A relva e as folhas molhadas podem provocar ferimentos graves se escorregar e tocar na lâmina. Corte a relva apenas quando está seca.
- Tome todas as precauções adicionais necessárias quando se aproximar de esquinas sem visibilidade, arbustos, árvores ou outros objetos que possam obstruir a visibilidade.
- Esteja atento a buracos, carreiras, elevações, pedras ou outros objetos ocultos. O terreno desnivelado pode provocar um acidente por escorregar e cair.
- Pare a máquina e inspecione as lâminas depois de atingir um objeto ou se existir uma vibração anormal na máquina. Efetue todas as reparações necessárias antes de retomar o funcionamento.
- Antes de sair da posição de operação, desligue o motor, retire a chave e espere até que todas as peças em movimento parem.
- Se o motor tiver estado a trabalhar, a panela de escape vai estar quente e pode provocar queimaduras graves. Afaste-se da panela quente.
- Verifique o depósito de recolha de relva e o resguardo de descarga com frequência e substitua com peças recomendadas pelo fabricante quando necessário.
- Utilize apenas acessórios e equipamento auxiliar aprovados pela The Toro® Company.

Segurança em declives

- Corte na transversal; nunca para cima e para baixo. Tome todas as precauções necessárias quando alterar a direção ou se encontrar numa inclinação.
- Não corte a relva em inclinações demasiado pronunciadas. A má colocação dos pés pode provocar um acidente por escorregar e cair.
- Não efetue operações de corte perto de depressões, buracos ou bancos de areia. Pode perder o apoio ou o equilíbrio.

Ligação do motor

1. Mantenha barra de controlo da lâmina encostada à pega (Figura 17).

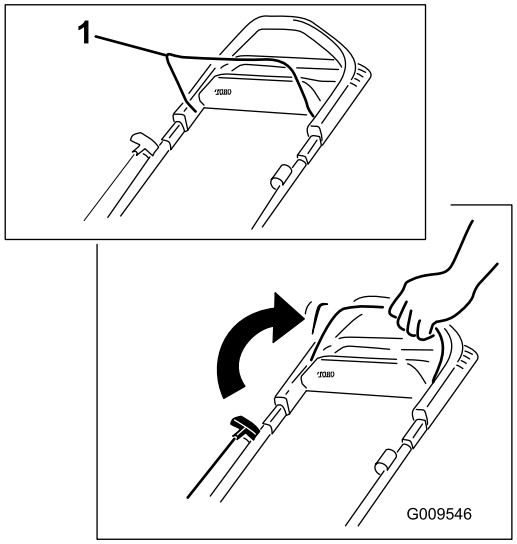

Figura 17

1. Barra de controlo da lâmina

2. Insira a chave na ignição e rode-a (apenas modelo de arranque elétrico; consulte Figura 18) ou puxe o manípulo do arrancador de retrocesso (Figura 19).

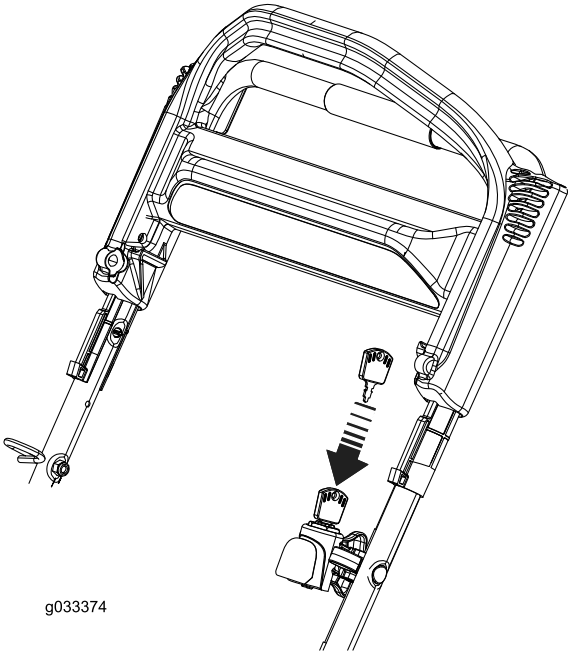

Figura 18
Arranque elétrico

Nota: Puxe o manípulo do arrancador ligeiramente até sentir resistência e, em seguida, puxe rapidamente (Figura 19). Deixe que a corda regresse lentamente ao manípulo.

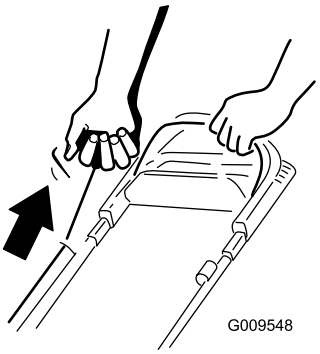

Figura 19
Arrancador de retrocesso

Nota: Se o cortador não arrancar após várias tentativas, contacte um distribuidor autorizado.

Utilização da transmissão autopropulsora.

Para operar a transmissão autopropulsora, basta caminhar com as mãos na pega superior e os cotovelos de lado e o cortador começará automaticamente a andar à sua velocidade (Figura 20).

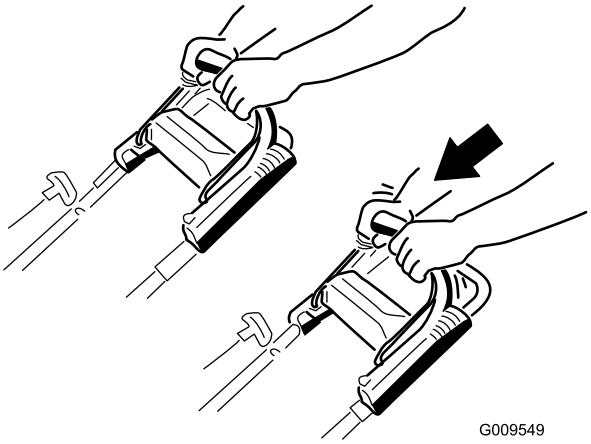

Figura 20

Nota: Se a máquina não se deslocar livremente para trás depois da autopropulsão, pare de caminhar, mantenha as mãos imóveis e permita que a máquina se desloque alguns centímetros para a frente para desengatar a transmissão das rodas. Se preferir, pode utilizar a pega metálica debaixo da pega superior para empurrar a máquina alguns centímetros para a frente. Se a máquina continuar sem deslocar-se facilmente para trás, contacte um representante de assistência autorizado.

Paragem do motor

Intervalo de assistência: Em todas as utilizações ou diariamente

Para parar o motor, solte barra de controlo da lâmina.

Nota: Retire a chave da ignição quando sair da máquina (apenas modelos de arranque elétrico).

Importante: Quando soltar a barra de controlo da lâmina, tanto o motor como a lâmina devem parar passados 3 segundos. Se não pararem de forma adequada, pare imediatamente de utilizar a máquina e contacte um revendedor autorizado.

Reciclagem das aparas de relva

O seu cortador é entregue de fábrica pronto para reciclar a relva e as aparas de relva de forma a serem novamente colocadas no relvado.

Se o saco da relva se encontrar na máquina e a alavanca de uso do saco a pedido se encontrar na posição de recolha, desloque-a para a posição de reciclagem antes de recolher as aparas; consulte Utilizar a alavanca de uso do saco a pedido (página 13). Se a calha de descarga lateral estiver instalada na máquina, retire-a antes de reciclar as aparas; consulte Remoção da calha de descarga lateral (página 14).

Guardar as aparas de relva em sacos

Utilize o saco de relva quando quiser recolher as aparas de relva e de folhas do relvado.

Se a calha de descarga lateral estiver instalada na máquina, retire-a antes de recolher as aparas; consulte Remoção da calha de descarga lateral (página 14). Se a alavanca de uso do saco a pedido estiver na posição de reciclagem, desloque-a para a posição de recolha; consulte Utilizar a alavanca de uso do saco a pedido (página 13).

Instalação do saco da relva

1. Faça subir e mantenha elevado o defletor traseiro (Figura 21).

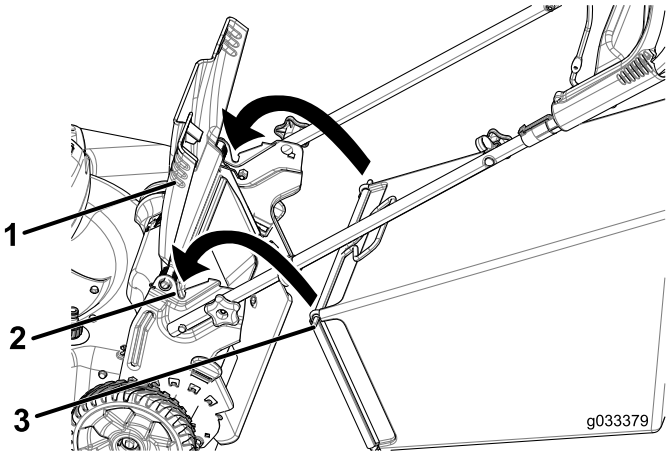

Figura 21

1. Defletor traseiro
2. Entalhes (2)
3. Pino do saco da relva (2)

2. Coloque o saco da relva. Garanta que os pinos no saco encaixam nos entalhes na pega (Figura 21).
3. Baixe o defletor traseiro.

Retiro do saco de relva

Para retirar o saco, inverta os passos em Instalação do saco da relva (página 13).

Utilizar a alavanca de uso do saco a pedido

A funcionalidade de uso do saco a pedido permite recolher ou reciclar relva e aparas com o saco instalado na máquina.

- Se desejar recolher relva e aparas, prima o botão na alavanca e desloque a alavanca para a frente até que o botão saia (Figura 22).

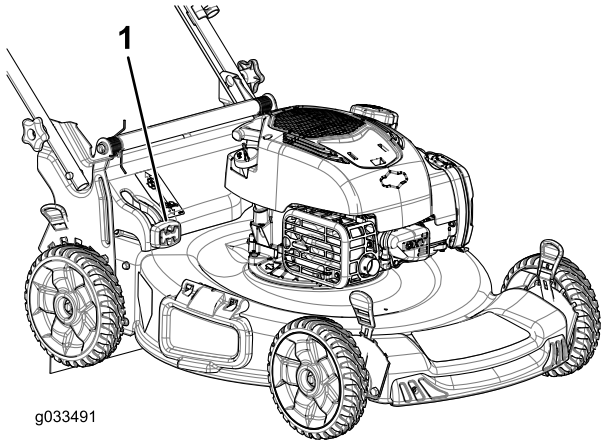

Figura 22

1. Alavanca de uso do saco a pedido (posição de recolha)

- Se desejar reciclar a relva e aparas, prima o botão na alavanca e desloque a alavanca para trás até que o botão saia.

Importante: **Para garantir o funcionamento correto, retire aparas e detritos da cobertura e abertura de uso do saco a pedido (Figura 23) antes de deslocar a alavanca de uma posição para a outra.**

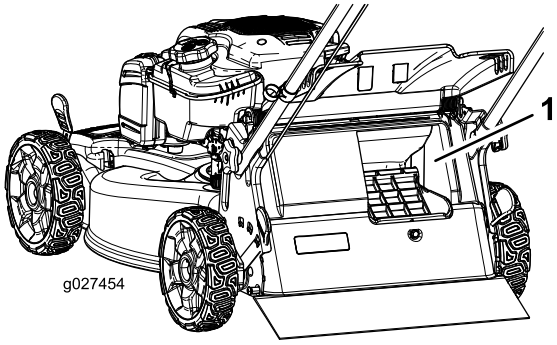

Figura 23

1. Limpar aqui

Descarregamento lateral das aparas de relva

Utilize a descarga lateral para cortar relva muito alta.

Se o saco da relva se encontrar na máquina e a alavanca de uso do saco a pedido se encontrar na posição de recolha, desloque-a para a posição de reciclagem; consulte Utilizar a alavanca de uso do saco a pedido (página 13).

Instalação da calha de descarga lateral

Erga o defletor lateral e instale a calha de descarga lateral (Figura 24).

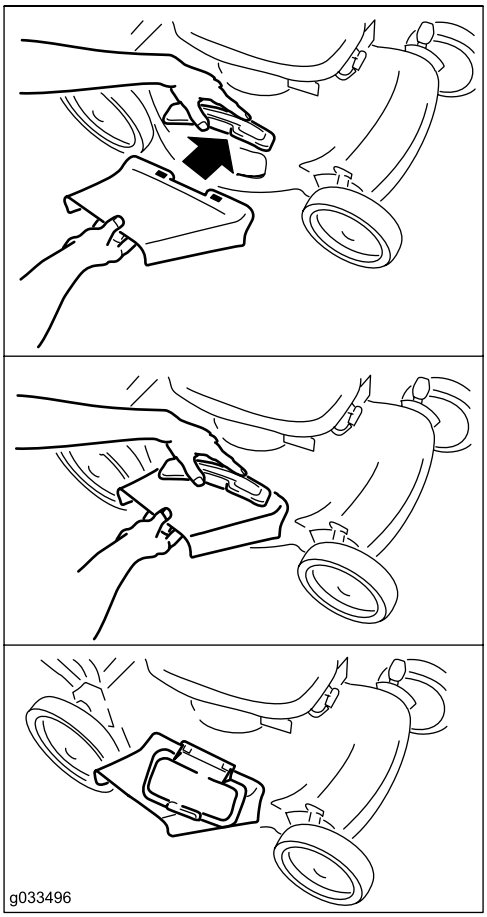

Figura 24

Remoção da calha de descarga lateral

Para remover a calha de descarga lateral, erga o defletor lateral, retire a calha e desça o defletor.

Sugestões de utilização

Dicas gerais de segurança

- Limpe todos os paus, pedras, arame, ramos e outros resíduos que possam ser atingidos pela lâmina.
- Evite atingir objetos sólidos com a lâmina. Nunca corte a relva deliberadamente por cima de um objeto.
- Se a máquina atingir um objeto ou começar a vibrar, pare imediatamente o motor, desligue o fio da vela e inspecione a máquina para ver se está danificada.
- Para um melhor desempenho, instale uma lâmina nova antes de começar a estação de corte.
- Substitua a lâmina sempre que necessário por uma lâmina de substituição da Toro.

Corte da relva

- Corte apenas cerca de um terço da lâmina de relva de cada vez. Não corte abaixo da regulação de 54 mm, a menos que a relva seja escassa ou quando se está no fim do

outono e a relva começa a crescer mais devagar. Consulte Ajuste da altura de corte (página 10).

- Quanto estiver a cortar relva com mais de 15 cm de altura, corte com a regulação de corte mais alta e caminhe devagar; em seguida volte a cortar com a regulação mais baixa para que o relvado fique com um aspeto óptimo. Se a relva estiver demasiado comprida, a máquina pode encravar e fazer com que o motor vá abaixo.
- Corte apenas relva ou folhas secas. A relva e as folhas molhadas tendem a acumular-se no jardim e podem fazer com a máquina encrave e o motor vá abaixo.
- Tenha em atenção o perigo de incêndio em condições muito secas, siga todos os avisos locais de incêndio e mantenha a máquina sem relva seca e detritos.
- Alterne a direção de corte. Isto ajuda a dispersar as aparas pelo relvado para uma fertilização uniforme.
- Se, depois de cortar, o aspeto do relvado não for satisfatório, tente fazer o seguinte:
  - Substitua a lâmina ou mande afiá-la.
  - Caminhe mais devagar quando estiver a cortar.
  - Aumente a altura de corte na máquina.
  - Corte a relva com mais frequência.
  - Sobreponha as filas de corte em vez de cortar uma fila inteira em cada passagem.
  - Regule a altura de corte das rodas da frente para um ponto abaixo em relação às rodas de trás. Por exemplo, regule as rodas da frente para 54 mm e as rodas de trás para 64 mm.

Corte das folhas

- Depois de cortar o relvado certifique-se de que metade do relvado se vê através da cobertura de folhas cortadas. Pode ter que passar mais de que uma vez por cima das folhas.
- Se houver mais de 13 cm de folhas no relvado, regule a altura de corte dianteira para um ou dois pontos acima da altura de corte traseira.
- Reduza a velocidade de corte se a máquina não cortar as folhas suficientemente finas.

Depois da operação

Segurança após a operação

Segurança geral

- Elimine todos os vestígios de relva e detritos da máquina de modo a evitar qualquer risco de incêndio. Limpe as zonas que tenham óleo ou combustível derramado.
- Espere que o motor arrefeça antes de armazenar a máquina em ambiente fechado.
- Nunca guarde a máquina ou o recipiente de combustível num local onde existe uma fonte de fogo, faísca ou luz piloto, como junto de uma caldeira ou outros eletrodomésticos.

Segurança em transporte

- Tome todas as precauções necessárias quando colocar ou retirar a máquina de um atrelado ou camião.
- Utilize rampas de largura total para carregar máquina num atrelado ou camião. Não exceda um ângulo de 15° entre a rampa e o atrelado ou camião.
- Prenda a máquina de forma segura utilizando correias, correntes, cabos ou cordas. As correias frontais e traseiras devem estar dirigidas para baixo e para fora da máquina.

Limpeza debaixo da máquina.

Intervalo de assistência: Em todas as utilizações ou diariamente

⚠ AVISO

A máquina pode deslocar material de debaixo da máquina.

- **Proteja devidamente os olhos.**
- **Mantenha-se na posição de operação (atrás da pega) quando o motor estiver a trabalhar.**
- **Não autorize a presença de pessoas na área.**

Para obter melhores resultados, limpe o cortador logo após ter concluído o corte.

1. Desloque a máquina para uma superfície plana e pavimentada.
2. Desligue o motor e espere até que todas as peças em movimento parem, antes de sair da posição de operação.
3. Desça a máquina para a altura de corte mais baixa; consulte Ajuste da altura de corte (página 10).
4. Lave a área sob o defletor traseiro onde as aparas passam da parte de baixo da estrutura para o saco de relva.

   Nota: Lave a área da funcionalidade de uso do saco a pedido nas posições totalmente para a frente e totalmente para trás.
5. Ligue uma mangueira de jardim, ligada a uma torneira, à entrada para lavagem (Figura 25).

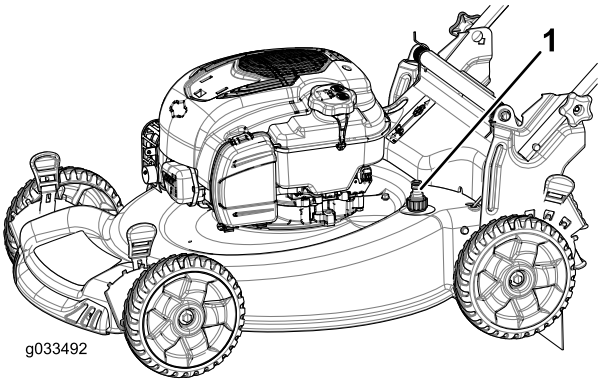

Figura 25

1. Entrada para lavagem

6. Abra a torneira.
7. Ligue e deixe o motor trabalhar até deixarem de sair aparas de debaixo da máquina.
8. Desligue o motor.
9. Feche a água e desligue a mangueira da máquina.
10. Ligue e deixe o motor a funcionar durante alguns minutos para secar a parte de baixo da máquina e evitar que enferruje.
11. Espere que o motor arrefeça antes de guardar a máquina em ambiente fechado.

Dobrar o manípulo

⚠ AVISO

Dobrar ou desdobrar a pega inadequadamente pode danificar os cabos criando uma condição de funcionamento insegura.

- **Não danifique os cabos quando estiver a dobrar ou a desdobrar a pega.**
- **Se um cabo estiver danificado, contacte um distribuidor autorizado.**

1. Retire e guarde os 2 manípulos e os 2 parafusos de carroçaria dos suportes do manípulo (Figura 26).

   Importante: Encaminhe os cabos para ao lado exterior dos manípulos ao dobrar a pega.

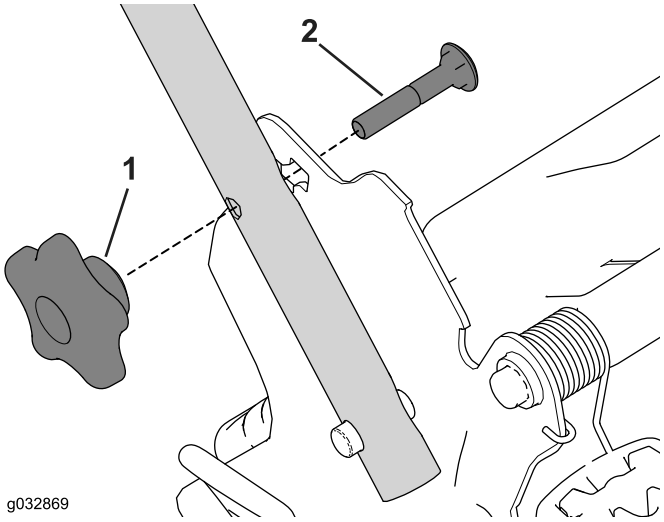

Figura 26

1. Manípulo
2. Parafuso de carroçaria

2. Dobre o manípulo rodando-o para a frente (Figura 27).

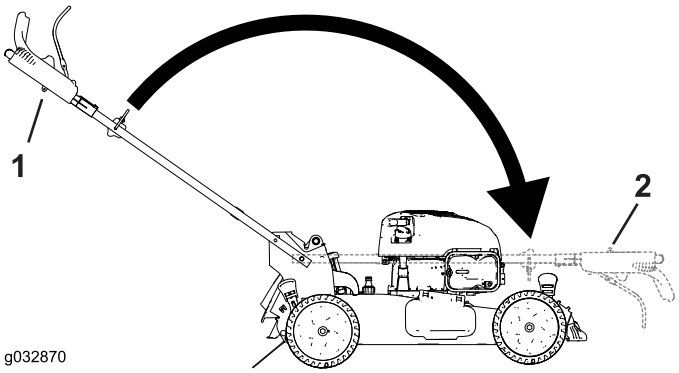

Figura 27

1. Posição de funcionamento
2. Posição dobrado

3. Insira um parafuso de carroçaria (com a cabeça do parafuso voltada para dentro) no suporte do manípulo e o orificio superior na extremidade do manípulo. Certifique-se de que as extremidades quadradas de cada parafuso de carroçaria encaixam no orifício quadrado superior ou inferior no seu suporte do manípulo correspondente (Figura 28).

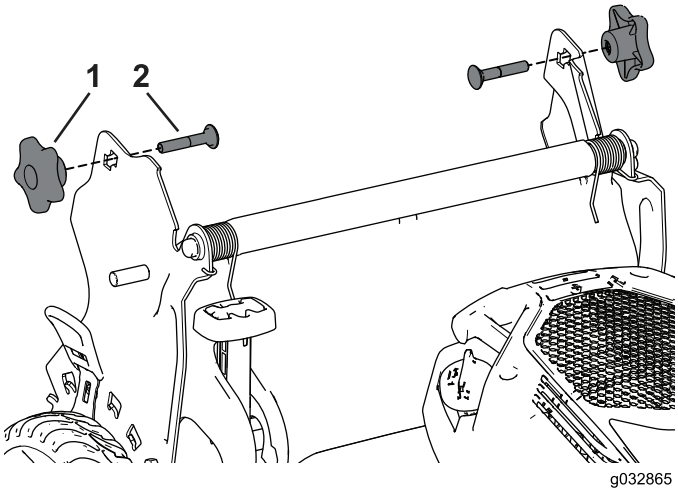

Figura 28

1. Manípulo
2. Parafuso de carroçaria

4. Coloque os manípulos e os parafusos de carroçaria nos suportes do manípulo.
5. Desdobrar o manípulo; consulte 1 Montar e desdobrar o manípulo (página 5).

Manutenção

Nota: Determine os lados direito e esquerdo da máquina a partir da posição normal de utilização.

Plano de manutenção recomendado

Intervalo de assistência	Procedimento de manutenção
Em todas as utilizações ou diariamente	• Verificação do nível de óleo do motor. • Certifique-se de que o motor pára até 3 segundos depois de ter soltado a barra de controlo da lâmina. • Limpe todas as aparas de relva e sujidade debaixo da máquina.
A cada 25 horas	• Substitua o filtro de ar; substitua mais frequentemente em condições de operação com pó. • Carregue a bateria durante 24 horas (apenas modelo de arranque elétrico).
Antes do armazenamento	• Esvazie o depósito de combustível antes de se fazerem reparações e antes da armazenagem anual.
Anualmente	• Substitua a lâmina ou mande afiar a lâmina (mais frequentemente se a extremidade empenar rapidamente). • Consulte o Manual de proprietário do motor relativamente aos procedimentos anuais de manutenção adicionais.

Importante: Para informações detalhadas sobre os procedimentos de manutenção adicionais, consulte o Manual do utilizador do motor.

Nota: Poderá obter peças sobressalentes junto de um representante de assistência autorizado (procure o representante mais próximo em www.toro.com), ou através de www.shoptoro.com.

Preparação para a manutenção

1. Pare o motor e espere que todas as peças em movimento parem.
2. Desligue o fio da vela da ignição da vela da ignição (Figura 29) antes de executar qualquer procedimento de manutenção.

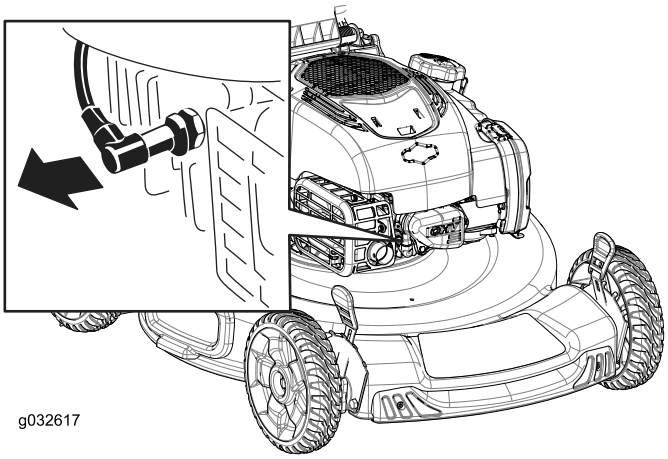

Figura 29

3. Depois de executar os procedimento de manutenção, ligue o fio da vela de ignição à vela de ignição.

   Importante: Antes de inclinar o cortador para mudar o óleo ou substituir a lâmina, deixe que o depósito de combustível fique seco utilizando normalmente o cortador. Se tiver de inclinar o cortador antes do combustível se gastar utilize uma bomba de combustível manual para retirar o combustível. Incline sempre o cortador para o lado com o filtro de ar voltado para cima.

⚠ AVISO

Inclinar a máquina pode fazer com que o combustível derrame. A gasolina é inflamável, explosiva e pode provocar ferimentos pessoais.

Ponha o motor a funcionar até se gastar a gasolina ou remova a gasolina com uma bomba manual; nunca com um sifão.

Manutenção do filtro de ar

Intervalo de assistência: A cada 25 horas

1. Desencaixe a parte superior da cobertura do filtro de ar (Figura 30).

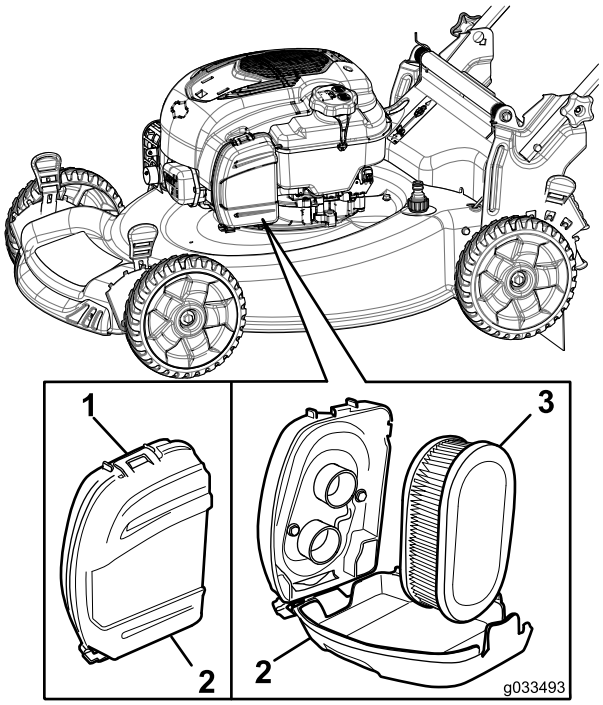

Figura 30

1. Clip
2. Cobertura do filtro de ar
3. Filtro de ar

2. Retire o filtro de ar (Figura 30).
3. Verifique o filtro de ar.

   Nota: Se o filtro de ar estiver excessivamente sujo, substitua-o por um novo. Caso contrário, bata ligeiramente com o filtro de ar numa superfície dura para soltar os detritos.
4. Coloque o filtro de ar.
5. Utilize o clio para colocar a cobertura do filtro de ar.

Substituição do óleo do motor

Não é necessário mudar o óleo do motor, mas, se pretender mudar o óleo, execute o seguinte procedimento.

Nota: Ponha o motor a funcionar durante alguns minutos antes de mudar o óleo para o aquecer. O óleo quente flui mais rapidamente e transporta mais contaminantes.

Enchimento máximo: 0,53 litros, tipo: óleo detergente SAE 30 com uma classificação de serviço API de SF, SG, SH, SJ, SL, ou superior.

1. Consulte Preparação para a manutenção (página 18).
2. Retire a vareta do óleo (Figura 31).

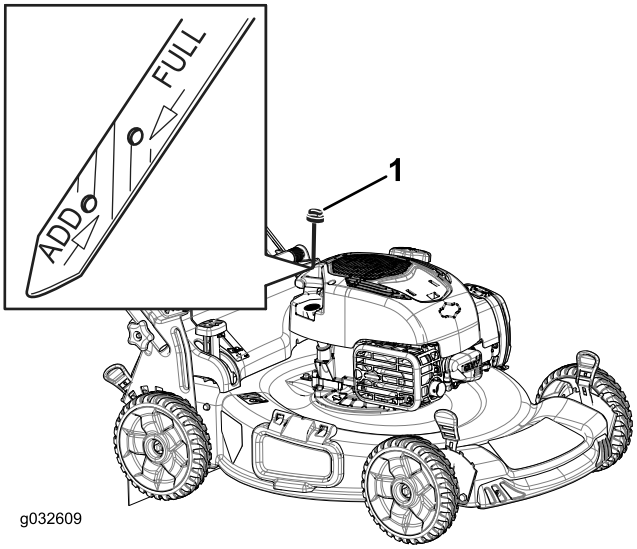

Figura 31

1. Vareta

3. Incline o cortador para o lado, com o filtro de ar voltado para cima, para drenar o óleo utilizado para fora através do tubo de enchimento do óleo (Figura 32).

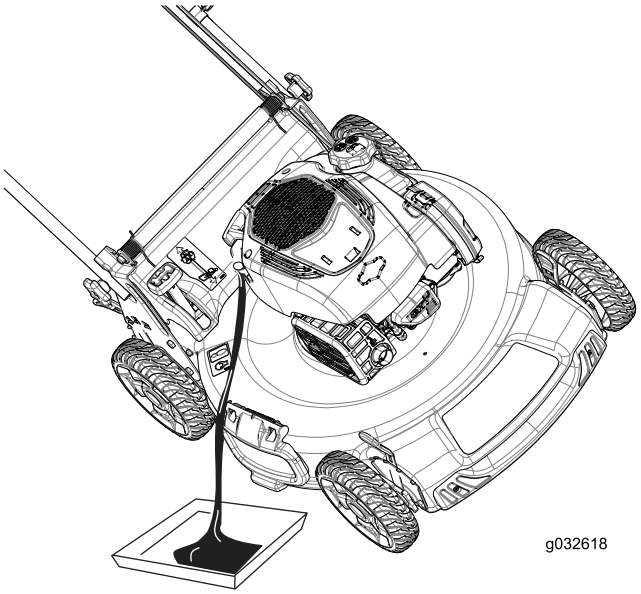

Figura 32

4. **Lentamente** deite óleo no tubo de enchimento do óleo até que o nível do óleo atinja a marca **Full** (cheio) na vareta (Figura 31). **Não encha demasiado.**
5. Volte a colocar a vareta do óleo com segurança.
6. Deverá eliminar o óleo usado de forma adequada num centro de reciclagem local.

Carregamento da bateria

Intervalo de assistência: A cada 25 horas

Apenas modelo de arranque elétrico

Inicialmente, carregue a bateria durante 24 horas; posteriormente, efetue o carregamento mensalmente (a cada 25 arranques) ou conforme necessário. Utilize o carregador sempre numa área protegida. Carregue a bateria à temperatura ambiente (22 °C) sempre que possível.

1. Ligue o carregador à cablagem sob a chave da ignição (Figura 33).

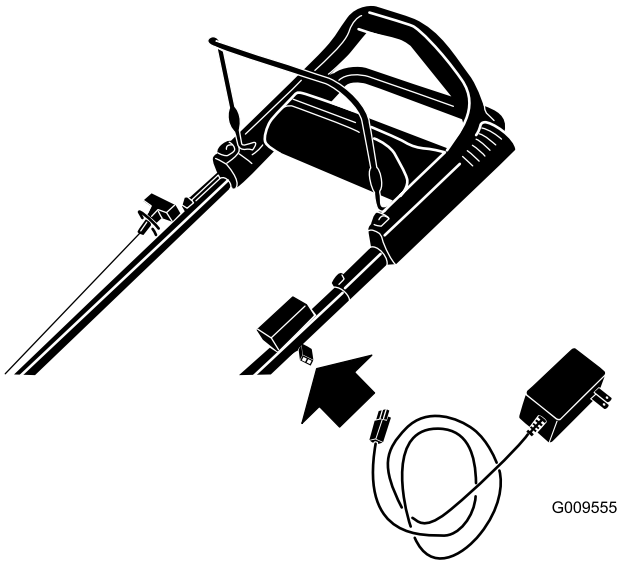

Figura 33

2. Ligue o carregador à tomada.

   Nota: Quando a bateria não se mantiver carregada, recicle ou elimine conforme aos regulamentos locais.

Nota: O carregador poderá incluir um visor LED de duas cores para a indicação dos seguintes estados de carregamento:

- A luz vermelha indica um carregamento em curso.
- A luz verde indica que o carregador está totalmente carregado ou desligado da bateria.
- Uma luz intermitente que alterna entre vermelho e verde indica que a bateria está quase carregada. Este estado dura apenas alguns minutos até a bateria estar completamente carregada.

Substituição do fusível

Apenas modelo de arranque elétrico

Se a bateria não carregar ou o motor não arrancar com o motor de arranque elétrico, o fusível poderá ter queimado. Substitua por um fusível de encaixe de 40 amperes.

1. Erga o defletor traseiro e localize o compartimento da bateria (Figura 34).

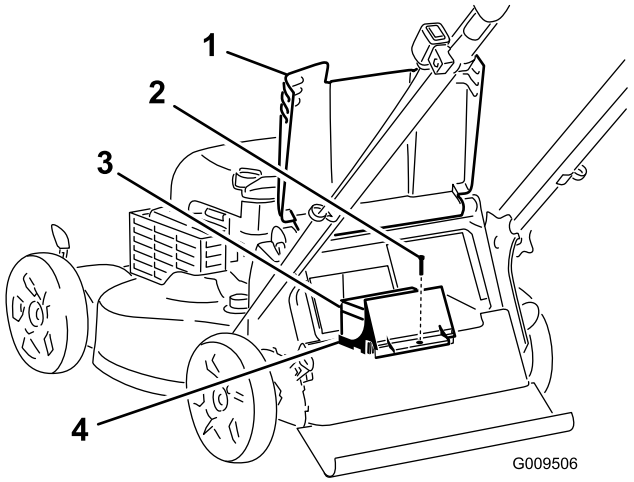

Figura 34

1. Defletor traseiro
2. Parafuso
3. Bateria
4. Compartimento da bateria

2. Limpe os detritos no compartimento.
3. Retire o parafuso que prende o compartimento, retire a bateria e localize o fusível (Figura 35).

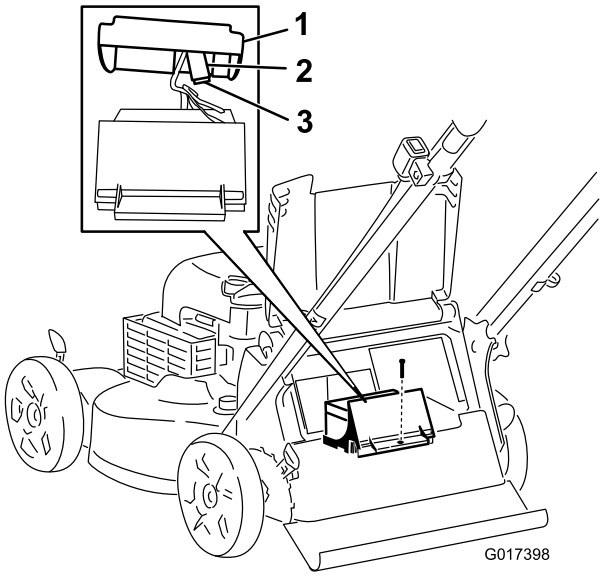

Figura 35

1. Tampa
2. Porta-fusíveis
3. Fusível

4. Volte a colocar o fusível no porta-fusíveis (Figura 35).

   Nota: A máquina é fornecida com um fusível de reserva no compartimento da bateria.

5. Coloque o compartimento da bateria utilizando o parafuso retirado no passo 3.
6. Coloque a tampa sobre o compartimento.
7. Baixe o defletor traseiro.

Substituição da lâmina

Intervalo de assistência: Anualmente

Importante: ***Precisará de uma chave de aperto para instalar a lâmina de forma adequada.*** **Se não tiver uma chave de aperto ou se não se sentir à vontade para executar este procedimento, contacte um revendedor autorizado.**

Examine a lâmina sempre que ficar sem gasolina. Se a lâmina estiver danificada ou rachada, substitua-a imediatamente. Se a extremidade da lâmina estiver embotada ou com falhas, mande-a afiar ou equilibrar ou substitua-a.

⚠ AVISO

A lâmina é afiada; tocar na lâmina pode ter como resultado ferimentos pessoais graves.

Use luvas quando efetuar a manutenção da lâmina.

1. Preparação para a manutenção (Preparação para a manutenção (página 18)).
2. Incline sempre a máquina para o lado (com o filtro de ar voltado para cima).
3. Utilize um bloco de madeira para manter a lâmina segura (Figura 36).

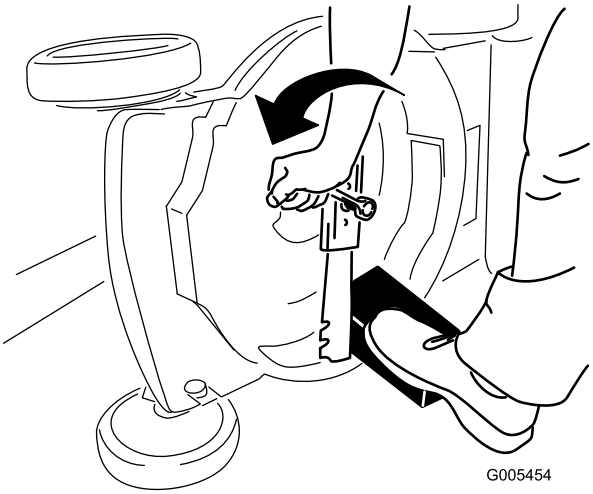

Figura 36

4. Retire a lâmina guardando todo o equipamento de montagem (Figura 36).
5. Instale lâmina nova e todo o equipamento de montagem (Figura 37).

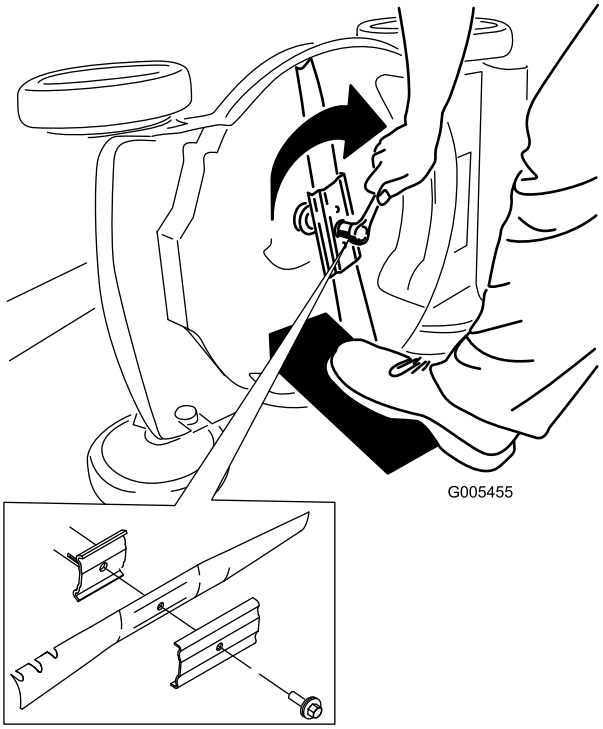

Figura 37

Importante: **Coloque a extremidades em curva da lâmina de forma a apontarem em direção à caixa do cortador.**

6. Utilize uma chave de aperto para apertar cavilha da lâmina com 82 N·m.

Importante: **Um parafuso com um torque de 82 N·m é muito apertado. Enquanto segura na lâmina com um bloco de madeira, coloque o seu peso por trás da lingueta ou chave e aperte a cavilha de forma segura. Esta cavilha é muito difícil de apertar em demasia.**

Ajuste da transmissão autopropulsora

Sempre que instalar um novo cabo autopropulsor ou se a transmissão autopropulsora estiver desajustada, ajuste a transmissão autopropulsora.

1. Rode o manípulo de ajuste para a esquerda para folgar o ajuste do cabo (Figura 38).

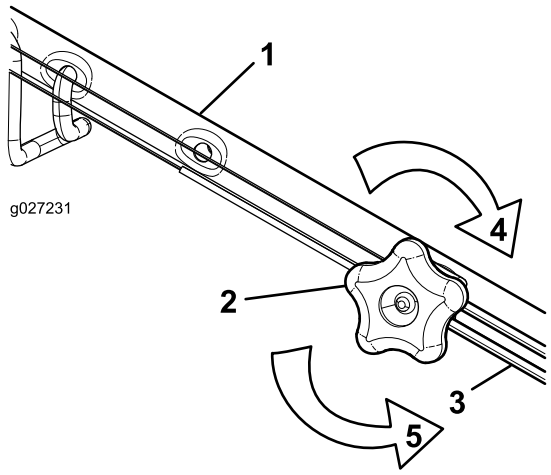

Figura 38

1. Pega (lado esquerdo)
2. Manípulo de ajuste
3. Cabo da transmissão autopropulsora
4. Rode o manípulo para a direita para apertar o ajuste.
5. Rode o manípulo para a esquerda para folgar o ajuste.

2. Ajuste a tensão do cabo (Figura 38) puxando-o para trás ou empurrando-o para a frente e mantendo a posição.

   Nota: Empurre o cabo em direção ao motor para aumentar a tração. Puxe o cabo para longe do motor para diminuir a tração.

3. Rode o manípulo de ajuste para a direita para apertar o ajuste do cabo.

   Nota: Aperte com firmeza à mão.

Armazenamento

Guarde a máquina num local fresco, limpo e seco.

Preparação da máquina para armazenamento

⚠ AVISO

Os vapores da gasolina podem explodir.

- **Não guarde a gasolina mais do que 30 dias.**
- **Não guarde a máquina num espaço fechado perto de uma fonte de calor.**
- **Deixe o motor arrefecer antes de o guardar.**

1. Na último abastecimento de gasolina do ano, adicione estabilizador de combustível ao combustível conforme indicado pelo fabricante do motor.
2. A gasolina deverá ser eliminada de forma adequada. Recicle-a de acordo com as normas locais ou utilize-a no seu automóvel.

   Nota: O combustível velho no depósito do combustível é a principal causa do arranque difícil. Não armazene combustível sem estabilizador mais de 30 dias e não armazene combustível estabilizado mais de 90 dias.

3. Ponha a máquina a trabalhar até que o motor pare por falta de combustível.
4. Ligue novamente o motor.
5. Deixe o motor funcionar até parar. Quando já não conseguir pôr o motor a trabalhar é porque está suficientemente seco.
6. Desligue o cabo da vela de ignição.
7. Retire a vela de ignição, adicione 30 ml de óleo através do orifício da vela de ignição e puxe o cabo do arrancador lentamente várias vezes para distribuir óleo pelo cilindro de forma a evitar a corrosão do cilindro durante a época de inatividade.
8. Coloque a vela de ignição de forma solta.
9. Aperte todas as porcas, cavilhas e parafusos.
10. Carregue a bateria durante 24 horas. De seguida, desligue o carregador e guarde a máquina numa área não aquecida. Se a máquina tiver de ser guardada numa área aquecida, a bateria deverá ser carregada a cada 90 dias (apenas modelo de arranque elétrico).

Retiro da máquina do armazenamento

1. Carregue a bateria durante 24 horas (apenas modelo de arranque elétrico).
2. Verifique e aperte todos os dispositivos de fixação.

3. Retire a vela de ignição e ponha o motor a funcionar rapidamente utilizando o motor de arranque para retirar o excesso de óleo do cilindro.
4. Instale a vela de ignição e aperte-a com uma chave de aperto com 20 N·m).
5. Realize quaisquer procedimentos de manutenção; consulte Manutenção (página 18).
6. Verifique o nível de óleo do motor, consulte Verificação do nível de óleo do motor (página 9).
7. Encha o depósito de combustível com gasolina nova; consulte Enchimento do depósito de combustível (página 9).
8. Ligue o fio à vela de ignição.

Notas:

Notas:

Notas:

Lista de distribuidores internacionais

Distribuidor:	País:	Telefone:	Distribuidor:	País:	Telefone:
Agrolanc Kft	Hungria	36 27 539 640	Maquiver S.A.	Colômbia	57 1 236 4079
Balama Prima Engineering Equip.	Hong Kong	852 2155 2163	Maruyama Mfg. Co. Inc.	Japão	81 3 3252 2285
B-Ray Corporation	Coreia	82 32 551 2076	Mountfield a.s.	República Checa	420 255 704 220
Casco Sales Company	Porto Rico	787 788 8383	Mountfield a.s.	Eslováquia	420 255 704 220
Ceres S.A.	Costa Rica	506 239 1138	Munditol S.A.	Argentina	54 11 4 821 9999
CSSC Turf Equipment (pvt) Ltd.	Sri Lanka	94 11 2746100	Norma Garden	Rússia	7 495 411 61 20
Cyril Johnston & Co.	Irlanda do Norte	44 2890 813 121	Oslinger Turf Equipment SA	Equador	593 4 239 6970
Cyril Johnston & Co.	República da Irlanda	44 2890 813 121	Oy Hako Ground and Garden Ab	Finlândia	358 987 00733
Equiver	México	52 55 539 95444	Parkland Products Ltd.	Nova Zelândia	64 3 34 93760
Femco S.A.	Guatemala	502 442 3277	Perfetto	Polónia	48 61 8 208 416
ForGarder OU	Estónia	372 384 6060	Pratoverde SRL.	Itália	39 049 9128 128
G.Y.K. Company Ltd.	Japão	81 726 325 861	Prochaska & Cie	Áustria	43 1 278 5100
Geomechaniki of Athens	Grécia	30 10 935 0054	RT Cohen 2004 Ltd.	Israel	972 986 17979
Golf international Turizm	Turquia	90 216 336 5993	Riversa	Espanha	34 9 52 83 7500
Guandong Golden Star	China	86 20 876 51338	Lely Turfcare	Dinamarca	45 66 109 200
Hako Ground and Garden	Suécia	46 35 10 0000	Solvert S.A.S.	França	33 1 30 81 77 00
Hako Ground and Garden	Noruega	47 22 90 7760	Spypros Stavrinides Limited	Chipre	357 22 434131
Hayter Limited (U.K.)	Reino Unido	44 1279 723 444	Surge Systems India Limited	Índia	91 1 292299901
Hydroturf Int. Co Dubai	Emirados Árabes Unidos	97 14 347 9479	T-Markt Logistics Ltd.	Hungria	36 26 525 500
Hydroturf Egypt LLC	Egito	202 519 4308	Toro Australia	Austrália	61 3 9580 7355
Irrimac	Portugal	351 21 238 8260	Toro Europe NV	Bélgica	32 14 562 960
Irrigation Products Int'l Pvt Ltd.	Índia	0091 44 2449 4387	Valtech	Marrocos	212 5 3766 3636
Jean Heybroek b.v.	Holanda	31 30 639 4611	Victus Emak	Polónia	48 61 823 8369

Aviso de privacidade europeu

As informações que Toro recolhe
A Toro Warranty Company (Toro) respeitam a sua privacidade. Para processar as suas reclamações e o contactar em caso de recolha de produtos, pedimos que partilhe determinadas informações pessoais connosco, seja diretamente ou através da empresa Toro local ou do seu revendedor Toro.

O sistema de garantia Toro está alojado em servidores que se encontram nos Estados Unidos onde a lei da privacidade pode não providenciar a mesma proteção que se aplica no seu país.

AO PARTILHAR AS SUAS INFORMAÇÕES PESSOAIS CONNOSCO, ESTÁ A AUTORIZAR O PROCESSAMENTO DAS SUAS INFORMAÇÕES PESSOAIS, CONFORME É DESCRITO NESTE AVISO DE PRIVACIDADE.

Forma como a Toro utiliza as informações
A Toro pode utilizar as suas informações pessoais para processar reclamações e para o contactar em caso de recolha de produtos ou qualquer outro fim que indicarmos. A Toro pode partilhar as suas informações com afiliadas da Toro, revendedores ou outros parceiros de negócios relativamente a qualquer uma destas atividades. Não vendemos as suas informações pessoais a qualquer outra empresa. Reservamo-nos o direito de revelar informações pessoais para cumprir as leis aplicáveis e pedidos das autoridades competentes, para operar os nossos sistemas devidamente ou para sua própria proteção e de outros utilizadores.

Retenção de informações pessoais
Iremos manter as suas informações pessoais enquanto necessitarmos delas para os fins para os quais elas foram originalmente recolhidas ou para outros fins legítimos (como conformidade com regulamentos), ou conforme seja exigido pela lei aplicável.

O nosso compromisso com a segurança das suas informações pessoais
Tomamos as precauções razoáveis para proteger a segurança das suas informações pessoais. Também tomamos medidas para manter a precisão e o estado atual das informações pessoais.

Aceder e corrigir as suas informações pessoais
Se pretender rever ou corrigir as suas informações pessoais, contacte-nos através de e-mail em legal@toro.com.

Lei do consumidor australiana

Os clientes australianos encontrarão informações relacionadas com a Lei do consumidor australiana no interior da caixa ou no seu Distribuidor Toro local.

A garantia Toro para a e garantia Toro Garantido para Arrancar

Condições e produtos abrangidos

Toro Company e sua afiliada, Toro Warranty Company, na sequência de um acordo entre elas, prometem em conjunt oa reparação ao comprador original[1]do produto Toro abaixo indicado, e houver defeitos de materiais ou de fabrico ou se um motor Toro GTS (“Garantido para Arrancar”) não arrancar à primeira ou segunda puxadela, desde que manutenção de rotina necessária no *Manual do utilizador*tenha sido efetuada.

Os períodos de tempo a seguir aplicam-se a partir da data de compra:

Produtos	Período da garantia
Cortadores de relva elétricos	
• Plataforma fundida	5 anos Utilização residencial[2] 90 dias Utilização comercial
• Motor	5 anos Garantia GTS Utilização residencial[3]
• Bateria	2 anos
• Plataforma de aço	2 anos Utilização residencial[2] 30 dias Utilização comercial
• Motor	2 anos Garantia GTS Utilização residencial[3]
Cortadores TimeMaster	3 anos Utilização residencial[2] 90 dias Utilização comercial
• Motor	3 anos Garantia GTS Utilização residencial[3]
• Bateria	2 anos
Produtos elétricos portáteis e cortadores de relva elétricos	2 anos Utilização residencial[2] Sem garantia para uso comercial
Limpa-neves	
• Etapa única	2 anos Utilização residencial[2] 45 dias Utilização comercial
• Motor	2 anos Garantia GTS Utilização residencial[3]
• Duas etapas	3 anos Utilização residencial[2] 45 dias Utilização comercial
• Calha, defletor da calha e<> cobertura da caixa do rotor	Vitalícia (apenas comprador original)[5]
Limpa-neves elétricos	2 anos Utilização residencial[2] Sem garantia para uso comercial
Todas as unidades de operador abaixo	
• Motor	Ver garantia do fabricante do motor[4]
• Bateria	2 anos Utilização residencial[2]
• Engates	2 anos Utilização residencial[2]
Tratores corta-relva DH	2 anos Utilização residencial[2] 30 dias Utilização comercial
Tratores corta-relva XLS	3 anos Utilização residencial[2] 30 dias Utilização comercial
TimeCutter	3 anos Utilização residencial[2] 30 dias Utilização comercial
Cortadores TITAN	3 anos ou 240 horas[5]
• Estrutura	Vitalícia (apenas comprador original)[6]

[1]Comprador original significa a pessoa que originalmente adquiriu o Produto Toro.

[2]Utilização residencial significa a utilização do produto em sua casa. Utilização em mais do que um local é considerada uso comercial ao qual se aplicaria a garantia para uso comercial.

[3] garantia Toro GTS (Garantido para Arrancar) não se aplica quando o produto é utilizado comercialmente.

[4]Alguns motores usados nos Produtos Toro são garantidos pelo fabricante do motor.

[5]O que ocorrer primeiro.

[6]Garantia vitalícia da estrutura – se a estrutura principal, que consiste de peças soldadas em conjunto para formar a estrutura do trator à qual outros componentes como, por exemplo, o motor está fixado, ficar com fissuras ou partir durante a utilização normal, será reparada ou substituída, de acordo com a opção da Toro, ao abrigo da garantia sem qualquer custo de peças ou mão-de-obra. A falha da estrutura devida a utilização indevida ou abuso e falha ou reparação necessária devida a ferrugem ou corrosão não estão abrangidas.

A garantua pode ser negada, se o contador de horas estiver desligado, alterado ou mostrar indícios de ter sido modificado.

Responsabilidades do proprietário

É preciso fazer manutenção do produto Toro seguindo os procedimentos descritos no *Manual do utilizador*. Os custos dessa manutenção de rotina, quer seja feita por um distribuidor ou por si, são todos pagos por si.

Instruções para a obtenção de um serviço de garantia

Se pensa que o seu produto Toro tem algum defeito de materiais ou de fabrico, siga este procedimento:

1. Contacte o vendedor para que trate da reparação do produto. Se, por qualquer motivo, não conseguir contactar o vendedor, pode ligar para qualquer distribuidor autorizado Toro para combinar a reparação. Consulte a lista de distribuidores em anexo.
2. Leve o produto e a respetiva prova de compra (recibo) ao reparador. Se, por qualquer motivo, não ficar satisfeito com o serviço ou assistência prestado pelo reparador contacte-nos em:

   Toro Customer Care Department, RLC Division
   Toro Warranty Company
   8111 Lyndale Avenue South
   Bloomington, MN 55420-1196
   001–952–948–4707

Itens e condições não abrangidos

Não existe outra garantia expressa exceto para o sistema especial de emissões e cobertura de garantia do motor em alguns produtos. Esta garantia expressa não cobre o seguinte:

- O custo da assistência de manutenção regular ou peças como, por exemplo, filtros, lubrificantes, mudanças de óleo, velas de ignição, filtros de ar, afiar as lâminas ou lâminas gastas, cabos/ligações ou ajustes de travões
- Componentes que falham devido a desgaste normal
- Qualquer produto ou peça que tenha sido alterado ou usado indevidamente ou negligenciado ou que tenha precisado de ser substituído ou reparado devido a acidentes ou falta de manutenção adequada
- Encargos de recolha e entrega
- As reparações ou tentativas de reparação por pessoa alheia a um Representante autorizado de assistência Toro
- As reparações necessárias devido não cumprir o procedimento de combustível recomendado (consulte o *Manual do utilizador* para mais informações)
  - Remover contaminantes do sistema de combustível não está abrangido
  - A utilização de combustível velho (com mais de um mês) ou combustível que contenha mais de 10% de etanol ou mais de 15% de MTBE
  - A não drenagem do sistema de combustível antes de qualquer período de não utilização superior a um mês
- Reparações ou ajustes para corrigir dificuldades de arranque devido ao seguinte:
  - Não cumprimento dos procedimentos de manutenção adequados ou procedimento de combustível recomendado
  - Embate da lâmina em rotação num objeto
- Condições especiais de operação em que o arranque possa necessitar de mais de 2 puxões:
  - Arranques iniciais após um longo período de não utilização superior a três meses ou armazenamento sazonal
  - Arranques em temperatura fria como os que se encontram no início da primavera e fim do outono
  - Procedimentos de arranque inadequados – se tem dificuldades em iniciar unidade, consulte o *Manual do utilizador* para assegurar que está a utilizar os procedimentos de arranque corretos. Isto pode evitar uma visita desnecessária a um Representante Autorizado de Assistência Toro.

Condições gerais

O comprador está coberto pelas leis nacionais de cada país. Os direitos do comprador abrangidos por estas leis não são limitados por esta garantia.