Form No. 3400-894 Rev A

# 55cm sekačka na trávu Recycler®

**Číslo modelu 20960—Výrobní číslo 316000001 a vyšší**

**Návod k obsluze**

# Úvod

**Tato rotační, ručně vedená sekačka na trávu je vhodná pro soukromé majitele pozemků. Je určena primárně k sečení trávy na dobře udržovaných trávnících soukromých pozemků. Není určena k sekání křovin ani k zemědělskému použití.**

Přečtěte si pečlivě následující informace, abyste věděli, jak máte správně používat a pečovat o svůj výrobek a jak se vyhnout zranění a poškození výrobku. Za správný a bezpečný provoz výrobku nese odpovědnost majitel.

Společnost Toro můžete kontaktovat přímo na adrese www.Toro.com zde najdete informace o výrobcích a příslušenství, můžete vyhledat prodejce nebo zaregistrovat svůj výrobek.

Kdykoli budete potřebovat servis, originální díly Toro nebo doplňující informace, obraťte se na autorizované servisní středisko nebo zákaznický servis Toro a uveďte model a výrobní číslo svého výrobku. Obrázek 1 znázorňuje umístění typového a sériového čísla na výrobku.

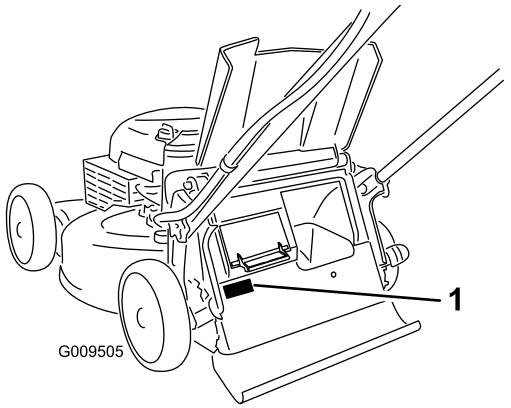


**Obrázek 1**

1. Štítek s typovým a sériovým číslem

Vepište typové a sériové číslo výrobku do mezery níže:

**Číslo modelu** _____

**Výrobní číslo** _____

Tato příručka upozorňuje na potenciální rizika a obsahuje bezpečnostní sdělení s výstražným symbolem (Obrázek 2), který signalizuje nebezpečí vážného zranění nebo smrti v případě nedodržování doporučených bezpečnostních opatření.

**Obrázek 2**

1. Výstražný symbol

V této příručce jsou pro zdůraznění informací používána dvě slova. **Důležité** upozorňuje na speciální technické informace a **Poznámka** zdůrazňuje obecné informace, které stojí za zvláštní pozornost.

Tento výrobek splňuje všechny relevantní směrnice Evropské unie. Podrobnosti najdete na příslušném Prohlášení o shodě pro tento výrobek.

U modelů, kde je uveden výkon motoru, byl celkový výkon laboratorně stanoven výrobcem motoru v souladu s normami SAE J1940. V souladu s bezpečnostními, emisními a provozními požadavky byl efektivní výkon motoru u sekačky této třídy nastaven na výrazně nižší hodnotu.

Neprovádějte nedovolené změny na řídicích prvcích motoru a neměňte otáčky nastavené regulátorem, jinak může vzniknout nebezpečný stav a dojít ke zranění osob.

# Obsah

Úvod ..... 1
Bezpečnost ..... 2
Obecné bezpečnostní informace ..... 2
Akustický tlak ..... 2
Akustický výkon ..... 2
Vibrace ruka/paže ..... 2
Bezpečnostní a instrukční štítky ..... 3
Nastavení ..... 4
1 Montáž a rozložení rukojeti ..... 4
2 Instalace lanka ručního startéru do vodiče lanka ..... 5
3 Doplnění oleje do motoru ..... 5
4 Montáž sběracího koše ..... 6
Součásti stroje ..... 7
Technické údaje ..... 7
Obsluha ..... 8
Před provozem ..... 8
Bezpečnostní kroky před použitím ..... 8
Doplňování paliva do nádrže ..... 8

© 2015—The Toro® Company
8111 Lyndale Avenue South
Bloomington, MN 55420

Zaregistrujte svůj výrobek na adrese www.Toro.com.

CE

Překlad originálu (CS)
Vytištěno v USA
Všechna práva vyhrazena

*3400-894* A

Kontrola hladiny motorového oleje ..... 9
Nastavení výšky rukojeti ..... 9
Nastavení výšky sekání ..... 9
Během provozu ..... 10
Bezpečnost během použití ..... 10
Spuštění motoru ..... 10
Použití ručního pohonu ..... 11
Použití trakční rukojeti ..... 11
Zastavení motoru ..... 11
Mulčování ..... 12
Sbírání trávy ..... 12
Vyhazování kousků trávy bočním otvorem ..... 12
Provozní tipy ..... 13
Po provozu ..... 14
Bezpečnostní kroky po použití ..... 14
Čištění spodní části stroje ..... 14
Složení rukojeti ..... 14
Údržba ..... 16
Doporučený harmonogram údržby ..... 16
Příprava na údržbu ..... 16
Výměna vzduchového filtru ..... 16
Výměna motorového oleje ..... 17
Výměna žacího nože ..... 18
Seřízení mechanismu ručního pohonu ..... 18
Uskladnění ..... 19
Příprava stroje k uskladnění ..... 19
Použití stroje po uskladnění ..... 20

# Bezpečnost

Tento stroj byl vyroben v souladu s normou EN ISO 5395:2013.

## Obecné bezpečnostní informace

Tento výrobek může amputovat ruce a nohy a vrhat předměty. Dodržujte vždy všechny bezpečnostní pokyny, abyste zamezili vážnému úrazu.

Používání tohoto výrobku pro jiné účely, než ke kterým je určen, může být nebezpečné uživateli a okolostojícím.

- Před spuštěním motoru si přečtěte tuto *provozní příručku*, abyste porozuměli jejímu obsahu. Každá osoba, jež používá tento výrobek, musí znát správný způsob jeho používání a rozumět všem varováním.
- Nepřibližujte ruce nebo nohy do blízkosti rotujících částí stroje.
- Nikdy neprovozujte stroj, pokud nejsou všechny jeho kryty ve správných polohách nebo pokud nejsou funkční jiná bezpečnostní ochranná zařízení.
- Zdržujte se v bezpečné vzdálenosti od všech vyhazovacích otvorů. Přihlížející osoby musí vždy zůstat v dostatečné vzdálenosti od stroje.
- Udržujte děti v bezpečné vzdálenosti od pracovního prostoru. Nikdy nedovolte dětem stroj řídit.
- Před provedením údržby, doplňováním paliva nebo uvolňováním ucpaného materiálu zastavte stroj a vypněte motor.

Nesprávné používání nebo údržba této sekačky může vést ke zranění. Z důvodu snížení rizika zranění dodržujte tyto bezpečnostní pokyny a vždy věnujte pozornost výstražnému symbolu, který znamená Upozornění, Výstrahu nebo Nebezpečí – pokyny k zajištění osobní bezpečnosti. Nedodržení těchto pokynů může mít za následek zranění osob nebo jejich usmrcení.

V příslušných kapitolách této příručky naleznete doplňkové bezpečnostní informace.

## Akustický tlak

Tato sekačka má úroveň akustického tlaku u ucha obsluhy 88 dBA včetně tolerance (K) 1 dBA.

Úroveň akustického tlaku byla stanovena v souladu s postupy uvedenými v normě EN ISO 5395:2013.

## Akustický výkon

Tato sekačka má zaručenou úroveň akustického výkonu 98 dBA včetně tolerance (K) 1 dBA.

Úroveň akustického výkonu byla stanovena v souladu s postupy uvedenými v normě ISO 11094.

**⚠ VÝSTRAHA**

**Dlouhodobé vystavení hluku při práci se strojem může vést ke ztrátě sluchu.**

**Používejte odpovídající ochranu sluchu pokaždé, když budete se strojem dlouhodobě pracovat.**

## Vibrace ruka/paže

Naměřená úroveň vibrací pro pravou ruku = 2,7 $m/s^2$

Naměřená úroveň vibrací levé ruky = 3,1 $m/s^2$

Tolerance (K) = 1,5 $m/s^2$

Naměřené hodnoty byly získány v souladu s postupy uvedenými v normě EN ISO 5395:2013.

**⚠ VÝSTRAHA**

**Dlouhodobé vystavení vibracím při práci se strojem může vést k necitlivosti v rukou a zápěstí.**

**Používejte tlumicí rukavice vibrací pokaždé, když budete se strojem dlouhodobě pracovat.**

# Bezpečnostní a instrukční štítky

**Důležité:** **Výstražné a informační nálepky jsou umístěny v blízkosti potenciálně nebezpečných součástí. Vyměňte poškozené nálepky.**

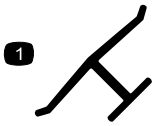


**Ochranná známka výrobce**

1. Označuje, že žací nůž pochází od výrobce originálního zařízení.

---

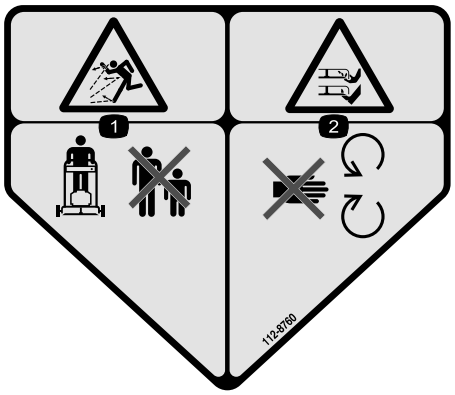


**112-8760**

1. Nebezpečí od odlétávajících předmětů – okolostojící osoby musejí být v bezpečné vzdálenosti od stroje.
2. Nebezpečí pořezání, useknutí ruky nebo nohy – nepřibližujte se k pohyblivým součástem.

---

**112-8867**

1. Uzamknout
2. Odemknout

---

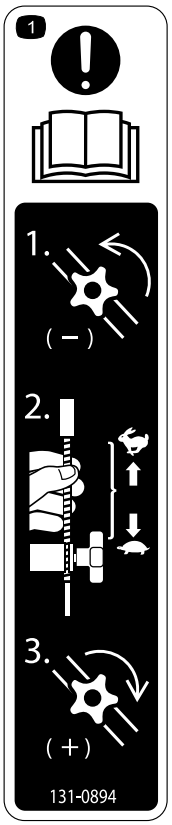


**131-0894**

Seřízení tahové síly

1. Pozor; přečtěte si *Provozní příručku* – 1) Povolte otočný knoflík otočením proti směru hodinových ručiček; 2) Odtažením lanka(lanek) od motoru snížíte tažnou sílu, nebo přisunutím lanka(lanek) k motoru zvýšíte tažnou sílu; 3) Utáhněte otočný knoflík jeho otáčením ve směru hodinových ručiček.

---

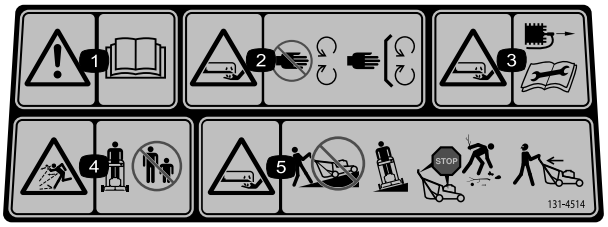


**131-4514**

1. Výstraha – Přečtěte si *provozní příručku*.
2. Nebezpečí pořezání/useknutí ruky nebo nohy žacím nožem – nepřibližujte se k pohyblivým součástem a nechte všechny ochranné kryty a štíty na místě.
3. Nebezpečí pořezání/useknutí ruky nebo nohy žacím nožem – před prováděním servisu nebo údržby zařízení sejměte kabelovou koncovku ze zapalovací svíčky a přečtěte si pokyny.
4. Nebezpečí odmrštění předmětů – okolostojící osoby musí být v bezpečné vzdálenosti od stroje.
5. Nebezpečí pořezání, useknutí ruky nebo nohy žacím nožem – na svahu nepracujte se sekačkou po spádnici; pracujte po vrstevnici; před opuštěním provozní polohy vypněte motor a při couvání se dívejte za sebe.

# Nastavení

**Důležité:** **Sejměte a zlikvidujte ochrannou plastovou fólii, která zakrývá motor.**

# 1

# Montáž a rozložení rukojeti

### Nejsou potřeba žádné díly

## Postup

1. Z držáků rukojeti demontujte 2 knoflíky rukojeti a 2 vratové šrouby a uschovejte je (Obrázek 3).

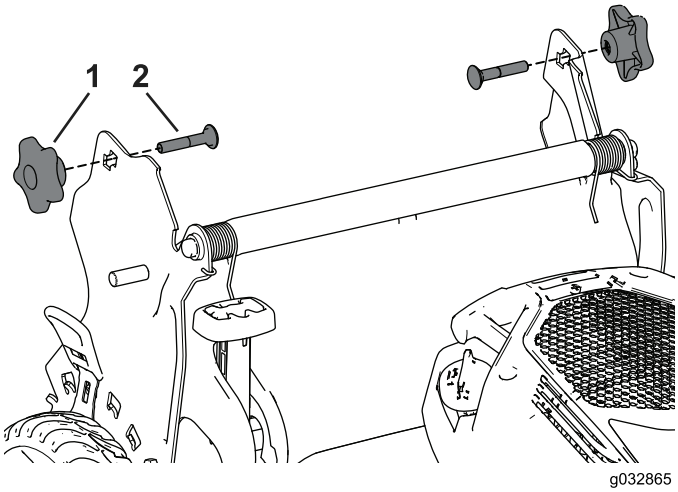


**Obrázek 3**

1. Knoflík rukojeti
2. Vratový šroub

2. Nasaďte konce rukojeti na skříň sekačky tak, aby čep připevněný ke každému držáku rukojeti byl umístěn ve spodním otvoru příslušného konce rukojeti (Obrázek 4).

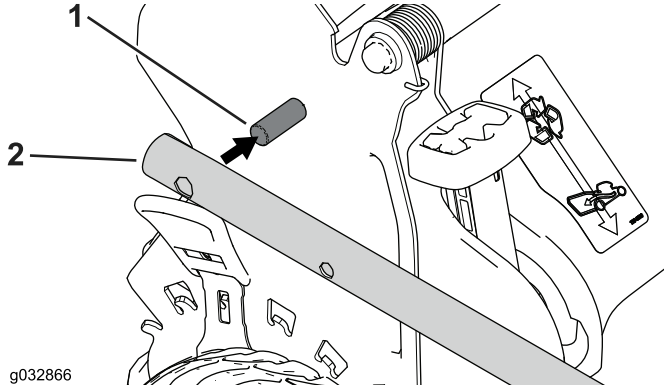


**Obrázek 4**

1. Čep
2. Konec rukojeti

**Poznámka:** Je-li rukojeť ve složené poloze, čepy nebudou viditelné v otvorech na koncích rukojeti.

3. Rozložte rukojeť do provozní polohy jejím otočením dozadu (Obrázek 5).

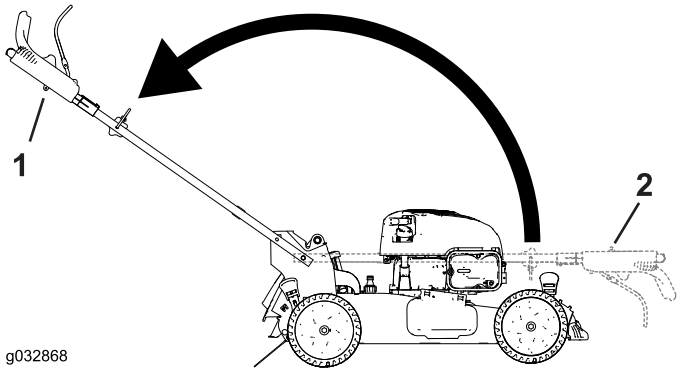


**Obrázek 5**

1. Sklopená poloha
2. Provozní poloha

4. Zasuňte vratový šroub (hlava šroubu musí směřovat dovnitř) do horního nebo dolního čtvercového otvoru v držáku rukojeti a horního otvoru na konci rukojeti (Obrázek 6).

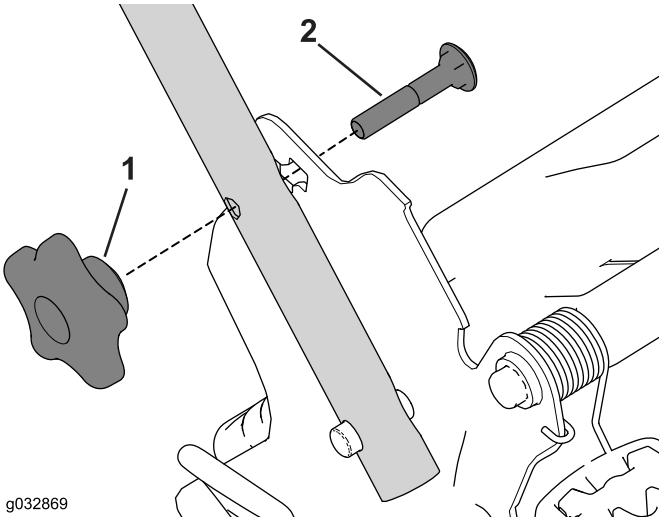


**Obrázek 6**

1. Knoflík rukojeti
2. Vratový šroub

5. Volně namontujte knoflíky rukojeti na vratové šrouby.
6. Viz kroky 3 až 5 v části Nastavení výšky rukojeti (strana 9).

# 2

# Instalace lanka ručního startéru do vodiče lanka

### Nejsou potřeba žádné díly

## Postup

**Důležité: Lanko ručního startéru musíte nainstalovat do vodiče lanka.**

Přidržte ovládací tyč žacího nože v poloze přitažené k horní rukojeti a protáhněte lanko ručního startéru vodičem lanka na rukojeti (Obrázek 7).

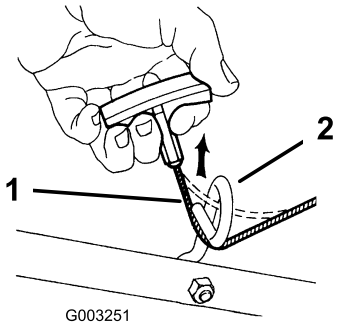


**Obrázek 7**

1. Lanko ručního startéru
2. Vodič lanka

# 3

# Doplnění oleje do motoru

### Nejsou potřeba žádné díly

## Postup

**Důležité: Vaše sekačka není dodávána s olejem v motoru. Před nastartováním motoru doplňte olej do klikové skříně.**

1. Umístěte stroj na rovnou plochu.
2. Vytáhněte měrku (Obrázek 8) a nalijte do klikové skříně asi 3/4 jejího objemu oleje plnicí trubkou.

   **Poznámka:** Maximální náplň: 0.53 l, typ: SAE 30 detergentní olej s API klasifikací SF, SG, SH, SJ, SL nebo vyšší.

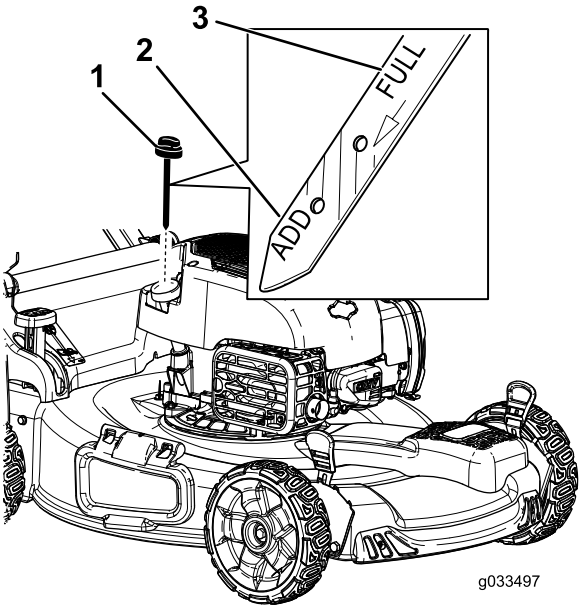


**Obrázek 8**

1. Měrka hladiny oleje
2. Značka dolní meze
3. Značka maximální hladiny

3. Otřete měrku hladiny oleje čistým hadříkem.
4. Zastrčte měrku hladiny oleje plně do plnicí trubice.
5. Vyjměte měrku a odečtěte z ní hladinu oleje; viz Obrázek 8.
   - Pokud hladina oleje na měrce nedosahuje k rysce **Add**, nalijte pomalu malé množství oleje do plnicí trubice, počkejte 3 minuty a pak opakujte kroky 3 až 5, dokud hladina oleje nebude dosahovat k rysce **Full** na měrce.
   - Pokud je olej nad ryskou **Full** na měrce, vypusťte přebytečný olej tak, aby hladina oleje dosahovala na měrce k rysce **Full**. Pokyny pro vypuštění přebytečného oleje najdete v Výměna motorového oleje (strana 17).

   **Důležité: Je-li hladina oleje v klikové skříni příliš nízká nebo příliš vysoká a spustíte motor, může se motor poškodit.**
6. Zastrčte měrku pevně do plnicí trubice oleje.

   **Důležité: *Vyměňte motorový olej po prvních 5 hodinách provozu*; následně jej vyměňujte jednou ročně. Viz Výměna motorového oleje (strana 17).**

# 4

# Montáž sběracího koše

### Nejsou potřeba žádné díly

## Postup

1. Nasuňte sběrací koš na rám tak, jak je znázorněno na Obrázek 9.

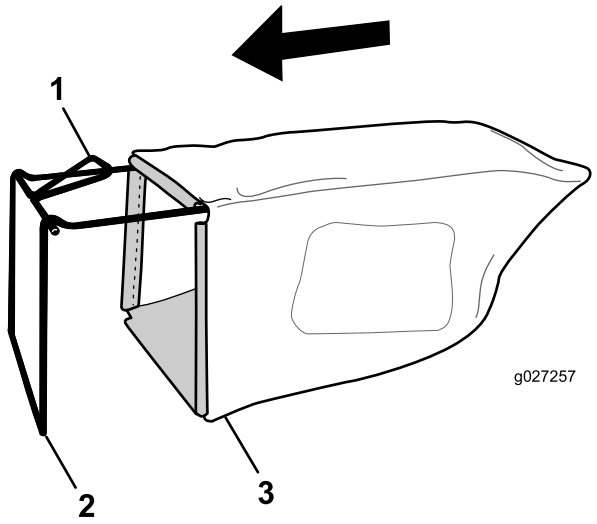


**Obrázek 9**

1. Rukojeť
2. Rám
3. Sběrací koš

   **Poznámka:** Koš nenasunujte přes rukojeť (Obrázek 9).
2. Zahákněte spodní kanál koše na spodní část rámu (Obrázek 10).

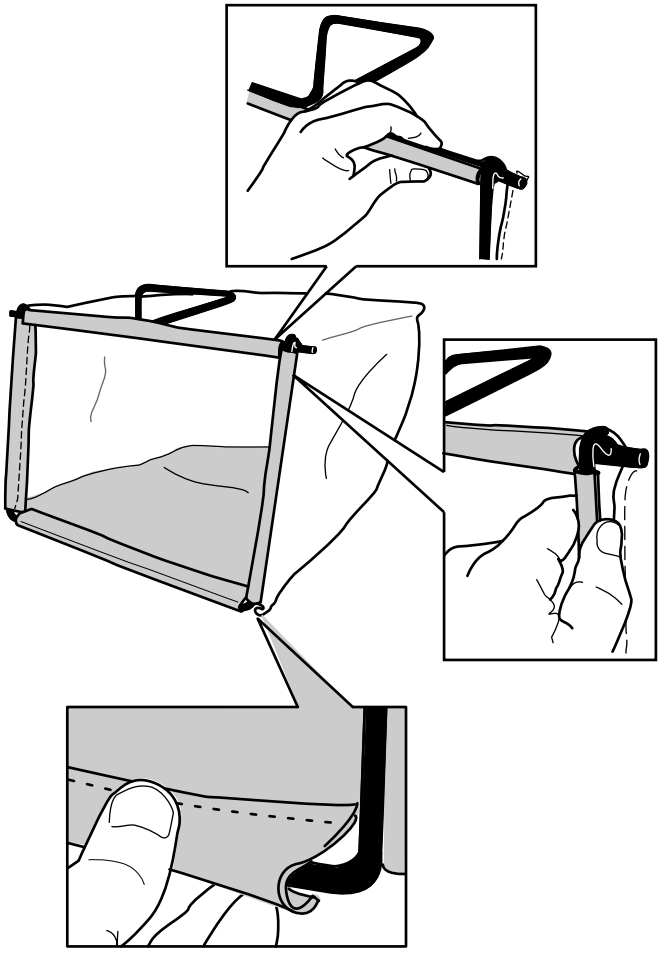


**Obrázek 10**

3. Zahákněte horní a boční kanály koše na horní a boční části rámu (Obrázek 10).

# Součásti stroje

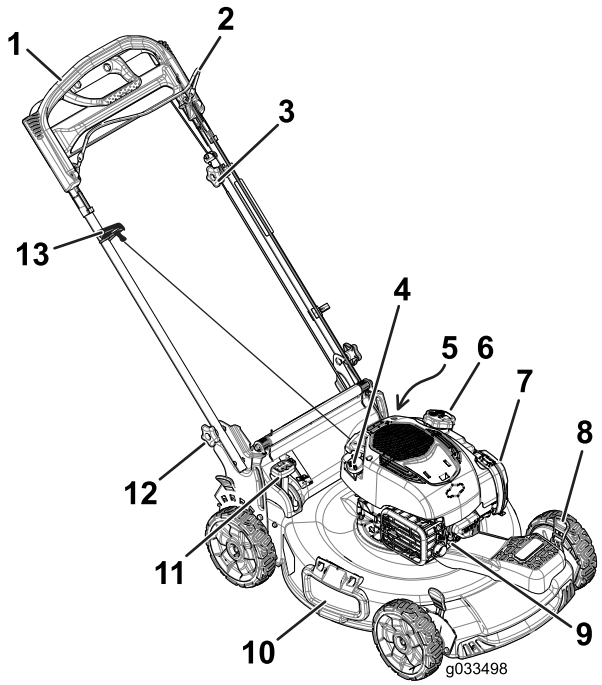


**Obrázek 11**

1. Rukojeť
2. Ovládací tyč žacího nože
3. Seřizovací knoflík pro ruční pohon
4. Měrka hladiny oleje
5. Proplachovací otvor (není zobrazen)
6. Víčko palivové nádrže
7. Vzduchový filtr
8. Páka pro nastavení výšky sekání (4)
9. Zapalovací svíčka
10. Boční deflektor
11. Páka nastavitelného koše
12. Knoflík rukojeti (2)
13. Ruční startovací rukojeť

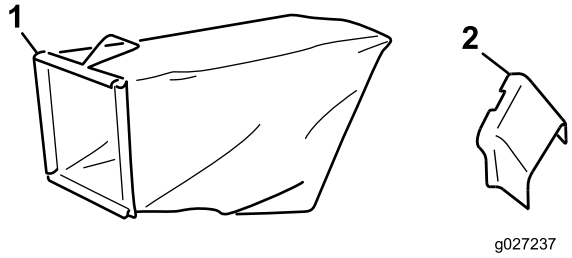


**Obrázek 12**

1. Sběrací koš
2. Boční vyhazovací kanál

# Technické údaje

| Model | Hmotnost | Délka | Šířka | Výška |
|---|---|---|---|---|
| 20960 | 37 kg | 150 cm | 58 cm | 107 cm |

# Obsluha

## *Před provozem*

## Bezpečnostní kroky před použitím

### Obecné bezpečnostní informace

- Dobře se seznamte s bezpečným použitím zařízení, ovládacími prvky a významem bezpečnostních nápisů.
- Vždy přesvědčte, zda všechny ochranné kryty a bezpečnostní prvky, jako například deflektory a sběrací koš, jsou na svém místě a správně fungují.
- Vždy se přesvědčte, zda žací nože, jejich šrouby a montážní celek žací jednotky nejsou opotřebené nebo poškozené.
- Zkontrolujte prostor, kde budete stroj používat, a odstraňte všechny předměty, jež mohou být strojem vymrštěny.
- Při nastavování výšky sekání se můžete dostat do kontaktu s pohyblivým nožem, který může způsobit vážné poranění.
  - Vypněte motor a počkejte, dokud se nezastaví všechny pohyblivé součásti.
  - Při nastavování výšky sekání nestrkejte prsty pod kryt.

### Bezpečnost týkající se paliva

**⚠ NEBEZPEČÍ**

**Palivo je extrémně hořlavé a vysoce výbušné. Požár nebo výbuch způsobený palivem může popálit vás i jiné osoby a způsobit škody na majetku.**

- **Aby nedošlo ke vznícení paliva od statického náboje, položte před tankováním nádobu s palivem nebo sekačku přímo na zem, nikoli na vozidlo nebo nějaký předmět.**
- **Palivo doplňujte do nádrže venku na otevřeném prostranství a při studeném motoru. Rozlité palivo utřete.**
- **Nemanipulujte s palivem v blízkosti otevřeného ohně nebo jisker nebo když kouříte.**
- **Palivo skladujte ve schválených nádobách a držte z dosahu dětí.**

**⚠ DŮLEŽITÉ UPOZORNĚNÍ**

**Při polknutí je palivo škodlivé nebo smrtelné. Dlouhodobý styk s výpary může způsobit vážné újmy na zdraví a onemocnění.**

- **Vyhýbejte se delšímu vdechování výparů.**
- **Rukama a obličejem se nepřibližujte k trysce a otvoru palivové nádrže.**
- **Dávejte pozor, aby palivo nevniklo do očí a nedostalo se do kontaktu s pokožkou.**

## Doplňování paliva do nádrže

- Nejlepších výsledků dosáhnete, když budete používat pouze čistý, čerstvý (ne starší než 30 dnů) bezolovnatý benzín s oktanovým číslem kolem 87 nebo vyšším (metoda stanovení (R+M)/2).
- Přijatelná jsou i okysličená paliva až s 10 % etanolu nebo 15 % MTBE.
- **Etanol:** Přijatelná jsou i paliva až s 10 % etanolu (gasohol) nebo 15 % MTBE (metylterbutyléter). Etanol a MTBE jsou odlišné látky. Paliva s více než 15 % etanolu (E15) nejsou schválena k použití. Nikdy nepoužívejte paliva obsahující více než 10 % etanolu, například E15 (obsahuje 15 % etanolu), E20 (obsahuje 20 % etanolu) nebo E85 (obsahuje až 85 % etanolu). Použití neschváleného paliva může mít za následek problémy s výkonem nebo poškození motoru, na které se nevztahuje záruka.
- **Nepoužívejte** benzín obsahující metanol.
- **Neuchovávejte** palivo přes zimu v palivové nádrži nebo nádobách na palivo bez použití stabilizátoru paliva.
- **Nepřidávejte** do benzínu olej.

Natankujte do nádrže čerstvý normální bezolovnatý benzín ze značkové čerpací stanice (Obrázek 13).

**Důležité: Abyste omezili problémy se startováním, přidávejte do paliva po celou sezónu stabilizátor. Míchejte jej s palivem starým maximálně 30 dnů.**

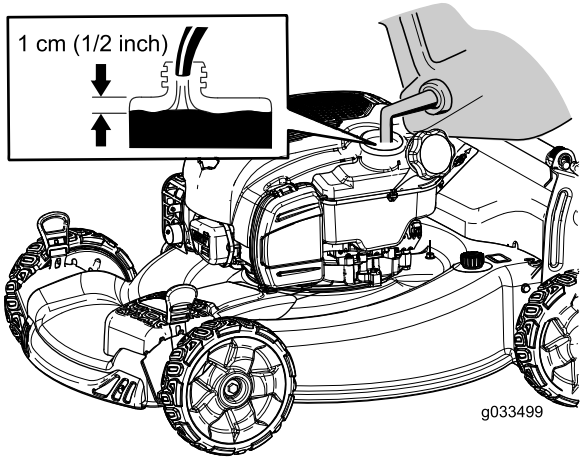


**Obrázek 13**

# Kontrola hladiny motorového oleje

**Servisní interval:** Při každém použití nebo denně

**Poznámka:** Maximální náplň: 0.53 l, typ: SAE 30 detergentní olej s API klasifikací SF, SG, SH, SJ, SL nebo vyšší.

1. Umístěte stroj na rovnou plochu.
2. Vytáhněte měrku (Obrázek 14).

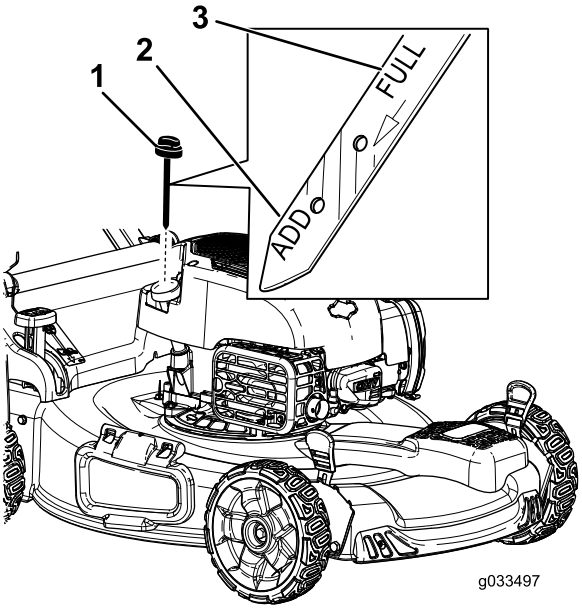


**Obrázek 14**

1. Měrka hladiny oleje
2. Značka dolní meze
3. Značka maximální hladiny

3. Otřete měrku hladiny oleje čistým hadříkem.
4. Zastrčte měrku hladiny oleje plně do plnicí trubice.
5. Vyjměte měrku a odečtěte z ní hladinu oleje; viz Obrázek 14.
   - Pokud hladina oleje na měrce nedosahuje k rysce **Add**, nalijte pomalu malé množství oleje do plnicí trubice, počkejte 3 minuty a pak opakujte kroky 3 až 5, dokud hladina oleje nebude dosahovat k rysce **Full** na měrce.
   - Pokud je olej nad ryskou **Full** na měrce, vypusťte přebytečný olej tak, aby hladina oleje dosahovala na měrce k rysce **Full**. Pokyny pro vypuštění přebytečného oleje najdete v Výměna motorového oleje (strana 17).

   **Důležité: Je-li hladina oleje v klikové skříni příliš nízká nebo příliš vysoká a spustíte motor, může se motor poškodit.**
6. Zastrčte měrku pevně do plnicí trubice oleje.

# Nastavení výšky rukojeti

Rukojeť můžete zvednout nebo snížit do 1 ze 2 poloh, která vám při práci vyhovuje (Obrázek 15).

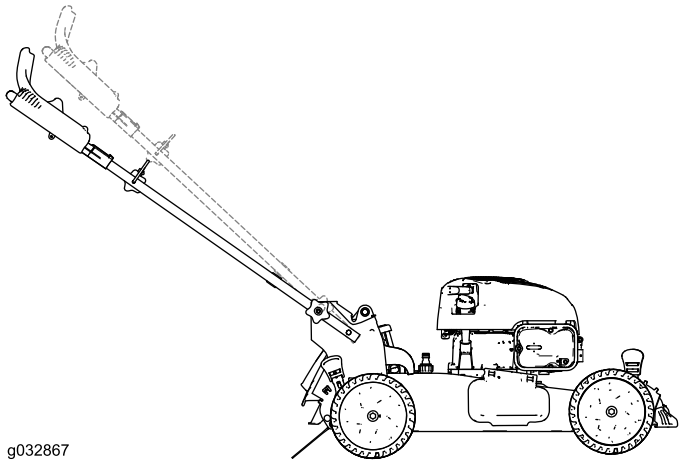


**Obrázek 15**

1. Povolte oba knoflíky rukojeti tak, aby bylo možné vytlačit hranatou část vratových šroubů že čtvercových otvorů v držácích rukojeti.
2. Zatlačte knoflíky tak, aby byly volné.
3. Přesuňte rukojeť do horní nebo dolní výškové polohy.
4. Zatáhněte za knoflíky tak, aby se hranatá části vratových šroubů zasunula do příslušných čtvercových otvorů.
5. Co nejvíce utáhněte knoflíky rukojeti.

# Nastavení výšky sekání

Nastavte výšku sekání podle potřeby. NAstavte přední kola na stejnou výšku jako zadní kola (Obrázek 16).

**Poznámka:** Pro zvednutí stroje posuňte přední páky pro nastavení výšky sekání dozadu a zadní páky pro nastavení výšky sekání dopředu. Pro spuštění stroje dolů posuňte přední páky pro nastavení výšky sekání dopředu a zadní páky pro nastavení výšky sekání dozadu.

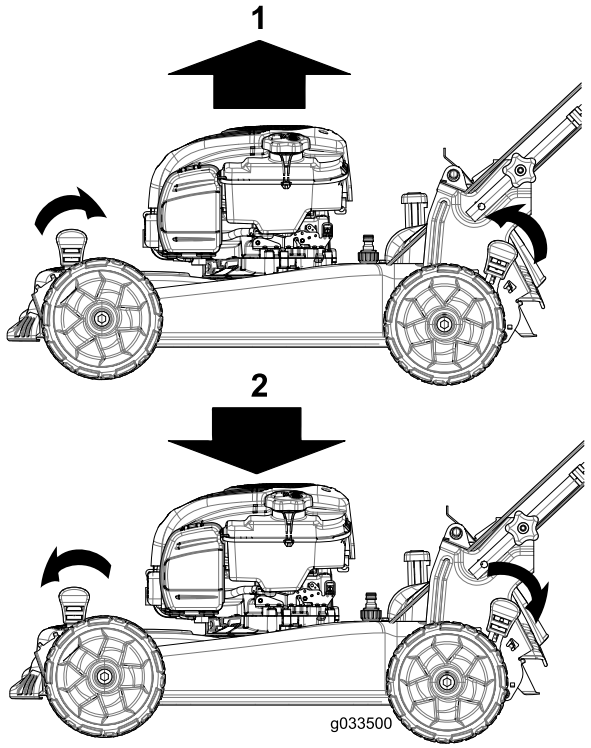


**Obrázek 16**

1. Zvýšení stroje
2. Snížení stroje

**Poznámka:** Nastavení výšky sečení je 25 mm; 35 mm; 44 mm; 54 mm; 64 mm; 73 mm; 83 mm; 92 mm a 102 mm.

# *Během provozu*

## Bezpečnost během použití

### Obecné bezpečnostní informace

- Používejte vhodné oděvy, včetně ochrany očí, protiskluzové pevné obuvi a chráničů sluchu. Svažte si dlouhé vlasy, zabezpečte volné oděvy a nenoste šperky.
- Stroj neobsluhujte, jste-li nemocní, unaveni nebo pod vlivem alkoholu nebo drog.
- Žací nůž je ostrý; při kontaktu s nožem může dojít k vážnému poranění. Před opuštěním provozní pozice vypněte motor a počkejte, dokud se všechny pohyblivé součásti nezastaví.
- Po uvolnění ovládací tyče žacího nože by se motor i žací nůž měly do 3 sekund zastavit. Pokud se nezastaví, přestaňte sekačku okamžitě používat a kontaktujte autorizované servisní středisko.
- Pracujte se strojem jen za dobré viditelnosti a za dobrého počasí. Nepracujte se strojem, pokud hrozí nebezpečí zásahu bleskem.
- Na mokré trávě nebo listí můžete uklouznout, dostat se do kontaktu s žacím nožem a způsobit si vážné zranění. Sekejte pouze za sucha.
- Buďte velmi opatrní, blížíte-li se k nepřehledným zatáčkám, křovinám, stromům nebo jiným objektům, které vám mohou bránit ve výhledu.
- Dávejte pozor na díry, vyjeté koleje, hrboly, kameny nebo jiné skryté objekty. Nerovný terén může být příčinou uklouznutí a pádu.
- Pokud zasáhněte nějaký předmět, nebo jestliže stroj nadměrně vibruje, zastavte jej a zkontrolujte nože. Před obnovením provozu proveďte všechny nezbytné opravy.
- Než opustíte provozní pozici, vypněte motor, vytáhněte klíček a počkejte, až se všechny pohybující části zastaví.
- Pokud byl spuštěný motor, tlumič výfuku bude žhavý a může způsobit vážné popálení. Nepřibližujte se ke žhavému tlumiči výfuku.
- Pravidelně kontrolujte součásti sběracího koše a vyprazdňovací kanál a v případě potřeby je vyměňte za náhradní díly doporučené výrobcem.
- Používejte pouze příslušenství a přídavná zařízení chválená společností The Toro® Company.

### Bezpečnost při práci ve svahu

- Sekejte podél svahu, nikdy nahoru a dolů. Při změně směru na svahu buďte mimořádně opatrní.
- Nesekejte na příliš strmých svazích. Špatný postoj nebo špatná pozice při sekání mohou být příčinou uklouznutí a pádu.
- Nesekejte v blízkosti prudkých svahů, příkopů nebo náspů. Mohli byste ztratit pevný postoj nebo rovnováhu.

## Spuštění motoru

1. Přidržte ovládací tyč žacího nože u držadla (Obrázek 17).

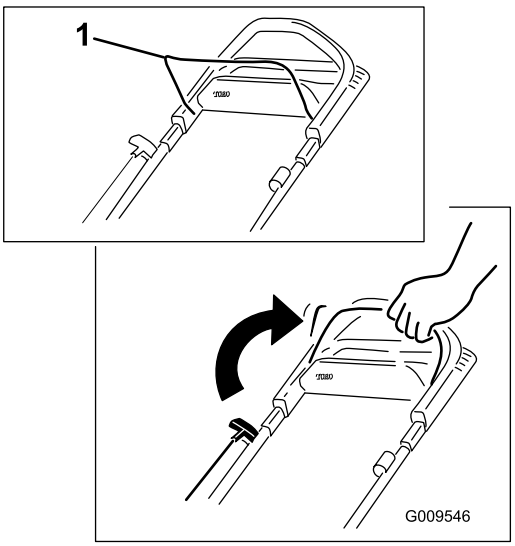


**Obrázek 17**

1. Ovládací tyč žacího nože

2. Zatáhněte za držadlo ručního startéru (Obrázek 18).

   **Poznámka:** Pokud taháte za držadlo ručního startéru, zatáhněte nejprve zlehka, dokud neucítíte odpor, a potom zatáhněte prudce (Obrázek 18). Lanko nechte pomalu navinout zpět do rukojeti.

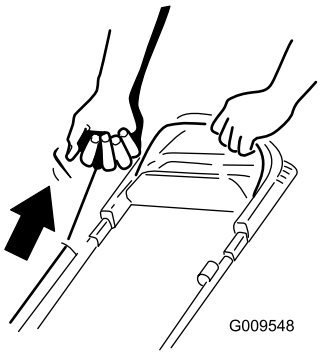


**Obrázek 18**

**Poznámka:** Jestliže se sekačka nenastartuje ani po několika pokusech, obraťte se na autorizované servisní středisko.

# Použití ručního pohonu

V případě použití ručního pohonu se jednoduše pohybujte volnou chůzí a tlačte stroj před sebou, s rukama na horním držadle a s lokty u těla (Obrázek 19).

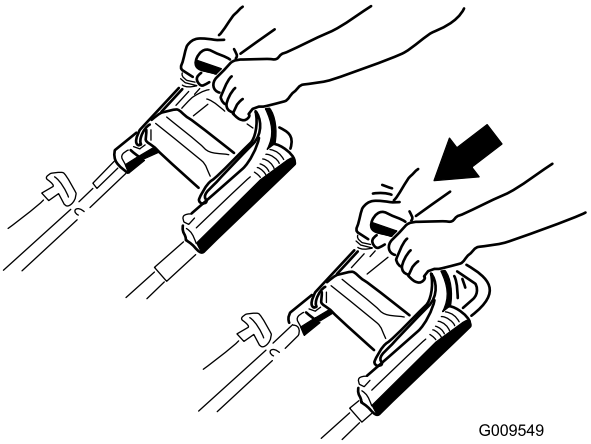


**Obrázek 19**

**Poznámka:** Pokud se stroj nepohybuje volně zpět po práci s ručním pohonem, zastavte se, přidržte ruce na místě a nechejte stroj popojet několik centimetrů dopředu, aby došlo k odpojení pohonu kol. Můžete také zkusit dosáhnout pod horní rukojetí na kovovou rukojeť a zatlačit stroj o několik centimetrů dopředu. Pokud se stroj stále nepohybuje vzad volně, obraťte se na autorizované servisní středisko.

# Použití trakční rukojeti

Pomocí trakční rukojeti (Obrázek 20) můžete svýma rukama ovládat rychlost stroje, nikoli rychlostí své chůze. To je užitečné při prudkém otáčení a sečení proti svahu, kde nejste schopni pohybovat strojem svépomocí. Rukojeť je také užitečná pro sečení při maximální rychlosti.

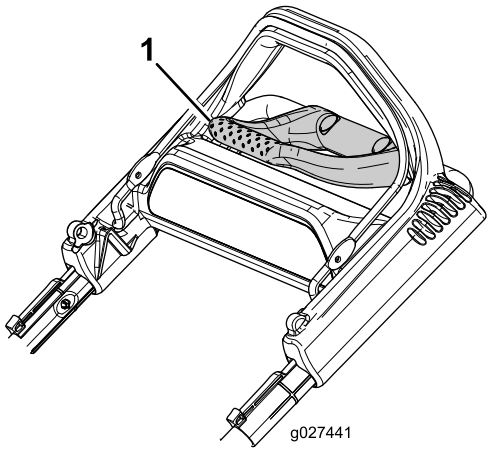


**Obrázek 20**

1. Trakční rukojeť

1. Natáhněte prsty a uchopte rohy trakční rukojeti (Obrázek 21).

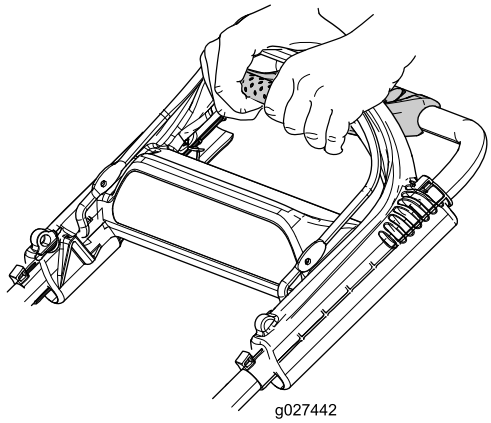


**Obrázek 21**

2. Přitáhněte 2 rukojeti k sobě natolik, abyste dosáhli požadované pojezdové rychlosti.
3. Trakční rukojeť uvolněte, pokud ji už nepotřebujete.

   **Důležité: Stroj bude nadále ručně poháněn, dokud neuvolníte trakční rukojeť a nezastavíte chůzi.**

# Zastavení motoru

Abyste vypnuli motor, uvolněte ovládací tyč žacího nože.

**Důležité: Po uvolnění ovládací tyče žacího nože by se motor i nůž měly do 3 sekund zastavit. Pokud se řádně nezastaví, přestaňte sekačku okamžitě používat a kontaktujte autorizované servisní středisko.**

# Mulčování

Stroj je podle továrního nastavení schopen vtlačovat jemně posekanou trávu a listí zpět do trávníku.

Pokud je ke stroji připevněn koš na trávu a páka nastavitelného koše je v poloze pro sběr trávy, posuňte páku do polohy pro mulčování (viz Ovládání páky nastavitelného koše (strana 12)). Před mulčováním odmontujte ze stroje boční vyhazovací kanál (viz Vyjmutí bočního vyhazovacího kanálu (strana 13)).

# Sbírání trávy

Chcete-li posekanou trávu a listí z trávníku sesbírat, použijte sběrací koš.

Před sběrem trávy odmontujte ze stroje boční vyhazovací kanál (viz Vyjmutí bočního vyhazovacího kanálu (strana 13)). Pokud je páka nastavitelného koše v poloze pro mulčování, posuňte ji do polohy pro sběr trávy (viz Ovládání páky nastavitelného koše (strana 12)).

**⚠ DŮLEŽITÉ UPOZORNĚNÍ**

**Žací nůž je ostrý; při kontaktu s nožem může dojít k vážnému poranění.**

**Před opuštěním provozní pozice vypněte motor a počkejte, dokud se všechny pohyblivé součásti nezastaví.**

## Připevnění sběracího koše

1. Nadzvedněte a podržte zvednutý zadní deflektor (Obrázek 22).

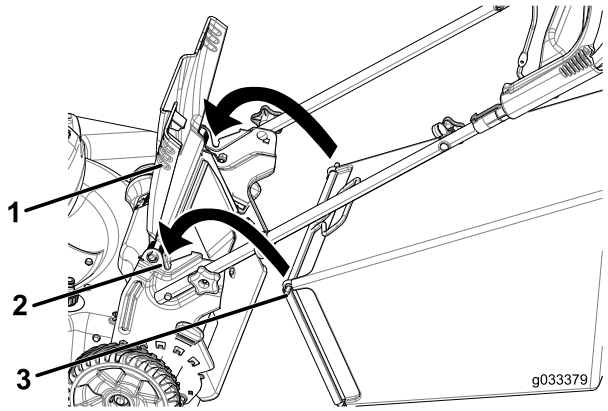


**Obrázek 22**

1. Zadní deflektor
2. Zářezy (2)
3. Kolík koše na trávu (2)

2. Upevněte koš na trávu a dbejte na to, aby kolíky na koši zapadaly do zářezů na rukojeti (Obrázek 22).
3. Spusťte zadní deflektor dolů.

## Vyjmutí sběracího koše

Opačným postupem můžete sběrací koš vyjmout.

## Ovládání páky nastavitelného koše

Funkce nastavitelného koše umožňuje buď sbírat, nebo mulčovat posečenou trávu a listí, zatímco je koš na trávu připevněný ke stroji.

- Pro sběr posečené trávy a listí stiskněte tlačítko na páce nastavitelného koše a posunujte páku dopředu, dokud tlačítko na páce nevyskočí (Obrázek 23).

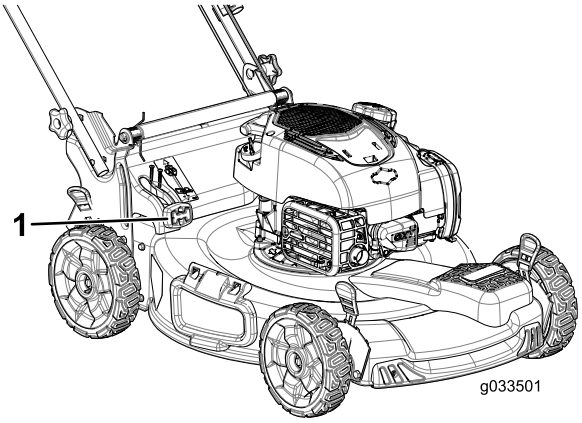


**Obrázek 23**

1. Páka nastavitelného koše (v poloze pro sběr trávy)

- Pro mulčování posečené trávy a listí stiskněte tlačítko na páce nastavitelného koše a posunujte páku dozadu, dokud tlačítko na páce nevyskočí.

**Důležité: Pro správné fungování odstraňte z dvířek nastavitelného koše a z okolního otvoru zbytky posečené trávy a nečistotu (Obrázek 24) a teprve potom posuňte páku nastavitelného koše z jedné polohy do druhé.**

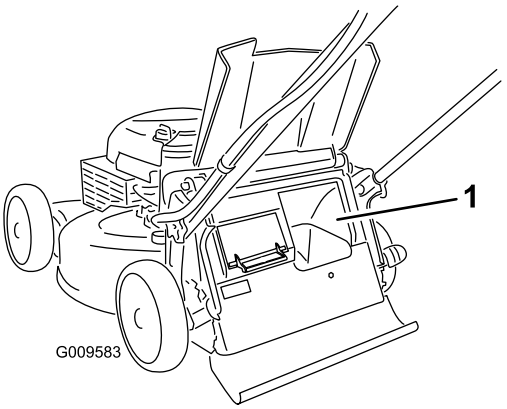


**Obrázek 24**

1. Vyčistěte zde

# Vyhazování kousků trávy bočním otvorem

Při sekání velmi vysoké trávy použijte boční vyhazovací otvor.

Pokud je ke stroji připevněn koš na trávu a páka nastavitelného koše je v poloze pro sběr trávy, posuňte páku do polohy pro mulčování (viz Ovládání páky nastavitelného koše (strana 12)).

## Montáž bočního vyhazovacího kanálu

Nadzvedněte boční deflektor a upevněte boční vyhazovací kanál (Obrázek 25).

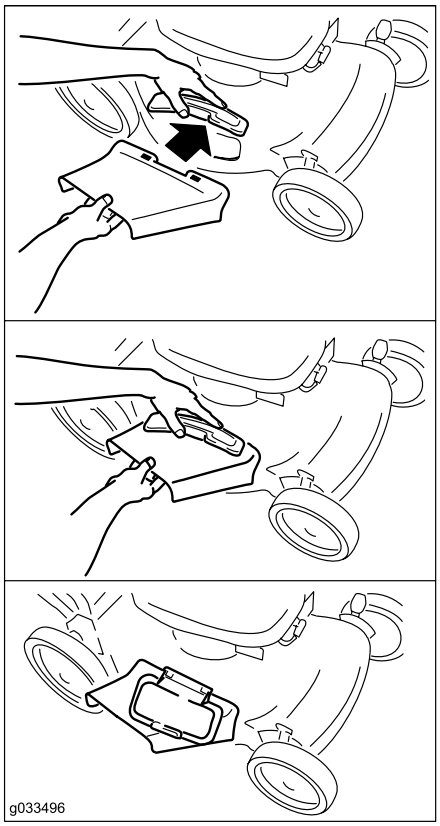


**Obrázek 25**

## Vyjmutí bočního vyhazovacího kanálu

Pro vyjmutí bočního vyhazovacího kanálu nadzvedněte boční deflektor, vyjměte boční vyhazovací kanál a spusťte boční deflektor dolů.

# Provozní tipy

## Všeobecná doporučení k sekání

- Odstraňte z trávníku klacky, kameny, dráty, větve a jiné předměty, na které by mohl žací nůž narazit.
- Zabraňte kontaktu žacího nože s tvrdými předměty. Nikdy záměrně nepřejíždějte sekačkou přes žádný předmět.
- Pokud sekačka narazí na tvrdý předmět nebo začne vibrovat, okamžitě vypněte motor, odpojte koncovku zapalovací svíčky a zkontrolujte, zda sekačka není poškozená.
- Pro dosažení maximální výkonnosti namontujte před začátkem sezóny nový žací nůž.
- V případě potřeby vyměňte žací nůž za náhradní nůž Toro.

## Sekání trávy

- Sekejte najednou vždy pouze asi třetinu výšky trávy. Pokud tráva není řídká nebo pokud není pozdní podzim, kdy se růst trávy zpomaluje, nenastavujte výšku sekání pod hodnotu 54 mm. Viz Nastavení výšky sekání (strana 9).
- Při sekání trávy vyšší než 15 cm nastavte maximální výšku sekání a pohybujte se pomaleji; potom sekání zopakujte s menší nastavenou výškou pro co možná nejlepší vzhled trávníku. Je-li tráva příliš vysoká, může se sekačka ucpat a motor se zastaví.
- Sekejte pouze suchou trávu a listí. Mokrá tráva a listí mají tendenci tvořit chomáče a mohou způsobit ucpání sekačky nebo zastavení motoru.
- Za velkého sucha dávejte pozor na riziko vzniku požáru, dodržujte všechny místní protipožární pokyny a odstraňujte ze stroje zbytky suché trávy a listí.
- Střídejte směr sekání. Pomáhá to rozptylovat posekanou trávu po trávníku a dosáhnout rovnoměrného hnojení.
- Pokud výsledný vzhled trávníku není uspokojivý, vyzkoušejte následující:
  - Vyměňte žací nůž nebo jej nechte nabrousit.
  - Pohybujte se při sekání pomaleji.
  - Nastavte na stroji větší výšku sekání.
  - Sekejte trávu častěji.
  - Postupujte v překrývajících se pruzích místo plných pruhů při každém průchodu.
  - Nastavte výšku sekání u předních kol o jeden stupeň níž než u zadních kol. Například přední kola nastavte na výšku 54 mm a zadní kola na 64 mm.

## Sekání listí

- Dbejte na to, aby po sekání tráva polovinou své výšky přesahovala vrstvu listí. Možná budete muset přejet sekačkou přes listí víckrát.
- Pokud vrstva listí na trávníku přesahuje 13 cm, nastavte přední výšku sekání o jeden nebo dva stupně výš než zadní výšku sekání.
- Pokud sekačka neseká listy dostatečně nadrobno, zpomalte.

# Po provozu

## Bezpečnostní kroky po použití

### Obecné bezpečnostní informace

- Aby nedošlo k požáru, odstraňte ze stroje trávu a nečistoty. Místa potřísněná uniklým olejem nebo palivem vždy očistěte.
- Před uskladněním stroje v jakýchkoli uzavřených prostorech nechejte vždy vychladnout motor.
- Nikdy neskladujte stroj nebo nádobu s palivem v blízkosti otevřeného ohně, zdroje jisker nebo tepla, například ohřívače vody a jiných zařízení.

### Bezpečnost při přepravě

- Při nakládání stroje na přívěs nebo do auta nebo při jeho vykládání buďte opatrní.
- Při nakládání stroje na přívěs nebo nákladní vozidlo používejte stejně široké nájezdové plošiny. Nepřekračujte úhel 15° mezi nájezdovou plošinou a plošinou přívěsu nebo nákladního vozu.
- Stroj bezpečně upevněte pomocí popruhů, řetězů, lan nebo provazů. Přední i zadní popruhy by měly směřovat dolů a od stroje.

## Čištění spodní části stroje

**Servisní interval:** Při každém použití nebo denně

**⚠ DŮLEŽITÉ UPOZORNĚNÍ**

**Zpod sekačky se může uvolňovat materiál.**

- **Používejte ochranné brýle.**
- **Je-li spuštěný motor, neopuštějte provozní pozici (za rukojetí).**
- **Nedovolte, aby v blízkosti sekačky kdokoli stál.**

Pro dosažení nejlepších výsledků vyčistěte prostor pod krytem stroje brzy po skončení sekání.

1. Spusťte stroj dolů do nejnižší výšky sekání; viz Nastavení výšky sekání (strana 9).
2. Přemístěte stroj na rovnou dlážděnou plochu.
3. Vypláchněte vodou prostor pod zadním deflektorem, kudy posečená tráva vystupuje ze spodní části sekačky do koše na trávu.

   **Poznámka:** Vypláchněte tento prostor s nastavitelným košem v krajní přední poloze i v krajní zadní poloze.
4. Připevněte zahradní hadici napojenou na zdroj vody k proplachovacímu otvoru na stroji (Obrázek 26).

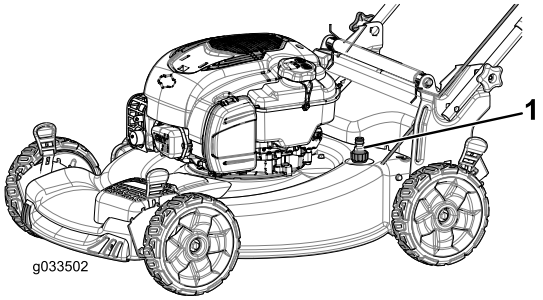


**Obrázek 26**

1. Proplachovací otvor

5. Otevřete přívod vody.
6. Nastartujte motor a nechejte jej běžet, dokud zpod stroje nepřestanou vycházet zbytky trávy.
7. Vypněte motor.
8. Zastavte vodu a odpojte zahradní hadici od stroje.
9. Nastartujte motor a nechte jej několik minut běžet, aby mohla vyschnout spodní strana sekačky a nedocházelo ke vzniku koroze.
10. Než stroj uložíte v uzavřeném prostoru, nechte vychladnout motor.

## Složení rukojeti

**⚠ DŮLEŽITÉ UPOZORNĚNÍ**

**Nesprávným složením a rozložením rukojeti se mohou poškodit kabely, což může způsobit nebezpečí při provozu.**

- **Při skládání nebo rozkládání rukojeti nepoškoďte kabely.**
- **Je-li poškozený kabel, kontaktujte autorizované servisní středisko.**

1. Z držáků rukojeti demontujte 2 knoflíky rukojeti a 2 vratové šrouby a uschovejte je (Obrázek 27).

   **Důležité: Při sklápění rukojeti nasměrujte kabely vně knoflíků rukojeti.**

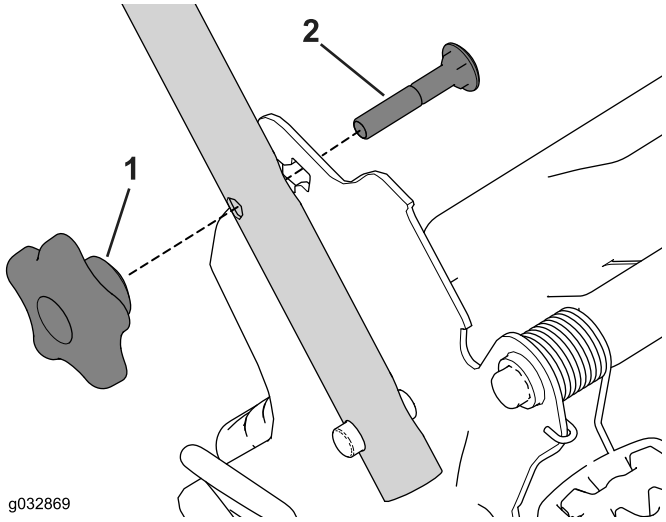


**Obrázek 27**

1. Knoflík rukojeti
2. Vratový šroub

2. Sklopte rukojeť otočením dopředu (Obrázek 28).

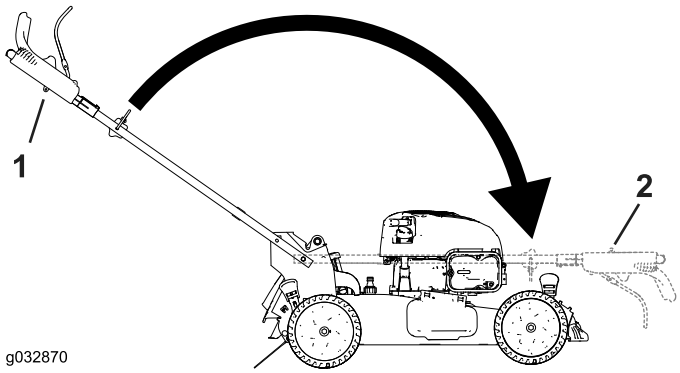


**Obrázek 28**

1. Provozní poloha
2. Sklopená poloha

3. Zasuňte vratový šroub (hlava šroubu musí směřovat dovnitř) držáku rukojeti a horního otvoru na konci rukojeti. Přesvědčte se, že jsou hranaté konce každého vratového šroubu zasunuty do horního nebo dolního hranatého otvoru v příslušném držáku rukojeti (Obrázek 29).

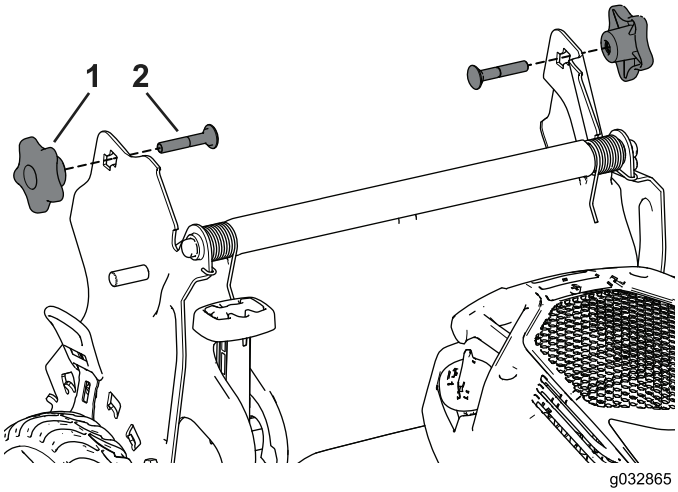


**Obrázek 29**

1. Knoflík rukojeti
2. Vratový šroub

4. Volně namontujte knoflíky rukojeti a vratové šrouby na držáky rukojeti.
5. Rozložení rukojeti viz 1 Montáž a rozložení rukojeti (strana 4).

# Údržba

**Poznámka:** Z normálního místa obsluhy určete levou a pravou stranu stroje.

## Doporučený harmonogram údržby

| Servisní interval | Postup při údržbě |
|---|---|
| Po prvních 5 hodinách | • Vyměňte motorový olej. |
| Při každém použití nebo denně | • Zkontrolujte hladinu motorového oleje.<br>• Dbejte na to, aby se motor zastavil do 3 sekund po uvolnění ovládací tyče žacího nože.<br>• Odstraňte rozsekané kousky trávy a nečistoty pod strojem. |
| Po každých 25 hodinách provozu | • Vyměňujte vzduchový filtr; častěji při provozu v prašném prostředí. |
| Před uskladněním | • Před prováděním oprav a před uskladněním sekačky vyprázdněte palivovou nádrž. |
| Každý rok | • Vyčistěte systém vzduchového chlazení; v prašných provozních podmínkách provádějte čištění častěji. Viz návod k obsluze motoru.<br>• Vyměňte motorový olej.<br>• Vyměňte žací nůž nebo jej nechte nabrousit (častěji pokud se hrany rychle otupí).<br>• Veškeré další postupy spojené s každoroční údržbou najdete v návodu k obsluze motoru. |

**Důležité: Další pokyny k postupům údržby naleznete v návodu k obsluze motoru.**

**Poznámka:** Náhradní díly jsou k dostání v autorizovaném servisním středisku (navštivte stránku www.toro.com, kde najdete nejbližší středisko), nebo na adrese www.shoptoro.com.

## Příprava na údržbu

1. Vypněte motor a počkejte, dokud se všechny pohyblivé součásti nezastaví.
2. Před prováděním údržby odpojte koncovku zapalovací svíčky (Obrázek 30).

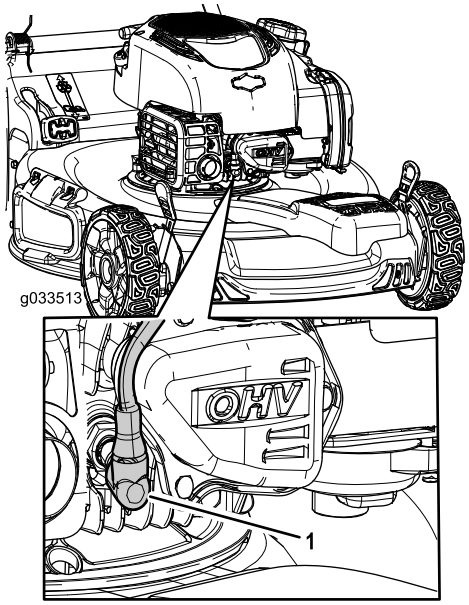


**Obrázek 30**

3. Po dokončení údržbářských prací připojte koncovku zpět k zapalovací svíčce.

**Důležité: Abyste stroj mohli naklonit kvůli výměně oleje nebo žacího nože, spotřebujte nejprve během normálního provozu palivo v nádrži. Je-li nezbytné naklonit stroj před spotřebováním paliva, odčerpejte palivo ručním palivovým čerpadlem. Stroj naklánějte na stranu vždy tak, aby vzduchový filtr směřoval nahoru.**

## Výměna vzduchového filtru

**Servisní interval:** Po každých 25 hodinách provozu

1. Uvolněte horní část krytu vzduchového filtru (Obrázek 31).

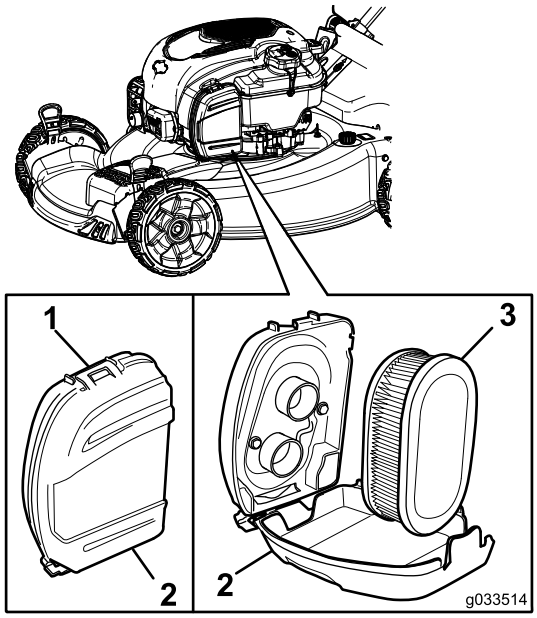


**Obrázek 31**

1. Spona
2. Kryt vzduchového filtru
3. Vzduchový filtr

2. Vyjměte vzduchový filtr (Obrázek 31).
3. Zkontrolujte vzduchový filtr.

   **Poznámka:** Je-li vzduchový filtr nadměrně znečištěný, vyměňte jej za nový. V jiném případě vzduchovým filtrem lehce poklepejte o tvrdý povrch, abyste uvolnili nečistoty.
4. Namontujte vzduchový filtr.
5. Krytu vzduchového filtru namontujte pomocí spony.

# Výměna motorového oleje

**Servisní interval:** Po prvních 5 hodinách

Každý rok

**Poznámka:** Maximální náplň: 0.53 l, typ: SAE 30 detergentní olej s API klasifikací SF, SG, SH, SJ, SL nebo vyšší.

1. Umístěte stroj na rovnou plochu.
2. V palivové nádrži nesmí být žádné nebo jen velmi málo paliva, aby nevytékalo při naklonění sekačky na stranu.
3. Několik minut před výměnou oleje spusťte motor, aby se olej zahřál.

   **Poznámka:** Zahřátý olej má lepší viskozitu a odnáší více nečistot.
4. Odpojte koncovku zapalovací svíčky; viz Příprava na údržbu (strana 16).
5. Vložte nádobu na vypuštěný olej vedle stroje na straně bližší k plnicí trubici oleje.
6. Vytáhněte měrku z plnicí trubice oleje (Obrázek 32).

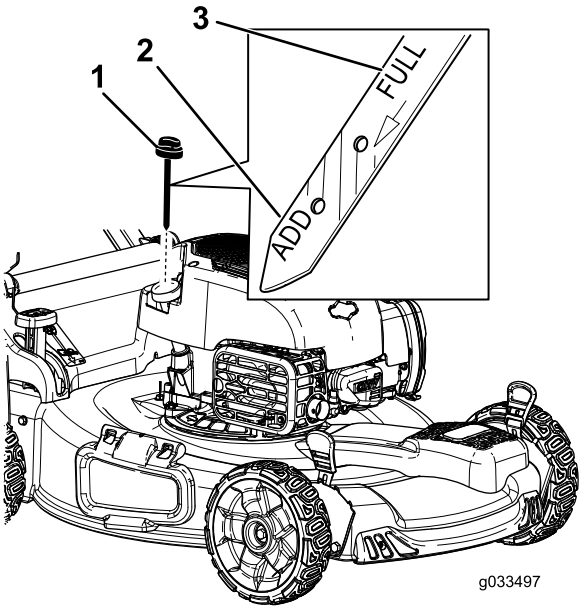


**Obrázek 32**

1. Měrka hladiny oleje

7. Nakloňte stroj na stranu s plnicí trubicí oleje otočenou dolů a vylijte použitý olej plnicí trubicí do nádoby na vypuštěný olej (Obrázek 33).

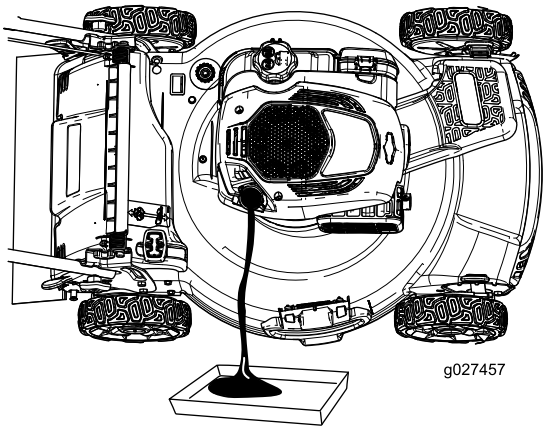


**Obrázek 33**

8. Po vypuštění použitého oleje vraťte stroj do provozní polohy.
9. Naplňte klikovou skříň přibližně ze 3/4 olejem.

   **Poznámka:** Maximální náplň: 0,59 l, typ: SAE 30 detergentní olej s API klasifikací SF, SG, SH, SJ, SL nebo vyšší.
10. Počkejte 3 minuty, až se olej usadí.
11. Utřete měrku hladiny oleje čistým hadříkem.
12. Zastrčte měrku hladiny oleje plně do plnicí trubice.
13. Vyjměte měrku a odečtěte z ní hladinu oleje.
    - Pokud hladina oleje na měrce nedosahuje k rysce **Add**, nalijte pomalu malé množství oleje do plnicí trubice, počkejte 3 minuty a pak opakujte kroky

11 až 13, dokud hladina oleje nebude dosahovat k rysce **Full** na měrce.

- Pokud je olej nad ryskou **Full** na měrce, vypusťte přebytečný olej tak, aby hladina oleje dosahovala na měrce k rysce **Full**.

**Důležité: Je-li hladina oleje v klikové skříni příliš nízká nebo příliš vysoká a spustíte motor, může se motor poškodit.**

14. Zastrčte měrku pevně do plnicí trubice oleje.
15. Použitý olej nechte řádně zlikvidovat v místní recyklační stanici.

# Výměna žacího nože

**Servisní interval:** Každý rok

**Důležité:** ***Pro správné namontování žacího nože budete potřebovat momentový klíč.*** **Pokud nemáte momentový klíč nebo si provedením montáže nejste jistí, kontaktujte autorizované servisní středisko.**

Po každém spotřebování paliva zkontrolujte žací nůž. Je-li žací nůž poškozený nebo prasklý, okamžitě jej vyměňte. Pokud ostří žacího nože je tupé nebo má vruby, nechte je nabrousit a vyvážit, nebo je vyměňte.

1. Viz Příprava na údržbu (strana 16).
2. Nakloňte stroj ke straně tak, aby vzduchový filtr směřoval nahoru.
3. K zajištění žacího nože použijte dřevěný špalek (Obrázek 34).

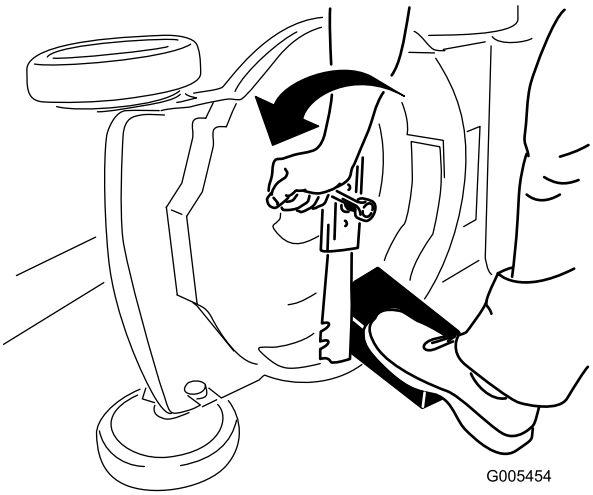


**Obrázek 34**

4. Sundejte žací nůž a uložte si veškeré upevňovací součástky (Obrázek 34).
5. Namontujte nový žací nůž a všechny upevňovací součástky (Obrázek 35).

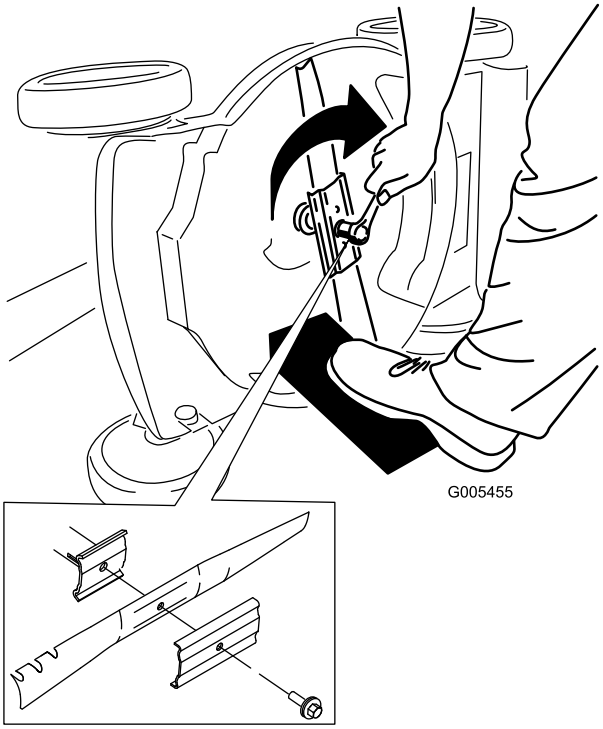


**Obrázek 35**

**Důležité: Zakřivené konce žacího nože musí směřovat ke krytu stroje.**

6. Momentovým klíčem utáhněte upevňovací šroub žacího nože při použití utahovacího momentu 82 N·m (60 ft-lb).

**Důležité: Při použití momentu 82 N·m (60 ft-lb) je šroub pevně utažen. Zajistěte žací nůž dřevěným špalkem a utahovákem nebo klíčem šroub pevně utáhněte. Přetáhnout šroub je velmi obtížné.**

# Seřízení mechanismu ručního pohonu

Při každé instalaci nových lanek ručního pohonu nebo v případě, že lanko ručního pohonu není seřízeno, proveďte jeho seřízení.

1. Nastavení lanka povolte otáčením seřizovacího knoflíku proti směru hodinových ručiček (Obrázek 36).

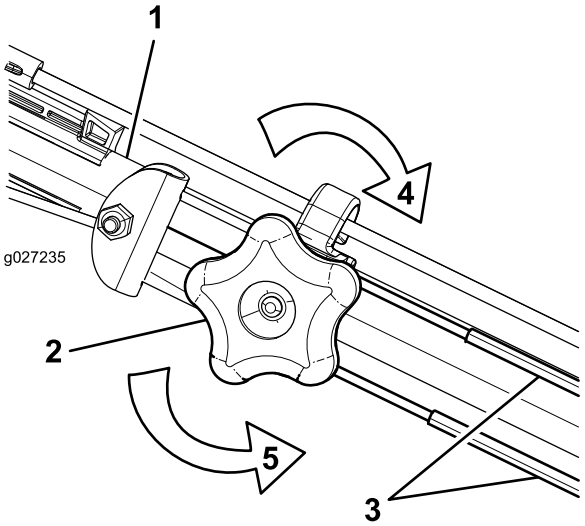


**Obrázek 36**

1. Rukojeť (levá strana)
2. Seřizovací knoflík
3. Lanka ručního pohonu
4. Otáčením seřizovacího knoflíku ve směru hodinových ručiček utáhněte nastavení.
5. Otáčením seřizovacího knoflíku proti směru hodinových ručiček povolte nastavení.

2. Napnutí lanek (Obrázek 36) nastavte jejich zatažením dozadu nebo posunutím dopředu a jejich zajištěním v dané poloze.

   **Poznámka:** Chcete-li tahovou sílu zvýšit, posuňte lanka směrem k motoru; chcete-li tahovou sílu snížit, posuňte lanka směrem od motoru.

   **Poznámka:** K zajištění nejlepšího výkonu nastavte lanka na stejnou délku.

3. Otáčením seřizovacího knoflíku ve směru hodinových ručiček utáhněte nastavení lanek.

# Uskladnění

Stroj uskladněte na chladném, čistém, suchém místě.

## Příprava stroje k uskladnění

**⚠ DŮLEŽITÉ UPOZORNĚNÍ**

**Výpary paliva mohou explodovat.**

- **Neskladujte palivo po dobu delší než 30 dnů.**
- **Neskladujte sekačku v uzavřeném prostoru poblíž otevřeného ohně.**
- **Před uskladněním sekačky nechte vychladnout motor.**

1. Při posledním tankování v roce přidejte do paliva stabilizátor, jak doporučuje výrobce motoru.
2. Veškeré nespotřebované palivo řádně zlikvidujte. Proveďte jeho recyklaci v souladu s místními předpisy nebo je použijte ve svém automobilu.

   **Poznámka:** Staré palivo v palivové nádrži je hlavní příčinou obtížného startování. Neskladujte palivo bez stabilizátoru déle než 30 dnů a palivo se stabilizátorem déle než 90 dnů.
3. Nechte stroj běžet, dokud se palivo nespotřebuje a motor se nezastaví.
4. Nastartujte znovu motor.
5. Nechte motor běžet, dokud se nezastaví. Jakmile motor nejde nastartovat, je dostatečně suchý.
6. Odpojte koncovku zapalovací svíčky.
7. Vymontujte svíčku, do otvoru pro svíčku nalijte 30 ml oleje a několikrát pomalu zatáhněte za lanko startéru, aby se olej rozmístil po celém válci, aby v období mimo sezónu nevznikala ve válci koroze.
8. Namontujte volně zapalovací svíčku.
9. Utáhněte všechny matice a šrouby.

# Použití stroje po uskladnění

1. Zkontrolujte a dotáhněte všechny upevňovací prvky.
2. Demontujte zapalovací svíčku a pomocí startéru rychle protáčejte motor, aby se odstranil přebytečný olej z válce.
3. Namontujte zapalovací svíčku a utáhněte ji momentovým klíčem na 20 N·m.
4. Proveďte veškeré požadované postupy údržby; viz Údržba (strana 16).
5. Zkontrolujte hladinu oleje motoru; viz Kontrola hladiny motorového oleje (strana 9).
6. Palivovou nádrž naplňte čerstvým palivem, viz Doplňování paliva do nádrže (strana 8).
7. Připojte kabel k zapalovací svíčce.

# Poznámky:

# Poznámky:

# Mezinárodní seznam distributorů

| Distributor: | Země: | Tel. číslo: | Distributor: | Země: | Tel. číslo: |
|---|---|---|---|---|---|
| Agrolanc Kft | Maďarsko | 36 27 539 640 | Maquiver S.A. | Kolumbie | 57 1 236 4079 |
| Asian American Industrial (AAI) | Hongkong | 852 2497 7804 | Maruyama Mfg. Co. Inc. | Japonsko | 81 3 3252 2285 |
| B-Ray Corporation | Jižní Korea | 82 32 551 2076 | Mountfield a.s. | Česká republika | 420 255 704 220 |
| Brisa Goods LLC | Mexiko | 1 210 495 2417 | Mountfield a.s. | Slovensko | 420 255 704 220 |
| Casco Sales Company | Portoriko | 787 788 8383 | Munditol S.A. | Argentina | 54 11 4 821 9999 |
| Ceres S.A. | Kostarika | 506 239 1138 | Norma Garden | Rusko | 7 495 411 61 20 |
| CSSC Turf Equipment (pvt) Ltd. | Srí Lanka | 94 11 2746100 | Oslinger Turf Equipment SA | Ekvádor | 593 4 239 6970 |
| Cyril Johnston & Co. | Severní Irsko | 44 2890 813 121 | Oy Hako Ground and Garden Ab | Finsko | 358 987 00733 |
| Cyril Johnston & Co. | Irská republika | 44 2890 813 121 | Parkland Products Ltd. | Nový Zéland | 64 3 34 93760 |
| Fat Dragon | Čína | 886 10 80841322 | Perfetto | Polsko | 48 61 8 208 416 |
| Femco S.A. | Guatemala | 502 442 3277 | Pratoverde SRL. | Itálie | 39 049 9128 128 |
| FIVEMANS New-Tech Co., Ltd | Čína | 86-10-6381 6136 | Prochaska & Cie | Rakousko | 43 1 278 5100 |
| ForGarder OU | Estonsko | 372 384 6060 | RT Cohen 2004 Ltd. | Izrael | 972 986 17979 |
| G.Y.K. Company Ltd. | Japonsko | 81 726 325 861 | Riversa | Španělsko | 34 9 52 83 7500 |
| Geomechaniki of Athens | Řecko | 30 10 935 0054 | Lely Turfcare | Dánsko | 45 66 109 200 |
| Golf international Turizm | Turecko | 90 216 336 5993 | Lely (U.K.) Limited | Spojené království | 44 1480 226 800 |
| Hako Ground and Garden | Švédsko | 46 35 10 0000 | Solvert S.A.S. | Francie | 33 1 30 81 77 00 |
| Hako Ground and Garden | Norsko | 47 22 90 7760 | Spypros Stavrinides Limited | Kypr | 357 22 434131 |
| Hayter Limited (U.K.) | Spojené království | 44 1279 723 444 | Surge Systems India Limited | Indie | 91 1 292299901 |
| Hydroturf Int. Co Dubai | Spojené arabské emiráty | 97 14 347 9479 | T-Markt Logistics Ltd. | Maďarsko | 36 26 525 500 |
| Hydroturf Egypt LLC | Egypt | 202 519 4308 | Toro Australia | Austrálie | 61 3 9580 7355 |
| Irrimac | Portugalsko | 351 21 238 8260 | Toro Europe NV | Belgie | 32 14 562 960 |
| Irrigation Products Int'l Pvt Ltd. | Indie | 0091 44 2449 4387 | Valtech | Maroko | 212 5 3766 3636 |
| Jean Heybroek b.v. | Nizozemí | 31 30 639 4611 | Victus Emak | Polsko | 48 61 823 8369 |

## Zásady ochrany osobních údajů pro Evropu

Společnost Toro
Toro Warranty Company (Toro) při shromažďování informací respektuje vaše soukromí. Abychom mohli zpracovat vaše reklamace ze záruky a kontaktovat vás v případě stahování produktu z trhu, prosíme vás, abyste nám sdělili některé své osobní údaje, ať už přímo nebo u vašeho místního distributora společnosti Toro.

Systém záruk společnosti Toro je sídlí na serverech nacházejících se v USA, kde se mohou zákony o ochraně soukromí lišit od těch ve vaší zemi.

POSKYTNUTÍM OSOBNÍCH ÚDAJŮ SOUHLASÍTE SE ZPRACOVÁNÍM VAŠICH OSOBNÍCH INFORMACÍ TAK, JAK JE POPSÁNO V TĚCHTO ZÁSADÁCH OCHRANY SOUKROMÍ.

Způsob používání informací ve společnosti Toro
Společnost Toro může využít vaše osobní informace ke zpracování reklamací ze záruky a ke kontaktování vás v případě stahování produktu z trhu. Společnost Toto může sdílet vaše informace s pobočkami, distributory nebo ostatními obchodními partnery společnosti v souvislosti s kteroukoliv z těchto činností. Vaše osobní informace nebudeme prodávat žádné další společnosti. Vyhrazujeme si právo zveřejnit osobní údaje za účelem dosažení souladu s platnými zákony a se žádostí příslušných orgánů k řádnému provozování našich systémů, nebo pro ochranu vlastní i dalších uživatelů.

Uchovávání vašich osobních údajů
Osobní údaje uchováváme pouze do té doby, dokud je potřebujeme pro účely, pro které byly původně shromážděny, nebo pro jiné legitimní účely (například dodržení předpisů), případně do doby vyžadované příslušným zákonem.

Závazek společnosti Toro ohledně bezpečnosti vašich osobních údajů
Činíme vhodná opatření s cílem chránit bezpečnost vašich osobních údajů. Také podnikáme kroky pro to, abychom udrželi jejich přesnost a aktuálnost.

Přístup k vašim osobním údajům a jejich oprava
Pokud si přejete zkontrolovat nebo opravit své osobní údaje, kontaktujte nás prosím e-mailem na adrese legal@toro.com.

## Australský zákon na ochranu spotřebitelů

Australští zákazníci naleznou podrobné informace o australském zákoně na ochranu spotřebitelů uvnitř balení nebo u místního distributora společnosti Toro.

# Záruka Toro a Počáteční záruka Toro GTS

## Podmínky a výrobky, na které se záruka vztahuje

Společnost Toro Company a její dceřiná společnost Toro Warranty Company poskytují na základě vzájemné dohody příslib původnímu kupujícímu[1], že zajistí opravu níže uvedeného výrobku Toro, pokud se u něho vyskytnou vady související s materiály či zpracováním nebo pokud motor, na který se vztahuje záruka Toro GTS (zaručené spouštění), nebude možno spustit prvním nebo druhým zatažením za spouštěč, a to za předpokladu, že bude prováděna pravidelná údržba podle požadavků uvedených v *Návodu k obsluze*.

Následující časová období se uplatňují od data koupě:

| **Výrobky** | **Záruční lhůta** |
|---|---|
| Sekačky s pojezdem | |
| • Litinový kryt | 5 let domácího použití[2]<br>90 dní komerčního použití |
| • Motor | 5letá záruka GTS,<br>Domácí použití[3] |
| • Baterie | 2 roky |
| • Ocelový kryt | 2 roky domácího použití[2]<br>30 dnů komerčního použití |
| • Motor | 2letá záruka GTS,<br>Domácí použití[3] |
| Sekačky TimeMaster | 3 roky domácího použití[2]<br>90 dnů komerčního použití |
| • Motor | 3letá záruka GTS,<br>Domácí použití[3] |
| • Baterie | 2 roky |
| Elektrické ruční nástroje a sekačky s pojezdem | 2 roky domácího použití[2]<br>Bez záruky pro komerční účely |
| Sněhové frézy | |
| • Jednostupňový | 2 roky domácího použití[2]<br>45 dnů komerčního použití |
| • Motor | 2letá záruka GTS,<br>Domácí použití[3] |
| • Dvoustupňový | 3 roky domácího použití[2]<br>45 dní komerčního použití |
| • Skluz, vychylovací plech skluzu a kryt skříně oběžného kola | Po celou dobu životnosti (pouze pro původního vlastníka)[5] |
| Elektrické sněhové frézy | 2 roky domácího použití[2]<br>Bez záruky pro komerční účely |
| Všechny jednotky se sedačkou uvedené níže | |
| • Motor | Viz záruka výrobce motoru[4] |
| • Baterie | 2 roky Domácí použití[2] |
| • Příslušenství | 2 roky domácího použití[2] |
| Zahradní traktory řady DH | 2 roky domácího použití[2]<br>30 dnů komerčního použití |
| Zahradní traktory řady XLS | 3 roky domácího použití[2]<br>30 dnů komerčního použití |
| Řada TimeCutter | 3 roky domácího použití[2]<br>30 dnů komerčního použití |
| Sekačky TITAN | 3 roky nebo 240 hodin[5] |
| • Kostra | Po celou dobu životnosti (pouze pro původního vlastníka)[6] |

[1]Původní vlastník je osoba, která produkt značky Toro zakoupila jako první majitel.

[2]Domácími účely se myslí použití výrobku na pozemku vašeho bydliště. Použití na více než jednom místě se považuje za komerční použití a na to se vztahuje komerční záruka.

[3]Počáteční záruka Toro GTS se nevztahuje na výrobky, které se používají ke komerčním účelům.

[4]Některé motory použité u produktů Toro podléhají záruce výrobce motoru.

[5]Cokoli nastane jako první.

[6]Doživotní záruka na kostru – pokud hlavní kostra, sestávající se ze svařovaných částí, které tvoří draka, ke kterému jsou ostatní části, jako např. motor, přimontovány, během normálního provozu praskne nebo se rozbije, bude dle uvážení společnosti Toro buď opravena, nebo vyměněna, a to v rámci záruky bezplatně (bezplatnost se týká dílů i práce). Závada kostry z důvodu nesprávného použití nebo špatného zacházení, stejně jako závady či vyžadované opravy z důvodu rzi či koroze, nejsou kryty zárukou.

Uplatnění záruky může být odepřeno v případě odpojeného či změněného měřáku motohodin nebo pokud měřák nese známky nedovolené manipulace.

## Povinnosti vlastníka

Údržbu výrobku Toro musíte provádět v souladu s postupy údržby popsanými v *Uživatelské příručce*. Tuto údržbu, ať již vlastními silami nebo prostřednictvím prodejce, hradí majitel výrobku.

## Pokyny pro poskytnutí záruční opravy

Domníváte-li se, že výrobek Toro vykazuje materiálovou vadu nebo chybné dílenské zpracování, postupujte podle následujících pokynů:

1. Opravu výrobku sjednejte s prodejcem, od kterého jste jej zakoupili. Pokud z jakéhokoli důvodu není možné prodejce kontaktovat, můžete se spojit s jakýmkoli autorizovaným distributorem Toro. Viz přiložený seznam distributorů.
2. Do servisního střediska prodejce přineste výrobek a doklad o zakoupení (účtenku). Nejste-li z jakéhokoliv důvodu spokojeni s řešením servisního střediska nebo s poskytnutou podporou, kontaktujte nás na adrese:

   Toro Customer Care Department, RLC Division
   Toro Warranty Company
   8111 Lyndale Avenue South
   Bloomington, MN 55420-1196
   001–952–948–4707

## Součásti a úkony, na které se nevztahuje záruka

Kromě zvláštní záruky na emisní systém a záruky na motor u některých produktů neexistuje žádná další výslovná záruka. Tato zvláštní záruka nepokrývá následující:

- náklady spojené s běžnou údržbou či náklady na součásti, materiály a úkony jako například filtry, palivo, maziva, výměny oleje, zapalovací svíčky, vzduchové filtry, ostření žacích nožů, výměna opotřebených žacích nožů a seřízení brzdy a spojky,
- součásti poškozené v důsledku běžného opotřebení,
- jakýkoliv výrobek nebo díl, který byl změněn, nesprávně použit nebo zanedbán a vyžaduje výměnu nebo opravu v důsledku nehod nebo nedostatku řádné údržby,
- poplatky za vyzvednutí a doručení,
- opravy nebo pokusy o opravu provedené jiným subjektem než je autorizované servisní středisko společnosti Toro,
- opravy nezbytné v důsledku nepoužívání doporučeného paliva (podrobnosti viz *Provozní příručka*)
  - odstranění nečistot z palivového systému,
  - použití starého paliva (starší než měsíc) nebo paliva obsahujícího více než 10 % etanolu nebo 15 % MTBE,
  - nevypuštění palivového systému před obdobím, kdy nebude zařízení používáno déle než jeden měsíc,
- opravy nebo seřízení za účelem odstranění počátečních obtíží majících následující příčiny:
  - nedodržení správných postupů údržby nebo nepoužívání doporučeného paliva,
  - náraz rotační sekačky na tvrdý předmět,
- Zvláštní provozní podmínky, při kterých může spouštění motoru vyžadovat více než dvě zatažení za spouštěcí lanko:
  - první spouštění po delší době nepoužívání (trvající déle než tři měsíce) nebo po sezónním uskladnění,
  - spouštění při nízkých teplotách, například na začátku jara nebo na konci podzimu,
  - nesprávný postup při spouštění – pokud při spouštění zařízení dojde k potížím, nahlédněte do *Provozní příručky* a ověřte, že při spouštění postupujete správným způsobem. Tímto postupem si můžete ušetřit zbytečnou návštěvu autorizovaného servisního střediska společnosti Toro.

## Obecné podmínky

Práva kupujícího jsou definována národními zákony příslušné země. Tato záruka žádným způsobem neomezuje práva kupujícího definovaná národními zákony.