Form No. 3400-902 Rev A

55 cm Recycler®-gressklipper

Modellnr. 20960—Serienr. 316000001 og oppover

Brukerhåndbok

Innledning

Denne gressklipperen av skyvemodell med roterende kniver, er beregnet for privat bruk. Den er hovedsakelig beregnet på å klippe gress på godt vedlikeholdte plener på private eiendommer. Den er ikke beregnet på å klippe kratt eller for jordbruksbruk.

Les denne håndboken nøye, slik at du lærer å bruke og vedlikeholde produktet på riktig måte og unngår person- eller produktskade. Du har ansvar for å bruke produktet på en riktig og sikker måte.

Du kan kontakte Toro direkte på www.Toro.com for informasjon om produkter og tilbehør, hjelp til å finne en forhandler eller for å registrere produktet ditt.

Hvis maskinen må repareres, eller du trenger service, originale Toro-deler eller mer informasjon, kan du kontakte et autorisert forhandlerverksted eller Toros kundeserviceavdeling. Ha modell- og serienummer for hånden når du tar kontakt. Figur 1 viser hvor på produktet modell- og serienumrene er plassert.

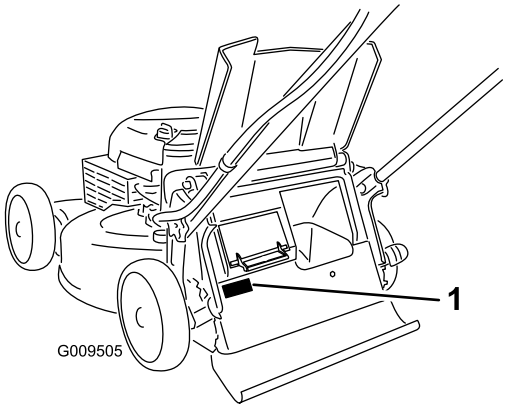

Figur 1

1. Skilt med modell- og serienummer

Noter produktets modell- og serienummer nedenfor:

Modellnr. _____

Serienr. _____

Denne håndboken identifiserer mulige farer og identifiserer sikkerhetsbeskjeder gjennom sikkerhetsvarslingssymbolet (Figur 2), som varsler om en fare som kan føre til alvorlige skader eller dødsfall hvis man ikke overholder de anbefalte forholdsreglene.

Figur 2

1. Sikkerhetsvarselssymbol

I tillegg brukes to ord for å utheve informasjon. **Viktig** gjør oppmerksom på spesiell mekanisk informasjon og **Obs** henviser til generell informasjon som det er verdt å huske på.

Dette produktet er i samsvar med alle relevante europeiske direktiver. Se eget samsvarserklæringsskjema for produktet for detaljert informasjon.

For modeller med oppgitt motorhestekraft, var motorens brutto hestekraft fastsatt av motorprodusenten ved testing i overensstemmelse med SAE J1940. Når den er konfigurert for å oppfylle sikkerhets-, utslipps- og driftskrav, vil den faktiske motorhestekraften for gressklippere i denne klassen være betydelig lavere.

Ikke tukle med motorstyringen eller endre hastighetsregulatoren. Hvis du gjør dette, kan det føre til en usikker tilstand som kan medføre personskader.

Innhold

Innledning 1
Sikkerhet 2
Generell sikkerhet 2
Lydtrykk 2
Lydstyrke 2
Hånd-arm-vibrasjon 2
Sikkerhets- og instruksjonsmerker 3
Montering 4
1 Sette sammen og folde ut håndtaket 4
2 Montere tilbakespolingsstartersnoren i snorføreren 4
3 Fylle olje på motoren 5
4 Montere gressposen 6
Oversikt over produktet 7
Spesifikasjoner 7
Bruk 7
Før bruk 7
Sikkerhet før bruk 7
Fylle tanken 8
Kontrollere motoroljenivået 9
Justere håndtakshøyden 9
Justere klippehøyden 9
Under bruk 10

© 2015—The Toro® Company
8111 Lyndale Avenue South
Bloomington, MN 55420

Registrer ditt produkt på www.Toro.com.

CE

Oversettelse av originalen (NO)
Trykt i USA
Med enerett

3400-902 A

Sikkerhet under drift 10
Starte motoren 10
Bruke selvdrift 11
Bruke trekkrafthåndtaket 11
Stoppe motoren 12
Resirkulere gress- og løvrester 12
Samle opp gresset 12
Sideutslipp av gress- og løvrester 13
Brukstips 13
Etter bruk 14
Sikkerhet etter bruk 14
Rengjøre maskinens underside 14
Folde sammen håndtaket 15
Vedlikehold 17
Anbefalt vedlikeholdsplan 17
Gjøre klar til vedlikehold 17
Skifte luftfilteret 18
Skifte motorolje 18
Skift ut kniven 19
Justere selvdrift 20
Lagring 20
Gjøre maskinen klar til oppbevaring 20
Ta maskinen frem fra oppbevaring 21

Sikkerhet

Denne maskinen har blitt designet i henhold til EN ISO-standard 5395:2013.

Generell sikkerhet

Dette produktet kan amputere hender og føtter og slynge gjenstander opp i luften. Følg alltid alle sikkerhetsinstruksjoner for å unngå alvorlige skader.

Hvis du bruker dette produktet til andre formål enn det er beregnet på, kan du utsette deg selv eller andre for fare.

- Les og forstå innholdet i denne *brukerhåndboken* før du starter motoren. Sørg for at alle som bruker dette produktet vet hvordan de skal bruke det og forstår advarslene.
- Hold hender og føtter borte fra roterende deler på maskinen.
- Bruk aldri maskinen uten at alle verneplater og andre sikkerhetsanordninger sitter på plass og fungerer.
- Hold deg unna alle åpninger på utløpssjakten. Hold andre på trygg avstand fra maskinen.
- Hold barn borte fra arbeidsområdet. Maskinen er ikke tillatt for barn.
- Stopp maskinen og slå av motoren før du utfører service på, fyller drivstoff på eller fjerner materiale fra maskinen.

Feilaktig bruk og vedlikehold av maskinen kan føre til personskade. Følg alltid disse forholdsreglene for å unngå at det skjer en ulykke, og ta alltid hensyn til sikkerhetsvarselsymbolet, som betyr Forsiktig, Advarsel eller Fare – personsikkerhetsinstruks. Hvis ikke disse instruksjonene tas hensyn til, kan dette føre til at noen blir alvorlig skadet eller drept.

Du finner mer sikkerhetsinformasjon i de respektive delene gjennom hele håndboken.

Lydtrykk

Denne enheten har et lydtrykknivå på 88 dBA ved operatørens øre, med en usikkerhetsverdi (K) på 1 dBA.

Lydtrykknivået ble fastsatt iht. prosedyrene som er beskrevet i EN ISO 5395:2013.

Lydstyrke

Denne enheten har et garantert lydstyrkenivå på 98 dBA, med en usikkerhetsverdi (K) på 1 dBA.

Lydstyrkenivået ble fastsatt iht. prosedyrene som er beskrevet i EN 11094.

⚠ FORSIKTIG

Langvarig eksponering for støy ved betjening av maskinen, kan føre til svekket hørsel.

Bruk egnet hørselsvern når du betjener maskinen i lengre perioder.

Hånd-arm-vibrasjon

Målt vibrasjonsnivå for høyre hånd = 2,7 m/s^2

Målt vibrasjonsnivå for venstre hånd = 3,1 m/s^2

Usikkerhetsverdi (K) = 1,5 m/s^2

Målte verdier ble fastsatt iht. prosedyrene som er beskrevet i EN ISO 5395:2013.

⚠ FORSIKTIG

Langvarig eksponering for vibrasjoner ved betjening av maskinen, kan føre til nummenhet i hender og håndledd.

Bruk hansker som demper vibrasjonen når du betjener maskinen i lengre perioder.

Sikkerhets- og instruksjonsmerker

Viktig: **Sikkerhets- og instruksjonsmerker er plassert nær områder som utgjør en mulig fare. Skift ut skadde merker.**

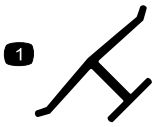

Produsentens merke

1. Angir om kniven er identifisert som en del fra den originale maskinprodusentens.

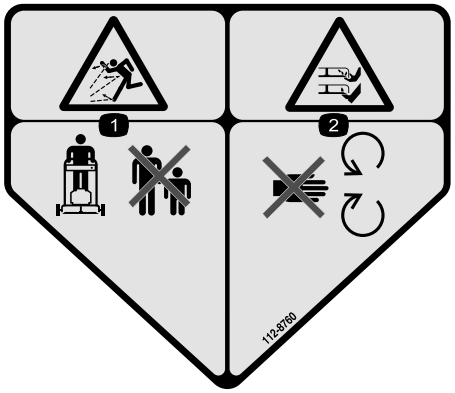

112-8760

1. Fare for at gjenstander slynges gjennom luften – hold trygg avstand fra maskinen.
2. Fare for å kutte hender og føtter – hold trygg avstand fra bevegelige deler.

112-8867

1. Låst
2. Ulåst

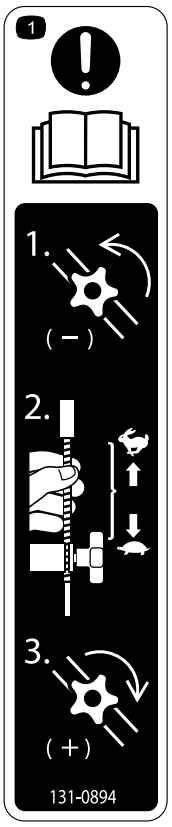

131-0894

Trekkjustering

1. Obs! Les *Brukerhåndboken* – 1) Løsne knotten ved å vri den mot klokken. 2) Trekk kabelen/kablene bort fra motoren for å senke friksjonen, eller skyv kabelen/kablene mot motoren for å øke friksjonen. 3) Stram knotten ved å vri den med klokken.

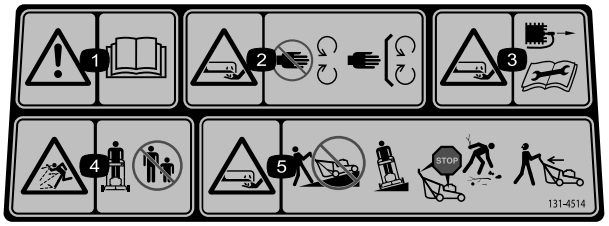

131-4514

1. Advarsel – les *brukerhåndboken*.
2. Fare for å kutte/lemleste hender og føtter, gressklipperkniv – hold trygg avstand fra bevegelige deler og hold alle verneplater og avskjerminger på plass.
3. Fare for kutting/lemlesting av hender og føtter, gressklipperkniv – koble fra tennpluggkabelen og les instruksjonene før du utfører service eller vedlikehold.
4. Fare for at gjenstander slynges gjennom luften – hold trygg avstand fra maskinen.
5. Fare for kutting/lemlesting av hender og føtter, gressklipperkniv – ikke kjør opp og ned skråninger, kjør på tvers av skråninger, stans motoren før du forlater operatørinnstillingen og se bak deg når du rygger.

Montering

Viktig: **Fjern og kast plasten som beskytter motoren.**

1

Sette sammen og folde ut håndtaket

Ingen deler er nødvendige

Prosedyre

1. Fjern og behold de to håndtaksknottene og de to låseboltene fra håndtaksbrakettene (Figur 3).

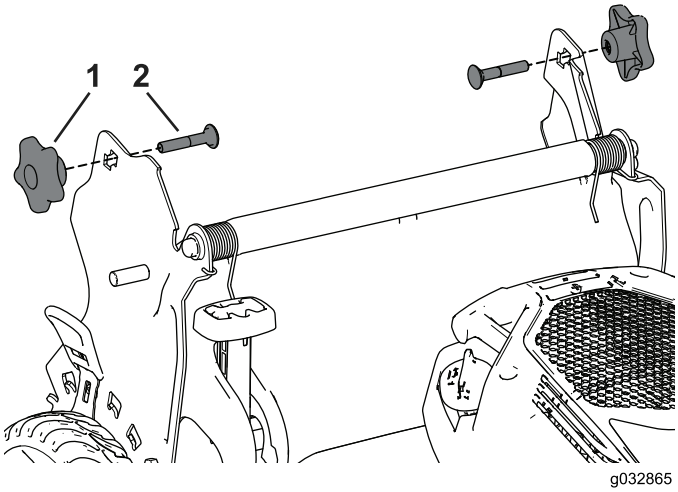

Figur 3

1. Håndtaksknott
2. Låsebolt

2. Monter håndtaksendene til gressklipperhuset, slik at tappen festet til hver håndtaksbrakett er i det nedre hullet på den tilhørende håndtaksenden (Figur 4).

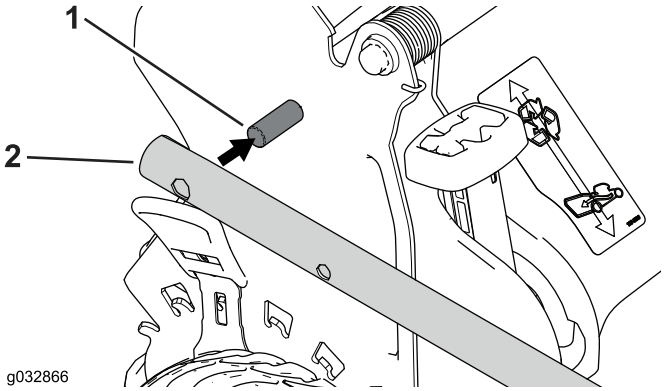

Figur 4

1. Bolt
2. Håndtaksende

Merk: Pinnene vil ikke vises gjennom hullene i håndtaksendene når håndtaket er i sammenbrettet stilling.

3. Fold ut håndtaket til driftsstillingen ved å vri det bakover (Figur 5).

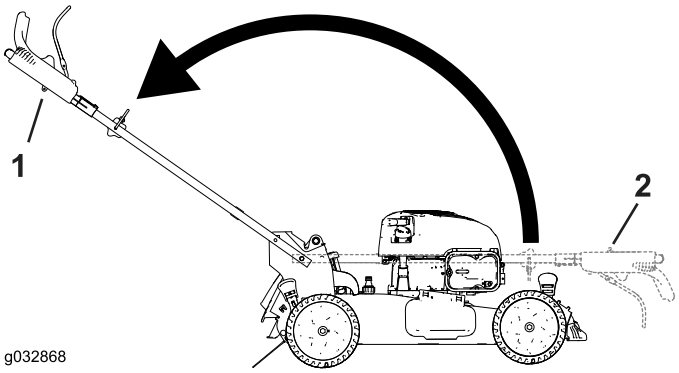

Figur 5

1. Sammenbrettet stilling
2. Posisjon for bruk

4. Sett låsebolten (med bolthodet mot innsiden) gjennom det øvre eller nedre firkantede hullet i håndtaksbraketten og det øvre hullet i håndtaksenden (Figur 6).

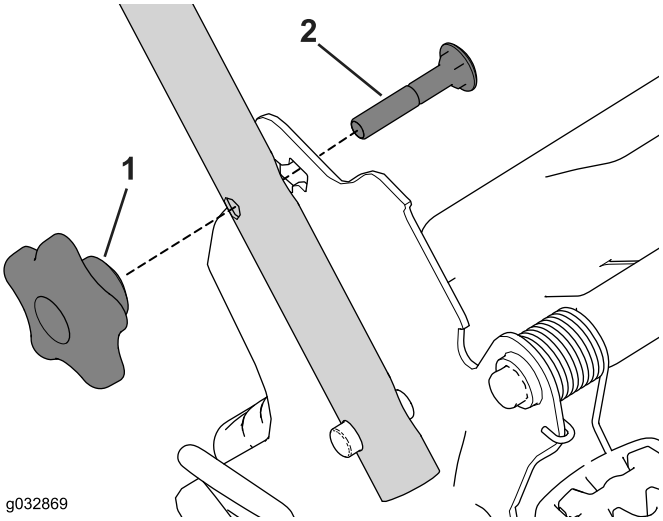

Figur 6

1. Håndtaksknott
2. Låsebolt

5. Monter håndtaksknottene løst på låseboltene.
6. Se trinn 3 til 5 av Justere håndtakshøyden (side 9).

2

Montere tilbakespolingsstartersnoren i snorføreren

Ingen deler er nødvendige

Prosedyre

Viktig: Du må montere tilbakespolingsstartersnoren i snorføreren.

Hold knivkontrollbøylen til det øvre håndtaket, og trekk tilbakespolingsstartersnoren gjennom snorføreren på håndtaket (Figur 7).

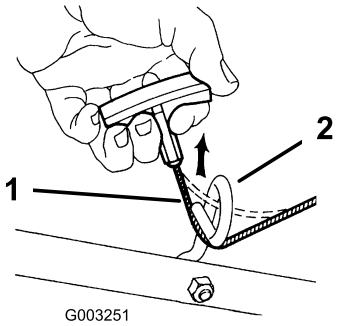

Figur 7

1. Tilbakespolingsstartersnor
2. Snorfører

3

Fylle olje på motoren

Ingen deler er nødvendige

Prosedyre

Viktig: Maskinen leveres ikke med olje i motoren. Før du starter motoren, fyll olje på motorveivhuset.

1. Flytt maskinen til en jevn flate.
2. Fjern peilestaven (Figur 8), og hell olje i oljepåfyllingrøret til veivhuset er 3/4 fullt.

   Merk: Maks. påfyll: 0,53 l, type: SAE 30 rensende bilolje med API-serviceklassifisering SF, SG, SH, SJ, SL eller høyere.

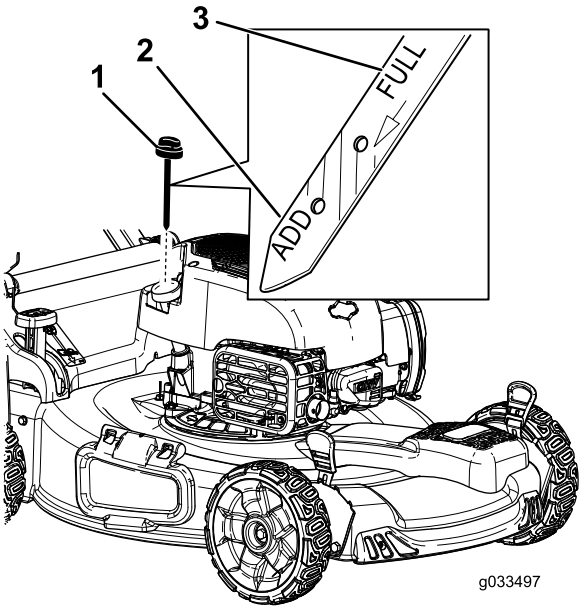

Figur 8

1. Peilestav
2. Add-merke (fyll på)
3. Full-merke

3. Tørk av peilestaven med en ren fille.
4. Før peilestaven helt inn i oljepåfyllingsrøret.
5. Ta ut peilestaven, og kontroller oljenivået på peilestaven. Se Figur 8.
   - Hvis oljenivået er under **Add**-merket på peilestaven, fyll langsomt på litt olje i oljepåfyllingsrøret, vent i tre minutter og gjenta så trinn 3 til og med 5 til oljenivået er ved **Full**-merket på peilestaven.
   - Hvis oljenivået er over **Full**-merket på peilestaven, tømmer du ut olje helt til oljenivået er ved **Full**-merket på peilestaven. Se Skifte motorolje (side 18) for informasjon om hvordan du fyller på olje i veivhuset.

   Viktig: Hvis oljenivået i veivhuset er for lavt eller for høyt, og du kjører motoren, kan dette føre til skade på motoren.
6. Sett peilestaven godt inn i oljepåfyllingsrøret.

   Viktig: *Skift motorolje etter de fem første driftstimene*, deretter én gang i året. Se Skifte motorolje (side 18).

4

Montere gressposen

Ingen deler er nødvendige

Prosedyre

1. Plasser posen over rammen som vist i Figur 9.

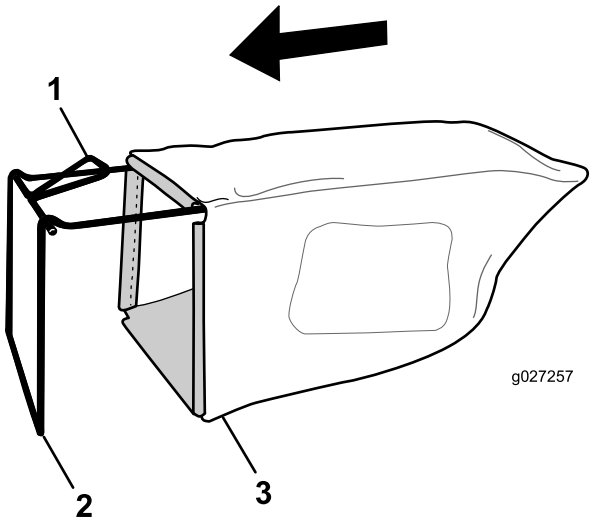

Figur 9

1. Håndtak
2. Ramme
3. Gresspose

Merk: Ikke plasser posen over håndtaket (Figur 9).

2. Hekt bunnen på posen fast til rammebunnen (Figur 10).

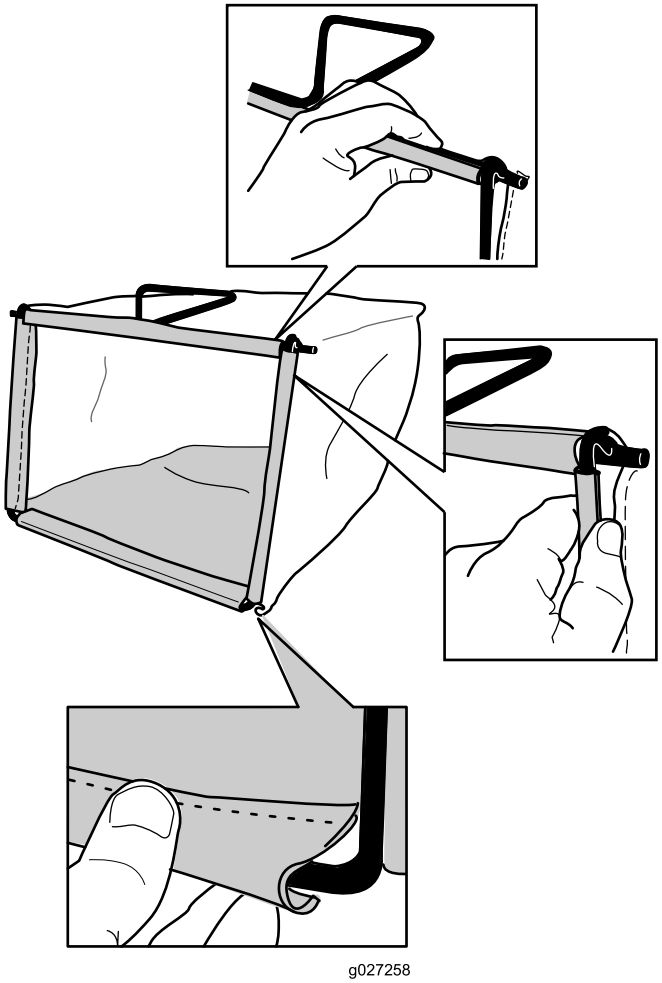

Figur 10

3. Hekt topp- og sidekantene av posen fast til henholdsvis toppen og sidene av rammen (Figur 10).

Oversikt over produktet

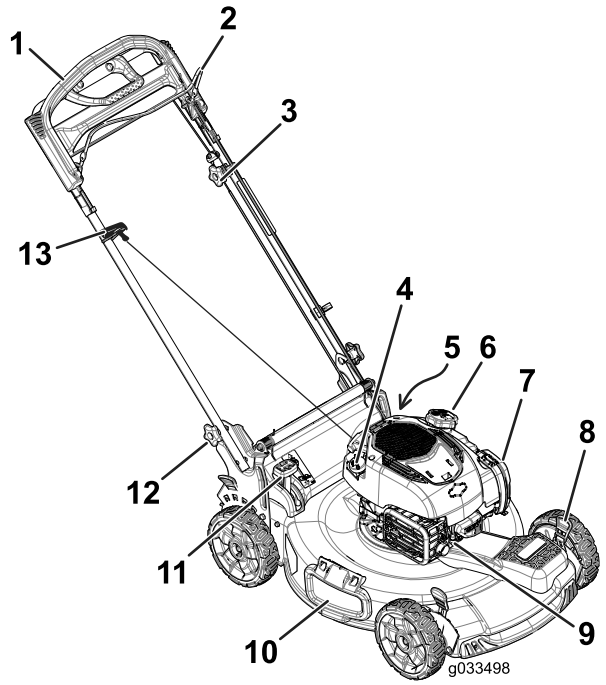

Figur 11

1. Håndtak
2. Knivkontrollbøyle
3. Justeringsknott for selvdrift
4. Oljelokk/peilestav
5. Vanninntaksport (ikke vist)
6. Drivstofftanklokk
7. Luftfilter
8. Klippehøydespak (4)
9. Tennplugg
10. Sideutslippsavleder
11. Spak for automatisk oppsamling
12. Håndtaksknott (to)
13. Tilbakespolingsstarterhåndtak

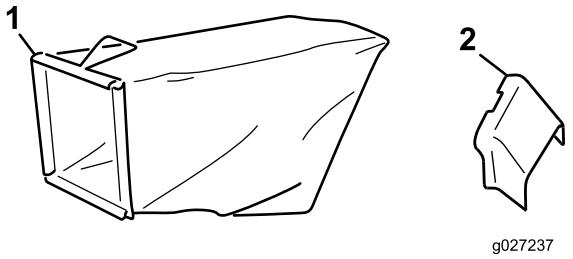

Figur 12

1. Gresspose
2. Sideutslippssjakt

Spesifikasjoner

Modell	Vekt	Lengde	Bredde	Høyde
20960	37 kg	150 cm	58 cm	107 cm

Bruk

Før bruk

Sikkerhet før bruk

Generell sikkerhet

- Gjør deg kjent med sikker bruk av utstyret, driftskontrollene og sikkerhetssymbolene.
- Kontroller at alle vern og sikkerhetsanordninger, som avledere og/eller gressoppsamlere, er på plass og fungerer korrekt.
- Undersøk alltid maskinen for å sikre at knivene, knivboltene og klippeenheten er fri for skader og slitasje.
- Undersøk området der du skal bruke maskinen, og fjern alle gjenstander som kan slynges ut av maskinen.
- Når du justerer klippehøyden kan du komme i kontakt med kniv i bevegelse, noe som kan forårsake alvorlig personskade.
  - Slå av motoren, og vent til alle bevegelige deler har stanset.
  - Ikke plasser fingrene under huset når du justere klippehøyden.

Drivstoffsikkerhet

⚠ FARE

Drivstoff er meget brannfarlig og svært eksplosivt. Brann eller eksplosjon forårsaket av drivstoff kan påføre deg og andre brannskader samt ødelegge eiendom.

- **Når du fyller tanken, må drivstoffkannen og/eller maskinen være plassert direkte på bakken og ikke i et kjøretøy eller på en gjenstand, for å hindre at statisk elektrisitet antenner drivstoffet.**
- **Fyll opp drivstofftanken utendørs på et åpent område når motoren er nedkjølt. Tørk opp eventuelt drivstoffsøl.**
- **Ikke håndter drivstoff når du røyker eller er i nærheten av åpen ild eller gnister.**
- **Drivstoff må oppbevares på en godkjent kanne, utenfor barns rekkevidde.**

⚠ ADVARSEL

Drivstoff kan føre til skader eller dødsfall hvis det svelges. Hvis du utsettes for damp fra drivstoff over lengre tid, kan dette føre til alvorlig skade og sykdom.

- **Unngå innånding av damp fra drivstoff over lengre tid.**
- **Hold hendene og ansiktet unna dysen og drivstofftankåpningen.**
- **Hold drivstoffet unna øyne og hud.**

Fylle tanken

- For best resultat, bruk kun ren, fersk (mindre enn 30 dager gammel) og blyfri bensin med oktankvalitet på 87 eller høyere (vurderingsmetode (R+M)/2)).
- Oksidert drivstoff med opptil 10 % etanol eller 15 % MTBE i volum er godkjent.
- **Etanol:** Bensin med opptil 10 % etanol (alkoholbensin) eller 15 % MTBE (metyltertiærbutyleter) i volum er akseptabelt. Etanol og MTBE er ikke det samme. Bensin med 15 % etanol (E15) i volum er ikke godkjent for bruk. Ikke bruk bensin som inneholder mer enn 10 % etanol i volum, som f.eks. E15 (inneholder 15 % etanol), E20 (inneholder 20 % etanol) eller E85 (inneholder opptil 85 % etanol). Bruk av bensin som ikke er godkjent kan forårsake problemer og/eller motorskade som kanskje ikke dekkes av garanti.
- **Ikke** bruk bensin som inneholder metanol.
- **Ikke** oppbevar drivstoff i drivstofftanken eller i drivstoffbeholdere over vinteren, med mindre du bruker drivstoffstabilisator.
- **Ikke** bland olje i bensinen.

Fyll drivstofftanken med ny, blyfri bensin fra en av de store bensinstasjonskjedene (Figur 13).

Viktig: For å redusere oppstartsproblemer, ha drivstoffstabilisator i drivstoffet hele sesongen, og bland det med drivstoff som er mindre enn 30 dager gammel.

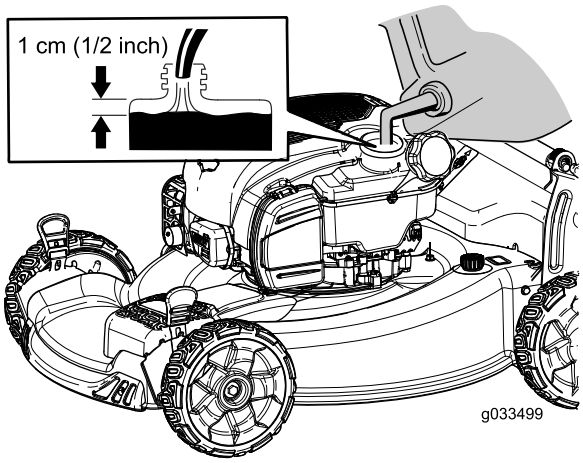

Figur 13

Kontrollere motoroljenivået

Serviceintervall: For hver bruk eller daglig

Merk: Maks. påfyll: 0,53 l, type: SAE 30 rensende bilolje med API-serviceklassifisering SF, SG, SH, SJ, SL eller høyere.

1. Flytt maskinen til en jevn flate.
2. Fjern peilestaven (Figur 14).

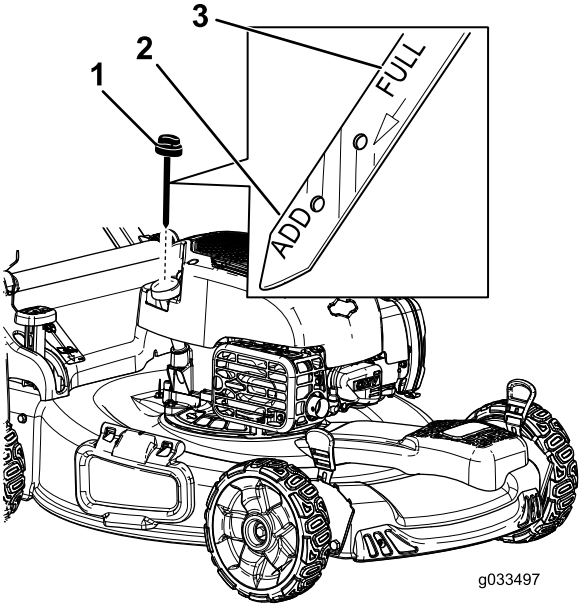

Figur 14

1. Peilestav
2. Add-merke (fyll på)
3. Full-merke

3. Tørk av peilestaven med en ren fille.
4. Før peilestaven helt inn i oljepåfyllingsrøret.
5. Ta ut peilestaven, og kontroller oljenivået på peilestaven. Se Figur 14.
   - Hvis oljenivået er under **Add**-merket på peilestaven, fyll langsomt på litt olje i oljepåfyllingsrøret, vent i tre minutter og gjenta så trinn 3 til og med 5 til oljenivået er ved **Full**-merket på peilestaven.
   - Hvis oljenivået er over **Full**-merket på peilestaven, tømmer du ut olje helt til oljenivået er ved **Full**-merket på peilestaven. Se Skifte motorolje (side 18) for informasjon om hvordan du fyller på olje i veivhuset.

   Viktig: Hvis oljenivået i veivhuset er for lavt eller for høyt, og du kjører motoren, kan dette føre til skade på motoren.
6. Sett peilestaven godt inn i oljepåfyllingsrøret.

Justere håndtakshøyden

Du kan heve eller senke håndtaket i én av to posisjoner som er mer komfortabel for deg (Figur 15).

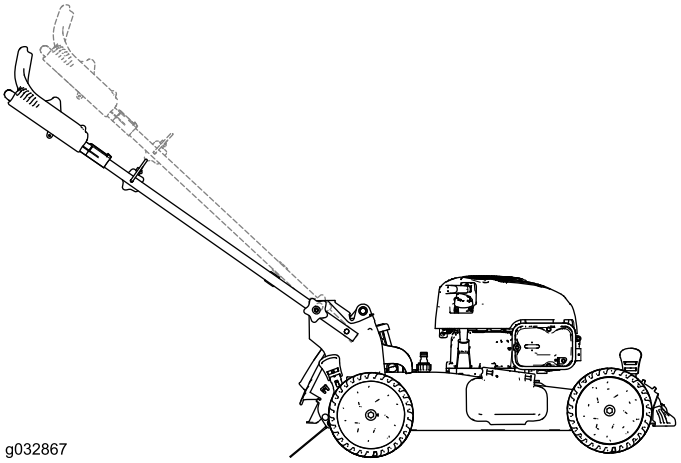

Figur 15

1. Løsne begge knottene på håndtaket til du kan dytte de firkantede kantene til låseboltene ut gjennom de firkantede hullene på håndtaksbrakettene.
2. Skyv knottene til de er løse.
3. Flytt håndtaket til øvre eller nedre høydestilling.
4. Trekk knottene til de firkantede kantene på hver låsebolt passer inn i det tilhørende firkanthullet.
5. Stram håndtaksknottene så mye som mulig.

Justere klippehøyden

Juster klippehøyden som ønsket. Still forhjulene til samme høyde som bakhjulene (Figur 16).

Merk: Flytt de fremre klippehøydespakene bakover og de bakre klippehøydespakene forover for å heve maskinen. Flytt de fremre klippehøydespakene forover og de bakre klippehøydespakene bakover for å senke maskinen.

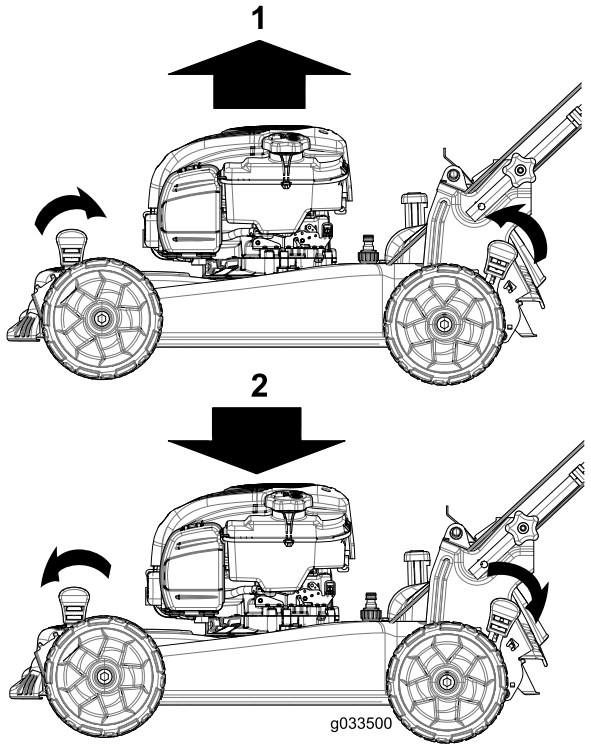

Figur 16

1. Hev maskinen
2. Senk maskinen

Merk: Klippehøydeinnstillingene er 25 mm, 35 mm, 44 mm, 54 mm, 64 mm, 73 mm, 83 mm, 92 mm og 102 mm.

Under bruk

Sikkerhet under drift

Generell sikkerhet

- Ha på deg passende klær, inkludert vernebriller, sklisikkert og kraftig fottøy og hørselsvern. Sett opp langt hår, fest løse klær og ikke bruk smykker.
- Ikke bruk maskinen når du er syk, trett eller påvirket av alkohol eller andre rusmidler.
- Kniven er skarp, kontakt med kniven kan føre til personskader. Før du forlater førersetet, må du stanse motoren og vente til alle bevegelige deler står stille.
- Når du slipper knivkontrollbøylen, skal motoren slå seg av og knivene stanse innen tre sekunder. Hvis de ikke stopper som de skal, skal du umiddelbart slutte å bruke maskinen. Kontakt en autorisert serviceforhandler.
- Maskinen skal kun brukes under forhold med god sikt og egnede værforhold. Ikke bruk maskinen hvis det er fare for lyn.
- Vått gress eller løv kan føre til alvorlig personskade, hvis du mister fotfestet og kommer i kontakt med kniven. Bruk kun gressklipperen under tørre forhold.
- Vær spesielt forsiktig når du nærmer deg hjørner, busker, trær eller andre objekter som kan hindre sikten din.
- Vær oppmerksom på hull, steiner eller andre skjulte objekter. Ujevnt terreng kan føre til at du glir og faller.
- Stopp maskinen og undersøk knivene hvis du har kjørt over gjenstander, eller hvis maskinen begynner å vibrere unormalt. Foreta alle nødvendige reparasjoner før du gjenopptar bruk.
- Før du forlater førerplassen må du stanse motoren, ta ut nøkkelen og vente til alle bevegelige deler står stille.
- Hvis motoren er varm, vil lyddemperen være varm og kan forårsake alvorlige brannsår. Ikke berør den varme lyddemperen.
- Kontroller gressoppsamlingskomponentene og utslippsvernet regelmessig, og skift dem ut med produsentens anbefalte deler når det er nødvendig.
- Bruk bare tilbehør og utstyr som er godkjent av The Toro® Company.

Sikkerhet i bakker

- Klipp på tvers av bakker, aldri oppover og nedover. Vær ytterst forsiktig når du forandrer retning i skråninger.
- Klipp ikke i overdrevent bratte skråninger. Dårlig fotfeste kan føre til at du glir og faller.
- Ikke bruk gressklipperen i nærheten av kanter, grøfter eller voller. Du kan miste fotfestet eller balansen.

Starte motoren

1. Hold knivkontrollkabelen mot håndtaket (Figur 17).

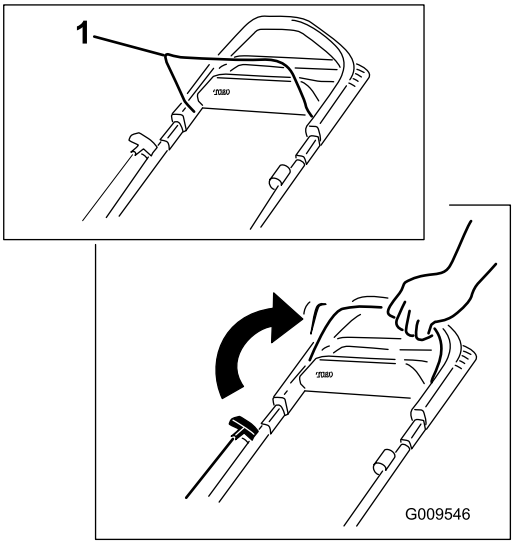

Figur 17

1. Knivkontrollbøyle

2. Trekk i tilbakespolingshåndtaket (Figur 18).

   Merk: Når du drar i tilbakespolingsstarteren, skal du først dra lett til du føler motstand og deretter dra kraftig til (Figur 18). La snoren gå sakte inn på spolen igjen.

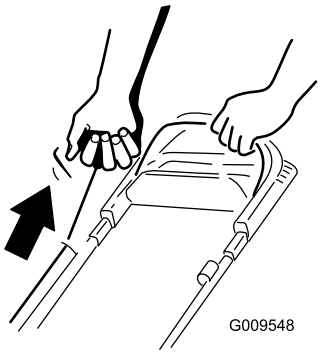

Figur 18

Merk: Hvis maskinen ikke starter, ta kontakt med et autorisert forhandlerverksted.

Bruke selvdrift

For å bruke selvdriften, gå bare fremover med hendene plassert på det øvre håndtaket og albuene ved siden, og maskinen vil automatisk holde samme fart som deg (Figur 19).

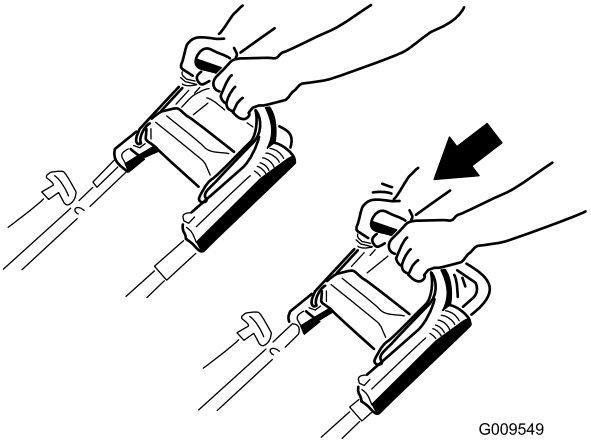

Figur 19

Merk: Hvis maskinen ikke ruller uhindret bakover etter selvdrift, slutt å gå, hold hendene på plass og la maskinen rulle noen centimeter frem for å deaktivere hjuldriften. Du kan også prøve å gripe rett under det øvre håndtaket på metallhåndtaket og skyve gressklipperen frem noen centimeter. Hvis maskinen fremdeles ikke ruller lett bakover, kontakt en autorisert serviceforhandler.

Bruke trekkrafthåndtaket

Trekkrafthåndtaket (Figur 20) gjør det mulig for deg å bruke hendene til å kontrollere maskinens hastighet i stedet for din gangehastighet. Dette er praktisk når man foretar krappe svinger og kjører opp skråninger, når man vil at maskinen skal bevege seg, men ikke kan bevege seg selv. Det er også praktisk for at klipping med makshastighet.

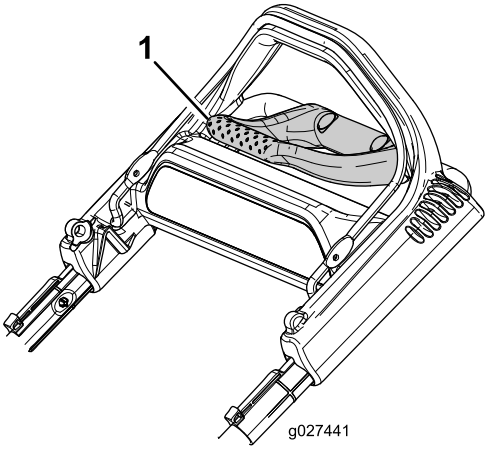

Figur 20

1. Trekkrafthåndtak

1. Strekk fingrene fremover og ta tak i hjørnene på trekkrafthåndtaket (Figur 21).

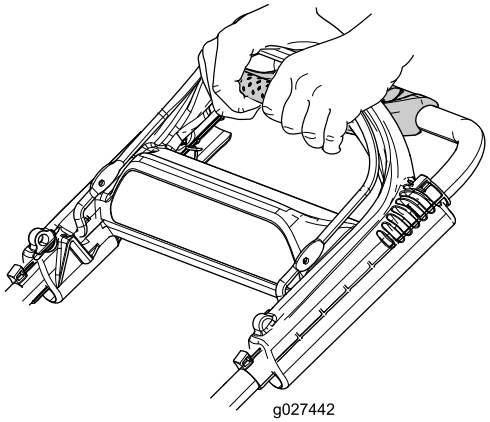

Figur 21

2. Klem de to håndtakene sammen inntil maskinen holder ønsket bakkehastighet.
3. Frigjør trekkrafthåndtaket når du ikke lenger trenger deg.

   Viktig: Maskinen vil fortsette å gå på egenhånd, inntil du slipper trekkrafthåndtaket og stanser.

Stoppe motoren

Slipp knivkontrollstangen for å stoppe motoren.

Viktig: Når du slipper knivkontrollbøylen skal både motoren og kniven stanse innen tre sekunder. Hvis de ikke stopper som de skal, skal du umiddelbart slutte å bruke maskinen. Kontakt en autorisert serviceforhandler.

Resirkulere gress- og løvrester

Maskinen leveres klar til å resirkulere gress- og løvrester tilbake i plenen.

Hvis gressposen er på maskinen og spaken for automatisk oppsamling i er oppsamlingsposisjon, flytt spaken til resirkuleringsposisjon. Se Bruke spaken for automatisk oppsamling (side 12) før du resirkulerer gress- og løvrester. Hvis sideutslippssjakten er på maskinen, skal den fjernes (se Fjerne sideutslippssjakten (side 13)) før du resirkulerer gress- og løvrester.

Samle opp gresset

Bruk gressposen når du vil samle opp gress- og løvrester fra plenen.

Hvis sideutslippssjakten er på maskinen, skal den fjernes (se Fjerne sideutslippssjakten (side 13)) før du samler opp gress- og løvrester. Hvis spaken for automatisk oppsamling er i resirkuleringsspaken, flytt til den oppsamlingsposisjonen. Se Bruke spaken for automatisk oppsamling (side 12).

⚠ ADVARSEL

Kniven er skarp, kontakt med kniven kan føre til personskader.

Før du forlater førersetet, må du stanse motoren og vente til alle bevegelige deler står stille.

Montere gressposen

1. Løft og hold oppe den bakre avlederen (Figur 22).

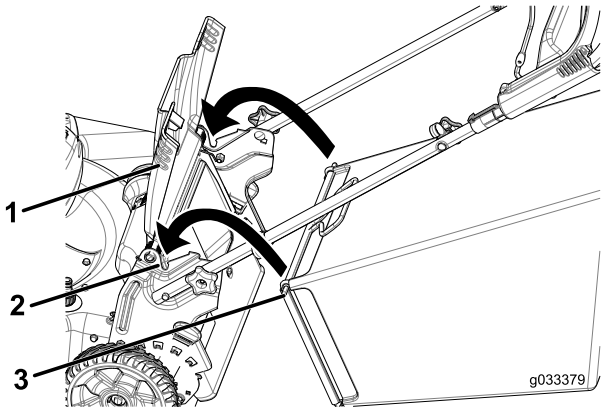

Figur 22

1. Bakre avleder
2. Hakk (2)
3. Gressposetapp (2)

2. Monter gressposehåndtaket, og påse at pinnene hviler i hakkene på håndtaket (Figur 22).
3. Senk den bakre gressavlederen.

Fjerne gressposen

For å fjerne posen, utfør trinnene ovenfor i motsatt rekkefølge.

Bruke spaken for automatisk oppsamling

Den automatiske oppsamlingsfunksjonen gjør det mulig å samle opp eller resirkulere gress- og løvrester når gressposen er festet til maskinen.

- For å samle opp gress- og løvrester trykker du på knappen på spaken for automatisk oppsamling og flytter spaken fremover til knappen på spaken spretter opp (Figur 23).

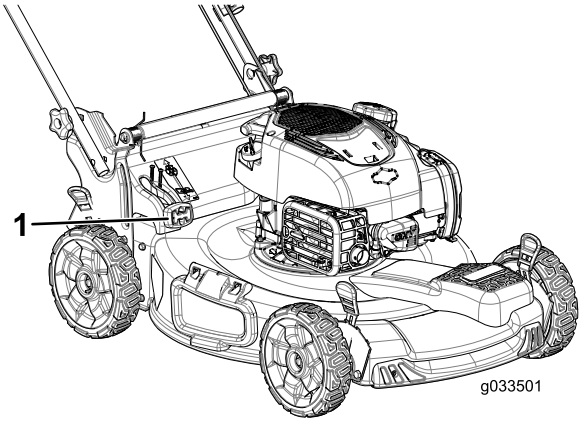

Figur 23

1. Spak for automatisk oppsamling (i oppsamlingsposisjon)

- For å resirkulere gress- og løvrester trykker du på knappen på spaken og flytter spaken bakover til knappen på spaken spretter opp.

  Viktig: For korrekt drift bør du fjerne gressrester og andre rester fra dekselet og åpningen for automatisk oppsamling (Figur 24) før du flytter spaken for automatisk oppsamling fra en posisjon til en annen.

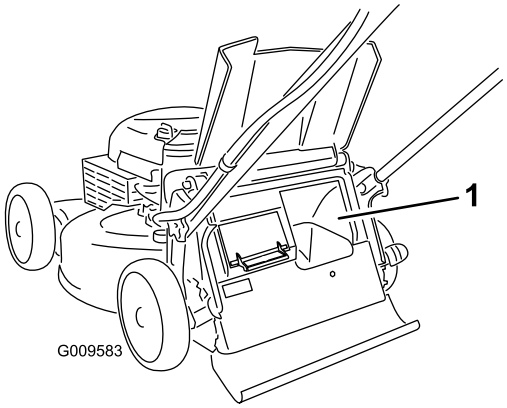

Figur 24

1. Rengjør her

Sideutslipp av gress- og løvrester

Bruk sideutslippet ved klipping av svært høyt gress.

Hvis gressposen er på maskinen og spaken for automatisk oppsamling i er oppsamlingsposisjon, flytt spaken til resirkuleringsposisjon. Se Bruke spaken for automatisk oppsamling (side 12).

Montere sideutslippssjakten

Løft opp sideutslippsavlederen og monter sideutslippssjakten (Figur 25).

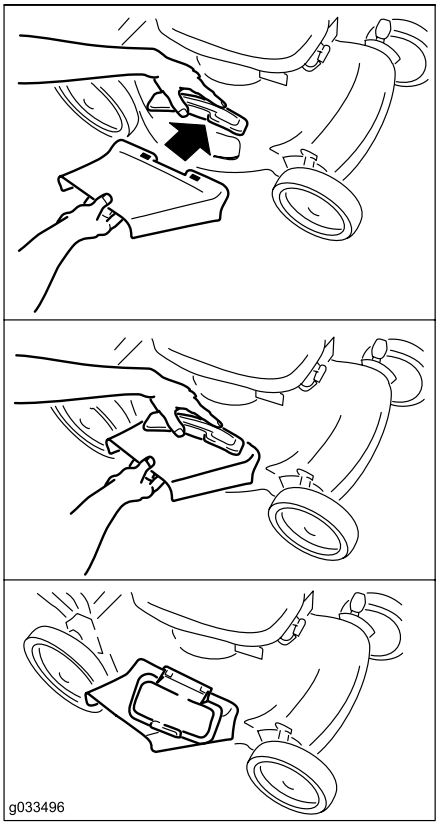

Figur 25

Fjerne sideutslippssjakten

For å fjerne sideutslippssjakten, løft opp sideutslippsavlederen og fjern sideutslippssjakten, og senk sideutslippsavlederen.

Brukstips

Generelle klippetips

- Fjern pinner, steiner, ståltråd, grener og andre gjenstander som kniven kan treffe fra området.
- La ikke kniven treffe harde gjenstander. Klipp aldri over en gjenstand med overlegg.
- Hvis maskinen treffer en gjenstand eller starter å vibrere, stans motoren øyeblikkelig, koble kabelen fra tennpluggen og undersøk maskinen for skade.
- For best mulig resultat kan du montere en ny kniv før klippesesongen begynner.
- Skift ut kniven med en original Toro-kniv når det er nødvendig.

Klippe gress

- Klipp kun av ca. en tredjedel av gresstrået av gangen. Ikke klipp lavere enn innstillingen på 54 mm med mindre gresset er glissent eller det er sent på høsten og gresset vokser saktere. Se Justere klippehøyden (side 9).
- Når du klipper gress som er mer enn 15 cm høyt, klippe først på den høyeste klippehøydeinnstillingen

og ved lavere hastighet, og klipp så en gang til på en lavere innstilling for å oppnå best mulig utseende på gressplenen. Hvis gresset er for langt kan maskinen bli tettet og motoren stanse.

- Klipp kun tørt gress og løv. Vått gress og løv har en tendens til å klumpe seg på bakken og kan føre til at maskinen tilstoppes eller at motoren stanser.
- Vær oppmerksom på brannfare ved svært tørre forhold, følg alle lokale brannvarsler og hold maskinen fri for tørt gress og løvrester.
- Veksle klipperetningen. På denne måten spres gress- og løvrestene jevnere på plenen.
- Hvis den ferdig klipte gressplenen ikke ser bra ut, kan du prøve én gang til og gjøre følgende:
  - Skift ut kniven eller bryn den.
  - Gå saktere mens du klipper.
  - Hev klippehøydeinnstillingen på maskinen.
  - Klipp gresset oftere.
  - Overlapp skårganger i stedet for å klippe en hel skårgang hver gang.
  - Sett klippehøyden på forhjulene ett hakk lavere enn på bakhjulene. Still f.eks. forhjulene til 54 mm og bakhjulene til 64 mm.

Klippe løv

- Når du har klippet plenen, kontroller at halvparten av gresset vises gjennom lavet med klippet løv. Det kan være nødvendig å gå over løvet mer enn én gang.
- Hvis det er mer enn 13 cm med løv på plenen, still klippehøyden på forhjulene ett eller to hakk høyere enn klippehøyden på bakhjulene.
- Reduser klippehastigheten hvis maskinen ikke klipper løvene fint nok.

Etter bruk

Sikkerhet etter bruk

Generell sikkerhet

- Fjern gress og rusk fra maskinen for å unngå at det begynner å brenne. Tørk opp eventuelt olje- eller drivstoffsøl.
- La motoren bli kald før maskinen settes på et lukket sted.
- Oppbevar aldri maskinen eller bensinkannen hvor det er åpen ild, gnist eller kontrollampe som på en varmtvannstank eller andre apparater.

Sikkerhet under transport

- Vær forsiktig når du skal sette maskinen på en tilhenger eller lastebil, og når du skal sette den ned på bakken igjen.
- Bruk en bred rampe når du laster maskinen på en tilhenger eller lastebil. Ikke overgå en 15° vinkel mellom rampen og tilhengeren eller lastbilen.
- Fest maskinen godt med stropper, kjetting, kabel eller tau. Både de fremre og bakre stroppene må ledes nedover og utover fra maskinen.

Rengjøre maskinens underside

Serviceintervall: For hver bruk eller daglig

⚠ ADVARSEL

Maskinen kan løsne materiale fra maskinens underside.

- **Bruk vernebriller.**
- **Forbli i operatørstilling (bak håndtaket) mens motoren går.**
- **Pass på at det ikke er andre personer i området.**

For best mulig resultat, rengjør maskinen med en gang etter at du er ferdig med å klippe gresset.

1. Senk maskinen til laveste klippehøyde, se Justere klippehøyden (side 9).
2. Flytt maskinen til en jevn, belagt overflate.
3. Vask området under den bakre avlederen, der det klippede gresset går fra undersiden av maskinen til gressposen.

   Merk: Vask ut området med den automatiske oppsamlingen, posisjoner både helt fram og helt bak.
4. Fest en hageslange som er koblet til en vannkran, til vanninntaksporten på maskinen (Figur 26).

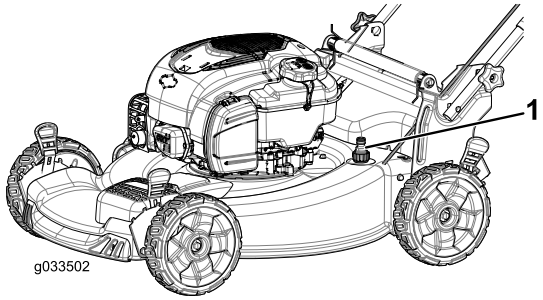

Figur 26

1. Vanninntaksport

5. Slå på vannet.
6. Start motoren og kjør den til det ikke kommer ut mer klipperester fra maskinens underside.
7. Stopp motoren.
8. Skru av vannet og koble hageslangen fra maskinen.
9. Start motoren og la den gå i et par minutter for å tørke maskinens underside for å forhindre rustdannelse.
10. La motoren bli kald før maskinen settes på et lukket sted.

Folde sammen håndtaket

⚠ ADVARSEL

Hvis man folder sammen eller ut håndtaket på feil måte, kan dette føre til skade på ledningene, noe som igjen kan utgjøre en usikker driftstilstand.

- **Pass på at du ikke skader ledningene når du folder sammen eller ut håndtaket.**
- **Hvis en ledning blir skadet kontakter du et autorisert forhandlerverksted.**

1. Fjern og behold de to håndtaksknottene og de to låseboltene fra håndtaksbrakettene (Figur 27).

   Viktig: Før ledningene på utsiden av håndtaksknottene når du folder sammen håndtaket.

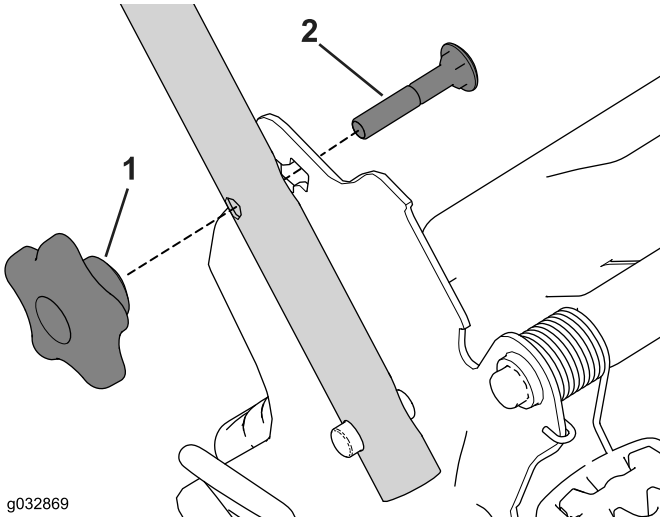

Figur 27

1. Håndtaksknott
2. Låsebolt

2. Fold håndtaket ved å dreie det forover (Figur 28).

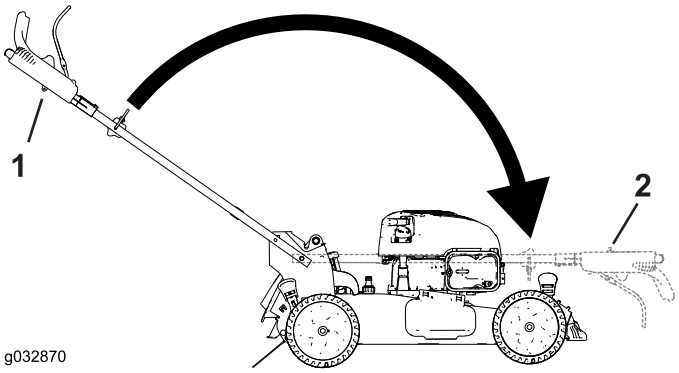

Figur 28

1. Posisjon for bruk
2. Sammenbrettet stilling

3. Sett inn låsebolten (med bolthodet mot innsiden) gjennom håndtaksbraketten og det øvre hullet på håndtaksenden. Påse at de firkantede kantene på hver låsebolt passer inn i det øvre eller nedre firkanthullet i den tilhørende håndtaksbraketten (Figur 29).

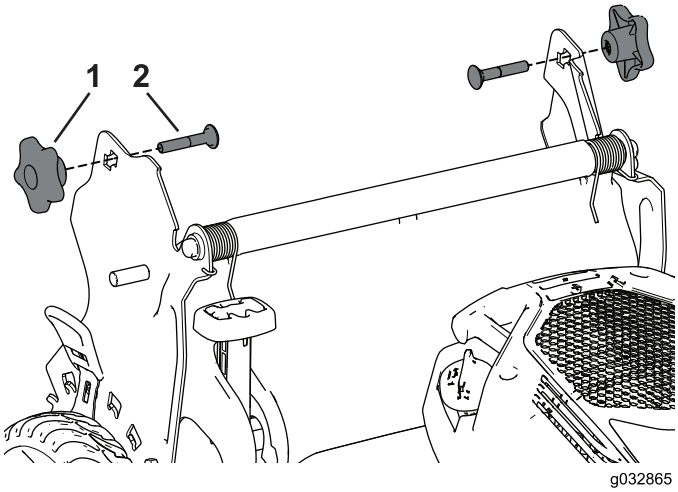

Figur 29

1. Håndtaksknott
2. Låsebolt

4. Monter håndtaksknottene og låseboltene på håndtaksbrakettene.
5. Fold ut håndtaket, se 1 Sette sammen og folde ut håndtaket (side 4).

Vedlikehold

Merk: Angi hva som er høyre og venstre side på maskinen ved å stå i normal arbeidsstilling.

Anbefalt vedlikeholdsplan

Vedlikeholdsintervall	Vedlikeholdsprosedyre
Etter de 5 første timene	• Skift motoroljen.
For hver bruk eller daglig	• Kontrollere motoroljenivået. • Kontroller at motoren stopper innen tre sekunder etter at du slipper knivkontrollbøylen. • Fjern gressrester og smuss fra undersiden av maskinen.
Hver 25. driftstime	• Skift ut luftfilteret. Skift det ut oftere hvis gressklipperen brukes i støvete omgivelser.
Før lagring	• Tøm drivstofftanken før reparasjon som oppgitt og før årlig lagring.
Årlig	• Rengjør luftkjølesystemet (oftere under støvete driftsforhold). Se motorens brukerhåndbok. • Skift motoroljen. • Skift ut kniven eller bryn den (oftere hvis eggen raskt blir sløv). • For informasjon om ytterligere årlige vedlikeholdsprosedyrer, se i eierhåndboken for motoren.

Viktig: Hvis du vil ha mer informasjon om vedlikeholdsprosedyrer, ser du i eierhåndboken din for motoren.

Merk: Reservedeler er tilgjengelige fra et autorisert forhandlerverksted (finn nærmeste forhandler på www.toro.com) eller på www.shoptoro.com.

Gjøre klar til vedlikehold

1. Stopp motoren, og vent til alle bevegelige deler har stoppet.
2. Koble fra tennpluggledningen fra tennpluggen (Figur 30) før du utfører vedlikeholdsprosedyrer .

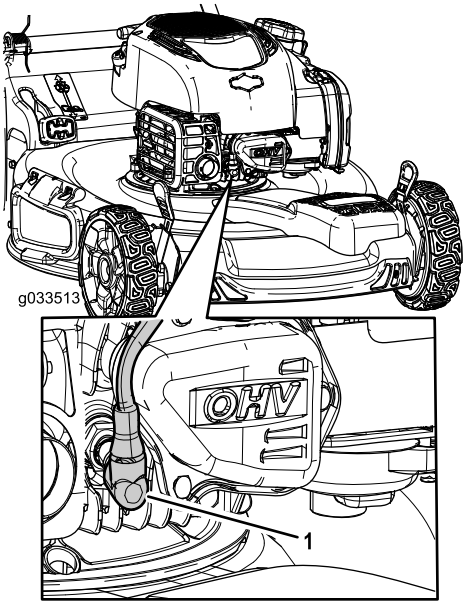

Figur 30

3. Når du har utført vedlikeholdsprosedyrer, koble tennpluggledningen til tennpluggen.

Viktig: Før du vender maskinen på siden for å skifte olje eller kniv, la drivstofftanken kjøre tom gjennom normal bruk. Hvis du må vende maskinen på siden før den har gått tom for drivstoff, bruk en håndrevet drivstoffpumpe til å tømme drivstoffet. Vend alltid maskinen over på siden med luftfilteret opp.

Skifte luftfilteret

Serviceintervall: Hver 25. driftstime

1. Trykk ned klipsen øverst på luftfilterdekselet (Figur 31).

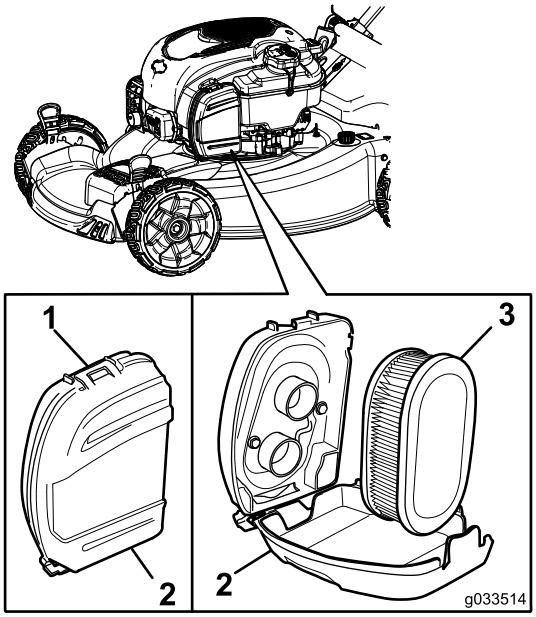

Figur 31

1. Klips
2. Luftfilterdeksel
3. Luftfilter

2. Fjern luftfilteret (Figur 31).
3. Kontroller luftfilteret.

   Merk: Bytt ut filteret hvis det er svært skittent. Ellers banker du filteret lett på en hard overflate for å løsne rusk.

4. Monter luftfilteret.
5. Bruk klipsen til å sette på luftfilterdekslet.

Skifte motorolje

Serviceintervall: Etter de 5 første timene

Årlig

Merk: Maks. påfyll: 0,53 l, type: SAE 30 rensende bilolje med API-serviceklassifisering SF, SG, SH, SJ, SL eller høyere.

1. Flytt maskinen til en jevn flate.
2. Påse at drivstofftanken inneholder lite eller ikke noe drivstoff, slik at det ikke lekker ut når du vipper maskinen over på siden.
3. La motoren gå i noen minutter for å varme opp oljen før du skifter den.

   Merk: Varm olje flyter bedre og bærer med seg flere urenheter.

4. Koble ledningen fra tennpluggen. Se Gjøre klar til vedlikehold (side 17).
5. Plasser et oljetappefat ved siden av maskinen på den siden som er nærmest oljepåfylllingsrøret.
6. Fjern peilestaven fra oljefyllingsrøret (Figur 32).

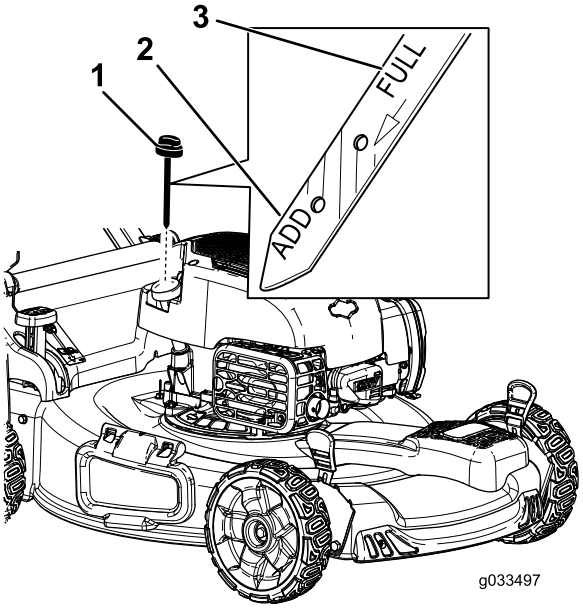

Figur 32

1. Peilestav

7. Vipp maskinen på siden med oljefyllingsrøret vendt nedover for å tømme brukt olje gjennom oljefyllingsrøret ut i oljetappefatet (Figur 33).

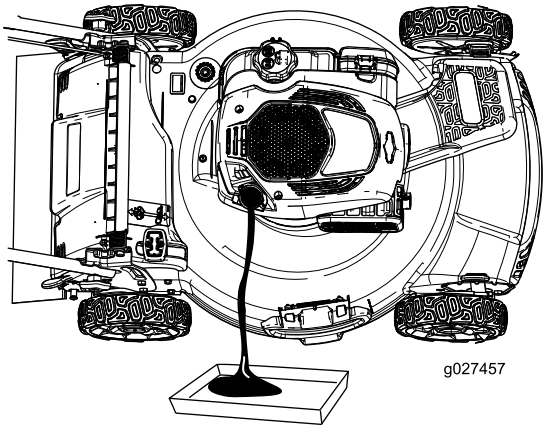

Figur 33

8. Etter at den brukte oljen er tappet, sett maskinen tilbake i driftsstilling.
9. Fyll veivhuset til 3/4 av total oljekapasitet.

   Merk: Maks. påfyll: 0,59 l, type: SAE 30 rensende bilolje med API-serviceklassifisering SF, SG, SH, SJ, SL eller høyere.

10. Vent i tre minutter til oljen stabiliseres.
11. Tørk av peilestaven med en ren fille.
12. Før peilestaven helt inn i oljepåfyllingsrøret.

13. Ta ut peilestaven, og kontroller oljenivået på peilestaven.
    - Hvis oljenivået er under **Add**-merket på peilestaven, fyll langsomt på litt olje i oljepåfyllingsrøret, vent i tre minutter og gjenta så trinn 11 til og med 13 til oljenivået er ved **Full**-merket på peilestaven.
    - Hvis oljenivået er over **Full**-merket på peilestaven, tømmer du ut olje helt til oljenivået er ved **Full**-merket på peilestaven.

    Viktig: Hvis oljenivået i veivhuset er for lavt eller for høyt, og du kjører motoren, kan dette føre til skade på motoren.
14. Sett peilestaven godt inn i oljepåfyllingsrøret.
15. Det gamle oljefilteret må kasseres ved et lokalt resirkuleringssenter.

Skift ut kniven

Serviceintervall: Årlig

Viktig: ***Du trenger en momentnøkkel for å montere kniven korrekt.*** **Hvis du ikke har en momentnøkkel, eller ikke føler deg kompetent til å utføre prosedyren, kontakt en autorisert serviceforhandler.**

Kontroller kniven hver gang gresklipperen går tom for bensin. Hvis kniven er skadet eller sprukket, må den skiftes ut omgående. Hvis kniveggen er sløv eller har hakk, skal den brynes og balanseres eller skiftes ut.

1. Se Gjøre klar til vedlikehold (side 17).
2. Vend maskinen over på siden med luftfilteret opp.
3. Bruk en treblokk til å holde kniven fast (Figur 34).

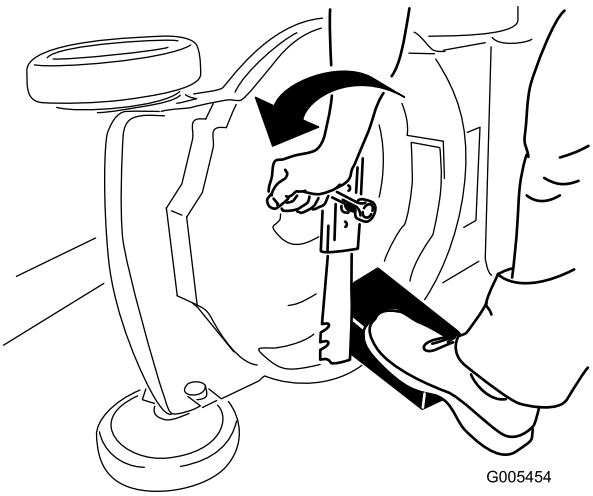

Figur 34

4. Fjern kniven, behold alle monteringsdeler (Figur 34).
5. Monter den nye kniven og alle monteringsdeler (Figur 35).

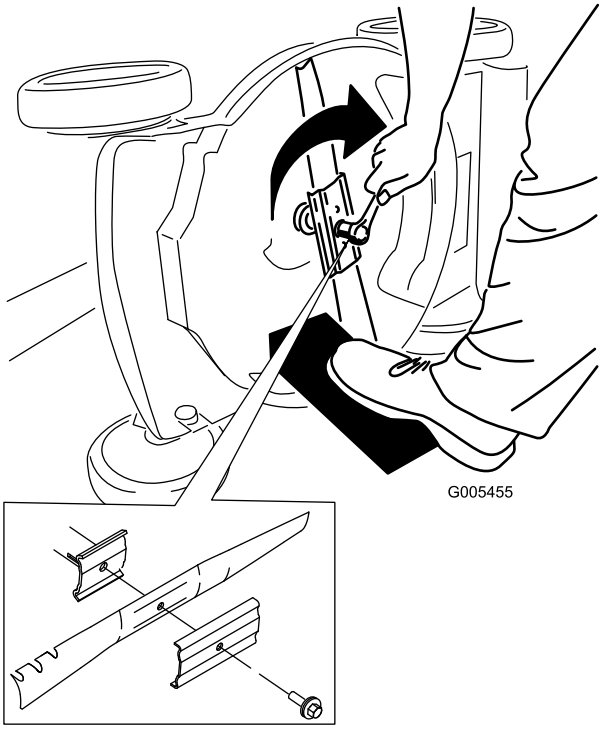

Figur 35

Viktig: Plasser knivens bueformede ender slik at de peker mot maskinhuset.

6. Stram knivbolten med en momentnøkkel til 82 N·m.

Viktig: En bolt med dreiemoment på 82 N·m er veldig godt tilstrammet. Hold fast kniven med en trekloss og legg vekten på skrallen eller momentnøkkelen og stram bolten godt til. Det er nesten umulig å stramme denne bolten for mye.

Justere selvdrift

Når du monterer nye selvdriftskabler eller hvis selvdriftsdrevet er feiljustert, juster selvdriften.

1. Vri justeringsknotten mot klokken for å løsne kabeljusteringen (Figur 36).

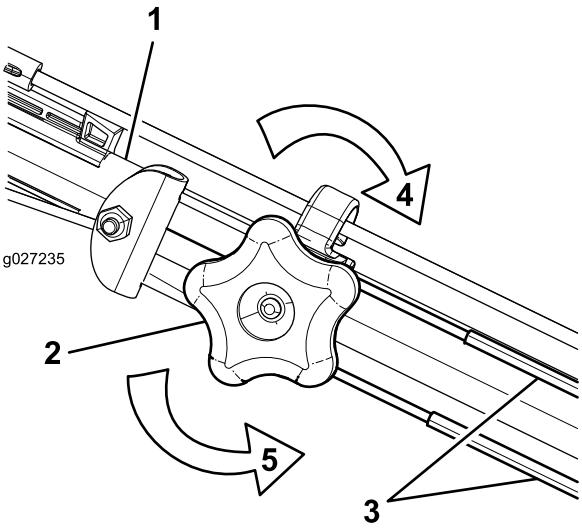

Figur 36

1. Håndtak (venstre side)
2. Justeringsknott
3. Selvdriftskabler
4. Skru knotten med klokken for å stramme justeringen.
5. Vri knotten mot klokken for å løsne justeringen.

2. Juster strammingen på kablene (Figur 36) ved å trekke dem utover eller skyve dem forover, og holde den stillingen.

   Merk: Skyv kablene mot motoren for å øke friksjonen, og trekk kablene bort fra motoren for senke friksjonen.

   Merk: Juster kablene til samme lengde for best mulig ytelse.

3. Skru justeringsknotten med klokken for å stramme justeringen av kablene.

Lagring

Maskinen må oppbevares på et kjølig, rent og tørt sted.

Gjøre maskinen klar til oppbevaring

⚠ ADVARSEL

Drivstoffdamp kan eksplodere.

- **Drivstoff skal ikke lagres i mer enn 30 dager.**
- **Maskinen skal ikke oppbevares på et sted som er i nærheten av åpen ild.**
- **La motoren kjøle seg ned før oppbevaring.**

1. Når du for siste gang for sesongen heller på mer drivstoff, bland stabiliseringsmiddel i nytt drivstoff som anvist av produsenten.
2. Drivstoff kasseres i henhold til lokale forskrifter. Resirkuler i samsvar med lokale forskrifter, eller bruk drivstoffet i bilen din.

   Merk: Gammelt drivstoff i drivstofftanken er den viktigste årsaken til at det kan være vanskelig å starte. Ikke lagre drivstoff uten stabilisator i mer enn 30 dager, og ikke lagre stabilisert drivstoff i mer enn 90 dager.

3. Kjør maskinen til den går tom for drivstoff.
4. Start motoren på nytt.
5. La motoren gå til den stopper. Når du ikke lenger kan starte motoren, er den tilstrekkelig tom for drivstoff.
6. Koble ledningen fra tennpluggen.
7. Ta ut tennpluggen, hell 30 ml olje gjennom tennplugghullet, og dra sakte i startsnoren flere ganger for å fordele oljen gjennom sylinderen, for å forhindre korrosjon i sylinderen mellom sesongene.
8. Monter tennpluggen løst.
9. Stram alle løse skruer, bolter og muttere.

Ta maskinen frem fra oppbevaring

1. Kontroller og stram alle fester.
2. Fjern tennpluggen og roter motoren hurtig ved å bruke starteren for å fjerne overflødig olje fra sylinderen.
3. Monter tennpluggen og trekk den til med et moment på 20 N·m.
4. Utfør de nødvendige vedlikeholdsprosedyrene. Se Vedlikehold (side 17).
5. Kontroller motoroljenivået. Se Kontrollere motoroljenivået (side 9).
6. Fyll drivstofftanken med frisk bensin. Se Fylle tanken (side 8).
7. Koble ledningen til tennpluggen.

Notat:

Liste over internasjonale forhandlere

Distributør:	Land:	Telefonnummer:	Distributør:	Land:	Telefonnum-mer:
Agrolanc Kft	Ungarn	36 27 539 640	Maquiver S.A.	Colombia	57 1 236 4079
AAI (Asian American Industrial)	Hong Kong	852 2497 7804	Maruyama Mfg. Co. Inc.	Japan	81 3 3252 2285
B-Ray Corporation	Korea	82 32 551 2076	Mountfield a.s.	Den tsjekkiske republikk	420 255 704 220
Brisa Goods LLC	Mexico	1 210 495 2417	Mountfield a.s.	Slovakia	420 255 704 220
Casco Sales Company	Puerto Rico	787 788 8383	Munditol S.A.	Argentina	54 11 4 821 9999
Ceres S.A.	Costa Rica	506 239 1138	Norma Garden	Russland	7 495 411 61 20
CSSC Turf Equipment (pvt) Ltd.	Sri Lanka	94 11 2746100	Oslinger Turf Equipment SA	Ecuador	593 4 239 6970
Cyril Johnston & Co.	Nord-Irland	44 2890 813 121	Oy Hako Ground and Garden Ab	Finland	358 987 00733
Cyril Johnston & Co.	Irland	44 2890 813 121	Parkland Products Ltd.	New Zealand	64 3 34 93760
Fat Dragon	Kina	886 10 80841322	Perfetto	Polen	48 61 8 208 416
Femco S.A.	Guatemala	502 442 3277	Pratoverde SRL.	Italia	39 049 9128 128
FIVEMANS New-Tech Co., Ltd	Kina	86-10-6381 6136	Prochaska & Cie	Østerrike	43 1 278 5100
ForGarder OU	Estland	372 384 6060	RT Cohen 2004 Ltd.	Israel	972 986 17979
G.Y.K. Company Ltd.	Japan	81 726 325 861	Riversa	Spania	34 9 52 83 7500
Geomechaniki of Athens	Hellas	30 10 935 0054	Lely Turfcare	Danmark	45 66 109 200
Golf international Turizm	Tyrkia	90 216 336 5993	Lely (U.K.) Limited	Storbritannia	44 1480 226 800
Hako Ground and Garden	Sverige	46 35 10 0000	Solvert S.A.S.	Frankrike	33 1 30 81 77 00
Hako Ground and Garden	Norge	47 22 90 7760	Spypros Stavrinides Limited	Kypros	357 22 434131
Hayter Limited (U.K.)	Storbritannia	44 1279 723 444	Surge Systems India Limited	India	91 1 292299901
Hydroturf Int. Co Dubai	De forente arabiske emirater	97 14 347 9479	T-Markt Logistics Ltd.	Ungarn	36 26 525 500
Hydroturf Egypt LLC	Egypt	202 519 4308	Toro Australia	Australia	61 3 9580 7355
Irrimac	Portugal	351 21 238 8260	Toro Europe NV	Belgia	32 14 562 960
Irrigation Products Int'l Pvt Ltd.	India	0091 44 2449 4387	Valtech	Marokko	212 5 3766 3636
Jean Heybroek b.v.	Nederland	31 30 639 4611	Victus Emak	Polen	48 61 823 8369

Europeisk personvernerklæring

Informasjonen Toro samler inn
Toro Warranty Company (Toro) respekterer ditt personvern. For at vi skal kunne behandle ditt garantikrav og kontakte deg ved en eventuell produkttilbakekalling, ber vi deg om å dele enkelte personopplysninger med oss, enten direkte eller gjennom din lokale Toro-bedrift eller -forhandler.

Toros garantisystem finnes på vertsservere i USA, hvor personvernlovgivningen kanskje ikke gir samme beskyttelse som i ditt eget land.

VED Å DELE DIN PERSONLIGE INFORMASJON MED OSS, SAMTYKKER DU I BEHANDLINGEN AV DIN PERSONLIGE INFORMASJON SOM BESKREVET I DENNE PERSONVERNERKLÆRINGEN.

Måten Toro bruker informasjon på
Toro kan bruke din personlige informasjon til å behandle garantikrav, til å kontakte deg ved en eventuell produkttilbakekalling og av andre hensyn som vi vil fortelle deg om. Toro kan dele din informasjon med Toros datterselskaper, forhandlere eller andre forretningspartnere i forbindelse med disse aktivitetene. Vi vil ikke selge din personlige informasjon til andre selskaper. Vi forbeholder oss retten til å oppgi personlig informasjon for samsvar med gjeldende lovgivning og på forespørsel fra passende myndighet, for å kunne drive våre systemer korrekt eller for vår egen eller andre brukeres beskyttelse.

Oppbevaring av personlig informasjon
Vi vil oppbevare din personlige informasjon så lenge vi har behov for den, av hensynene de opprinnelig ble samlet inn for eller av andre legitime hensyn (som f.eks. samsvar med regelverk), eller som påkrevd av gjeldende lovgivning.

Toros forpliktelse til din personlige informasjons sikkerhet
Vi tar rimelige forholdsregler for å beskytte sikkerheten til din personlige informasjon. Vi setter også i verk tiltak for å opprettholde nøyaktigheten til og gjeldende status for personlig informasjon.

Tilgang og korrigering av personlig informasjon
Hvis du vil gjennomgå eller korrigere din personlige informasjon, kontakt oss per e-post på legal@toro.com.

Australsk forbrukerlov

Australske kunder vil finne opplysninger angående australsk forbrukerlov enten inni boksen eller hos din lokale Toro-forhandler.

Toro-garantien og Toro GTS-startgaranti

Betingelser og inkluderte produkter

The Toro Company og datterselskapet Toro Warranty Company garanterer, i henhold til en avtale mellom dem, i fellesskap å reparere de oppgitte Toro-produktene for originalkjøperen[1] hvis de er mangelfulle i materialer eller utførelse eller hvis Toro GTS-motoren (guaranteed to start – garantert start) ikke starter på første eller andre trekk, såfremt rutinevedlikeholdet som påkrevd i *brukerhåndboken* har blitt utført.

Følgende tidsperioder gjelder fra kjøpsdatoen:

Produkter	Garantiperiode
Manuelle motordrevne gressklippere	
• Formstøpt klippeenhet	5 år for privatbruk[2] 90 dager for kommersiell bruk
• Motor	5 års løfte om garantert start (GTS), for privatbruk[3]
• Batteri	2 år
• Klippeenhet i stål	2 år for privatbruk[2] 30 dager for kommersiell bruk
• Motor	2 års løfte om garantert start (GTS), for privatbruk[3]
TimeMaster-gressklippere	3 år for privatbruk[2] 90 dager for kommersiell bruk
• Motor	3 års løfte om garantert start (GTS), for privatbruk[3]
• Batteri	2 år
Elektriske håndholdte produkter og manuelle motordrevne gressklippere	2 år for privatbruk[2] Ingen garanti for kommersiell bruk
Snøfresere	
• Ettrinns	2 år for privatbruk[2] 45 dager for kommersiell bruk
• Motor	2 års løfte om garantert start (GTS), for privatbruk[3]
• Totrinns	3 år for privatbruk[2] 45 dager for kommersiell bruk
• Sjakt, sjaktavleder og huset til viftehjulet	Livstid (kun opprinnelig eier)[5]
Elektriske snøfresere	2 år for privatbruk[2] Ingen garanti for kommersiell bruk
Alle plentraktorer nedenfor	
• Motor	Les garantien fra motorprodusenten[4]
• Batteri	2 år Tre år for privatbruk[2]
• Tilbehør	2 år for privatbruk[2]
DH Plen- og hagetraktorer	2 år for privatbruk[2] 30 dager for kommersiell bruk
XLS Plen- og hagetraktorer	3 år for privatbruk[2] 30 dager for kommersiell bruk
TimeCutter	3 år for privatbruk[2] 30 dager for kommersiell bruk
TITAN-gressklippere	3 år eller 240 timer[5]
• Ramme	Livstid (kun opprinnelig eier)[6]

[1]Opprinnelig kjøper betyr personen som opprinnelig kjøpte Toro-produktet.

[2]Privat bruk betyr bruk av produktet på samme tomt som hjemmet ditt. Bruk på mer enn ett sted betraktes som kommersiell bruk, og garantien for kommersiell bruk vil dermed gjelde.

[3]Toros startgaranti (GTS) gjelder ikke når produktet brukes kommersielt.

[4]Noen motorer som brukes på Toro-produkter, dekkes av motorprodusentens garanti.

[5]Avhengig av hva som inntreffer først.

[6]Livstidsgaranti for ramme – Hvis hovedrammen, som består av delene som sveises sammen for å danne traktorstrukturen som andre komponenter (f.eks. motoren) er festet til, sprekker eller brekker ved normal bruk, vil den bli reparert eller erstattet (Toro velger dette) uten ekstra kostnader for deler eller arbeid. Rammeskader som skyldes feil- eller misbruk eller reparasjon som er nødvendig pga. rust eller korrosjon dekkes ikke.

Garantien kan ugyldiggjøres hvis timetelleren blir frakobles, endret eller viser tegn på tukling.

Eierens ansvar

Du må vedlikeholde Toro-produktet ved å følge vedlikeholdsprosedyrene som er beskrevet i *brukerhåndboken*. Det er du som dekker kostnadene til slikt rutinevedlikehold, enten det utføres av en forhandler eller av deg.

Instruksjoner for å innhente garantitjenester

Hvis du mener at ditt Toro-produkt inneholder en defekt i materialer eller arbeidskvalitet, følger du denne fremgangsmåten:

1. Kontakt selgeren for å avtale service på produktet. Hvis det av en eller annen grunn er umulig for deg å kontakte selgeren, kan du kontakte en Toro-autorisert forhandler for å avtale service. Se vedlagt forhandlerliste.
2. Ta med deg produktet og kjøpsbeviset (kvittering) til servicestasjonen. Hvis du av en eller annen grunn er misfornøyd med servicestasjonens analyse eller med hjelpen du får, kan du kontakte oss på:

   Toro Customer Care Department, RLC Division
   Toro Warranty Company
   8111 Lyndale Avenue South
   Bloomington, MN 55420-1196, USA
   001–952–948–4707

Elementer og betingelser som ikke inkluderes

Det er ikke noen annen uttrykt garanti unntatt for spesialdekning for utslippssystemet og motorgarantidekning på noen produkter. Denne uttrykkelige garantien dekker ikke følgende:

- Kostnader til vanlig vedlikeholdsservice eller deler, for eksempel filtre, drivstoff, smøremidler, oljeskift, tennplugger, knivsliping eller slitte blad, kabel- og forbindelsesjusteringer samt bremse- og clutchjusteringer
- Komponenter som svikter som følge av normal slitasje
- Alle produkter eller deler som er endret eller brukt feil og må byttes eller repareres på grunn av normal slitasje, uhell eller manglende korrekt vedlikehold.
- Gebyrer for henting og levering
- Reparasjoner eller forsøk på reparasjoner av andre enn en autorisert Toro-serviceforhandler
- Reparasjoner som er nødvendig pga. manglende overholdelse av anbefalt drivstoffprosedyre (se *brukerhåndboken* for mer informasjon)
  - Fjerning av urenheter fra drivstoffsystemet dekkes ikke
  - Bruk av gammelt drivstoff (mer enn én måned gammelt) eller drivstoff som inneholder mer enn 10 % etanol eller mer enn 15 % MTBE
  - Mangel på å tappe drivstoffsystemet før en periode på over én måned uten bruk
- Reparasjoner eller justeringer for å korrigere startproblemer pga. av følgende:
  - Mangel på å følge korrekte vedlikeholdsprosedyrer eller anbefalt drivstoffprosedyre
  - Roterende kniv treffer en gjenstand
- Spesielle driftsvilkår hvor start kan kreve mer enn to trekk:
  - Første start etter en periode uten bruk på over tre måneder eller vinteropplag
  - Kald start som tidlig på våren og sent om høsten
  - Feil startprosedyre – hvis du har problemer med å starte enheten, kontroller *brukerhåndboken* for å påse at du bruker korrekt startprosedyre. Dette kan spare et unødig besøk til et autorisert Toro-forhandlerverksted.

Generelle betingelser

Kjøperen er dekket av nasjonal lovgivning innen hvert land. Rettighetene som kjøperen har med støtte i slike lover, er ikke begrenset av denne garantien.