Form No. 3400-903 Rev A

Газонокосилка 55 см Recycler®

Номер модели 20960—Заводской номер 316000001 и до

Руководство оператора

Введение

Данная самоходная газонокосилка с вращающимися ножами и с пешеходным управлением предназначена для использования в личном хозяйстве. Данная машина предназначена главным образом для стрижки травы на благоустроенных территориях жилых объектов. Машина не предназначена для срезания кустарника или для использования в сельском хозяйстве.

Внимательно изучите данное руководство для оператора и научитесь правильно использовать и обслуживать машину, не допуская ее повреждения и травмирования персонала. Вы несете ответственность за правильное и безопасное использование машины.

Вы можете напрямую связаться с компанией Toro, используя сайт www.Toro.com, для получения информации об изделии и навесном оборудовании, для помощи в поисках дилера или для регистрации изделия.

При необходимости технического обслуживания, запасных частей, выпущенных фирмой Toro, или для получения дополнительной информации вам необходимо обратиться к уполномоченному дилеру по техническому обслуживанию или в отдел технического обслуживания фирмы Toro. Не забудьте при этом указать модель и заводской номер машины. Рисунок 1 указывает место на машине, где представлена ее модель и серийный номер.

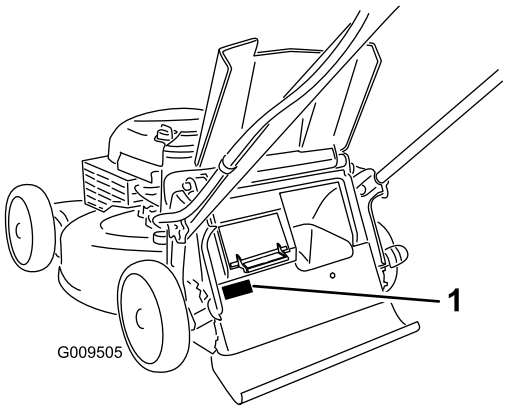

Рисунок 1

1. Табличка с названием модели и заводским номером

Запишите название модели и заводские номера в места, отведенные для этой цели ниже:

Номер модели _____

Заводской номер _____

В настоящем руководстве указаны потенциальные факторы опасности, связанные с машиной, и даны рекомендации по соблюдению безопасности, обозначенные символом предупреждения об опасности (Рисунок 2), извещающем об опасном состоянии, которое может привести к серьезной травме или летальному исходу, если пользователь не будет соблюдать рекомендуемые меры предосторожности.



Рисунок 2

1. Символ предупреждения об опасности

Для выделения информации в данном руководстве используются два слова. **Внимание** – привлекает внимание к специальной информации, относящейся к механической части машины, и **Примечание** – выделяет общую информацию, требующую специального внимания.

Данное изделие соответствует требованиям всех релевантных директив, действующих в Европе. Дополнительные сведения содержатся в отдельном документе Декларации соответствия (DOC) конкретного изделия.

У моделей с указанной мощностью (в л.с.) полная мощность была установлена на основании лабораторных испытаний, проведенных изготовителем двигателя в соответствии с SAE J1940. Так как конфигурация двигателя была изменена для удовлетворения требований по безопасности, составу выхлопа и эксплуатации, фактическая мощность двигателя газонокосилки этого класса будет значительно ниже.

Не изменяйте положение органов управления двигателем и настройки регулятора оборотов; эти действия могут привести к возникновению опасной ситуации и, как следствие, к получению травмы.

Содержание

Введение 1

© 2015—The Toro® Company
8111 Lyndale Avenue South
Bloomington, MN 55420

Регистрация в www.Toro.com.

CE

Перевод исходного документа (RU)
Напечатано в США
Все права защищены

3400-903 A

Техника безопасности 2
Общие правила техники безопасности 2
Уровень звукового давления 3
Звуковая мощность 3
Уровень вибраций, воздействующих на руки и кисти оператора..... 3
Наклейки с правилами техники безопасности и инструкциями 4
Сборка 5
1 Сборка и раздвигание рукоятки 5
2 Установка пускового каната механического стартера в направляющую для троса 6
3 Заправка двигателя маслом 7
4 Сборка травосборника 8
Знакомство с изделием 9
Технические характеристики 9
Эксплуатация 10
До эксплуатации 10
Техника безопасности до начала работы 10
Заправка топливного бака 10
Проверка уровня масла в двигателе 11
Регулировка высоты рукоятки..... 11
Регулировка высоты скашивания 12
В процессе эксплуатации 12
Правила техники безопасности при работе с машиной 12
Запуск двигателя..... 13
Использование самоходного привода..... 13
Использование вспомогательной ручки привода тяги 14
Останов двигателя 14
Переработка скашиваемой травы и листьев 15
Сбор скошенной травы и листьев в мешки 15
Выброс скошенной травы и листьев с боковой стороны..... 16
Советы по эксплуатации 16
После эксплуатации 17
Правила техники безопасности после работы с машиной 17
Очистка пространства под машиной 17
Складывание рукоятки 18
Техническое обслуживание 20
Рекомендуемый график(и) технического обслуживания 20
Подготовка к операциям технического обслуживания 20
Замена воздушного фильтра 21
Замена моторного масла 21
Замена ножа 22
Регулировка самоходного привода 23
Хранение 24
Подготовка газонокосилки для хранению 24
Расконсервация машины после хранения..... 24

Техника безопасности

Данная машина была спроектирована согласно требованиям стандарта EN ISO 5395:2013.

Общие правила техники безопасности

Данное изделие может привести к травматической ампутации конечностей, а также к травмированию выбрасываемыми посторонними предметами. Во избежание тяжелых травм следует соблюдать все правила техники безопасности.

Использование этого изделия не по назначению может представлять опасность для пользователя и находящихся рядом людей.

- Перед запуском двигателя внимательно прочитайте и усвойте содержание данного *Руководства оператора*. Убедитесь, что все лица, использующие данное изделие, знают, как его применять, и понимают все предупреждения.
- Держите руки и ноги подальше от движущихся компонентов машины.
- Не эксплуатируйте данную машину без установленных на ней исправных ограждений и других защитных устройств.
- Держитесь подальше от отверстий для выброса материала. Следите за тем, чтобы посторонние лица находились на безопасном расстоянии от машины.
- Не допускайте детей в рабочую зону. Запрещается допускать детей к управлению машиной.
- Перед техническим обслуживанием, заправкой топливом или устранением засоров остановите машину и заглушите двигатель.

Нарушение установленных правил эксплуатации или технического обслуживания данной машины может привести к травме. Чтобы уменьшить вероятность травмирования, соблюдайте правила техники безопасности и всегда обращайте внимание на предупреждающие символы, означающие «Внимание!», «Осторожно!» или «Опасно!» — указания по обеспечению безопасности персонала. Несоблюдение данных инструкций может стать причиной несчастного случая или гибели.

Дополнительная информация по технике безопасности приведена в соответствующих разделах настоящего руководства.

Уровень звукового давления

Уровень звукового давления на органы слуха оператора во время работы данного устройства составляет 88 дБА с погрешностью (K) 1 дБА.

Определение уровня звукового давления производилось согласно методикам, описанным в EN ISO 5395:2013.

Звуковая мощность

Гарантированный уровень звуковой мощности во время работы данного устройства составляет 98 дБА с погрешностью (K) 1 дБА.

Определение уровня звуковой мощности производилось согласно методикам, описанным в ISO 11094.

⚠ ПРЕДОСТЕРЕЖЕНИЕ

Продолжительное воздействие высокого уровня шума при работе машины может привести к частичной потере слуха.

Носите подходящие средства защиты органов слуха при работе с машиной в течение длительного периода времени.

Уровень вибраций, воздействующих на руки и кисти оператора

Измеренный уровень вибраций, воздействующих на правую руку = 2,7 м/с^2

Измеренный уровень вибраций, воздействующих на левую руку = 3,1 м/с^2

Погрешность (K) = 1,5 м/с^2

Определение уровня вибрации производилось по методикам, описанным в EN ISO 5395:2013.

⚠ ПРЕДОСТЕРЕЖЕНИЕ

Продолжительное воздействие вибраций при работе с машиной может привести к частичному онемению рук и запястий.

Используйте перчатки, демпфирующие вибрацию, при работе с машиной в течение длительного периода времени.

Наклейки с правилами техники безопасности и инструкциями

Внимание: Таблички с указаниями и инструкциями по технике безопасности располагаются рядом с частями машины, являющимися потенциальными источниками опасности. Заменяйте поврежденные таблички.

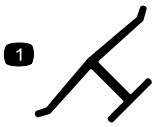

Логотип изготовителя

1. Означает, что нож изготовлен производителем машины.

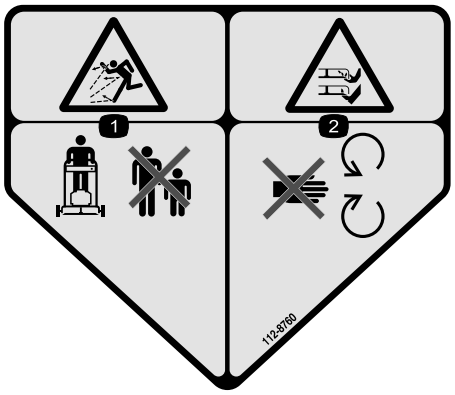

112-8760

1. Опасность выброса предметов - посторонние лица должны находиться на безопасном расстоянии от машины.
2. Опасность травмирования и увечий рук или ног – держитесь подальше от движущихся частей.



112-8867

1. Заблокировать
2. Разблокировать

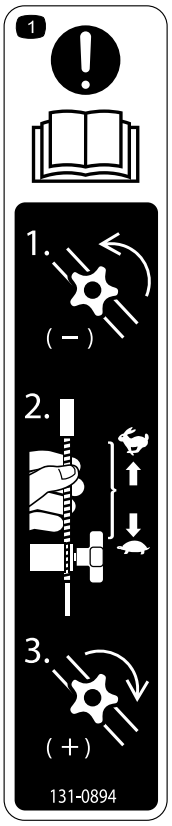

131-0894

Регулировка тяги

1. Внимание! Прочитайте *Руководство оператора*: 1) Ослабьте ручку, повернув ее против часовой стрелки; 2) Потяните трос(тросы) в направлении от двигателя, чтобы уменьшить тягу, или нажмите на трос(тросы), перемещая его в сторону двигателя, чтобы увеличить тягу; 3) Затяните ручку, поворачивая ее по часовой стрелке.

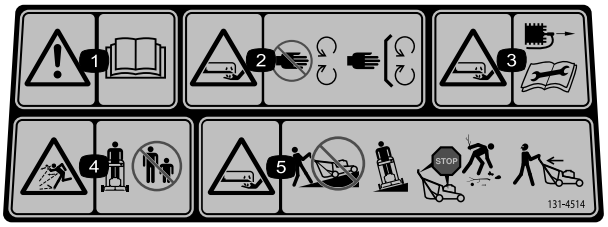

131–4514

1. Предупреждение – прочтите *Руководство для оператора*.
2. Опасность травмирования и увечий рук или ног ножами косилки – держитесь на безопасном расстоянии от движущихся частей и следите за тем, чтобы все защитные приспособления и ограждения были установлены на своих местах.
3. Во избежание травматической ампутации или повреждения верхних и нижних конечностей ножами косилки не забывайте отсоединять контактный провод от свечи зажигания и изучите инструкции перед выполнением операций по уходу и техническому обслуживанию.
4. Опасность выброса предметов - посторонние лица должны находиться на безопасном расстоянии от машины.
5. Во избежание травматической ампутации или повреждения верхних и нижних конечностей ножами косилки не перемещайте ее вверх или вниз по склону, а только вдоль поверхности склона. Перед уходом с обработанного участка заглушите двигатель. При движении задним ходом визуально контролируйте путь перемещения машины.

Сборка

Внимание: Снимите и удалите в отходы защитную пластиковую пленку, покрывающую двигатель.

1

Сборка и раздвигание рукоятки

Детали не требуются

Процедура

1. Снимите и сохраните две круглые рукоятки и два каретных болта с кронштейнов рукоятки (Рисунок 3).

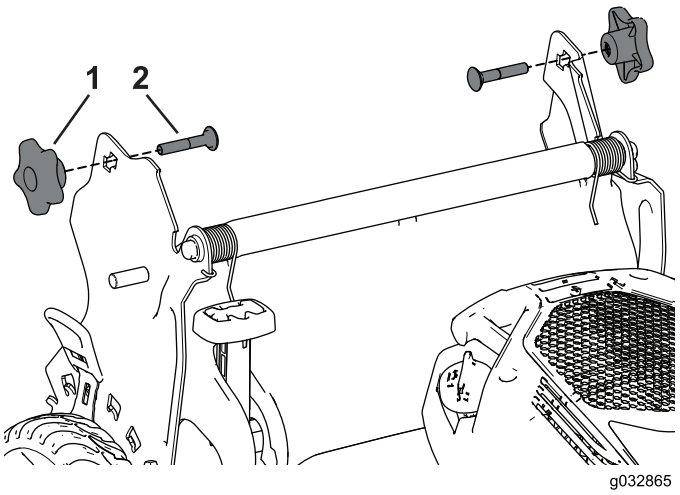

Рисунок 3

1. Круглая рукоятка
2. Каретный болт

2. Вставьте торцевые части рукоятки в корпус газонокосилки так, чтобы штифт, прикрепленный к каждому кронштейну рукоятки, находился в нижнем отверстии соответствующей торцевой части рукоятки (Рисунок 4).

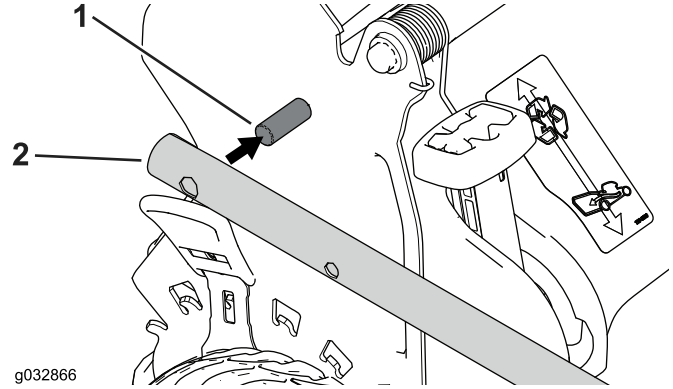

Рисунок 4

1. Штифт
2. Торцевая часть рукоятки

Примечание: Штифты не видны в отверстиях торцевых частей рукоятки, когда рукоятка находится в сложенном положении.

3. Разложите рукоятку в рабочее положение, повернув ее назад (Рисунок 5).

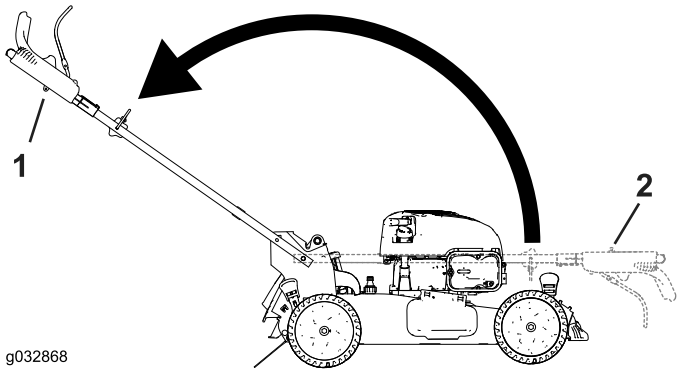

Рисунок 5

1. Сложенное положение
2. Рабочее положение

4. Вставьте каретный болт (так, чтобы головка болта была направлена внутрь) сквозь верхнее или нижнее квадратное отверстие кронштейна рукоятки и в верхнее отверстие торцевой части рукоятки (Рисунок 6).

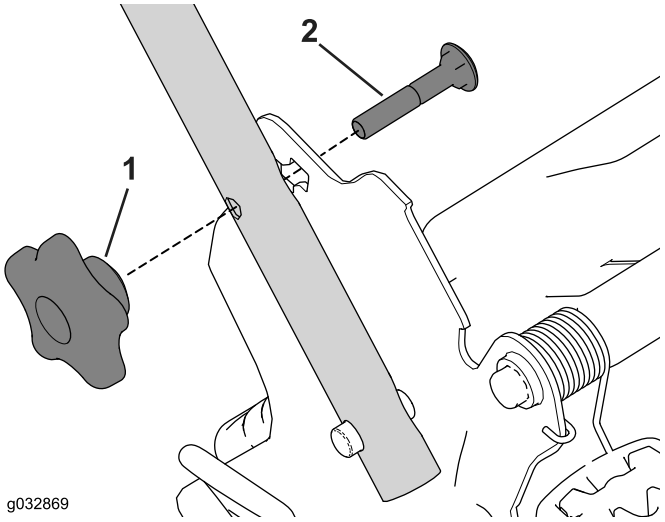

Рисунок 6

1. Круглая рукоятка
2. Каретный болт

5. Установите, не затягивая, круглые рукоятки на каретные болты.
6. См. пункты с 3 по 5 раздела Регулировка высоты рукоятки (страница 11).

2

Установка пускового каната механического стартера в направляющую для троса

Детали не требуются

Процедура

Внимание: Необходимо уложить трос механического стартера в направляющую троса.

Удерживая штангу управления ножом прижатой к верхней рукоятке, протяните трос механического стартера сквозь направляющую троса на рукоятке (Рисунок 7).

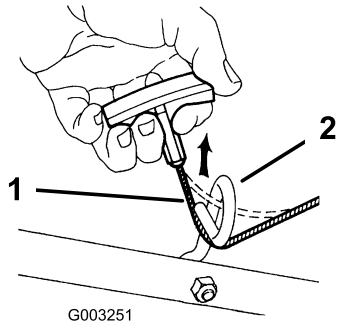

Рисунок 7

1. Трос ручного стартера
2. Направляющая троса

3

Заправка двигателя маслом

Детали не требуются

Процедура

Внимание: При поставке с завода двигатель машины не заправлен маслом. Перед пуском двигателя залейте в его картер масло.

1. Установите газонокосилку на ровную поверхность.
2. Извлеките щуп (Рисунок 8) и заполните маслом примерно 3/4 емкости картера через маслозаливную горловину.

   Примечание: Максимальный объем заправки: 0,53 л; тип: автомобильное масло, содержащее моющие присадки, классификации по следующим стандартам API: SAE 30 SF, SG, SH, SJ, SL и выше.

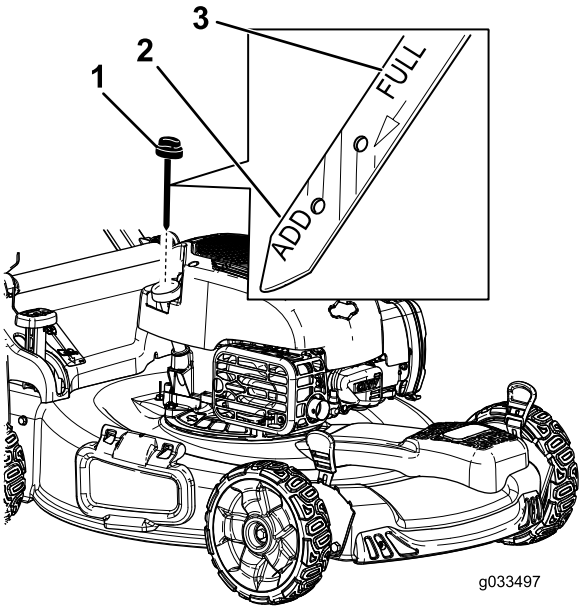

Рисунок 8

1. Масломерный щуп
2. Метка Add (Добавить)
3. Метка Full (Полный)

3. Протрите щуп чистой тканью.
4. Вставьте щуп до упора в маслозаливную горловину.
5. Выньте щуп и проверьте уровень масла по щупу, см. Рисунок 8.

   - Если уровень масла ниже отметки **Add** (Долить) на измерительном щупе, медленно залейте небольшое количество масла в маслозаливную горловину, подождите 3 минуты и повторите операции с 3 по 5 до повышения уровня масла до отметки **Full** (Полный) на щупе.
   - Если уровень масла на измерительном щупе находится выше отметки **Full** (Полный), слейте излишек масла, чтобы довести его уровень до отметки **Full** (Полный) на измерительном щупе. Чтобы слить излишек масла, см. Замена моторного масла (страница 21).

   Внимание: Если уровень масла в картере двигателя слишком низкий или слишком высокий во время запуска двигателя, это может привести к его повреждению.

6. Плотно вставьте масломерный щуп в маслозаливную горловину.

Внимание: ***Замените масло в двигателе после первых 5-и часов работы*****, а затем меняйте масло раз в год. См.** **Замена моторного масла (страница 21)**

4

Сборка травосборника

Детали не требуются

Процедура

1. Установите мешок для травы на раму, как показано на Рисунок 9.

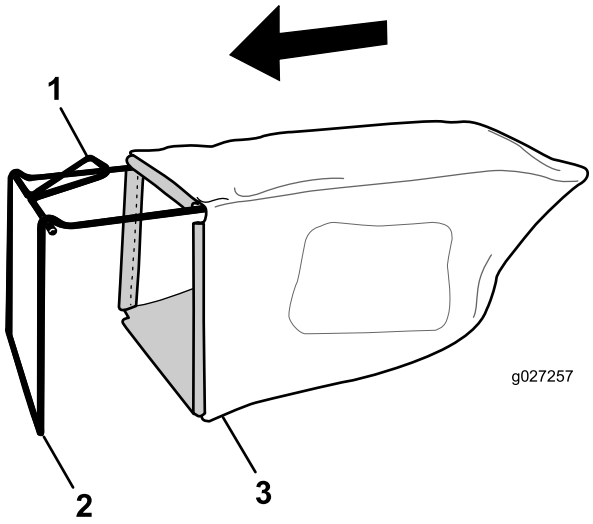

Рисунок 9

1. Рукоятка
2. Рама
3. Мешок для сбора травы

Примечание: Не надевайте мешок на ручку (Рисунок 9).

2. Зацепите нижний обод мешка за нижнюю часть рамы (Рисунок 10).

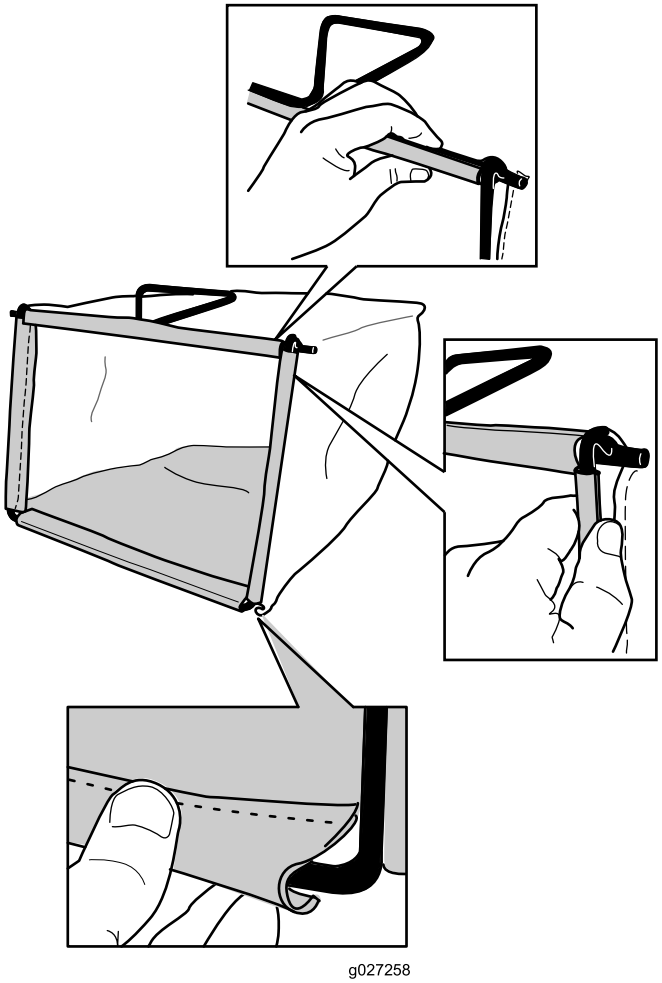

Рисунок 10

3. Зацепите верхний и боковой обод мешка за верхнюю и боковые стороны рамы, соответственно (Рисунок 10).

Знакомство с изделием

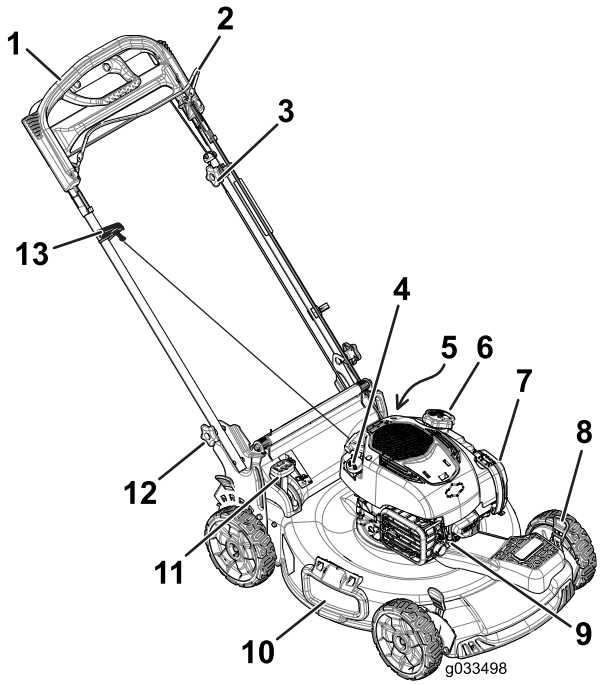

Рисунок 11

1. Рукоятка
2. Штанга управления ножом
3. Ручка регулировки самоходного привода
4. Заливка масла/масло-мерный щуп
5. Промывочный канал (не показан)
6. Крышка топливного бака
7. Воздушный фильтр
8. Рычаг регулировки высоты скашивания (4)
9. Свеча зажигания
10. Боковой отражатель выброса
11. Рычаг включения сбора в мешок при необходимости
12. Круглая рукоятка (2 шт.)
13. Рукоятка механического стартера

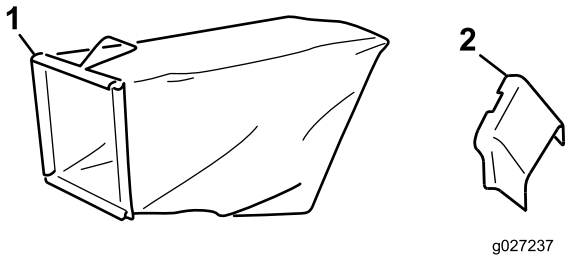

Рисунок 12

1. Мешок для сбора травы
2. Боковой желоб для выброса

Технические характеристики

Модель	Вес	Длина	Ширина	Высота
20960	37 кг	150 см	58 см	107 см

Эксплуатация

До эксплуатации

Техника безопасности до начала работы

Общие правила техники безопасности

- Ознакомьтесь с правилами эксплуатации оборудования, органами управления пульта оператора и предупреждающими знаками.
- Убедитесь, что ограждения и защитные устройства, такие как дефлекторы и(или) устройства подбора травы, находятся на своих местах и правильно работают.
- Следует регулярно производить осмотр машины на отсутствие износа или повреждения ножей, болтов ножей и режущего узла.
- Осмотрите участок, где будет использоваться машина, и удалите все посторонние предметы, которые могут быть отброшены машиной.
- Соприкосновение с движущимся ножом во время регулировки высоты скашивания может стать причиной серьезной травмы.
  - Заглушите двигатель и дождитесь остановки всех движущихся частей.
  - Следите за тем, чтобы пальцы не оказались под корпусом при регулировке высоты скашивания.

Техника безопасности при обращении с топливом

⚠ ОПАСНО

Топливо является воспламеняющейся и крайне взрывоопасной жидкостью. Возгорание или взрыв топлива могут вызвать ожоги и повреждение имущества.

- **Чтобы предотвратить воспламенение топлива разрядом статического электричества, перед заправкой устанавливайте емкость с топливом и(или) машину непосредственно на землю, а не на транспортное средство или другой объект.**
- **Заправку топливного бака производите вне помещения, на открытом месте, после полного остывания двигателя. Вытрите все разлитое топливо.**
- **Не курите при выполнении операций с топливом и не выполняйте их вблизи источников огня или искрения.**
- **Храните топливо в штатной емкости в месте, недоступном для детей.**

⚠ ПРЕДУПРЕЖДЕНИЕ

Проглатывание топлива вызывает тяжелые отравления, в том числе со смертельным исходом. Продолжительное воздействие паров может привести к тяжелой травме или заболеванию.

- **Избегайте продолжительного вдыхания паров.**
- **Не приближайте лицо и руки к патрубку и отверстию топливного бака.**
- **Не допускайте попадания топлива в глаза и на кожу.**

Заправка топливного бака

- Настоятельно рекомендуется чистый, свежий (полученный в течение последних 30 дней), неэтилированный бензин с октановым числом 87 или выше (метод оценки (R+M)/2).
- Допускается использование кислородосодержащих видов топлива, в состав которых входит до 10% спирта или 15% метил-трет-бутилового эфира (MTBE) по объему.
- **Этиловый спирт:**Допускается использование бензина, в состав которого входит до 10% этилового спирта или 15% MTBE (метил-трет-бутилового эфира) по объему. Этиловый спирт и MTBE – это разные вещества. Бензин с содержанием этилового

спирта 15% (E15) по объему использовать запрещено. Категорически запрещено использовать бензин, содержащий более 10% этилового спирта по объему, такой как E15 (содержит 15% этилового спирта), E20 (содержит 20% этилового спирта) или E85 (содержит до 85% этилового спирта). Использование неразрешенного к применению бензина может привести к нарушениям эксплуатационных характеристик и/или повреждениям двигателя, которые не будут покрываться гарантией.

- **Запрещается** использовать бензин, содержащий метанол.
- **Запрещается** хранить топливо в топливных баках или контейнерах на протяжении всей зимы, если только не используется стабилизирующая присадка в топливе.
- **Не** добавляйте масло в бензин.

Заправляйте топливный бак чистым стандартным бензином, не содержащим тетраэтилсвинца, используя заправочную станцию одной из крупных и известных компаний (Рисунок 13).

Внимание: Для улучшения запуска в любое время года добавляйте стабилизатор топлива, смешивая его с бензином, полученным не ранее чем за 30 дней.

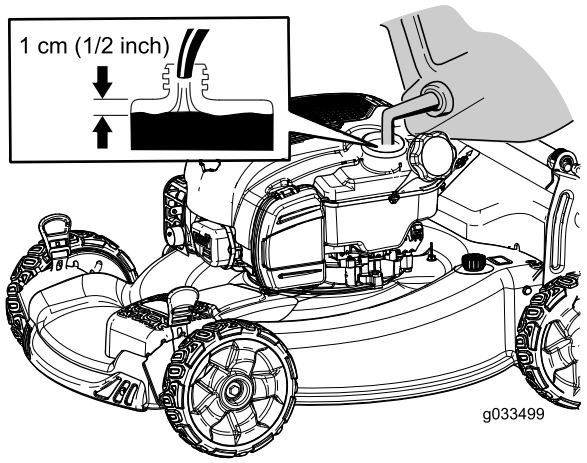

Рисунок 13

Проверка уровня масла в двигателе

Интервал обслуживания: Перед каждым использованием или ежедневно

Примечание: Максимальный объем заправки: 0,53 л; тип: автомобильное масло, содержащее моющие присадки, классификации по следующим стандартам API: SAE 30 SF, SG, SH, SJ, SL и выше.

1. Установите газонокосилку на ровную поверхность.
2. Извлеките масломерный щуп (Рисунок 14).

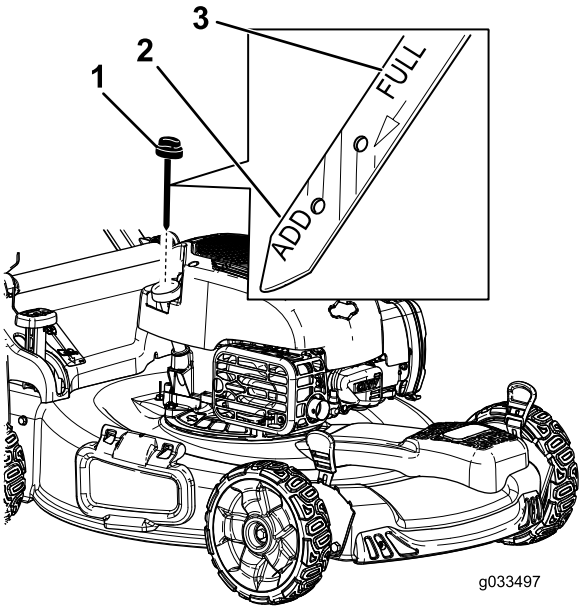

Рисунок 14

1. Масломерный щуп
2. Метка Add (Добавить)
3. Метка Full (Полный)

3. Протрите щуп чистой тканью.
4. Вставьте щуп до упора в маслозаливную горловину.
5. Выньте щуп и проверьте уровень масла по щупу, см. Рисунок 14.
   - Если уровень масла ниже отметки **Add** (Долить) на измерительном щупе, медленно залейте небольшое количество масла в маслозаливную горловину, подождите 3 минуты и повторите операции с 3 по 5 до повышения уровня масла до отметки **Full** (Полный) на щупе.
   - Если уровень масла на измерительном щупе находится выше отметки **Full** (Полный), слейте излишек масла, чтобы довести его уровень до отметки **Full** (Полный) на измерительном щупе. Чтобы слить излишек масла, см. Замена моторного масла (страница 21).

   Внимание: Если уровень масла в картере двигателя слишком низкий или слишком высокий во время запуска двигателя, это может привести к его повреждению.
6. Плотно вставьте масломерный щуп в маслозаливную горловину.

Регулировка высоты рукоятки

Рукоятку можно поднять или опустить в одно из двух положений, которое будет наиболее удобным для вас (Рисунок 15).

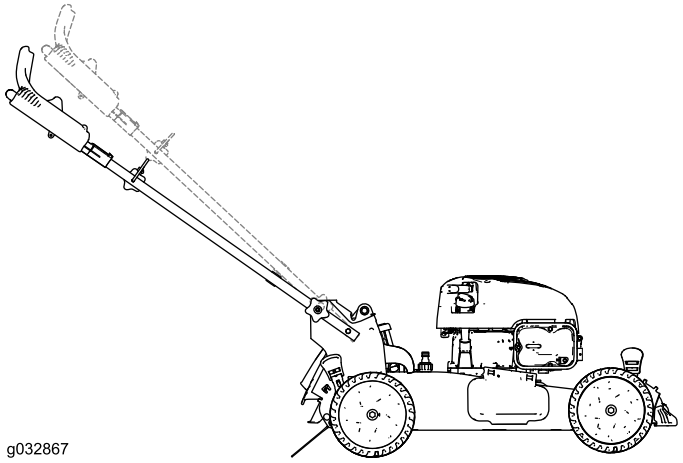

Рисунок 15

1. Ослабьте обе круглые рукоятки так, чтобы можно было вытолкнуть квадратные кромки каретных болтов из квадратных отверстий в кронштейнах рукоятки.
2. Нажмите на ручки, чтобы высвободить их.
3. Переместите рукоятку в верхнее или нижнее положение по высоте.
4. Потяните на себя ручки, чтобы квадратные кромки каждого каретного болта вошли в соответствующие квадратные отверстия.
5. Как можно туже затяните круглые рукоятки.

Регулировка высоты скашивания

Отрегулируйте высоту скашивания на требуемое значение. Отрегулируйте передние колеса на ту же высоту, что и задние колеса (Рисунок 16).

Примечание: Чтобы поднять машину, передвиньте передние рычаги регулировки высоты скашивания назад, а задние рычаги регулировки высоты скашивания вперед. Чтобы опустить машину, передвиньте передние рычаги регулировки высоты скашивания вперед, а задние рычаги регулировки высоты скашивания назад.

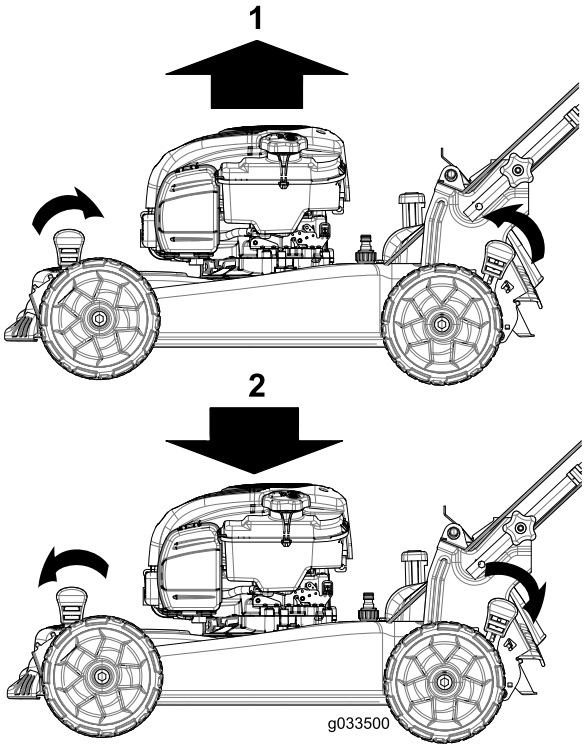

Рисунок 16

1. Поднимите машину
2. Lower the machine

Примечание: Высоту скашивания можно установить на 25 мм; 35 мм; 44 мм; 54 мм; 64 мм; 73 мм; 83 мм; 92 мм и 102 мм.

В процессе эксплуатации

Правила техники безопасности при работе с машиной

Общие правила техники безопасности

- Используйте подходящую одежду, включая защитные очки, нескользящую прочную обувь и средства защиты органов слуха. Завязывайте длинные волосы сзади, не используйте свободно висящую одежду и ювелирные украшения.
- Запрещается управлять машиной в состоянии болезни или усталости, а также под воздействием алкоголя, наркотических веществ или лекарственных препаратов.
- При прикосновении к остро заточенному ножу возможны серьезные травмы. Прежде чем покинуть место оператора, заглушите двигатель и дождитесь остановки всех движущихся частей машины.

- После отпускания штанги управления ножом двигатель должен выключиться, а нож должен остановиться в течение 3 секунд. В противном случае незамедлительно прекратите эксплуатацию машины и свяжитесь с официальным дилером по обслуживанию.
- Эксплуатируйте машину только при наличии хорошего обзора и в подходящих погодных условиях. Запрещается работать с машиной, если существует опасность попадания молнии.
- Перемещаясь по влажной листве или траве, не забывайте об опасности потери равновесия и нанесения травмы ножом косилки. Производите скашивание только в сухую погоду.
- Соблюдайте осторожность, приближаясь к закрытым поворотам, деревьям, кустарникам или к другим объектам, которые могут ухудшать обзор.
- Следите за наличием ям, выбоин, ухабов, камней и других скрытых препятствий. Работа на неровной поверхности может привести к потере равновесия, падению и серьезным травмам.
- После удара о какой-либо предмет или при появлении аномальных вибраций остановите машину и проверьте ножи. Перед возобновлением работы произведите необходимый ремонт.
- Прежде чем покинуть рабочее место, выключите двигатель, выньте ключ из замка зажигания и дождитесь остановки всех движущихся частей.
- Если двигатель работал продолжительное время, глушитель будет очень горячим и может вызвать серьезные ожоги. Держитесь на достаточном расстоянии от горячего глушителя.
- Регулярно проверяйте детали травосборника и ограждения выброса. По мере необходимости заменяйте детали, рекомендованные к замене изготовителем.
- Используйте только приспособления и навесное оборудование, утвержденные к применению компанией Toro®.

Правила безопасности при работе на склонах

- Выполняйте скашивание поперек склона, никогда не перемещайтесь вверх и вниз. Соблюдайте особую осторожность при изменении направления движения, находясь на склоне.
- Запрещается пользоваться газонокосилкой на очень крутых склонах. Неустойчивое положение ног создает опасность – человек может поскользнуться и упасть.
- Запрещается скашивать траву рядом с обрывами, канавами или насыпями. Вы можете потерять устойчивое положение ног или равновесие.

Запуск двигателя

1. Удерживайте штангу управления ножом прижатой к рукоятке (Рисунок 17).

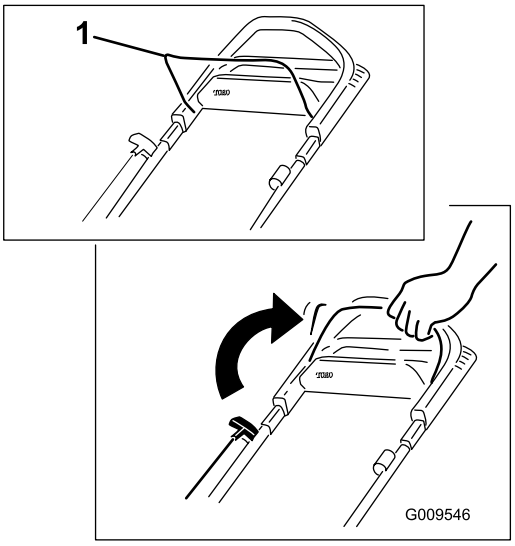

Рисунок 17

1. Штанга управления ножом

2. Потяните рукоятку ручного стартера (Рисунок 18).

   Примечание: Слегка потяните за ручку стартера без усилия до тех пор, пока не почувствуете сопротивление, после чего резко дерните ее (Рисунок 18). Дайте тросу медленно вернутся в ручку.

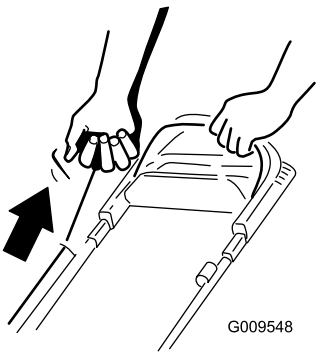

Рисунок 18

   Примечание: Если газонокосилка не запустится после нескольких попыток, обратитесь в сервис-центр официального дилера.

Использование самоходного привода

Для включения самоходного привода достаточно идти, положив руки на верхнюю рукоятку и держа локти по бокам, и машина автоматически будет двигаться с вашей скоростью перемещения (Рисунок 19).

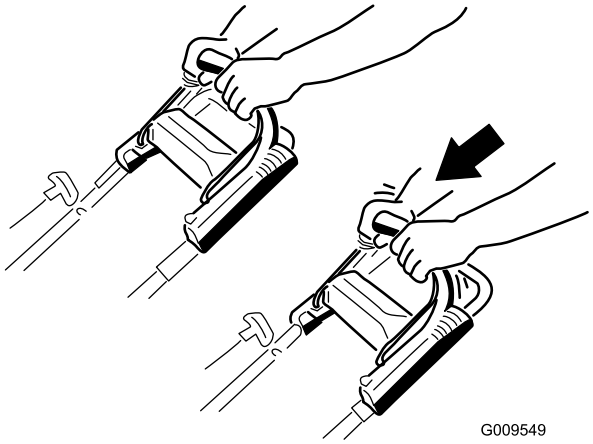

Рисунок 19

Примечание: Если после движения самоходом машину нельзя свободно откатить назад, остановитесь, не меняя положения рук, и дайте машине прокатиться на несколько сантиметров вперед для разъединения привода колес. Вы можете также попробовать дотянуться до металлической ручки, расположенной под рукояткой для перемещения машины, и толкнуть машину вперед на несколько сантиметров. Если машина по-прежнему не откатывается легко назад, обратитесь в сервис-центр официального дилера.

Использование вспомогательной ручки привода тяги

Вспомогательная ручка привода тяги (Рисунок 20) позволит вручную управлять скоростью движения машины вместо изменения собственной скорости ходьбы. Эта функция удобна при повороте в ограниченном пространстве и при движении вверх по склону, когда вы хотите, чтобы машина двигалась, но не можете перемещаться сами. Она также удобна для скашивания с максимальной скоростью.

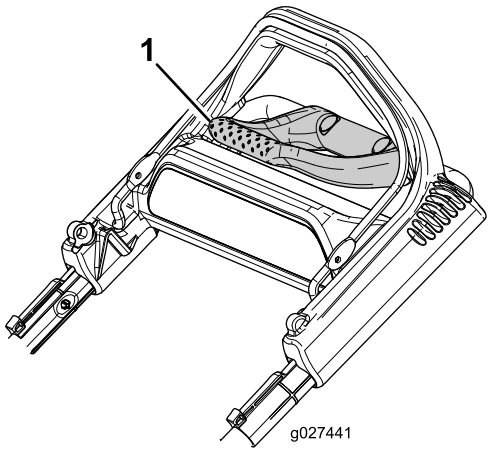

Рисунок 20

1. Вспомогательная рукоятка привода тяги

1. Вытяните вперед концы пальцев и возьмитесь за углы вспомогательной ручки привода тяги (Рисунок 21).

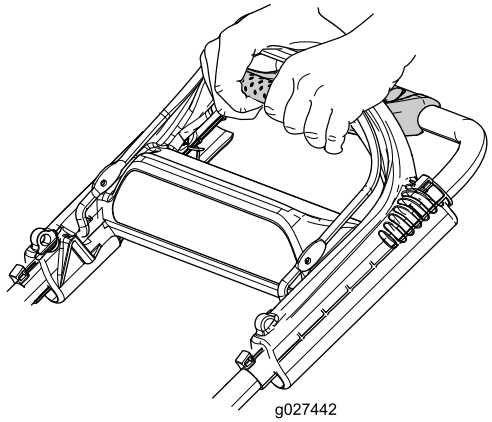

Рисунок 21

2. Соедините обе ручки вместе до тех пор, пока машина не наберет требуемую скорость хода.
3. Отпустите вспомогательную ручку привода тяги, когда она уже не будет нужна.

   Внимание: Машина продолжит движение собственным ходом, пока вы не отпустите вспомогательную ручку привода тяги и не остановитесь.

Останов двигателя

Чтобы заглушить двигатель, отпустите штангу управления ножом.

Внимание: После отпускания штанги управления ножом двигатель и нож должны остановиться в течение 3 секунд. Если остановка не происходит надлежащим образом, немедленно прекратите эксплуатацию машины и свяжитесь

с уполномоченным дилером по техническому обслуживанию.

Переработка скашиваемой травы и листьев

При поставке с завода-изготовителя машина рассчитана на переработку скашиваемой травы и листьев, оставляя измельченную траву и листья в качестве мульчи на газоне.

Если на машину установлен мешок для сбора травы и рычаг включения дополнительной опции сбора в мешок установлен в положение сбора в мешок, перед измельчением срезанных листьев и травы переведите рычаг в положение переработки; см. раздел Работа рычага включения дополнительной опции сбора в мешок (страница 15) Если на газонокосилку установлен желоб для бокового выброса, перед переработкой скошенной травы и листьев снимите его; см. раздел Снятие бокового желоба для выброса (страница 16).

Сбор скошенной травы и листьев в мешки

Если вы хотите собрать траву и срезанные листья с газона, используйте мешок для травы.

Если на газонокосилку установлен желоб для бокового выброса, перед сбором скошенной травы и листьев в мешок снимите его; см. раздел Снятие бокового желоба для выброса (страница 16). Если рычаг включения дополнительной опции сбора в мешок установлен в положение переработки, переведите его в положение сбора в мешок; см. раздел Работа рычага включения дополнительной опции сбора в мешок (страница 15).

⚠ ПРЕДУПРЕЖДЕНИЕ

При прикосновении к остро заточенному ножу возможны серьезные травмы.

Перед уходом с обработанного участка заглушите двигатель и дождитесь остановки всех движущихся частей машины.

Установка мешка для травы

1. Поднимите и удерживайте задний отражатель (Рисунок 22).

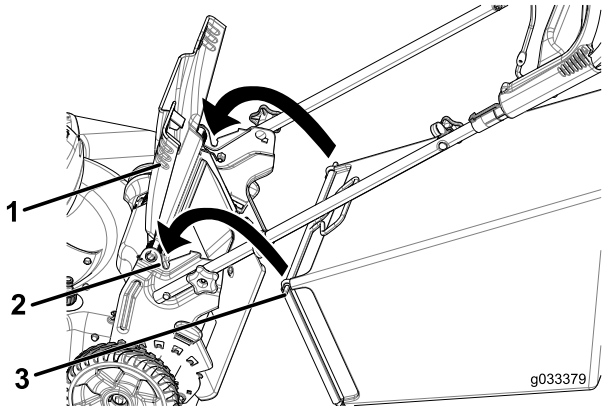

Рисунок 22

1. Задний отражатель
2. Выемки (2 шт.)
3. Стержень мешка для травы (2 шт.)

2. Установите мешок для сбора скошенной травы и убедитесь в том, что стержни мешка вошли в пазы на рукоятке (Рисунок 22).
3. Опустите задний отражатель.

Снятие мешка для травы

Для снятия мешка проделайте вышеописанные операции в обратном порядке.

Работа рычага включения дополнительной опции сбора в мешок

Когда на машине установлен мешок для сбора скошенной травы, дополнительная опция сбора в мешок при необходимости позволяет оператору либо собирать скошенную траву и листья, либо перерабатывать их.

- Для сбора скошенной травы и листьев в мешок нажмите кнопку на рычаге сбора в мешок и двигайте рычаг вперед, пока кнопка на нем не вернется в исходное положение (Рисунок 23).

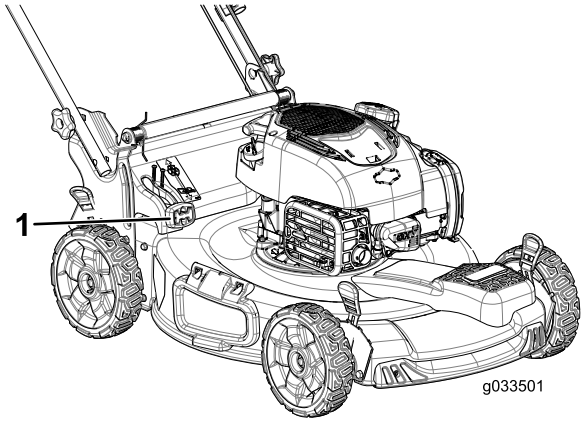

Рисунок 23

1. Рычаг включения сбора в мешок (в положении сбора в мешок)

- Для утилизации скошенной травы и листьев нажмите кнопку на рычаге включения сбора в мешок и двигайте рычаг назад, пока кнопка на нем не вернется в исходное положение.

  Внимание: Для обеспечения надлежащей работы, прежде чем передвигать рычаг включения сбора в мешок из одного положения в другое, удалите всю скошенную траву и мусор из дверцы для сбора в мешок и окружающего проема (Рисунок 24).

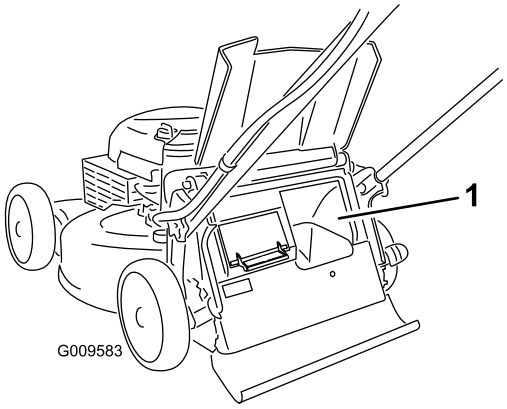

Рисунок 24

1. Очистите здесь

Выброс скошенной травы и листьев с боковой стороны

Используйте боковой выброс при обрезке очень высокой травы.

Если на машину установлен мешок для сбора травы и рычаг включения дополнительной опции сбора в мешок установлен в положение сбора в мешок, переведите рычаг в положение переработки; см. раздел Работа рычага включения дополнительной опции сбора в мешок (страница 15).

Установка бокового желоба для выброса

Поднимите боковой отражатель и установите боковой желоб для выброса (Рисунок 25).

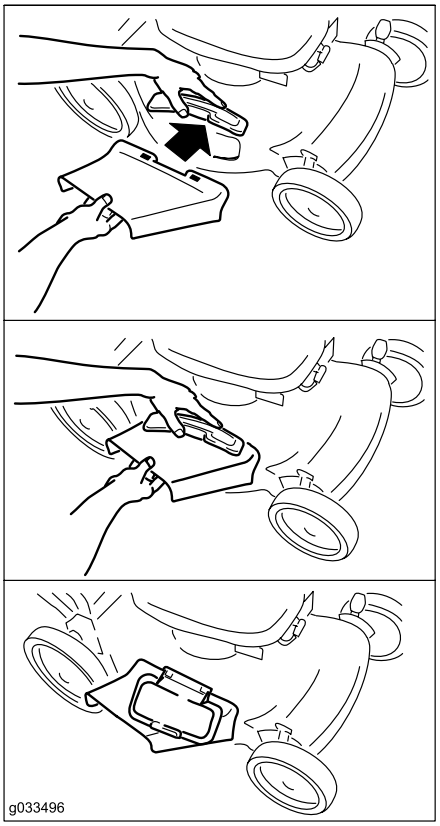

Рисунок 25

Снятие бокового желоба для выброса

Для того чтобы снять боковой желоб для выброса, поднимите боковой отражатель, снимите боковой желоб для выброса и опустите боковой отражатель.

Советы по эксплуатации

Общие советы по кошению газонов

- Удалите из рабочей зоны палки, камни, проволоку, ветви и другой мусор, о который может удариться нож.
- Избегайте ударов ножа о твердые предметы. Никогда специально не производите скашивание поверх какого-либо предмета.
- Если газонокосилка ударяет предмет или начинает вибрировать, немедленно остановите двигатель, отсоедините провод от свечи зажигания и осмотрите газонокосилку на наличие повреждений.

- Для наилучших результатов устанавливайте новый нож перед началом сезона скашивания.
- При необходимости замените нож новым сменным ножом производства компании Toro.

Скашивание травы

- Срезайте только около одной трети высоты травы за один проход. Не производите резку травы ниже настройки 54 мм, кроме случаев, когда трава растет рассеянно, или в конце осени, когда рост травы начинает замедляться. См. Регулировка высоты скашивания (страница 12)
- При скашивании травы высотой более 15 см (6 дюймов) выполняйте его на максимальной высоте скашивания и идите медленно; затем выполните повторное скашивание на более низкой настройке для получения лучшего внешнего вида газона. Скашивание слишком высокой травы может привести к засорению механизма машины и остановке двигателя.
- Производите скашивание только сухой травы или листьев. Перемещение косилки по слежавшейся листве или траве также может привести к засорению механизма машины и остановке двигателя.
- Помните об опасности возникновения пожара в очень сухих условиях, соблюдайте все местные противопожарные правила и очищайте машину от сухой травы и листьев.
- Попеременно изменяйте направление движения при скашивании. Это способствует однородному распределению срезанного материала по газону и более равномерному удобрению.
- Если после скашивания внешний вид газона оказался неудовлетворительным, попробуйте выполнить одно (или несколько) из следующих действий:
  - Замените или заточите нож.
  - При скашивании идите медленнее.
  - Увеличьте высоту скашивания на машине.
  - Увеличьте частоту скашивания травы.
  - Прокладывайте полосы скошенной травы с частичным перекрытием вместо срезания полной полосы за каждый проход.
  - Установите высоту скашивания на передних колесах на одно деление ниже, чем на задних. Например, установите высоту передних колес на 54 мм, а задних – на 64 мм.

Резка листьев

- После скашивания убедитесь в том, что поверхность газона в достаточной степени видна сквозь слой срезанных листьев. Возможно, потребуются повторные проходы по покрытой листвой поверхности.
- Если на газоне слой листьев толщиной более 13 см (5 дюймов), установите высоту скашивания спереди на одно или два деления выше, чем высоту скашивания сзади.
- Уменьшите скорость движения при скашивании, если газонокосилка недостаточно мелко перерабатывает листья.

После эксплуатации

Правила техники безопасности после работы с машиной

Общие правила техники безопасности

- Для предотвращения возгорания очистите машину от травы и загрязнений. Удалите следы утечек масла или топлива.
- Дайте двигателю остыть перед постановкой машины на хранение в закрытом месте.
- Никогда не храните машину или емкость с топливом вблизи открытого пламени, искр, или маленькой, постоянно включенной горелки, применяемой, например, в водонагревателе или другом оборудовании.

Правила техники безопасности при буксировке

- Соблюдайте осторожность при погрузке или выгрузке машины из прицепа или грузовика.
- Используйте наклонные въезды полной ширины при погрузке машины на прицеп или грузовик. Не допускается превышать угол 15° между наклонным въездом и прицепом или грузовиком.
- Надежно закрепите машину стропами, цепями, тросами или канатами. Передние и задние стропы должны быть направлены вниз и в сторону от машины.

Очистка пространства под машиной

Интервал обслуживания: Перед каждым использованием или ежедневно

⚠ ПРЕДУПРЕЖДЕНИЕ

Материал может выбрасываться из-под машины при ее работе.

- **Используйте средства защиты органов зрения.**
- **При работающем двигателе следует находиться в рабочем положении (за рукояткой).**
- **Запрещается допускать посторонних лиц в рабочую зону.**

Для получения наилучших результатов производите очистку под корпусом машины вскоре после окончания скашивания.

1. Опустите машину на самую низкую высоту скашивания; см. Регулировка высоты скашивания (страница 12).
2. Переместите машину на ровную, плоскую поверхность с твердым покрытием.
3. Промойте область под задним отражателем, где скошенная трава и листья проходят из нижней части корпуса в мешок для сбора травы.

   Примечание: Промывайте эту область, когда рычаг включения сбора травы находится в крайнем переднем и в крайнем заднем положениях.
4. Присоедините садовый шланг, подключенный к источнику воды, к отверстию для промывки в корпусе машины (Рисунок 26).

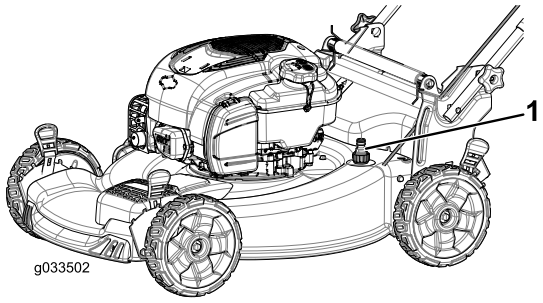

Рисунок 26

1. Отверстие для промывки

5. Включите подачу воды.
6. Запустите двигатель и дайте ему поработать до тех пор, пока из-под машины не перестанет выходить измельченная трава.
7. Выключите двигатель.
8. Перекройте подачу воды и отсоедините садовый шланг от машины.
9. Запустите двигатель и дайте ему поработать несколько минут, чтобы просушить нижнюю часть машины для предотвращения появления ржавчины.
10. Прежде чем убрать машину в закрытое помещение, дайте двигателю остыть.

Складывание рукоятки

⚠ ПРЕДУПРЕЖДЕНИЕ

В случае неправильного складывания или раскладывания рукоятки можно повредить кабели, вследствие чего работать на машине будет опасно.

- **Складывая или раскладывая рукоятку, не повредите кабели.**
- **Если какой-либо кабель поврежден, свяжитесь с уполномоченным дилером по техническому обслуживанию.**

1. Снимите и сохраните две круглые рукоятки и два каретных болта с кронштейнов рукоятки (Рисунок 27).

   Внимание: По мере складывания рукоятки пропускайте кабели снаружи круглых рукояток.

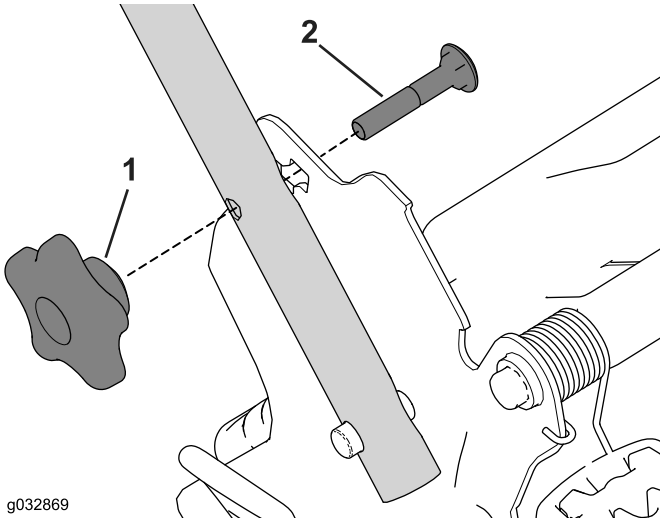

Рисунок 27

1. Круглая рукоятка
2. Каретный болт

2. Сложите рукоятку, повернув ее вперед (Рисунок 28).

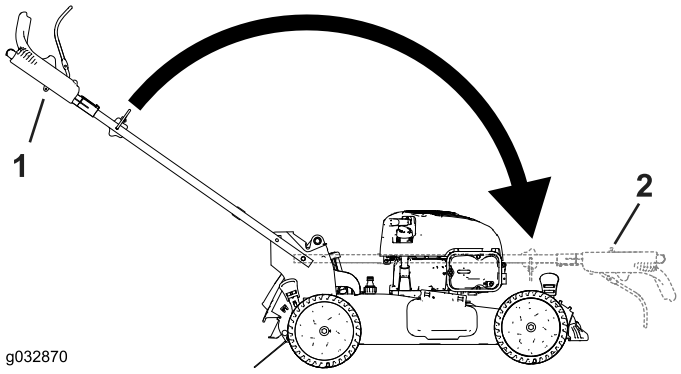

Рисунок 28

1. Рабочее положение
2. Сложенное положение

3. Вставьте каретный болт (так, чтобы головка болта была направлена внутрь) сквозь кронштейн рукоятки и в верхнее отверстие торцевой части рукоятки. Убедитесь в том что квадратная кромка каждого каретного болта вошла в верхнее или нижнее квадратное отверстие соответствующего кронштейна рукоятки (Рисунок 29).

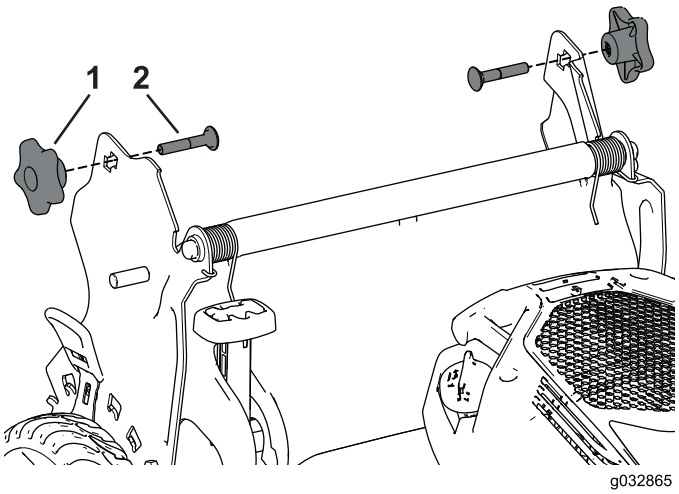

Рисунок 29

1. Круглая рукоятка
2. Каретный болт

4. Установите, не затягивая, круглые рукоятки и каретные болты на кронштейны рукоятки.
5. Чтобы разложить рукоятку, см. раздел 1 Сборка и раздвигание рукоятки (страница 5).

Техническое обслуживание

Примечание: Определите левую и правую стороны машины, если смотреть со стороны оператора.

Рекомендуемый график(и) технического обслуживания

Периодичность технического обслуживания	Порядок технического обслуживания
Через первые 5 часа	• Замените масло в двигателе.
Перед каждым использованием или ежедневно	• Проверьте уровень масла в двигателе. • Убедитесь, что двигатель остановился в течение 3 секунд после отпускания штанги управления ножом. • Удалите обрезки травы и грязь из-под машины.
Через каждые 25 часов	• Замените воздушный фильтр; при работе в условиях сильной запыленности чаще меняйте фильтр.
Перед помещением на хранение	• Удалите топливо из бака перед проведением ремонта в соответствии с указаниями, а также перед ежегодным периодом хранения.
Ежегодно	• Очистите систему воздушного охлаждения; в условиях сильной запыленности производите очистку чаще. Пользуйтесь руководством владельца двигателя. • Замените масло в двигателе. • Замените или заточите нож (потребуется более частая замена или заточка, если режущая кромка быстро притупляется). • Дополнительные указания по ежегодному техническому обслуживанию см. в руководстве владельца двигателя.

Внимание: См. Руководство владельца двигателя для получения информации о дополнительном техническом обслуживании.

Примечание: Запасные части приобретаются в сервис-центре официального дилера (чтобы найти ближайший сервисный центр, посетите сайт www.toro.com) или на сайте www.shoptoro.com.

Подготовка к операциям технического обслуживания

1. Выключите двигатель и подождите, пока все движущиеся части остановятся.
2. Отсоедините провод от свечи зажигания (Рисунок 30), прежде чем выполнять любые процедуры технического обслуживания.

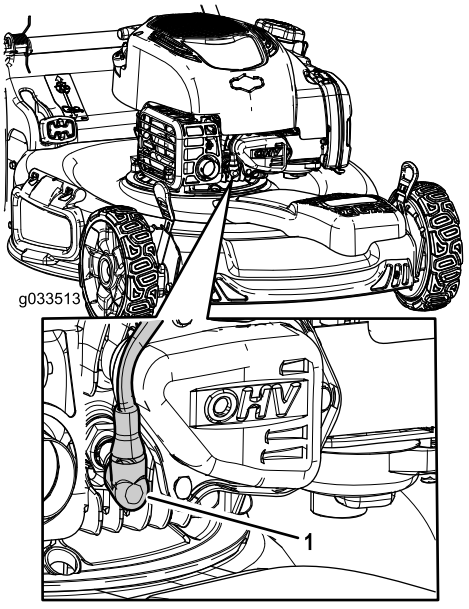

Рисунок 30

3. После выполнения процедур(ы) технического обслуживания подсоедините провод к свече зажигания.

Внимание: Перед переворачиванием машины для замены масла или ножа подождите, пока топливо в баке не выработается полностью в режиме нормальной работы. При необходимости переворачивания машины до выработки топлива используйте ручной топливный насос для выкачивания топлива. Обязательно уложите машину набок воздушным фильтром вверх.

Замена воздушного фильтра

Интервал обслуживания: Через каждые 25 часов

1. Расфиксируйте защелку в верхней части крышки воздушного фильтра (Рисунок 31).

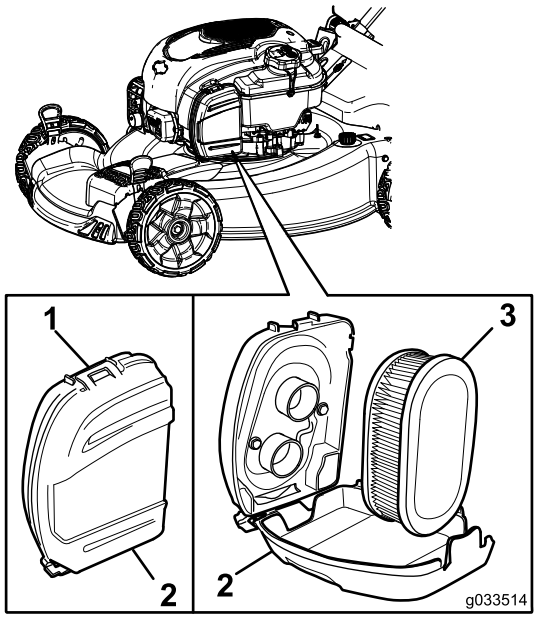

Рисунок 31

1. Защелка
2. Крышка воздушного фильтра
3. Воздушный фильтр

2. Извлеките воздушный фильтр (Рисунок 31).
3. Осмотрите воздушный фильтр.

   Примечание: Если воздушный фильтр сильно загрязнен, замените его новым. Или осторожно постучите воздушным фильтром о твердую поверхность, чтобы удалить мусор.
4. Установите воздушный фильтр.
5. Зафиксируйте крышку воздушного фильтра защелкой.

Замена моторного масла

Интервал обслуживания: Через первые 5 часа

Ежегодно

Примечание: Максимальный объем заправки: 0,53 л; тип: автомобильное масло, содержащее моющие присадки, классификации по следующим стандартам API: SAE 30 SF, SG, SH, SJ, SL и выше.

1. Установите газонокосилку на ровную поверхность.
2. Убедитесь в том, что в топливном баке нет топлива, или оно осталось в небольшом количестве, чтобы исключить его вытекание при опрокидывании газонокосилки на бок.
3. Перед заменой масла включите двигатель на несколько минут для прогрева.

   Примечание: Разогретое масло, обладая повышенной текучестью, более эффективно удаляет загрязнения.
4. Отсоедините провод от свечи зажигания, как указано в Подготовка к операциям технического обслуживания (страница 20).
5. Установите поддон для слива масла рядом с машиной со стороны маслозаливной горловины.
6. Извлеките щуп из маслозаливной горловины (Рисунок 32).

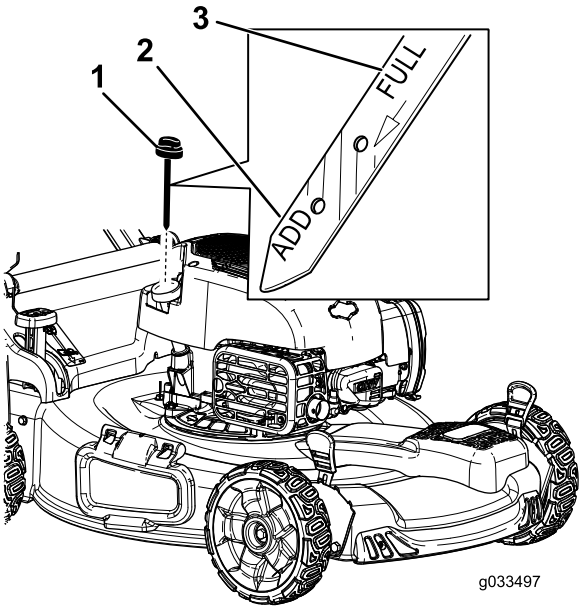

Рисунок 32

1. Измерительный щуп

7. Переверните машину на одну сторону так, чтобы маслозаливная горловина была направлена вниз, для слива отработанного масла через маслозаливную горловину на поддон для сбора масла (Рисунок 33).

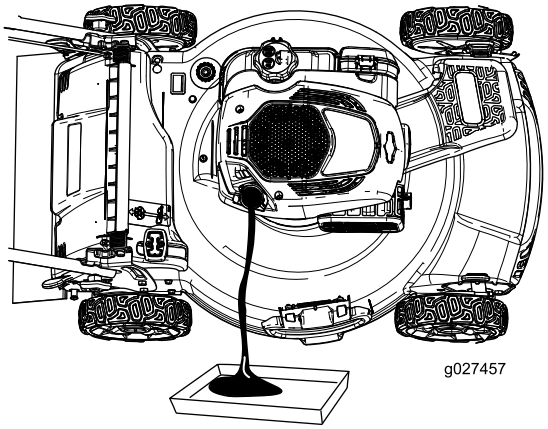

Рисунок 33

8. После слива использованного масла возвратите машину в рабочее положение.
9. Заполните маслом примерно 3/4 емкости картера.

   Примечание: Максимальный объем масла: 0,59 л; тип: автомобильное моющее масло типа SAE 30, классификация по API: SF, SG, SH, SJ, SL или выше.
10. Подождите 3 минуты, пока уровень масла не установится.
11. Протрите щуп чистой тканью.
12. Вставьте щуп до упора в маслозаливную горловину.
13. Выньте щуп для замера уровня масла и проверьте уровень масла по щупу.
    - Если уровень масла ниже отметки **Add** (Долить) на измерительном щупе, медленно залейте небольшое количество масла в маслозаливную горловину, подождите 3 минуты и повторите операции с 11 по 13 до повышения уровня масла до отметки **Full** (Полный) на щупе.
    - Если уровень масла на измерительном щупе находится выше отметки **Full** (Полный), слейте излишек масла, чтобы довести его уровень до отметки **Full** (Полный) на измерительном щупе.

    Внимание: Недопустимо низкий или высокий уровень масла в картере может привести к повреждению двигателя во время запуска.
14. Плотно вставьте масломерный щуп в маслозаливную горловину.
15. Сдавайте использованное масло в местный пункт по утилизации.

Замена ножа

Интервал обслуживания: Ежегодно

Внимание: ***Для правильной установки ножа потребуется динамометрический ключ.*** **При отсутствии динамометрического ключа или условий, необходимых для выполнения этой процедуры свяжитесь с уполномоченным дилером по техническому обслуживанию.**

Осмотр ножа следует производить каждый раз после выработки очередного бака топлива. При обнаружении трещин или других повреждений нож следует немедленно заменить. Если лезвие ножа затуплено или имеет зазубрины, заточите и отбалансируйте его или замените.

1. См. Подготовка к операциям технического обслуживания (страница 20)
2. Наклоните газонокосилку на сторону таким образом, чтобы воздушный фильтр был направлен вверх.
3. Используйте деревянную подкладку для неподвижного удерживания ножа (Рисунок 34).

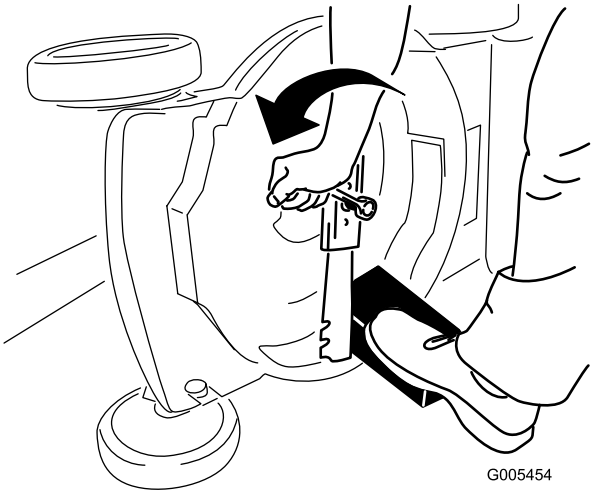

Рисунок 34

4. Снимите нож, сохранив все крепежные детали (Рисунок 34).
5. Установите новый нож, закрепив все крепежные детали (Рисунок 35).

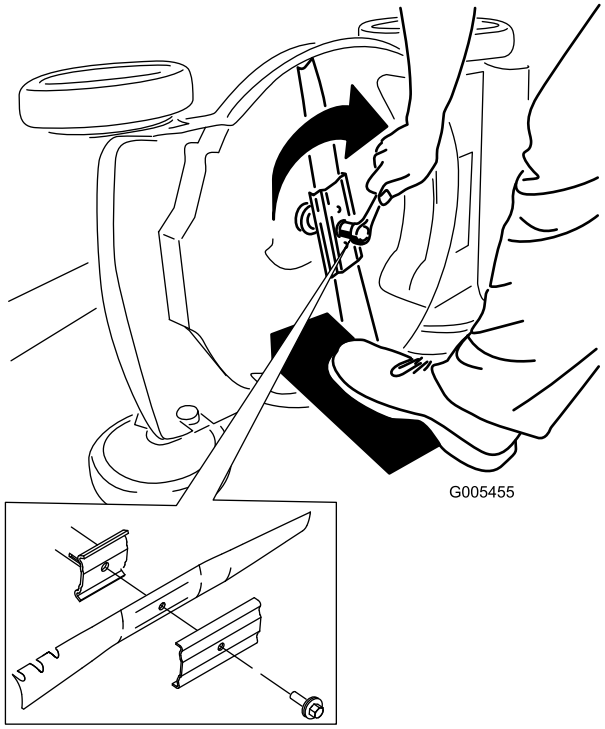

Рисунок 35

Внимание: Нож должен быть расположен так, чтобы его криволинейные концы были обращены в сторону корпуса газонокосилки.

6. Динамометрическим гаечным ключом затяните болт ножа до 82 Н·м.

Внимание: Затяжка болта до 82 Н·м – очень тугая. Поддерживая нож деревянной подкладкой, с усилием нажмите на ключ с храповым механизмом, чтобы надежно затянуть болт. Чрезмерная затяжка этого болта очень маловероятна.

Регулировка самоходного привода

После установки новых тросов самоходного привода или в случае нарушения регулировки самоходного привода выполните его регулировку.

1. Поверните ручку регулировки против часовой стрелки, чтобы ослабить затяжку троса (Рисунок 36).

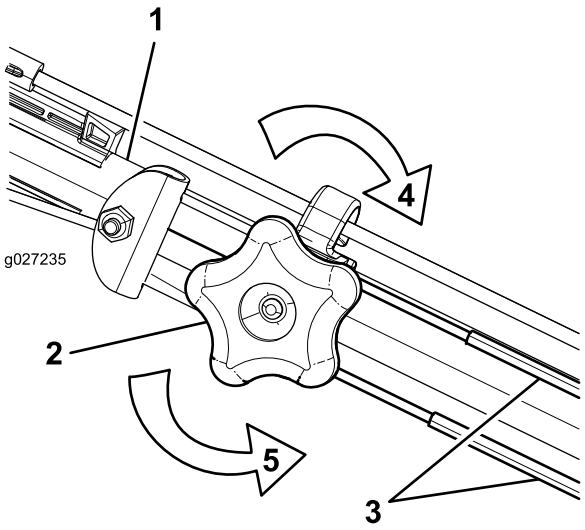

Рисунок 36

1. Ручка (левая сторона)
2. Ручка регулировки
3. Тросы управления самоходным приводом
4. Чтобы увеличить затяжку, поверните ручку по часовой стрелке.
5. Для ослабления затяжки поверните ручку против часовой стрелки.

2. Отрегулируйте натяжение тросов (Рисунок 36), потянув их назад или вперед, затем удерживайте в этом положении.

Примечание: Нажмите на тросы, чтобы переместить их в сторону двигателя для увеличения тяги; потяните их в направлении от двигателя, чтобы уменьшить тягу.

Примечание: Для наилучшей производительности отрегулируйте тросы на одинаковую длину.

3. Поверните ручку регулировки по часовой стрелке, чтобы затянуть тросы.

Хранение

Храните газонокосилку в прохладном, чистом и сухом месте.

Подготовка газонокосилки для хранению

⚠ ПРЕДУПРЕЖДЕНИЕ

Пары бензина взрывоопасны.

- **Не храните бензин более 30 дней.**
- **Не ставьте машину на хранение в помещении, где используется открытый огонь.**
- **Перед установкой на хранение дайте возможность двигателю остыть.**

1. Согласно рекомендации изготовителя двигателя, перед последней в году заправкой двигателя добавьте в свежее топливо стабилизатор топлива.
2. Должным образом утилизируйте все неиспользованное топливо. Утилизируйте его в соответствии с местными правилами или используйте в вашем автомобиле.

   Примечание: Старое топливо в топливном баке является основной причиной затрудненного запуска. Не храните топливо без стабилизатора более 30 суток и не храните стабилизированное топливо более 90 суток.
3. Дайте возможность газонокосилке поработать до тех пор, пока двигатель не встанет из-за отсутствия топлива.
4. Снова запустите двигатель.
5. Дайте двигателю поработать до тех пор, пока он остановится. Если вы больше не можете запустить двигатель, значит, его топливная система достаточно осушена.
6. Отсоедините провод от свечи зажигания.
7. Выверните свечу зажигания, залейте 30 мл (1 унцию) масла в отверстие для свечи и потяните шнур стартера плавно несколько раз для того, чтобы масло распространилось по стенкам цилиндра, предотвращая коррозию во время перерывов в эксплуатации.
8. Вверните свечу зажигания, но не затягивайте ее.
9. Затяните все гайки, болты и винты.

Расконсервация машины после хранения

1. Проверьте и затяните все крепления.
2. Выверните свечу зажигания и произведите ускоренную прокрутку двигателя стартером для удаления остатков масла из цилиндра.
3. Установите свечу зажигания и затяните ее с моментом 20 Нм.
4. Выполните все необходимые процедуры технического обслуживания, см. Техническое обслуживание (страница 20).
5. Проверьте уровень масла в двигателе, см. Проверка уровня масла в двигателе (страница 11).
6. Заполните топливный бак свежим бензином, см. Заправка топливного бака (страница 10).
7. Присоедините провод к свече зажигания.

Примечания:

Примечания:

Список международных дистрибьюторов

Дистрибьютор:	Страна:	Телефон:	Дистрибьютор:	Страна:	Телефон:
Agrolanc Kft	Венгрия	36 27 539 640	Maquiver S.A.	Колумбия	57 1 236 4079
Asian American Industrial (AAI)	Гонконг	852 2497 7804	Maruyama Mfg. Co. Inc.	Япония	81 3 3252 2285
B-Ray Corporation	Корея	82 32 551 2076	Mountfield a.s.	Чешская Республика	420 255 704 220
Brisa Goods LLC	Мексика	1 210 495 2417	Mountfield a.s.	Словакия	420 255 704 220
Casco Sales Company	Пуэрто-Рико	787 788 8383	Munditol S.A.	Аргентина	54 11 4 821 9999
Ceres S.A.	Коста-Рика	506 239 1138	«НОРМА-ГАРДЕН»	Россия	7 495 411 61 20
CSSC Turf Equipment (pvt) Ltd.	Шри-Ланка	94 11 2746100	Oslinger Turf Equipment SA	Эквадор	593 4 239 6970
Cyril Johnston & Co.	Северная Ирландия	44 2890 813 121	Oy Hako Ground and Garden Ab	Финляндия	358 987 00733
Cyril Johnston & Co.	Ирландия	44 2890 813 121	Parkland Products Ltd.	Новая Зеландия	64 3 34 93760
Fat Dragon	Китай	886 10 80841322	Perfetto	Польша	48 61 8 208 416
Femco S.A.	Гватемала	502 442 3277	Pratoverde SRL.	Италия	39 049 9128 128
FIVEMANS New-Tech Co., Ltd	Китай	86-10-6381 6136	Prochaska & Cie	Австрия	43 1 278 5100
ForGarder OU	Эстония	372 384 6060	RT Cohen 2004 Ltd.	Израиль	972 986 17979
G.Y.K. Company Ltd.	Япония	81 726 325 861	Riversa	Испания	34 9 52 83 7500
Geomechaniki of Athens	Греция	30 10 935 0054	Lely Turfcare	Дания	45 66 109 200
Golf international Turizm	Турция	90 216 336 5993	Lely (U.K.) Limited	Великобритания	44 1480 226 800
Hako Ground and Garden	Швеция	46 35 10 0000	Solvert S.A.S.	Франция	33 1 30 81 77 00
Hako Ground and Garden	Норвегия	47 22 90 7760	Spypros Stavrinides Limited	Кипр	357 22 434131
Hayter Limited (U.K.)	Великобритания	44 1279 723 444	Surge Systems India Limited	Индия	91 1 292299901
Hydroturf Int. Co Dubai	Объединенные Арабские Эмираты	97 14 347 9479	T-Markt Logistics Ltd.	Венгрия	36 26 525 500
Hydroturf Egypt LLC	Египет	202 519 4308	Toro Australia	Австралия	61 3 9580 7355
Irrimac	Португалия	351 21 238 8260	Toro Europe NV	Бельгия	32 14 562 960
Irrigation Products Int'l Pvt Ltd.	Индия	0091 44 2449 4387	Valtech	Марокко	212 5 3766 3636
Jean Heybroek b.v.	Нидерланды	31 30 639 4611	Victus Emak	Польша	48 61 823 8369

Уведомление о правилах соблюдения конфиденциальности для Европы

Информация, которую запрашивает компания Toro
Toro Warranty Company (Toro) обеспечивает конфиденциальность ваших данных. Чтобы обработать вашу заявку на гарантийный ремонт и связаться с вами в случае отзыва изделий, мы просим вас предоставить нам некоторую личную информацию – непосредственно в нашу компанию или через ваше местное отделение или дилера компании Toro.

Гарантийная система Toro размещена на серверах, находящихся на территории Соединенных Штатов, где закон о соблюдении конфиденциальности может не дать такую же защиту, которая применяется в вашей стране.

ПРЕДОСТАВЛЯЯ НАМ СВОЮ ЛИЧНУЮ ИНФОРМАЦИЮ, ВЫ СОГЛАШАЕТЕСЬ НА ЕЕ ОБРАБОТКУ В СООТВЕТСТВИИ С ОПИСАНИЕМ В НАСТОЯЩЕМ УВЕДОМЛЕНИИ О СОБЛЮДЕНИИ КОНФИДЕНЦИАЛЬНОСТИ.

Способ использования информации компанией Toro
Компания Toro может использовать вашу личную информацию, чтобы обрабатывать гарантийные заявки и связываться с вами в случае отзыва изделия или для каких-либо иных целей, о которых мы вам сообщим. Компания Toro может предоставлять вашу информацию в свои филиалы, дилерам или другим деловым партнерам в связи с любыми из указанных видов деятельности. Мы не будем продавать вашу личную информацию никаким посторонним компаниям. Мы оставляем за собой право раскрыть личную информацию, чтобы выполнить требования применимых законов и по запросу соответствующих органов власти, с целью обеспечения правильной работы наших систем или для нашей собственной защиты или защиты пользователей.

Хранение вашей личной информации
Мы будем хранить вашу личную информацию, пока она будет нужна нам для осуществления целей, для которых она была первоначально собрана или для других законных целей (например, соблюдение установленных норм) или в соответствии с требованием применимого закона.

Сотрудники компании Toro готовы сделать все для обеспечения безопасности вашей личной информации
Мы делаем все возможное для защиты вашей личной информации Мы также предпринимаем действия для поддержания точности и актуального состояния личной информации.

Доступ и исправление вашей личной информации
Если вы захотите просмотреть или исправить свою личную информацию, просьба связаться с нами по электронной почте legal@toro.com.

Закон о защите прав потребителей Австралии

Клиенты в Австралии могут найти информацию, относящуюся к Закону о защите прав потребителей Австралии, внутри упаковки или у своего местного дилера компании Toro.

Гарантия компании Toro
и
Гарантия запуска (GTS) компании Toro

Условия гарантии и товары, на которые она распространяется

Компания Toro Company и ее филиал – компания Toro Warranty, в соответствии с заключенным ими соглашением, совместно гарантируют первоначальному покупателю[1] ремонт изделия компании Toro, указанного ниже, в случае обнаружения дефектов материалов или производственных дефектов, если двигатель, на который распространяется гарантия Toro GTS (гарантированный запуск), не запустился с первой или второй попытки при условии проведения планового технического обслуживания, требуемого в *Руководстве для оператора*.

Действуют следующие гарантийные периоды, начиная с даты приобретения:

Изделия	**Гарантийный период**
Самоходные газонокосилки с пешеходным управлением	
• Литой корпус	5 лет при бытовом использовании[2] 90 дней при использовании в коммерческих целях
• Двигатель	Гарантия GTS на 5 года при бытовом использовании[3]
• Аккумулятор	2 года
• Стальной корпус	2 года при бытовом использовании[2] 30 дней при использовании в коммерческих целях
• Двигатель	Гарантия GTS на 2 года при бытовом использовании[3]
Газонокосилки TimeMaster	3 года при бытовом использовании[2] 90 дней при использовании в коммерческих целях
• Двигатель	Гарантия GTS на 3 года при бытовом использовании[3]
• Аккумулятор	2 года
Электрический ручной инструмент и самоходные газонокосилки с пешеходным управлением	2 года при бытовом использовании[2] Гарантия не предоставляется при коммерческом использовании
Снегоочистители	
• Одноступенчатый	2 года при бытовом использовании[2] 45 дней при использовании в коммерческих целях
• Двигатель	Гарантия GTS на 2 года при бытовом использовании[3]
• Двухступенчатый	3 года при бытовом использовании[2] 45 дней при использовании в коммерческих целях
• Желоб, отражатель желоба и крышка корпуса крыльчатки	Срок службы (только первоначальные пользователи)[5]
Электрические снегоочистители	2 года при бытовом использовании[2] Гарантия не предоставляется при коммерческом использовании
Все машины, на которых предусмотрено место оператора, указанные ниже	
• Двигатель	См. гарантию изготовителя двигателя[4]
• Аккумулятор	2 года при бытовом использовании[2]
• Принадлежности	2 года при бытовом использовании[2]
Садово-огородные трактора DH	2 года при бытовом использовании[2] 30 дней при использовании в коммерческих целях
Садово-огородные трактора XLS	3 года при бытовом использовании[2] 30 дней при использовании в коммерческих целях
TimeCutter	3 года при бытовом использовании[2] 30 дней при использовании в коммерческих целях
Газонокосилки TITAN	3 года или 240 часов[5]
• Рама	Срок службы (только первоначальные пользователи)[6]

[1]Первичный покупатель - лицо, которое первоначально приобрело изделие компании Toro.

[2]Бытовое использование означает использование изделия на том же участке земли, где стоит ваш дом. Использование в нескольких местах рассматривается как коммерческое использование, и применяется гарантия на коммерческое использование.

[3]Настоящая гарантия запуска компании Toro GTS не распространяется на изделия, используемые в коммерческих целях.

[4]На некоторые двигатели, используемые в изделиях компании Toro, гарантию выдает изготовитель двигателя.

[5]Что наступит раньше.

[6]Гарантия на раму на весь срок службы - если основная рама, состоящая из деталей, сваренных вместе и образующих конструкцию трактора, к которой крепятся прочие узлы, такие как двигатель, треснет или сломается при штатном использовании, она будет отремонтирована или заменена (по усмотрению компании Toro) по гарантии без оплаты деталей и трудозатрат. Гарантия не распространяется на поломку рамы из-за неправильного или небрежного использования и поломку или необходимый ремонт из-за ржавчины или коррозии.

Гарантия может быть аннулирована, если счетчик часов работы отсоединен, переделан или имеет признаки постороннего вмешательства.

Обязанности владельца

Вы обязаны обслуживать изделие компании Toro с соблюдением процедур технического обслуживания, описанных в *Руководстве оператора*. Такое плановое техническое обслуживание, проводимое как дилером, так и вами лично, осуществляется за ваш счет.

Порядок подачи заявки на гарантийное обслуживание

Если вы считаете, что ваше изделие Toro содержит дефект материала или изготовления, выполните следующую процедуру.

1. Свяжитесь со своим продавцом, чтобы организовать техническое обслуживание изделия. Если по какой-либо причине вам не удается связаться со своим продавцом, то вы можете обратиться к официальному дистрибьютору компании Toro, чтобы организовать техобслуживание. См. прилагаемый список дистрибьюторов.
2. Привезите изделие и документы, подтверждающие факт покупки (товарный чек), в сервисный центр дилера. Если по какой-либо причине вы не согласны с мнением сотрудников сервисного центра дилера или имеете замечания в связи с оказанной вам технической помощью, обратитесь к нам по адресу:

   Toro Customer Care Department, RLC Division

   Toro Warranty Company

   8111 Lyndale Avenue South

   Bloomington, MN 55420-1196

   001–952–948–4707

Случаи нераспространения гарантий

На некоторые изделия не существует другой прямой гарантии, кроме специального объема гарантийной защиты систем с вредными выбросами и гарантии на двигатель для некоторых изделий. Действие этой прямой гарантии не распространяется на следующее:

- Стоимость регулярного технического обслуживания или таких запчастей, как фильтры, топливо, смазочные материалы, замена масла, свечи зажигания, воздушные фильтры, заточка ножей или изношенные ножи, регулировки тросов/рычагов или регулировки тормоза и сцепления
- Отказ компонентов из-за нормального износа
- Любое изделие или часть, которые были переделаны, использовались неправильно или небрежно и требуют замены или ремонта вследствие аварии или отсутствия надлежащего технического обслуживания
- Расходы на приемку и доставку
- Ремонты или попытки ремонта иными лицами, помимо официального сервис-центра дилера компании Toro
- Ремонты, необходимые из-за несоблюдения рекомендуемых правил использования топлива (более подробную информацию см. в *Руководстве оператора*)
  - Удаление загрязнений из топливной системы не покрывается гарантией
  - Использование старого топлива (полученного более одного месяца назад) или топлива, содержащего более 10% этилового спирта или более 15% MTBE
  - Невыполнение слива топливной системы перед любым периодом простоя свыше одного месяца
- Ремонты или регулировки для исправления затрудненного запуска в связи со следующим:
  - Несоблюдение установленных регламентов технического обслуживания или рекомендуемых правил использования топлива
  - Удар вращающегося ножа газонокосилки о какой-либо объект
- Особые условия эксплуатации, когда для запуска может потребоваться больше двух рывков:
  - Запуск в первый раз после продолжительного периода простоя (свыше одного месяца) или сезонного хранения
  - Запуски в холодную погоду, которая наблюдается ранней весной или поздней осенью
  - Неправильный порядок запуска – если вы испытываете трудности с запуском устройства, сверьтесь с *Руководством для оператора*, чтобы убедиться в том, что вы соблюдаете правильный порядок действий при запуске. Это может избавить вас от ненужного посещения официального сервис-центра дилера Toro.

Общие условия

Интересы покупателя находятся под защитой законодательства соответствующей страны. Права, которые имеет покупатель в результате действия этих законов, не ограничиваются настоящей гарантией.