Form No. 3401-498 Rev A

TORO®

Count on it.

Руководство оператора

Ротационная газонокосилка Groundsmaster® 4000

Номер модели 30605—Заводской номер 316000001 и до

Регистрация в www.Toro.com.
Перевод исходного документа (RU)

CE

3401-498 A

Данное изделие удовлетворяет всем соответствующим Европейским директивам; подробные сведения содержатся в документе «Декларация соответствия» на каждое отдельное изделие.

ПРЕДУПРЕЖДЕНИЕ

КАЛИФОРНИЯ
Положение 65, Предупреждение

Выхлоп дизельных двигателей и некоторые его составляющие считаются в штате Калифорния причиной заболевания раком, врожденных пороков или нарушений репродуктивной функции.

Штатные искрогасители устройства компании Toro аттестованы Лесной службой Министерства сельского хозяйства США (USDA).

Раздел 4442 или 4443 Калифорнийского свода законов по общественным ресурсам запрещает использовать или эксплуатировать на землях, покрытых лесом, кустарником или травой, двигатель без исправного искрогасительного устройства, описанного в разделе 4442 и поддерживаемого в надлежащем рабочем состоянии; или двигатель должен быть изготовлен, оборудован и проходить обслуживание с соблюдением мер пожарной безопасности.

Введение

Данная машина является ездовой газонокосилкой с вращающимся ножом и предназначена для использования в коммерческих целях профессиональными, работающими по найму операторами. Главным образом она предназначена для регулярного скашивания травы на ухоженных газонах в парках, спортивных площадках и на коммерческих территориях. Она не предназначена для резки кустов, скашивания травы и другой растительности вдоль дорог или для применения в сельском хозяйстве.

Внимательно изучите данное руководство оператора и научитесь правильно использовать и обслуживать машину, не допуская ее повреждения и травмирования персонала. Пользователь несет ответственность за правильное и безопасное использование машины.

Вы можете напрямую связаться с компанией Toro, посетив веб-сайт www.Toro.com, для получения информации о технике безопасности при работе с изделием, обучающих материалов, информации о принадлежностях, для помощи в поисках дилера или для регистрации изделия.

При возникновении потребности в техническом обслуживании, запасных частях, выпущенных фирмой Toro, или в дополнительной информации обращайтесь к авторизованному сервисному дилеру или в отдел технического обслуживания компании Toro. Не забудьте при этом указать модель и заводской номер машины. На Рисунок 1 показано расположение номера модели и заводского номера. Запишите номера в предусмотренном для этого месте.

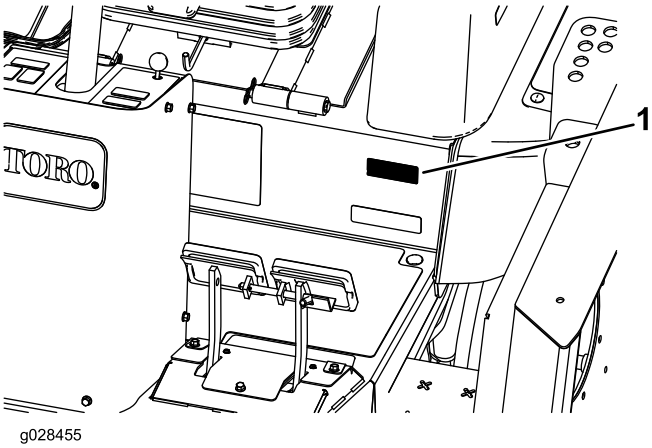

Рисунок 1

1. Место указания номера модели и заводского номера

Номер модели _____

Заводской номер _____

В настоящем руководстве приведены потенциальные факторы опасности и рекомендации по их предупреждению, обозначенные символом предупреждения об опасности (Рисунок 2) Данный символ предупреждает об опасности, которая может стать причиной серьезной травмы, в том числе с летальным исходом, в случае несоблюдения пользователем рекомендуемых мер предосторожности.

Рисунок 2

1. Символ обозначения опасности

Для выделения информации в данном руководстве используются два слова. **Внимание!** – привлекает внимание к специальной информации, относящейся к механической части машины, и **Примечание** – выделяет общую информацию, требующую особого внимания.

Содержание

Техника безопасности 4

© 2016—The Toro® Company
8111 Lyndale Avenue South
Bloomington, MN 55420

Обращайтесь к нам в www.Toro.com.
Отпечатано в США
Все права защищены

Общие требования по технике безопасности 4
Уровень звуковой мощности 5
Уровень звукового давления 5
Уровень вибрации 5
Сертификация вредных выбросов двигателя 5
Наклейки с правилами техники безопасности и инструкциями 6
Сборка 14
1 Смазка машины 14
2 Замена таблички с предупредительной надписью 14
3 Проверка давления в шинах 14
4 Проверка уровней жидкостей 15
Знакомство с изделием 15
Органы управления 15
Технические характеристики 22
Навесные орудия и принадлежности 22
До эксплуатации 22
Правила техники безопасности, которые необходимо соблюдать перед эксплуатацией машины 22
Проверка уровня масла в двигателе 23
Проверка системы охлаждения 23
Проверка гидравлической системы 23
Заправка топливного бака 23
Проверка давления в шинах 25
Проверка момента затяжки гаек крепления колес 25
Регулировка системы защиты оператора при опрокидывании машины (ROPS) 25
Регулировка высоты скашивания 27
Регулировка защитных накладок 29
Регулировка валиков деки газонокосилки 30
Исправление рассогласования дек газонокосилки 30
Проверка защитных блокировочных выключателей 31
В процессе эксплуатации 32
Правила техники безопасности при работе с машиной 32
Запуск и остановка двигателя 33
Назначение системы микропроцессорного управления мощностью Smart Power™ Traction 34
Реверсирование вентилятора 34
Назначение системы автоматического холостого хода (Auto Idle) 34
Использование круиз-контроля 34
Использование переключателя частоты вращения двигателя 35
Регулировка скорости скашивания 35
Регулировка транспортной скорости 35
Описание рабочих характеристик машины 35
Советы по эксплуатации 36
После эксплуатации 37
Правила техники безопасности, которые необходимо соблюдать после работы с машиной 37
Толкание или буксировка машины 37
Определение местонахождения точек подъема на домкрате 38
Транспортировка машины 38
Определение расположения точек крепления 38
Техническое обслуживание 39
Рекомендуемый график(и) технического обслуживания 39
Перечень операций ежедневного технического обслуживания 40
Таблица интервалов технического обслуживания 42
Действия перед техническим обслуживанием 42
Правила техники безопасности, которые необходимо соблюдать перед техобслуживанием 42
Подготовка машины к техническому обслуживанию 43
Демонтаж капота 43
Смазка 43
Смазка подшипников и втулок 43
Техническое обслуживание двигателя 46
Правила техники безопасности при обслуживании двигателя 46
Обслуживание воздухоочистителя 46
Проверка уровня масла в двигателе 47
Замена моторного масла и масляного фильтра 48
Техническое обслуживание топливной системы 48
Обслуживание топливной системы 48
Обслуживание водоотделителя 49
Техническое обслуживание электрической системы 49
Правила техники безопасности при работе с электрической системой 49
Обслуживание аккумулятора 50
Определение местоположения плавких предохранителей. 51
Техническое обслуживание приводной системы 52
Регулировка угла педали тяги 52
Проверка масла в планетарной передаче 52
Замена масла в приводе планетарного редуктора 52
Проверка уровня смазочного масла в заднем мосту 53
Проверка уровня смазочного масла в редукторе заднего моста 53
Замена масла в заднем мосту 54
Проверка схождения задних колес 54
Техническое обслуживание системы охлаждения 55

Правила техники безопасности при работе с системой охлаждения....55
Проверка системы охлаждения....55
Обслуживание системы охлаждения двигателя....55
Техническое обслуживание тормозов....56
Регулировка рабочих тормозов....56
Техническое обслуживание ремней....57
Обслуживание ремня генератора....57
Натяжение ремней привода ножей....57
Замена ремня привода ножей....58
Техническое обслуживание гидравлической системы....59
Правила техники безопасности при работе с гидравлической системой....59
Проверка гидравлической жидкости....59
Замена гидравлической жидкости....60
Замена гидравлических фильтров....60
Проверка гидропроводов и шлангов....61
Регулировка давления противовеса....61
Техническое обслуживание газонокосилки....62
Поворот (наклон) передней деки газонокосилки в вертикальное положение....62
Поворот (наклон) передней деки газонокосилки вниз....62
Регулировка шага деки газонокосилки....62
Техническое обслуживание втулок рычагов поворотных колес....63
Техническое обслуживание поворотных колес и подшипников....64
Техническое обслуживание ножей....65
Правила техники безопасности при обращении с ножом....65
Проверка на наличие погнутых ножей....65
Снятие и установка ножа (ножей) газонокосилки....65
Проверка и заточка ножа (ножей) газонокосилки....66
Устранение перекоса деки газонокосилки....67
Хранение....68
Подготовка к сезонному хранению....68

Техника безопасности

Конструкция данной машины соответствует требованиям стандартов EN ISO 5395:2013 и ANSI B71.4-2012.

Нарушение оператором или владельцем указаний по эксплуатации или техническому обслуживанию может стать причиной получения травм. Чтобы уменьшить вероятность травмирования, соблюдайте правила техники безопасности и всегда обращайте внимание на предупреждающие символы: «Внимание!», «Осторожно!» или «Опасно!» — указания по обеспечению личной безопасности. Несоблюдение данных инструкций может стать причиной несчастного случая, в том числе со смертельным исходом.

Общие требования по технике безопасности

Несоблюдение техники безопасности при эксплуатации машины может привести к травматической ампутации конечностей, а также к нанесению травм отбрасываемыми предметами. Во избежание тяжелых травм всегда соблюдайте все правила техники безопасности.

Использование данного изделия не по прямому назначению может представлять опасность для пользователя и находящихся рядом людей.

- Перед запуском двигателя внимательно прочитайте и усвойте содержание настоящего *Руководства оператора*. Убедитесь, что все лица, использующие данное изделие, знают, как его применять, и понимают все предупреждения.
- Держите руки и ноги подальше от движущихся частей машины.
- Запрещается эксплуатировать машину без ограждений и других защитных устройств, установленных на штатных местах и находящихся в рабочем состоянии.
- Держитесь на достаточном расстоянии от всех отверстий выброса. Следите за тем, чтобы посторонние лица находились на безопасном расстоянии от машины.
- Не допускайте детей в рабочую зону. Запрещается пользоваться машиной детям.
- Перед техническим обслуживанием, заправкой топливом или устранением засорения остановите машину и заглушите двигатель.

Нарушение установленных правил эксплуатации или технического обслуживания данной машины может привести к получению травмы. Чтобы снизить риск травмирования, выполняйте приведенные здесь правила техники безопасности и всегда обращайте внимание на символы, предупреждающие об опасности, которые имеют следующее значение: «Внимание!», «Осторожно!»

или «Опасно!» — указания по обеспечению личной безопасности. Несоблюдение данных инструкций может стать причиной несчастного случая или гибели.

Дополнительная информация по технике безопасности приведена в соответствующих разделах настоящего руководства.

Уровень звуковой мощности

Гарантированный уровень звуковой мощности во время работы данного устройства составляет 104 дБА с погрешностью (K) 1 дБА.

Уровень звуковой мощности определен по методике, описанной в стандарте ISO 11094.

Уровень звукового давления

Уровень звукового давления на органы слуха оператора во время работы данного устройства составляет 91 дБА с величиной погрешности (K) 1 дБА.

Определение уровня звукового давления производилось по методикам, описанным в EN ISO 5395:2013.

⚠ ПРЕДОСТЕРЕЖЕНИЕ

Производимый данной машиной уровень звукового давления на органы слуха оператора превышает 85 дБА и при длительном воздействии может привести к потере слуха.

Во время работы на этой машине надевайте средства защиты слуха.

Уровень вибрации

Руки

Измеренный уровень вибраций, воздействующих на правую руку = 1,1 м/с^2

Измеренный уровень вибраций, воздействующих на левую руку = 1 м/с^2

Величина погрешности (K) = 0,5 м/с^2

Определение уровня вибрации производилось по методикам, описанным в EN ISO 5395:2013.

Все тело

Измеренный уровень вибрации = 0,29 м/с^2

Величина погрешности (K) = 0,15 м/с^2

Определение уровня вибрации производилось по методикам, описанным в EN ISO 5395:2013.

Сертификация вредных выбросов двигателя

Двигатель данной машины соответствует Stage 3a по стандарту стран ЕС.

Наклейки с правилами техники безопасности и инструкциями

Таблички и инструкции по технике безопасности должны быть хорошо видны оператору и установлены во всех местах повышенной опасности. Заменяйте поврежденные или утерянные таблички.

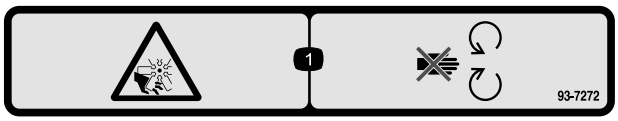

93-7272

1. Опасность порезов и травматической ампутации верхних и нижних конечностей! Держитесь на безопасном расстоянии от движущихся частей.

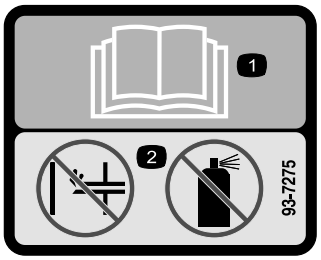

93-7275

1. Изучите *Руководство оператора.*
2. Использовать средства облегчения пуска не допускается.

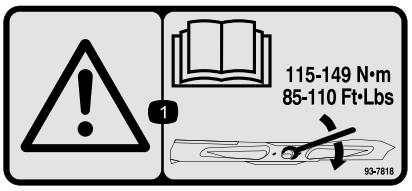

93-7818

1. Осторожно! Прочтите указания по затяжке болта и гайки ножа с моментом 115–149 Н·м в *Руководстве оператора*.

98-4387

1. Осторожно! Используйте средства защиты органов слуха.

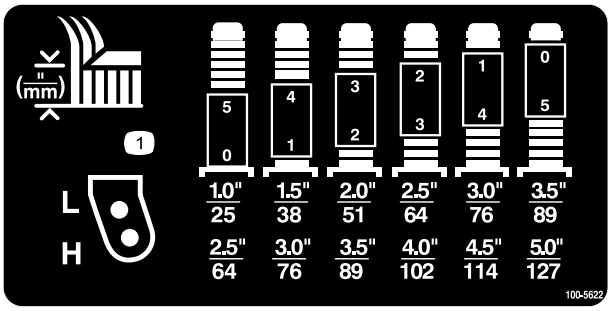

100-5622

1. Регулировка высоты скашивания

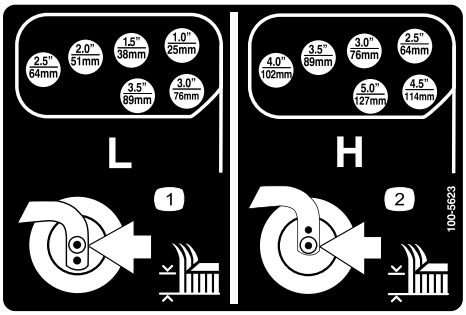

100-5623

1. Настройка уменьшенной высоты скашивания
2. Настройка увеличенной высоты скашивания

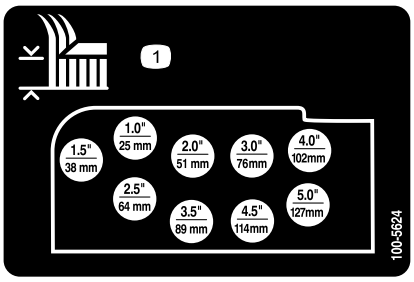

100-5624

1. Регулировка высоты скашивания

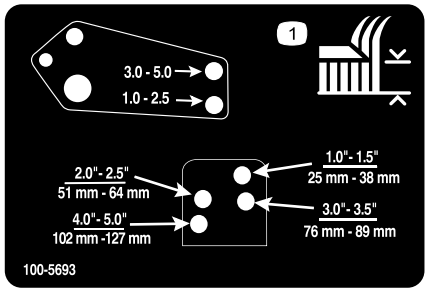

100-5693

1. Регулировка высоты скашивания

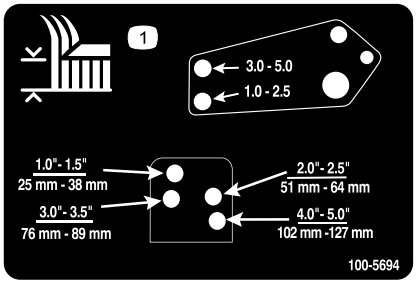

100-5694

1. Регулировка высоты скашивания

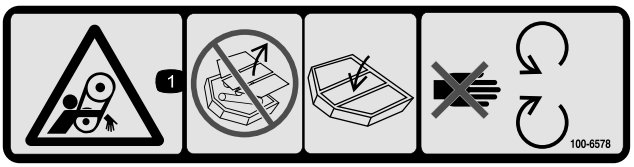

100-6578

1. Опасность затягивания ремнем! Не допускается эксплуатировать машину со снятыми защитными устройствами или ограждениями; они всегда должны находиться на штатных местах; держитесь на безопасном расстоянии от движущихся частей.

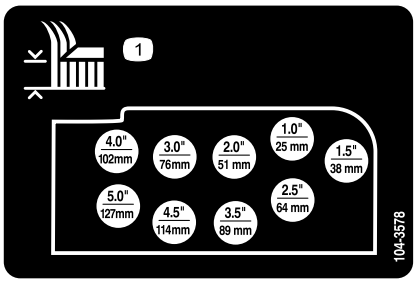

104-3578

1. Регулировка высоты скашивания

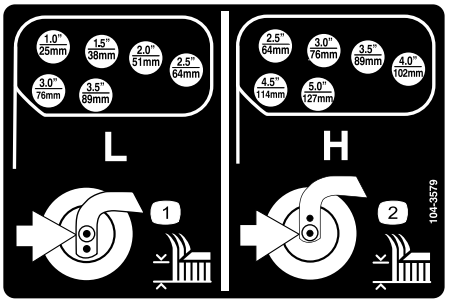

104-3579

1. Настройка уменьшенной высоты скашивания
2. Настройка увеличенной высоты скашивания

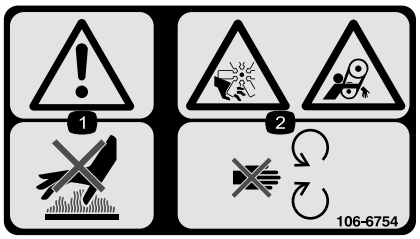

106-6754

1. Осторожно! Горячая поверхность, не прикасаться.
2. Опасность порезов и травматической ампутации рук и ног, вентилятор и опасность затягивания, ременная передача! Держитесь на безопасном расстоянии от движущихся частей.

106-6755

1. Охлаждающая жидкость двигателя находится под давлением.
2. Опасность взрыва! Изучите *Руководство оператора.*
3. Осторожно! Горячая поверхность, не прикасаться.
4. Осторожно! Изучите *Руководство оператора.*

114-0845

1. Рычаг наклона рулевого колеса
2. Звуковой сигнал

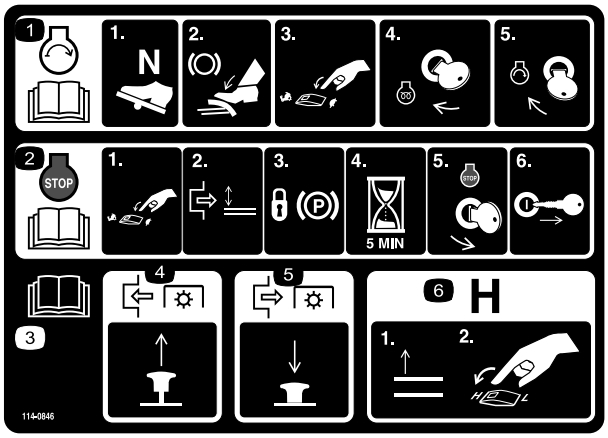

114-0846

1. Прочитайте информацию о запуске двигателя в *Руководстве оператора*: 1) Установите в положение «Нейтраль»; 2) Включите тормоз; 3) Переведите частоту вращения двигателя в режим «Медленно»; 4) Поверните ключ зажигания в положение «Предпусковой подогрев»; 5) Поверните ключ зажигания в положение «Пуск двигателя».
2. Прочитайте информацию об останове двигателя в *Руководстве оператора* : 1) Переведите частоту вращения двигателя в режим «Медленно»; 2) Выключите деку; 3) Включите стояночный тормоз; 4) Подождите 5 минут; 5) Поверните ключ в замке зажигания в положение «Останов двигателя»; 6) Извлеките ключ из замка зажигания.
3. Изучите *Руководство оператора*.
4. Вытяните ручку наружу, чтобы включить механизм отбора мощности.
5. Задвиньте ручку внутрь, чтобы выключить механизм отбора мощности.
6. Поднимите деки, чтобы перейти в диапазон H (высокий).

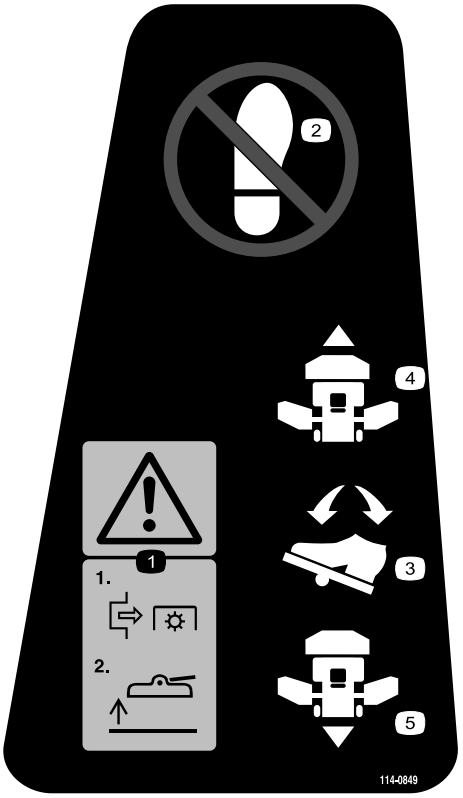

114-0849

1. Осторожно! 1) Выключите механизм отбора мощности (PTO); 2) Поднимите деку.
2. Не наступайте здесь.
3. Педаль направления движения
4. Передний ход
5. Задний ход

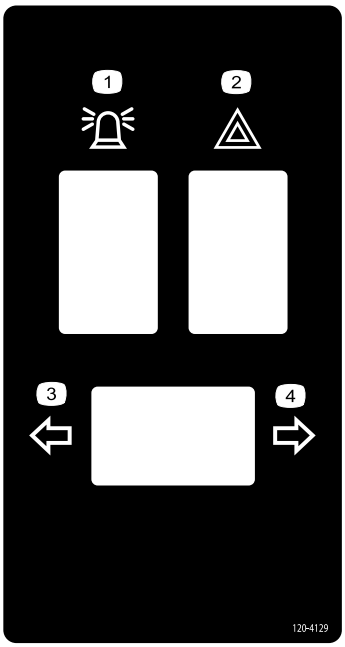

120-4129

1. Маячок
2. Аварийный световой сигнал
3. Сигнал левого поворота
4. Сигнал правого поворота

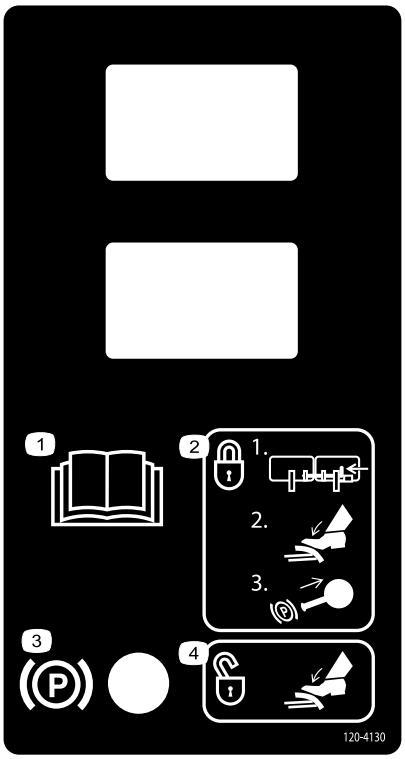

120-4130

1. Изучите *Руководство оператора*.
2. Включение стояночного тормоза: 1) Соедините педали вместе посредством фиксатора; 2) Нажмите педаль тормоза; 3) Вытяните ручку стояночного тормоза.
3. Стояночный тормоз
4. Для выключения стояночного тормоза нажмите педаль тормоза.

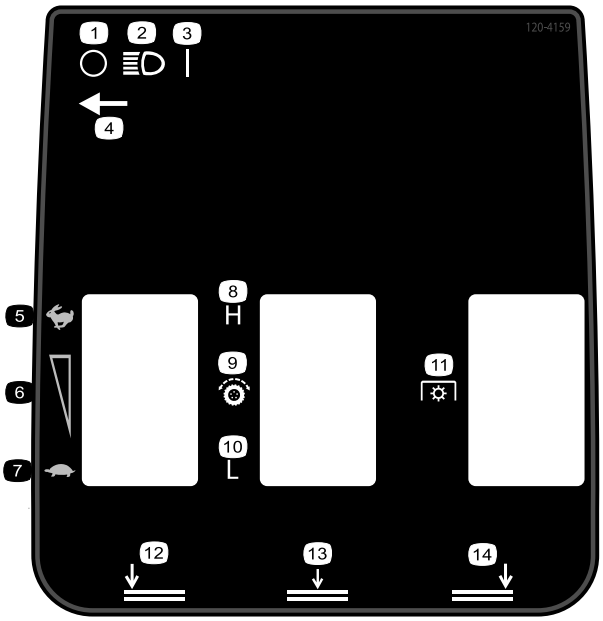

120–4159

1. Откл.
2. Фары
3. Вкл.
4. Местонахождение выключателя освещения
5. Быстро
6. Регулировка скорости
7. Медленно
8. Высокий
9. Тяговый привод
10. Низкий
11. Механизм отбора мощности (PTO)
12. Нижняя левая дека
13. Нижняя средняя дека
14. Нижняя правая дека

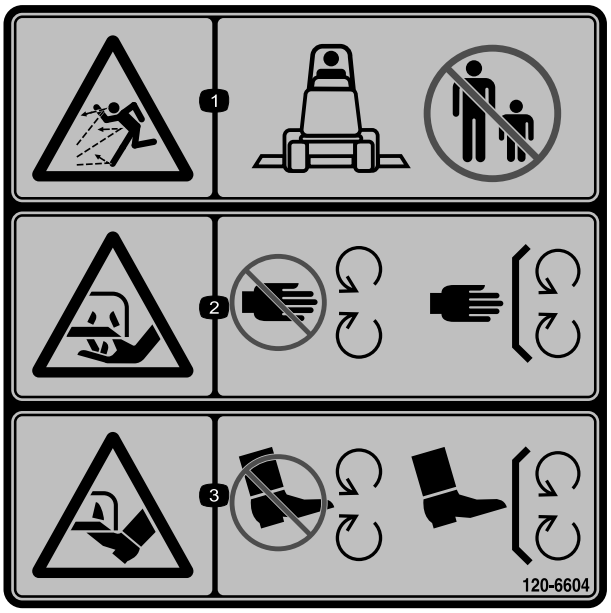

120-6604

1. Опасность выброса посторонних предметов! Не допускайте присутствия посторонних лиц вблизи машины.
2. Опасность порезов (отсечения) кистей рук ножами газонокосилки! Держитесь подальше от движущихся частей; все защитные ограждения и кожухи должны находиться на своих местах.
3. Опасность порезов и ампутации ступней ножами газонокосилки! Держитесь подальше от движущихся частей; все защитные ограждения и кожухи должны находиться на штатных местах.

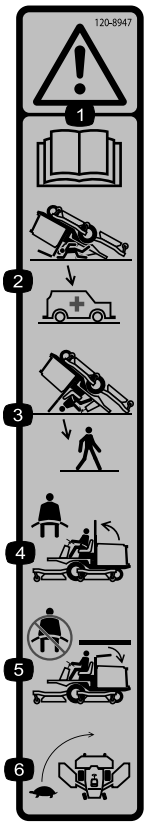

120-8947

1. Осторожно! Прочтите *Руководство оператора*.
2. При опущенной защитной дуге система защиты при опрокидывании отсутствует.
3. Система защиты при опрокидывании действует только в случае, когда защитная дуга поднята.
4. Если защитная дуга поднята, пристегивайтесь ремнем безопасности.
5. Если защитная дуга опущена, не пристегивайтесь ремнем безопасности.
6. Не превышайте скорость на повороте.

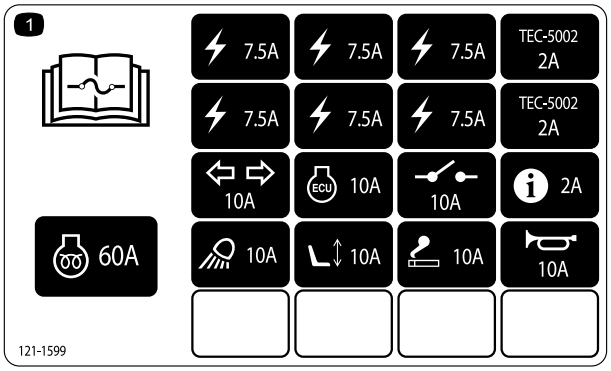

121-1599

1. Изучите информацию о предохранителях в *Руководстве оператора*.

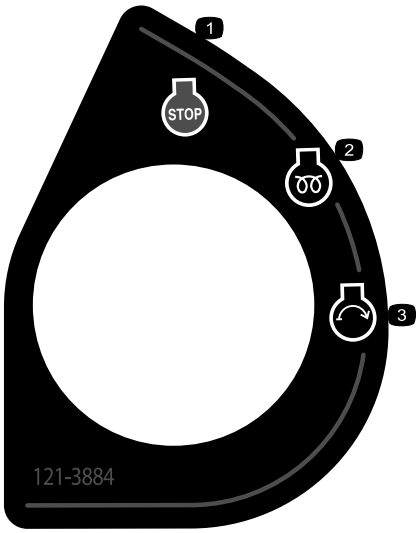

121-3884

1. Двигатель — останов
2. Двигатель — подогрев
3. Двигатель — пуск

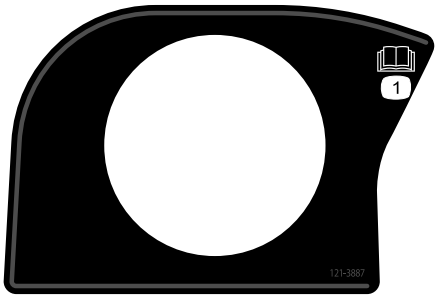

121-3887

1. Изучите *Руководство оператора*.

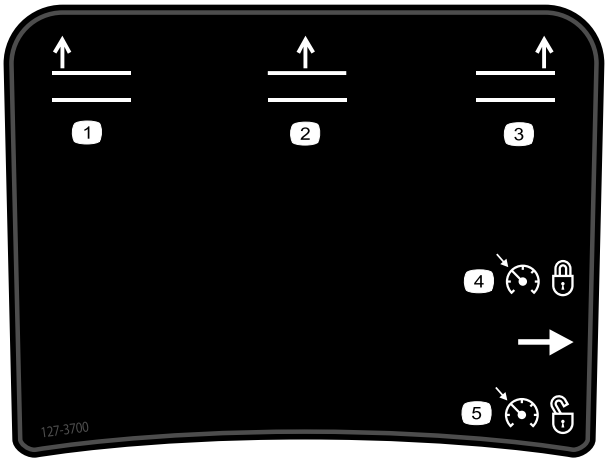

127-3700

1. Подъем левой деки
2. Подъем средней деки
3. Подъем правой деки
4. Фиксация частоты вращения двигателя
5. Отмена фиксации частоты вращения двигателя

Знаки аккумулятора

Некоторые или все эти знаки имеются на вашем аккумуляторе.

1. Опасность взрыва
2. Использование открытого пламени и курение запрещено.
3. Едкая жидкость / опасность химического ожога
4. Используйте средства защиты глаз.
5. Изучите *Руководство оператора.*
6. Следите за тем, чтобы посторонние лица находились на безопасном расстоянии от аккумулятора.
7. Используйте защитные очки; взрывчатые газы могут вызвать тяжелое поражение органов зрения и другие травмы..
8. Аккумуляторная кислота может вызвать слепоту или сильные ожоги.
9. Немедленно промойте глаза водой и сразу же обратитесь к врачу.
10. Содержит свинец; удаление в бытовые отходы запрещено.

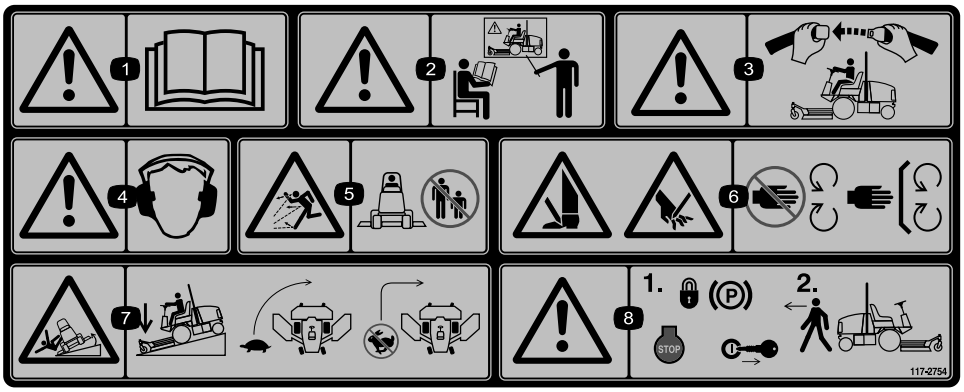

117-2754

1. Осторожно! Прочтите *Руководство оператора.*
2. Осторожно! Не допускается управлять данной машиной без прохождения обучения.
3. Осторожно! Заняв рабочее место оператора, застегните ремень безопасности.
4. Осторожно! Используйте средства защиты слуха.
5. Опасность выброса предметов! Посторонние лица должны находиться на безопасном расстоянии от машины.
6. Опасность порезов рук и ног! Держитесь на безопасном расстоянии от движущихся частей и следите за тем, чтобы все ограждения были установлены на штатные места.
7. Опасность опрокидывания! При движении под уклон опустите режущий блок; перед поворотом сбросьте скорость, не поворачивайте на высоких скоростях.
8. Осторожно! Перед уходом с места оператора включите стояночный тормоз, остановите двигатель и выньте ключ из замка зажигания.

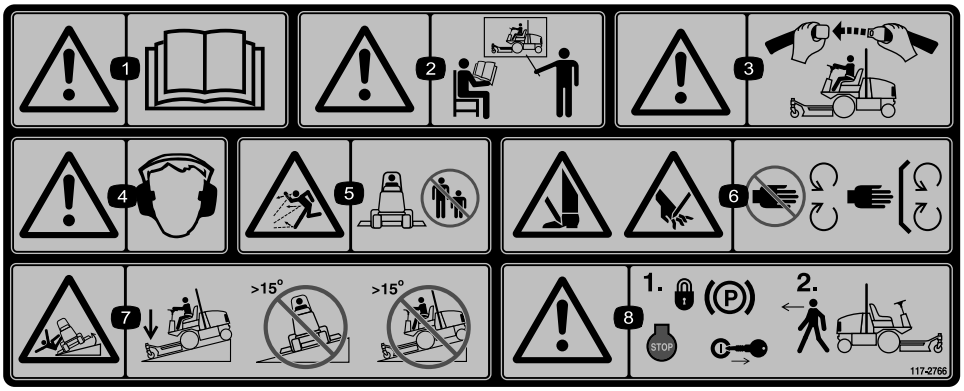

117-2766

(Закрепите поверх детали № 117-2754 для CE*)

* Эта наклейка содержит предупреждение об опасности уклонов согласно требованиям Европейского стандарта по безопасности газонокосилок EN836:1997. В этом стандарте определена максимальная крутизна склона, допустимая для этой машины.

1. Осторожно! Прочтите *Руководство оператора.*
2. Осторожно! Не допускается управлять данной машиной без прохождения обучения.
3. Осторожно! Заняв рабочее место оператора, застегните ремень безопасности.
4. Осторожно! Используйте средства защиты слуха.
5. Опасность выброса предметов! Посторонние лица должны находиться на безопасном расстоянии от машины.
6. Опасность пореза кистей рук или ступней! Держитесь на безопасном расстоянии от движущихся частей; все защитные ограждения и кожухи должны находиться на своих местах.
7. Опасность опрокидывания! При движении под уклон опустите режущий блок; не эксплуатируйте машину на уклонах с крутизной более 15 градусов.
8. Осторожно! Прежде чем покинуть рабочее место оператора, включите стояночный тормоз, заглушите двигатель и извлеките ключ из замка зажигания.

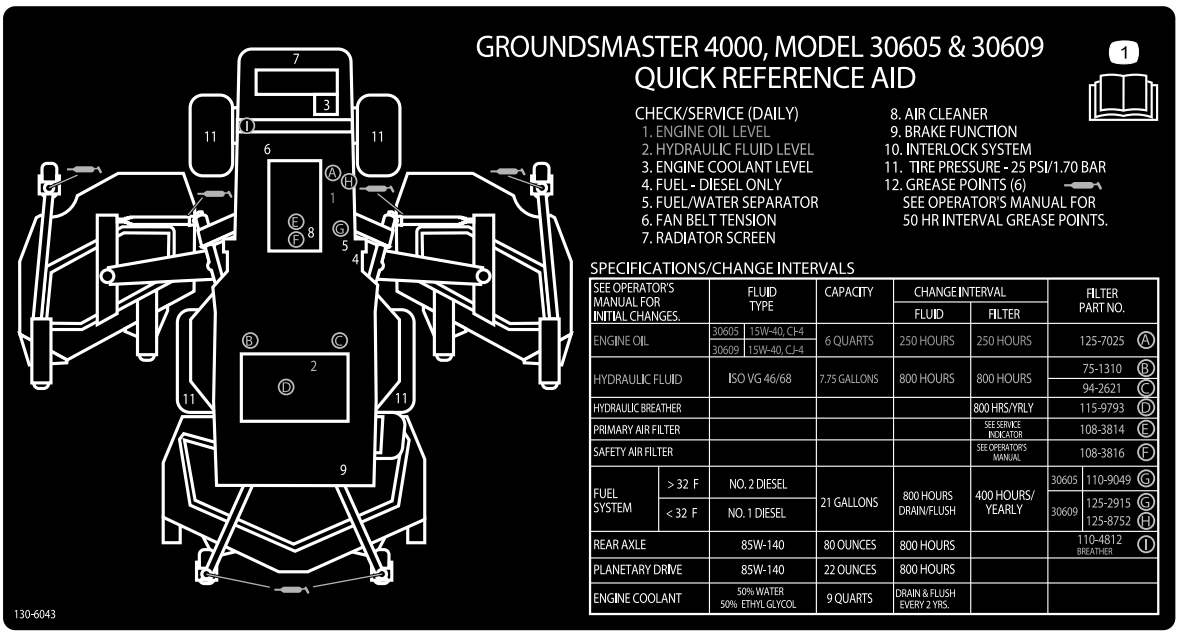

130-6043

1. Изучите *Руководство оператора*.

Сборка

Незакреплённые детали

Используя таблицу, представленную ниже, убедитесь в том, что все детали отгружены

Процедура	Наименование	Количе-ство	Использование
1	Детали не требуются	–	Произведите смазку машины.
2	Предупреждающая наклейка	1	Замените табличку с предупреждающей надписью.
3	Детали не требуются	–	Проверьте давление в шинах.
4	Детали не требуются	–	Проверьте уровни жидкостей.

Информационные материалы и дополнительные детали

Наименование	Количе-ство	Использование
Руководство оператора	1	Изучите перед управлением машиной
Руководство для владельца двигателя	1	Используйте для определения информации по двигателю
Каталог деталей	1	Используйте для определения каталожных номеров деталей
Учебные материалы для оператора	1	Изучите перед управлением машиной
Декларация соответствия требованиям	1	

Примечание: Определите левую и правую стороны машины (при взгляде с рабочего места оператора).

1

Смазка машины

Детали не требуются

Процедура

Перед эксплуатацией машина должна быть смазана консистентной смазкой для обеспечения надлежащей степени смазывания механизмов; см. Смазка (страница 43).

Внимание: Невыполнение надлежащей смазки машины приведет к преждевременному износу важнейших частей.

2

Замена таблички с предупредительной надписью

Только для моделей с маркировкой CE

Детали, требуемые для этой процедуры:

1	*Предупреждающая наклейка*

Процедура

На машинах, эксплуатируемых в соответствии с европейскими стандартами CE, предупреждающую наклейку № по кат. 117-2754 следует заменить на предупреждающую наклейку № по кат. 117-2766.

3

Проверка давления в шинах

Детали не требуются

Процедура

Проверьте давление в шинах, см. Проверка давления в шинах (страница 25).

4

Проверка уровней жидкостей

Детали не требуются

Процедура

1. Проверьте уровень масла в двигателе, см. Проверка уровня масла в двигателе (страница 47).
2. Проверьте уровень гидравлической жидкости; см. Проверка гидравлической жидкости (страница 59).
3. Проверьте систему охлаждения; см. Проверка системы охлаждения (страница 55).
4. Проверьте уровень масла в планетарной передаче; см. Проверка масла в планетарной передаче (страница 52).
5. Проверьте уровень масла в заднем мосту; см. Проверка уровня смазочного масла в заднем мосту (страница 53).
6. Проверьте уровень масла в редукторе заднего моста; см. Проверка уровня смазочного масла в редукторе заднего моста (страница 53).

Знакомство с изделием

Органы управления

Примечание: Определите левую и правую стороны машины (при взгляде со стороны оператора).

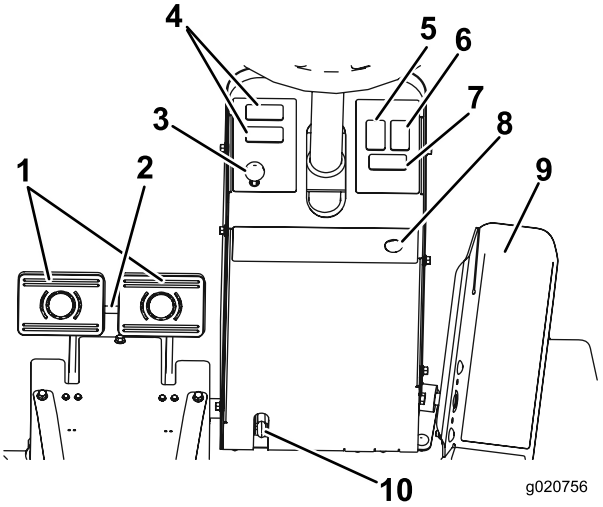

Рисунок 3

1.	Педали тормоза	6.	Переключатель аварийного светового сигнала (дополнительно)
2.	Фиксатор педалей	7.	Переключатель сигналов поворота (дополнительно)
3.	Фиксатор стояночного тормоза	8.	Кнопка звукового сигнала (дополнительно)
4.	Место для дополнительного приспособления	9.	Педаль тяги
5.	Переключатель маячка (дополнительно)	10.	Рычаг регулировки наклона рулевой колонки

Педаль тяги

Для останова ослабьте нажим на педаль тяги и дайте ей вернуться в среднее положение (Рисунок 3).

Педали тормоза

Две ножные педали предназначены для раздельного управления тормозами колес, что облегчает поворот, парковку и улучшает сцепление колес с дорогой при движении по склону. Для включения стояночного тормоза и транспортировки следует соединить педали фиксатором (Рисунок 3).

Фиксатор педалей

Фиксатор педалей соединяет педали друг с другом для включения стояночного тормоза (Рисунок 3).

Рычаг регулировки наклона рулевой колонки

Нажмите на рычаг наклона рулевой колонки, чтобы привести рулевое колесо в нужное положение, затем отпустите рычаг для фиксации выбранного положения (Рисунок 3).

Фиксатор стояночного тормоза

Ручка на левой стороне консоли включает фиксатор стояночного тормоза (Рисунок 3).

Для включения стояночного тормоза соедините педали фиксатором педалей, нажмите на обе педали и вытяните фиксатор стояночного тормоза. Чтобы отпустить стояночный тормоз нажмите на обе педали до отвода фиксатора стояночного тормоза.

Переключатель аварийного светового сигнала (По заказу)

Нажмите переключатель аварийного светового сигнала для включения ламп аварийной сигнализации (Рисунок 3).

Переключатель сигналов поворота (по заказу)

Для включения левого сигнала поворота нажмите на левую сторону переключателя сигнала поворота, а для включения правого сигнала поворота — на правую сторону переключателя (Рисунок 3).

Замок зажигания

Замок зажигания (Рисунок 4) имеет три положения: Выкл., Вкл./Подогрев и Пуск.

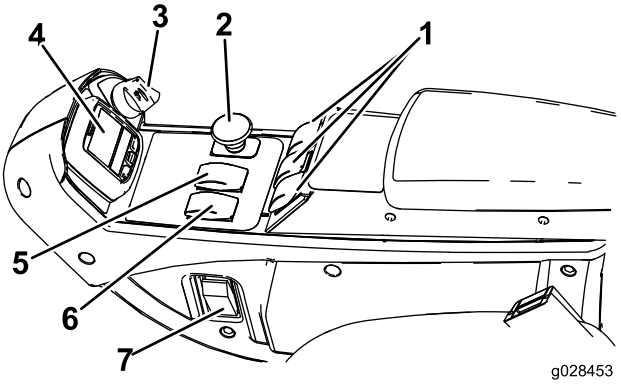

Рисунок 4

1. Переключатели подъема
2. Переключатель механизма отбора мощности (PTO)
3. Замок зажигания
4. Инфо-центр
5. Переключатель диапазонов высоких и низких скоростей
6. Переключатель частоты вращения двигателя
7. Выключатель освещения (дополнительно)

Переключатель частоты вращения двигателя

У переключателя частоты вращения двигателя есть два режима изменения частоты вращения (Рисунок 4).

С помощью кратковременных нажатий на переключатель можно увеличивать или уменьшать частоту вращения двигателя приращениями по 100 об/мин. При удерживании нажатым переключателя двигатель автоматически переключается на Высокие или Малые обороты холостого хода» в зависимости от того, какая сторона переключателя нажата.

Переключатель механизма отбора мощности (PTO)

Переключатель механизма отбора мощности (PTO) имеет два положения: ОТЖАТОЕ (ПУСК) и НАЖАТОЕ (ОСТАНОВ). Отожмите кнопку механизма отбора мощности (PTO), чтобы включить ножи деки газонокосилки. Нажмите кнопку, чтобы отключить ножи деки газонокосилки (Рисунок 4).

Переключатель диапазонов высоких и низких скоростей

Переключатель диапазонов высоких и низких скоростей позволяет увеличить транспортную скорость машины (Рисунок 4).

Деки газонокосилки не работают в диапазоне высоких скоростей. Для переключения диапазонов ВЫСОКИХ и НИЗКИХ СКОРОСТЕЙ поднимите деки, отключите механизм отбора мощности (PTO), выключите круиз-контроль, установите педаль тяги в положение НЕЙТРАЛЬ и перемещайте машину на малой скорости.

Переключатели подъема

Переключатели подъема поднимают и опускают деки газонокосилки (Рисунок 4). Для опускания дек газонокосилки нажимайте переключатели вперед, а для их подъема — назад. При запуске машины с деками газонокосилки в опущенном положении нажмите вниз на переключатель подъема, чтобы перевести деки газонокосилки в плавающее положение и начать скашивание.

Примечание: При движении машины в диапазоне высоких скоростей деки не опускаются, а также они не опускаются и не поднимаются, если при работающем двигателе оператор отсутствует на сиденье. Деки опускаются, если ключ зажигания установлен в положение ВКЛ. и оператор находится на сиденье.

Переключатель круиз-контроля

Переключатель круиз-контроля фиксирует положение педали, поддерживая заданную скорость движения машины (Рисунок 5). При нажатии на заднюю часть переключателя круиз-контроль отключается, среднее положение переключателя активирует функцию круиз-контроля, а в переднем положении переключателя устанавливается требуемая скорость движения.

Примечание: Фиксация положения педали также отключается при нажатии педали тормоза или переводе педали тяги в положение ЗАДНИЙ ХОД на одну секунду.

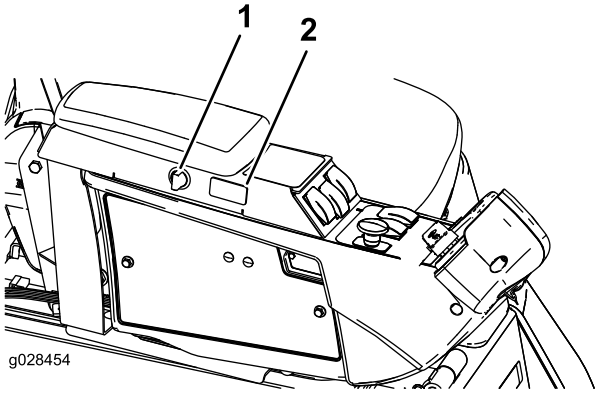

Рисунок 5

1. Электрическая розетка
2. Переключатель круиз-контроля

Электрическая розетка

Электрическая розетка используется для питания дополнительных электрических устройств (Рисунок 5).

Регулировка сиденья

Рычаг регулировки сиденья

Выдвиньте рычаг регулировки, находящийся сбоку сиденья, наружу, переместите сиденье в нужное положение и отпустите рычаг, чтобы зафиксировать сиденье в выбранном положении (Рисунок 6).

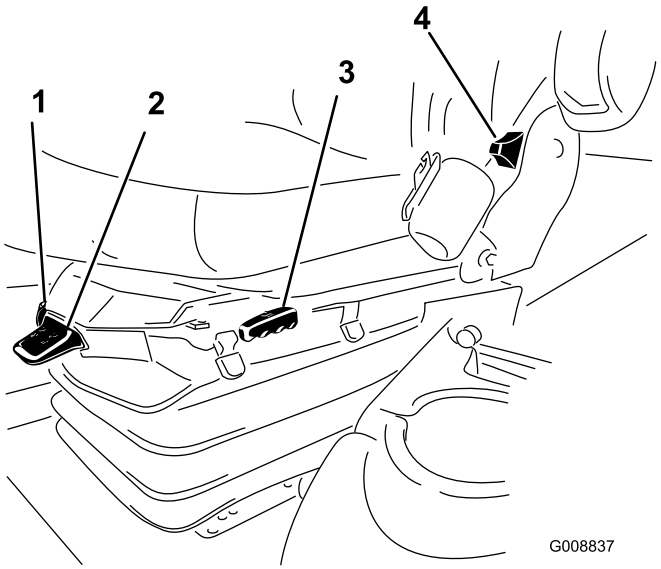

Рисунок 6

1. Массомер
2. Рычаг регулировки массы
3. Рычаг регулировки сиденья
4. Рычаг регулировки спинки сиденья
5. Ручка регулировки подлокотников (не показана, находится под подлокотником)

Ручка регулировки подлокотника

Поворачивайте ручку для регулировки угла подлокотника (Рисунок 6).

Рычаг регулировки спинки сиденья

Перемещайте рычаг для регулировки угла наклона спинки сиденья (Рисунок 6).

Массомер

Массомер показывает правильность регулировки сиденья под вес оператора (Рисунок 6). Регулировка высоты производится путем изменения положения подвески внутри зеленой области.

Рычаг регулировки сиденья под вес оператора

Используйте этот рычаг для регулировки сиденья под вес оператора (Рисунок 6). Потяните за рычаг вверх для увеличения давления воздуха и нажмите на рычаг вниз для уменьшения давления воздуха. Если массомер находится в зеленой области, сиденье отрегулировано правильно.

Органы управления инфо-центром (InfoCenter)

Жидкокристаллический дисплей инфо-центра (InfoCenter) показывает информацию о машине, такую как рабочее состояние, различную диагностическую информацию и другие сведения о машине (Рисунок 7). У дисплея инфо-центра имеется экран-заставка и основной информационный экран. Переключение между экраном-заставкой и основным информационным экраном можно производить в любое время, нажав любую из кнопок InfoCenter, а затем выбрав соответствующую стрелку, указывающую направление.

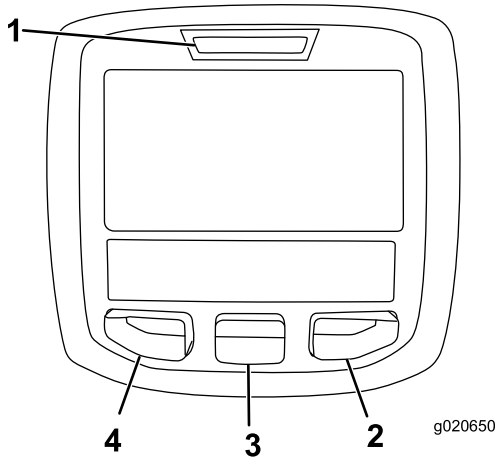

Рисунок 7

1. Индикаторная лампа
2. Правая кнопка
3. Средняя кнопка
4. Левая кнопка

- Левая кнопка, кнопка «Вызов меню/Назад» используется для вызова меню инфо-центра. Эту кнопку можно использовать для выхода из любого текущего меню.
- Средняя кнопка используется для прокрутки меню вниз.
- Правая кнопка используется чтобы открыть меню, когда правая стрелка показывает наличие дополнительного содержания.
- Зуммер активируется при опускании дек или при появлении информационных сообщений или неисправностей.

Примечание: Назначение каждой кнопки можно изменять в зависимости от текущей потребности. Каждая кнопка имеет пиктограмму, показывающую ее текущее назначение.

Описание пиктограмм инфо-центра

SERVICE DUE	Указывает, что должно быть выполнено плановое техобслуживание
	Частота вращения/состояние двигателя — показывает частоту вращения двигателя (об/мин)
	Счетчик моточасов
	Информационная пиктограмма
	Настройка максимальной скорости движения
	Быстро
	Медленно
	Реверс вентилятора — указывает, что вентилятор вращается в обратном направлении
	Уровень топлива
	Требуется стационарная регенерация
	Работает нагреватель воздуха на входе
	Подъем левой деки
	Подъем средней деки
	Подъем правой деки
	Оператор должен находиться на сиденье

Описание пиктограмм инфо-центра (cont'd.)

	Индикатор стояночного тормоза — указывает, что стояночный тормоз включен
H	Указывает, что установлен диапазон высоких скоростей
N	Нейтраль
L	Указывает, что установлен диапазон низких скоростей
	Температура охлаждающей жидкости – показывает температуру охлаждающей двигатель жидкости в °C или °F
	Температура (высокая)
	Тяга или педаль тяги
	Заблокировано или запрещено
	Пуск двигателя
	PTO — указывает, что механизм отбора мощности включен
STOP	Пуск или останов
	Двигатель
	Замок зажигания
	Указывает, что режущие блоки опускаются
	Указывает, что режущие блоки поднимаются
	ПИН-код
	Температура гидравлического масла — показывает температуру гидравлического масла
CAN	Шина CAN
	Инфо-центр
Bad	Дефект или неисправность
Ctr	Центр
Rht	Правый

Описание пиктограмм инфо-центра (cont'd.)

Left	Левый
	Лампа накаливания
OUT	Вывод контроллера TEC или провода управления в жгуте
HI	Высокий: выше разрешенного диапазона
LO	Низкий: ниже разрешенного диапазона
HI / LO	За пределами диапазона
	Переключатель
	Оператор должен отпустить переключатель
	Оператор должен изменить на указанное состояние
Символы нередко комбинируются для образования фраз. Ниже приведены некоторые примеры	
N	Оператор должен переключить машину на нейтраль
	Пуск двигателя запрещен
STOP	Двигатель остановлен
	Охлаждающая жидкость двигателя слишком горячая
	Гидравлическая жидкость слишком горячая
or	Сядьте на сиденье или включите стояночный тормоз

Пользование меню

Для доступа к системе меню инфо-центра нажимайте кнопку вызова меню, когда отображается главный экран. При этом откроется главное меню. См. последующие таблицы, содержащие сводку опций, доступных из меню.

Main Menu (Главное меню)	
Пункт меню	**Описание**

Faults (Неисправности)	Меню Faults (Неисправности) содержит список недавних неисправностей машины. Для получения дополнительной информации по меню Faults (Неисправности) и по информации, содержащейся в настоящем документе, см. «Руководство по техническому обслуживанию» или обратитесь к официальному дистрибьютору компании Toro.
Service (Техобслуживание)	Меню Service (Техобслуживание) содержит информацию о времени эксплуатации машины (в часах) и другие аналогичные данные.
Diagnostics (Диагностика)	Меню Diagnostics (Диагностика) показывает состояние каждого переключателя, датчика и блока управления машины по выходным сигналам. Это меню можно использовать в некоторых случаях для поиска и устранения неисправностей, т.к. оно быстро показывает, какие органы управления машины включены и какие выключены.
Settings (Настройки)	Меню Settings (Настройки) позволяет настраивать и изменять конфигурационные переменные на экране инфо-центра.
About (О машине)	About (О машине) содержит номер модели, заводской номер и версию программного обеспечения вашей машины.

Service (Техобслуживание)	
Пункт меню	**Описание**
Hours (Часы)	Показывает полное число моточасов машины, двигателя и вентилятора, а также число часов транспортировки и перегрева машины.
Counts (Счетчики)	Показывает количество предпусковых подогревов и пусков машины

Diagnostics (Диагностика)	
Пункт меню	**Описание**
Engine Run (Работа двигателя)	Для получения дополнительной информации по меню Engine Run (Работа двигателя) и по содержащейся в нем информации, см. «Руководство по техническому обслуживанию» или обратитесь к официальному дистрибьютору компании Toro.
Glowplugs (Запальные свечи)	Показывает, работают ли следующие функции: запуск с помощью ключа зажигания, блокировка по времени и запальные свечи
Fan (Вентилятор)	Показывает, работает ли вентилятор в следующие моменты: высокая температура двигателя, высокая температура масла, высокая температура двигателя или гидравлики и включение вентилятора.

Settings (Настройки)	
Пункт меню	**Описание**
Units (Единицы измерения)	Управляет выбором единиц измерения, используемых в инфо-центре: в меню можно выбрать британские (English) или метрические (Metric) единицы.
Language (Язык)	Установка языка, используемого в инфо-центре*
LCD Backlight (Подсветка дисплея)	Управление яркостью ЖК-дисплея
LCD Contrast (Контраст дисплея)	Управление контрастностью ЖК-дисплея
Protected Menus (Защищенные меню)	Позволяет дистрибьютору/инженеру получить доступ к защищенным меню после ввода пароля
Auto Idle (Автоматический холостой ход)	Управляет временем перехода двигателя на обороты холостого хода, когда машина не используется
Mow Speed (Скорость скашивания)	Установка максимальной скорости во время скашивания (в низком диапазоне)

Trans Speed (Транспортная скорость)	Установка максимальной скорости во время перемещения (в высоком диапазоне)
Smart Power (Микропроцессорное управление мощностью)	Функция Smart Power предотвращает зарывание в грунт на тяжелых почвах путем автоматического регулирования скорости машины и оптимизации параметров скашивания травы.

*Переводится только текст, предназначенный для оператора. Страницы неисправностей, технического обслуживания и диагностики предназначены для ремонтно-технического персонала. Заголовки будут на выбранном языке, но пункты меню - на английском.

About (О машине)	
Пункт меню	**Описание**
Model (Модель)	Показывает номер модели машины
SN (Заводской номер)	Показывает заводской номер машины
Machine Controller Revision (Версия контроллера машины)	Показывает версию ПО главного контроллера
InfoCenter Revision (Версия исполнения инфо-центра)	Показывает версию ПО инфо-центра
CAN Bus (Шина CAN)	Показывает состояние шины обмена данными машины

Protected Menus (Защищенные меню)

Существует 4 настройки рабочей конфигурации, которые могут быть отрегулированы в меню Settings (Настройки) инфо-центра: задержка по времени автоматического холостого хода, максимальная скорость движения при скашивании, максимальная транспортная скорость и микропроцессорное управление мощностью (функция Smart Power). Эти настройки находятся в защищенном меню.

Доступ к настройкам защищенного меню

1. Прокрутите вниз главное меню до меню Settings (Настройки) и нажмите правую кнопку.
2. Прокрутите вниз меню Settings (Настройки) до Protected Menu (Защищенное меню) и нажмите правую кнопку.
3. Для ввода пароля средней кнопкой установите первую цифру, затем нажмите правую кнопку, чтобы перейти к следующей цифре.
4. Средней кнопкой установите вторую цифру, затем нажмите правую кнопку, чтобы перейти к следующей цифре.
5. Средней кнопкой установите третью цифру, затем нажмите правую кнопку, чтобы перейти к следующей цифре.
6. Средней кнопкой установите четвертую цифру, затем нажмите правую кнопку.
7. Нажмите среднюю кнопку для ввода пароля.

В защищенном меню можно изменить возможность просматривать и изменять настройки. Перейдите в Protected Menu (Защищенное меню) и произведите прокрутку вниз к пункту Protect Settings (Защита настроек). Если правой кнопкой изменить состояние пункта Protect Settings (Защита настроек) на OFF (ВЫКЛ.), то можно просматривать и изменять настройки в защищенном меню без ввода пароля. Если изменить состояние пункта Protect Settings (Защита настроек) на ON (ВКЛ.), защищенные опции будут скрыты и для изменения настроек в защищенном меню потребуется ввести пароль. После установки пароля ключ зажигания следует повернуть в положение «Выкл.» и затем снова в положение «Вкл.», чтобы активировать и сохранить это значение.

Настройка автоматического холостого хода

1. Пролистайте меню «Настройки» вниз до пункта Auto Idle (Автоматический холостой ход).
2. Нажимайте правую кнопку для изменения времени автоматического переключения на холостой ход между значениями Off, 8S, 10S, 15S, 20S и 30S («Выкл.», 8 с, 10 с, 15 с, 20 с и 30 с).

Установка максимально допустимой скорости скашивания

1. Прокрутите вниз меню Settings (Настройки) до пункта Mow Speed (Скорость скашивания) и нажмите правую кнопку.
2. Для увеличения максимальной полной скорости скашивания (50%, 75% или 100%) используйте правую кнопку.
3. Для уменьшения максимальной полной скорости скашивания (50%, 75% или 100%) используйте среднюю кнопку.
4. Для выхода нажмите левую кнопку.

Установка максимально допустимой транспортной скорости

1. Прокрутите вниз меню Settings (Настройки) до пункта Transport Speed (Транспортная скорость) и нажмите правую кнопку.
2. Для увеличения максимальной транспортной скорости (50%, 75% или 100%) используйте правую кнопку.

3. Для уменьшения максимальной транспортной скорости (50%, 75% или 100%) используйте среднюю кнопку.
4. Для выхода нажмите левую кнопку.

Закончив настройки в защищенном меню, нажмите левую кнопку для выхода в главное меню, после чего нажмите левую кнопку для выхода в меню Run (Работа).

Технические характеристики

Примечание: Технические данные и конструкция могут быть изменены без предупреждения.

Ширина скашивания:	
Общая	335 см
Передняя дека газонокосилки	157 см
Боковая дека газонокосилки	107 см
Передняя и одна боковая деки газонокосилки	246 см
Полная ширина:	
Деки газонокосилки опущены	345 см
Деки газонокосилки подняты (транспортировка)	183 см
Полная длина	342 см
Высота	140 см
Высота с системой защиты кабины водителя при опрокидывании	217 см
Дорожный просвет	17 см
Ширина колеи (по центрам колес)	
Передние	114 см
Задние	119 см
Колесная база	141 см
Масса нетто	1856 кг

Навесные орудия и принадлежности

Для улучшения и расширения возможностей машины можно использовать навесные орудия и принадлежности, утвержденные компанией Toro. Обратитесь к вашему официальному сервисному дилеру или дистрибьютору, или зайдите на сайт www.Toro.com, на котором приведен список всех утвержденных навесных орудий и принадлежностей.

Эксплуатация

До эксплуатации

Правила техники безопасности, которые необходимо соблюдать перед эксплуатацией машины

Общие требования по технике безопасности

- Запрещается допускать к эксплуатации или обслуживанию данной машины детей или неподготовленных лиц. Допустимый возраст пользователя газонокосилки устанавливается местными правилами и нормами. Владелец несет ответственность за подготовку всех операторов и механиков.
- Ознакомьтесь с приемами безопасной эксплуатации оборудования, органами управления на пульте оператора и предупредительными знаками. Освойте экстренную остановку машины и двигателя.
- Убедитесь, что все защитные устройства установлены и функционируют должным образом. Защитные устройства включают в себя (но не ограничиваются этим) механизмы контроля присутствия оператора, предохранительные переключатели и защитные кожухи, систему защиты оператора при опрокидывании машины (ROPS), различные приспособления и тормоза. Запрещается эксплуатировать машину, если на ней не установлены все защитные устройства, работающие так, как это предусмотрено изготовителем.
- Обязательно произведите осмотр машины на наличие износа или повреждения ножей, болтов ножей и режущего блока. Замену изношенных или поврежденных ножей и болтов производите комплектами, во избежание нарушения балансировки.
- Осмотрите участок, где будет использоваться машина, и удалите все посторонние предметы, которые могут быть отброшены машиной.
- Оцените рельеф участка и определите подходящее навесное оборудование или принадлежности, необходимые для правильной и безопасной эксплуатации машины.

Правила техники безопасности при обращении с топливом

⚠ ОПАСНО

При определенных условиях топливо является чрезвычайно огнеопасным и взрывоопасным веществом. Возгорание или взрыв топлива могут вызвать ожоги и повреждение имущества.

- **Заправку топливного бака производите вне помещения, на открытом месте, после полного остывания двигателя. Удалите следы разлитого топлива.**
- **Никогда не заправляйте топливный бак в закрытом прицепе.**
- **Курить при работе с топливом запрещено. Держитесь на безопасном расстоянии от открытого пламени и от мест, где топливо может воспламениться от искр.**
- **Храните бензин в штатной емкости в месте, недоступном для детей. Приобретаемый запас топлива должен быть рассчитан не более, чем на 180 дней.**
- **Не эксплуатируйте машину без установки полностью комплектной и исправной выхлопной системы.**

⚠ ПРЕДУПРЕЖДЕНИЕ

Попадание топлива в органы пищеварения вызывает тяжелые отравления, в том числе со смертельным исходом. Продолжительное воздействие паров может привести к тяжелой травме или заболеванию.

- **Избегайте продолжительного вдыхания паров.**
- **Не приближайте лицо и руки к патрубку и отверстию топливного бака.**
- **Не допускайте попадания топлива в глаза и на кожу.**

- Используйте для хранения топлива только штатную канистру.
- Запрещается снимать крышку топливного бака и доливать топливо в бак при работающем двигателе.
- Запрещается заправлять канистры внутри транспортного средства, на платформе грузовика или прицепа с пластиковым настилом. Перед заполнением поставьте канистры на землю в стороне от транспортного средства.
- Снимайте оборудование с грузовика или трейлера и заправляйте его топливом на земле. Если это невозможно, производите заправку топливом из переносной канистры, а не с помощью заправочного пистолета.
- Заправочный пистолет должен касаться ободка горловины бака с топливом или емкости до окончания заправки. Не используйте пистолет с фиксатором открытого положения.
- При попадании топлива на одежду немедленно переоденьтесь.
- Залейте топливо в топливный бак так, чтобы его уровень не доходил 25 мм до нижней кромки заливной горловины. Не переполняйте топливный бак. Установите крышку топливного бака на место и плотно затяните.

Проверка уровня масла в двигателе

Прежде чем запускать двигатель и использовать машину, проверьте уровень масла в картере двигателя, см. Проверка уровня масла в двигателе (страница 47).

Проверка системы охлаждения

Прежде чем запускать двигатель и использовать машину, проверьте систему охлаждения, см. Проверка системы охлаждения (страница 55).

Проверка гидравлической системы

Прежде чем запускать двигатель и использовать машину, проверьте гидравлическую систему, см. Проверка гидравлической жидкости (страница 59).

Заправка топливного бака

Рекомендуемое топливо

Используйте только чистое, свежее дизельное или биодизельное топливо с низким или сверхнизким (<15 промилле) содержанием серы. Минимальное цетановое число должно равняться 40. Для обеспечения свежести топлива приобретайте его в количествах, которые могут быть использованы в течение 180 дней.

Емкость топливного бака: 79 л.

Используйте летнее дизельное топливо (№ 2-D) при температуре выше -7 °C (20 °F) и зимнее (№ 1-D или смесь № 1-D/2-D) при более низкой температуре. Применение зимнего топлива при пониженных температурах обеспечивает более низкую температуру вспышки и достаточную текучесть при низких температурах, что облегчает запуск и уменьшает засорение топливного фильтра.

Применение летнего топлива при температуре выше -7°C способствует увеличению срока службы топливного насоса и дает повышенную мощность по сравнению с зимним топливом.

Внимание: Не допускается вместо дизельного топлива использовать керосин или бензин. При несоблюдении этого предупреждения двигатель выйдет из строя.

Готовность к работе на биодизельном топливе

Данная машина может также работать на смеси с биодизельным топливом в пропорции до B20 (20% биодизтоплива, 80% нефтяного дизтоплива). Нефтяная составляющая дизельного топлива должна иметь малое или сверхмалое содержание серы. Соблюдайте следующие меры предосторожности:

- Биодизельная часть топлива должна отвечать стандартам ASTM D6751 или EN14214.
- Состав смешанного топлива должен отвечать стандартам ASTM D975 или EN590.
- Биодизельные смеси могут повредить окрашенные поверхности.
- В холодную погоду используйте смеси B5 (содержание биодизельного топлива 5%) или менее.
- Следите за уплотнениями, шлангами, прокладками, находящимися в контакте с топливом, т.к. со временем их свойства могут ухудшаться.
- После перехода на биодизельные смеси со временем можно ожидать засорения топливного фильтра.
- Если вы хотите получить дополнительную информацию о биодизельном топливе, обратитесь к вашему дистрибьютору.

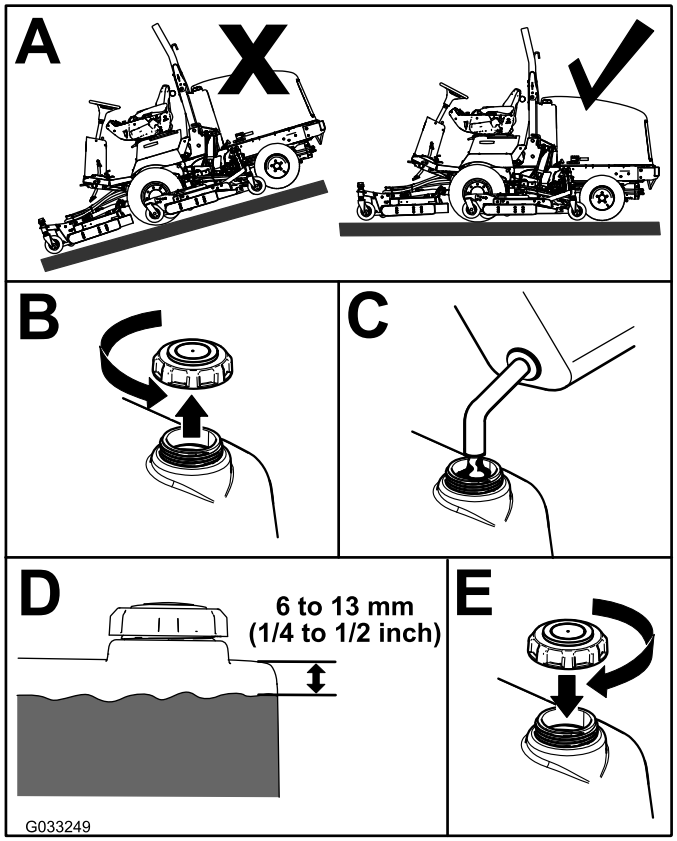

Рисунок 8

Примечание: По возможности, заправляйте топливный бак после каждого использования машины, чтобы снизить вероятность образования конденсата влаги внутри бака.

Проверка давления в шинах

Интервал обслуживания: Перед каждым использованием или ежедневно

⚠ ОПАСНО

Низкое давление в шинах снижает устойчивость машины на склонах холмов. Это может привести к опрокидыванию машины, результатом которого может стать травмирование или гибель оператора.

Не допускайте недостаточного давления накачки шин.

Давление в шинах должно составлять от 172 до 207 кПа.

Внимание: Поддерживайте рекомендуемое давление во всех шинах, чтобы обеспечить высокое качество скашивания и надлежащую производительность машины. Не допускайте недостаточного давления накачки шин.

Перед работой на машине проверьте давление во всех шинах.

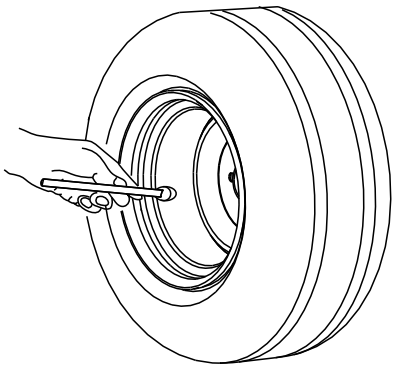

G001055

Рисунок 9

Проверка момента затяжки гаек крепления колес

Интервал обслуживания: Через первый час

Через первые 10 часа

Через каждые 200 часов

Затяните гайки крепления колес с моментом 115–136 Н·м в порядке, показанном на Рисунок 10 и Рисунок 11.

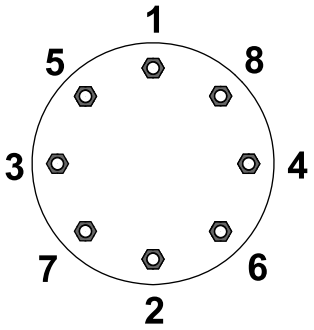

G033358

Рисунок 10

Передние колеса

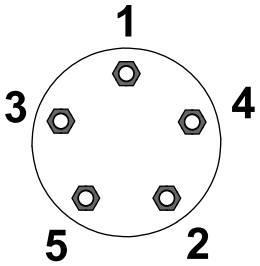

G033359

Рисунок 11

Задние колеса

⚠ ПРЕДУПРЕЖДЕНИЕ

Неправильный момент затяжки колесных гаек может стать причиной травмы.

Затяните гайки крепления колес с надлежащим моментом.

Регулировка системы защиты оператора при опрокидывании машины (ROPS)

⚠ ПРЕДУПРЕЖДЕНИЕ

Чтобы при опрокидывании избежать получения травмы или гибели: держите защитную дугу в поднятом положении и пользуйтесь ремнем безопасности.

Убедитесь в том, что сиденье закреплено фиксатором сиденья.

⚠ ПРЕДУПРЕЖДЕНИЕ

Когда защитная дуга опущена, система защиты при опрокидывании отсутствует.

- **Запрещается эксплуатировать машину на неровной поверхности или склоне холма с находящейся в опущенном положении конструкцией защиты оператора при опрокидывании машины (POPS).**
- **Опускайте защитную дугу только в случае крайней необходимости.**
- **Когда защитная дуга опущена, не застегивайте ремень безопасности.**
- **Водите машину медленно и осторожно.**
- **Поднимайте защитную дугу, как только позволит высота верхнего дорожного просвета.**
- **Тщательно проверяйте верхний габарит перед проездом под нависающими объектами (например, ветками деревьев, дверными проемами, электрическими проводами), чтобы не задеть их.**

Внимание: **Всегда застегивайте ремень безопасности, когда защитная дуга находится в поднятом положении. Когда защитная дуга опущена, не застегивайте ремень безопасности.**

Опускание конструкции POPS

Внимание: **Опускайте защитную дугу только тогда, когда это абсолютно необходимо.**

Внимание: **Убедитесь, что сиденье закреплено фиксатором.**

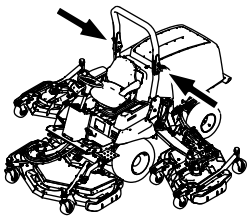

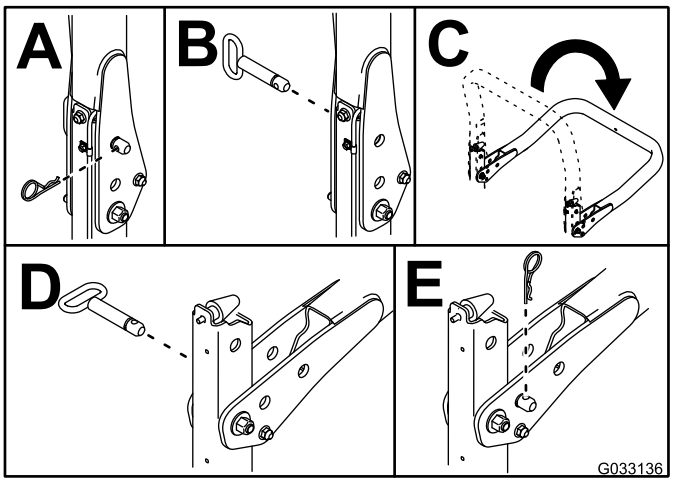

Рисунок 12

Подъем конструкции ROPS

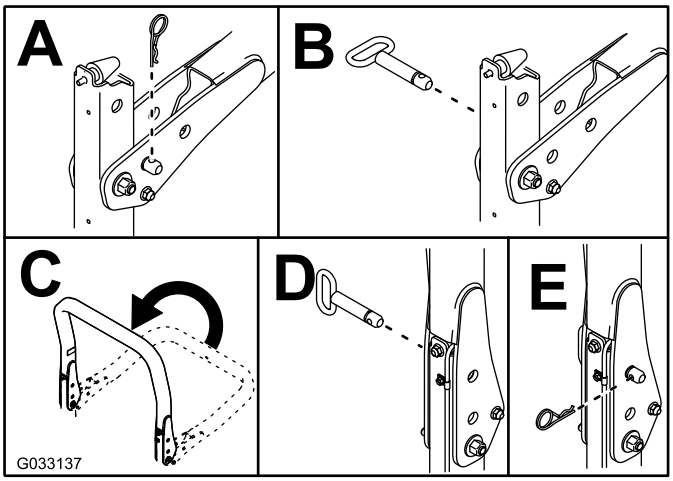

Рисунок 13

Регулировка высоты скашивания

Передняя дека газонокосилки

Высота скашивания регулируется от 25 до 127 мм с шагом 13 мм. Для регулировки высоты скашивания передней деки газонокосилки поместите оси поворотных колес в верхние или нижние отверстия в вилках поворотных колес, добавьте на вилки поворотных колес или снимите с них одинаковое количество проставок и подсоедините заднюю цепь к нужному отверстию.

1. Запустите двигатель и поднимите деки газонокосилки так, чтобы можно было изменить высоту скашивания.
2. После подъема деки газонокосилки выключите двигатель и извлеките ключ из замка зажигания.
3. Поместите оси поворотных колес в одинаковые отверстия во всех вилках поворотных колес.

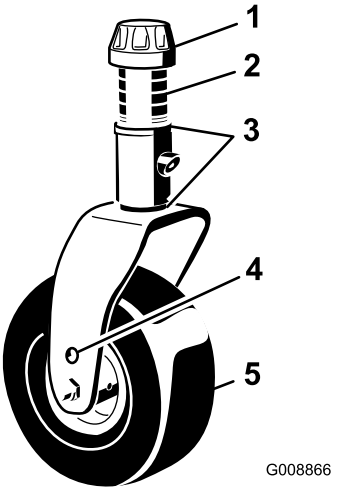

Рисунок 14

1. Колпачковая гайка
2. Проставки
3. Регулировочные прокладки
4. Верхнее отверстие для крепления оси
5. Поворотное колесо

Примечание: При эксплуатации газонокосилки с высотой скашивания 64 мм и более следует устанавливать болт моста в нижнее отверстие вилки поворотного колеса, чтобы предотвратить скапливание травы между колесом и вилкой. Если при эксплуатации газонокосилки с высотой скашивания менее 64 мм наблюдается скапливание травы, направьте машину задним ходом, чтобы вытолкнуть все пробки из области колеса и вилки.

4. Снимите колпачковую гайку с вала шпинделя и извлеките шпиндель из рычага поворотного колеса (Рисунок 14).
5. Установите на вал шпинделя две регулировочные прокладки таким же образом, как они были установлены первоначально.

Примечание: Эти регулировочные прокладки необходимы для выравнивания по всей ширине дек газонокосилки. Наденьте на вал шпинделя необходимое количество проставок 13 мм (см. таблицу ниже) для получения требуемой высоты скашивания; затем наденьте шайбу на вал.

Для определения правильных комбинаций проставок см. следующую таблицу (Рисунок 15):

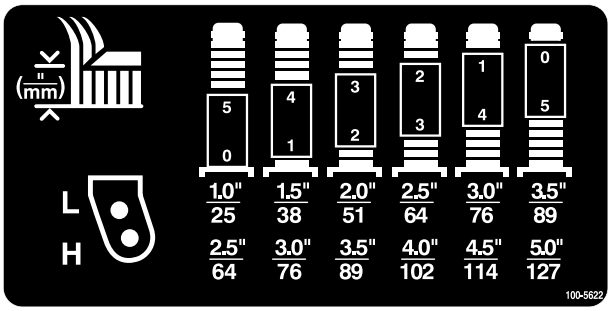

Рисунок 15

6. Пропустите шпиндель поворотного колеса через рычаг переднего поворотного колеса и установите на вал шпинделя регулировочные прокладки (как они были установлены первоначально) и остальные проставки.
7. Установите колпачковую гайку для закрепления узла.
8. Снимите игольчатый шплинт и шплинтуемый штифт, которые крепят цепи для изменения высоты скашивания к задней части деки газонокосилки (Рисунок 16).

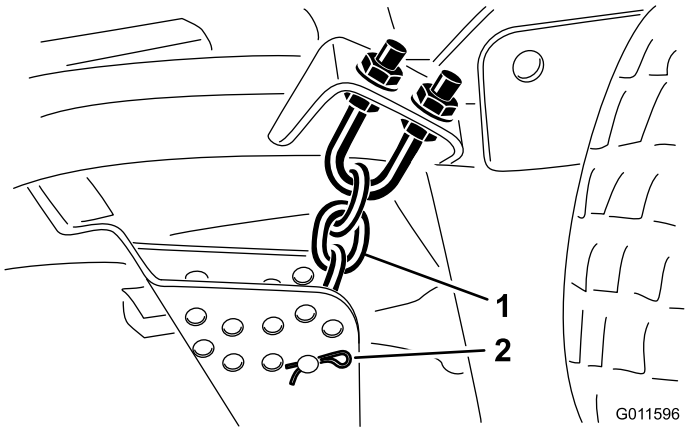

Рисунок 16

1. Цепь для изменения высоты скашивания
2. Шплинтуемый штифт и игольчатый шплинт.

9. Закрепите цепи для изменения высоты скашивания в требуемом отверстии с помощью шплинтуемого штифта и игольчатого шплинта (Рисунок 17).

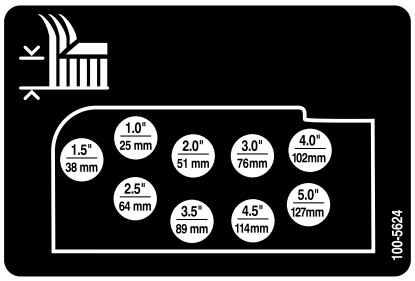

Рисунок 17

Примечание: При высоте скашивания 25 мм, 38 мм или иногда 51 мм переставьте защитные накладки и копирующие колеса в самое верхнее положение.

Боковые деки газонокосилки

Для регулировки высоты скашивания на боковых деках газонокосилки добавьте на вилки поворотных колес или снимите с них одинаковое количество проставок, поместите оси поворотных колес в верхние или нижние отверстия в поворотных вилках и установите поворотные рычаги в выбранные отверстия кронштейна высоты скашивания.

1. Поместите оси поворотных колес в одинаковые отверстия во всех вилках поворотных колес (Рисунок 18 и Рисунок 20).
2. Снимите колпачковую гайку с вала шпинделя и извлеките шпиндель из рычага поворотного колеса (Рисунок 18).

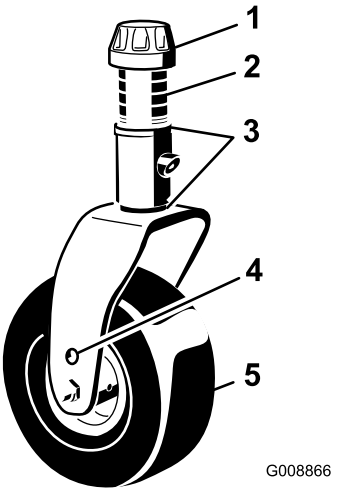

Рисунок 18

1. Колпачковая гайка
2. Проставки
3. Регулировочные прокладки
4. Верхнее отверстие для крепления оси
5. Поворотное колесо

3. Установите на вал шпинделя две регулировочные прокладки таким образом, как они были установлены первоначально.

Примечание: Эти регулировочные прокладки необходимы для выравнивания по всей ширине дек газонокосилки. Наденьте на вал шпинделя нужное число проставок толщиной 13 мм для получения требуемой высоты скашивания; затем наденьте шайбу на вал.

Для определения правильных комбинаций проставок см. следующую таблицу (Рисунок 19).

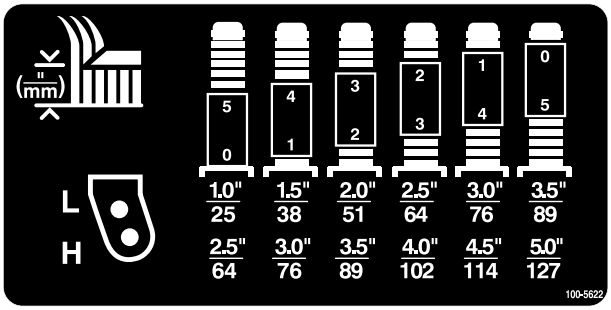

Рисунок 19

4. Пропустите шпиндель поворотного колеса через рычаг переднего поворотного колеса и установите на вал шпинделя регулировочные прокладки (как они были установлены первоначально) и остальные проставки.
5. Извлеките игольчатые шплинты и шплинтуемые штифты из рычагов поворотных колес (Рисунок 20).
6. Поверните натяжную тягу, чтобы поднять или опустить поворотный рычаг до совмещения отверстий с выбранными отверстиями кронштейна высоты скашивания в раме деки газонокосилки (Рисунок 20 и Рисунок 21).

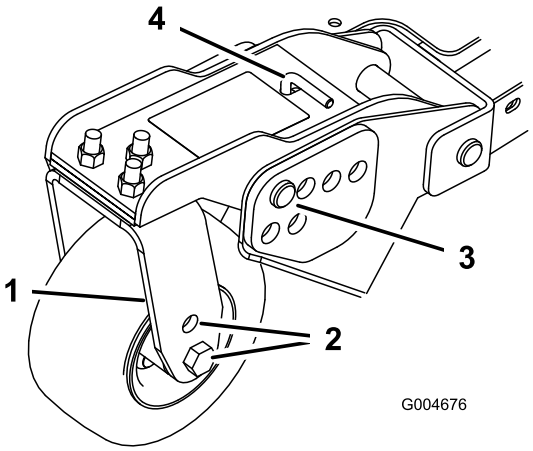

Рисунок 20

1. Рычаг поворотного колеса
2. Отверстия для крепления осей
3. Шплинтуемый штифт и игольчатый шплинт
4. Натяжная тяга

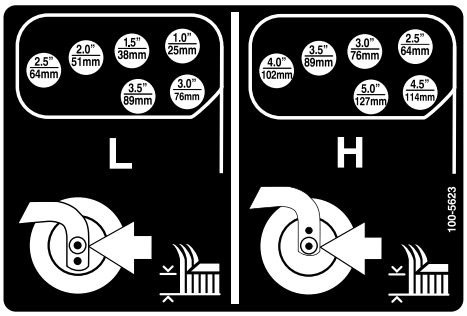

Рисунок 21

7. Установите шплинтуемые штифты и игольчатые шплинты.
8. Поверните натяжную тягу против часовой стрелки (затянув от руки), чтобы создать натяжение для фиксации выполненной настройки.
9. Снимите игольчатые шплинты и шплинтуемые штифты, которые крепят тяги демпферов к кронштейнам дек газонокосилки (Рисунок 22).

   Внимание: Не регулируйте длину тяги демпфера. Длина между центрами отверстий должна быть 13,7 см.

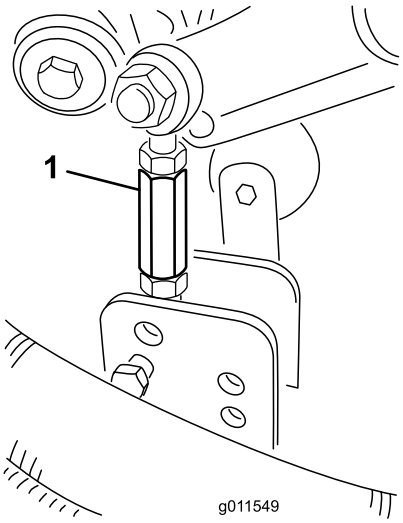

Рисунок 22

1. Тяга демпфера

10. Совместите отверстия тяг демпферов с выбранными отверстиями кронштейнов высоты скашивания в раме деки газонокосилки, вставьте шплинтуемые штифты и зафиксируйте их игольчатыми шплинтами (Рисунок 23).

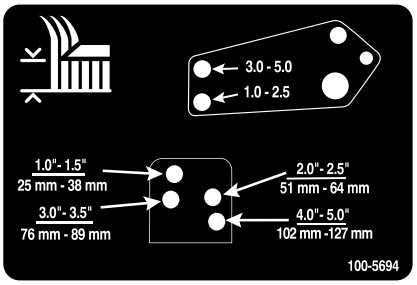

Рисунок 23

Регулировка защитных накладок

При высоте скашивания свыше 64 мм защитные накладки должны находиться в нижнем положении, а при высоте скашивания менее 64 мм — в верхнем положении.

Примечание: При износе защитных накладок их можно поменять местами, переставив на противоположные стороны газонокосилки и перевернув «вверх ногами». Это позволит дольше использовать защитные накладки перед заменой.

Регулировка защитных накладок (Рисунок 24).

Внимание: Затяните винт с передней стороны каждой защитной накладки с моментом 9–11 Н·м.

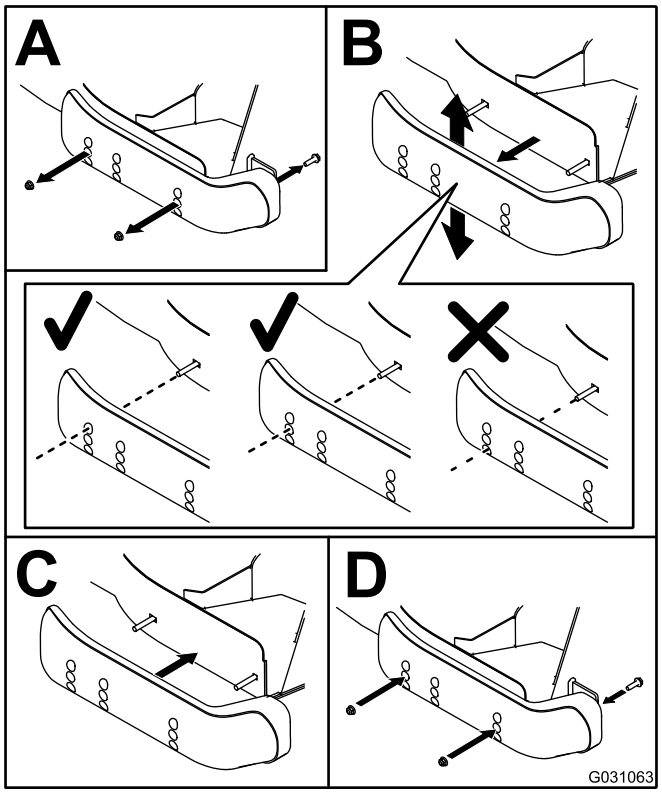

Рисунок 24

Регулировка валиков деки газонокосилки

При высоте скашивания более 64 мм валики деки газонокосилки должны быть установлены в нижнее положение, а при высоте скашивания менее 64 мм – в верхнее положение.

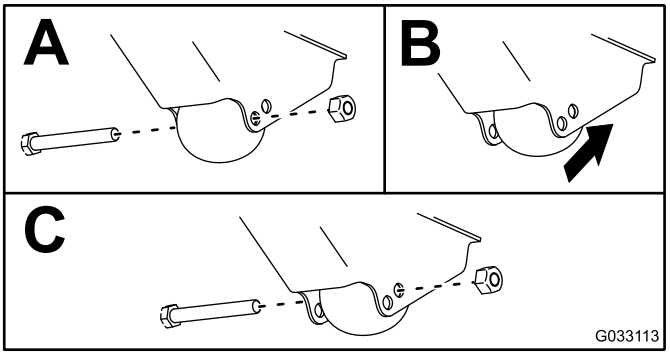

Рисунок 25

Исправление рассогласования дек газонокосилки

Так как состояние травы и настройки противовесов тягового блока могут отличаться в разных случаях, проверьте качество скашивания на пробном участке перед началом скашивания на основном участке.

1. Установите все деки газонокосилки на требуемую высоту скашивания; см. Регулировка высоты скашивания (страница 27).
2. Проверьте и отрегулируйте давление в передних и задних шинах тягового блока на 172–207 кПа.
3. Проверьте и отрегулируйте на 345 кПа давление во всех шинах поворотных колес.
4. При высоких оборотах холостого хода двигателя проверьте давление подпитки и уравновешивания, используя контрольные отверстия гидравлической системы.

   Примечание: Отрегулируйте давление противовеса на 2241 кПа.
5. Проверьте, нет ли погнутых ножей, см. Проверка на наличие погнутых ножей (страница 65).
6. Выполните скашивание на контрольном участке, чтобы проверить равномерность высоты скашивания.
7. Если по-прежнему требуются регулировки дек газонокосилки, найдите плоскую поверхность, используя для проверки линейку длиной не менее 2 м.
8. Чтобы легче измерить плоскость ножа, поднимите высоту скашивания на 7,6–10,1 см, см. Регулировка высоты скашивания (страница 27).
9. Опустите деки газонокосилки на плоскую поверхность и снимите крышки с верхней части дек газонокосилки.
10. Ослабьте фланцевую гайку, которая крепит натяжной шкив, чтобы ослабить натяжение ремня на каждой деке газонокосилки.

Настройка передней деки газонокосилки

1. Поворачивайте ножи на шпинделях до тех пор, пока их концы не будут направлены вперед и назад.
2. Измерьте расстояние от пола до переднего кончика режущей кромки ножа.
3. Отрегулируйте количество 3-миллиметровых регулировочных прокладок на вилке (вилках) передних поворотных колес так, чтобы высота скашивания соответствовала указанному на наклейке значению (Рисунок 26); см. Регулировка шага деки газонокосилки (страница 62).

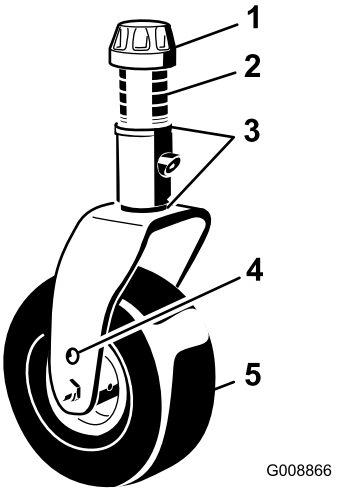

Рисунок 26

1. Колпачковая гайка
2. Проставки
3. Регулировочные прокладки
4. Верхнее отверстие для крепления оси
5. Поворотное колесо

Настройка боковых дек газонокосилки

1. Поверните нож на каждом шпинделе так, чтобы его концы были обращены вперед и назад.
2. Измерьте расстояние от пола до переднего кончика режущей кромки ножа.
3. Отрегулируйте количество 3-миллиметровых регулировочных прокладок на рычаге (рычагах) передних поворотных колес так, чтобы высота скашивания соответствовала указанному на наклейке значению (Рисунок 27).

Примечание: Указания, относящиеся только к наружному шпинделю ножа, см. в Регулировка шага деки газонокосилки (страница 62).

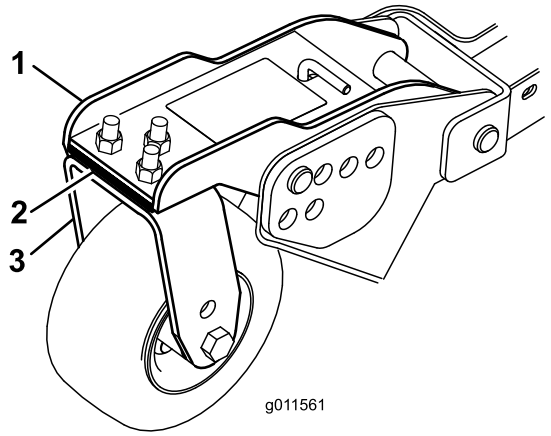

Рисунок 27

1. Рычаг переднего поворотного колеса
2. Регулировочные прокладки
3. Вилка переднего поворотного колеса

Выравнивание дек газонокосилки по высоте скашивания

1. На наружных шпинделях обеих боковых дек газонокосилки расположите ножи поперек.
2. Измерьте и сравните расстояния от пола до конца режущей кромки ножей на обоих блоках.

   Примечание: Разница между этими значениями должна быть в пределах 3 мм. На этом этапе регулировку не производите.
3. Установите поперек ножи на внутреннем шпинделе боковой деки газонокосилки и на соответствующем наружном шпинделе передней деки газонокосилки.
4. Измерьте и сравните расстояния от пола до конца режущей кромки у внутренней кромки боковой деки газонокосилки и у соответствующей наружной кромки передней деки газонокосилки.

   Примечание: Результат измерения на боковой деке газонокосилки должен отличаться не более чем на 3 мм от результата измерения на передней деке.

   Примечание: Поворотные колеса всех трех дек газонокосилки должны оставаться на земле с приложенным противовесом.

   Примечание: Если для согласования высоты скашивания передней и боковой дек газонокосилки необходима регулировка, выполните регулировку **только боковых дек газонокосилки**.
5. Если внутренняя кромка боковой деки газонокосилки находится слишком высоко по отношению к наружной кромке передней деки газонокосилки, снимите одну регулировочную прокладку толщиной 3 мм с нижней части рычага переднего внутреннего поворотного колеса на боковой деке газонокосилки (Рисунок 27).

   Примечание: Еще раз проверьте разность измерений между наружными кромками обеих боковых дек газонокосилки и между внутренней кромкой боковой деки газонокосилки и наружной кромкой передней деки газонокосилки.
6. Если внутренняя кромка по-прежнему находится слишком высоко, снимите еще одну прокладку толщиной 3 мм с нижней части рычага переднего внутреннего поворотного колеса боковой деки газонокосилки **и** одну прокладку толщиной 3 мм с рычага переднего наружного поворотного колеса боковой деки газонокосилки.
7. Если внутренняя кромка боковой деки газонокосилки находится слишком низко по отношению к наружной кромке передней деки газонокосилки, добавьте одну прокладку толщиной 3 мм в нижнюю часть рычага переднего внутреннего поворотного колеса на боковой деке газонокосилки.

   Примечание: Еще раз проверьте разность измерений между наружными кромками обеих боковых дек газонокосилки и между внутренней кромкой боковой деки газонокосилки и наружной кромкой передней деки газонокосилки.
8. Если внутренняя кромка по-прежнему находится слишком низко, добавьте еще одну прокладку толщиной 3 мм в нижнюю часть рычага переднего внутреннего поворотного колеса боковой деки газонокосилки **и** одну прокладку толщиной 3 мм на рычаг переднего наружного поворотного колеса боковой деки газонокосилки.
9. Когда высота скашивания будет совпадать на кромках передней и боковых дек газонокосилки, убедитесь, что шаг боковой деки газонокосилки составляет по-прежнему от 8 до 11 мм.

   Примечание: При необходимости произведите регулировку.

Проверка защитных блокировочных выключателей

Интервал обслуживания: Перед каждым использованием или ежедневно

В электрической системе машины предусмотрены блокировочные выключатели. Эти выключатели предназначены для останова двигателя, если оператор встает с сиденья при нажатой педали тяги. Однако оператор может встать с сиденья, когда двигатель работает, а педаль тяги находится в положении

НЕЙТРАЛЬ. Несмотря на то, что при разомкнутом выключателе PTO и отпущенной педали тяги двигатель продолжает работать, прежде чем покинуть место оператора, следует выключить двигатель.

Для проверки работы блокировочных выключателей следует выполнить следующую процедуру:

1. Отгоните машину на малой скорости на широкую и достаточно свободную площадку. Опустите деку газонокосилки, выключите двигатель и включите стояночный тормоз.
2. Сядьте на сиденье и нажмите педаль тяги. Попробуйте запустить двигатель. Двигатель не должен проворачиваться. Если двигатель проворачивается, то в системе блокировок существует неполадка, которую необходимо устранить, прежде чем приступать к работе.
3. Сядьте на сиденье и запустите двигатель. Встаньте с сиденья и переведите переключатель механизма отбора мощности (PTO) в положение ВКЛ.. Механизм отбора мощности не включится. Если двигатель проворачивается, то в системе блокировок существует неполадка, которую необходимо устранить, прежде чем приступать к работе.
4. Сядьте на сиденье, включите стояночный тормоз и запустите двигатель. Выведите педаль тяги из положения НЕЙТРАЛЬ. На инфо-центре появится сообщение traction not allowed («движение не разрешено»), и машина не будет двигаться. Продолжение движения свидетельствует о наличии в блокировочной системе неисправности, которую необходимо устранить, прежде чем приступить к работе.

В процессе эксплуатации

Правила техники безопасности при работе с машиной

Общие требования по технике безопасности

- Владелец (пользователь) несет полную ответственность за возможные несчастные случаи и травмы, которые могут быть причинены ему или другим людям, а также за нанесение ущерба имуществу, и должен принять меры по предотвращению таких случаев.
- Используйте подходящую одежду, включая защитные очки, нескользящую прочную обувь и средства защиты органов слуха. Рекомендуется (а согласно некоторым местным правилам техники безопасности и страхования – требуется) использовать защитную обувь и длинные брюки. Завяжите длинные волосы сзади, закрепите свободно висящие части одежды и не носите ювелирные украшения.
- Прежде чем запускать двигатель, займите рабочее место оператора и убедитесь, что все приводы находятся в положении НЕЙТРАЛЬ, а стояночный тормоз включен.
- Держите все части тела, включая руки и ступни, на безопасном расстоянии от движущихся частей.
- Запрещается управлять машиной, находясь в состоянии усталости, болезни, а также под воздействием наркотиков, алкоголя или лекарственных препаратов.
- Не направляйте выброс газонокосилки в сторону людей или домашних животных.
- Не производите скашивание, двигаясь задним ходом, если в этом нет особой необходимости. При скашивании задним ходом смотрите назад и вниз, чтобы убедиться в отсутствии детей, перед началом движения машины задним ходом и во время движения. Будьте внимательны и всегда выключайте машину при появлении ребенка в рабочей зоне.
- Проявляйте особую осторожность при приближении к углам с плохой обзорностью, кустарнику, деревьям или другим предметам, которые могут ограничить обзор.
- Запрещается скашивать траву рядом с обрывами, канавами или насыпями. В случае наезда колесом на край обрыва или канавы, а также в случае обрушения кромки возможно внезапное опрокидывание машины.
- Запрещается перевозить пассажиров на машине.
- Эксплуатируйте машину только при наличии хорошего обзора и в подходящих погодных условиях. Запрещается работать на машине, если существует вероятность удара молнией.
- Не производите скашивание мокрой травы. Пониженная тяга может вызвать проскальзывание.
- Запрещается поднимать деку газонокосилки с вращающимися ножами.
- После удара о какой-либо предмет или при появлении аномальных вибраций остановите машину и проверьте ножи. Перед возобновлением работы произведите необходимый ремонт.
- Когда скашивание не производится, следует останавливать ножи, особенно при пересечении рыхлой поверхности, такой как гравий.
- При выполнении поворотов, а также при пересечении дорог и тротуаров на машине замедляйте ход и соблюдайте осторожность. Всегда уступайте дорогу другим транспортным средствам.

- При движении по дорогам общего пользования всегда включайте предупреждающие мигающие световые сигналы на машине, за исключением случаев, когда такое применение запрещено законом.
- Отсоединяйте привод навесного оборудования и выключайте двигатель перед дозаправкой топливом и регулировкой высоты скашивания.
- Прежде чем заглушить двигатель, снизьте его обороты, используя дроссельную заслонку; если на двигателе есть отсечной топливный клапан, отключите с его помощью подачу топлива после завершения работы на машине.
- Запрещается включать двигатель в закрытом пространстве, где могут накапливаться выхлопные газы.
- Запрещается оставлять работающий двигатель без присмотра.
- Прежде чем покинуть рабочее место оператора, выполните следующие действия:
  - Остановите машину на ровной поверхности.
  - Отключите механизм отбора мощности и опустите все навесное оборудование.
  - Включите стояночный тормоз.
  - Заглушите двигатель и извлеките ключ из замка зажигания.
  - Дождитесь останова всех движущихся частей.
- Не изменяйте настройку регулятора оборотов двигателя и не превышайте его допустимую частоту вращения. Работа двигателя на слишком больших оборотах повышает риск несчастных случаев.
- Не используйте машину в качестве буксирного автомобиля.
- Используйте только навесное оборудование и приспособления, утвержденные к применению компанией Toro®.

Обеспечение безопасности при помощи системы защиты оператора при опрокидывании машины (ROPS)

- **Запрещается** демонтировать систему защиты оператора при опрокидывании машины (ROPS).
- Убедитесь, что ремень безопасности пристегнут и его можно быстро отстегнуть в экстренной ситуации.
- Всегда пристегивайтесь ремнем безопасности при работе с поднятой конструкцией ROPS.
- Перед проездом на машине под какими-либо объектами (например, ветками деревьев, дверными проемами, электрическими проводами) тщательно проверьте вертикальный габарит. Не касайтесь их.
- Содержите конструкцию ROPS (систему защиты оператора при опрокидывании машины) в безопасном рабочем состоянии, проводя периодические тщательные проверки на наличие повреждений и сохраняя плотную затяжку всех креплений.
- Замените поврежденную конструкцию ROPS. Ремонт или переделка запрещены.
- Любое изменение, вносимое в конструкцию ROPS, должно быть утверждено компанией Toro®.

Правила безопасности на склонах

- Снижайте скорость машины и будьте предельно внимательны на склонах. Придерживайтесь рекомендованного направления движения на склонах. На устойчивость машины может влиять состояние травяного покрытия.
- Избегайте начала движения, остановки или поворота машины на склонах. При потере сцепления колес с грунтом отключите нож (ножи) и медленно двигайтесь прямо вниз по склону.
- Не выполняйте резких поворотов на машине. Соблюдайте осторожность при изменении направления движения машины.
- При управлении машиной на склоне всегда следите, чтобы все режущие блоки были опущены.
- Избегайте выполнения поворотов машины на склонах. Если поворот необходим, поворачивайте машину медленно и по возможности в направлении вниз по склону.
- Соблюдайте повышенные меры предосторожности при эксплуатации машины с навесными орудиями; они могут снизить устойчивость машины.

Запуск и остановка двигателя

Запуск двигателя

Внимание: Автоматическая прокачка топливной системы происходит в любом из следующих случаев:

- Первоначальный запуск новой машины.
- Двигатель заглох из-за отсутствия топлива.
- Было выполнено техобслуживание компонентов топливной системы.

1. Снимите ногу с педали тяги и убедитесь, что она находится в нейтральном положении. Убедитесь, что стояночный тормоз включен.
2. Переведите переключатель частоты вращения двигателя в положение МАЛЫХ ОБОРОТОВ ХОЛОСТОГО ХОДА.
3. Поверните ключ в замке зажигания в положение РАБОТА .

   Примечание: Загорается индикатор прогрева.
4. Когда индикатор прогрева погаснет, поверните ключ в замке зажигания в положение ПУСК. После

запуска двигателя сразу же отпустите ключ и дайте ему вернуться в положение РАБОТА.

Внимание: Не допускается работа электродвигателя стартера более 30 секунд за одно включение; в противном случае может произойти преждевременный выход стартера из строя. Если двигатель не запускается в течение 30 секунд, поверните ключ в положение ВЫКЛ., еще раз проверьте органы управления и выполняемые действия, подождите 30 секунд и повторите процедуру пуска.

5. Прогрейте двигатель на средней частоте вращения (без нагрузки), затем установите регулятор дроссельной заслонки в нужное положение.

Внимание: После работы на полной нагрузке дайте двигателю перед отключением поработать 5 минут на холостом ходу. При невыполнении этого требования турбонагнетатель может выйти из строя.

Останов двигателя

Внимание: После работы на полной нагрузке дайте двигателю перед отключением поработать 5 минут на холостом ходу. Это позволит турбонагнетателю охладиться перед отключением двигателя. При невыполнении этого требования турбонагнетатель может выйти из строя.

Примечание: При каждой парковке машины опускайте деки газонокосилки на грунт. Это снимает с системы гидравлическую нагрузку и предотвращает износ деталей системы, а также случайное опускание дек газонокосилки.

1. Переведите переключатель механизма отбора мощности в положение ВЫКЛ.
2. Включите стояночный тормоз.
3. Переведите переключатель частоты вращения двигателя в положение МАЛЫХ ОБОРОТОВ ХОЛОСТОГО ХОДА.
4. Поверните ключ зажигания в положение ВЫКЛ..
5. Для предотвращения случайного запуска извлеките ключ из замка зажигания.

Назначение системы микропроцессорного управления мощностью Smart Power™ Traction

Благодаря системе Toro Smart Power™ оператору не надо прислушиваться к оборотам двигателя при работе в тяжелых условиях. Система Smart Power предотвращает погружение в грунт при работе на тяжелых почвах путем автоматического регулирования скорости машины и оптимизации параметров скашивания травы. Оператор может просто установить максимальную скорость движения по земле, удобную для него, и производить скашивание без необходимости снижения скорости движения вручную при скашивании в тяжелых условиях.

Реверсирование вентилятора

Скорость вращения вентилятора определяется температурой гидравлического масла и температурой охлаждающей жидкости двигателя. Когда температура охлаждающей жидкости или гидравлического масла достигает определенного значения, автоматически запускается реверсивный цикл. Реверсирование (включение обратного вращения вентилятора) помогает сдуть мусор с задней решетки и понизить температуры двигателя и гидравлического масла. Реверсивный цикл вентилятора можно запустить вручную, нажав одновременно правую и левую кнопки на инфо-центре. Рекомендуется реверсировать вентилятор вручную перед отъездом из рабочей зоны, въездом в мастерскую или зону хранения.

Назначение системы автоматического холостого хода (Auto Idle)

Машина оборудована устройством автоматического холостого хода, которое автоматически возвращает двигатель к оборотам холостого хода, если ни одна из следующих функций не используется в течение определенного времени, предварительно настроенного на панели InfoCenter.

- Педаль тяги возвращена в положение НЕЙТРАЛЬ.
- Механизм отбора мощности отключен (PTO).
- Ни один из переключателей подъема не активирован.

  При активации любой из вышеперечисленных функций машина автоматически возвращается к предыдущему положению дроссельной заслонки.

Использование круиз-контроля

Переключатель круиз-контроля фиксирует положение педали, поддерживая заданную скорость движения машины. При нажатии на заднюю часть переключателя круиз-контроль отключается, среднее положение переключателя активирует функцию круиз-контроля, а в переднем положении переключателя устанавливается требуемая скорость движения.

Примечание: При нажатии педали тормоза или переводе педали тяги на одну секунду в положение «Задний ход» круиз-контроль также отключается.

Использование переключателя частоты вращения двигателя

У переключателя частоты вращения двигателя есть два режима изменения частоты вращения. При кратковременном нажатии на переключатель частоту вращения двигателя можно увеличивать или уменьшать приращениями по 100 об/мин. При удержании переключателя нажатым двигатель автоматически переключается на ВЫСОКИЕ или МАЛЫЕ ОБОРОТЫ ХОЛОСТОГО ХОДА» в зависимости от того, какая сторона переключателя нажата.

Регулировка скорости скашивания

Руководитель (защищенное меню)

Позволяет руководителю установить максимальную скорость машины при скашивании с приращением 50%, 75% или 100%, при которой оператор сможет производить скашивание (в нижнем диапазоне).

Порядок действий для установки скорости скашивания см. в Органы управления инфо-центром (InfoCenter) (страница 18).

Оператор

Позволяет оператору установить максимальную скорость машины при скашивании (в нижнем диапазоне) в пределах заданных руководителем предварительных настроек. Для регулировки скорости нажмите среднюю кнопку (пиктограмма), когда на инфо-центре отображается экран-заставка или главный экран.

Примечание: При переключении между низким и высоким диапазонами происходит перенос предыдущей настройки. При выключении машины настройки сбрасываются.

Примечание: Эту функцию можно использовать вместе с круиз-контролем.

Регулировка транспортной скорости

Руководитель (защищенное меню)

Позволяет руководителю установить максимальную транспортную скорость машины с приращением 50%, 75% или 100%, при которой оператор сможет транспортировать машину (в верхнем диапазоне).

Порядок действий для установки транспортной скорости см. в разделе Органы управления инфо-центром (InfoCenter) (страница 18).

Оператор

Позволяет оператору отрегулировать максимальную транспортную скорость машины (в верхнем диапазоне) в пределах установленных руководителем предварительных настроек. Для регулировки скорости нажмите среднюю кнопку (пиктограмма), когда на инфо-центре отображается экран-заставка или главный экран.

Примечание: При переключении между низким и высоким диапазонами происходит перенос предыдущей настройки. При выключении машины настройки сбрасываются.

Примечание: Эту функцию можно использовать вместе с круиз-контролем.

Описание рабочих характеристик машины

Попрактикуйтесь в управлении машиной, так как из-за гидростатической трансмиссии и ее характеристик реальное вождение данной машины отличается от большинства машин для ухода за газонами. При управлении тяговым блоком, декой газонокосилки или другими принадлежностями необходимо учитывать ряд факторов, таких как трансмиссия, обороты двигателя, нагрузка на ножи газонокосилки или другие компоненты принадлежностей, а также важность тормозов.

Благодаря системе Toro Smart Power™ оператору не нужно прислушиваться к оборотам двигателя при работе в тяжелых условиях. Система Smart Power предотвращает увязание в грунте на тяжелых почвах путем автоматического регулирования скорости машины и оптимизации параметров срезания травы.

Тормоза можно использовать для облегчения поворота машины. Однако пользоваться ими следует осторожно, особенно на мягкой или влажной траве, т.к. можно случайно повредить газон. Другим полезным применением тормозов является поддержание сцепления колес. Например, на уклонах иногда верхнее колесо пробуксовывает, и сцепление теряется. При возникновении такой ситуации плавно и периодически нажимайте верхнюю педаль, пока колесо не перестанет пробуксовывать, при этом возрастает тяга на нижнем колесе.

Функция усиления тяги Traction Assist теперь является полностью автоматической и не требует вмешательства оператора. Когда колесо начинает проскальзывать, поток мощности автоматически разделяется между передними и задними колесами, чтобы свести к минимуму проскальзывание и потерю сцепления с дорогой.

Управляя машиной на склонах, будьте предельно осторожны. Убедитесь, что конструкция защиты оператора при опрокидывании машины (ROPS) находится в поднятом положении, защелка сиденья должным образом зафиксирована и ремень безопасности пристегнут. Для предотвращения опрокидывания

двигайтесь медленно и избегайте резких поворотов на склонах. Чтобы сохранить контроль над управлением при движении под уклон, дека газонокосилки должна быть опущена.

Прежде чем остановить двигатель, выключите все органы управления и установите регулятор дроссельной заслонки в положение МЕДЛЕННО. При установке регулятора дроссельной заслонки в положение МЕДЛЕННО снижаются обороты двигателя, шум и вибрация. Поверните ключ в положение ВЫКЛ. чтобы выключить двигатель.

Перед транспортировкой машины поднимите деки газонокосилки и зафиксируйте транспортные фиксаторы(Рисунок 28).

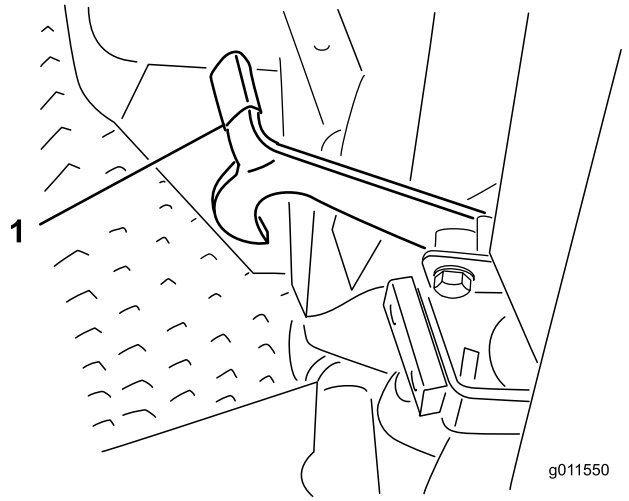

Рисунок 28

1. Транспортный фиксатор (боковые деки газонокосилки)

Советы по эксплуатации

Скашивание сухой травы

Косить следует или поздним утром, чтобы избежать росы, которая вызывает сваливание травы в комки, или в конце дня, чтобы избежать повреждений, которые могут быть вызваны воздействием прямого солнечного света на свежескошенную траву.

Выбор правильной настройки высоты скашивания

При скашивании срезайте примерно 25 мм или не более 1/3 высоты травы. На очень густой и плотной траве можно увеличить высоту скашивания.

Скашивание через надлежащие интервалы времени

Трава растет с разной скоростью в зависимости от времени года. Для поддержания одинаковой высоты скашивания производите более частое кошение ранней весной. По мере роста травы в середине лета производите скашивание реже. Если отсутствует возможность скашивания в течение длительного периода, то в первый раз увеличьте высоту скашивания; затем произведите скашивание через два дня при пониженной настройке высоты.

Транспортировка

Используйте транспортные фиксаторы при переезде на дальние расстояния, на пересеченной местности и при перевозке в прицепе.

После эксплуатации

Для обеспечения оптимальных рабочих характеристик очищайте нижнюю поверхность корпуса газонокосилки после каждого использования. Если в корпусе газонокосилки скапливается мусор, производительность скашивания снижается.

Кроме того, удаляйте любой мусор, скапливающийся между подъемными цилиндрами деки и подкладками деки из пеноматериала (Рисунок 29).

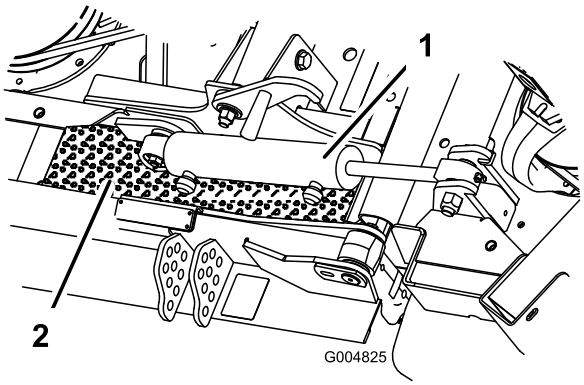

Рисунок 29

1. Подъемный цилиндр деки
2. Подкладка деки из пеноматериала

Шаг деки газонокосилки

Рекомендуется использовать шаг ножа в диапазоне от 8 до 11 мм. Шаг больше 8–11 мм приводит к уменьшению потребляемой мощности, увеличению размера обрезков травы и ухудшению качества скашивания. Шаг менее 8–11 мм приводит к увеличению потребляемой мощности, уменьшению размера обрезков травы и улучшению качества скашивания.

После эксплуатации

Правила техники безопасности, которые необходимо соблюдать после работы с машиной

Общие требования по технике безопасности

- Для предотвращения возгорания очистите от травы и мусора режущие блоки, приводы, глушители и двигатель. Удалите следы утечек масла или топлива.
- Перекройте подачу топлива при хранении или транспортировке машины.
- Отключайте привод навесного оборудования при транспортировке или когда машина не используется.
- Дайте двигателю остыть перед постановкой машины на хранение в закрытом месте.
- Запрещается хранить машину или емкость с топливом вблизи открытого пламени, искр или малых горелок, используемых, например, в водонагревателях или другом оборудовании.

Безопасность при буксировке

- Выполняйте буксировку только машиной, сцепное устройство которой предназначено для буксировки. Присоединяйте буксируемое оборудование только к сцепному устройству.
- Соблюдайте рекомендации изготовителя по ограничению массы буксируемого оборудования и правила буксировки по склонам. При движении на склонах масса буксируемого оборудования может привести к потере сцепления и управляемости машиной.
- Запрещается детям или другим посторонним лицам забираться в буксируемое оборудование или на него.
- Во время буксировки двигайтесь медленно и соблюдайте увеличенную дистанцию для остановки.

Толкание или буксировка машины

В экстренной ситуации машину можно перемещать вперед толканием или буксировкой, предварительно активировав перепускной клапан в гидронасосе с переменным рабочим объемом.

Внимание: Во избежание выхода из строя внутренней трансмиссии запрещено перемещать машину толканием или буксировкой со скоростью свыше 3–4,8 км/ч. При толкании или буксировке машины перепускной клапан всегда должен быть открыт.

1. Поднимите сиденье и найдите перепускные клапаны, расположенные под передней частью топливного бака (Рисунок 30).

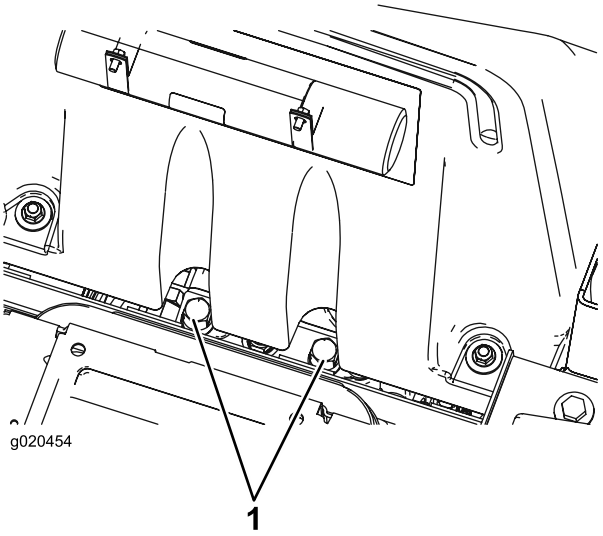

Рисунок 30

1. Перепускной клапан

2. Чтобы открыть клапан и обеспечить внутренний перепуск масла, поверните каждый клапан на 3 оборота против часовой стрелки.

   Примечание: Не допускается открывать клапан больше, чем на 3 оборота. Поскольку жидкость перепускается, машину можно медленно двигать без повреждения трансмиссии.

3. Перед пуском двигателя закройте перепускные клапаны.
4. Чтобы закрыть клапан, приложите крутящий момент до 70 Н·м.

Внимание: Если нужно толкать или буксировать машину в обратном направлении, необходимо также обеспечить перепуск обратного клапана в коллекторе полного привода. Для перепуска обратного клапана подсоедините узел шланга, который состоит из шланга (№ по кат. 95-8843), двух соединителей (№ по кат. 95-0985) и двух гидравлических штуцеров (№ по кат. 340-77), к контрольному отверстию давления обратной тяги, расположенному на гидростате, и к контрольному отверстию, расположенному между отверстиями M8 и P2 на заднем тяговом коллекторе, который находится позади переднего колеса.

Определение местонахождения точек подъема на домкрате

Точки подъема на домкрате расположены в передней и задней части машины.

⚠ ПРЕДУПРЕЖДЕНИЕ

Всегда используйте подъемные опоры. При удерживании машины в поднятом положении не полагайтесь только на домкрат или подъемное устройство.

Механические или гидравлические домкраты могут не удержать машину и привести к серьезной травме.

- На раме с внутренней стороны каждого переднего ведущего колеса.
- В центре заднего моста

Транспортировка машины

- Соблюдайте осторожность при погрузке или выгрузке машины из трейлера или грузовика.
- Используйте наклонные въезды полной ширины при погрузке машины на прицеп или грузовик.
- Надежно закрепите машину с помощью ремней, цепей, тросов или веревок. Передние и задние стропы должны быть направлены вниз и в сторону от машины.

Определение расположения точек крепления

Точки крепления расположены в передней и задней боковых частях машины (Рисунок 31).

Примечание: Для крепления машины используйте в ее четырех углах стропы надлежащей прочности, утвержденные Министерством транспорта (DOT).

- Две точки в передней части платформы оператора
- Задний бампер

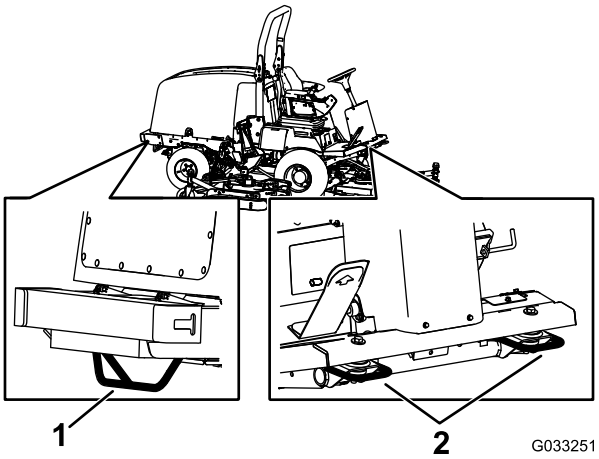

Рисунок 31

1. Задняя точка крепления
2. Передние точки крепления

Техническое обслуживание

Примечание: Загрузите бесплатную копию схемы, посетив веб-сайт www.Toro.com, где можно найти свою машину, перейдя по ссылке Manuals (Руководства) на главной странице.

Примечание: Определите левую и правую стороны машины (при взгляде со стороны оператора).

Рекомендуемый график(и) технического обслуживания

Периодичность технического обслуживания	Порядок технического обслуживания
Через первый час	• Затяните гайки крепления колес.
Через первые 10 часа	• Затяните гайки крепления колес. • Проверьте натяжение ремня генератора. • Проверьте натяжение ремня привода ножей.
Через первые 200 часа	• Замените масло в переднем планетарном редукторе. • Замените масло в заднем мосту. • Замените гидравлические фильтры.
Перед каждым использованием или ежедневно	• Проверьте давление в шинах. • Проверьте защитные блокировочные выключатели. • Проверьте индикатор воздухоочистителя • Проверьте уровень масла в двигателе. • Слейте воду или другие загрязнения из водоотделителя. • Проверьте уровень охлаждающей жидкости. • Проверьте уровень гидравлической жидкости. • Удалите весь мусор и сечку из моторного отсека, радиатора и маслоохладителя.
Через каждые 25 часов	• Проверьте уровень электролита (или через каждые 30 дней, если машина находится на хранении).
Через каждые 50 часов	• Смажьте все подшипники и втулки (смазывайте после каждой мойки). • Проверьте воздухоочиститель. • Проверьте состояние аккумуляторной батареи. • Проверьте натяжение ремня привода ножей.
Через каждые 100 часов	• Осмотрите шланги и зажимы системы охлаждения. • Проверьте натяжение ремня генератора.
Через каждые 200 часов	• Затяните гайки крепления колес.
Через каждые 250 часов	• Замените моторное масло и фильтр.
Через каждые 400 часов	• Проведите обслуживание воздухоочистителя (производится раньше установленного срока при появлении в окне индикатора сигнала красного цвета и чаще при работе в условиях сильных загрязнений или запыленности). • Проверьте топливные трубопроводы и соединения. • Замените корпус фильтра. • Проверьте уровень масла в планетарной передаче (произведите проверку при обнаружении внешней утечки). • Проверьте наличие осевых люфтов в планетарных редукторах. • Проверьте уровень смазочного масла в заднем мосту. • Проверьте уровень смазочного масла в редукторе заднего моста.

Периодичность технического обслуживания	Порядок технического обслуживания
Через каждые 800 часов	• Слейте жидкость из топливного бака и очистите бак (также это необходимо сделать в случае загрязнения топливной системы). • Замените масло в переднем планетарном редукторе. • Замените масло в заднем мосту. • Проверьте схождение задних колес. • Проверьте ремни привода ножей. • Замените гидравлическую жидкость. • Замените гидравлические фильтры. • Осмотрите демпфер боковой деки газонокосилки. • Проверьте узлы поворотных колес деки газонокосилки.
Через каждые 1000 часов	• Проверьте и отрегулируйте зазоры в клапанах двигателя.
Через каждые 2 года	• Промойте систему охлаждения и замените охлаждающую жидкость. • Замените все подвижные шланги.

⚠ ПРЕДОСТЕРЕЖЕНИЕ

Оставленный в замке зажигания ключ может стать причиной несанкционированного запуска двигателя посторонним лицом, что может привести к нанесению серьезных травм вам или окружающим.

Перед выполнением любого технического обслуживания выньте ключ из замка зажигания.

Перечень операций ежедневного технического обслуживания

Сделайте копию этой страницы для повседневного использования.

Пункт проверки при техобслуживании	Дни недели:						
	Понедель-ник	Вторник	Среда	Четверг	Пятница	Суббота	Воскресе-нье
Проверьте работу защитных блокировок.							
Проверьте работу тормоза.							
Проверьте уровень масла в двигателе.							
Проверьте уровень жидкости в системе охлаждения.							
Слейте жидкость из водоотделителя топливной системы.							
Проверьте воздушный фильтр, пылезащитную крышку и предохранитель-ный клапан гидросистемы.							
Убедитесь в отсутствие посторонних шумов двигателя.[2]							
Проверьте радиатор и решетку на наличие мусора.							
Убедитесь в отсутствии посторонних шумов при работе машины.							

Пункт проверки при техобслуживании	Дни недели:						
	Понедель-ник	Вторник	Среда	Четверг	Пятница	Суббота	Воскресе-нье
Проверьте уровень масла в гидравлической системе.							
Проверьте гидравлические шланги на повреждения.							
Убедитесь в отсутствии утечек жидкостей.							
Проверьте уровень топлива.							
Проверьте давление в шинах.							
Проверьте работу измерительных приборов.							
Проверьте регулировку высоты скашивания.							
Заправьте все масленки консистентной смазкой.[2]							
Отремонтируйте поврежденное лакокрасочное покрытие.							

[1] Если запуск затруднен, на выхлопе чрезмерное количество дыма или двигатель работает неровно, проверьте запальную свечу и сопла инжекторов.

[2]Сразу **после каждой** мойки и независимо от указанного интервала.

Внимание: См. Руководство оператора двигателя для получения информации о дополнительном техническом обслуживании.

Обозначение зон, на которые следует обратить особое внимание

Проверку выполнил:		
Пункт	**Дата**	**Информация**

Таблица интервалов технического обслуживания

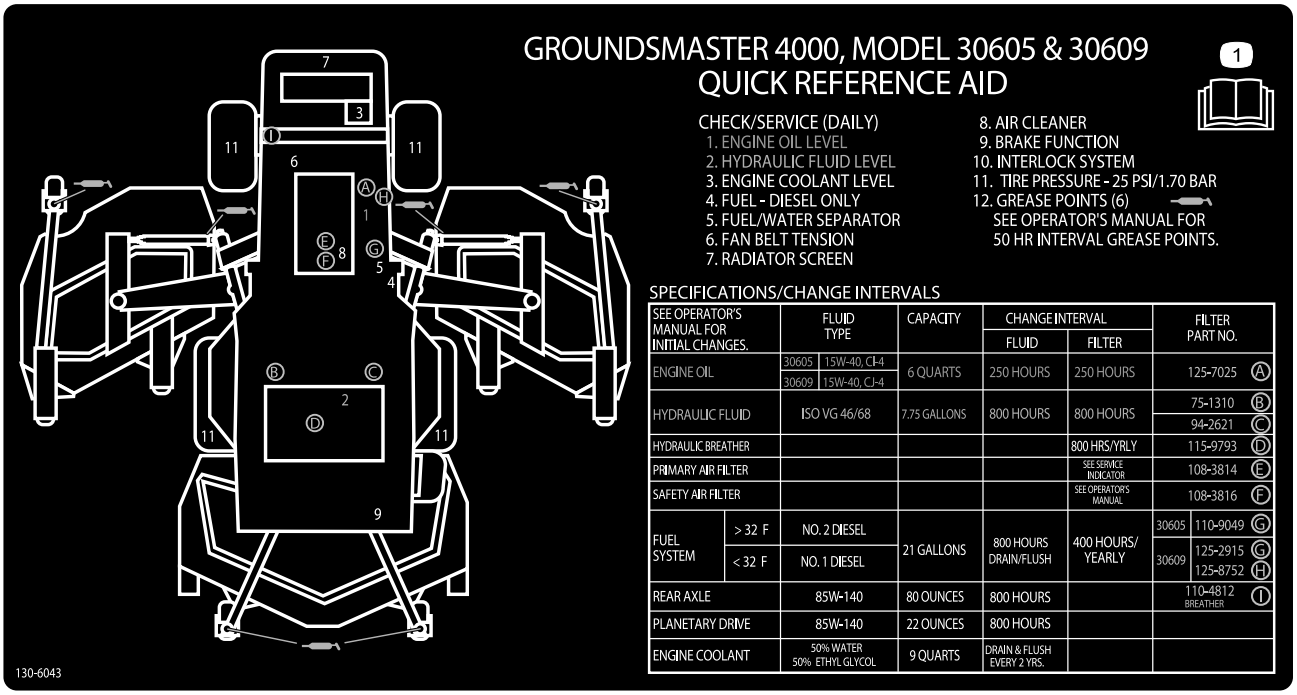

SEE OPERATOR'S MANUAL FOR INITIAL CHANGES.		FLUID TYPE	CAPACITY	CHANGE INTERVAL		FILTER PART NO.	
				FLUID	FILTER		
ENGINE OIL	30605	15W-40, CI-4	6 QUARTS	250 HOURS	250 HOURS	125-7025	A
	30609	15W-40, CJ-4					
HYDRAULIC FLUID		ISO VG 46/68	7.75 GALLONS	800 HOURS	800 HOURS	75-1310	B
						94-2621	C
HYDRAULIC BREATHER					800 HRS/YRLY	115-9793	D
PRIMARY AIR FILTER					SEE SERVICE INDICATOR	108-3814	E
SAFETY AIR FILTER					SEE OPERATOR'S MANUAL	108-3816	F
FUEL SYSTEM	> 32 F	NO. 2 DIESEL	21 GALLONS	800 HOURS DRAIN/FLUSH	400 HOURS/ YEARLY	30605 110-9049	G
	< 32 F	NO. 1 DIESEL				30609 125-2915	G
						125-8752	H
REAR AXLE		85W-140	80 OUNCES	800 HOURS		110-4812 BREATHER	I
PLANETARY DRIVE		85W-140	22 OUNCES	800 HOURS			
ENGINE COOLANT		50% WATER 50% ETHYL GLYCOL	9 QUARTS	DRAIN & FLUSH EVERY 2 YRS.			

Рисунок 32

Действия перед техническим обслуживанием

Правила техники безопасности, которые необходимо соблюдать перед техобслуживанием

- Все детали машины должны быть исправными, и все крепежные детали должны быть затянуты, особенно детали крепления ножей. Замените все изношенные и поврежденные предупредительные наклейки.
- Техническое обслуживание машины должно производиться только квалифицированными специалистами.
- Перед регулировкой, очисткой и ремонтом машины выполните следующее:
  1. Переместите машину на ровную поверхность.
  2. Отключите приводы.
  3. Опустите режущие блоки.
  4. Установите педаль тяги в НЕЙТРАЛЬНОЕ положение.
  5. Включите стояночный тормоз.
  6. Переведите переключатель дроссельной заслонки в положение МАЛЫХ ОБОРОТОВ ХОЛОСТОГО ХОДА.
  7. Выключите двигатель и извлеките ключ из замка зажигания.
  8. Дождитесь останова всех движущихся частей.
- Прежде чем припарковать, поместить на хранение или оставить без присмотра машину, опустите режущие блоки, если на машине не предусмотрена надежная механическая фиксация.
- По возможности не выполняйте техническое обслуживание на машине с работающим двигателем. Если для выполнения техобслуживания двигатель должен работать, держите руки, ноги, и прочие части тела, а также одежду на безопасном расстоянии от всех движущихся частей, зоны выброса и нижней поверхности корпуса газонокосилки.
- Не прикасайтесь к нагревающимся во время работы частям машины или навесного оборудования. Дождитесь, пока эти части остынут, прежде чем приступить к их техническому обслуживанию, регулировке или текущему ремонту.
- При необходимости поддержки машины и (или) ее компонентов используйте подъемные опоры.
- Осторожно сбрасывайте давление из компонентов с накопленной энергией.

- Для проведения капитального ремонта машины или получения технической помощи обращайтесь к официальному дистрибьютору компании Toro.
- Используйте только оригинальные запасные части и принадлежности, выпускаемые компанией Toro. Использование запасных частей и принадлежностей, изготовленных другими производителями, может оказаться опасным и привести к аннулированию гарантии на изделие.

Подготовка машины к техническому обслуживанию

1. Убедитесь, что механизм PTO отсоединен.
2. Поставьте машину на ровную поверхность.
3. Включите стояночный тормоз.
4. Если необходимо, опустите деку (деки) газонокосилки.
5. Выключите двигатель и дождитесь остановки всех движущихся частей.
6. Поверните ключ замка зажигания в положение ОСТАНОВ и извлеките его.
7. Прежде чем выполнять техническое обслуживание, дайте компонентам машины остыть.

Демонтаж капота

1. Расфиксируйте и поднимите капот.
2. Снимите шплинт крепления оси поворота капота к монтажным кронштейнам (Рисунок 33).

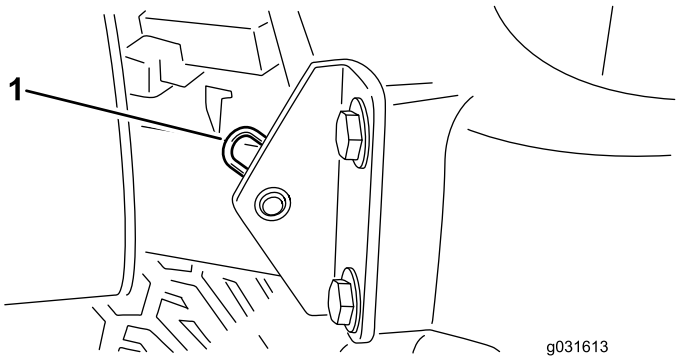

Рисунок 33

1. Игольчатый шплинт

3. Сместите капот вправо, поднимите другую сторону и извлеките его из кронштейнов.

Примечание: Для установки капота выполните эти действия в обратном порядке.

Смазка

Смазка подшипников и втулок

Интервал обслуживания: Через каждые 50 часов (смазывайте после каждой мойки).

Примечание: На машине установлены масленки, которые должны регулярно заправляться консистентной смазкой № 2 на литиевой основе.

Местонахождение и количество масленок:

Тяговый блок

- Подшипники поворотного шкворня педали тормоза (2 шт.) (Рисунок 34)
- Втулки шарниров переднего и заднего моста (2 шт.) (Рисунок 35)
- Шаровые опоры гидроцилиндра рулевого управления (2 шт.) (Рисунок 36)
- Шаровые опоры поперечных тяг (2 шт.) (Рисунок 36)
- Втулки поворотных шкворней (2 шт.) (Рисунок 36)..

Примечание: Заправляйте раз в год консистентной смазкой только верхнюю масленку на поворотном шкворне (2 качания смазочного шприца).

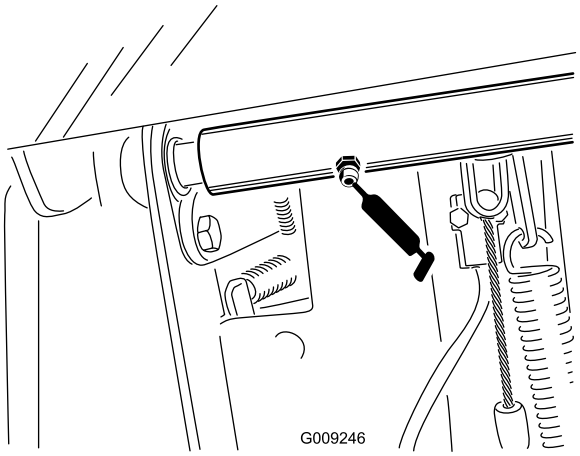

Рисунок 34

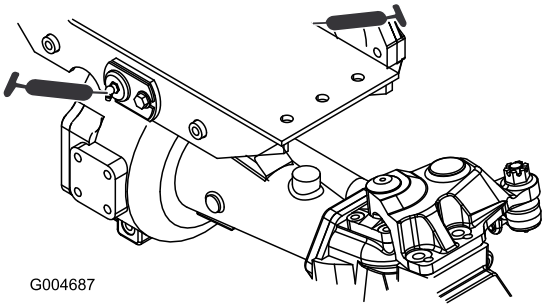

Рисунок 35

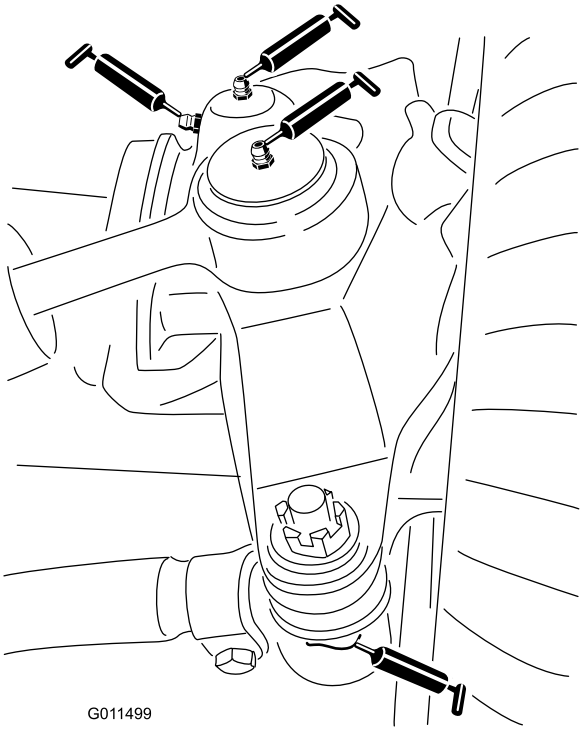

Рисунок 36

Передняя дека газонокосилки

- Втулки валов вилок поворотных колес (2 шт.) (Рисунок 37)
- Подшипники валов шпинделей (3 шт.), расположенные под шкивом (Рисунок 38)
- Втулки осей поворота рычагов натяжных шкивов (2 шт.) (Рисунок 38)

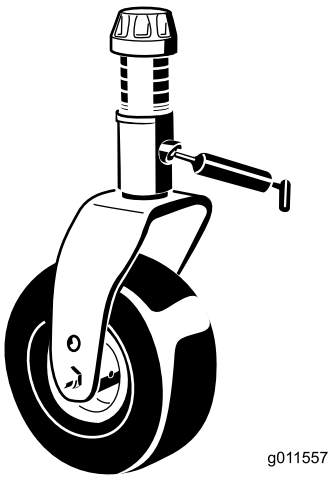

Рисунок 37

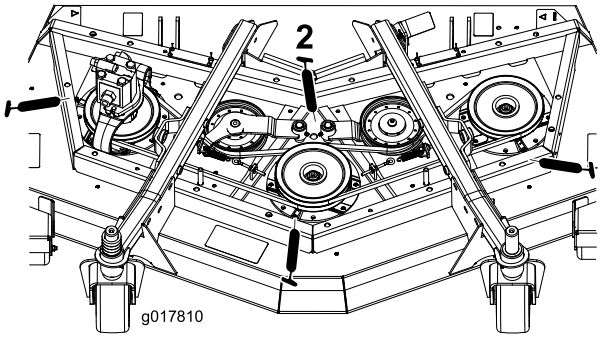

Рисунок 38

Передние узлы подъема

- Втулки цилиндров подъемных рычагов (2 шт.с каждой стороны) (Рисунок 39)
- Шаровые опоры подъемных рычагов (2 шт.) (Рисунок 40)

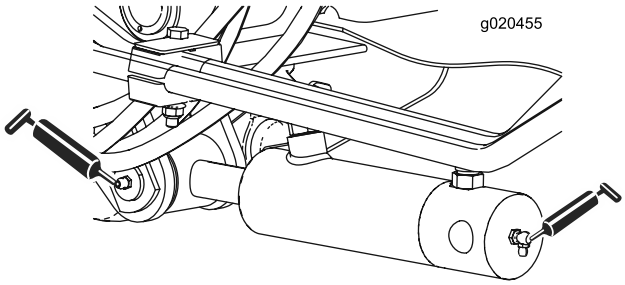

Рисунок 39

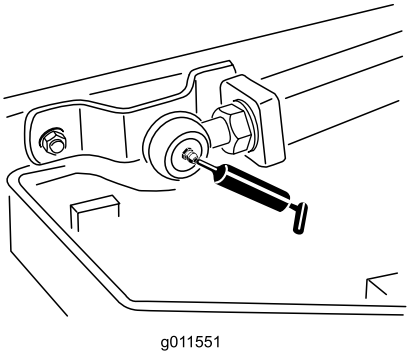

Рисунок 40

Боковые деки газонокосилки

- Втулка вала вилки поворотного колеса (1 шт.) (Рисунок 41)
- Подшипники валов шпинделей (2 шт. с каждой стороны), расположенные под шкивом
- Втулка оси поворота рычага натяжного шкива (1 шт.), расположенная на рычаге натяжного шкива

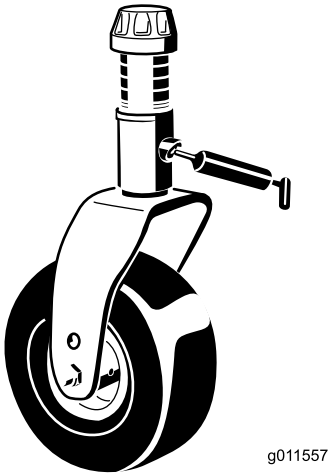

Рисунок 41

Боковые узлы подъема

- Втулки главных подъемных рычагов (6 шт.) (Рисунок 42и Рисунок 43)
- Втулки осей поворота коленчатых рычагов (2 шт.) (Рисунок 44)
- Втулки подъемных рычагов (4 шт.) (Рисунок 44)
- Втулки гидроцилиндров подъема (4 шт.) (Рисунок 45)

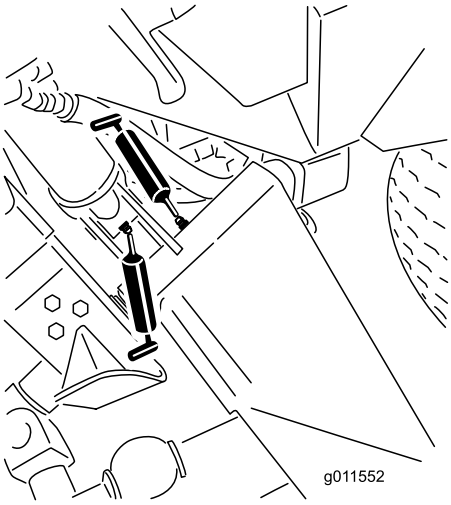

Рисунок 42

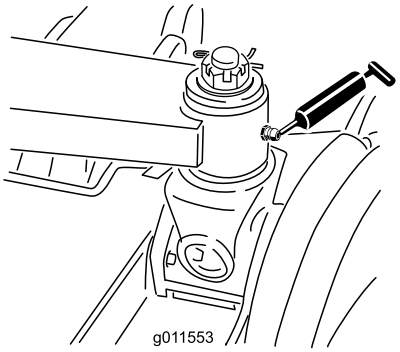

Рисунок 43

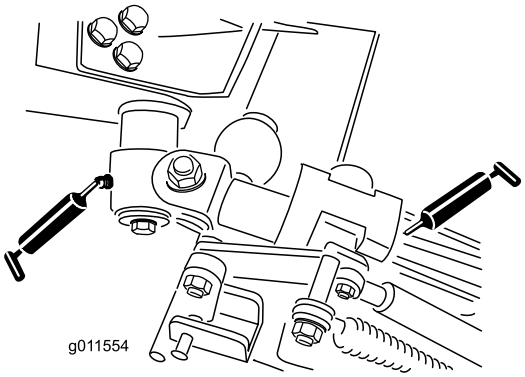

Рисунок 44

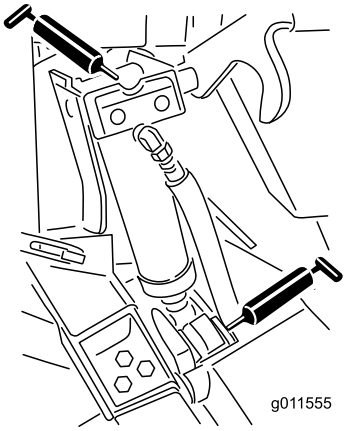

Рисунок 45

Техническое обслуживание двигателя

Правила техники безопасности при обслуживании двигателя

Перед проверкой уровня масла или добавлением масла в картер выключите двигатель.

Обслуживание воздухоочистителя

Интервал обслуживания: Перед каждым использованием или ежедневно—Проверьте индикатор воздухоочистителя

Через каждые 50 часов—Проверьте воздухоочиститель.

Через каждые 400 часов—Проведите обслуживание воздухоочистителя (производится раньше установленного срока при появлении в окне индикатора сигнала красного цвета и чаще при работе в условиях сильных загрязнений или запыленности).

Проверьте корпус воздухоочистителя на наличие повреждений, которые могут вызвать утечку воздуха, и при наличии повреждения замените его. Проверьте всю систему подачи воздуха на наличие протечек, повреждений, или ослабления хомутов для крепления шлангов.

Обслуживание фильтра воздухоочистителя следует производить только тогда, когда этого требует индикатор обслуживания (Рисунок 46). Замена воздушного фильтра без необходимости ведет лишь к повышению вероятности попадания грязи в двигатель при извлечении фильтра.

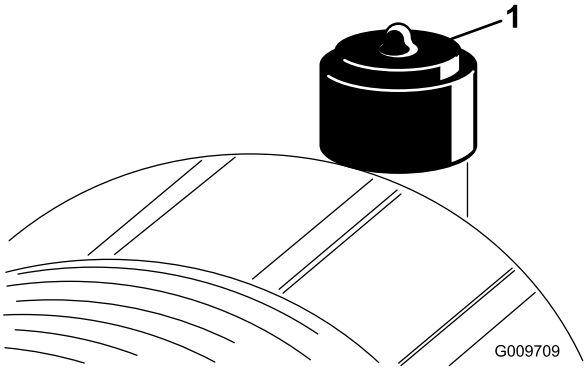

Рисунок 46

1. Индикатор воздухоочистителя

Внимание: Убедитесь в том, что крышка установлена правильно и плотно прилегает к корпусу воздухоочистителя.

1. Замените воздухоочиститель (Рисунок 47).

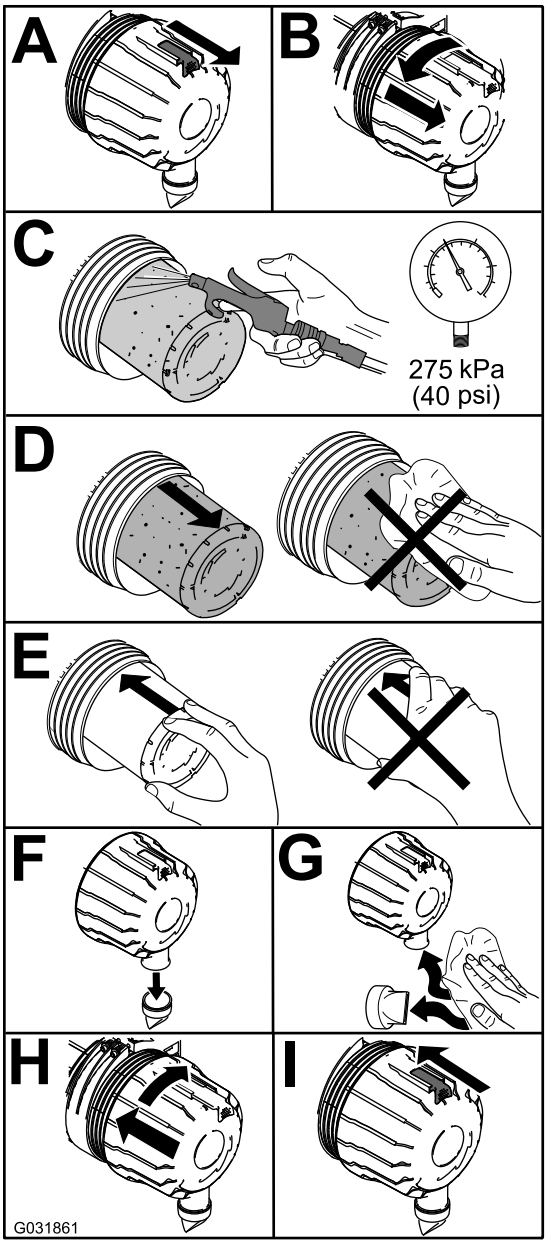

Рисунок 47

Примечание: Не очищайте использованный элемент, так как при этом существует вероятность повреждения фильтрующего материала.

Внимание: Никогда не пытайтесь очистить контрольный фильтр (Рисунок 48). Замену контрольного фильтра следует производить после каждых трех обслуживаний фильтра предварительной очистки.

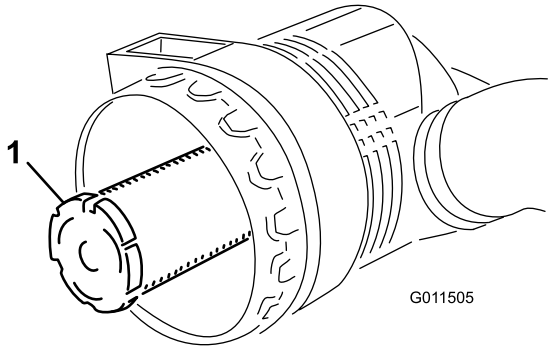

Рисунок 48

1. Контрольный фильтр воздухоочистителя

2. Сбросьте показание индикатора (Рисунок 46) при наличии сигнала красного цвета.

Проверка уровня масла в двигателе

Интервал обслуживания: Перед каждым использованием или ежедневно

Двигатель поставляется с залитым в картер маслом; однако до и после первого пуска двигателя необходимо проверить уровень масла.

Емкость картера двигателя составляет приблизительно 5,7 л с фильтром.

Используйте высококачественное моторное масло, удовлетворяющее следующим требованиям:

- **Требуемый уровень по классификации API:** CH-4, CI-4 или выше
- **Предпочтительный тип масла:** SAE 15W-40 (свыше -18 °C)
- **Альтернативное масло:** SAE 10W-30 (все температуры)

  Примечание: Масло двигателя Toro Premium с вязкостью 15W-40 или 10W-30 можно приобрести у местного дистрибьютора. Номера деталей см. в *Каталоге деталей*.

  Примечание: Лучше всего проверять уровень масла на холодном двигателе, перед его первым запуском в этот день. Если он уже поработал, перед проверкой дайте маслу стечь в поддон (не меньше 10 минут). Если уровень масла на масломерном щупе находится на метке Add (Добавить) или ниже, долейте масло, чтобы довести его уровень до метки Full (Полный). **Не допускайте переполнения картера.** Если уровень масла находится между метками Full (Полный) и Add (Добавить), то доливать масло не требуется.

1. Поставьте машину на ровной поверхности.
2. Проверьте уровень масла в двигателе (Рисунок 49).

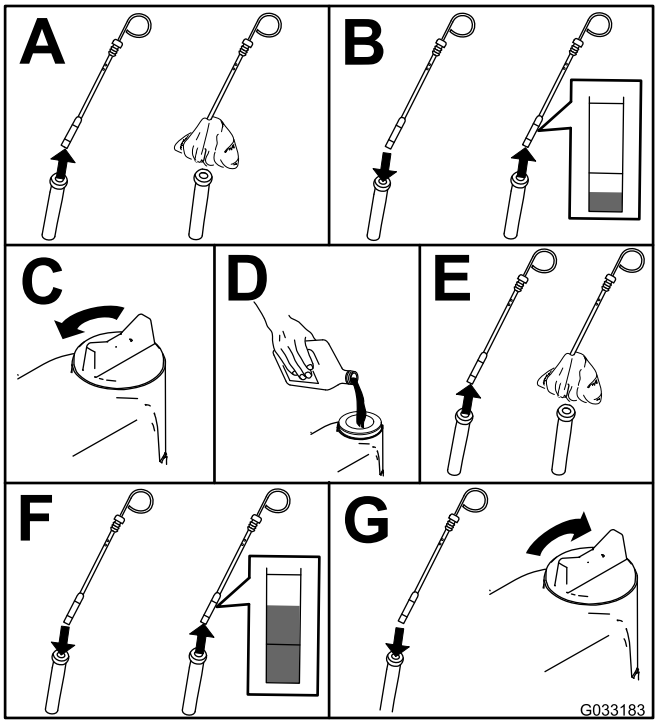

Рисунок 49

Примечание: Если используется другое масло, то перед заливкой нового масла все старое масло следует слить из картера.

Замена моторного масла и масляного фильтра

Интервал обслуживания: Через каждые 250 часов

1. Запустите двигатель и дайте ему поработать в течение 5 минут для прогрева масла.
2. Прежде чем покинуть рабочее место, остановите машину на горизонтальной поверхности, выключите двигатель, извлеките ключ и дождитесь остановки всех движущихся частей.
3. Замените моторное масло и масляный фильтр (Рисунок 50).

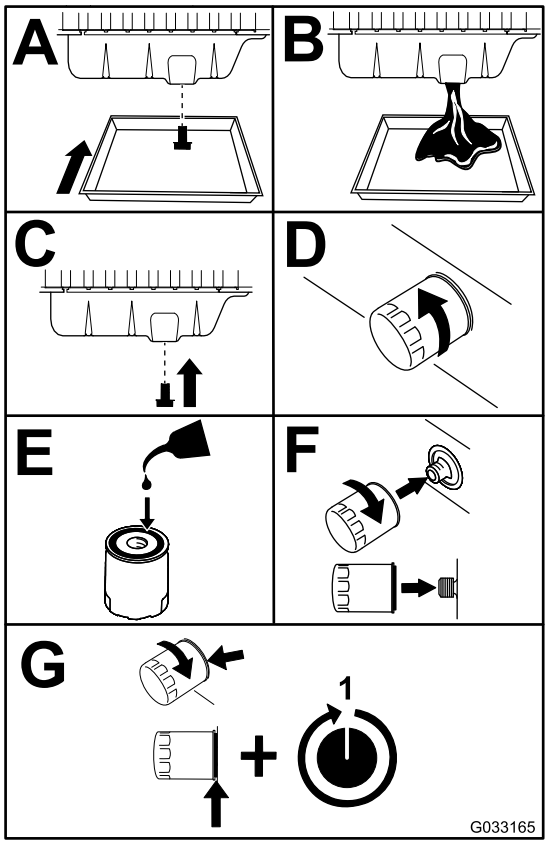

Рисунок 50

4. Залейте масло в картер двигателя; см. Проверка уровня масла в двигателе (страница 47).

Техническое обслуживание топливной системы

Обслуживание топливной системы

Слив топливного бака

Интервал обслуживания: Через каждые 800 часов (также это необходимо сделать в случае загрязнения топливной системы).

Используйте чистое топливо для промывки бака.

Осмотр топливных трубопроводов и соединений

Интервал обслуживания: Через каждые 400 часов

Проверьте топливные трубопроводы и соединения на снижение качества, повреждения или ослабление соединений.

Обслуживание водоотделителя

Интервал обслуживания: Перед каждым использованием или ежедневно—Слейте воду или другие загрязнения из водоотделителя.

Через каждые 400 часов

Произведите техническое обслуживание водоотделителя, как показано на Рисунок 51.

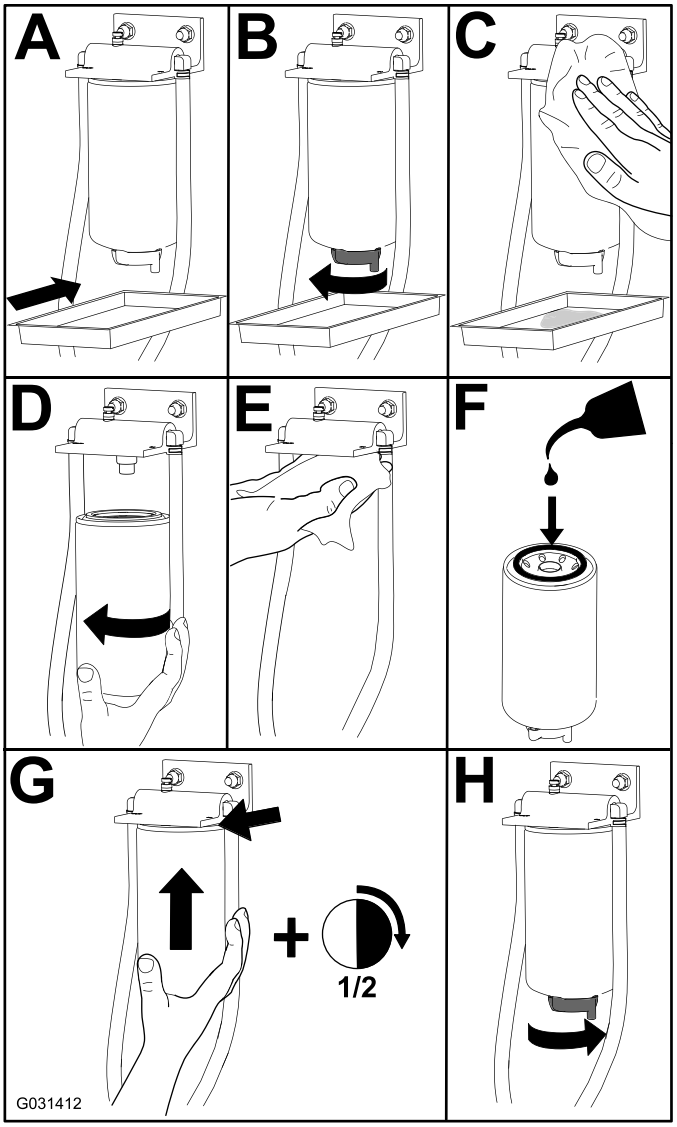

Рисунок 51

Техническое обслуживание электрической системы

Правила техники безопасности при работе с электрической системой

- Прежде чем приступать к ремонту машины, отсоедините аккумуляторную батарею. Сначала отсоедините отрицательную клемму, затем положительную. При повторном подключении аккумуляторной батареи сначала подсоедините положительную клемму, затем отрицательную.
- Электролит аккумуляторной батареи представляет собой опасное вещество и может вызвать ожоги. Не допускайте его попадания на кожу, в глаза и на одежду. Выполняя работы с аккумулятором, предусмотрите защиту для лица, глаз и одежды.
- Аккумуляторные газы взрывоопасны. Следите за тем, чтобы вблизи аккумуляторной батареи не было искр, открытого пламени и зажженных сигарет.
- Зарядку аккумуляторной батареи производите в открытом, хорошо проветриваемом месте, вдали от искр и открытого огня. Отсоедините зарядное устройство перед подсоединением или отсоединением аккумуляторной батареи. Используйте защитную одежду и электроизолированный инструмент.
- Не используйте вблизи электрических компонентов установку для мытья под давлением.

ПРЕДУПРЕЖДЕНИЕ

КАЛИФОРНИЯ
Положение 65, Предупреждение

Полюсные штыри аккумулятора, клеммы и соответствующие принадлежности содержат свинец и его соединения, которые в штате Калифорния считаются канцерогенными и вредными для репродуктивных органов. Мойте руки после обслуживания аккумуляторной батареи.

Обслуживание аккумулятора

Интервал обслуживания: Через каждые 25 часов—Проверьте уровень электролита (или через каждые 30 дней, если машина находится на хранении).

Через каждые 50 часов—Проверьте состояние аккумуляторной батареи.

Внимание: Перед выполнением на машине сварочных работ отсоедините от аккумуляторной батареи отрицательный кабель для предотвращения повреждения электрической системы.

Примечание: Содержите клеммы и весь аккумулятор в чистоте, так грязный аккумулятор постепенно разряжается. Для очистки аккумуляторной батареи промойте весь ее корпус раствором питьевой соды в воде. Ополосните чистой водой. Для предотвращения коррозии нанесите на оба полюсных штыря аккумуляторной батареи и на кабельные наконечники смазку Grafo 112X (покровную), № по каталогу Toro 505-47 или технический вазелин.

1. Откройте крышку аккумуляторной батареи сбоку на кожухе (Рисунок 52).

   Примечание: Нажмите на плоскую поверхность над крышкой аккумуляторной батареи, чтобы облегчить снятие крышки (Рисунок 52).

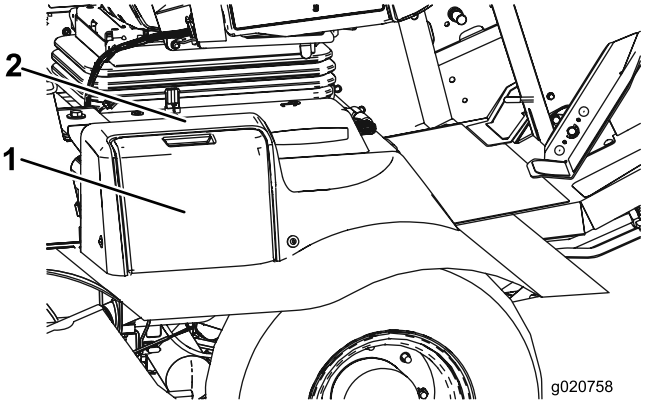

Рисунок 52

1. Крышка аккумулятора 2. Нажмите вниз здесь.

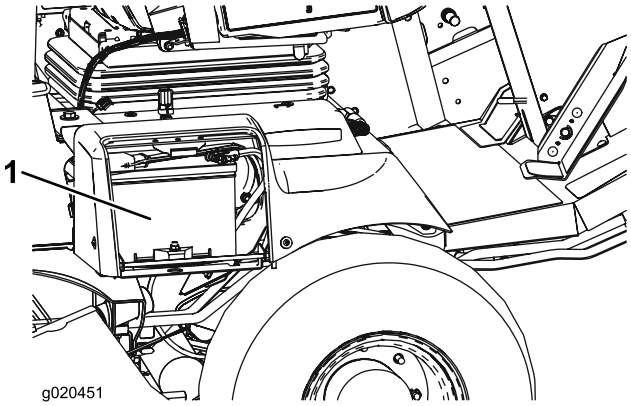

Рисунок 53

1. Аккумуляторная батарея

2. Отсоедините резиновый наконечник с положительного штыря аккумулятора и осмотрите аккумулятор.

⚠ ПРЕДУПРЕЖДЕНИЕ

Клеммы аккумуляторной батареи или металлические инструменты могут закоротить на металлические детали, вызвав искрение. Искры могут вызвать взрыв аккумуляторных газов, что приведет к получению травмы.

- **При снятии или установке аккумуляторной батареи не допускайте контакта клемм аккумуляторной батареи с металлическими деталями машины.**
- **Не допускайте короткого замыкания клемм аккумуляторной батареи металлическими инструментами на металлические детали машины.**

⚠ ПРЕДУПРЕЖДЕНИЕ

Неправильное подключение кабелей к аккумуляторной батарее может привести к повреждению машины и кабелей и вызвать искрение. Искры могут вызвать взрыв аккумуляторных газов, что приведет к получению травмы.

- **Всегда *отсоединяйте* отрицательный (черный) кабель аккумулятора перед отсоединением положительного (красного) кабеля.**
- **Всегда *присоединяйте* положительный (красный) кабель батареи до присоединения отрицательного (черного) кабеля.**

3. Для предотвращения коррозии нанесите на обе клеммы аккумуляторной батареи консистентную смазку Grafo 112X (покровную) (№ 505-47 по каталогу Toro), технический вазелин или негустую консистентную смазку.
4. Наденьте на положительную клемму резиновый чехол.
5. Закройте крышку аккумулятора.

Определение местоположения плавких предохранителей.

Предохранители тягового блока расположены под средней крышкой силового блока (Рисунок 54, Рисунок 55 и Рисунок 56).

Выверните два винта, которые крепят среднюю крышку силового блока к раме, и снимите крышку (Рисунок 54).

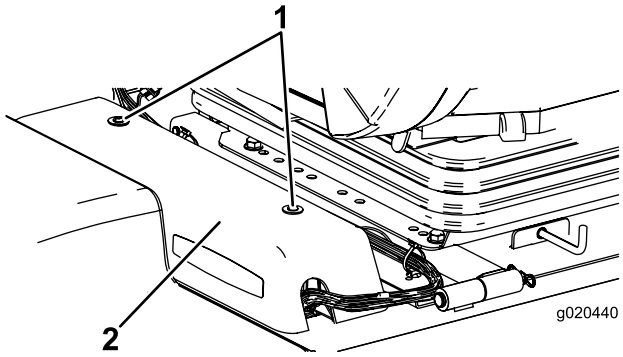

Рисунок 54

1. Средняя крышка силового блока
2. Винты

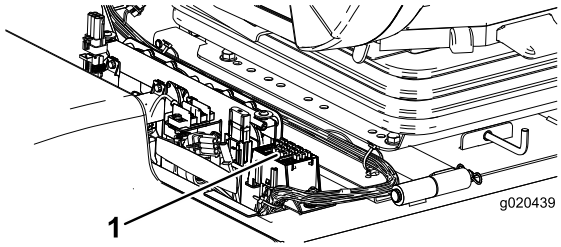

Рисунок 55

1. Предохранители

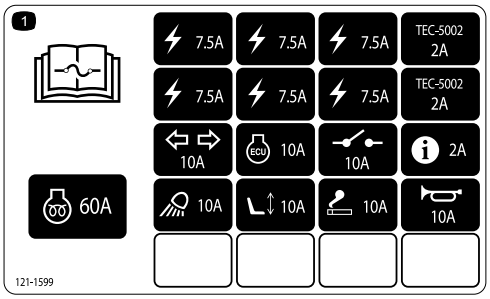

Рисунок 56

Техническое обслуживание приводной системы

Регулировка угла педали тяги

1. Ослабьте две гайки и болты крепления левой стороны педали тяги к кронштейну (Рисунок 57).

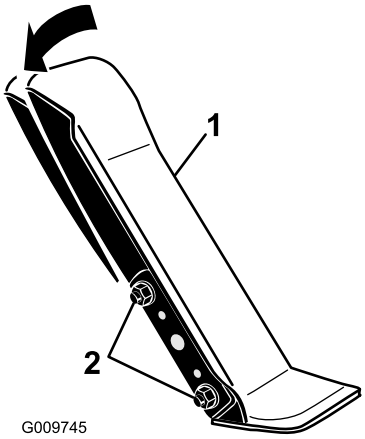

Рисунок 57

1. Педаль тяги
2. Крепежные гайки и болты

2. Поверните педаль под требуемым рабочим углом и затяните гайки (Рисунок 57).

Проверка масла в планетарной передаче

Интервал обслуживания: Через каждые 400 часов (произведите проверку при обнаружении внешней утечки).

Через каждые 400 часов

Для замены используйте высококачественное трансмиссионное масло SAE 85W-140.

1. Поставив машину на ровную поверхность, расположите колесо так, чтобы одна контрольная пробка находилась в положении «12 часов», а вторая — в положении «3 часа» (Рисунок 58).

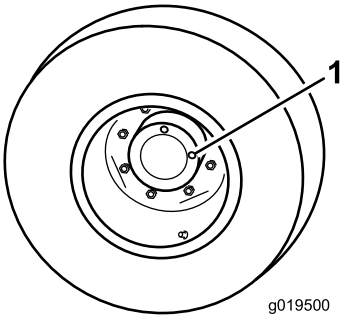

Рисунок 58

1. Контрольная/сливная пробка (2 шт.)

2. Снимите пробку, находящуюся в положении «3 часа» (Рисунок 58).

   Примечание: Уровень масла должен доходить до низа отверстия контрольной пробки.

3. Если уровень масла низкий, снимите пробку, находящуюся в положении «12 часов», и добавляйте масло до тех пор, пока оно не начнет вытекать из отверстия, находящегося в положении «3 часа».
4. Поставьте обе пробки на место.

Замена масла в приводе планетарного редуктора

Интервал обслуживания: Через первые 200 часа

Через каждые 800 часов/Ежегодно (в зависимости от того, что наступит раньше)

1. Поставив машину на горизонтальную поверхность, расположите колесо так, чтобы одна контрольная пробка находилась в самом нижнем положении («6 часов») (Рисунок 59).

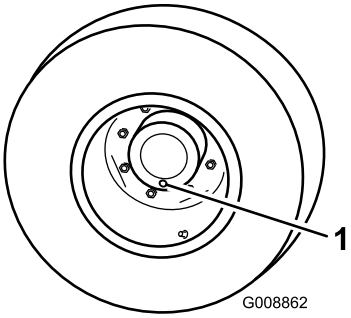

Рисунок 59

1. Контрольная/сливная пробка

2. Подставьте поддон под ступицу планетарной передачи, снимите пробку и дайте маслу стечь.
3. Подставьте поддон под корпус тормоза, снимите пробку сливного отверстия и дайте маслу стечь (Рисунок 60).

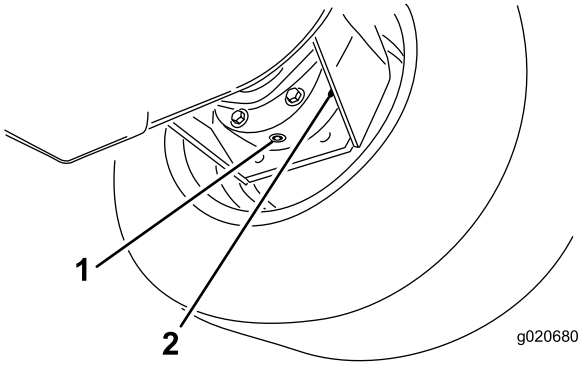

Рисунок 60

1. Пробка сливного отверстия
2. Корпус тормоза

4. Когда все масло из обоих отверстий будет слито, поставьте пробку в корпус тормоза.
5. Поворачивайте колесо до тех пор, пока открытое отверстие в планетарной передаче не займет положение «12 часов».
6. Через открытое отверстие в планетарной передаче медленно залейте 0,65 л высококачественного трансмиссионного масла SAE 85W-140 wt.

   Внимание: Если планетарная передача заполнится до того, как будет залито 0,65 л масла, подождите один час или поставьте на место пробку и передвиньте машину примерно на 3 метра, чтобы распределить масло по тормозной системе. Затем снимите пробку и добавьте остальное масло.
7. Поставьте пробку на место.
8. Повторите данную процедуру на противоположном узле планетарной передачи/тормоза.

Проверка уровня смазочного масла в заднем мосту

Интервал обслуживания: Через каждые 400 часов

В задний мост залито трансмиссионное масло SAE 85W-140. Проверьте уровень масла перед первым пуском двигателя, а в последующем проверяйте через каждые 400 часов работы. Вместимость составляет 2,4 л. Ежедневно производите визуальную проверку на утечку.

1. Установите машину на горизонтальной поверхности.
2. Снимите контрольную пробку с одного конца моста и убедитесь, что масло доходит до нижнего края отверстия (Рисунок 61).

   Примечание: Если уровень низкий, снимите заливную пробку и добавьте такое количество масла, чтобы довести его уровень до нижнего края контрольных отверстий.

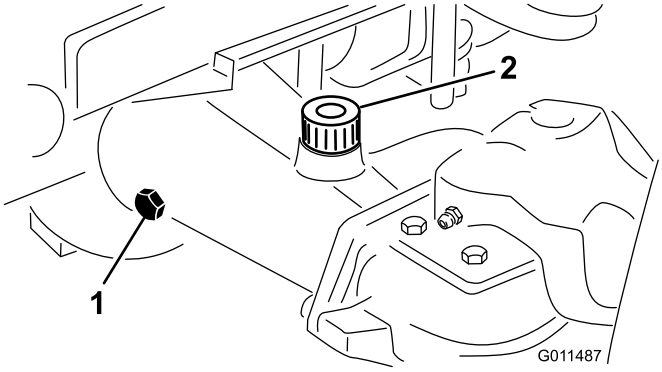

Рисунок 61

1. Контрольная пробка
2. Заливная пробка

Проверка уровня смазочного масла в редукторе заднего моста

Интервал обслуживания: Через каждые 400 часов

В редуктор залито трансмиссионное масло SAE 85W-140. Вместимость составляет 0,5 л. Ежедневно производите визуальную проверку на утечку.

1. Установите машину на горизонтальной поверхности.
2. Снимите пробку контрольного/заливного отверстия с левой стороны редуктора и убедитесь, что масло доходит до нижней кромки отверстия (Рисунок 62).

   Примечание: Если уровень масла низкий, долейте столько масла, чтобы довести его уровень до низа отверстия.

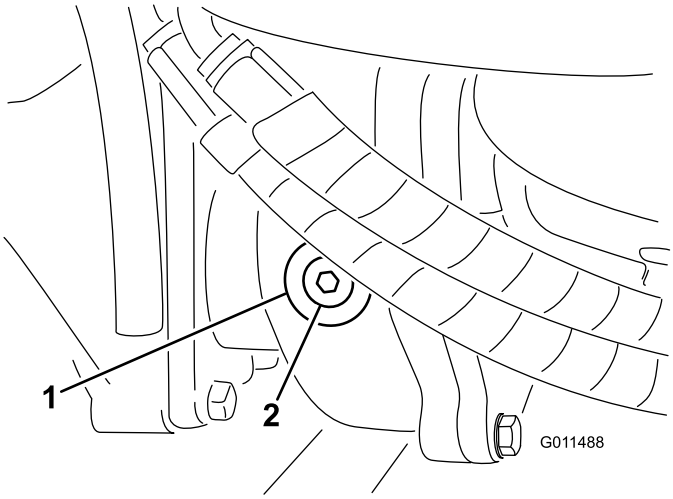

Рисунок 62

1. Редуктор
2. Пробка заливного/контрольного отверстия

Замена масла в заднем мосту

Интервал обслуживания: Через первые 200 часа

Через каждые 800 часов

Замена масла производится после первых 200 часов работы, а затем через каждые 800 часов работы.

1. Установите машину на горизонтальной поверхности.
2. Очистите область вокруг трех пробок сливных отверстий, по одной на каждом конце и одной в центре (Рисунок 63).
3. Выверните пробки контрольных отверстий, чтобы облегчить слив масла.
4. Снимите сливные пробки и дайте маслу стечь в поддоны.

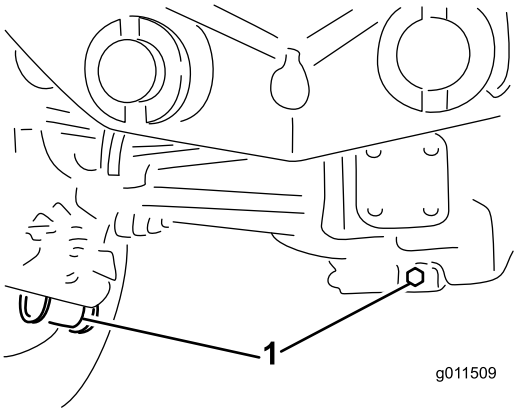

Рисунок 63

1. Расположение сливных пробок

5. Очистите область вокруг сливной пробки на нижней стороне редуктора (Рисунок 64).
6. Снимите сливную пробку редуктора и дайте маслу стечь в поддон.

   Примечание: Снимите заливную пробку, чтобы облегчить слив масла.

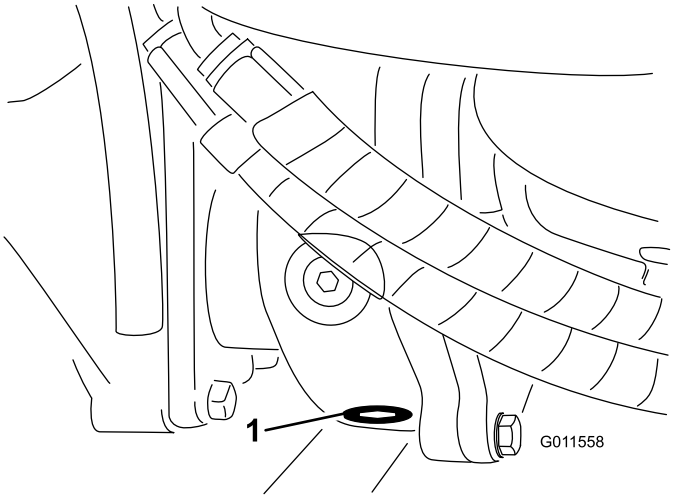

Рисунок 64

1. Пробка сливного отверстия

7. Добавьте такое количество масла, чтобы довести его уровень до нижнего края контрольных отверстий; см. Замена масла в заднем мосту (страница 54) и Проверка уровня смазочного масла в редукторе заднего моста (страница 53).
8. Поставьте пробки на место.

Проверка схождения задних колес

Интервал обслуживания: Через каждые 800 часов

1. Измерьте межцентровое расстояние (на высоте моста) на передней и задней стороне рулевых колес.

   Примечание: Результат измерения на передней стороне должен быть на 6 мм меньше, чем результат измерения на задней стороне.
2. Для регулировки ослабьте зажимы на обоих концах поперечных тяг.
3. Поверните конец тяги так, чтобы переместить переднюю часть шины внутрь или наружу.
4. Когда будет получена правильная регулировка, затяните зажимы тяги.

Техническое обслуживание системы охлаждения

Правила техники безопасности при работе с системой охлаждения

⚠ ПРЕДОСТЕРЕЖЕНИЕ

Выброс под давлением горячей охлаждающей жидкости или прикосновение к горячему радиатору и расположенным рядом деталям могут привести к тяжелым ожогам.

- **Не снимайте крышку радиатора на горячем двигателе. Во избежание ожога руки, прежде чем снимать крышку радиатора, дайте двигателю остыть в течении не менее 15 минут или пока крышка радиатора не станет достаточно холодной для прикосновения.**
- **Не прикасайтесь к радиатору и расположенным рядом деталям, нагретым до высокой температуры.**

⚠ ОПАСНО

Проглатывание охлаждающей жидкости двигателя может вызвать отравление.

- **Принимайте меры для предотвращения проглатывания охлаждающей жидкости двигателя.**
- **Храните ее в месте, недоступном для детей и домашних животных.**

Проверка системы охлаждения

Интервал обслуживания: Перед каждым использованием или ежедневно

Проверяйте уровень охлаждающей жидкости в начале каждого дня. Вместимость системы — 8,5 л.

1. Осторожно снимите крышку радиатора и крышку расширительного бачка (Рисунок 65).
2. Проверьте уровень охлаждающей жидкости в радиаторе.

   Примечание: Радиатор должен быть заполнен до верха заливной горловины, а расширительный бачок до отметки Full (Полный).

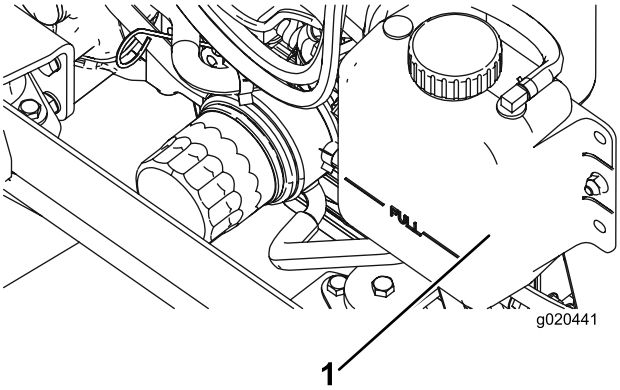

Рисунок 65

1. Расширительный бачок

3. В случае низкого уровня охлаждающей жидкости добавьте смесь воды и этиленгликолевого антифриза в соотношении 50/50.

   Внимание: Не допускается использовать только воду или охлаждающие жидкости на основе этилового/метилового спиртов, так как это может привести к повреждению системы.
4. Установите на место крышку радиатора и крышку расширительного бачка.

Обслуживание системы охлаждения двигателя

Интервал обслуживания: Через каждые 100 часов
Через каждые 2 года

Данная машина оборудована системой вентилятора с гидравлическим приводом, которая автоматически (или вручную) реверсируется, чтобы уменьшить скапливание мусора на решетке и на радиаторе (маслоохладителе). Данная функция помогает сократить время, требуемое для очистки радиатора и маслоохладителя, но при этом она не отменяет необходимость в регулярной очистке. По-прежнему нужны периодические очистки и проверки радиатора и маслоохладителя.

1. Заглушите двигатель и поднимите капот.
2. Тщательно очистите область двигателя от всего мусора.
3. Тщательно очистите сжатым воздухом область с обеих сторон радиатора и маслоохладителя (Рисунок 66).

   Примечание: Начните со стороны вентилятора и сдувайте мусор к задней стороне машины. Затем очистите заднюю сторону, сдувая мусор в направлении передней стороны. Повторите процедуру несколько раз до полного удаления сечки и мусора.

   Внимание: Очистка радиатора или маслоохладителя водой может вызвать

преждевременную коррозию и повреждение деталей.

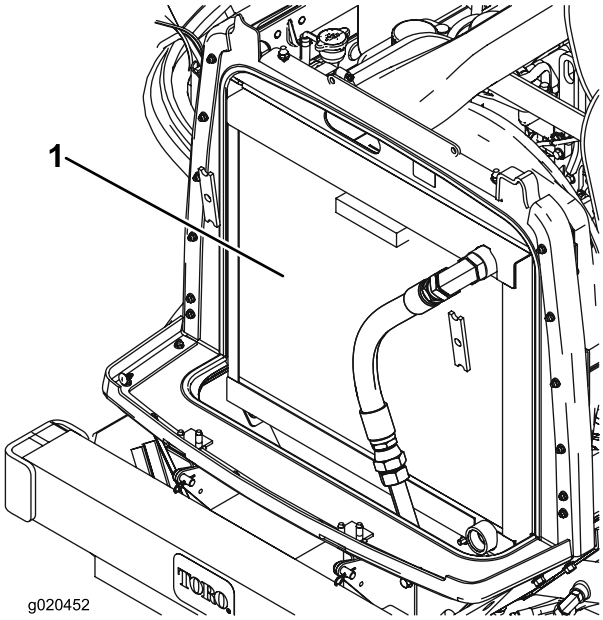

Рисунок 66

1. Радиатор и маслоохладитель

4. Закройте капот.

Техническое обслуживание тормозов

Регулировка рабочих тормозов

Рабочие тормоза необходимо отрегулировать, если свободный ход педали тормоза превышает 25 мм или при снижении эффективности работы тормозов. Свободный ход — это расстояние перемещения педали тормоза до ощущения сопротивления, характерного для торможения.

1. Отсоедините стопорный штырь от педалей тормоза, чтобы обе педали работали независимо друг от друга.
2. Для уменьшения свободного хода педалей тормоза подтяните тормоза следующим образом:
   A. Ослабьте 2 крепежных винта и снимите крышку регулировки тормоза (Рисунок 67).

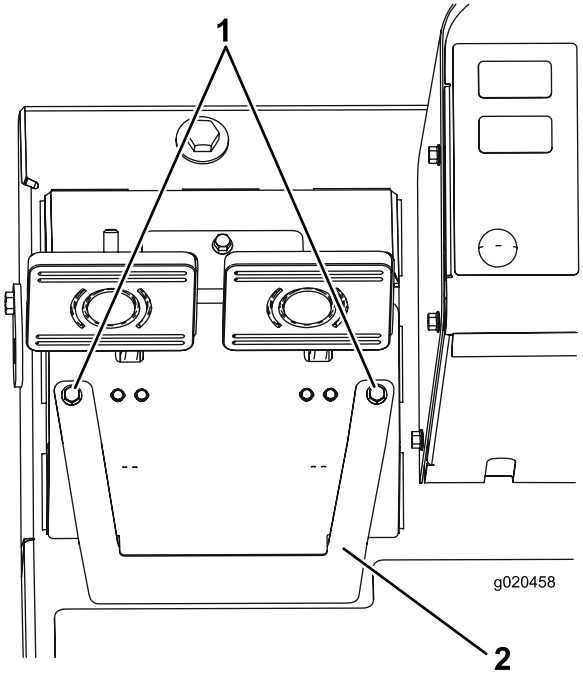

Рисунок 67

1. Крепежные винты
2. Крышка регулировки тормоза

   B. Отпустите переднюю гайку на резьбовом конце гибкого тросика тормоза (Рисунок 68).

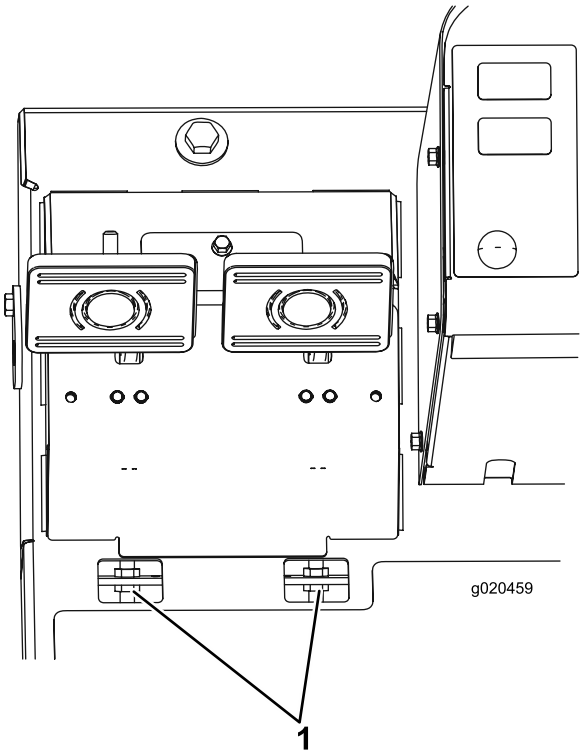

Рисунок 68

1. Регулировочные гайки тросика тормоза

C. Затяните заднюю гайку, чтобы сдвинуть тросик назад так, чтобы свободный ход педали тормоза составил от 13 до 25 мм.

D. После того, как тормоза будут правильно отрегулированы, затяните передние гайки.

E. Установите крышку регулировки тормоза на место.

Техническое обслуживание ремней

Обслуживание ремня генератора

Интервал обслуживания: Через первые 10 часа

Через каждые 100 часов

При правильном натяжении для создания прогиба 10 мм требуется усилие в 44 Н, приложенное в середине ремня между шкивами.

Если прогиб не равен 10 мм, ослабьте болты крепления генератора (Рисунок 69).

Примечание: Увеличьте или уменьшите натяжение ремня и затяните болты. Снова проверьте прогиб ремня, чтобы убедиться в том, что натяжение правильно.

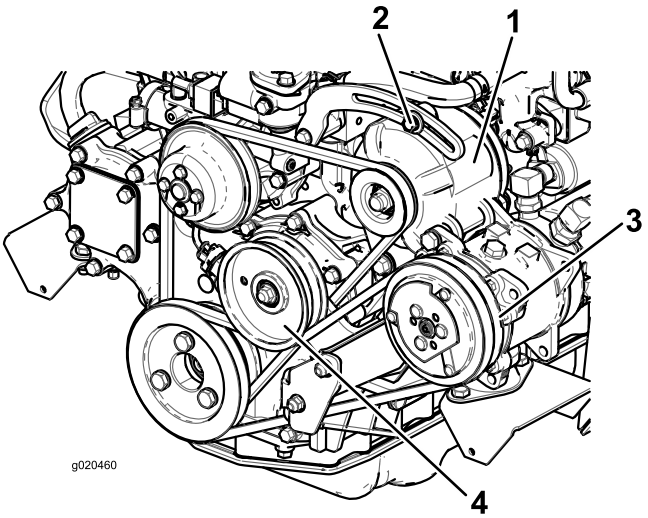

Рисунок 69

1. Генератор
2. Крепежный болт
3. Компрессор
4. Натяжной шкив

Натяжение ремней привода ножей

Интервал обслуживания: Через первые 10 часа

Через каждые 50 часов

При правильном натяжении внутренняя длина пружины растяжения (между зацепами) должна быть приблизительно 8,3–9,5 см. После того, как будет достигнуто правильное натяжение пружины растяжения, отрегулируйте упорный болт (каретный болт) так, чтобы между головкой болта и рычагом натяжного шкива оставался зазор 2–5 мм (Рисунок 70).

Примечание: Убедитесь в том, что ремень расположен на направляющей ремня со стороны пружины (Рисунок 70).

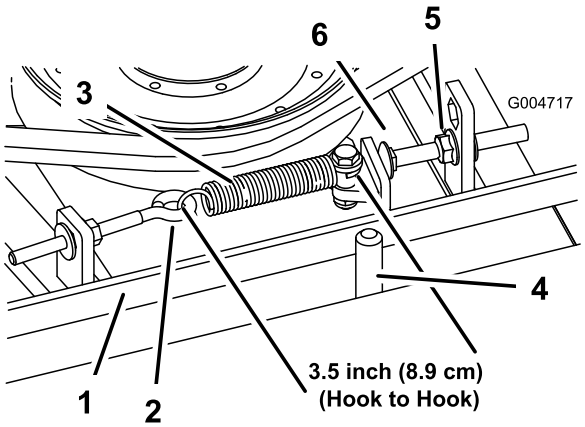

Рисунок 70

1. Ремень
2. Рым-болт
3. Натяжная пружина
4. Направляющая ремня
5. Гайка с буртиком
6. Упорный болт

Замена ремня привода ножей

Интервал обслуживания: Через каждые 800 часов

Ремень привода ножей, натягиваемый подпружиненным натяжным шкивом, является очень прочным. Однако после многих часов эксплуатации на ремне появляются признаки износа. Признаки износа ремня: визг при вращении ремня, проскальзывание ножей во время скашивания, бахрома по краям, следы подгорания и трещины. Замените ремень при появлении любого из этих признаков.

1. Опустите деку газонокосилки на пол мастерской, снимите кожухи ремней с верхней стороны деки газонокосилки и уложите их рядом.
2. Ослабьте рым-болт, чтобы можно было снять пружину растяжения (Рисунок 70).
3. Ослабьте фланцевую гайку, которая крепит упорный болт к монтажному выступу, и отодвиньте натяжной шкив от ремня, чтобы ослабить натяжение ремня (Рисунок 70).

   Примечание: Ослабьте гайку так, чтобы рычаг натяжного шкива мог пройти мимо упорного болта.

   Примечание: Если упорный болт когда-либо был снят с монтажного выступа, убедитесь, что он заново установлен в отверстие, которое совмещает головку упорного болта с рычагом натяжного шкива.
4. Выверните болты крепления гидродвигателя к деке газонокосилки (Рисунок 71).

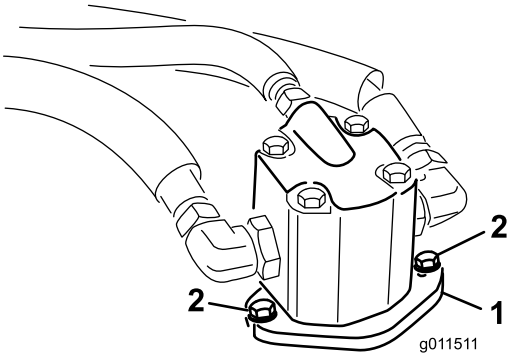

Рисунок 71

1. Гидроцилиндр
2. Монтажные болты

5. Поднимите гидроцилиндр с деки газонокосилки и уложите его на верх деки.
6. Снимите старый ремень со шкивов шпинделей и с натяжного шкива.
7. Проложите новый ремень вокруг шкивов шпинделей и узла натяжного шкива.
8. Расположите гидродвигатель на деке газонокосилки после прокладки ремня вокруг шкивов. Установите двигатель на деку газонокосилки, используя снятые ранее болты.

   Примечание: Убедитесь в том, что ремень расположен на направляющей ремня со стороны пружины (Рисунок 70).
9. Подсоедините пружину растяжения (Рисунок 70) к рым-болту и натяните ремень следующим образом:
   - При правильном натяжении внутренняя длина пружины растяжения (между зацепами) должна быть приблизительно 8,3–9,5 см.
   - После того, как будет достигнуто правильное натяжение пружины растяжения, отрегулируйте упорный болт (каретный болт) так, чтобы между головкой болта и рычагом натяжного шкива оставался зазор 2–5 мм.

Техническое обслуживание гидравлической системы

Правила техники безопасности при работе с гидравлической системой

⚠ ПРЕДУПРЕЖДЕНИЕ

Гидравлическая жидкость, выброшенная под давлением, может повредить кожный покров и нанести травму.

- **Перед подачей давления в гидравлическую систему убедитесь, что все гидравлические шланги и трубопроводы исправны, а все гидравлические соединения и штуцеры герметичны.**
- **Не приближайтесь к местам точечных утечек или штуцерам, из которых под высоким давлением выбрасывается гидравлическая жидкость.**
- **Для обнаружения гидравлических утечек используйте картон или бумагу.**
- **Перед выполнением любых работ на гидравлической системе безопасно стравите все давление в гидравлической системе.**
- **При попадании жидкости под кожу немедленно обратитесь к врачу.**

Проверка гидравлической жидкости

Интервал обслуживания: Перед каждым использованием или ежедневно

В бак заливается на заводе примерно 29 л высококачественной гидравлической жидкости. Проверяйте уровень гидравлической жидкости перед первым запуском двигателя и далее ежедневно. Для замены рекомендуется следующая гидравлическая жидкость:

Всесезонная гидравлическая жидкость Toro Premium (выпускается в ведрах емкостью 19 л или бочках емкостью 208 л). Номера деталей см. в *Каталоге деталей* или узнавайте у местного дистрибьютора компании Toro.

Другие варианты рабочих жидкостей: При отсутствии жидкости Toro допускается использование других **стандартных рабочих жидкостей на нефтяной основе** при условии, что они соответствуют всем указанным далее характеристикам материала и требованиям отраслевых ТУ. Проконсультируйтесь у своего поставщика масел, чтобы убедиться в соответствии масла указанным характеристикам.

Примечание: Компания Toro не несет ответственности за повреждения, вызванные применением неподходящей рабочей жидкости, поэтому используйте только продукты признанных изготовителей, рекомендациям которых можно доверять.

Противоизносная гидравлическая жидкость с высоким индексом вязкости и низкой температурой застывания по стандарту ISO VG 46

Свойства материалов:

Вязкость, ASTM D445	44...48 Ст при 40°C
	7,9...8,5 Ст при 100°C
Индекс вязкости по ASTM D2270:	140–160
Температура текучести, ASTM D97	-34°F - -49°F
Отраслевые технические условия:	Vickers I-286-S (уровень качества), Vickers M-2950-S (уровень качества), Denison HF-0

Для передвижного оборудования (в отличие от использования на промышленных предприятиях) необходимо использовать надлежащие гидравлические жидкости загущенного типа с комплектом противоизносных присадок ZnDTP или ZDDP (но не беззольные жидкости).

Синтетическая биоразлагаемая гидравлическая жидкость Toro (выпускается в ведрах емкостью 19 л и бочках емкостью 208 л.) Номера деталей см. в *Каталоге деталей* или узнавайте у местного дистрибьютора компании Toro.

Эта высококачественная синтетическая биоразлагаемая жидкость была протестирована и признана совместимой с машиной Toro данной модели. У синтетических жидкостей других торговых марок могут быть проблемы с совместимостью, и компания Toro не может нести ответственность за несанкционированную замену жидкостей.

Внимание: Данная синтетическая жидкость не совместима с имевшейся ранее в продаже биоразлагаемой жидкостью компании Toro. Для получения дополнительной информации обратитесь к дистрибьютору компании Toro.

Другие варианты биоразлагаемых рабочих жидкостей:

Mobil EAL Envirosyn H 46 (США)

Mobil EAL Hydraulic Oil 46 (в других странах)

Внимание: Многие гидравлические жидкости являются почти бесцветными, что затрудняет обнаружение точечных утечек. Красный краситель для добавки в гидравлические системы поставляется во флаконах емкостью 20 мл. Одного флакона достаточно для 15-22 л гидравлической жидкости. № по каталогу 44-2500 для заказа у местного дистрибьютора компании Toro.

1. Установите машину на горизонтальной поверхности, опустите деки газонокосилки, выключите двигатель и извлеките ключ из замка зажигания.
2. Проверьте уровень гидравлической жидкости (Рисунок 72).

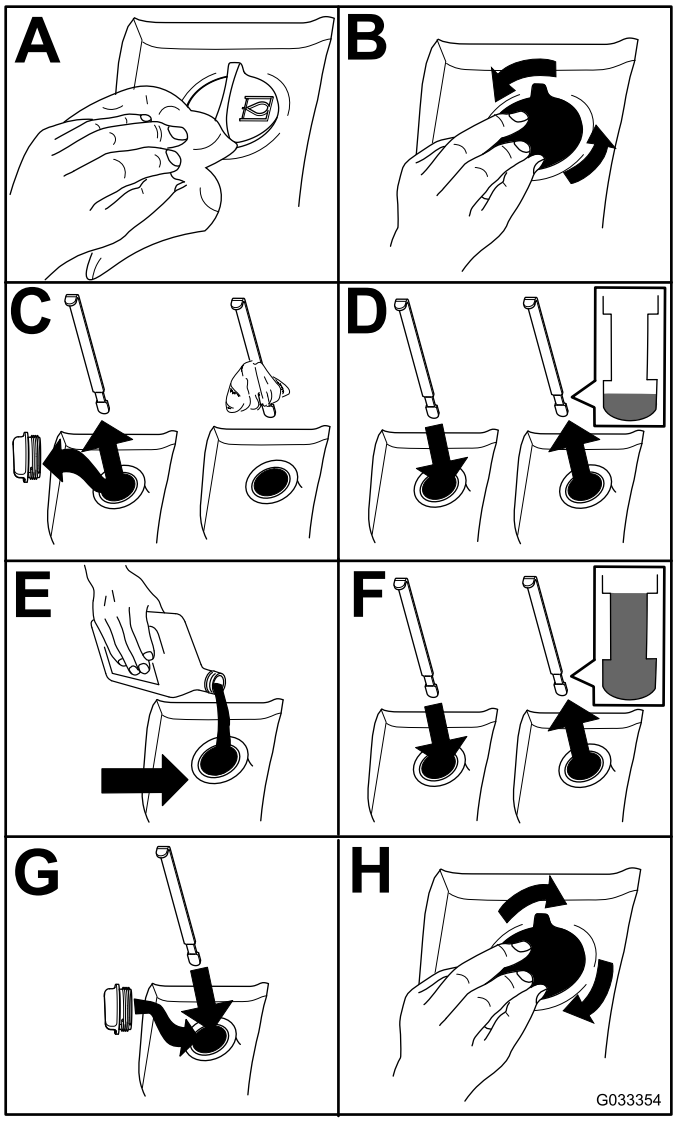

Рисунок 72

Замена гидравлической жидкости

Интервал обслуживания: Через каждые 800 часов

При нормальных условиях заменяйте гидравлическое масло через каждые 800 часов работы. В случае загрязнения масла обратитесь к местному дистрибьютору компании Toro, поскольку систему необходимо промыть. По сравнению с чистым загрязненное масло может выглядеть белесоватым или черным.

1. Установите машину на горизонтальной поверхности, опустите деки газонокосилки, выключите двигатель и извлеките ключ из замка зажигания.
2. Снимите пробку сливного отверстия с нижней передней стороны бака и дайте гидравлической жидкости стечь в большой сливной поддон.
3. Когда гидравлическая жидкость перестанет вытекать, установите на место и затяните пробку.
4. Залейте гидравлическую жидкость в бак (Рисунок 73); см. Проверка гидравлической жидкости (страница 59).

   Внимание: Используйте только указанные гидравлические жидкости. Другие жидкости могут вызвать повреждение системы.

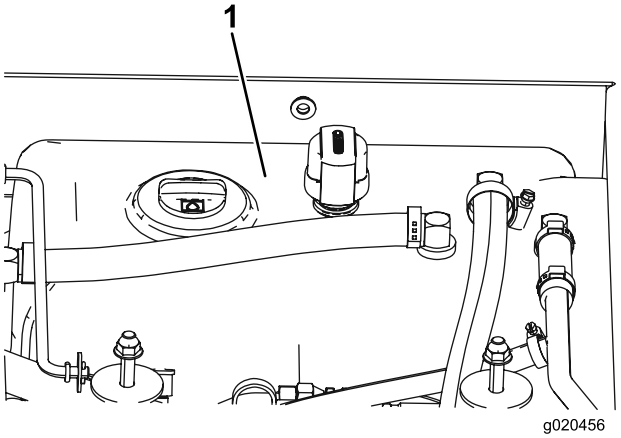

Рисунок 73

1. Бак гидросистемы

5. Установите на место крышку бака, запустите двигатель и поработайте всеми органами управления гидравлическим оборудованием, чтобы распределить гидравлическую жидкость по всей системе.
6. Проверьте систему на отсутствие утечек, затем заглушите двигатель.
7. Проверьте уровень жидкости и добавьте необходимое количество, чтобы уровень поднялся до метки Full (Полный) на масломерном щупе.

   Примечание: Не допускайте переполнения.

Замена гидравлических фильтров

Интервал обслуживания: Через первые 200 часа

Через каждые 800 часов

Для замены используйте фильтры Toro № по кат. 94-2621 для задней стороны машины (дека газонокосилки) и № по кат. 75-1310 для передней стороны (подпитка) машины.

Внимание: Использование любого другого фильтра может привести к аннулированию гарантии на некоторые детали.

1. Расположите машину на ровной поверхности, опустите деки газонокосилки, заглушите двигатель, включите стояночный тормоз и извлеките ключ из замка зажигания.
2. Замените гидравлические фильтры (Рисунок 74).

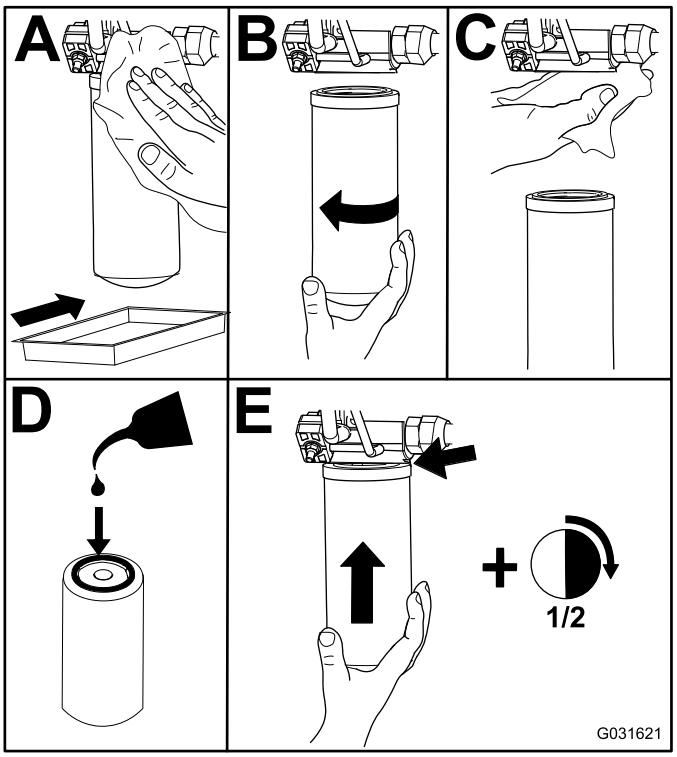

Рисунок 74

3. Запустите двигатель и дайте ему поработать примерно две минуты для удаления воздуха из системы, затем выключите двигатель и проверьте систему на отсутствие утечек.

Проверка гидропроводов и шлангов

Интервал обслуживания: Через каждые 2 года

Проверьте гидравлические трубопроводы и шланги на наличие утечек, перекрученных труб, незакрепленных опор, износа, незатянутой арматуры, атмосферной и химической коррозии. Перед эксплуатацией машины произведите весь необходимый ремонт.

Регулировка давления противовеса

Контрольное отверстие противовеса используется для проверки давления в контуре противовеса (Рисунок 75). Рекомендуемое давление противовеса составляет 2241 кПа. Для регулировки давления противовеса ослабьте контргайку, поверните регулировочный винт (Рисунок 75) по часовой стрелке для увеличения давления или против часовой стрелки для его уменьшения и затяните контргайку. Во время проверки давления двигатель должен работать, дека должна быть опущена и находиться в плавающем режиме.

Примечание: При регулировке противовеса поворотные колеса всех трех дек газонокосилки должны оставаться на земле с приложенным противовесом.

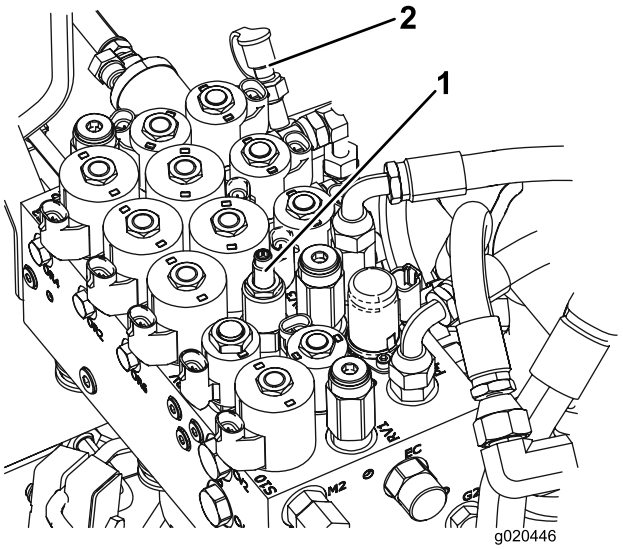

Рисунок 75

1. Винт регулировки противовеса
2. Контрольное отверстие противовеса

Техническое обслуживание газонокосилки

Поворот (наклон) передней деки газонокосилки в вертикальное положение

Примечание: Хотя при обычных процедурах технического обслуживания это не требуется, переднюю деку газонокосилки можно повернуть (наклонить) в вертикальное положение. Наклон деки газонокосилки в случае необходимости производится следующим образом.

1. Немного приподнимите переднюю деку газонокосилки от пола, включите стояночный тормоз, выключите двигатель и извлеките ключ из замка зажигания.
2. Расшплинтуйте и снимите шплинтуемый штифт, который крепит транспортный фиксатор деки к пластине фиксатора, и поверните фиксатор в сторону задней части деки.
3. Снимите игольчатый шплинт и шплинтуемый штифт, которые крепят цепи высоты скашивания к задней части деки газонокосилки.
4. Запустите двигатель, медленно поднимите переднюю деку газонокосилки, выключите двигатель и извлеките ключ из замка зажигания.
5. Возьмитесь за переднюю часть деки газонокосилки и поднимите ее в вертикальное положение.
6. Удерживая деку газонокосилки в вертикальном положении, установите конец троса на штифт подъемного рычага деки газонокосилки и зафиксируйте его игольчатым шплинтом (Рисунок 76).

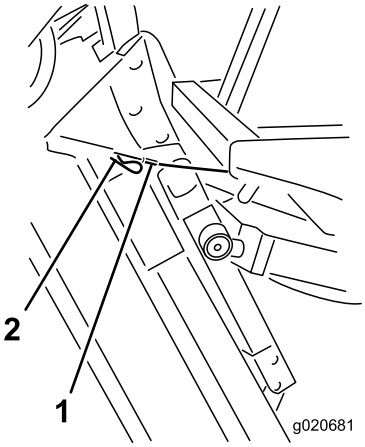

Рисунок 76

1. Трос
2. Штифт

Поворот (наклон) передней деки газонокосилки вниз

1. Удерживая (вместе с помощником) деку газонокосилки в вертикальном положении, удалите игольчатый шплинт, который крепит конец троса, и отсоедините трос от штифта.
2. Поверните (наклоните) деку газонокосилки вниз.
3. Положите трос на хранение под платформу оператора.
4. Сядьте на сиденье, запустите двигатель и опустите деку газонокосилки так, чтобы она почти касалась пола.
5. Зафиксируйте цепи высоты скашивания в задней части деки газонокосилки.
6. Отклоните транспортный фиксатор вверх в соответствующее положение и закрепите с помощью шплинтуемого штифта и шплинта.

Регулировка шага деки газонокосилки

Измерение шага деки газонокосилки

Шаг деки газонокосилки — это разность в высоте скашивания между передним и задним краями плоскости ножа. Используйте шаг ножа от 8 до 11 мм. Важно, чтобы задняя часть плоскости ножа была 8–11 мм выше передней.

1. Установите машину на горизонтальную поверхность пола мастерской.
2. Настройте деку газонокосилки на требуемую высоту скашивания.
3. Поверните один нож так, чтобы он был направлен строго вперед.
4. С помощью короткой линейки измерьте расстояние от пола до переднего конца ножа.
5. Поверните конец ножа назад и измерьте расстояние от пола до конца ножа.
6. Для вычисления шага ножа вычтите результат измерения в передней части из результата измерения в задней части деки.

Регулировка шага передней деки газонокосилки

1. Ослабьте верхние или нижние контргайки на U-образном болте цепи высоты скашивания (Рисунок 77).
2. Отрегулируйте другой набор гаек, чтобы поднять или опустить заднюю часть деки газонокосилки и добиться ее правильного шага.

3. Затяните контргайки.

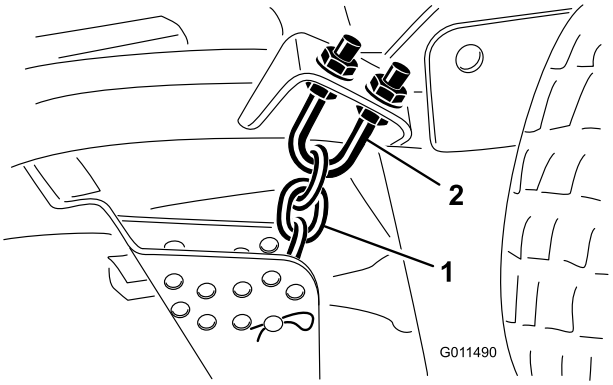

Рисунок 77

1. Цепь высоты скашивания
2. U-образный болт

Регулировка шага боковой деки газонокосилки

Интервал обслуживания: Через каждые 800 часов

1. Снимите колпачковую гайку с вала шпинделя и извлеките шпиндель из рычага поворотного колеса (Рисунок 78).

   Примечание: Добавляйте или снимайте регулировочные прокладки, чтобы поднимать или опускать поворотное колесо до тех пор, пока не будет достигнут необходимый шаг деки газонокосилки.

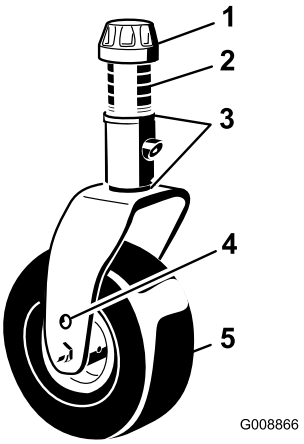

Рисунок 78

1. Колпачковая гайка
2. Проставки
3. Регулировочные прокладки
4. Отверстия для крепления осей
5. Поворотное колесо

2. Установите колпачковую гайку.

Техническое обслуживание втулок рычагов поворотных колес

В рычагах поворотных колес имеются втулки, запрессованные в верхней и нижней частях трубы, и после многих часов работы эти втулки изнашиваются. Для проверки состояния втулок поворачивайте вилку поворотного колеса вперед-назад и вправо-влево. Свободное перемещение шпинделя внутри втулки свидетельствует о необходимости ее замены по причине износа.

1. Поднимите деку газонокосилки так, чтобы колеса приподнялись над полом, и подложите под деку подставки, чтобы предотвратить ее падение.
2. Снимите колпачковую гайку, проставку (проставки) и упорную шайбу с верха шпинделя поворотного колеса.
3. Извлеките шпиндель поворотного колеса из монтажной трубы.

   Примечание: Оставьте упорную шайбу и проставку (проставки) на нижней части шпинделя.
4. Вставьте пробойник сверху или снизу монтажной трубы и выбейте втулку из трубы (Рисунок 79).

   Примечание: Выбейте также из трубы другую втулку. Очистите от грязи внутреннюю поверхность трубы.

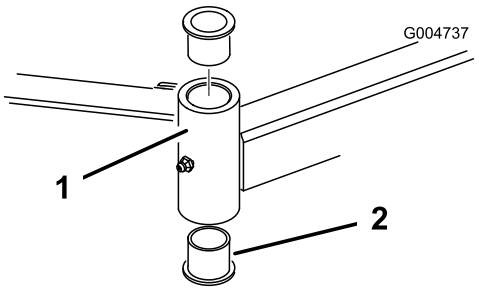

Рисунок 79

1. Труба поворотного колеса
2. Втулки

5. Нанесите консистентную смазку на внутренние и наружные поверхности новых втулок.
6. С помощью молотка и плоской пластины забейте втулки в монтажную трубу.
7. Проверьте на предмет износа шпиндель поворотного колеса и замените его при наличии повреждений.
8. Вставьте шпиндель поворотного колеса во втулки и монтажную трубу.
9. Наденьте на шпиндель поворотного колеса упорную шайбу и проставку (проставки), а также колпачковую гайку для фиксации на месте всех деталей.

Техническое обслуживание поворотных колес и подшипников

Интервал обслуживания: Через каждые 800 часов

1. Выверните контргайку с болта, удерживающего узел поворотного колеса между вилкой (Рисунок 80) или рычагом (Рисунок 81) поворотного колеса.

   Примечание: Захватите поворотное колесо и извлеките болт из вилки или поворотного рычага.

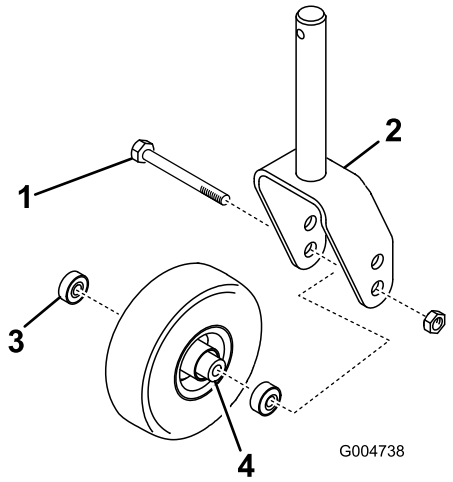

Рисунок 80

1. Болт поворотного колеса
2. Вилка поворотного колеса
3. Подшипник
4. Распорная втулка подшипника

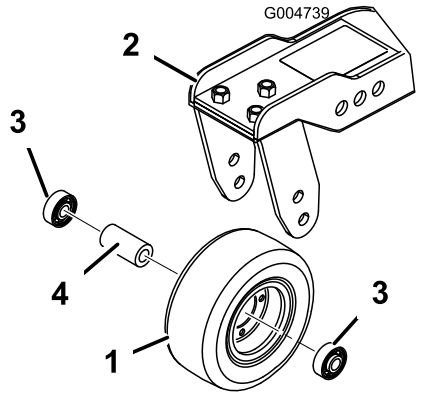

Рисунок 81

1. Поворотное колесо
2. Рычаг поворотного колеса
3. Подшипник
4. Распорная втулка подшипника

2. Извлеките подшипник из ступицы колеса и дайте выпасть распорной втулке подшипника (Рисунок 80 и Рисунок 81).
3. Снимите подшипник с противоположной стороны ступицы колеса.
4. Проверьте состояние подшипников, распорной втулки и внутренней поверхности ступицы колеса и замените любые поврежденные детали.
5. Для сборки поворотного колеса вставьте подшипники в ступицу колеса.

   Примечание: При установке подшипников нажимайте на наружное кольцо подшипника.
6. Вставьте распорную втулку подшипника в ступицу колеса и затем вставьте другой подшипник в открытый конец ступицы колеса, чтобы распорная втулка подшипника оказалась зажатой внутри ступицы колеса.
7. Установите узел поворотного колеса в вилку колеса и закрепите его на месте болтом и контргайкой.

Техническое обслуживание ножей

Правила техники безопасности при обращении с ножом

⚠ ОПАСНО

Износ или повреждение ножа может привести к его разрушению. Выброс фрагментов ножа в направлении оператора или находящихся поблизости людей может привести к серьезной травме, в том числе со смертельным исходом. Попытка отремонтировать поврежденный нож может привести к аннулированию сертификата безопасности изделия.

- **Периодически проверяйте ножи на наличие износа или повреждений.**
- **Никогда не выпрямляйте погнутый нож и не сваривайте сломанный или треснувший нож.**
- **Изношенный или поврежденный нож необходимо заменить.**

- При проверке ножей соблюдайте осторожность. При техническом обслуживании ножей оберните их ветошью или наденьте перчатки и будьте внимательны. Выполняйте только замену ножей; никогда не выпрямляйте и не сваривайте их.
- При использовании газонокосилок с несколькими ножами соблюдайте осторожность, поскольку вращение одного ножа может привести к вращению других ножей.

Проверка на наличие погнутых ножей

После столкновения машины с посторонним предметом проверьте ее на отсутствие повреждений и при необходимости произведите ремонт перед повторным запуском и возобновлением эксплуатации. Затяните все гайки шкивов шпинделей с моментом от 176 до 203 Н·м.

1. Установите машину на горизонтальной поверхности, поднимите деку газонокосилки, включите стояночный тормоз, переведите педаль тяги в положение НЕЙТРАЛЬ, установите рычаг механизма отбора мощности (PTO) в положение ВЫКЛ., выключите двигатель и извлеките ключ из замка зажигания.

   Примечание: Зафиксируйте деку газонокосилки подставками для предотвращения ее случайного падения.

2. Поверните нож так, чтобы его концы были направлены вперед и назад, и измерьте расстояние между внутренней частью деки газонокосилки и режущей кромкой в передней части ножа (Рисунок 82).

   Примечание: Запомните этот размер.

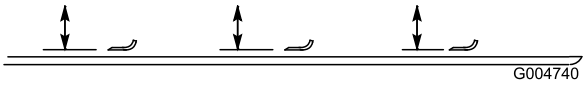

Рисунок 82

3. Поверните вперед противоположный конец ножа и измерьте расстояние между декой газонокосилки и режущей кромкой ножа в том же положении, что на этапе 2.

   Примечание: Разность между размерами, полученными на этапах 2 и 3, не должна превышать 3 мм. Если этот размер превышает 3 мм, нож погнут и его следует заменить; см. Снятие и установка ножа (ножей) газонокосилки (страница 65).

Снятие и установка ножа (ножей) газонокосилки

Нож должен быть заменен, если он ударился о твердый предмет, разбалансирован или погнут. Обязательно используйте оригинальные запасные ножи Toro, чтобы быть уверенным в их безопасности и оптимальных характеристиках.

1. Поднимите деку газонокосилки в крайнее верхнее положение, включите стояночный тормоз, выключите двигатель и извлеките ключ из замка зажигания.

   Примечание: Зафиксируйте деку газонокосилки подставками для предотвращения ее случайного падения.

2. Возьмитесь за конец ножа рукой в перчатке на толстой подкладке или через слой ветоши.
3. Снимите болт ножа, защитный колпак и нож с вала шпинделя (Рисунок 83).

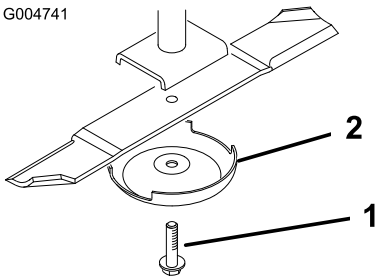

Рисунок 83

1. Болт ножа
2. Защитный колпак

4. Установите нож, защитный колпак и болт ножа, затяните болт ножа с моментом от 115 до 149 Н·м.

Внимание: Для обеспечения правильного скашивания изогнутая часть ножа должна быть направлена внутрь деки газонокосилки.

Примечание: После удара об инородный предмет затяните все гайки шкивов шпинделей с моментом от 115 до 149 Н·м.

Проверка и заточка ножа (ножей) газонокосилки

При проверке и техобслуживании ножа газонокосилки внимательно осмотрите две области — загиб и режущую кромку. И режущая кромка, и загиб, который представляет собой отогнутую вверх часть, противоположную режущей кромке, являются важными элементами в обеспечение качества скашивания. Загиб имеет важное значение, потому что он поднимает траву вверх, тем самым обеспечивая ровный срез. Однако в процессе работы загиб постепенно изнашивается. По мере износа загиба качество скашивания ухудшается, хотя режущие кромки остаются острыми. Режущая кромка ножа должна быть острой, чтобы трава срезалась, а не разрывалась. Режущая кромка явно тупая, когда кончики травы становятся коричневыми и рваными. Для устранения этого состояния заточите режущие кромки.

1. Установите машину на горизонтальной поверхности, поднимите деку газонокосилки, включите стояночный тормоз, переведите педаль тяги в положение НЕЙТРАЛЬ, установите рычаг механизма отбора мощности (PTO) в положение ВЫКЛ., выключите двигатель и извлеките ключ из замка зажигания.
2. Осторожно проверьте режущие кромки ножей, особенно в точке соединения плоской и изогнутой частей ножа (Рисунок 84).

   Примечание: Так как песок и абразивные материалы могут вызвать износ металла, соединяющего плоскую и изогнутую части ножа, проверьте нож перед использованием газонокосилки. При обнаружении износа (Рисунок 84) замените нож.

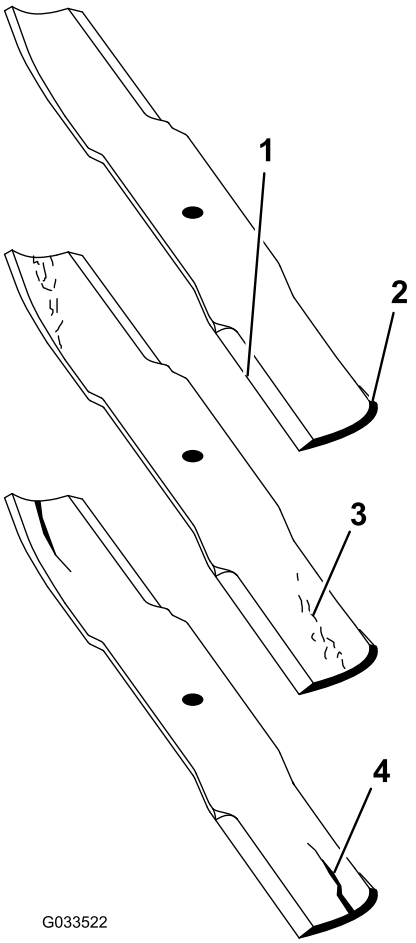

Рисунок 84

1. Режущая кромка
2. Криволинейная часть
3. Формирование износа/бороздки
4. Трещина

3. Проверьте режущие кромки всех ножей и заточите их, если они затупились или имеют зазубрины (Рисунок 85).

   Примечание: Чтобы ножи всегда оставались острыми, затачивайте только верхнюю сторону режущей кромки и сохраняйте первоначальный угол заточки (Рисунок 85). Балансировка ножа не нарушается, если с обеих режущих кромок удаляется одинаковое количество материала.

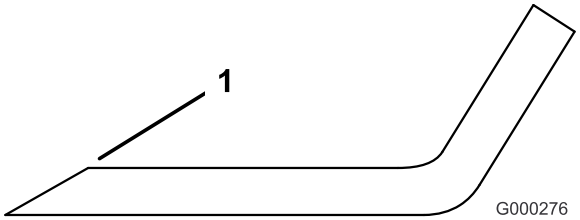

Рисунок 85

1. Затачивайте под первоначальным углом.

Примечание: Снимите ножи и заточите их на точильном станке. После заточки режущих кромок

установите нож с защитным колпаком и болтом; см. Снятие и установка ножа (ножей) газонокосилки (страница 65).

Устранение перекоса деки газонокосилки

При наличии рассогласования между ножами на одной деке газонокосилки на обработанном участке будут видны полосы. Эту проблему можно устранить, убедившись в прямолинейности ножей и в том, что все ножи осуществляют скашивание в одной плоскости.

1. Установите машину на горизонтальную поверхность пола мастерской.
2. Установите максимальную высоту скашивания; см. Регулировка высоты скашивания (страница 27).
3. Опустите деки газонокосилки на плоскую поверхность и снимите крышки с верхней части деки газонокосилки.
4. Чтобы ослабить натяжение ремня, ослабьте фланцевую гайку, которая крепит натяжной шкив.
5. Поверните ножи так, чтобы их концы были направлены вперед и назад, и измерьте расстояние от пола до переднего конца режущей кромки.

   Примечание: Запомните этот размер. Затем поверните этот же нож так, чтобы вперед был направлен его противоположный конец, и снова произведите измерение. Разность между результатами этих измерений не должна превышать 3 мм. Если разность превышает 3 мм, замените нож, т.к. он погнут. Измерьте все ножи.
6. Сравните результаты измерения наружных ножей с результатом измерения среднего ножа.

   Примечание: Средний нож должен быть не более чем на 10 мм ниже наружных ножей. Если средний нож более чем на 10 мм ниже наружных ножей, перейдите к пункту 7 и добавьте регулировочные прокладки между корпусом шпинделя и нижней частью деки газонокосилки.
7. Выверните болты, снимите плоские шайбы, стопорные шайбы и гайки с наружного шпинделя в зоне, где необходимо добавить регулировочные прокладки.

   Примечание: Чтобы поднять или опустить нож, добавьте регулировочную прокладку № по каталогу 3256-24 между корпусом шпинделя и нижней частью деки газонокосилки. Продолжайте проверять выравнивание ножей и добавлять регулировочные прокладки, пока концы всех ножей не будут установлены на расстоянии от пола в пределах требуемых значений.

   Внимание: Не используйте более трех регулировочных прокладок в любом месте расположения отверстия. Используйте уменьшающееся количество регулировочных прокладок в соседних отверстиях, если к любому из отверстий добавляется более одной прокладки.
8. Отрегулируйте натяжной шкив и установите кожухи ремней.

Хранение

Подготовка к сезонному хранению

Тяговый блок

1. Тщательно очистите тяговый блок, деки газонокосилки и двигатель.
2. Проверьте давление в шинах, обратитесь к Проверка давления в шинах (страница 25).
3. Проверьте весь крепеж на ослабление затяжки; при необходимости подтяните.
4. Смажьте консистентной смазкой или маслом все масленки и шарниры. Удалите все следы излишних смазочных материалов.
5. Слегка обработайте шкуркой и подкрасьте места, где имеются царапины, сколы или ржавчина. Устраните любые вмятины на металлическом корпусе.
6. Произведите техническое обслуживание аккумулятора и кабелей следующим образом:
   A. Снимите клеммы с полюсных штырей аккумуляторной батареи.
   B. Очистите аккумуляторную батарею, клеммы и полюсные штыри проволочной щеткой и водным раствором пищевой соды.
   C. Для предотвращения коррозии нанесите на кабельные наконечники и на полюсные штыри аккумуляторной батареи смазку Grafo 112X (№ по каталогу Toro 505-47) или технический вазелин.
   D. Медленно подзаряжайте аккумуляторную батарею через каждые 60 дней в течение 24 часов для предотвращения сульфатации пластин аккумулятора.

Двигатель

1. Слейте моторное масло из поддона картера и установите на место сливную пробку.
2. Извлеките и удалите в отходы масляный фильтр. Установите новый масляный фильтр.
3. Залейте в масляный поддон моторное масло.
4. Запустите двигатель и дайте ему поработать на холостом ходу приблизительно две минуты.
5. Заглушите двигатель.
6. Промойте топливный бак свежим, чистым дизельным топливом.
7. Закрепите все фитинги топливной системы.
8. Тщательно очистите и произведите техническое обслуживание узла воздухоочистителя.
9. Загерметизируйте впуск воздухоочистителя и выпуск выхлопа водостойкой клейкой лентой.
10. Проверьте защиту от замерзания и добавьте 50%-й раствор воды и этиленгликолевого антифриза, если это необходимо в связи с ожидаемой низкой температурой в вашем регионе.

Примечания:

Примечания:

Список международных дистрибьюторов

Дистрибьютор:	Страна:	Телефон:	Дистрибьютор:	Страна:	Телефон:
Agrolanc Kft	Венгрия	36 27 539 640	Maquiver S.A.	Колумбия	57 1 236 4079
Asian American Industrial (AAI)	Гонконг	852 2497 7804	Maruyama Mfg. Co. Inc.	Япония	81 3 3252 2285
B-Ray Corporation	Корея	82 32 551 2076	Mountfield a.s.	Чешская Республика	420 255 704 220
Brisa Goods LLC	Мексика	1 210 495 2417	Mountfield a.s.	Словакия	420 255 704 220
Casco Sales Company	Пуэрто-Рико	787 788 8383	Munditol S.A.	Аргентина	54 11 4 821 9999
Ceres S.A.	Коста-Рика	506 239 1138	Norma Garden	Россия	7 495 411 61 20
CSSC Turf Equipment (pvt) Ltd.	Шри-Ланка	94 11 2746100	Oslinger Turf Equipment SA	Эквадор	593 4 239 6970
Cyril Johnston & Co.	Северная Ирландия	44 2890 813 121	Oy Hako Ground and Garden Ab	Финляндия	358 987 00733
Cyril Johnston & Co.	Республика Ирландия	44 2890 813 121	Parkland Products Ltd.	Новая Зеландия	64 3 34 93760
Fat Dragon	Китай	886 10 80841322	Perfetto	Польша	48 61 8 208 416
Femco S.A.	Гватемала	502 442 3277	Pratoverde SRL.	Италия	39 049 9128 128
FIVEMANS New-Tech Co., Ltd	Китай	86-10-6381 6136	Prochaska & Cie	Австрия	43 1 278 5100
ForGarder OU	Эстония	372 384 6060	RT Cohen 2004 Ltd.	Израиль	972 986 17979
G.Y.K. Company Ltd.	Япония	81 726 325 861	Riversa	Испания	34 9 52 83 7500
Geomechaniki of Athens	Греция	30 10 935 0054	Lely Turfcare	Дания	45 66 109 200
Golf international Turizm	Турция	90 216 336 5993	Lely (U.K.) Limited	Великобрита-ния	44 1480 226 800
Hako Ground and Garden	Швеция	46 35 10 0000	Solvert S.A.S.	Франция	33 1 30 81 77 00
Hako Ground and Garden	Норвегия	47 22 90 7760	Spypros Stavrinides Limited	Кипр	357 22 434131
Hayter Limited (U.K.)	Великобритания	44 1279 723 444	Surge Systems India Limited	Индия	91 1 292299901
Hydroturf Int. Co Dubai	Объединенные Арабские Эмираты	97 14 347 9479	T-Markt Logistics Ltd.	Венгрия	36 26 525 500
Hydroturf Egypt LLC	Египет	202 519 4308	Toro Australia	Австралия	61 3 9580 7355
Irrimac	Португалия	351 21 238 8260	Toro Europe NV	Бельгия	32 14 562 960
Irrigation Products Int'l Pvt Ltd.	Индия	0091 44 2449 4387	Valtech	Марокко	212 5 3766 3636
Jean Heybroek b.v.	Нидерланды	31 30 639 4611	Victus Emak	Польша	48 61 823 8369

Заявление о конфиденциальности для европейских пользователей

Информация, которую запрашивает компания Toro
Toro Warranty Company (Toro) обеспечивает конфиденциальность ваших данных. Чтобы обработать вашу заявку на гарантийный ремонт и связаться с вами в случае отзыва изделий, мы просим вас предоставить нам некоторую персональную информацию, либо непосредственно в нашу компанию, либо через ваше местное отделение или дилера компании Toro.

Система гарантий Toro размещена на серверах, находящихся на территории Соединенных Штатов, где закон о соблюдении конфиденциальности может не обеспечивать такой же уровень защиты, как в вашей стране.

ПРЕДОСТАВЛЯЯ НАМ СВОЮ ПЕРСОНАЛЬНУЮ ИНФОРМАЦИЮ, ВЫ СОГЛАШАЕТЕСЬ НА ЕЕ ОБРАБОТКУ В СООТВЕТСТВИИ С ОПИСАНИЕМ В НАСТОЯЩЕМ ЗАЯВЛЕНИИ О КОНФИДЕНЦИАЛЬНОСТИ.

Способ использования информации компанией Toro
Компания Toro может использовать вашу персональную информацию, чтобы обрабатывать гарантийные заявки и связываться с вами в случае отзыва изделия или для каких-либо иных целей, о которых мы вам сообщим. Компания Toro может предоставлять вашу информацию в свои филиалы, дилерам или другим деловым партнерам в связи с любыми из указанных видов деятельности. Мы не будем продавать вашу персональную информацию каким-либо сторонним компаниям. Мы оставляем за собой право раскрывать персональную информацию в соответствии с положениями применимых законов и по запросу соответствующих органов власти с целью обеспечения правильной работы наших систем или для нашей собственной защиты или защиты пользователей.

Хранение вашей персональной информации
Мы будем хранить вашу персональную информацию, пока она будет нужна нам для осуществления целей, для которых она была первоначально собрана или для других законных целей (например, соблюдение установленных норм) или в соответствии с положениями применяемого закона.

Обязательство компании Toro по обеспечению безопасности вашей персональной информации
Мы принимаем все необходимые меры для защиты вашей персональной информации. Мы также предпринимаем действия для поддержания точности и актуальности персональной информации.

Доступ и исправление вашей персональной информации
Если вы захотите просмотреть или исправить свою персональную информацию, просьба связаться с нами по электронной почте legal@toro.com.

Закон о защите прав потребителей Австралии

Клиенты в Австралии могут найти информацию, относящуюся к Закону о защите прав потребителей Австралии, внутри упаковки или у своего местного дилера компании Toro.

Гарантия компании Toro

Ограниченная гарантия на два года

Условия гарантии и изделия, на которые она распространяется

Компания Toro и ее филиал Toro Warranty Company в соответствии с заключенным между ними соглашением совместно гарантируют, что серийное изделие Toro («Изделие») не будет иметь дефектов материалов или изготовления в течение двух лет или 1500 часов работы* (в зависимости от того, что произойдет раньше). Настоящая гарантия распространяется на все изделия, за исключением аэраторов (см. отдельные условия гарантии на эти изделия). При наличии гарантийного случая компания произведет ремонт Изделия за свой счет, включая диагностику, трудозатраты, запасные части и транспортировку. Настоящая гарантия начинается со дня доставки Изделия первоначальному розничному покупателю.
* Изделие оборудовано счетчиком моточасов

Инструкции по обращению за гарантийным обслуживанием

В случае возникновения гарантийного случая Вы должны незамедлительно сообщить об этом дистрибьютору серийных изделий или официальному дилеру серийных изделий, у которых Вы приобрели Изделие. Если Вам нужна помощь в определении местонахождения дистрибьютора серийных изделий или официального дилера или если у Вас есть вопросы относительно Ваших прав и обязанностей по гарантии, Вы можете обратиться к нам по адресу:

Отделение технического обслуживания серийной продукции Toro
Toro Warranty Company

8111 Lyndale Avenue South

Bloomington, MN 55420-1196

952–888–8801 или 800–952–2740

Эл. почта: commercial.warranty@toro.com

Обязанности владельца

Вы, являясь владельцем Изделия, несете ответственность за выполнение необходимого технического обслуживания и регулировок, указанных в *Руководстве оператора*. Невыполнение требуемого технического обслуживания и регулировок может быть основанием для отказа в исполнении гарантийных обязательств.

Изделия и условия, на которые не распространяется гарантия

Не все неисправности или нарушения работы изделия, возникшие в течение гарантийного периода, являются дефектами материала или изготовления. Действие этой гарантии не распространяется на следующее:

- Неисправности изделия, возникшие в результате использования запасных частей, произведенных третьей стороной, либо установки и использования дополнительных частей или измененных принадлежностей и изделий других фирм. На эти позиции изготовителем может быть предусмотрена отдельная гарантия.
- Неисправности изделия, возникшие в результате невыполнения рекомендованного технического обслуживания и регулировок. Невыполнение надлежащего технического обслуживания изделия Toro согласно Рекомендованному техническому обслуживанию, описанному в *Руководстве оператора*, может привести к отказу от исполнения гарантийных обязательств.
- Неисправности изделия, возникшие в результате нарушения правил эксплуатации изделия и техники безопасности.
- Части, расходуемые в процессе эксплуатации, кроме случаев, когда они будут признаны дефектными. Следующие части, помимо прочего, являются расходными или быстроизнашивающимися в процессе нормальной эксплуатации Изделия: тормозные колодки и накладки, фрикционные накладки муфт сцепления, ножи, бобины, опорные катки и подшипники (герметичные или смазываемые), неподвижные ножи, свечи зажигания, колеса поворотного типа и их подшипники, шины, фильтры, ремни и определенные детали разбрызгивателей, такие как диафрагмы, насадки, обратные клапаны и т. п.
- Поломки, вызванные внешними воздействиями. Факторы, рассматриваемые как внешние воздействия, включают помимо прочего атмосферное воздействие, способы хранения, загрязнение, использование неразрешенных видов топлива, охлаждающих жидкостей, смазочных материалов, присадок, удобрений, воды, химикатов и т. п.
- Отказы или проблемы при работе из-за использования топлива (например, бензина, дизельного или биодизельного топлива), не удовлетворяющего требованиям соответствующих отраслевых стандартов.
- Нормальные шум, вибрация, естественный износ и старение, ухудшение технического состояния.
- Нормальный «износ» включает, помимо прочего, повреждение сидений в результате износа или истирания, потертость окрашенных поверхностей, царапины на табличках или окнах и т. п.

Детали

Детали, замена которых запланирована при требуемом техническом обслуживании, имеют гарантию на период до планового срока их замены. На детали, замененные по настоящей гарантии, действует гарантия в течение действия первоначальной гарантии на изделие, и они становятся собственностью компании Toro. Окончательное решение о том, подлежит ли ремонту или замене какая-либо существующая часть или узел, принимается компанией Toro. Компания Toro имеет право использовать для гарантийного ремонта восстановленные детали.

Гарантия на батареи многократного цикла глубокого заряда-разряда и ионно-литиевые аккумуляторы:

Батареи многократного цикла глубокого заряда-разряда и ионно-литиевые батареи за время своего срока службы способны обеспечить определенное полное число киловатт-часов. Методы эксплуатации, зарядки и технического обслуживания могут увеличить или уменьшить срок службы аккумулятора. Поскольку аккумуляторные батареи в настоящем изделии являются расходными деталями, эффективность их работы между зарядками будет постепенно уменьшаться до тех пор, пока батарея полностью не выйдет из строя. Ответственность за замену отработанных вследствие нормальной эксплуатации аккумуляторных батарей несет владелец изделия. Необходимость в замене аккумулятора за счет владельца может возникнуть во время действия нормального гарантийного периода на изделие. Примечание (только для ионно-литиевых батарей): На ионно-литиевую батарею распространяется только частичная пропорционально рассчитанная гарантия на период с 3-го по 5-й год в зависимости от времени эксплуатации и количества использованных киловатт-часов. Для получения дополнительной информации см. *Руководство оператора*.

Техническое обслуживание, выполняемое за счет владельца

Регулировка двигателя, смазка, очистка и полировка, замена фильтров, охлаждающей жидкости и проведение рекомендованного технического обслуживания входят в число нормальных операций по уходу за изделиями компании Toro, выполняемыми за счет владельца.

Общие условия

Выполнение ремонта официальным дистрибьютором или дилером компании Toro является вашим единственным возмещением убытков по настоящей гарантии.

Компании Toro и Toro Warranty Company не несут ответственности за косвенные, случайные или последующие убытки, связанные с использованием Изделий Toro, на которые распространяется действие настоящей гарантии, включая любые затраты или расходы на предоставление замещающего оборудования или оказание услуг в течение обоснованных периодов нарушения работы или неиспользования оборудования во время ожидания завершения ремонта в соответствии с условиями настоящей гарантии. Не существует каких-либо иных гарантий, за исключением упоминаемой ниже гарантии на системы контроля выхлопных газов (если применимо). Все подразумеваемые гарантии коммерческого качества или пригодности для конкретного применения ограничены сроком действия настоящей прямой гарантии.

В некоторых странах не допускается исключать случайные или последующие убытки или ограничения на срок действия подразумеваемой гарантии, вследствие чего вышеуказанные исключения и ограничения могут на Вас не распространяться. Настоящая гарантия предоставляет вам конкретные законные права, но вы можете также иметь и другие права, которые меняются в зависимости от страны использования.

Примечание в отношении гарантии на двигатель:

На систему контроля выхлопных газов данного изделия может распространяться действие отдельной гарантии, соответствующей требованиям, установленным Агентством по охране окружающей среды США (EPA) и/или Калифорнийским советом по охране воздушных ресурсов (CARB). Приведенные выше ограничения на моточасы не распространяются на Гарантию на системы контроля выхлопных газов. Подробные сведения приводятся в «Гарантийных обязательствах на системы контроля выхлопных газов двигателей», которые прилагаются к вашему изделию или содержатся в документации предприятия-изготовителя двигателя.

Другие страны, кроме США и Канады

Покупатели, которые приобрели изделия Toro за пределами США или Канады, для получения гарантийных полисов для своей страны, провинции и штатов должны обращаться к местному дистрибьютору (дилеру) компании Toro. Если по какой-либо причине вы не удовлетворены услугами вашего дистрибьютора или испытываете трудности с получением информации о гарантии, обратитесь к импортеру изделий компании Toro.